EESSÕNA

Hea klient!

Täname, et valisite uue Kia sõiduki!

Globaalse autotootjana, kes keskendub erakordse väärtusega kvaliteetsete sõidukite tootmisele, on Kia pühendunud teie ootusi ületava klienditeeninduse pakkumisele.

See kasutusjuhend kehtib teie mudeli kõikide variantide kohta ja kirjeldab kõiki saadaolevaid valikuid, funktsioone ja seadmeid ning hooldusvajadusi. Seetõttu võib käesolev juhend kirjeldada ka lisavarustust, mida teie sõidukile pole ostetud, riigi spetsifikatsioone ning funktsioone ja omadusi, mis pole teie piirkonnas saadaval. Hoidke alati see juhend enda ja järgmiste omanike jaoks sõidukis.

Volitatud Kia esindustes töötavad tehases väljaõppinud tehnikud, kes on varustatud soovitatud spetsiaalsete hooldustööriistadega, ja tarnivad originaalseid Kia varuosi, mis aitavad teil oma sõidukit hooldada ja teenindada.

Kogu selles kasutusjuhendis olev teave oli avaldamise ajal täpne. Kuna Kia aga jätkab oma toodete täiustamist, jätab ettevõte endale õiguse teha selles juhendis või sõidukites ette teatamata ja kohustusi võtmata mis tahes ajal muudatusi.

Sõitke turvaliselt ja nautige oma Kia sõidukit!

© 2024 Kia Slovakia s. r. o.

Kõik õigused on kaitstud. Täielik või osaline reprodutseerimine või tõlkimine pole Kia Slovakia s.r.o. loata lubatud.

Prinditud Slovakkias

Juhendi kasutamine

Soovime, et saaksite oma sõidukiga sõitmist alati täielikult nautida. Teie kasutusjuhend on teile mitmeti abiks.

Soovitame käsiraamatu kindlasti tervenisti läbi lugeda. Surma või vigastuste ohu vähendamiseks lugege kindlasti läbi käsiraamatu need lõigud, mis on tähistatud pealkirjadega „HOIATUS" ja „ETTEVAATUST".

Kasutusjuhendi teksti täiendavad illustratsioonid, mis aitavad sõiduki nautimist paremini selgitada. Juhendi lugemisel saate teavet funktsioo-nide kohta, olulist ohutusteavet ja näpunäiteid eri tingimustes sõitmiseks.

Käsiraamatu ülesehitus on ära toodud sisukorras. Kasutage sisukorda kindla ala või teema otsimisel, selles on kogu teie juhendis leiduv teave tähestikulises loendis.

Peatükid: sellel kasutusjuhendil on üheksa peatükki ja sisukord. Iga peatükk algab lühikese sisuloendiga, nii et saate kohe aru, kas see peatükk sisaldab soovitud teavet.

Leiate sellest juhendist mitmesuguseid HOIATUSI, ETTEVAATUSABINÕUSID, ja MÄRKUSEID. Need HOIATUSED on loodud- teie isikliku turvalisuse tõstmiseks. Lugege tähelepanelikult ja järgige KÕIKI HOIATUSTES, ETTEVAATUSABINÕUDES JA MÄRKUSTES kirjeldatud toiminguid ja soovitusi.

⚠ HOIATUS

Sõna „HOIATUS" viitab olukorrale, kus hoiatuse eiramine võib tekitada raskeid kehavigastusi või põhjustada surma.

⚠ ETTEVAATUST

Sõna „ETTEVAATUST" viitab olukorrale, kus ettevaatusabinõu eiramisel võib tekkida sõiduki kahjustus.

✻ MÄRKUS

MÄRKUS viitab huvitavale või kasulikule teabele.

Sisukord

Sissejuhatus 1

Teie sõiduki põgus ülevaade 2

Teie sõiduki turvaomadused 3

Teie sõiduki omadused 4

Sõiduki juhtimine 5

Juhiabisüsteem 6

Mida teha hädaolukorras 7

Hooldus 8

Tehnilised andmed ja tarbijainfo 9

Navigatsioon Lihtne Kasutusjuhend 10

Lühend A

Aineloend I

Sissejuhatus 1

Kütusenõuded.....1-2
Sõiduki käsitsemise juhised 1-4
Sõiduki muutmine..... 1-4
Sõiduki sissesõitmise protsess..... 1-5
Põletuseoht auto peatamisel ja parkimisel 1-5
Sõidukiandmete kogumine ja sündmusandmete salvestusseadmed 1-6
Maaletooja teave Ühendkuningriigis.....1-7

Sissejuhatus

Kütusenõuded

Bensiinimootor

Pliivaba bensiin

Sõiduki optimaalse jõudluse saavutamiseks soovitame kasutada pliivaba bensiini oktaaniarvuga (RON) 95 või detonatsiooniindeksiga (AKI) vähemalt 91.

Võite kasutada pliivaba bensiini oktaaniarvuga RON 91~94 / AKI 87~90, kuid see võib põhjustada sõiduki jõudluse mõningast vähenemist ja koputamishääli. (Ärge kasutage metanooliga segatud kütuseid.)

Teie auto saavutab maksimaalse jõudluse PLIIVABA KÜTUSEGA, samuti vähendab pliivaba kütuse kasutamine heitgaaside teket ja süüteküünalde määrdumist.

⚠ ETTEVAATUST

ÄRGE KASUTAGE KUNAGI PLIIGA KÜTUST. Pliiga kütuse kasutamine on kahjulik katalüüsmuundurile ja kahjustab mootori juhtsüsteemi hapnikuandurit ning mõjutab heitmekontrolli. (mõnel mudelil)

Ärge lisage kütusepaaki kunagi muid kui määratud kütusesüsteemi puhastusvahendeid. (Kia soovitab üksikasjade saamiseks pöörduda Kia volitatud esindaja poole.) (mõnel mudelil)

⚠ HOIATUS

- Pärast tankimisotsaku automaatset väljalülitumist tankimise ajal ei tohi enam kütust lisada.
- Kontrollige alati, kas kütusepaagi kork on tugevalt kinni keeratud, et kütus ei saaks õnnetuse korral paagist välja voolata.

Pliibensiin (kui on varustuses)

Teatud riikide jaoks valmistatud mudelitesse tuleb tankida pliid sisaldavat bensiini. Kui te olete sunnitud kasutama pliiga kütust, soovitame teil eelnevalt Kia esindajalt uurida, kas see kütus teie autosse sobib või ei.

Pliid sisaldaval bensiinil peab olema samasugune oktaaniarv nagu pliivabal bensiinil.

Alkoholi ja metanooli sisaldav bensiin

Bensiini ja etanooli (teraviljapiirituse) segu ning metanooli (puupiiritust) sisaldavat bensiini või bensiini ja etanooli segu turustatakse mitmetes riikides pliivaba või pliid sisaldava bensiini asemel või nendega paralleelselt.

Ärge kasutage kütust, milles on üle 10% etanooli, ega metanoolisisaldusega kütust. Need võivad põhjustada probleeme juhitavusega ja kahjustada kütusesüsteemi, mootori kontrollsüsteemi ja heitgaaside kontrollsüsteemi.

Katkestage juhitavuse probleemide ilmnemisel mis tahes kütusesegu kasutamine.

Tootja garantii ei pruugi hõlmata sõiduki kahjustumist või juhitavuse probleeme, kui need tulenevad järgmisest:

1. kütus, milles on üle 10% etanooli;
2. kütus, mis sisaldab metanooli;
3. pliibensiin või pliiga kütusesegu.

⚠ ETTEVAATUST

Ärge kasutage kunagi metanooli sisaldavat kütusesegu. Lõpetage igasuguse etanooli sisaldava kütuse kasutamine,

kui see halvendab juhitavust. (mõnel mudelil)

Teised kütused

Kütused, mis on

- ränisisaldusega (Si),
- mangaanisisaldusega (Mn) (MMT),
- ferrotseenisisaldusega (Fe) kütus ja
- teised metallilisanditega kütused,

võivad kahjustada mootorit või põhjustada ummistumist, töötaktide vahelejätmist, halba kiirendamist, mootori seiskumist, katalüsaatori sulamist, liigset korrosiooni, kasutusaja lühenemist jne.

Samuti süttib rikke hoiatustuli (MIL).

MÄRKUS

Garantii ei kata vale kütuse tõttu kulunud või kahjustatud osade remonti ega vahetamist.

MTBE kasutamine

Kia soovitab vältida enam kui 15,0-mahuprotsendist (2,7-mahuprotsendise hapnikusisaldusega) MTBE-d (metüültert-butüüleetrit) sisaldavaid kütuseid.

Kütus, mi sisaldab üle 15,0 mahuprotsenti (2,7-mahuprotsendise hapnikusisaldusega) MTBE-d, võib vähendada sõiduki jõudlust ja põhjustada gaasimulle või rasket käivitumist.

ETTEVAATUST

Teie uue sõiduki piiratud garantii ei pruugi katta kütusesüsteemi kahjustumist ja mis tahes muid jõudlusprobleeme, mis on põhjustatud metanooli sisaldavate kütuste või üle 15,0 mahuprotsendi (2,7-mahuprotsendise hapnikusisaldusega) MTBE-d (metüültert-butüüleetrit) (mõnel mudelil)

Ärge kasutage metanooli

Teie autos ei tohi kasutada kütuseid, mis sisaldavad metanooli (puupiiritust). Sellist tüüpi kütus võib vähendada sõiduki suutlikkust ja kahjustada kütusesüsteemi osi, mootori kontrollsüsteemi ja heitgaaside kontrollsüsteemi.

Kütuselisandid

Kia soovitab kasutada kütust oktaaniarvuga (RON) vähemalt 95 või detonatsiooniindeksiga (AKI) vähemalt 91 (Euroopas) või oktaaniarvuga (RON) vähemalt 91 või detonatsiooniindeksiga (AKI) vähemalt 87 (väljaspool Euroopat).

Kliendid, kes ei kasuta hea kvaliteediga kütust või kütuselisandeid regulaarselt, ning kelle sõidukil on käivitusraskused või mootor ei tööta sujuvalt, peavad lisama pudeli kütuselisandit iga õlivahetuse järel. Kütuselisandeid leiate koos nende kasutusinfoga kvalifitseeritud töökojast. Kia soovitab pöörduda Kia volitatud esindaja/hoolduspartneri poole. Ärge segage neid teiste lisanditega.

Auto kasutamine välisriigis

Kui plaanite sõita oma autoga välismaale, kontrollige:

- millised nõuded kehtivad teises riigis auto registreerimisele ja kindlustusele.
- Veenduge, et saadaval oleks sobiv kütus.

Sõiduki käsitsemise juhised (mõnel mudelil)

Nagu teiste seda tüüpi sõidukite puhul, võib ka selle sõiduki vale käsitlemine lõppeda kontrolli kaotamise, õnnetuse või sõiduki ümberminekuga.

Konkreetsed konstruktsioonilised omadused (suurem kliirens, haarduvus jne) annavad sellele sõidukile võrreldes muud tüüpi sõidukitega kõrgema raskuskeskme. Teisisõnu ei ole need ette nähtud kiireks kurvide läbimiseks võrreldes tavaliste kaherattalise veoga sõidukitega. Vältige järske pöördeid ja muid äkilisi manöövreid. Kordame, et selle sõiduki vale käsitlemine võib lõppeda kontrolli kaotamise, õnnetuse või sõiduki ümberminekuga.

Lugege kindlasti jaotist "Ümberpaiskumine" leheküljel 5-55 .

Sõiduki muutmine

Seda sõidukit ei tohi ümber ehitada. Teie auto ehituse muutmine võib vähendada selle töövõimet, ohutust ja vastupidavust ning auto ei pruugi seejärel enam vastata riiklikele ohutust ja heitgaase puudutavatele normatiividele.

✻ MÄRKUS

Garantii ei pruugi katta mis tahes ümberehitusest tulenevaid kahjustusi või jõudlusprobleeme.

⚠ HOIATUS

Kui kasutate autos tootja poolt heaks kiitmata elektroonikaseadmeid, võib see põhjustada häireid auto töös, aku kiiremat tühjenemist, kahjustada elektrisüsteemi, mille tulemusel võib süttida tulekahju. Ohutuse huvides ei tohi kasutada mittelubatud elektroonikaseadmeid.

Sõiduki sissesõitmise protsess

Teie autot ei ole vaja spetsiaalselt sisse sõita. Järgides esimese 1 000 km jooksul -mõnda lihtsat ettevaatusabinõud, parandate -auto jõudlust, ökonoomsust ja vastupidavust.

- Ärge laske mootoril kõrgetel pööretel töötada.
- Sõidu ajal ärge laske mootori kiirusel (pöörlemissagedusel) tõusta üle 3 000 p/min.
- Ärge säilitage pikema aja jooksul ühte kiirust, ei kiiret ega aeglast. Mootori korralikuks sissesõitmiseks tuleb selle pöördeid muuta.
- Vältige järsku pidurdamist, väljaarvatud hädaolukordades, et pidurid saaksid korralikult kohale vajutuda.
- Ärge pukseerige esimese 2 000 km jooksul haagist.
- Kütusekulu ja mootori jõudlus võivad sõltuvalt sõiduki sissesõitmise protsessile erineda ning stabiliseeruvad pärast 6 000 km läbimist. Uued mootorid võivad sõiduki sissesõitmise protsessi ajal tarbida rohkem õli.

Põletuseoht auto peatamisel ja parkimisel

⚠ HOIATUS

- Ärge parkige ega peatuge süttivate materjalide nagu lehed, paber, õli, läheduses. Heitgaasisüsteemi läheduses võivad need materjalid olla tuleohtlikud.
- Tühikäiguga kõrgetel mootoripööretel töötava auto heitgaasid võivad läheduses oleva seina värvi muuta või selle süüdata. Ärge hoidke auto tagaosa seina lähedal.
- Ärge puudutage auto heitgaasi/katalüsaatori süsteeme mootori töötamisel ja kohe pärast seda. Võite end põletada kuna süsteem on eriti kuum.

Sõidukiandmete kogumine ja sündmusandmete salvestusseadmed

See sõiduk on varustatud sündmusandmete salvestusseadmega (EDR). EDRi peamine eesmärk on salvestada avariides või sellesarnastes olukordades andmeid, näiteks turvapadja avanemisel või teetakistusega kokkupõrkel, mis aitavad mõista, kuidas sõiduki süsteemid toimisid. EDR on mõeldud sõiduki dünaamika ja ohutussüsteemidega seotud andmete salvestamiseks lühikese aja jooksul, tavaliselt 30 sekundi või lühema aja vältel. Selle sõiduki EDR on ette nähtud järgmiste andmete salvestamiseks:

- kuidas sõiduki erinevad süsteemid toimisid;
- kas juhi ja kaasreisija turvavööd olid kinnitatud;
- kui tugevasti (kui üldse) vajutas juht gaasi- ja/või piduripedaali ning
- kui kiiresti sõiduk liikus.

Need andmed aitavad paremini mõista õnnetuste ja vigastuste tekkimise asjaolusid. Märkus. Teie sõiduk salvestab EDRi andmeid ainult siis, kui tekib tõsine avariiolukord; EDR ei salvesta andmeid tavalistes sõidutingimustes, samuti ei salvesta see isikuandmeid (nt nimi, sugu, vanus ja avarii asukoht). Siiski võivad teised pooled, näiteks õiguskaitseorganid, kombineerida EDRi andmeid selliste isikuandmetega, mida avarii uurimise käigus tavaliselt kogutakse.

EDRi salvestatud andmete lugemiseks on vaja eriseadmeid ja juurdepääsu sõidukile või EDRile. Lisaks sõiduki tootjale saavad teavet lugeda ka teised pooled, näiteks õiguskaitseorganid, kellel on erivarustus, kui neil on juurdepääs sõidukile või EDRile.

Maaletooja teave Ühendkuningriigis

Nimi: Kia UK Limited

Aadress: Walton Green, Walton-On-Thames, Surrey, KT12 1FJ, UK

Teie sõiduki põgus ülevaade 2

Kere ülevaade 2-2
Salongi ülevaade 2-8
Näidikupaneeli ülevaade 2-10
Mootoriruum 2-12

Teie sõiduki põgus ülevaade

Kere ülevaade

Eestvaade (v.a linnamaastur)

OCD011001

* Tegelik kuju võib joonistel näidatust erineda.

1. Kapott	4-38
2. Esituli	4-91,8-65
3. Velg ja rehv	8-41,9-8
4. Väline tahavaatepeegel	4-50
5. Katuseluuk	4-43
6. Esiklaasipuhasti harjad	4-97,8-36
7. Aknad	4-34
8. Eesmised ultraheliandurid	6-112
9. Päevatuli või eesmine udutuli	4-96,8-65

Eestvaade (linnamaastur)

OCD012005L

* Tegelik kuju võib joonistel näidatust erineda.

1. Kapott	4-38
2. Esituli	4-91,8-65
3. Velg ja rehv	8-41,9-9
4. Väline tahavaatepeegel	4-50
5. Katuseluuk	4-43
6. Esiklaasipuhasti harjad	4-97,8-36
7. Aknad	4-34
8. Eesmised ultraheliandurid	6-112
9. Esiudutuli	4-96,8-74

Tahavaatekaamera (5 ust)

* Tegelik kuju võib joonistel näidatust erineda.

1. Ukselukud	4-17
2. Kütusepaagi luuk	4-40
3. Kombineeritud tagatuli	8-67
4. Kõrgel paiknev pidurituli	8-67
5. Tagaluuk	4-22
6. Antenn	4-146
7. Ümbritseva vaate tagumine kaamera	6-96
8. Tagumised ultraheliandurid	6-109,6-112

Tahavaatekaamera (mahtuniversaal)

* Tegelik kuju võib joonistel näidatust erineda.

1. Ukselukud	4-17
2. Kütusepaagi luuk	4-40
3. Kombineeritud tagatuli	8-67
4. Kõrgel paiknev pidurituli	8-67
5. Tagaluuk	4-22
6. Antenn	4-146
7. Ümbritseva vaate tagumine kaamera	6-96
8. Tagumised ultraheliandurid	6-109,6-112
9. Tagurdamistuli	8-67

Tahavaade (luukpära)

OCD011007

* Tegelik kuju võib joonistel näidatust erineda.

1. Ukselukud	4-17
2. Kütusepaagi luuk	4-40
3. Kombineeritud tagatuli	8-67
4. Kõrgel paiknev pidurituli	8-67
5. Tagaluuk	4-22
6. Antenn	4-146
7. Ümbritseva vaate tagumine kaamera	6-96
8. Tagumised ultraheliandurid	6-109,6-112

Tahavaade (linnamaastur)

OCD012008L

* Tegelik kuju võib joonistel näidatust erineda.

1. Ukselukud	4-17
2. Kütusepaagi luuk	4-40
3. Kombineeritud tagatuli	8-69
4. Kõrgel paiknev pidurituli	8-69
5. Tagaluuk	4-22
6. Antenn	4-146
7. Ümbritseva vaate tagumine kaamera	6-96
8. Tagumised ultraheliandurid	6-109,6-112
9. Tagumine udutuli	4-96,8-69
10.Tagurdamistuli	8-69

Salongi ülevaade

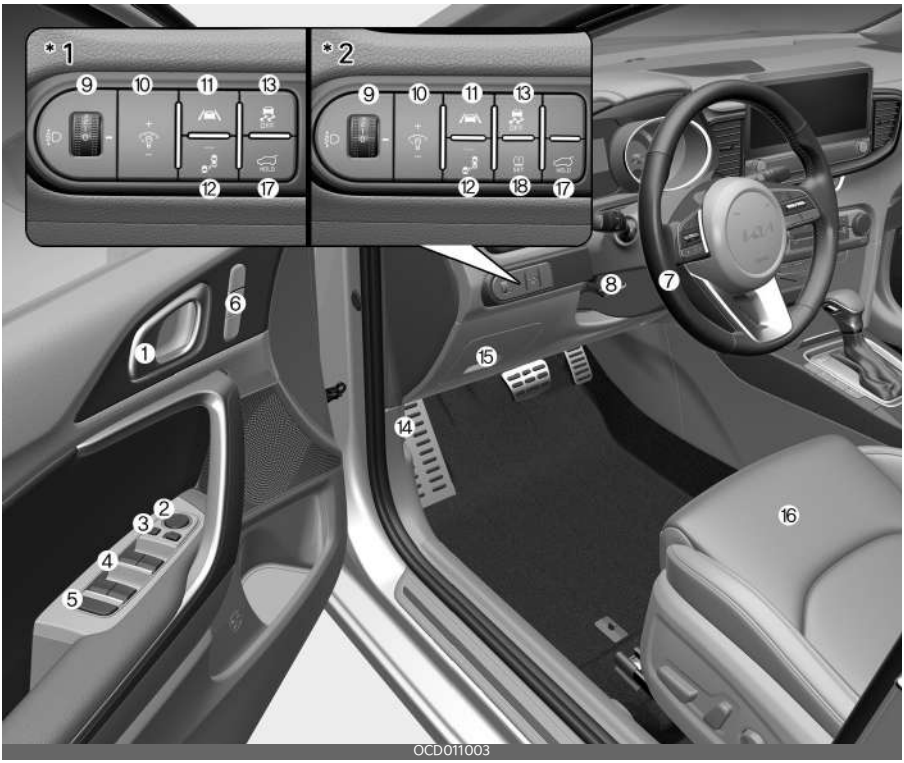

*1: Tüüp A *2 : Tüüp B

* Tegelik kuju võib joonistel näidatust erineda.

1. Ukse sisemine käepide 4-18
2. Küljepeegli juhtimine 4-51
3. Küljepeeglite kokkuklappimine 4-51
4. Elektrilise aknatõstuki lüliti 4-34
5. Elektriliste akende lukustusnupp 4-36
6. Juhi istmeasendi mälu süsteemi lüliti 3-7
7. Rool 4-47
8. Rooli reguleerimishoob 4-47
9. Esitulede kõrguse regulaator 4-97
10. Näidikuploki valgustuse juhtimine 4-54
11. Sõidureas püsimise abisüsteemi lüliti 6-30
12. Pimenurga hoiatussüsteemi nupp 6-36

13.ESC Sees/väljas lüliti 5-46
14.Kapoti avamishoob 4-38
15.Sisemine kaitsmepaneel 8-51
16.Iste 3-2
17.Elektrilise tagaluugi avamise/sulgemise nupp 4-25
18.Nupp TPMS SET 7-12

Näidikupaneeli ülevaade

* Tegelik kuju võib joonistel näidatust erineda.

1. Näidikuplokk 4-53
2. Signaal 4-49
3. Juhi esiturvapadi 3-42
4. Tulede lüliti/suunatuled 4-91
5. Klaasipuhasti/pesur 4-97
6. Süütelüliti 5-6,5-8
7. Juhiabisüsteemi nupp 6-67
8. Infomeelelahutuse süsteemi ekraan
   (Vt dokumenti „Sõiduki infomeelelahutuse süsteemi kiirjuhend“.)
9. Uste keskkukustuslüliti 4-19
10. Ohutuled 7-3
11. Kliimaseadme süsteem 4-106,4-112
12. Istmetuulutus 4-135

13.Istmesoojendus 4-133
14.Roolisoojendi lüliti 4-48
15.Käigukang 5-18,5-21,5-27
16.Sõidurežiimi nupp 5-52
17.ISG süsteemi väljalülitamise lüliti 5-13
18.Parkimisohutuse nupp 6-109,6-112
19.Parkimise/vaate nupp 6-96
20.Elektroonilise seisupiduri (EPB) lüliti 5-39
21.Automaatse paigalhoidmise (AUTO HOLD) juhtlüliti 5-43
22.Keskkonsooli hoiulaegas 4-127
23.Kindalaegas 4-104
24.Kaassõitja esiturvapadi 3-42
25.USB-laadija 4-136
26.Nutitelefoni juhtmevaba laadimissüsteem 4-137
27.Pistikupesa 4-135
28.USB-pesa 4-147
29.Helisüsteemi lülitid roolil
(Vt dokumenti „Sõiduki infomeelelahutuse süsteemi kiirjuhend“.)

Mootoriruum

Smartstream G1.0 T-GDi

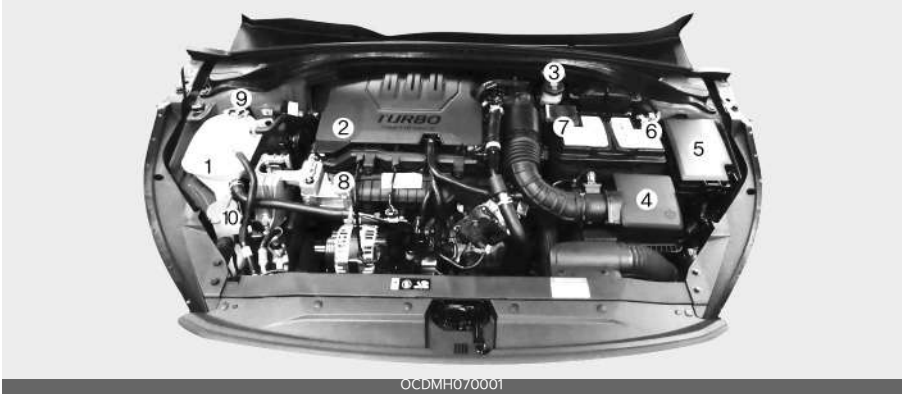

OCDMH070001

Smartstream G1.0 T-GDi MHEV

OCD070001

* Tegelik mootorikate võib joonisel näidatust erineda.

1. Mootori jahutusvedeliku paak 8-28
2. Mootoriõli täiteava kork 8-24
3. Piduri-/sidurivedeliku mahuti 8-31
4. Õhufilter 8-34
5. Kaitsmekarp 8-49
6. Aku miinusklemm 8-38
7. Aku plussklemm 8-38
8. Mootoriõli mõõtevarras 8-24
9. Radiaatorikork 8-28
10. klaasipesuvedeliku paak 8-32

Smartstream G1.5 T-GDi

OCD071002L

Smartstream G1.5 T-GDi MHEV

OCD071003L

* Tegelik mootorikate võib joonisel näidatust erineda.

1. Mootori jahutusvedeliku paak 8-28
2. Mootoriõli täiteava kork 8-24
3. Piduri-/sidurivedeliku mahuti 8-31
4. Õhufilter 8-34
5. Kaitsmekarp 8-49
6. Aku miinusklemm 8-38
7. Aku plussklemm 8-38
8. Mootoriõli mõõtevarras 8-24
9. Radiaatorikork 8-28
10. klaasipesuvedeliku paak 8-32

(Bensiinimootor) 1.6 MPI

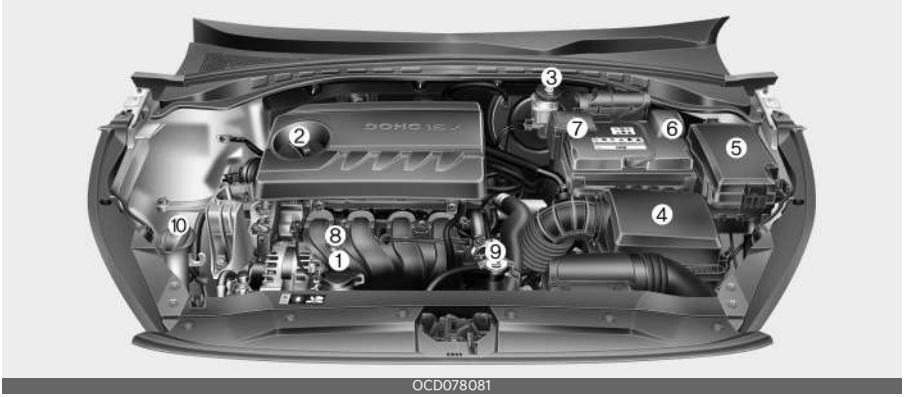

OCD078081

* Tegelik mootorikate võib joonisel näidatust erineda.

1. Mootori jahutusvedeliku paak	8-23
2. Mootoriõli täiteava kork	8-21
3. Piduri-/sidurivedeliku mahuti	8-31
4. Õhufilter	8-34
5. Kaitsmekarp	8-49
6. Aku miinusklemm	8-38
7. Aku plussklemm	8-38
8. Mootoriõli mõõtevarras	8-21
9. Radiaatorikork	8-28
10.klaasipesuvedeliku paak	8-32

Teie sõiduki turvaomadused 3

Istmed **3-2**
- Esiistme reguleerimine - käsitsi 3-5
- Esiistme reguleerimine - elektrooniline 3-6
- Juhiistme asendimälu (elektrilise istme puhul) 3-7
- Peatugi - esiiste 3-9
- Seljatoe tasku 3-12
- Tagaistme reguleerimine 3-12

Turvavööd **3-17**
- Turvavööde süsteem 3-17
- Eelpingutiga turvavöö 3-22
- Turvavööde ettevaatusabinõud 3-25
- Turvavööde hooldus 3-26

lapse turvasüsteem (CRS) **3-27**
- Meie soovitus: lapsed peaksid alati istuma tagaistmel 3-27
- Lapse turvaseadme (CRS) valimine 3-28
- Lapse turvasüsteemi (CSR) paigaldamine 3-29
- ISOFIX-kinnitussüsteem (laste kinnitamine ISOFIX-kinnituste ja ülemise kinnitusrihmaga) 3-30

Turvapadi - täiendav turvasüsteem **3-36**
- Turvapadja süsteemi toimimine 3-37
- Turvapatjade hoiatustuled 3-39
- Täiendava turvavarustuse osad ja funktsioonid 3-40
- Juhi ja kaasreisija eesmised turvapadjad 3-42
- Külgmine turvapadi 3-46
- Turvakardin 3-48
- Lisakaitsesüsteemi hooldus 3-55
- Täiendavad ohutusabinõud 3-56
- Turvapadja hoiatussilt 3-57

Teie sõiduki turvaomadused

Istmed

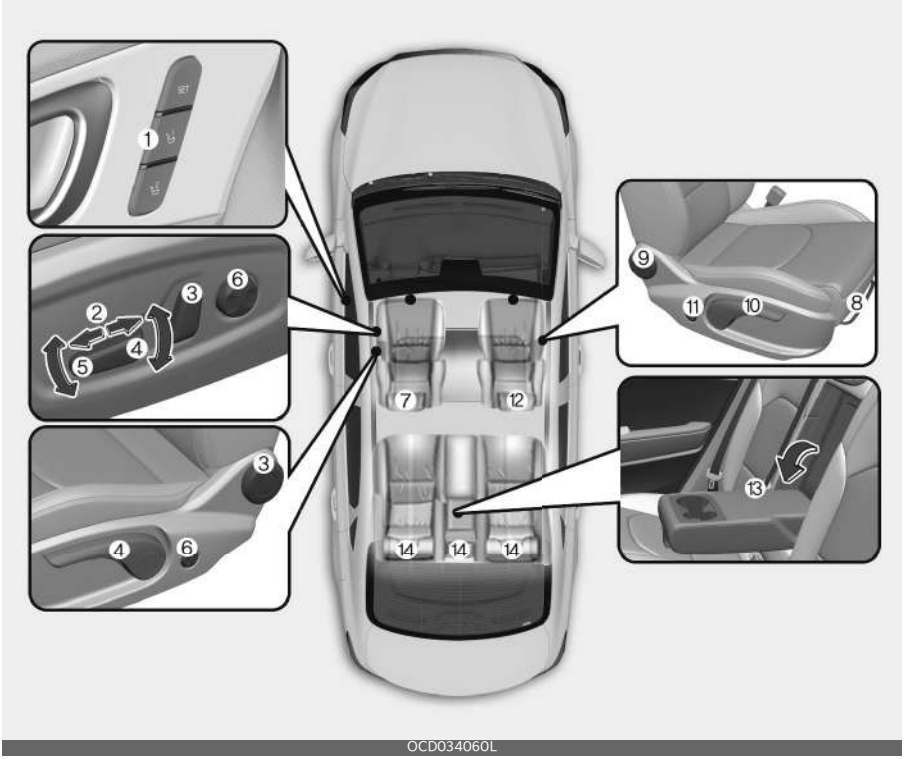

* Teie auto istmed võib joonisel näidatust erineda.

Juhiiste

1 Juhi istmeasendi mälu süsteem*

2 Ette- ja tahapoole

3 Istme seljatoe kaldenurga reguleerimine

4 Istmepadja kõrguse reguleerimine

5 Istmepadja kalle

6 Juhiistme nimmetoe reguleerimine*

7 Peatugi

Eesmise kaasreisija iste

8 Ette- ja tahapoole

9 Istme seljatoe kaldenurga reguleerimine

10 Istmepadja kõrguse reguleerimine

11 Juhiistme nimmetoe reguleerimine*

12 Peatugi

Tagaiste

13 Käetugi*

14 Peatugi

* : kui on varustuses

⚠ HOIATUS

Lahtised esemed

Lahtised esemed juhi jalaruumis võivad segada pedaalide kasutamist, tekitades õnnetuse põhjustamise võimaluse. Ärge asetage midagi esiistmete alla.

⚠ HOIATUS

Seljatoe püstine asend

Seljatoe tagasi püstisesse asendisse tõstmisel hoidke sellest kinni ja tõstke seda ettevaatlikult ning veenduge, et istme ümber ei oleks teisi sõitjaid. Kui seljatuge tõstetakse püsti sellest kinni hoidmata ja seda juhtimata, võib seljatugi ette hüpata, tekitades sellega pihta saanud inimesele vigastusi.

⚠ HOIATUS

Juhi vastutus sõitjate ees

Sõidukiga sõitmine allalastud seljatoega võib õnnetuse korral tekitada tõsiseid või surmavaid vigastusi. Kui seljatugi on õnnetuse hetkel taha kallutatud, võivad sõitja puusad turvavöö süleosa alt läbi libiseda ning turvavöö võib tugevalt kõhtu soonida. Tulemuseks võivad olla tõsised või surmavad sisemised vigastused. Juht peab soovitama reisijatel hoida seljatuge sõiduki liikumisel püstises asendis.

⚠ HOIATUS

Ärge kasutage istmepatja, mis vähendab hõõrdumist istme ja kaassõitja vahel. Kaassõitja puusad võivad õnnetuse või äkkpidurdamise korral turvavöö süleosa alla libiseda. Tulemuseks võivad olla tõsised või surmavad sisemised vigastused, kuna turvavöö ei saa normaalselt toimida.

⚠ HOIATUS

Juhiiste

- Ärge püüdke kunagi istet reguleerida liikuvas sõidukis. See võib põhjustada juhitavuse kadumise ning õnnetuse, põhjustades surma, tõsiseid vigastusi või varalist kahju.
- Ärge laske millelgi segada seljatoe normaalset asendit. Esemete ladustamine seljatoe vastu või mis tahes muul viisil seljatoe nõuetekohase lukustamise segamine võib äkkpidurdusel või kokkupõrkel tekitada tõsiseid või surmavaid vigastusi.
- Sõitke alati seljatoega püstises asendis ja nii, et turvavöö süleosa oleks liibuvalt ja madalalt üle puusade. See on parim asend teie kaitsmiseks õnnetuse korral.
- Vältimaks tarbetuid ja võib-olla ka tõsiseid õnnetusi turvapatjadega, istuge alati roolist võimalikult kaugel, sõiduki üle mugavalt kontrolli säilitades. Soovitame, et teie rind oleks roolist vähemalt 250 mm (10 tolli) kaugusel.

⚠ HOIATUS

Tagumised seljatoed

- Tagumised seljatoed peavad olema turvaliselt lukustatud. Vastasel juhul võivad reisijad või esemed äkkpidurdamise või kokkupõrke korral ettepoole paiskuda, põhjustades tõsiseid vigastusi või surma.
- Pagas ja muu kaup tuleb ladustada lapiti pakiruumi. Kui esemed on suured, rasked või tuleb asetada teineteise otsa, tuleb need kinnitada.

Pagasit ei tohi mingil juhul kuhjata kõrgemaks kui seljatoed. Nende hoiatuste eiramine võib äkkpidurdamisel, kokkupõrkel või ümberpaiskumisel põhjustada tõsiseid vigastusi või surma.
- Ükski reisija ei tohi liikuvas sõidukis sõita pakiruumis ega istuda või lamada kokkulapitud seljatugedel. Kõik reisijad peavad sõidu ajal olema nõuetekohaselt istmetel ja turvavööga kinnitatud.
- Veenduge seljatoe püstisesse asendisse tagasitoomisel, et see on turvaliselt lukustunud, seda edasi ja tagasi lükates.
- Põletusvõimaluste vältimiseks ärge eemaldage vaipa pagasi piirkonnast. Selle põranda all olevad heitekontrolliseadmed põhjustavaid kõrgeid temperatuure.

⚠ HOIATUS

Kontrollige alati pärast istme reguleerimist, et see on turvaliselt kohale lukustunud, püüdes liigutada istet edasi ja tagasi lukustushoova kasutamata. Järsk või ootamatu juhiistme liikumine võib põhjustada sõiduki üle kontrolli kaotamise ja õnnetuse.

⚠ HOIATUS

- Olge väga ettevaatlik, et käed ega muud esemed ei jääks istme liigutamisel selle mehhanismidesse.
- Ärge asetage põrandale ega istmele välgumihklit. Istme reguleerimisel võib gaas välgumihklist väljuda ja põhjustada tulekahju.
- Kui tagaistmetel on sõitjad, olge esiistmete reguleerimisel ettevaatlik.
- Olge istme taha või vahele ja keskkonsooli kinnijäänud väikeste esemete eemaldamisel eriti ettevaatlik. Võite end istme mehhanismi teravate servadega vigastada.

Nahkistmed

- Meie autode istmed on kaetud kunst- ja ehtsa naha kombinatsiooniga. Ehtne nahk on valmistatud loomade pealmisest nahakihist, mis on läbinud spetsiaalse töötluse, et muuta see kasutuskõlblikuks. Kuna tegemist on loodusliku materjaliga, on iga osa paksus ja tihedus erinevad. Samuti võivad olenevalt temperatuurist ja niiskusest tekkida kortsud.
- Iste on valmistatud venivast riidest, et istumine oleks eriti mugav.
- Kehaga kokkupuutuvad osad on kumerad ning istujat külgedelt toetav piirkond sõidumugavuse ja stabiilsuse tagamiseks kõrgem.
- Kortsud tekivad kasutamisel loomulikult. See ei ole toote viga.

⚠ ETTEVAATUST

- Loomulikust kasutamisest tekkivad kortsud või hõõrumised ei ole garantiiga kaetud.
- Metallpannaldega rihmad, tõmblukud ja tagataskus hoitavad võtmed võivad istmekatteid kahjustada.
- Ärge tehke istmekatteid mingil juhul märjaks. See võib muuta naha välimust ja struktuuri.
- Tumedat värvi teksad või muud rõivad võivad värvi anda ja istmekatted ära määrida.

Esiistme reguleerimine - käsitsi (mõnel mudelil)

Ette- ja tahapoole

OCDW039002

Istme ette- või tahapoole liigutamine.

1. Tõmmake istme libisemise reguleerimise hoob üles ja hoidke seda.
2. Lükake iste sobivasse asendisse.
3. Vabastage hoob ja veenduge, et iste on asendisse lukustunud.

Reguleerige istet enne sõitmist ja veenduge, et iste on turvaliselt lukustunud, püüdes seda hooba kasutamata edasi ja tagasi liigutada. Kui iste liigub, ei ole see korralikult lukustunud.

Istme seljatoe kaldenurga reguleerimine

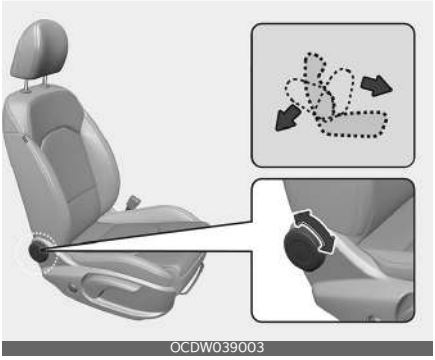
OCDW039003

Keerake seljatoe kalde reguleerimiseks lülitit ette- või tahapoole.

Istmepadja kõrguse reguleerimine (mõnel mudelil)

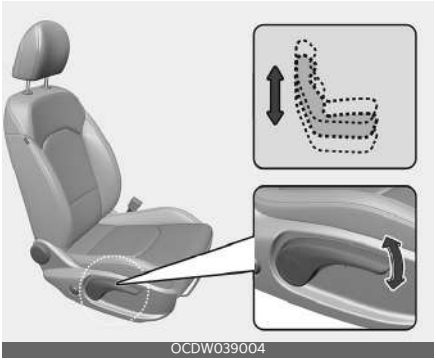
OCDW039004

Istmepadja kõrguse muutmiseks lükake hooba istme välisküljel üles või alla.

- Istmepadja langetamiseks vajutage hooba korduvalt allapoole.
- Istmepadja kergitamiseks tõmmake hooba korduvalt ülespoole.

Nimmetoe reguleerimine (mõnel mudelil)

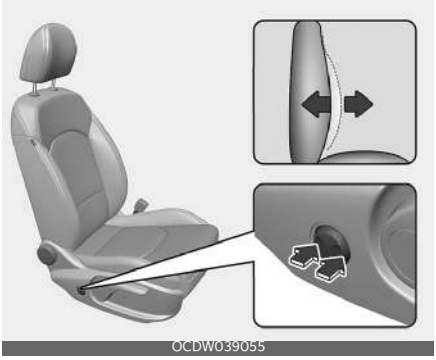
OCDW039055

Seljatoe nõgusust saate muuta istme küljel asuva nupuga.

1. Vajutage lüliti esi- või tagaosa, et muuta seljatuge kumeramaks või nõgusamaks.

2. Vabastage lüliti, kui soovitud asend on saavutatud.

Esiistme reguleerimine - elektrooniline (mõnel mudelil)

Esiistet saab reguleerida istmepadja välimisel küljel olevate juhtlülititega. Seadke juhiiste enne sõidu alustamist õigesse asendisse, et rool, pedaalid ja muud juhtimisseadmed oleksid mugavas kauguses.

⚠ HOIATUS

Elektrilist istet saab liigutada väljalülitatud mootoriga.

Seega ei tohiks lapsi kunagi järelvalveta sõidukisse jätta.

⚠ ETTEVAATUST

- Elektrilist istet juhib elektrimootor. Lõpetage käitamine, kui reguleerimine on valmis. Liigne käitamine võib elektriseadmeid kahjustada.
- Töötamise ajal tarbib elektriline iste suurel hulgal elektrienergiat. Tarbetu laadimissüsteemi tühjendamise vältimiseks ärge reguleerige elektrilist istet väljalülitatud mootoriga kauem kui vaja.
- Ärge käitage samaaegselt kahte või enamat elektrilise istme juhtlülitit. See võib põhjustada elektrilise istme mootori või elektriseadmete rikkeid.

Ette- ja tahapoole (mõnel mudelil)

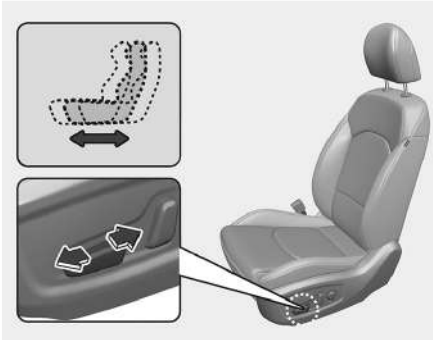

OCDW039005

Vajutage juhtlülitit edasi või tagasi, et liigutada iste soovitud asendisse. Soovitud asendi saavutamisel vabastage lüliti.

Istme seljatoe kaldenurga reguleerimine

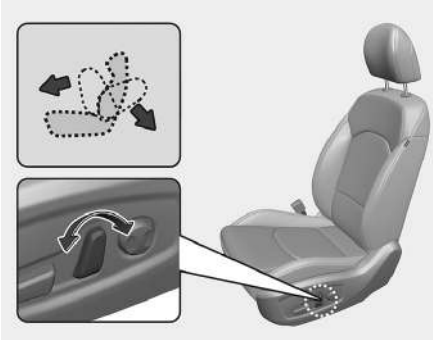

OCDW039006

- Vajutage juhtlülitit edasi või tagasi, et liigutada seljatugi soovitud nurga alla.
- Soovitud asendi saavutamisel vabastage lüliti.

Istme kõrgus

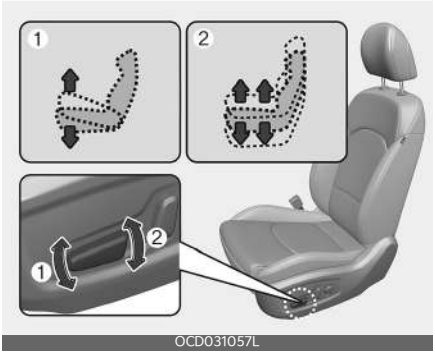

OCD031057L

- Tõmmake juhtlüliti esimest osa (1) üles või lükake alla, et istmepadja esiosa tõsta või langetada. Istmepadja kõrguse muutmiseks tõmmake lüliti tagaosa (2) ülespoole või vajutage allapoole.
- Soovitud asendi saavutamisel vabastage lüliti.

Nimmetoe reguleerimine (mõnel mudelil)

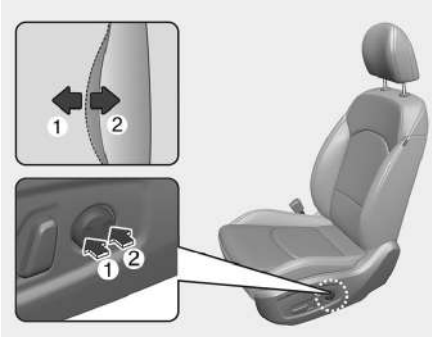

OCDW039008

Seljatoe nõgusust saate muuta istme küljel asuva nupuga.

1. Toe suurendamiseks vajutage lüliti esiosa (1) ja toe vähendamiseks lüliti tagaosa (2).
2. Vabastage lüliti, kui soovitud asend on saavutatud.

Juhiistme asendimälu (elektrilise istme puhul) (mõnel mudelil)

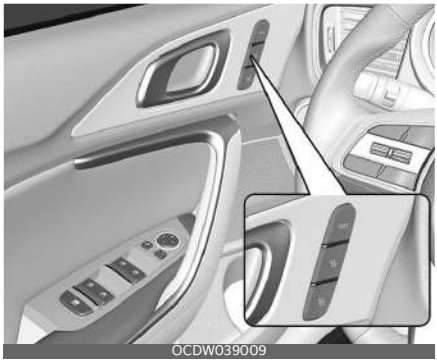
OCDW039009

Asendimälu võimaldab juhiistme asendit hiljem lülitiga valida. Soovitud asendi süsteemi mällu salvestamisel saavad erinevad juhid sõltuvalt sõitmiseelistustest juhiistet reguleerida. Kui aku on lahti ühendatud, kustub asendimälu ja sõiduasend tuleb süsteemis taastada.

⚠ HOIATUS

Ärge püüdke kunagi käitada juhiistme asendimälu liikuvas sõidukis.

See võib põhjustada juhitavuse kadumise ning õnnetuse, põhjustades surma, tõsiseid vigastusi või varalist kahju.

Asendi mällu talletamine ja talletatud asendi hilisem valimine

Asendi mällu talletamine

1. Valige käik P või N (topeltsiduriga käigukasti / automaatkäigukasti puhul) või neutraalasend (manuaalkäigukasti / nutika manuaalkäigukasti (iMT) puhul), kui lüliti ENGINE START/STOP (mootori start/stopp) või SÜÜTELÜLITI on asendis ON (sees).
2. Reguleerige juhiiste sobivasse asendisse.

3. Vajutage juhtpaneelil nuppu SET. Kostab ühekordne helisignaal.
4. Vajutage ühte mälunuppudest (1 või 2) 4 sekundi jooksul pärast SET-nupu vajutamist. Kui mälu on edukalt talletatud, kostab kahekordne helisignaal.

Talletatud asendi hilisem valimine

1. Valige käik P või N (topeltsiduriga käigukasti / automaatkäigukasti puhul) või neutraalasend (manuaalkäigukasti / nutika manuaalkäigukasti (iMT) puhul), kui lüliti ENGINE START/STOP (mootori start/stopp) või SÜÜTELÜLITI on asendis ON (sees).
2. Asendi mälust toomiseks vajutage soovitud mälunuppu (1 või 2). Kostab ühekordne helisignaal ning iste liigub talletatud asendisse.

Kui reguleerite istet talletatud asendi valimise ajal, siis asendi valimine lakkab ning iste hakkab liikuma vastavalt regulaatori liigutamisele.

⚠ HOIATUS

Olge sõidukis istudes asendimälu valimisel ettevaatlik. Vajutage kohe istme reguleerimislülitit, kui iste liigub ükskõik millises suunas liiga kaugele.

Juhi istmeasendi mälu süsteemi lähtestamine

Kui süsteem ei tööta nõuetekohaselt, lähtestage juhi istmeasendi mälu süsteem järgmiselt.

Lähtestamise meetod

1. (manuaalkäigukasti / nutika manuaalkäigukasti (iMT) puhul) Seisake sõiduk täielikult, süüde sisse lülitatud ja avage juhipoolne uks.

   (topeltsiduriga käigukasti ja automaatkäigukasti puhul) Seisake sõiduk täielikult, süüde sisse lülitatud ja käigukang asendis P (parkimine). Seejärel avage juhipoolne uks.
2. Tõmmake iste edasi ja tagasi reguleerimise juhtlülitite ning seljatoe juhtlülitite abil täielikult ette ja seljatugi täielikult sirgeks.
3. Vajutage kaheks sekundiks korraga nuppu [SET] ja edasiliikumise juhtlülitit.

Lähtestamise protsess

1. Kõlab helisignaal ja algab lähtestamise protsess.
2. Juhiiste ja selle seljatugi liiguvad automaatselt tagasi. Helisignaal kostab kogu liigutamise aja.
3. Iste ja seljatugi liiguvad keskele ning kõlab helisignaal ja lähtestamine on lõpetatud.

Järgmistel juhtudel aga lähtestamise ja protsess ja helisignaal peatuvad.

- Juhi istmeasendi mälu lüliti vajutamisel
- Juhiistme juhtlülitite vajutamisel
- Kui käigukang liigutati asendist [P] teise asendisse (topeltsiduriga käigukasti / automaatkäigukasti puhul)
- Sõiduki käitamisel kiirusel 3 km/h või kiiremini
- Juhipoolse ukse sulgemisel

⚠ HOIATUS

- Taaskäivitage lähtestamine, kui helisignaal või lähtestamine seiskuvad lähtestamistoimingu ajal.
- Veenduge enne juhi istmeasendi mälu süsteemi lähtestamist, et midagi ei blokeeri juhiistme ümbrust.
- Reguleerige pärast lähtestamist iste vastavalt juhi eelistustele ja jätke sõiduasend meelde.

Lihtsa ligipääsu funktsioon (mõnel mudelil)

Juhiiste liigub järgmistel juhtudel automaatselt:

- Ilma võtmeta lukustus- ja käivitussüsteemita autod
  - Kui võtate võtme süütelukust ja avate juhiukse, liigub iste tahapoole.
  - Kui sisestate võtme süütelukku, liigub iste ettepoole.
- Elektroonilise võtmega mudelid
  - Kui ENGINE START/STOP (mootori start/stopp) lüliti muudetakse asendisse OFF ja avatakse juhiuks, liigub iste tahapoole.
  - Kui ENGINE START/STOP (mootori start/stopp) lüliti muudetakse asendisse ACC või START, liigub iste ettepoole.

Saate selle funktsiooni aktiveerida ja inaktiveerida.

Lisateavet vt "Kasutajaseadete režiim (mõnel mudelil)" leheküljel 4-66 .

✻ MÄRKUS

Kui juhiistme ja tagumise istme vahel ei ole piisavalt ruumi või kui kaassõitja istub otse juhiistme taga, ei saa juhiistet tahapoole liigutada.

Peatugi - esiiste

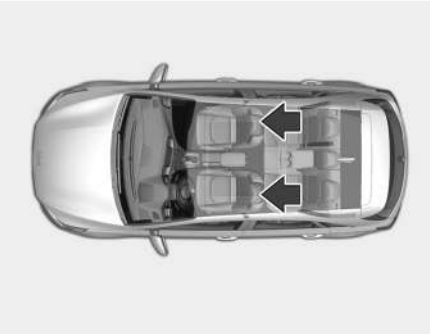

OCD031061L

Juhi ja eesmise kaassõitja istmed on sõitjate ohutuseks ja mugavuseks varustatud peatoega.

Lisaks sellele, et peatugi on juhile ja eesmisele kaassõitjale mugav, aitab see kaitsta pead ja kaela kokkupõrke korral.

⚠ HOIATUS

- Õnnetuse korral maksimaalse tõhususe tagamiseks tuleb peatugi reguleerida nii, et peatoe keskosa oleks sõitja pea raskuskesemega ühel kõrgusel.

  Üldiselt on enamiku inimeste pea raskuskese silmade ülaosa kõrgusel. Reguleerige peatugi ka võimalikult pea lähedale. Seetõttu ei ole soovituslik kasutada sellist patja, mis hoiab pea seljatoest eemal.
- Ärge kasutage sõidukit eemaldatud või ümber pööratud peatugedega, kuna see võib õnnetuse korral sõitjatele raskeid vigastusi tekitada. Peatoed võivad pakkuda kaitset kaelavigastuste eest, kui need on nõuetekohaselt reguleeritud.
- Ärge reguleerige juhiistme peatoe asendit liikuvas sõidukis.

⚠ ETTEVAATUST

Kui tagaistmetel ei ole sõitjad, seadke peatugi kõige madalamasse asendisse. Tagaistme peatugi võib tahavaadet segada.

Kõrguse reguleerimine üles ja alla

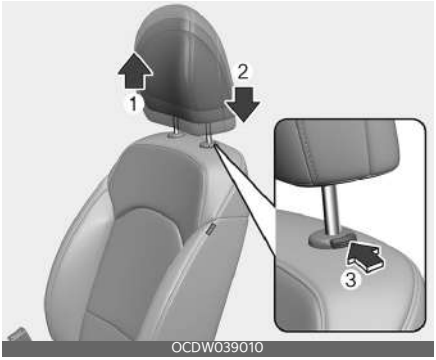

- Peatoe tõstmiseks tõmmake see üles soovitud asendisse (1).
- Peatoe langetamiseks (2) vajutage ja hoidke vabastusnuppu (3) peatoe jalal ja langetage peatugi soovitud asendisse.

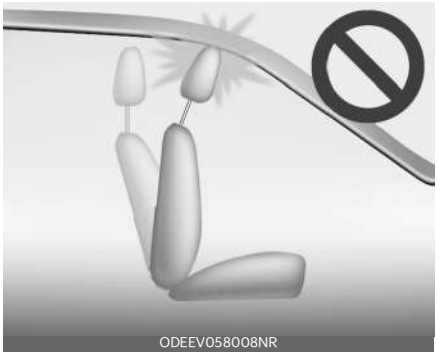

⚠ ETTEVAATUST

Kui esiistme istmepadi ja peatugi on reguleeritud ülemisse asendisse ning kallutate siis esiistme seljatuge ettepoole, võib peatugi vastu päikesesirmi või muid autoosi puutuda.

Eemaldamine ja paigaldamine

Tüüp A

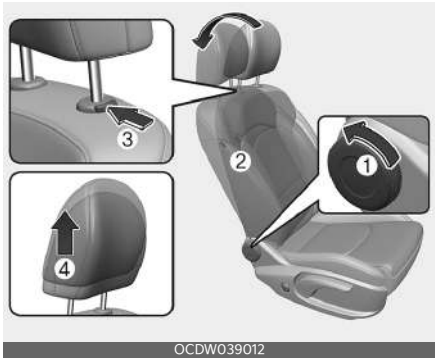

Tüüp B

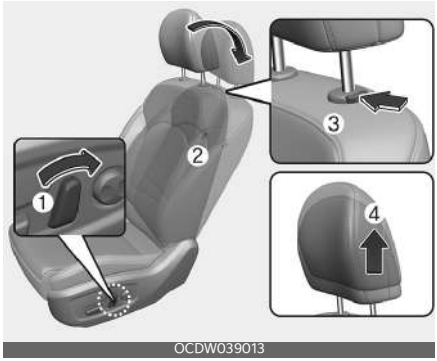

Peatoe eemaldamine.

1. Kallutage seljatugi (2) kallutushoova või -lülitiga (1) taha.
2. Tõstke peatugi nii kõrgele kui võimalik.

3. Vajutage peatoe vabastusnuppu (3), samal ajal, kui peatuge üles tõmbate (4).

⚠ HOIATUS

Istmele istudes või istet lükates või tõmmates võib peatoe jala küljes oleva nupu ja seljatoe vahele pilu tekkida. Ärge jätke sõrme vms nupu ja seljatoe vahele.

Tüüp A

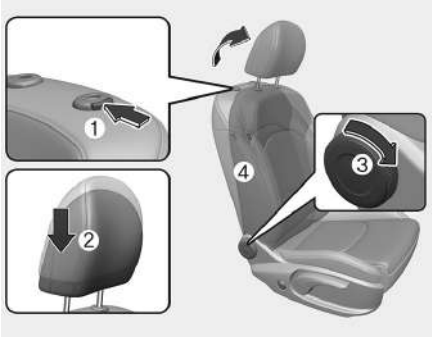

OCDW039015

Tüüp B

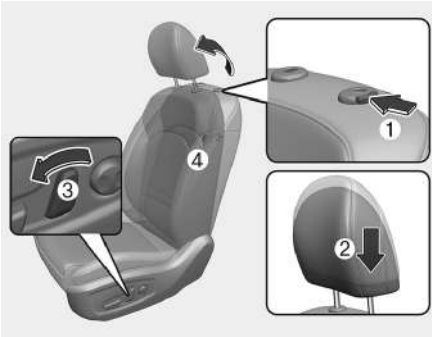

OCDW039014

Peatoe tagasi paigaldamine.

1. Asetage peatoe jalad (2) aukudesse, vajutades samal ajal vabastusnuppu (1).
2. Kallutage seljatugi (4) kallutushoova või -lülitiga (3) taha.
3. Reguleerige peatugi sobivale kõrgusele.

⚠ HOIATUS

Istmele istudes või istet lükates või tõmmates võib peatoe jala küljes oleva nupu ja seljatoe vahele pilu tekkida. Ärge jätke sõrme vms nupu ja seljatoe vahele.

Edasi ja tagasi reguleerimine (esiistme puhul)

OCDW039011

Peatuge saab reguleerida 4 erinevasse asendisse, tõmmates peatuge ettepoole kuni soovitud asendini.

- Et reguleerida peatugi kõige kaugemasse tagumisse asendisse, tõmmake see täielikult ette ja seejärel vabastage. Reguleerige peatuge nii, et see toetaks täielikult pead ja kaela.

⚠ HOIATUS

Istmele istudes või istet lükates või tõmmates võib peatoe jala küljes oleva nupu ja seljatoe vahele pilu tekkida. Ärge jätke sõrme vms nupu ja seljatoe vahele.

Seljatoe tasku (mõnel mudelil)

OCDW039016

Seljatoe taskud asuvad eesmise kaassõitja ja juhi istmete seljatugedel.

⚠ HOIATUS

Seljatoe taskud

Ärge lükake seljatoe taskutesse raskeid ega teravaid esemeid. Õnnetuse korral võivad need taskust lahti tulla ja sõitjaid vigastada.

Tagaistme reguleerimine

Peatugi

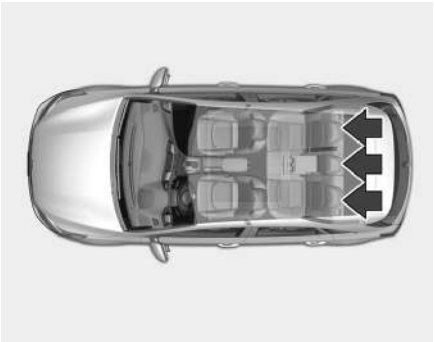
OCDW039066

Tagaistme istekohtadel on reisijate turvalisuse ja mugavuse tagamiseks peatoed.

Lisaks sellele, et peatugi on kaassõitjatele mugav, aitab see kaitsta pead ja kaela kokkupõrke korral.

⚠ HOIATUS

- Õnnetuse korral maksimaalse tõhususe tagamiseks tuleb peatugi reguleerida nii, et peatoe keskosa oleks sõitja pea raskuskesemega ühel kõrgusel. Üldiselt on enamiku inimeste pea raskuskese silmade ülaosa kõrgusel. Reguleerige peatugi ka võimalikult pea lähedale. Seetõttu ei ole soovituslik kasutada sellist patja, mis hoiab pea seljatoest eemal.
- Ärge kasutage eemaldatud või ümber pööratud peatugedega sõidukit. Õnnetuse korral võib sõitja saada raskeid vigastusi. Peatoed võivad pakkuda kaitset raskete kaelavigastuste eest, kui need on nõuetekohaselt reguleeritud.

Kõrguse reguleerimine üles ja alla

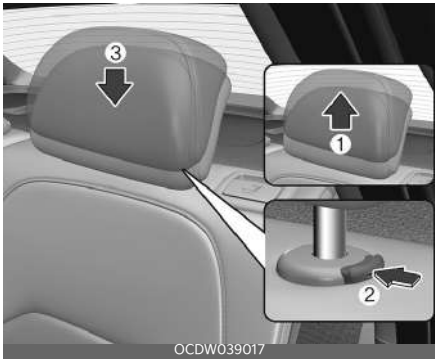

OCDW039017

Peatoe tõstmine.

- tõmmake seda ülespoole, soovitud asendisse (1). Peatoe langetamiseks vajutage ja hoidke vabastusnuppu (2) peatoe jalal ja langetage peatugi soovitud asendisse (3).

Eemaldamine ja paigaldamine

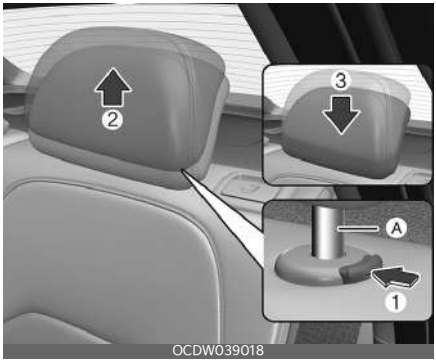

- Peatoe eemaldamiseks tõmmake see täielikult üles, vajutage lüliti (1) sisse ning tõmmake peatugi seljatoest välja (2).
- Peatoe paigaldamiseks sisestage selle jalad (A) seljatoe avadesse, vajutades samal ajal vabastusnuppu (1). Seejärel reguleerige (3) see sobivale kõrgusele.

⚠ HOIATUS

Veenduge sõitjate nõuetekohaseks kaitsmiseks, et peatugi klõpsab pärast reguleerimist oma kohale.

Käetugi (mõnel mudelil)

Käetoe kasutamiseks

- tõmmake see seljatoest välja.

Tagaistme kokkuklappimine (mõnel mudelil)

Tagaistme seljatugesid saab pikkade esemete vedamiseks või pagasiruumi suurendamiseks alla lasta.

⚠ HOIATUS

Seljatugede kokkupanemise eesmärk on võimaldada vedada pikki esemeid, mis ei mahuks muidu autosse.

Ärge kunagi lubage kellelgi allalastud seljatoel reisida, sest nii pole võimalik õiges asendis istuda ega turvavööd kasutada. See võib õnnetuses või järsul pidurdusel üliraskeid vigastusi tekitada. Allalastud seljatoel veetavad esemed ei tohi olla kõrgemal esiistmete ülaosast. Muidu võib pagas järsul pidurdamisel ettepoole paiskuda ning esiistmetel istujaid ja sõidukit vigastada.

Tagaistmete seljatoed saab pakiruumi suurendamiseks ja ligipääsemiseks ettepoole klappida.

- Seljatoe tagasi seadmiseks tõstke seda ja lükake tugevalt, kuni seljatugi lukustub.
- Seljatoe tagasi püstisesse asendisse seadmisel, paigutage turvavööd selliselt, et sõitjad saaksid neid kasutada.

⚠ HOIATUS

Ärge langetage tagaistet, kui pärast selle langetamist ei saa juhi istmeasendit juhi füüsilise kuju järgi õigesti seada. Järsk pidurdamine või kokkupõrge võivad põhjustada vigastusi.

⚠ ETTEVAATUST

- Liigutage tagaistme kokkuklappimisel või lahtivõtmisel esiiste täielikult ette. Kui tagaistme kokkuklappimiseks ei ole piisavalt ruumi, ärge tehke seda

jõuga. See kahjustab peatuge või seotud istme osi.
- Eemaldage turvavöö enne kasutamist hoidikust. Kui te tõmbate välja hoidikus asuva turvavöö, kahjustab see turvavööd või selle hoidikut.
- Kasutage hoidikut ainult siis, kui tagaistmel ei ole sõitjaid või peate selle kokku panema.

Tagaistme seljatugede allalaskmine

1. Seadke vastava esiistme seljatugi püstisesse asendisse ning nihutage vajaduse korral esiistet ettepoole.
2. Langetage tagumised peatoed madalaimasse asendisse.
3. Tagumise välimise istme seljatoel Tõmmake luku avamishooba (1) ja lükake tagaistme seljatugi ette ja alla.

Tagumise välimise istme seljatoel

4. Pakiruumis (kaugjuhtimisega kokkuklappimine, mahtuniversaal, luukpära mudelid, kui on varustuses) Tõmmake seljatoe kokkuklappimise hooba (2), seljatugi klapitakse kokku.

Pakiruumis

⚠ ETTEVAATUST

Kaugjuhtimisega kokkuklappimine

Ärge lükake seljatuge lukustumiseks tugevalt tagasi. See võib olla vabaneda ja tugeva jõuga tagasi liikuda.

⚠ HOIATUS

Kaugjuhtimisega kokkuklappimine

Ärge klappige kokku tagaistmeid, kui tagaistmetel või kokkuklapitud istmetel on reisijad, lemmikloomad või pagas. Nii võite reisijad, loomi või pagasit kahjustada.

⚠ HOIATUS

2. istmerea parempoolse istme kokkuklappimine

Olge 2. istmerea parempoolse istme kokkuklappimisel ettevaatlik, kui keskmine iste on kokkuklapitud. Võite end vigastada.

Seljatugede püstisesse asendisse paigutamine

1. Tagaistme kasutamiseks tõstke ja tõmmake seljatugi tahapoole. Tõmmake seljatuge kõvasti, kuni see kohale klõpsatab. Kontrollige, et seljatugi oleks lukustatud. Kui seate seljatoe hiljem püstisesse asendisse, siis kontrollige, kas see on lukustatud, püüdes seda ettepoole lükata või tõmmata.

   Kui te ei näe kokkupanemishoova alumist punast joont, tähendab see, et iste on täielikult lukustatud.
2. Viige tagumine turvavöö nõutud kohale tagasi.
3. Kui seljatugi on täielikult paigaldatud, kontrollige uuesti seljatoe hooba.

Tagumise keskmise istme seljatoe eraldi kokkuklappimine (mahtuniversaal, luukpäraga mudel ja CUV) (mõnel mudelil)

Tagumise keskmise istme seljatoe eraldi kokkuklappimisel saab ilma tagaistmeid kokkuklappimata vedada pikki esemeid. Vaadake samme tagumise keskmise istme seljatoe kokkuklappimiseks.

1. Seadke tagaistme peatugi alumisse asendisse.
2. Pöörake käetugi alla.
3. Keskmise seljatoe lukust vabastamiseks tõmmake hooba (1).
4. Pärast lukust vabastamist tõmmake keskmine seljatugi ette ja pöörake see alla.

⚠ HOIATUS

Seljatoe püstine asend

Seljatoe tagasi püstisesse asendisse tõstmisel hoidke sellest kinni ja tõstke seda ettevaatlikult. Kui seljatuge tõstetakse püsti sellest kinni hoidmata, võib seljatugi ette hüpata, põhjustades sellega pihta saanud inimesele vigastusi.

⚠ HOIATUS

Pärast tagaistme langetamist, kui juhi istmeasend ei ole juhi füüsilise kuju järgi õigesti seatud, ärge langetage tagaistet. See võib äkkipidurdamisel või kokkupõrkel suurendada kehavigastusi.

⚠ HOIATUS

Kui tõstate tagaistme seljatoe pärast kokkuklappimist jälle üles, jälgige järgmist.

Ärge kahjustage turvavöö rihma ega pannalt. Ärge laske turvavöö rihmal ega pandlal tagaistme vahele kinni jääda. Veenduge, et seljatugi on täielikult ülemisse asendisse lukustanus, vajutades seljatoe ülemisele osale. Vastasel juhul võib õnnetuse või äkkipidurdamise korral iste alla kukkuda ja pagas siseneda sõitjateruumi, mis võib põhjustada tõsiseid vigastusi või surma.

⚠ ETTEVAATUST

Turvavöölukkude kaitsmine

Paigaldage turvavööpandlad enne tagaistme seljatugede allapööramist istmete vahele. Nii ei saa tagumiste istmete seljatoed neid kahjustada.

⚠ ETTEVAATUST

Tagumised turvavööd

Tagumiste seljatugede üles tõstmisel tooge tagumised turvavööd nende nõuetekohastele asenditele.

⚠ HOIATUS

Pagas

Pagas tuleks alati kinnitada, et see ei saaks kokkupõrkel kohalt paiskuda ja sõitjaid vigastada. Ärge pange ühtegi eset tagaistmele, kuna neid pole võimalik seal korralikult kohale kinnitada ja avarii korral võivad need eesistujaid tabada.

⚠ HOIATUS

Pagasi laadimine

Veenduge pagasi peale- või mahalaadimisel, et mootor seisab, manuaalkäigukast on esimesel käigul ja seisupidur on rakendatud. Nende sammude eiramine võib sõiduki liikuma lubada, kui käigukang tahtmatult teise asendisse liigutada.

Turvavööd

Turvavööde süsteem

⚠ HOIATUS

- Turvasüsteemi maksimaalseks toimimiseks peavad turvavööd sõiduki liikumise ajal alati kasutuses olema.
- Turvavööd on kõige tõhusamad, kui seljatoed on püstises asendis.
- 13-aastased ja nooremad lapsed peavad alati olema tagaistmetel korralikult kinnitatud. Ärge laske lastel kunagi sõita eesmise kaasreisija istmel. Kui üle 13-aastane laps tuleb panna eesmisele kaasreisija istmele, tuleb tema turvavöö korralikult kinnitada ja iste liigutada võimalikult taha.
- Ärge kandke õlarihma kunagi käe alt või selja taga. Valesti paigutatud õlarihm võib avarii korral tõsiseid vigastusi tekitada. Õlarihm peab olema paigutatud üle õla ja rangluu.
- Ärge asetage kunagi turvavööd üle õrnade esemete. Need võivad äkilise pidurdamisel või kokkupõrkel puruneda.
- Vältige keerdunud turvavööde kasutamist. Keerdunud turvavöö ei tule kaitsmisega piisavalt hästi toime. Kokkupõrkel võib see isegi teisse lõikuda. Veenduge, et turvavöö on sirge ja pole keerdus.
- Ärge kahjustage turvavöö rihma ega riistvara. Kui turvavöö rihm või riistvara on kahjustatud, vahetage see välja.

⚠ HOIATUS

Turvavöö on mõeldud kandmiseks meie keha luustikul ja seda tuleb kanda madalalt üle vaagna esiosa või üle vaagna, rinna ja õlgade; turvavöö süleosa kandmist üle kõhupiirkonna tuleb vältida.

Turvavööd tuleb vastavalt mugavusele reguleerida nii pingule kui võimalik, et tagada turvalisus, milleks nad on mõeldud.

Lõtv rihm vähendab oluliselt kandja kaitset.

Tuleb hoolitseda selle eest, et rihma ei saastataks lakkide, õlide ja kemikaalidega, eriti akuhappega.

Puhastamisel võib kasutada pehmet seepi ja vett. Vöö tuleb välja vahetada, kui rihm on kulunud, saastunud või kahjustunud.

Kui vööd on kantud tugevas kokkupõrkes, tuleb kogu komplekt välja vahetada, isegi kui komplekti kahjustus ei ole ilmne. Vöösid ei tohi kanda keerdunud rihmadega. Igat vöökomplekti tohib kasutada vaid üks kasutaja; ohtlik on panna vöö üle sõitja süles oleva lapse.

⚠ HOIATUS

- Kasutaja ei tohi teha muudatusi ega täiendusi, mis takistavad turvavöö reguleerimisseadmete toimimist lõtku eemaldamiseks või turvavöö komplekti reguleerimist lõtku eemaldamiseks.
- Turvavöö kinnitamisel olge ettevaatlik, et te ei kinnitaks turvavööd teiste istmete pandlasse. See on väga ohtlik ja turvavöö ei pruugi teid korralikult kaitsta.
- Ärge avage turvavööd ega kinnitage ning avage seda korduvalt sõidu ajal. See võib põhjustada juhitavuse kadumise ning õnnetuse, põhjustades surma, tõsiseid vigastusi või varalist kahju.

- Veenduge turvavöö kinnitamisel, et see ei kataks esemeid, mis on kõvad ja võivad kergesti puruneda.
- Veenduge, et pandlas ei oleks midagi. Turvavöö ei pruugi turvaliselt kinnituda.

Juhi turvavöö märgutuli

Juhi turvavööde hoiatustuled süttivad igal süütelüliti SISSE lülitamisel umbes 6 sekundiks, et tuletada meelde turvavöö kinnitamist, hoolimata sellest, kas juhi turvavöö on kinnitatud. Kui turvavöö pole kinnitatud, kõlab 6 sekundi jooksul hoiatussignaal.

Kui hakkate sõitma kinnitamata turvavööga või kui võtate turvavöö lahti kiirusel alla 20 km/h või peatute, süttib vastab märgutuli.

Kui hakkate sõitma kinnitamata turvavööga või kui võtate turvavöö lahti kiirusel üle 20 km/h, hakkab märgutuli vilkuma ja hoiatussignaal kõlab ligikaudu 100 sekundit.

Kui turvavöö tehakse sõidu ajal lahti, süttib märgutuli, kui kiirus on alla 20 km/h.

Kui kiirus on 20 km/h ja kiirem, hakkab märgutuli vilkuma ja hoiatussignaal kõlab ligikaudu 100 sekundit.

Eesmise kaassõitja turvavöö märgutuli

Eesmise kaassõitja turvavööde hoiatustuli süttib igal süütelülitiasendi või režiimi "ON" valimisel umbes 6 sekundiks, et tuletada meelde turvavööde kinnitamist, hoolimata sellest, kas kaassõitja turvavöö on kinnitatud.

Kui hakkate sõitma kinnitamata turvavööga või kui võtate turvavöö lahti kiirusel alla 20km/h või peatute, süttib vastab märgutuli.

Kui hakkate sõitma kinnitamata turvavööga või kui võtate turvavöö lahti kiirusel üle 20 km/h, hakkab märgutuli vilkuma ja hoiatussignaal kõlab ligikaudu 100 sekundit.

Kui turvavöö tehakse sõidu ajal lahti, süttib märgutuli, kui kiirus on alla 20 km/h. Kui kiirus on 20 km/h ja kiirem, hakkab märgutuli vilkuma ja hoiatussignaal kõlab ligikaudu 100 sekundit.

⚠ HOIATUS

Vales asendis sõitmine mõjutab negatiivselt esiistme turvavöö hoiatussüsteemi. Juht peab alati juhendama kaassõitjat antud käsiraamatus äratoodud õige sõiduasendi osas.

✻ MÄRKUS

- Turvavööde hoiatustuli põleb 6 sekundit isegi siis, kui kaassõitja istmel ei istu kedagi.
- Turvavöö hoiatus võib hakata tööle ka juhul, kui kaassõitja esiistmele on pandud pagas.

Tagaistmel sõitja turvavöö hoiatustuli

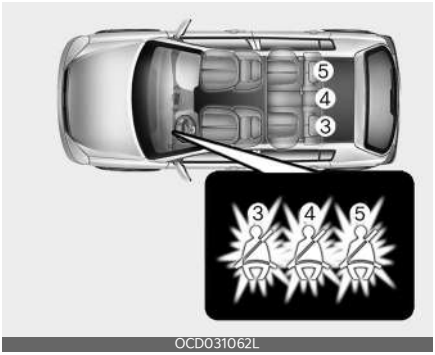

OCD031062L

- Tagumine vasak-(3) ja parempoolne(5) iste

Tagaistuja turvavöö märgutuli süttib igal süütelülitiasendi või režiimi „ON" valimisel umbes 6 sekundiks, et tuletada meelde turvavööde kinnitamist, hoolimata sellest, kas kaassõitja turvavöö on kinnitatud.

Kui hakkate sõitma kinnitamata turvavööga või kui võtate turvavöö lahti kiirusel alla 20 km/h või peatute, põleb vastab märgutuli turvavöö kinnitamiseni.

Kui jätkate sõitmist kinnitamata turvavööga või kui võtate turvavöö lahti kiirusel üle 20 km/h, hakkab vastav märgutuli vilkuma ja turvavöö hoiatussignaal kõlab ligikaudu 35 sekundit.

Kui turvavöö tehakse sõidu ajal lahti, süttib märgutuli, kui kiirus on alla 20 km/h.

Kui kiirus on 20 km/h ja kiirem, hakkab märgutuli vilkuma ja hoiatussignaal kõlab ligikaudu 35 sekundit.

- Tagumine keskmine (4) iste

Tagaistuja turvavöö märgutuli süttib igal süütelülitiasendi või režiimi „ON" valimisel umbes 6 sekundiks, et tuletada meelde turvavööde kinnitamist, hoolimata sellest, kas kaassõitja turvavöö on kinnitatud.

Kui turvavööd ei kinnitata süüteluku asendisse ON lülitamisel, süttib turvavöö märgutuli ligikaudu 70 sekundiks.

Kui alustate sõitmist ilma turvavööd kinnitamata, jääb vastav märgutuli umbes 70 sekundiks auto kiirusest sõltumata põlema.

Vabastades turvavöö kiirusel kuni 20 km/h, jääb turvavöö hoiatustuli umbes 70 sekundiks põlema.

Kui turvavöö on endiselt kinnitamata, kostab kiiruse 20 km/h (12 mph) ületamisel kuni umbes 35-sekundine helisignaal ning märgutuli hakkab vilkuma.

Kui tagumine uks kiirusel kuni 10 km/h avatakse, ei tööta märgutuli ega hoiatusheli isegi kiirusel üle 10 km/h.

Süle-/õlarihm

Kõrguse reguleerimine (esiiste)

Õlarihma kinnituspunkti kõrgust saab maksimaalse mugavuse ja ohutuse jaoks reguleerida ühele kolmest asendist.

Esiiste

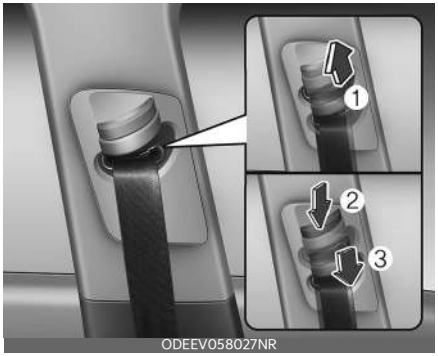

ODEEV058027NR

Reguleeritava turvavöö kõrgus ei tohi olla teie kaelale liiga lähedal. Õlaosa tuleb reguleerida nii, et see jääb õle

rinna ja uksepoolse õla keskosa, mitte üle kaela.

- Turvavöö kinnituspunkti kõrguse reguleerimiseks langetage või tõstke kõrguse reguleerija sobivasse asendisse.
- Kinnituse kergitamiseks nihutage seda ülespoole (1). Kinnituse langetamiseks nihutage seda allapoole (3), hoides nuppu (2) sees.

Vabastage lüliti kinnituspunkti paigale lukustamiseks. Kontrollige, kas kinnitus on lukustatud, püüdes seda ilma nuppu vajutamata allapoole nihutada.

⚠ HOIATUS

- Kinnitage, et õlarihma kinnituspunkt on sobival kõrgusel lukustatud. Ärge kunagi laske turvavööl kaelale või näole toetuda. Valesti paigaldatud turvavööd võivad õnnetuse korral tõsiseid vigastusi põhjustada.
- Pärast kokkupõrget tuleb turvavöösüsteemi kontrollida veendumaks, et see toimib normaalselt. Vahetage kõik rihmad, mis ei tööta nõuetekohaselt.

Kolme punktiga süsteem hädaolukorras lukustuva tõmburiga

Turvavöö kinnitamine

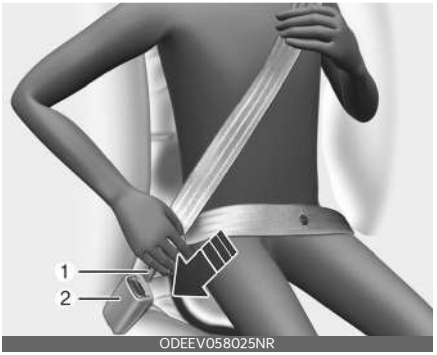

ODEEV058025NR

- Turvavöö kinnitamiseks tõmmake see pingutist välja ja sisestage metallist klamber (1) pandlasse (2). Klambri pandlasse lukustumisel kostab kuuldav klõps.

  Turvavöö reguleerib end õigele pikkusele pärast seda, kui vöö süleosa on käsitsi reguleeritud, et see liibuks ümber puusade. Kui kallutate aeglase, ühtlase liigutusega ette, annab vöö järele ja laseb teil liikuda. Järsul pidurdamisel või löögi saamisel vöö aga lukustub. See lukustab ka siis, kui püüate liiga kiiresti ettepoole kallutada.

✻ MÄRKUS

Kui te ei saa vööd pingutist välja tõmmata, tõmmake vööst tugevalt ja seejärel vabastage see. Seejärel saate vöö sujuvalt välja tõmmata.

ODEEV058026NR

⚠ HOIATUS

Vöö süleosa tuleb asetada võimalikult madalale ja liibuvalt üle puusade, mitte üle vöökoha. Kui sülevöö asub liiga kõrgel vöökohal, võib see kokkupõrke korral suurendada vigastuse ohtu. Mõlemad käed ei tohi olla turvavöö all või peal. Üks peaks olema turvavöö peal ja teine turvavöö all, nagu pildil näidatud.

Ärge kunagi kandke turvavööd uksepoolse käe all.

OCDW039026

Turvavöö peab kinnitama õige istmepadja lukku.

1 Tagumise parempoolse istme turvavöölukk

2 Tagumise keskmise istme turvavöölukk

3 Tagumise vasakpoolse istme turvavöölukk

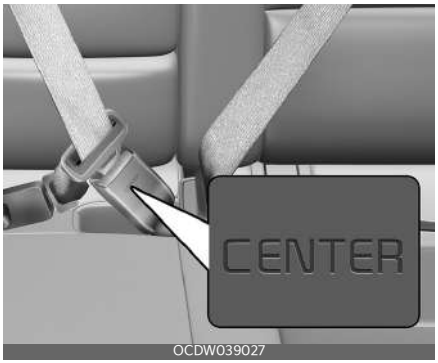

OCDW039027

Kasutage keskmisel istekohal turvavööd, mille pannal on tähistatud kirjaga „CENTER“.

⚠ ETTEVAATUST

Ärge suruga vasak- või parempoolse istme turvavööd jõuga keskmise istme turvavöölukku.

Kinnitage keskmise istme turvavöö keskmise istme turvavöölukku.

Vastasel juhul ei taga valesti kinnitatud turvavöö piisavat kaitset.

Tagumine keskmine turvavöö

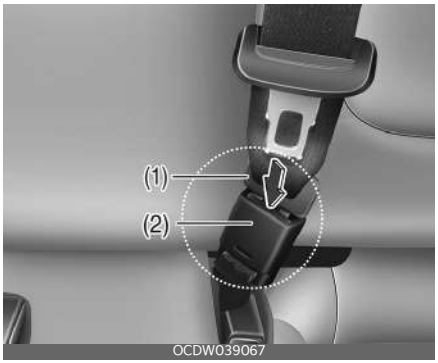

OCDW039067

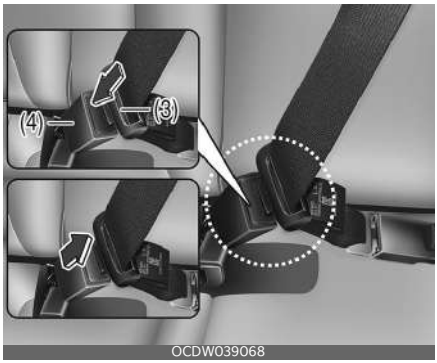

OCDW039068

- Tõmmake metallklambrit (3) ja kinnitage see pandlasse (4). Klambri pandlasse lukustumisel kostub kuuldav "klõps". Veenduge, et turvavöö pole keerdus. Tagumise keskmise turvavöö kasutamisel tuleb kasutada pannalt märgiga "CENTER".

⚠ HOIATUS

Metallist keeleplaat (1) peab olema alati sisestatud pandlasse (2).

Turvavöö vabastamine

ODEEV058078NR

- Turvavöö vabaneb pandlal oleva vabastusnupu (1) vajutamisel.

  Turvavöö peaks automaatselt tagasi tõmbuma.

  Kui turvavöö ei tõmbu automaatselt tagasi, siis veenduge, et see ei oleks keerdus, ning proovige uuesti.

Turvavööde kaitsmine

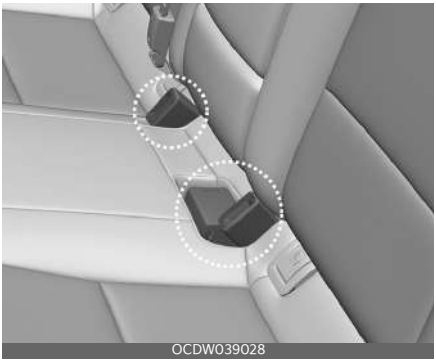
OCDW039028

Kui turvavöö pandlaid ei kasutata, võib neid hoida tagaistme seljatoe ja istmepadja vahelises taskus.

Eelpingutiga turvavöö (mõnel mudelil)

OON038092NR

Teie auto on varustatud turvavööde eelpingutitega nii ees- kui tagaistmetel.

Eelpinguti eesmärgiks on tagada kokkupõrgetel, et turvavöö liibub vastu sõitjate keha.

Eelpingutiga turvavööd aktiveeruvad avariides, mille kokkupõrked on piisavalt tugevad.

Kui sõiduk seiskub järsult või kui sõitja püüab liiga kiiresti ettepoole kallutada, turvavöö pinguti lukustub. Teatud eesmiste kokkupõrgete korral eelpinguti aktiveerub ja tõmbab turvavöö tihedamini sõitja ümber kinni.

Kui eelpinguti on juhi või kaassõitja turvavöö liiga pingule tõmmanud, laseb eelpingutisse monteeritud koormuspiirik turvavööd veidi lõdvemaks. (kui kuulub varustusse)

⚠ HOIATUS

Veenduge oma turvalisuse huvides, et rihm ei narmenda ega ole keerdus ning istuge alati nõuetekohaselt oma istmel.

✻ MÄRKUS

Kui sõidukil on küljeturvapadjad ja turvakardinad, rakenduvad eelpingutid ka külglöögi korral.

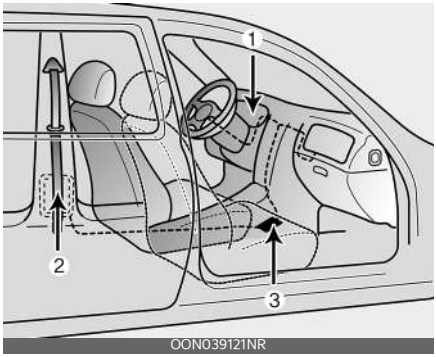

OON039121NR

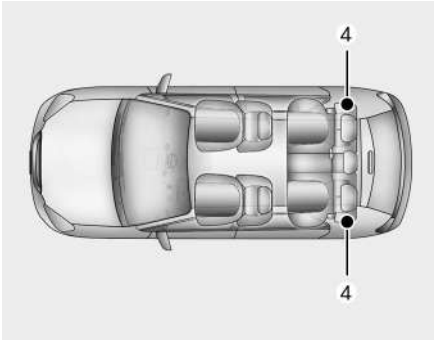

OCD030001

Turvavöö eelpinguti süsteem koosneb peamiselt järgmistest osadest. Nende asukohad on näidatud joonisel.

1. SRS turvapatjade märgutuli
2. Eelpinguti komplekt
3. SRS-süsteemi juhtmoodul
4. Eelpingutiga tagumine tagastusrull*

*: kui on varustuses

⚠ HOIATUS

Eelpingutusega turvavööst maksimaalse kasu saamiseks tehke järgmist.

1. Turvavööd tuleb kanda õigesti ja reguleerida sobivasse asendisse. Lugege ja järgige kogu selles juhendis toodud olulist teavet ja ettevaatusabinõusid teie sõiduki turvaomaduste kohta, sealhulgas turvavööde ja turvapatjade kohta.
2. Veenduge, et teie ja reisijate turvavööd on alati peal.

✻ MÄRKUS

- Eesmiste ja tagumiste välimiste istmete eelpingutid aktiveeruvad teatud kokkupõrgete puhul. Eelpingutiga turvavööd võivad piisavalt tugeva kokkupõrke korral aktiveeruda turvapatjadega.

- Kui eelpingutiga turvavööd on aktiveeritud, võib kuulduda valju müra ja sõitjateruumis võib näha peent tolmu, mis võib paista suitsuna. Need on harilikud töötingimused ega pole ohtlikud.
- Kuigi see on kahjutu, võib peen tolm nahka ärritada ja seda ei tohi pikalt sisse hingata. Pärast õnnetust, mis on põhjustanud eelpingutite rakendumise, peske kogu katmata nahk korralikult puhtaks.
- Kuna SRS turvapatju aktiveeriv andur on ühendatud eelpingutiga turvavööga, süttib süütelüliti asendisse „ON" lülitamisel SRS turvapadja märgutuli näidikuplokis ligikaudu 6 sekundiks ja seejärel kustub.

⚠ ETTEVAATUST

Kui eelpingutusega turvavöö ei toimi nõuetekohaselt, põleb SRS hoiatustuli isegi siis, kui SRS turvapadjas ei esine talitlushäireid. Kui SRS-turvapadja hoiatustuli ei sütti, kui süütevõti on sisse lülitatud, või kui see põleb pärast valgustamist umbes 6 sekundit või kui see põleb auto juhtimise ajal, laske süsteemi kontrollida professionaalsel töökojal. Kia soovitab pöörduda Kia volitatud esindaja/hoolduspartneri poole.

⚠ HOIATUS

- Eelpingutid on mõeldud aktiveeruma ainult ühe korra. Pärast aktiveerumist tuleb eelpingutusega turvavööd välja vahetada. Kõik turvavöö tüübid, mida on kokkupõrkel kantud, tuleb alati pärast õnnetust välja vahetada.
- Eelpingutiga turvavöö süsteemid muutuvad aktiveerumisel kuumaks. Ärge puudutage eelpingutusega turvavöö komplekte mõned minutid pärast aktiveerumist.
- Ärge püüdke eelpingutiga turvavöid kontrollida ega ise asendada. Laske süsteem kvalifitseeritud asjatundjal üle vaadata. Kia soovitab pöörduda Kia volitatud esindaja/hoolduspartneri poole.
- Ärge lööge turvavööde eelpinguteid.
- Ärge püüdke eelpingutiga turvavöö süsteemi mingil viisil hooldada või parandada.
- Eelpingutiga turvavöökomplekti vale käsitsemine ja hoiatuste eiramine eelpingutiga turvavööde löömise, muutmise, kontrollimise, asendamise, hooldamise või parandamise kohta, võib põhjustada ebaõige toimimise või tahtmatu aktiveerumise ja tõsiseid vigastusi.
- Kandke mootorsõidukis sõites alati turvavööd.
- Juhul, kui eelpinguti peab autost eemaldama, võtke ühendust kvalifitseeritud asjatundjaga. Kia soovitab pöörduda Kia volitatud esindaja/hoolduspartneri poole.

⚠ ETTEVAATUST

Keretööd sõiduki esiosas võivad eelpingutiga turvavöö süsteemi kahjustada. Seetõttu laske süsteemi asjatundlikus töökojas hooldada. Kia soovitab pöörduda Kia volitatud esindaja/hoolduspartneri poole.

Turvavööde ettevaatusabinõud

⚠ HOIATUS

- Kõik autos viibijad peavad kogu aeg kandma turvavööd. Turvavööd ja turvatoolid vähendavad kokkupõrke või äkilise pidurdamise korral tõsiste või surmavate vigastuste ohtu kõigile sõitjatele. Turvavööta võivad sõitjad nihkuda liiga lähedale aktiveeritud turvapadjale, saada löögi sisestruktuurilt või viskuda sõidukist välja. Nõuetekohaselt kinnitatud turvavööd vähendavad neid ohte tohutult.

  Järgige alati selles juhendis toodud ettevaatusabinõusid turvavööde, turvapatjade ja sõitjate ohutuse kohta.
- Ärge asetage kunagi turvavööd üle õrnade esemete. Need võivad äkilise pidurdamisel või kokkupõrkel puruneda.

Imik või väike laps

Peate teadma oma riigis kehtivaid erinõudeid. Turvatoolid tuleb nõuetekohaselt tagaistmele kinnitada. Lisateavet nende kinnituste kasutamise kohta leiate jaotisest "lapse turvasüsteem (CRS)" leheküljel 3-27 .

⚠ HOIATUS

Kõik inimesed teie autos peavad olema alati korralikult kinni, kaasa arvatud imikud ja lapsed. Ärge hoidke kunagi sõidu ajal last süles. Kokkupõrkel tekkivad tugevad jõud rebivad lapse teie kätest ja paiskavad ta vastu auto sisemust. Kasutage alati oma lapse pikkuse ja kaaluga sobivat turvatooli.

✻ MÄRKUS

Väikelapsed on õnnetusjuhtumi korral vigastuste eest kõige paremini kaitstud tagaistmele nõuetekohaselt kinnitatud turvatoolis, mis vastab teie riigi ohutusstandardi nõuetele. Veenduge enne mis tahes turvatooli ostmist, et sellel on etikett, mis tõendab selle vastavust teie riigi ohutusnõuetele. Turvavarustus peab sobima teie lapse pikkuse ja kaaluga. Selle teabe saamiseks kontrollige lapse turvavarustuse etiketti. Täpsema teabe "lapse turvasüsteem (CRS)" leheküljel 3-27 .

Suuremad lapsed

Lapsed, kes on lapse turvaseadme jaoks liiga suured, peavad alati istuma tagaistmel ja kasutama saadaolevaid süle-/õlarihmu. Süleosa peab olema kinnitatud ja liibuma võimalikult madalalt üle puusade. Kontrollige regulaarselt, kas rihm on kohaselt. Lapse vingerdamisel võib vöö ära nihkuda. Lapsed on õnnetuse korral kõige turvalisemalt, kui nad on kinnitatud sobiva turvasüsteemiga tagumisele istmele. Kui suurem laps (üle 13-aastane) tuleb panna esiistmele, peab ta olema saadaolevate süle-/õlarihmadega turvaliselt kinnitatud ja iste tuleb seade kõige tagumisse asendisse. 13-aastased ja nooremad lapsed tuleb turvaliselt paigutada tagaistmele. Ärge seadke KUNAGI alla 13-aastast last esiistmele. Ärge seadke KUNAGI tahapoole vaatavat turvaistet auto esiistmele.

Kui õlarihma osa puudutab lapse kaela või nägu, proovige laps sõiduki keskosale lähemale seada. Kui õlarihm puudutab siiski nende nägu või kaela, tuleb nad seada tagasi turvatooli.

⚠ HOIATUS

Õlarihmad väikestel lastel

- Ärge laske kunagi õlarihmal olla ühenduses lapse kaela või näoga, kui sõiduk liigub.
- Kui laste turvavööd ei ole korralikult reguleeritud, tekib surma või tõsiste vigastuste oht.

Rasedad naised

Turvavöö kasutamine rasedatel naistel on soovitatud, et vähendada õnnetuse korral vigastuste võimalust. Turvavöö kasutamisel tuleb sülerihma osa panna nii madalale ja liibuvalt puusadele kui võimalik, mitte üle kõhu. Konkreetsete soovituste saamiseks pöörduge arsti poole.

⚠ HOIATUS

Rasedad naised

Rasedad naised ei tohi asetada turvavöö süleosa üle kõhu, kus asub loode, ega kõhu ülaosale, kus vöö võib kokkupõrke ajal loodet muljuda.

Vigastatud inimene

Vigastatud inimese transportimisel tuleb kasutada turvavööd. Vajaduse korral pidage nõu arstiga.

Üks inimene vöö kohta

Kaks inimest (sh lapsed) ei tohi end kunagi kinnitada ühe turvavööga. Avarii korral võib see kehavigastusi raskendada.

Ärge heitke pikali

Et vähendada õnnetuses vigastuste tõenäosust ja tagada turvavööde maksimaalne tõhusus, peaksid kõik sõitjad istuma sirgelt ja toetuma püstisesse asendisse seatud seljatugedele.

Kui reisija lamab tagaistmel või ees- ja tagaistmed on allalastud asendis, ei kaitse turvavöö tõhusalt.

⚠ HOIATUS

Sõitmine tahakallutatud seljatoega istmel suurendab avarii või äkkpidurdamise korral raskete või surmavate kehavigastuste võimalust. Teie turvasüsteemide (turvavööde ja turvapatjade) kaitsevõime väheneb allalastud istme puhul oluliselt. Turvavööde korralikuks töötamiseks peavad need olema tihedalt ümber istuja puusade ja rindkere. Mida rohkem on seljatugi tahakallutatud, seda suurema tõenäosusega libiseb sõitja turvavöö alt läbi ja vigastab tõsiselt oma siseelundeid. Juhid ja kaassõitjad peavad alati toetuma oma istmetele, turvavööd kinnitatud ning seljatoed püstises asendis.

Turvavööde hooldus

Turvavööde süsteemi ei tohiks kunagi lahti võtta ega muuta. Lisaks peab jälgima, et istmete liigutatavad osad, uksed jms turvavöid ning nende osi ei kahjustaks.

⚠ HOIATUS

- Kui tõstate tagumise seljatoe püstisesse asendisse pärast seda, kui tagumine iste on olnud kokkuklapitud, olge ettevaatlik, et mitte kahjustada turvavöö rihma ega pannalt. Veenduge, et turvavöö rihm ega pannal ei jää tagaistme vahele kinni. Kahjustatud rihma või pandlaga turvavöö võib teid kokkupõrkel või järsul pidurdusel alt vedada, tuues kaasa raskeid vigastusi. Kui rihm või pandlad on kahjustunud, vahetage need kohe välja.

- Turvavööd võivad päikeselise ilmaga suletud autos väga kuumaks minna. Need võivad lapsi põletada.

Regulaarne kontroll

Kõigilt turvavöödelt tuleks regulaarselt kulumisjälgi ja vigastusi otsida. Kõik kahjustatud osad tuleks esimesel võimalusel välja vahetada.

Hoidke vööd puhtad ja kuivad

Turvavööd tuleb hoida puhta ja kuivana. Määrdunud turvavöid saab puhastada pehme seebi ja sooja vee lahusega. Valgendajaid, värvaineid ja tugevatoimelisi puhastusvahendeid ei tohiks kasutada, sest need võivad turvavööde kangast nõrgestada.

Turvavööde väljavahetamine

Kui sõiduk on õnnetusse sattunud, tuleb välja vahetada kogu turvavöökomplekt või komplektid. Seda tuleb teha ka siis, kui kahjustused pole ilmsed. Sel juhul laske süsteem välja vahetada kvalifitseeritud asjatundjal. Kia soovitab nõu pidada Kia volitatud esindaja/hooldus-partneriga.

lapse turvasüsteem (CRS)

Meie soovitus: lapsed peaksid alati istuma tagaistmel

⚠ HOIATUS

Kinnitage lapsed alati sõidukis korralikult. Tagaiste on kõige turvalisem koht igas vanuses lapsele. Ärge kunagi paigaldage seljaga sõidu suunas mõeldud lapse turvaseadet juhi kõrvale esiistmele, kui turvapadi ei ole välja lülitatud.

Autos reisivad alla 13-aastase lapsed peaksid alati istuma tagaistmel ja olema alati korralikult kohale kinnitatud, et vähendada äkkpidurdamisel, järsul manöövril või avariis saadavate vigastuste riski.

Liiklusõnnetuste statistika kohaselt on lapsed paremini kaitstud, kui nad on korralikult tagaistme, mitte esiistme külge kinnitatud. Lapsed, kes on turvaseadme kasutamiseks juba liiga suured, peavad kasutama auto turvavöid.

Enamikus riikides nõuavad kehtivad seadused laste sõidutamisel autos spetsiaalse turvaseadmete (nt turvatooli, istmekõrgenduse jms) kasutamist.

Vanus või pikkus ja kaal, mille ületamisel on lubatud hakata laste turvatoolide või -istmete asemel kasutama auto turvavöid, on eri riikide seadustes erinev, seega viige end kurssi oma riigis kehtivate erinõuetega, teistesse riikidesse reisimisel aga ka sihtriikide nõuetega.

Lapse turvaseade tuleb sõidukiistmele nõuetekohaselt kinnitada. Kasutage kindlasti kaubandusvõrgus saadaolevat turvavarustust, mis vastab teie riigi ohutusnõuetele.

Lapse turvasüsteem (CRS)

Imikud ja väikelapsed tuleb kinnitada sõidu ajaks näoga või seljaga sõidusuunas paigaldatud sobivat tüüpi turvaseadmesse, mis on eelnevalt nõuetekohaselt autoistmele kinnitatud. Lugege ja järgige alati lapse turvaseadme valmistaja kasutus- ja paigaldusjuhiseid.

⚠ HOIATUS

- Järgige alati turvatooli tootja juhiseid.
- Kinnitage laps alati lapse turvaseadmesse.
- Ärge kunagi kasutage turvahälli või turvatooli, mis kinnitub konksu abil seljatoe külge. See ei kaitse last õnnetuses piisavalt.
- Pärast õnnetust laske kvalifitseeritud asjatundjal süsteemi kontrollida. Kia soovitab pöörduda Kia volitatud esindaja/hooldusspartneri poole.

Lapse turvaseadme (CRS) valimine

Lapse turvavarustust valides pidage silmas järgmiseid punkte.

- Kontrollige üle, kas turvavarustusel on etikett, mis kinnitab vastavust teie riigis kehtivatele ohutusstandarditele.

  Lapse turvavarustuse tohib paigaldada ainult siis, kui see vastab nõuetele ECE-R44 või ECE-R129.
- Kasutage alati lapse kasvule ja kaalule vastavat turvaseadet. Selle kindlaks tegemiseks vaadake turvaseadme etiketti või kasutusjuhiseid.
- Kontrollige, kas see sobib teie autos istekohale, kus kavatsete seda kasutama hakata.

  täpsema teabe "Istmete sobivus rihmaga ja ISOFIX-kinnitustega laste turvasüsteemidele vastavalt ÜRO eeskirjadele" leheküljel 3-34 .
- Lugege ja järgige alati turvaseadme valmistaja juhiseid ning hoiatusi.

Lapse turvavarustuse liigid

Turvavarustust on kolme peamist liiki: seljaga sõidusuunas, näoga sõidusuunas ja istmekõrgendused.

Need on klassifitseeritud vastavalt lapse vanusele, kasvule ja kaalule.

Seljaga sõidusuunas kasutatav turvaseade

ODEEV058035NR

Seljaga sõidusuunas lapse turvasüsteem hoiab lapse seljatoe vastu istumispinda. Rakmete süsteem hoiab lapse paigal ja hoiab avarii korral lapse turvatoolis ning vähendab pinget lapse õrnale kaelalae ja selgroole.

Alla aasta vanuseid lapsi peaks alati sõidutama seljaga sõidusuunas paiknevas turvaseadmes. Seljaga sõidusuunas kasutatavaid laste turvaseadmeid on mitut eri tüüpi, imikutele mõeldud turvahälle tohib kasutada ainult seljaga sõidusuunas. Muudetavatel ja kolm-ühes lapse turvasüsteemidel on seljaga sõidusuunas asendile harilikult suuremad kõrguse- ja kaalupiirangud, mis võimaldab

sõidutada last seljaga sõidusuunas pikema aja jooksul.

Sõidutage last seljaga sõidusuunas turvatoolis seni, kuni tootjapoolsed pikkuse ja kaalupiirangud seda lubavad.

Näoga sõidusuunas kasutatav turvaseade

ODEEV058036NR

Näoga sõidusuunas paiknev lapse turvasüsteem tagab lapse keha kaitsmise rihmade abil. Sõidutage last näoga sõidusuunas olevas rihmadega lapse turvasüsteemis seni, kuni tootjapoolsed pikkuse ja kaalupiirangud seda lubavad.

Kui laps on turvatoolist väljakasvanud, kasutage turvavööpatja.

Istmekõrgendused

Istmekõrgendus on vahend, mis aitab kaasa turvavöö õigele kinnitamisele. Istmekõrgendus võimaldab kinnitada turvavöö selliselt, et see kulgeb üle lapse keha tugevamate kohtade. Kastutage istmekõrgendust senikaua, kuni auto turvavöö jääb ümber lapse õigesse asendisse ka ilma selleta.

Turvavöö on õiges asendis siis, kui vöörihm on tihedalt vastu reite ülaosa, mitte vastu kõhtu. Turvavöö õlarihm peab jooksma üle õla ja rindkere, mitte üle kaela või näo. Autos reisivad alla 13-aastase lapsed peavad olema alati korralikult kohale kinnitatud, et vähendada äkkpidurdamisel, järsul manöövril või avariis saadavate vigastuste riski.

Lapse turvasüsteemi (CSR) paigaldamine

⚠ HOIATUS

Enne lapse turvaseadme paigaldamist Järgige turvatooli valmistaja juhiseid. Ohutusabinõude eiramine võib kaasa tuua TÕSISEID või ISEGI SURMAGA LÕPPEVAID VIGASTUSI.

⚠ HOIATUS

Kui peatugi segab lapse turvavarustuse korrektset paigaldamist, peab vastava peatoe asendit muutma või selle eemaldama.

Kui olete lapsele sobiva turvavarustuse välja valinud ja kontrollinud, kas see sobib teie auto tagaistmele, paigaldage see, teostades järgmised kolm põhitoimingut.

- **Kinnitage lapse turvaseade kindlalt sõiduki külge.** Lapse turvasüsteem (CRS) kinnitatakse auto istmele turvavöö (kahe- või kolmepunktivöö) või ISOFIX-i ülemise kinnituse ja/või ISOFIX-i kinnituspunktide ja/või tugijala abil.
- **Veenduge, et lapse turvasüsteem oleks tugevalt kinnitatud.** Turvaseadme korrektse kinnituse kontrollimiseks liigutage seadet pärast autosse paigaldamist edasi-tagasi ja külgsuunas. Turvavööga kinnitatud lapse turvasüsteem tuleb kinnitada nii tugevalt kui võimalik. Siiski võib oodata mõningast külgedele liikumist. Turvaseadme paigaldamisel

reguleerige istme ja seljatoe asendit (üles-alla, ette-taha) selliselt, et laps saaks mugavalt turvatooli istuda.

- **Kinnitage laps turvaseadmesse.** Jälgige, et laps oleks lapse turvasüsteemi rihmadega vastavalt tootja juhistele korrektselt kinnitatud.

⚠ ETTEVAATUST

Suletud autos olev turvaseade võib muutuda väga kuumaks. Põletuste vältimiseks veenduge enne lapse kinnitamist, et lapse turvasüsteem ega pandlad pole liiga kuumad.

ISOFIX-kinnitussüsteem (laste kinnitamine ISOFIX-kinnituste ja ülemise kinnitusrihmaga)

ISOFIX-süsteem hoiab turvaseadet sõitmisel ja avarii korral paigal. See süsteem muudab turvatooli paigaldamise lihtsamaks ja vähendab valesti paigaldamise võimalust. ISOFIX-süsteem koosneb autos asuvatest kinnituspunktidest ja lapse turvaseadme küljes olevatest kinnitustest. Tänu ISOFIX-süsteemile pole auto turvavöid turvaseadme tagaistmele kinnitamiseks enam vaja kasutada.

ISOFIX-kinnitused on sõidukisse sisseehitatud metallvardad. Sõiduki igal ISOFIX-istekohal on kaks alumist kinnituspunkti, mille külge saab paigaldada ühe ISOFIX-kinnitustega varustatud lapse turvaseadme.

ISOFIX-süsteemi kasutamiseks peate kasutama ka ISOFIX-i tarvikuid.

Turvatooli tootja annab turvatoolile kaasa juhendi ISOFIX-kinnituste kasutamiseks.

OCD031063L

ISOFIX-kinnituspunktid asuvad tagumisel vasak- ja parempoolsel välimisel istmel. Nende asukohad on näidatud joonisel.

⚠ HOIATUS

Ärge püüdke kinnitada lapse turvasüsteemi ISOFIX-kinnituspunktidega tagumisele keskmisele istmele. Sellel istekohal puuduvad ISOFIX-kinnituspunktid. Kui kasutate lapse turvaseadme tagaistme keskmisele istekohale kinnitamiseks tagaistme äärmiste istekohtade ISOFIX-kinnituspunkte, võite neid kahjustada.

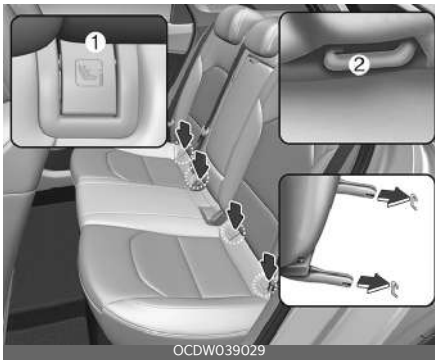

OCDW039029

ISOFIX(i-Size) kinnituspunktid asuvad vasaku- ja parempoolse välimise

tagaistme seljatoe ja istmepadja vahel ja on tähistatud sümbolitega.

1 ISOFIX(i-Size) kinnituspunktide asukohamärgised ( )

2 ISOFIX(i-Size) kinnituspunkt

Lapse turvasüsteemi kinnitamine "ISOFIX(i-Size) kinnitussüsteemiga".

ISOFIX(i-Size)-i lapse turvasüsteemi paigaldamine kummalegi tagumisele välimisele istmele.

1. Viige turvavöö pannal ISOFIX(i-Size)-kinnituspunktidest eemale.
2. Eemaldage kõik esemed, mis võiksid turvatooli ISOFIX(i-Size)-kinnitusega kinnitamist takistada.
3. Asetage lapse turvasüsteem sõiduki istmele, kinnitage seejärel iste ISOFIX-kinnituspunktidega, vastavalt selle tootja juhistele.
4. Järgige lapse turvasüsteemi tootja juhiseid õigeks paigalduseks ja lapse turvasüsteemil olevate ISOFIX(iSize)-kinnituste ühendamiseks ISOFIX(iSize)-kinnituspunktidega.

⚠ HOIATUS

Järgige ISOFIX(i-Size)-süsteemi kasutamisel järgmisi ohutusabinõusid.

- Lugege ja järgige lapse turvaseadme paigaldamisel kõiki selle valmistaja juhiseid.
- Kõik tagaistme turvavööd, mida parajasti ei kasutata, tuleb pandlasse kinnitada ja turvavöö rihmad lapse turvasüsteemi taha kokku kerida, et laps sissekerimata turvavöödest kinni ei saaks haarata. Lapsed võivad turvavöö ümber kaela panna ja turvavöö võib pingule tõmbununa lapse lämmatada.
- Ärge kinnitage ühe kinnituspunkti külge KUNAGI mitu turvaseadet. ISOFIX-kinnitused võivad puruneda ning turvaseade võib lahti pääseda.
- Laske ISOFIX(i-Size)-süsteem alati pärast õnnetust edasimüüjal üle vaadata. Õnnetus võib kahjustada ISOFIX(i-Size)-süsteemi ja ei pruugi lapse turvasüsteemi korralikult kinnitada.

Turvatooli täiendava ülarihmaga kinnitamine (kui on varustuses)

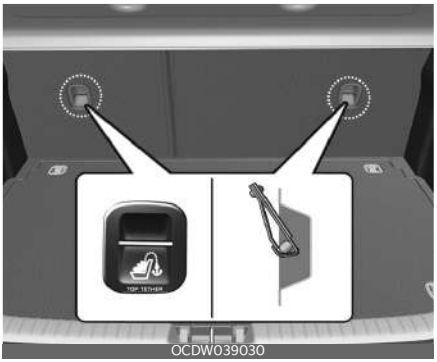

OCDW039030

Lapse turvasüsteemi ülemised kinnituspunktid asuvad tagaistmete seljatugede taga.

ODEEV058040NR

1. Juhtige lapse turvavarustuse ülemise kinnituse rihm üle seljatoe. Järgige kinnitusrihma paigutamisel turvava-

rustusega kaasasolevaid tootjapoolseid juhiseid.

2. Ühendage ülemise kinnituse rihm selle kinnituspunkti, seejärel pingutage rihm vastavalt lapse turvasüsteemi tootja juhistele, et lapse turvasüsteem kindlalt istme külge kinnitada.

⚠ HOIATUS

Järgige kinnitusrihma paigaldamisel alltoodud ohutusabinõusid.

- Lugege ja järgige lapse turvaseadme paigaldamisel kõiki selle valmistaja juhiseid.
- Ärge kinnitage ülemise kinnitusrihma jaoks mõeldud kinnituspunkti KUNAGI mitut turvaseadet. Kinnituspunkt võib puruneda ja kinnitusrihm võib lahti pääseda.
- Kinnitage ülemine kinnitusrihm ükskines vastava istekoha seljatoe tagaküljel asuva õige Top-tether-kinnituse külge. Vastasel juhul ei pruugi kinnitusrihm õigesti töötada.
- Kinnituspunktid taluvad ainult õigesti paigaldatud turvavarustuse avaldatavat koormust. Ärge mingil juhul kasutage neid täiskasvanute turvavööde või kinnitusrihmade ega muude esemete või varustuse kinnitamiseks.

Turvaseadme kinnitamine turvavöö vöö- ja õlarihmaga

Kui ISOFIX-süsteemi ei kasutata, peab turvaseadme tagaistmele turvavöö üle vöö käiva osaga.

Lapse turvasüsteemi paigaldamine turvavöö vöö- ja õlarihmaga

Lapse turvavarustuse tagaistmele paigaldamiseks järgige alltoodud juhiseid.

1. Asetage turvavarustus soovitud kohale tagaistmel. Pistke vöö- ja õlarihm ümber turvavarustuse või läbi selle kinnituskohtade, järgides seadme tootja kasutusjuhendit.
2. Lükake turvavöö keeleplaat pandlasse. Kuuldub selge klõpsatuse heli. Pange pandla avamisnupp asendisse, milles sellele hädaolukorras kiiresti ligi pääseb.

   Veenduge, et turvavöö poleks keerdus.

3. Reguleerige turvavöö võimalikult tugevalt pingule, surudes turvaseadet allapoole vastu tagaistet ja tõmmates turvavöö õlarihma samal ajal üles tagasitõmbemehhanismi poole.
4. Liigutage lapse turvaseadet edasi-tagasi veendumaks, et turvavöö hoiab seda kindlalt paigal.

Kui teie lapse turvasüsteemi tootja soovitab kasutada ülarihma koos süle-/õlarihmaga, vaadake lõiku "Turvatooli täiendava ülarihmaga kinnitamine (kui on varustuses)" leheküljel 3-31 .

Turvavarustuse eemaldamiseks vajutage turvavöö vabastusnupule ja tõmmake seejärel turvavöö turvavarustusest välja.

Istmete sobivus rihmaga ja ISOFIX-kinnitustega laste turvasüsteemidele vastavalt ÜRO eeskirjadele

(Teave sõiduki kasutajatele ja laste turvasüsteemide tootjatele)

- Jah: sobib määratud kategooria lapse turvasüsteemi paigaldamiseks
- Ei: ei sobi vastava kategooria turvaseadme kinnitamiseks
- "-" : pole kohaldatav
- Tabeli aluseks on võetud vasakpoolse rooliga sõiduk. Tabel vastab ka parempoolse rooliga sõidukile, erandiks on vaid esiistmel kaassõitja asukoht.
  Parempoolse rooliga sõiduki esiistmel kaassõitjale vastab istekoht nr 3.

Turvaseadme kategooriad		Istekohad							Märkused
		1	2	3		4	5	6	
				Turvapadi ON (SEES)	TURVAPADI OFF (VÄLJAS)				
Universaalsed rihmaga lapse turvasüsteemid		-	-	Ei	Jah F, R	Jah F, R	Jah*1 N, S	Jah F, R	F: näoga sõidusuunas R: seljaga sõidusuunas
i-suuruses turvaseade		-	-	Ei	Ei	Jah F, R*2	Ei	Jah F, R*2	
Turvahäll (ISOFIX küljega sõidusuunas olev lapse turvasüsteem)	ISOFIX-standard: L1 L2	-	-	Ei	Ei	Ei	Ei	Ei	
ISOFIX väikelapse CRS (s.t CRS väikelapsele)	ISOFIX-standard: R1	-	-	Ei	Ei	Jah R	Ei	Jah R	
Vähendatud suuruses ISOFIX-turvaiste	ISOFIX CRF :F2, F2X, R2, R2X	-	-	Ei	Ei	Jah F, R*2	Ei	Jah F, R*2	
* Täissuuruses ISOFIX-turvaiste* (*: pole istmekõrgendused)	ISOFIX-standard: F3 R3	-	-	Ei	Ei	Jah F, R*2	Ei	Jah F, R*2	
Vähendatud laiusega istmekõrgendus	ISO sert: B2	-	-	Ei	Ei	Jah	Ei	Jah	
Täislaiuses istmekõrgendus	ISO sert: B3	-	-	Ei	Ei	Ei	Ei	Ei	

*1. Istekoht number 5 ei sobi tugijalaga lapse turvasüsteemi paigaldamiseks.

*2. ISOFIX-kinnitusega seljaga sõidusuunda paigutatava laste turvasüsteemi sobitamisel istmete reguleerimiseks.

- Juhiiste: peate lükkama istme keskmisesse asendisse ja kõige kõrgemale asendile.

- Eesmine kaassõitja iste: peate lükkama istme kõige eesmisesse asendisse.

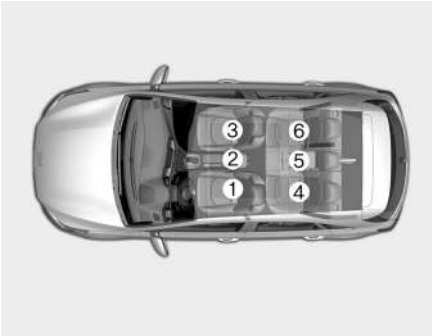

OCD031064L

Istekoha number	Asukoht sõidukis
1	Ees vasakul
2	Ees keskel
3	Ees paremal
4	Teise istmerea vasakul
5	Teise istmerea keskel
6	Teise istmerea paremal

Soovituslikud lapse turvasüsteemid - Euroopas

Kaalurühm	Nimi	Tootja	Kinnituse tüüp	ECE-R44 kinnituse nr
Rühm 0+	Cabriofix & Family-fix	Maxi Cosi	ISOFIX	E4 04443907
Kategooria I	Duo Plus	Britax Römer	ISOFIX ja Top-tether	E1 04301133
II rühm	KidFix II XP	Britax Römer	ISOFIX ja sõiduki turvavöö	E1 04301323
III rühm	Junior III	Graco	Sõiduki turvavöö	E11 03.44.164 E11 03.44.165

Turvaseadmete valmistajate kodulehed
Maxi Cosi Cabriofix & Familyfix http://www.maxi-cosi.com
Britax Römer http://www.britax.com
Graco http://www.gracobaby.com

Turvapadi - täiendav turvasüsteem

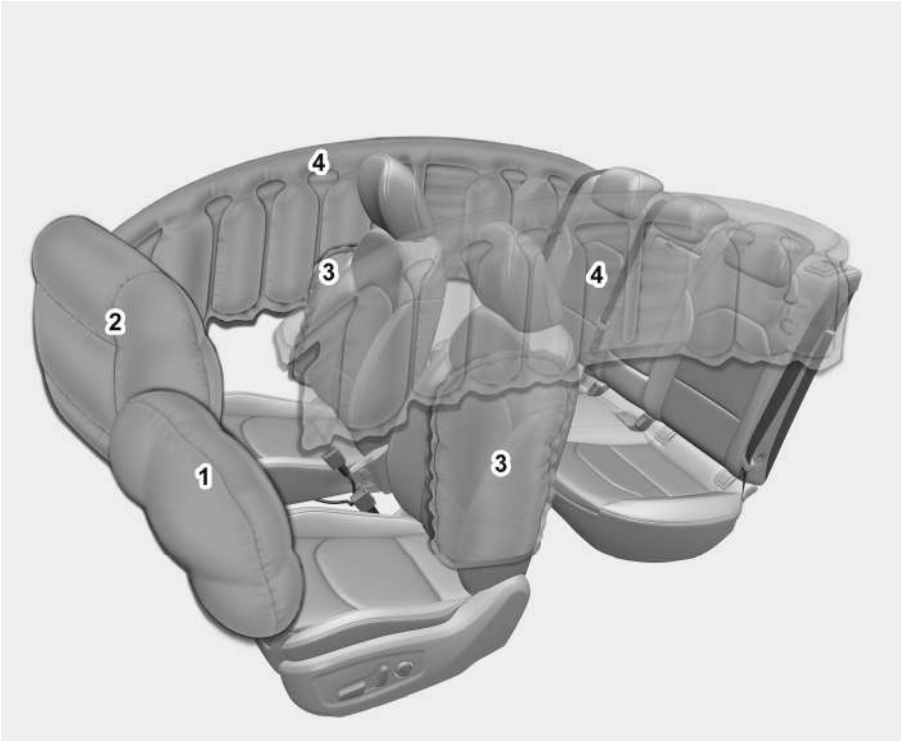

OCDW039031

OCD031058L

1 Juhi esiturvapadi
2 Kaassõitja esiturvapadi
3 Külgmine turvapadi*
4 Turvakardin*
5 Eesmise kaasreisija turvapadja SISSE/ VÄLJA lüliti

*: kui on varustuses

* Teie auto turvapadjad võivad joonisel näidatust erineda.

⚠ HOIATUS

- Isegi turvapatjadega sõidukites peate teie ja kaasreisijad alati kandma turvavöösid, et vähendada kokkupõrkel või ümberpaiskumisel tekkivate vigastuste ohtu ja raskust.
- Turvapadjad ja eelpingutid sisaldavad plahvatusohtlikke kemikaale. Sõiduki utiliseerimine eelpinguteid ja turvapatju eemaldamata võib põhjustada tulekahju. Pöörduge enne utiliseerimist kvalifitseeritud asjatundja poole. Kia soovitab pöörduda Kia volitatud esindaja/teenusepartneri poole.
- Kaitske turvapatjade osi ja juhtmestikku vee ja muude vedelike eest. Kui turvapadjasüsteemi osad ei toimi vee või muude vedelike tõttu, võib see põhjustada tulekahju või tõsiseid vigastusi.

Turvapadja süsteemi toimimine

- Turvapadjad aktiveeruvad (võimelised täituma) ainult siis, kui süütelüliti keeratakse asendisse ON (SEES) või START.
- Turvapadjad täituvad momentaanselt tugeval laupkokkupõrkel või tugeva külglöögi korral (kui autol on külgturvapadjad ja turvakardinad), et kaitsta sõitjaid raskete vigastuste eest.

✻ MÄRKUS

Ümberpaiskumisanduriga autod

Kui sõidukil on küljeturvapadjad ja turvakardinad, täituvad need ka sõiduki ümberpaiskumisel, et kaitsta sõitjaid raskete vigastuste eest.

- Tavatingimustes on turvapadi ette nähtud vallanduma kokkupõrke nurgal ja tugevusel põhinedes. Need kaks tegurit on olulised turvapadja vallandumise signaali edastamise või elektrilise toimingu käivitamise korral.
- Turvapadi vallandub kokkupõrke nurga ja intensiivsuse alusel. See ei vallandu iga avarii või kokkupõrke korral.
- Esiturvapadjad täituvad ja tühjenevad silmapilkselt.

  Turvapatjade vallandumist on praktiliselt võimatu õnnetuse hetkel märgata.

  Tõenäoliselt näete turvapatju pärast kokkupõrget oma kohtadel lebamas.
- Selleks, et raskes kokkupõrkes kaitse tagada, peavad turvapadjad kiiresti täituma. Turvapadja täitumine on äärmiselt lühikese aja tulemus, mil toimub kokkupõrge ja vajadus täita turvapadi sõitja ja sõiduki struktuuride vahel enne kui sõitja nende struktuuride vastu paiskub.

  See täitumiskiirus vähendab tõsistes kokkupõrgetes raskete ja eluohtlike vigastuste ohtu ning on seega turvapatjade disaini oluline osa.

  Kuid turvapatjade täitumine võib samuti põhjustada vigastusi, mille hulka kuuluvad marrastused näol, sinikad ja katkised luud, sest täitumiskiirus paneb turvapadjad suure jõuga avanema.
- **On isegi olukordi, kus kokkupuude rooli turvapadjaga võib põhjustada surmavaid vigastusi, eriti kui sõitja asub roolile liiga lähedal.**

⚠ HOIATUS

- Vältimaks kokkupõrkel vallanduvatest turvapatjadest põhjustatud kehalisi vigastusi või surma, peab sõitja istuma roolist võimalikult kaugel (vähemalt 250 mm (10 tolli) kaugusel). Eesmised kaassõitjad peaksid alati lii-

gutama oma toolid võimalikult kaugele ja istmel taha naalduma.
- Turvapadjad vallanduvad kokkupõrkel viivitamata. Kui sõitjad ei istu õigesti, võivad täituvad turvapadjad neid vigastada.
- Turvapatjade täitumine võib põhjustada vigastusi nagu marrastused näol või kehal, vigastused purunenud prillidest või põletused.

Müra ja suits

Turvapadjad teevad täitumisel valju müra ja jätavad õhku suitsu ja pulbrit. See on tingitud turvapadja vallandajas sisalduva aine süttimisest ega anna põhjust muretsemiseks. Pärast turvapadja täitumist võite tunda olulist ebamugavustunnet hingamisel, mis on tingitud teie rinna kokkupuutest nii turvavöö kui ka turvapadjaga, lisaks suitsu ja pulbri sissehingamisest. **Pärast kokkupõrget avage esimesel võimalusel uksed ja/ või aknad, et leevendada hingamisprobleeme ja vältida pikaajalist kokkupuudet suitsu ja pulbriga.**

Kuigi suits ja pulber ei ole mürgised, võivad need nahka ärritada (silmi, nina, kurku jne). Sellisel juhul peske ja loputage kohe külma veega ning pöörduge arsti poole, kui sümptomid ei kao.

⚠ HOIATUS

Turvapatjadega seotud osad rooliratta keskel, armatuurlauas, esiistmetes ning laeservades (esi- ja tagauste kohal) lähevad turvapatjade vallandumisel väga kuumaks. Vigastuste vältimiseks ärge puudutage turvapatjade asukoha sisemisi osi kohe pärast seda, kui turvapadi on täitunud.

Ärge paigaldage mingeid lisatarvikuid turvavööde vallandumise piirkonda, nagu armatuurlaud, aknad, postid ja laepaneelid.

Eesmise kaassõitja turvapadja hoiatussilt lapse turvavarustuse kohta

OSP21039031

Ärge kunagi paigaldage seljaga sõidusuunda mõeldud lapse turvavarustust juhi kõrvale esiistmele, kui kaassõitja turvapadi ei ole välja lülitatud. Täituv kaassõitja turvapadi võib tahapoole suunatud lapse turvavarustusele löögi anda ja lapse tappa.

Lisaks, ärge pange eesmise kaassõitja istmele ka näoga sõidusuunas olevat lapse turvasüsteemi. Eesmise kaassõitja turvapadja täitumine võib põhjustada lapsele raskeid või surmavaid vigastusi.

Kui teie sõiduk on varustatud kaassõitja turvapadja ON/OFF (SEES/VÄLJAS) lülitiga, saate eesmise kaassõitja turvapadja vajadusel aktiveerida ja inaktiveerida.

⚠ HOIATUS

- Eriti ohtlik! Ärge pange seljaga sõidusuunas paigaldatavat lapse turvavarustust istmele, mille ees on turvapadi!
- Ärge KUNAGI pange seljaga sõidusuunas paigaldatavat lapse turvasüsteemi istmele, mille ees on AKTIVEERITUD TURVAPADI! See võib põhjustada LAPSE SURMA või TÕSISEID VIGASTUSI.

- Ärge pange kunagi lapse turvasüsteemi eesmise kaassõitja istmele. Kui eesmise reisija turvapadi täitub. See võib põhjustada tõsiseid või surmavaid vigastusi.
- Kui külgturvapatjade ja/või turvakardinatega auto tagaistme välimistel istekohtadel istuvad lapsed, siis paigaldage nende turvavarustus ustest võimalikult kaugele ja kinnitage tugevalt.

  Külgturvapatjade ja/või turvakardinate täitumine võib põhjustada imiku või lapse raskeid vigastusi või surma.

Turvapatjade hoiatustuled

ODEEV068100NR

Turvapadja hoiatustule eesmärgiks on teavitada teid võimalikust probleemist turvapadjaga - täiendav turvavarustus (SRS).

Kui süütelüliti viiakse asendisse ON (SEES), süttib märgutuli ligikaudu 6 sekundiks ja seejärel kustub.

Laske süsteemi kontrollida järgmistel juhtudel.

- Tuli ei sütti korraks süüte lülitamisel asendisse ON (SEES).
- Tuli ei kustu pärast ligikaudu 6-sekundilist põlemist.
- Tuli süttib sõiduki liikumise ajal.
- Tuli vilgub, kui süütelüliti on asendis ON (SEES).

Kaassõitja eesmise turvapadja asendi ON (VÄLJAS) näidik

OCDW039032

Kaassõitja eesmise turvapadja asendi ON (SEES) näidik süttib ligikaudu 4 sekundiks pärast süütelüliti asendisse ON (SEES) lülitamist.

Kaassõitja eesmise turvapadja asendi ON (SEES) näidik süttib, kui kaassõitja eesmise turvapadja ON/OFF (SEES/VÄLJAS) lüliti seatakse asendile ON (SEES).

Kaassõitja eesmise turvapadja asendi OFF (VÄLJAS) näidik

OCDW039033

Kaassõitja eesmise turvapadja asendi OFF (VÄLJAS) näidik süttib ligikaudu 4 sekundiks pärast süütelüliti asendisse ON (SEES) lülitamist.

Kaassõitja eesmise turvapadja asendi OFF (VÄLJAS) näidik süttib, kui kaassõitja eesmise turvapadja ON/OFF (SEES/VÄLJAS) lüliti seatakse asendile OFF (VÄLJAS) ja kustub, kui kaassõitja eesmise turvapadja ON/OFF (SEES/VÄLJAS) lüliti seatakse asendile ON (SEES).

⚠ ETTEVAATUST

Kui kaareisija eesmise turvapadja ON/OFF (SEES/VÄLJAS) lüliti ei tööta, kaasreisija eesmise turvapadja OFF (VÄLJAS) näidik ei sütti (kaasreisija eesmise turvapadja ON (SEES) näidik süttib) ja kaasreisija eesmine turvapadi täitub eesmise kokkupõrke korral, isegi kui kaasreisija eesmise turvapadja ON/OFF (SEES/VÄLJAS) lüliti on seatud asendile OFF (VÄLJAS).

Sel juhul laske kaassõitja turvapadja lüliti ja lisakaitsesüsteem kvalifitseeritud asjatundjal kontrollida.

Kia soovitab pöörduda Kia volitatud esindaja/hooldusspartneri poole.

Täiendava turvavarustuse osad ja funktsioonid

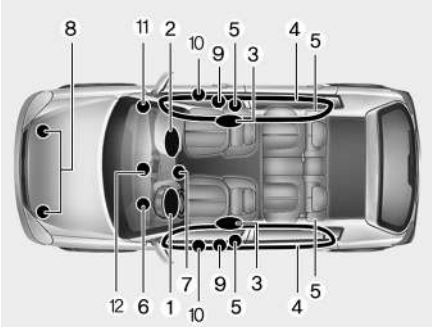

OCD032085L

Lisakaitsesüsteemi osad:

1. Juhi eesmise turvapadja moodul
2. Kaassõitja esiturvapadja moodul
3. Külgturvapatjade moodulid*
4. Turvakardinate moodulid*
5. Eelpinguti komplektid*
6. Turvapatjade hoiatustuled
7. SRS juhtmoodul (SRSCM) / ümberpaiskumisandur*
8. Eesmised löögiandurid
9. Külgmised löögiandurid
10. Külgmised surveandurid
11. Kaassõitja esiturvapadja ON/OFF lüliti
12. Kaassõitja eesmise turvapadja ON/OFF (SEES/VÄLJAS) näidik

* : kui on varustuses

SRSCM jälgib süütelüliti asendis või režiimis "ON" pidevalt kõiki lisakaitsesüsteemi osi, et teha kindlaks, kas löök on turvapatjade täitmiseks ja turvavööde eelpingutite rakendamiseks piisavalt tugev.

Näidikuplokis asuv turvapatjade märgutuli "" süttib süütelüliti asendisse ON (SEES) lülitamisel umbes 6 sekundiks ja seejärel peaks turvapatjade märgutuli "" kustuma.

⚠ HOIATUS

Kui ilmneb mõni järgmistest tingimustest, näitab see turvapatjade talitlushäiret. Sel juhul laske süsteemi kvalifitseeritud asjatundjal kontrollida. Kia soovitab pöörduda Kia volitatud esindaja/hooldusspartneri poole.

- Tuli ei sütti korraks süüte lülitamisel asendisse ON (SEES).
- Tuli ei kustu pärast ligikaudu 6-sekundilist põlemist.
- Tuli süttib sõiduki liikumise ajal.
- Tuli vilgub, kui süütelüliti on asendis ON (SEES).

Juhi esiturvapadi (1)

ODEEV058048NR

Turvapadja moodulid asuvad nii rooli keskel kui ka eesmise kõrvalistuja paneelis kindalaeka kohal. Kui lisakaitsesüsteemi juhtmoodul tuvastab piisavalt tugeva eestlöögi, vallanduvad automaatselt mõlemad esiturvapadjad.

Juhi esiturvapadi (2)

ODEEV058049NR

Turvapadjakatete liitekohad purunevad turvapatjade täitumisest tingitud surve mõjul. Katte edasine avamine võimaldab turvapatjade täielikku täitumist.

Juhi esiturvapadi (3)

ODEEV058050NR

Täielikult täitunud turvapadi koos nõuetekohaselt kinnitatud turvavööga aeglustavad juhi või kaassõitja ettepaiskumist, vähendades pea- ja kaelavigastuste ohtu.

Turvapadjad hakkavad kohe pärast täitumist tühjenema, et mitte piirata juhi vaatevälja või juhtimisvõimet.

Kaassõitja esiturvapadi

ODEEV058051NR

⚠ HOIATUS

- Ärge paigaldage ega asetage tarvikuid (joogihoidja, kleeps jne) eesmise kaassõitja paneelile kindalaeka kohal sõidukis, mis on varustatud kaassõitja turvapadjaga. Sellised esemed võivad muutuda ohtlikeks lendkehadeks ja

kaassõitja turvapadja täitumisel vigastusi põhjustada.

- Ärge asetage vedela õhuvärskendaja mahutit sõidukis näidikuteploki lähedale ega näidikupaneeli pinnale. See võib muutuda ohtlikuks lendkehaks ja kaassõitja turvapadja täitumisel vigastusi põhjustada.

⚠ HOIATUS

- Turvapadja vallandumisel võib kõlada valju müra, millele järgneb sõidukisse lastud peen tolm. Need tingimused on tavalised ja ei ole ohtlikud - turvapadjad on pakitud sellesse peenesse pulbrisse. Turvapatjade vallandumisel tekkiv tolm võib põhjustada naha- või silmaärritust ja mõnede inimeste puhul astmat halvendama. Pärast õnnetust, mis on põhjustanud turvapatjade vallandumise, peske kogu katmata nahk külma vee ja pehme seebiga korralikult puhtaks.
- Turvapadjad saavad toimida vaid siis, kui süütelüliti on asendis ON (SEES). Kui SRS "" märgutuli ei sütti või põleb pidevalt pärast 6-sekundilist põlemisaega, kui süütelüliti on asendis ON (SEES) või pärast mootori käivitumist, süttib sõitmisel, ei toimi turvapadjad nõuetekohaselt. Sel juhul laske süsteemi kvalifitseeritud asjatundjal kontrollida. Kia soovitab pöörduda Kia volitatud esindaja/hooldusspartneri poole.
- Enne kaitsme vahetamist või akuklemmi lahutamist keerake süütelüliti asendisse LOCK (LUKUS) ja eemaldage süütevõti. Ärge kunagi eemaldage ega vahetage turvapatjadega seotud kaitset (kaitsmeid), kui süütelüliti on asendis ON (SEES). Selle hoiatuse eiramine sütitab turvapatjade märgutule "".

Juhi ja kaasreisija eesmised turvapadjad

Juhi esiturvapadi

OCD031059L

Kaassõitja esiturvapadi

OCDW039035

Teie sõiduk on varustatud täiendava turvavarustusega (turvapadjad) ja süle-/õlarihmadega nii juhi kui kaassõitjate istmetel.

Süsteemi olemasolu märgiks on tähed "AIRBAG", mis on graveeritud turvapadja polstrikattele roolirattal ja kaassõitja poolel eesmisele paneelile, kindalaeka kohal.

Täiendav turvavarustus koosneb turvapatjadest, mis on paigaldatud rooliratta polstrikatte alla ja kaassõitja eesmise paneeli alla, kindalaeka kohal.

Täiendava turvasüsteemi eesmärk on pakkuda juhile ja/või eesmisele kaasreisijale piisavalt tugeva eestlöögi korral täiendavat kaitset lisaks turvavöösüsteemile.

⚠ HOIATUS

Juhi käed peavad paiknema roolirattal kella 9:00 ja 3:00 asendis. Kaassõitja peaks oma käsi süles hoidma.

⚠ HOIATUS

Kasutage alati turvavöid ja lapse turvasüsteeme - igal reisil, iga kord, igaüks! Turvapadjad täituvad suure jõuga ja ühe silmapilgutusega. Turvavööd aitavad hoida sõitjad õiges asendis, et saavutada turvapadja maksimaalne tõhusus. Isegi turvapatjade kui on varustuses võivad turvavööga halvasti kinni olevad või lahtise turvavööga sõitvad reisijad saada raskeid vigastusi, kui turvapadi täitub. Järgige alati selles juhendis toodud ettevaatusabinõusid turvavööde, turvapatjade ja sõitjate ohutuse kohta.

Vähendamaks raskete või surmavate vigastuste ohtu ja turvasüsteemi maksimaalse ohutuse ärakasutamiseks tehke järgmist.

- Ärge asetage kunagi last üheski turvatoolis ega istmekõrgendusel esiistmele.
- Kinnitage alati laste turvavööd tagaistmel. Tagaiste on igas vanuses laste jaoks kõige turvalisem koht.
- Esi- või külgturvapadi võib valesti istuvat juhti või kaassõitjat vigastada.
- Liigutage oma iste turvapatjadest võimalikult kaugele tagasi, säilitades kontrolli sõiduki üle.
- Teie ja teie reisijad ei tohi kunagi istuda ega kallutada turvapatjadele ebavajalikult lähedale. Vales asendis olevad juhid ja kaasreisijad võivad täituvate turvapatjadega tõsiseid vigastusi saada.
- Ärge toetuge kunagi vastu ust ega keskkonsooli - istuge alati sirgelt.
- Ärge lubage kellelgi sõita kaasreisija istmel kui kaasreisija eesmise turvapadja OFF märgutuli põleb. Sel juhul turvapadi õnnetuse korral ei vallandu.
- Ärge paigaldage mingeid esemeid turvapadja moodulite kohale või ligidusse roolil, näidikupaneelil ja kaassõitja paneelil kindalaeka kohal. Sellised esemed võivad auto turvapatjade vallandumiseks piisava jõuga kokkupõrkel vigastusi tekitada.
- Ärge muutke ega ühendage täiendava turvavarustuse juhtmestikku ega muid süsteemi osi lahti. See võib põhjustada vigastusi kas juhusliku turvapatjade vallandumise või täiendava turvasüsteemi mitte toimimise tõttu.
- Kui turvapatjade märgutuli põleb sõidu ajal, siis soovitame lasta kvalifitseeritud töökojas süsteemi kontrollida. Kia soovitab pöörduda Kia volitatud esindaja/hoolduspartneri poole.
- Turvapatju saab kasutada vaid korra - laske süsteem kvalifitseeritud asjatundjal välja vahetada. Kia soovitab pöörduda Kia volitatud esindaja/hoolduspartneri poole.
- Täiendav turvasüsteem on loodud vallandama turvapadjad vaid siis, kui kokkupõrge on piisavalt tugev ja kui kokkupõrkenurk on sõiduki pikitelje

suhtes väiksem kui 30°. Lisaks vallanduvad turvapadjad vaid ühe korra. Turvavööd tuleb kanda kogu aeg.

- Eesmised turvapadjad ei ole mõeldud vallanduma külgmise kokkupõrke, tagumise kokkupõrke või ümberpaiskumise korral. Lisaks ei vallandu eesmised turvapadjad eesmistel kokkupõrgetel, mis on vallandumise lävest kergemad.
- Lapse turvaseadet ei tohi kunagi paigutada esiistmele. Imik või laps võib õnnetuse korral vallanduva turvapadja tõttu saada raskelt vigastada või surma.
- 13-aastased ja nooremad lapsed peavad alati olema tagaistmetel korralikult kinnitatud. Ärge laske lastel kunagi sõita eesmise kaasreisija istmel. Kui üle 13-aastane laps tuleb panna eesmisele kaasreisija istmele, tuleb tema turvavöö korralikult kinnitada ja iste liigutada võimalikult taha.
- Maksimaalseks turvalisuseks mis tahes avariide puhul peavad kõik sõitjad, sh juht, kandma alati turvavöösid, olenemata sellest, kas nende iste on varustatud turvapadjaga, et vähendada raskete vigastuste või surma ohtu. Ärge istuge ega kallutage turvapadjale ebavajalikult lähedale, kui sõiduk liigub.
- Valesti istumine võib avarii korral põhjustada tõsiseid või surmavaid vigastusi. Kõik sõitjad peavad istuma sirgelt, seljatoega püstises asendis, istmepadja keskel ning kinnitatud turvavööga. Jalad peavad olema välja sirutatud ja põrandal, kuni sõiduk on pargitud ja süütevõti eemaldatud.
- Täiendava turvasüsteemi turvapadjad peavad avarii korral turvalisuse tagamiseks vallanduma väga kiiresti.

Kui sõitja on vales asendis, sest ta ei kanna turvavööd, võib turvapadi jõuliselt vastu sõitjat paisata, põhjustades raskeid või surmavaid vigastusi.

Kaassõitja esiturvapadja ON/OFF lüliti

OCD031078L

Kaassõitja eesmise turvapadja saab inaktiveerida ON/OFF (SEES/VÄLJAS) lülitiga, kui eesmisele istmele paigutatakse lapse turvasüsteem või kui seal ei istu kedagi.

Oma lapse ohutuse tagamiseks tuleb kaassõitja eesmine turvapadi inaktiveerida, kui erandjuhul tuleb eesmise kaassõitja istmele paigutada seljaga sõidusuunas olev turvatool.

Kaassõitja eesmise turvapadja inaktiveerimine ja aktiveerimine

- Kaassõitja esiturvapadja väljalülitamiseks sisestage juhtvõti kaassõitja esiturvapadja lülitisse ja keerake lüliti asendisse OFF (VÄLJAS).

  kaassõitja eesmise turvapadja asendi OFF (VÄLJAS) märgutuli ( ) põleb ja jääb põlema, kuni kaassõitja esiistme turvapadi on uuesti aktiveeritud.
- Kaassõitja esiturvapadja taasaktiveerimiseks sisestage juhtvõti kaassõitja esiturvapadja lülitisse ja keerake lüliti asendisse ON (SEES).
- Kaassõitja eesmise turvapadja OFF (VÄLJAS) näidik kustub ja ON (SEES) näidik ( ) põleb ja jääb põlema, kuni kaassõitja esiistme turvapadi on inaktiveeritud.

⚠ HOIATUS

Eesmise turvapadja ON/OFF lülitit saab keerata sarnase väikese jäiga seadmega. Kontrollige alati eesmise turvapadja ON/OFF (SEES/VÄLJAS) lülitit ja kaassõitja eesmise turvapadja ON/OFF (SEES/VÄLJAS) näidikut.

✻ MÄRKUS

- Kui kaassõitja eesmise turvapadja ON/OFF (SEES/VÄLJAS) lüliti on seatud olekule ON (SEES), on kaassõitja eesmine turvapadi aktiveeritud ja esiistmele ei tohi paigutada lapse või imiku turvatooli.
- Kui kaassõitja eesmise turvapadja ON/OFF (SEES/VÄLJAS) lüliti on seatud olekule OFF (VÄLJAS), on kaassõitja eesmine turvapadi inaktiveeritud.

⚠ ETTEVAATUST

- Kui kaassõitja eesmise turvapadja ON/OFF lüliti ei toimi korralikult, süttib näidikuplokil turvapadja ( ) hoiatustuli. Ja kui kõrvalistuja eesmise turvapadja VÄLJAlülitatust näitav märgutuli ( ) ei põle, siis SRS-juhtmoodul taasaktiveerib kaasreisija eesmise turvapadja ja see vallandub eesmistes kokkupõrgetes isegi siis, kui kaasreisija eesmise turvapadja ON/OFF lüliti on asendis OFF.

  Sel juhul laske süsteemi kvalifitseeritud asjatundjal kontrollida. Kia soovitab pöörduda Kia volitatud esindaja/teenusepartneri poole.
- Kui turvapatjade märgutuli vilgub või ei sütti süütelüliti asendisse ON (SEES) keeramisel või süttib sõidu ajal, laske süsteem kvalifitseeritud asjatundjal üle kontrollida. Kia soovitab pöörduda Kia volitatud esindaja/hooldus-partneri poole.

HOIATUS

- Juht vastutab kaassõitja turvapadja lüliti õige asendi eest.
- Inaktiveerige kaassõitja eesmine turvapadi ainult siis, kui süütelüliti on välja lülitatud või täiendava turvasüsteemi juhtmoodulis võib esineda tõrkeid.

  Võib olla oht, et juhi- ja/või kaassõitja-ja/või külgturvapadjad ja turvakardinad ei vallandu või vallanduvad kokkupõrkel valesti.
- Ärge paigaldage kunagi seljaga sõidusuunas olevat turvaistet eesmisele kaassõitja istmele, kui selle turvapadi ei ole inaktiveeritud. Õnnetuse korral vallanduva turvapadja tõttu võib imik või laps saada raskeid vigastusi või surma.
- Kuigi teie sõiduk on varustatud kaassõitja eesmise turvapadja lülitiga, ärge paigaldage esiistmele lapse turvavarustust. Lapse turvaseadet ei tohi kunagi paigutada esiistmele. Lapsed, kes on lapse turvaseadme jaoks liiga suured, peavad alati istuma tagaistmel ja kasutama saadaolevaid süle-/õlarihmu. Lapsed on õnnetuse korral kõige turvalisemalt, kui nad on kinnitatud sobiva turvavarustusega tagumisele istmele.
- Kohe kui turvaiste ei ole enam eesmisel kaasreisija istmel kasutuses, aktiveerige uuesti eesmise kaassõitja turvapadi.
- Ärge asetage ega sisestage mis tahes esemeid sõiduki istmetele kinnitatud turvapatjade siltide lähedale. Turvapadja vallandumisel võib see ese vallandumist mõjutada ning põhjustada ootamatu õnnetuse või füüsilist kahju.

HOIATUS

Ärge kinnitage esemeid

Turvapadja moodulitele või nende lähedale roolirattale, näidikupaneelile, tuuleklaasile ja eesmise kaassõitja paneelile kindalaeka kohal ei tohi paigutada esemeid (nagu turvapolstri katteid, mobiiltelefoni hoidikuid, topsihoidikuid, lõhnastajaid ega kleebiseid). Sellised esemed võivad sõiduki turvapatjade vallandumiseks piisava jõuga kokkupõrkel vigastusi tekitada. Ärge pange turvapatjadele ega enda ja turvapadja vahele ühtegi eset.

Külgmine turvapadi (mõnel mudelil)

Eesmine

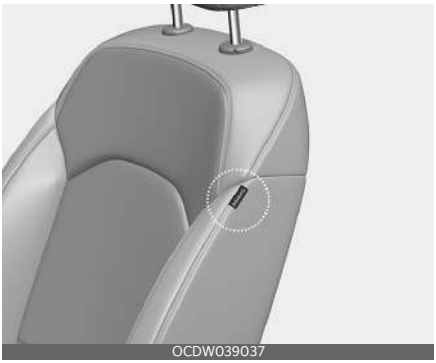
OCDW039037

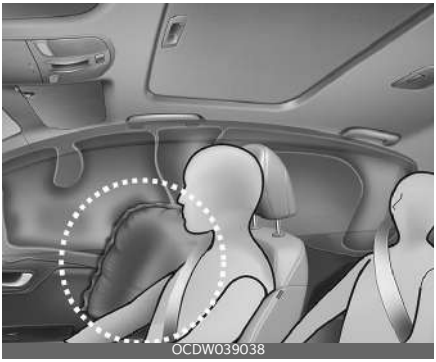
OCDW039038

* Teie auto turvapadjad võivad joonisel näidatust erineda.

Teie sõiduki mõlemad esiistmed on varustatud külgturvapadjaga. Turvapadja eesmärk on pakkuda juhile ja eesmisele kaassõitjale täiendavat kaitset lisaks turvavööle.

Külgturvapadjad vallanduvad teatava külglöögi korral, olenevalt löögi tugevusest, nurgast, sõidukiirusest ning löögipunktist. Turvapadjad ei vallandu iga külglöögi ega ümbermineku korral.

⚠ HOIATUS

Ärge lubage sõitjatel toetada päid või kehi ustele, asetada käsi ustele, sirutada käsi aknast välja ega asetada esemeid ukse ning sõitjate vahele, kui nad istuvad külgturvapadja ja/või turvakardinatega varustatud istmetel.

✻ MÄRKUS

Ümberpaiskumisanduriga autod

- Mõlema külje küljeturvapadjad vallanduvad kindlate ümberpaiskumise tingimuste korral.
- Külgturvapadi võib vallanduda, kui ümberpaiskumisandur tuvastab ümberpaiskumise.

⚠ HOIATUS

- Külgturvapadi täiendab turvavöösüsteemi ja ei ole selle asendus. Seega tuleb sõiduki liikumisel alati kanda turvavööd. Külgturvapadjad vallanduvad ainult teatava külglöögi korral või auto ümberpaiskumisel*1, mis on piisavalt tugev, et sõitjaid märkimisväärselt vigastada.
- Külgturvapatjadelt parima kaitse saamiseks ja turvapatjadest endist tingitud vigastuste vältimiseks peavad mõlemad eesistujad ja tagaistmete (kui on varustuses) istuma sirgelt ja kasutama õigesti turvavööd.
- Ärge kasutage istmekatteid.
- Istmekatete kasutamine võib vähendada või takistada süsteemi tõhusust.
- Et vältida küljeturvapatjade juhuslikku vallandumist, mis võib kaasa tuua vigastusi, püüdke mitte lüüa või põrutada külglöögiandureid, kui süüde on sisselülitatud.
- Istme või istmekatte vigastamise korral pöörduge kvalifitseeritud töökoja poole.

  Kia soovitab pöörduda Kia volitatud esindaja/hooldusspartneri poole.

1*. Ainult ümberpaiskumisanduriga autod.

⚠ HOIATUS

Ärge kinnitage esemeid

- Ärge pange turvapatjadele ega enda ja turvapadja vahele ühtegi eset. Samuti ärge paigaldage ühtegi eset turvapatjade vallandumisteele ustel, külgakendel, esi- või tagaukse paneelidel.
- Ärge pange ühtegi eset ukse ja istme vahele. Sellised esemed võivad külgmise turvapadja täitumisel kohalt paiskuda.
- Ärge paigaldage küljele või külgmiste turvapatjade lähedusse lisavarustust.
- Ohutuse mõttes ärge riputage raskeid esemeid riidekonksudele.

Turvakardin (mõnel mudelil)

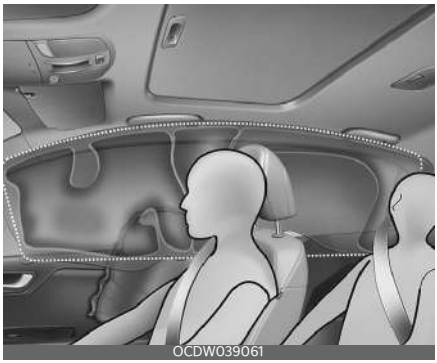

* Teie auto turvapadjad võivad joonisel näidatust erineda.

Turvakardinad (peaturvapadjad) asuvad laeservades keskmise ukseposti kohal.

Need on mõeldud teatud külgkokkupõrgete korral kaitsma esiistmetel istujate ja tagumistel välimistel istmetel olevate sõitjate päid.

Turvakardinad vallanduvad teatava külglöögi korral, olenevalt löögi tugevusest, nurgast, sõidukiirusest ning löögipunktist. Turvakardinad ei vallandu kõigi külglöökide, laup- või tagantkokkupõrke korral ega enamikul ümberpaiskumise juhtudel.

✻ MÄRKUS

Ümberpaiskumisanduriga autod

- Mõlema külje turvakardinad vallanduvad kindlate ümberpaiskumise tingimuste korral.
- Turvakardin võib vallanduda, kui ümberpaiskumisandur tuvastab ümberpaiskumise.

⚠ HOIATUS

- Külgturvapatjadelt ja turvakardinatelt parima kaitse saamiseks peavad mõlemad eesistujad ja tagaistmete välimistel istmetel istujad istuma sirgelt ja kasutama õigesti turvavööd. Lapsed peavad istuma nõuetekohases lapse turvaseadmes tagaistmel.
- Kui lapsed istuvad tagumistel välimistel istmetel, peavad nad olema nõuetekohases lapse turvaseadmes. Seadke lapse turvasüsteem uksest võimalikult kaugele ja kinnitage lapse turvasüsteem lukustatud asendisse.
- Ärge lubage sõitjatel toetada päid või kehi ustele, asetada käsi ustele, sirutada käsi aknast välja ega asetada esemeid ukse ning sõitjate vahele, kui nad istuvad külgturvapadja ja/või turvakardinatega varustatud istmetel.
- Ärge püüdke kunagi avada ega parandada turvakardina süsteemi osi. Vajaduse korral pöörduge kvalifitseeritud asjatundja poole. Kia soovitab pöörduda Kia volitatud esindaja/teenusepartneri poole.

Ülaltoodud juhiste mittejärgmine võib õnnetuse korral põhjustada sõitjate vigastusi või surma.

⚠ HOIATUS

Ärge kinnitage esemeid

- Ärge asetage esemeid üle turvapadja. Samuti ärge paigaldage mingeid esemeid turvapatjade vallandumisteele ustel, külgakendel, esi- või taga uksepaneelidel, katuseraamidel.
- Ärge riputage riidenagide külge raskeid ega purunevaid esemeid.

Lisakaitsesüsteemi andurid

Tüüp A

OCD031065L

OCD031066L

OCD031067L

OCD031068L

OCDW039045

* Teie auto löögiandurid võivad joonisel näidatust erineda.

1. SRS juhtmoodul / ümberpaiskumisandur (kui on varustuses)
2. Eesmine löögiandur
3. Külgmised surveandurid
4. Külgmine löögiandur

Tüüp B

OCD033069L

OCD031066L

OCD033070L

OCD031068L

OCDW039045

* Teie auto löögiandurid võivad joonisel näidatust erineda.

1. SRS juhtmoodul / ümberpaiskumisandur (kui on varustuses)
2. Eesmine löögiandur
3. Külgmised surveandurid
4. Külgmine löögiandur

⚠ HOIATUS

- Ärge lööge ega laske mis tahes esemetel tabada turvapatjade andurite kohti.

  See võib põhjustada turvapadja ootamatu vallandumise, mis võib põhjustada raskeid vigastusi või surma.
- Andurite paigaldusasukoha või nurga muutmisel võivad turvapadjad vallanduda juhuslikult või ei pruugi vallanduda, kui peaksid, põhjustades raskeid vigastusi või surma.

  Ärge seega püüdke hooldada turvapadja andureid ega nende ümbrust. Laske süsteemi kontrollida kvalifitseeritud töökojas. Kia soovitab pöörduda Kia volitatud esindaja/hoolduspartneri poole.
- Anduri paigaldusnurkade muutmisel eesmise kaitseraua, kere või B-piilari deformeerumisel, kus asuvad külgkokkupõrke andurid, võivad tekkida probleemid. Rikke korral laske süsteemi kontrollida kvalifitseeritud töökojas. Kia soovitab pöörduda Kia volitatud esindaja/teenusepartneri poole.
- Teie sõiduk on ette nähtud löökide mõju vähendamiseks ja turvapatjade vallandamiseks teatud kokkupõrgetel. Kasutage kaitseraua kaitsmete paigaldamiseks või kaitseraua vahetamiseks ainult Kia Genuine või samaväärseid varuosi. Vastasel korral võib väheneda teie sõiduki ohutus kokkupõrkel ja turvapatjade vallandumisel.

⚠ HOIATUS

Ümberpaiskumisanduriga autod

Kui autol on külgturvapadjad ja turvakardinad, seadke pukseerimise ajaks süütelüliti asendisse OFF või ACC.

Kui süütelüliti on asendis või režiimis "ON", võib ümberpaiskumisandur ekslikult auto ümberpaiskumise tuvastada ning küljeturvapadjad ja turvakardinad võivad vallanduda.

Miks minu turvapadi kokkupõrkel ei vallandunud? (Turvapadja täitumise ja mittetäitumise tingimused)

On palju selliseid õnnetusi, mille puhul turvapadjad ei anna täiendavat kaitset.

Nende hulka kuuluvad tagantlöögid, teised või kolmandad kokkupõrked mitme kokkupõrkega õnnetuses ning väikese kiirusega kokkupõrked.

Turvapadja täitumise tingimused

Esiturvapadjad

Esiturvapadjad vallanduvad laupkokkupõrkel, olenevalt löögi tugevusest, sõidukiirusest või lööginurgast.

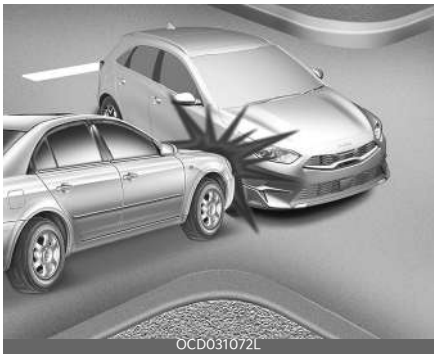
OCD031072L

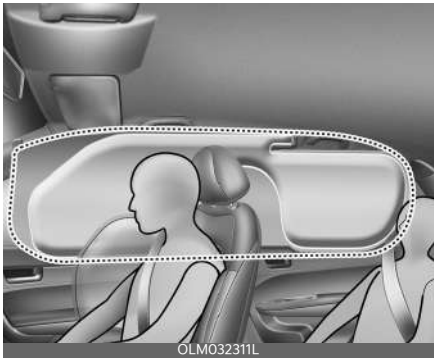
OLM032311L

* Teie auto turvapadjad võivad joonisel näidatust erineda.

Külgturvapadjad ja turvakardinad

Külgturvapadjad ja turvakardinad täituvad külglöögi korral, olenevalt löögi tugevusest, sõidukiirusest ja kokkupõrke suunast.

Kuigi esiturvapadjad (juhi ja kaassõitja turvapadjad) peaksid vallanduma ainult esikokkupõrkel, võivad need täituda ka muudel juhtudel, kui eestlöögiandurid tuvastavad piisava löögi. Külgturvapadjad ja turvakardinad on mõeldud täituma ainult külgmiste kokkupõrgete korral, kuid need võivad vallanduda ka muudes kokkupõrgetes, kui külgmise kokkupõrke andurid tuvastavad piisava mõju.

Juhul, kui auto šassii saab halvas seisundis teekattel löögi üle ebatasasuste või lahtiste esemete sõites, võivad turvapadjad täituda. Seega sõitke soovimatu turvapatjade täitumise vältimiseks viletsatel teedel ja kohtades, mis ei ole sõidukitele liiklemiseks ette nähtud, väga ettevaatlikult.

✻ MÄRKUS

Ümberpaiskumisanduriga autod

Küljeturvapadjad ja turvapadjad vallanduvad kui ümberpaiskumisandur tuvastav ümberpaiskumise.

Olukorrad, kus turvapadjad ei täitu

OCD031073L

- Teatud väikestel kiirustel toimuvate kokkupõrgete puhul turvapadjad ei täitu. Turvapadjad on mõeldud sellistes tingimustes mitte vallanduma, sest nad ei pruugi sellistel kokkupõrgetel pakkuda lisaks turvavöödele täiendavat kaitset.

- Esiturvapadjad ei vallandu tagantlöögi korral, sest sõitjad liiguvad löögi toimel tahapoole. Sellisel juhul ei paku turvapadjad täiendavat eelist.

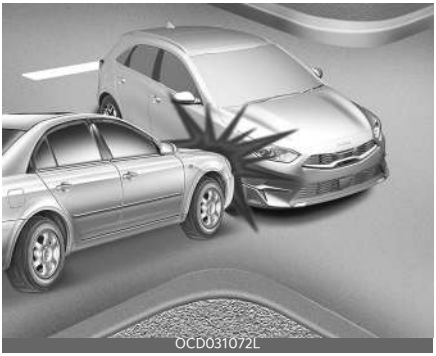

- Esiturvapadjad ei pruugi täituda külgmiste kokkupõrgete korral, kuna sõitjad liiguvad kokkupõrke suunas ja seega ei pakuks esiturvapatjade vallandumine sõitjatele täiendavat kaitset.

  Küljeturvapadjad ja turvakardinad võivad külglöögi korral vallanduda, olenevalt löögi tugevusest, sõidukiirusest ja kokkupõrke suunast

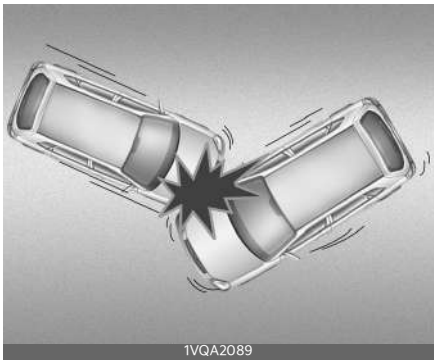

- Viltuse löögi korral võivad sõitjad liikuda kohta, kus turvapadjad ei paku lisakaitset, seega ei pruugi ükski turvapadi vallanduda.

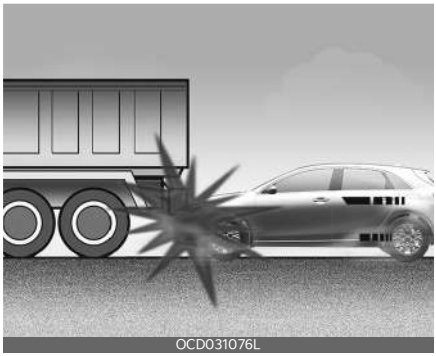

- Kokkupõrkele eelneb sageli järsk pidurdus. Selle käigus vajub auto esiosa madalamale ning võib suurema kliirensiga sõiduki alla tungida. Turvapadjad ei pruugi sellises "allasõidu" olukorras vallanduda, kuna andurite tuvastatud aeglustusjõud võivad sellistes "allasõidu" kokkupõrgetes oluliselt väheneda.

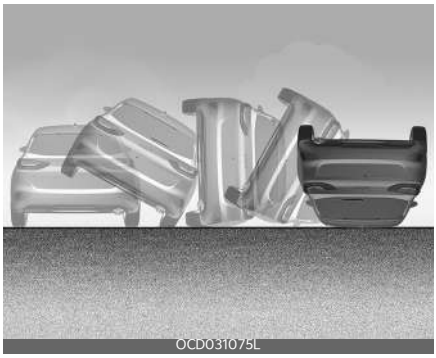

- Turvapadjad ei vallandu enamike ümberpaiskumiste korral, isegi kui auto on külgturvapatjade ja turvakardinatega varustatud.

✻ MÄRKUS

Külgturvapadjad ja turvakardinad võivad siiski vallanduda kui auto paiskub ümber külgkokkupõrke tõttu.

✻ MÄRKUS

Ümberpaiskumisanduriga autod

Külgturvapadjad ja turvakardinad võivad ümberpaiskumise tuvastamisel vallanduda.

✻ MÄRKUS

ilma ümberpaiskumisandurita

Külgturvapadjad ja turvakardinad võivad siiski vallanduda kui auto paiskub ümber külgkokkupõrke tõttu.

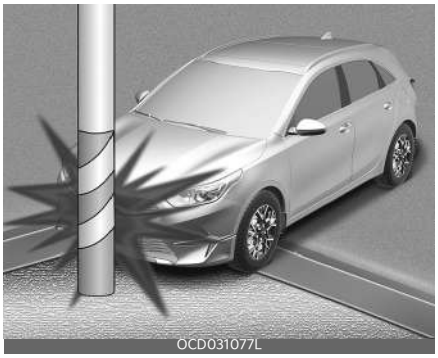

- Turvapadjad ei pruugi täituda, kui sõiduk põrkub selliste esemetega nagu tänavapostid või puud, kus löögipunkt on koondunud ühte piirkonda ja löögi kogujõudu ei toimetata anduritesse.

Lisakaitsesüsteemi hooldus

Täiendav turvavarustus on põhimõtteliselt hooldusvaba, seega sellel ei ole osi, mida saaksite ise ohutult hooldada. Kui turvapatjade märgutuli ei sütti või jääb põlema, laske süsteemi kontrollida kvalifitseeritud asjatundjal.

Kia soovitab pöörduda Kia volitatud esindaja/hoolduspartneri poole.

⚠ HOIATUS

- Täiendava turvasüsteemi osade või juhtmestiku muutmine, sh mis tahes märkide lisamine polstrikattele või muudatused kere struktuuris võivad kahjustada täiendava turvasüsteemi jõudlust ja tekitada võimalikke vigastusi.
- Kasutage turvapatjade katete puhastamiseks ainult pehmet kuiva lappi või ainult veega niisutatud lappi. Lahustid ja puhastusvahendid võivad turvapadjakatteid kahjustada ja seeläbi turvapatjade vallandumist takistada.
- Ärge paigaldage mingeid esemeid turvapadja moodulite kohale või ligi-

dusse roolil, näidikupaneelil ja kaassõitja paneelil kindalaeka kohal. Sellised esemed võivad auto turvapatjade vallandumiseks piisava jõuga kokkupõrkel vigastusi tekitada.

- Kui turvapadjad täituvad, laske kvalifitseeritud töökojal need välja vahetada. Kia soovitab pöörduda Kia volitatud esindaja/hooldusspartneri poole.
- Ärge muutke ega ühendage täiendava turvavarustuse juhtmestikku ega muid süsteemi osi lahti. See võib põhjustada vigastusi kas juhusliku turvapatjade täitumise või täiendava turvasüsteemi mitte toimimise tõttu.
- Kui turvapadjasüsteemi osad tuleb ära visata või kui sõiduk tuleb utiliseerida, tuleb järgita teatud ohutusabinõusid. Kia volitatud müügiesindaja on neist teadlik ning annab teile meeleldi vajalikku infot. Nende ohutusabinõude mittejärgmine võib suurendada kehavigastuste ohtu.
- Kui teie auto on üle ujutatud ja salongi põrand on seetõttu märg, ärge püüdke mootorit käivitada; laske oma sõiduk kvalifitseeritud asjatundjal üle vaadata. Kia soovitab pöörduda Kia volitatud esindaja poole.

Täiendavad ohutusabinõud

- **Ärge laske kunagi reisijatel sõita pakiruumis ega kokkuklapitud tagaistmetel.** Kõik sõitjad peavad istuma sirge seljaga, naalduma istmetele, kinnitatud turvavööga ja põrandale asetatud jalgadega.
- **Sõitjad ei tohi liikuvas sõidukis istekohti vahetada.** Kaassõitja, kes ei kanna avarii või äkkpidurdamise korral turvavööd, võib paiskuda sõiduki sisustuse vastu, teiste sõitjate vastu või sõidukist välja.
- **Iga turvavöö on mõeldud ühe sõitja jaoks.** Kui turvavööd kasutab rohkem kui üks inimene, võivad nad kokkupõrke korral saada tõsiseid vigastusi või surma.
- **Ärge kasutage turvavöödel lisatarvikuid.** Seadmed, mis lubavad sõitjate mugavuse täiustamist või turvavöö ümberpaigutamist, võivad vähendada turvavöö pakutavat kaitset ja suurendada avarii korral tõsiste vigastuste ohtu.
- **Sõitjad ei tohi enda ja turvapadja vahele asetada tugevaid või teravaid esemeid.** Raskete või teravate esemete vedamine süles või suus võib turvavöö vallandumisel põhjustada vigastusi.
- **Hoidke sõitjad turvapadja katetest eemal.** Kõik sõitjad peavad istuma sirge seljaga, naalduma istmetele, kinnitatud turvavööga ja põrandale asetatud jalgadega. Kui sõitjad on turvapadja katetele liiga lähedal, võivad nad turvapatjade vallandumisel vigastada saada.
- **Ärge kinnitage ega asetage esemeid turvapadja katete peale ega lähedale.** Esi- või külgturvapatjade katetele või nende lähedusse kinnita-

tud või paigutatud esemed võivad takistada turvapatjade toimimist.

- **Ärge muutke esiistmeid.** Esiistmete muutmine võib häirida täiendava turvasüsteemi andurite või külgturvapatjade toimimist.
- **Ärge asetage esemeid esiistmete alla.** Esemete asetamine esiistmete alla võib häirida täiendava turvasüsteemi andurite ja juhtmestiku tööd.
- **Ärge hoidke imikut või last süles.** Õnnetuse korral võib imik või laps saada tõsiseid vigastusi või surma. Kõik imikud ja lapsed peavad olema nõuetekohaselt kinnitatud sobivates laste turvatoolides või turvavöödega tagaistmel.

⚠ HOIATUS

- Valesti või vales asendis istumine võib nihutada sõitjad vallanduvale turvapadjale liiga lähedale, nad võivad saada löögi sisestruktuurilt või viskuda sõidukist välja, mis põhjustab tõsiseid vigastusi või surma.
- Istuge alati sirgelt, seljatugi püstises asendis, istmepadja keskel, kinnitatud turvavööga ning põrandale asetatud väljasirutatud jalgadega.

Varustuse lisamine või turvapatjadega varustatud sõiduki muutmine

Muutes oma auto konstruktsiooni, esikaitserauda, esi- või küljepaneele või kliirensit (kere kõrgust maast), võite mõjutada turvapadjasüsteemi toimimist.

Turvapadja hoiatussilt

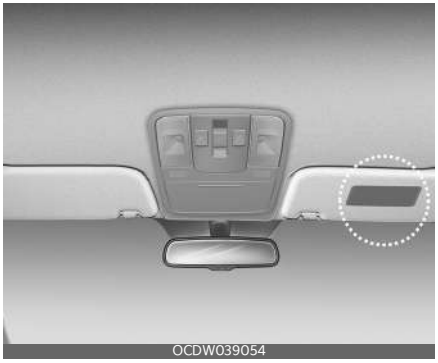

Turvapadja hoiatussildid on mõeldud teavitama juhti ja sõitjaid turvapadjasüsteemi võimalikest ohtudest.

Pange tähele, et need valitsuse hoiatused keskenduvad laste ohule. Samuti soovime, et oleksite teadlikud täiskasvanuid puudutavatest riskidest. Neid on kirjeldatud eelmistel lehekülgedel.

Teie sõiduki omadused 4

Võtmed 4-6
• Kirjutage võtmekood üles 4-6
• Patarei vahetamine 4-6
• Võtme kasutamine 4-7
Kaugjuhtimisega võtmeta sisenemine 4-8
• Kaugjuhtimisega võtmeta sisenemise süsteemi funktsioonid 4-8
• Kaugjuhtimispuldi ettevaatusabinõud 4-9
Elektrooniline võti 4-10
• Elektroonilise võtme funktsioonid 4-11
• Ettevaatusabinõud elektroonilise võtme kasutamisel 4-12
Immobilisaator 4-13
• Ilma võtmeta lukustus- ja käivitussüsteemita autod 4-13
• Võtmeta lukustus- ja käivitussüsteemiga sõidukid 4-13
Vargusvastane alarmsüsteem 4-14
• Aktiveeritud olek 4-15
• Vargusvastase alarmi olek 4-15
• Inaktiveeritud olek 4-15
Ukselukud 4-17
• Ukselukkude avamine ja sulgemine väljastpoolt sõidukit 4-17
• Ukselukkude avamine ja sulgemine seestpoolt 4-18
• Automaatne lukust avanemine löögi korral 4-20
• Kiirusetundlik kesklukustus 4-20
• Topeltlukustus 4-20
• Tagumiste uste lapselukk 4-20
• Tagumise reisija häiresüsteem (ROA) 4-21
Tagaluuk 4-22
• Mitte-elektriline tagaluuk 4-22
• Tagaluugi sulgemine 4-23
• Tagaluugi ohutu avamine hädaolukorras 4-24
• Elektriline tagaluuk 4-25

4 Teie sõiduki omadused

• Intelligentne tagaluuk 4-31

Aknad 4-34

• Elektriliste tõstukitega aknad 4-35
• Akende kaugjuhtimispuldiga sulgemise/avamise süsteem 4-37

Kapott 4-38

• Kapoti avamine 4-38
• Kapoti avanemise hoiatussignaal 4-39
• Kapoti sulgemine 4-39

Kütusepaagi luuk 4-40

• Tankeluugi avamine 4-40
• Tankeluugi sulgemine 4-41

Katuseluuk 4-43

• Elektriline päikesevari 4-43
• Lahti/kinni kallutamine 4-44
• Lahti/kinni libistamine 4-44
• Vahelejäämiskaitse 4-44
• Katuseluugi algseisundi taastamine (lähtestamine) 4-45
• Lahtise katuseluugi hoiatus 4-46

Rool 4-47

• Elektriline roolivõimendi (EPS) 4-47
• Kalle ja teleskooprool 4-47
• Soojendusega rool 4-48
• Signaal 4-49

Peeglid 4-49

• Salongi tahavaatepeegel 4-49
• Väline tahavaatepeegel 4-50

Näidikuplokk 4-53

• Näidikuploki lülitid 4-54
• Mõõturid 4-54
• Käiguvahetuse märgutuli 4-59

Teie sõiduki omadused 4

LCD-ekraan 4-62
• LCD-ekraani kasutamine 4-62
• LCD-ekraani režiimid 4-63
• Sõiduinfo (pardakompuuter) 4-72
• Hoiatussõnumid 4-76
Hoiatus- ja märgutuled 4-81
• Hoiatustuled 4-81
• Märgutuled 4-87
Tuled 4-91
• Aku säästmisfunktsioon 4-91
• Mugavusvalgustus 4-91
• Mugavusvalgustuse funktsioon autosse sisenemisel 4-91
• Tulede lüliti 4-92
• Kaugtulede kasutamine 4-93
• Automaatsed kaugtuled (HBA) 4-93
• Suunatuled ja reavahetuse märguanded 4-95
• Esiudutuli 4-96
• Tagumised udutuled 4-96
• Päevatuled 4-96
• Esitulede kõrguse regulaator 4-97
Klaasipuhastid ja -pesurid 4-97
• Esiklaasipuhastid 4-98
• Esiklaasi pesur 4-99
• Tagaklaasipuhasti ja -pesuri lüliti 4-100
• Soojendusega pesuridüüs 4-101
Sisevalgusti 4-101
• Automaatse väljalülitumise funktsioon 4-101
• Kaardituli 4-101
• Salongituli 4-102
• Isiklik lamp 4-102
• Pakiruumi valgustus 4-103
• Meikimisvalgusti 4-103

4 Teie sõiduki omadused

• Kindalaeka valgusti 4-104

Sulataja 4-104

• Tagaklaasisoojendi 4-104

Manuaalne kliimaseade 4-106

• Soojendamine ja õhu konditsioneerimine 4-107
• Süsteemi kasutamine 4-111

Automaatne kliimaseade 4-112

• Täisautomaatne kasutamine 4-113
• Manuaalne soojendus ja jahutus 4-114
• Süsteemi kasutamine 4-119
• Kliimaseadme õhufilter 4-121
• Konditsioneeri külmaaine andmesilt 4-122
• Kliimaseadme külmaaine ja kompressori
  määrdeõli koguse kontroll 4-122

Esiklaasi soojendus ja udu kõrvaldamine 4-123

• Manuaalne kliimaseade 4-124
• Automaatne kliimaseade 4-124
• Automaatne klaasipuhastussüsteem
  (ainult automaatse kliimaseadmega) 4-125
• Automaatne tuulutus 4-125
• Aktiivne klaasipesuvedeliku kasutamisel 4-126
• Katuseluugi sisemine õhuringlus 4-126
• Siseõhu ringluse režiim Plus 4-126

Panipaigad 4-127

• Hoiulaegas keskkonsoolil 4-127
• Ette ja taha lükatav käetugi 4-127
• Kindalaegas 4-128
• Prillitoos 4-128
• Pagasivõrgu hoidik 4-128
• Põrandapaneel 4-129
• Pakiruumi suurendamine 4-129

Teie sõiduki omadused 4

• Pakiruumi panipaigad 4-130
• Külgmised panipaigad 4-131

Salongi varustus 4-131

• Ümbritsev valgus 4-131
• Tuhatoos 4-131
• Topsihoidik 4-132
• Päikesevari 4-133
• Istmesoojendus 4-133
• Istmejahutus (tuulutusega) (kui on varustuses) 4-135
• Pistikupesa 4-135
• USB-laadija 4-136
• Nutitelefoni juhtmevaba laadimissüsteem 4-137
• Põrandamattide kinnituskonks(ud) 4-139
• Riidenagid 4-140
• Pagasiruumi kate 4-140
• Ostukoti konks 4-141
• Eraldusvõrk 4-141
• Pagasikate 4-142
• Pagasi sõrestiksüsteem 4-144

Välisvarustus 4-145

• Katuseraam 4-145

Info- ja meelelahutusesüsteem 4-146

• Info- ja meelelahutusesüsteem 4-146

Teie sõiduki omadused

Võtmed

⚠ HOIATUS

Laste järelevalveta sõidukisse jätmine koos süütevõtmega (elektroonilise võtmega) on ohtlik isegi siis, kui võti ei ole süütelülitis või see on asendis ACC või ON.

Lapsed imiteerivad täiskasvanuid ja võivad sisestada võtme süütelukku või vajutada käivitusnuppu. Süütevõtme (elektroonilise võtme) abil saavad lapsed kasutada elektrilisi aknaid või muid juhtseadmeid või panna koguni sõiduki liikuma, mis võib lõppeda raskete või isegi surmavate vigastustega. Ärge kunagi jätke võtmeid sõidukisse koos järelevalveta lastega, kui mootor töötab.

Kirjutage võtmekood üles

Võtmekood on märgitud võtmekomplekti külge kinnitatud võtmekoodi sildile. Kui teil kaovad võtmed ära, soovitame võtta ühendust Kia volitatud esindajaga. Eemaldage võtmekoodi silt ja hoidke seda kindlas kohas. Peale selle kirjutage sildil olev võtmekood üles ja hoidke seda kindlas käepärases kohas, kuid mitte autos.

⚠ HOIATUS

Kia soovitab osade vahetamiseks pöörduda Kia volitatud esindaja poole. Kui kasutatakse järelturult soetatud võtit, ei pruugi süütelukk pärast käivitamist naasta asendisse ON (sees) või START. Sellisel juhul jätkab starter mootori käitamist, põhjustades starterile kahjustusi ja juhtmestiku liigvoolust tingitud tulekahjuohtu.

Patarei vahetamine

OCD041490L

Kaugjuhtimispult kasutab 3 V liitiumpatareid, mis peab tavaliselt vastu mitu aastat. Kui patarei vajab vahetamist, toimige järgmiselt.

1. Sisestage peene otsaga tööriist pilusse ja kangutage kaas ettevaatlikult lahti.
2. Asendage patarei uuega (CR2032). Patarei vahetamisel jälgige selle õiget asendit.
3. Paigaldage patarei eemaldamisele vastupidises järjekorras.

Saatja vahetamiseks soovitab Kia pöörduda Kia volitatud esindaja poole.

⚠ HOIATUS

SEE TOODE SISALDAB NÖÖPPATAREID

Allaneelamisel võib liitium-nööppatarei 2 tunni jooksul põhjustada raskeid või surmavaid vigastusi.

Hoida akusid lastele kättesaamatus kohas.

Kui arvate, et patarei võib olla alla neelatud või sattunud mis tahes kehaosasse, pöörduge viivitamatult arsti poole.

⚠ ETTEVAATUST

- Võtmeta sisenemise süsteemi kaugjuhtimispult on loodud tagama aastatepikkuse probleemivaba kasutamise, kuid niiskus ja staatiline elekter võivad seda kahjustada. Kui te pole kindel, kuidas akut kasutada ja vahetada, soovitame pöörduda Kia volitatud esindaja/hooldusspartneri poole.
- Vale patarei kasutamise korral ei pruugi kaugjuhtimispult või elektrooniline võti enam töötada. Kasutage kindlasti õiget patareid.
- Et pulti mitte kahjustada, ärge pillake seda maha, ärge tehke seda märjaks ning ärge hoidke seda kuumas kohas ega päikese käes.

⚠ ETTEVAATUST

Valesse kohta minema visatud akud võivad kahjustada keskkonda ja inimeste tervist. Kõrvalda aku kasutusest vastavalt kohalikele seadustele või määrustele.

Võtme kasutamine

Võtme kokkupanemine (mõnel mudelil)

Võtme kokkupanemine

OCD041487L

- Võtme avamiseks vajutage vabastusnuppu ja võti avaneb automaatselt.
- Võtme kokkupanemiseks vajutage vabastusnuppu ja klappige võti käsitsi kokku.

⚠ ETTEVAATUST

Ärge klappige võtit ilma vabastusnuppu vajutamata. See võib võtit kahjustada.

Elektrooniline võti (mõnel mudelil)

Elektrooniline võti

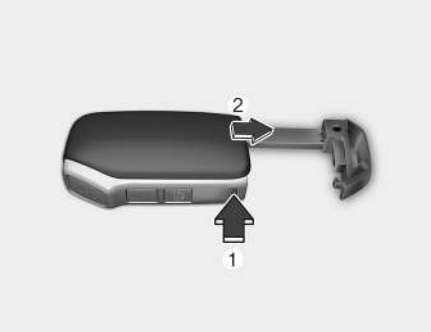

OCD041489L

- Mehaanilise võtme eemaldamiseks hoidke all vabastamisnupp (1) ja eemaldage mehaaniline võti (2).
- Mehaanilise võtme tagasi paigaldamiseks sisestage see avasse ja lükake, kuni kostab klõpsatus.

Kaugjuhtimisega võtmeta sisenemine (mõnel mudelil)

Kaugjuhtimisega võtmeta sisenemise süsteemi funktsioonid

Võtme kokkupanemine

OCD041488L

Elektrooniline võti - tüüp A

OCD041491L

Elektrooniline võti - tüüp B

OCD041492L

Lukustamine (1)

Auto lukustub nupu vajutamisel.

Ohutuled vilguvad kaks korda, et kinnitada auto on lukus.

Kui üks ustest, kapott või tagaluuk on avatud, siis ohutuled ei tööta. Kui kõik uksed, kapott ja tagaluuk suletakse pärast lukustusnupu vajutamist, vilguvad ohutuled üks kord.

Lukust avamine (2)

Auto avaneb lukust nupu vajutamisel.

Ohutuled vilguvad kaks korda, et kinnitada auto lukust avanemist.

Kui ühtegi ust ei avata 30 sekundi jooksul alates nupu vajutamisest, lukustub auto automaatselt uuesti.

Tagaluugi lukust avamine (3) (mõnel mudelil)

Pakiruumi avaneb lukust, kui hoiate nuppu üle sekundi sees.

Ohutuled vilguvad kaks korda, et kinnitada pakiruumi lukust avanemist.

Kui pakiruumi kaant ei avata 30 sekundi jooksul alates nupu seeshoidmisest, lukustub see automaatselt uuesti.

Pakiruumi kaas lukustub ka sulgemisel.

Kui tagaluuk on lukustatud ja võti on teiega kaasas, vajutage tagaluugi avamislülitile. Tagaluuk avatakse lukust.

* Nupul on sõna "HOLD", mis tuletab meelde, et nuppu tuleb sees hoida

Kaugkäivitus (4) (kui on varustuses)

Sõiduki saab käivitada elektroonilisel võtmel oleva kaugkäivituse nupuga (4).

Sõiduki kaugkäivitamiseks tehke järgmist.

- Lukustage uks, vajutades ukse lukustamise nuppu (1) 10 m (32 kuupjalga) ulatuses sõidukist.
- Vajutage kaugkäivituse nuppu kauem kui 2 sekundit 4 sekundi jooksul pärast uste lukustamist.

Vajutage kaugkäivituse nuppu ühe korra, et sõiduk välja lülitada. Kui pärast sõiduki käivitamist ei teha 10 minuti jooksul ühtegi toimingut, lülitatakse sõiduk välja.

⚠ ETTEVAATUST

- Kaugkäivitus ei tööta, kui ületate töökauguse piiri (umbes 10 m).
- Oma riigis kehtivate heitkoguste seaduste järgimiseks vältige mootori pikemat aega tühikäigul töötamist.
- Teie riigi seadused võivad kaugkäivituse kasutamist piirata. Enne kaugkäivitussüsteemi kasutamist peaksite kontrollima oma riigi eeskirju.
- Auto peab kaugkäivituseks olema parkimiskäigul (P).
- Kui kapott või tagaluuk on avatud, ei saa te mootorit eemalt käivitada.

Kaugjuhtimispuldi ettevaatusabinõud

✻ MÄRKUS

Kaugjuhtimispult ei tööta järgmistel tingimustel.

- Süütevõti on süütelukus.
- Olete kaugjuhtimispuldi tööulatusest (umbes 10 m (30 jalga)) väljas.
- Kaugjuhtimispuldi patarei on tühjenemas.
- Teised sõidukid või objektid võivad signaali blokeerida.
- Ilm on äärmiselt külm.
- Kaugjuhtimispult on raadiosaatja (nt raadio- või lennujaama saatja) lähedal, mis võib häirida kaugjuhtimispuldi tavapärast tööd.

Kui kaugjuhtimispult ei tööta korralikult, avage ja sulgege uks süütevõtmega. Probleemide korral soovitame pöörduda Kia volitatud müügiesindaja poole.

- Kui kaugjuhtimispult on mobiiltelefoni või nutitelefoni vahetus läheduses, võib mobiiltelefoni või nutitelefoni tavapärane töö elektroonilise võtme signaali blokeerida. See on eriti oluline, kui telefon on aktiivne, näiteks helistamise, kõnede vastuvõtmise, sõnumite saatmise ja/või e-kirjade saatmise/vastuvõtmise ajal.

  Vältige kaugjuhtimispuldi ja mobiiltelefoni või nutitelefoni hoidmist samas püksi- või jopetaskus ning hoidke neid kahte seadet üksteisest piisaval kaugusel.

⚠ ETTEVAATUST

- Kaitske kaugjuhtimispulti vee ja muude vedelike eest. Kui võtmeta sisenemise süsteem ei ole vee või muude vedelikega kokkupuute tõttu

töökorras, ei kehti sellele teie sõiduki tootja garantii.

- Hoidke saatja eemal elektromagnetilistest materjalidest, mis blokeerivad võtme pinna elektromagnetilisi laineid.

⚠ ETTEVAATUST

Muudatused või ümberehitused, mida vastavuse eest vastutav osapool ei ole sõnaselgelt heaks kiitnud, võivad tühistada kasutaja õiguse seda seadet kasutada. Kui võtmeta sisenemise süsteem ei tööta muudatuste või ümberehituste tõttu, mida vastavuse eest vastutav osapool ei ole sõnaselgelt heaks kiitnud, ei kata seda sõiduki tootjagarantii.

Elektrooniline võti (mõnel mudelil)

Tüüp A

OCD041491L

Tüüp B

OCD041492L

Elektroonilise võtmega saate autot lukustada ja lukust avada ning mootorit käivitada, sisestamata võtit süütelukku.

Elektroonilise võtme nupud sarnanevad kokkumurtava võtme omadele.

Elektroonilise võtme funktsioonid

Kandes kaasas elektroonilist võtit, saate autot lukustada ja lukust avada Peale selle saate käivitada mootori. Lisateavet vt järgmistest jaotistest.

Lukustamine (1)

Esiuste välimisel ukselingil oleva nupu vajutamisel, kui kõik uksed (sh tagaluuk) on suletud ja mõni uks on lukust avatud, lukustatakse kõik uksed (sh tagaluuk). Kui kõik uksed (sh tagaluuk) ja kapott on suletud, vilguvad ohutuled üks kord, andes märku, et kõik uksed (sh tagaluuk) on lukustatud.

Intelligentne lukustus- ja käivitussüsteem toimib, kui elektrooniline võti on antennist kuni umbes 0,7- 1 m (28 - 40 tolli) kaugusel. Kui soovite veenduda, kas uks on lukustatud või mitte, kontrollige sõidukis olevat ukse lukustusnuppu või tõmmake välimist ukselinki.

Järgmistel juhtudel uksi ei lukustata ja kõlab kolmesekundine helisignaal, isegi kui vajutate välimisel ukselingil olevat nuppu.

- Elektrooniline võti on sõidukis.
- Mootori käivitus-/seiskamisnupp on asendis ACC või ON (sees).
- Mõni uks on avatud, v.a tagaluuk.

Lukust avamine (2)

Esiuste välimisel ukselingil oleva nupu vajutamisel, kui kõik uksed (sh tagaluuk) on suletud ja lukustatud, avatakse kõik uksed (sh tagaluuk) lukust. Ohutuled vilguvad kaks korda, andes märku, et kõik uksed (sh tagaluuk) on lukust avatud.

Intelligentne lukustus- ja käivitussüsteem toimib, kui elektrooniline võti on antennist kuni umbes 0,7- 1 m (28 - 40 tolli) kaugusel.

Kui süsteem tuvastab kuni 0,7~1 m (28~40 tolli) kaugusel esiukse lingist elektroonilise võtme, saab igaüks ilma võtit kaasas kandmata uksi avada.

Kui ühtegi ust ei avata 30 sekundi jooksul alates nupu vajutamisest, lukustub auto automaatselt uuesti.

Tagaluugi lukust avamine (3)

Kui olete tagaluugi välisest käepidemest 0,7 - 1 m (28 - 40 tolli) kaugusel, läheb tagaluuk lukust lahti ja avaneb, kui vajutada tagaluugi käepideme lülitile.

Ohutuled vilguvad kaks korda, et kinnitada pakiruumi lukust avanemist.

Pakiruumi kaas lukustub ka sulgemisel.

Kaugkäivitus (4) (kui on varustuses)

Sõiduki saab käivitada elektroonilisel võtmel oleva kaugkäivituse nupuga (4).

Sõiduki kaugkäivitamiseks tehke järgmist.

- Lukustage uks, vajutades ukse lukustamise nuppu (1) 10 m (32 kuupjalga) ulatuses sõidukist.
- Vajutage kaugkäivituse nuppu kauem kui 2 sekundit 4 sekundi jooksul pärast uste lukustamist.

Vajutage kaugkäivituse nuppu ühe korra, et sõiduk välja lülitada. Kui pärast sõiduki käivitamist ei teha 10 minuti jooksul ühtegi toimingut, lülitatakse sõiduk välja.

⚠ ETTEVAATUST

- Kaugkäivitus ei tööta, kui ületate töökauguse piiri (umbes 10m).
- Oma riigis kehtivate heitkoguste seaduste järgimiseks vältige mootori pikemat aega tühikäigul töötamist.
- Teie riigi seadused võivad kaugkäivituse kasutamist piirata. Enne kaugkäivitussüsteemi kasutamist peaksite kontrollima oma riigi eeskirju.
- Auto peab kaugkäivituseks olema parkimiskäigul (P).
- Kui kapott või tagaluuk on avatud, ei saa te mootorit eemalt käivitada.

Käivitamine

Mootori saab käivitada ilma võtit sisestamata. Lisateavet vt lõigust "ENGINE START/STOP (mootori start/stopp) lüliti (mõnel mudelil)" leheküljel 5-8.

Ettevaatusabinõud elektroonilise võtme kasutamisel

✻ MÄRKUS

- Kui teil kaob elektrooniline võti ära, ei saa te mootorit käivitada. Pukseerige sõidukit ja vajaduse korral võtke ühendust kvalifitseeritud töökojaga. Kia soovitab pöörduda Kia volitatud esindaja poole.
- Ühele sõidukile saab registreerida maksimaalselt kaks elektroonilist võtit. Kui teil kaob elektrooniline võti ära, soovitame võtta ühendust Kia volitatud esindajaga.
- Elektrooniline võti ei tööta järgmistel tingimustel.
  - Elektrooniline võti on raadiosaatja (nt raadio- või lennujaama saatja) lähedal, mis võib takistada elektroonilise võtme kasutamist.
  - Võti on kaasaskantava raadiosaatja või mobiiltelefoni lähedal.
  - Teie sõiduki lähedal kasutatakse teise sõiduki elektroonilist võtit.

  Kui elektrooniline võti ei tööta korralikult, avage ja sulgege uks mehaanilise võtmega. Elektroonilise võtme probleemide korral soovitame pöörduda Kia volitatud esindaja poole.
- Kui elektrooniline võti on mobiiltelefoni või nutitelefoni vahetus läheduses, võib mobiiltelefoni või nutitelefoni tavapärane töö elektroonilise võtme signaali blokeerida. See on eriti oluline, kui telefon on aktiivne, näiteks helistamise, kõnede vastuvõtmise, sõnumite saatmise ja/või e-kirjade saatmise/vastuvõtmise ajal. Vältige elektroonilise võtme ja mobiiltelefoni või nutitelefoni hoidmist samas püksi- või jopetaskus ning hoidke neid kahte seadet üksteisest piisaval kaugusel.
- Kui elektroonilist võtit mõnda aega ei eemaldata, elektroonilise võtme tuvastusfunktsioon minna pausile. Tõstke tagaluuk tuvastamise taasaktiveerimiseks. (kui kuulub varustusse)

⚠ ETTEVAATUST

Kaitske elektroonilist võtit vee ja muude vedelike eest. Kui võtmeta sisenemise süsteem ei ole vee või muude vedelikega kokkupuute tõttu töökorras, ei kehti sellele teie sõiduki tootja garantii.

Immobilisaator

Teie sõidukil võib olla elektrooniline mootori immobilisaator, mis vähendab sõiduki volitamata kasutamise ohtu.

Immobilisaator hõlmab süütevõtmes olevat väikest transponderit ja sõidukis olevaid elektroonikaseadmeid.

Ilma võtmeta lukustus- ja käivitussüsteemita autod

Immobilisaator kontrollib ja tuvastab, kas süütevõti on kehtiv või mitte, kui süütevõti sisestatakse süütelukku ning keeratakse asendisse ON (sees).

Kui võti on õige, siis mootor käivitub.

Kui võti on vale, siis mootor ei käivitu.

Immobilisaatori väljalülitamine

Sisestage süütevõti süütelukku ja keerake see asendisse ON (sees).

Immobilisaatori sisselülitamine

Keerake süütevõti asendisse OFF (väljas). Immobilisaator lülitub automaatselt sisse. Ilma kehtiva süütevõtmeta ei saa mootorit käivitada.

Võtmeta lukustus- ja käivitussüsteemiga sõidukid

Lülitades käivitusnupu ON asendisse, kontrollib immomilisaator iga kord, kas võti on õige või vale.

Kui võti on õige, siis mootor käivitub.

Kui võti on vale, siis mootor ei käivitu.

Immobilisaatori väljalülitamine

Lülitage mootori käivitus-/seiskamisnupp asendisse ON (väljas).

Immobilisaatori sisselülitamine

Lülitage mootori käivitus-/seiskamisnupp asendisse OFF (väljas). Immobilisaator lülitub automaatselt sisse. Ilma kehtiva elektroonilise võtmeta ei saa mootorit käivitada.

⚠ HOIATUS

Sõiduki varguse vältimiseks ärge jätke varuvõtmeid sõidukisse. Teie immobilisaatori parool on kliendipõhine kordumatu parool, mida tuleb hoida salajas. Ärge jätke seda numbrit sõidukisse.

✻ MÄRKUS

Ärge käivitage võtmega mootorit, kui teised immobilisaatori võtmed on läheduses. Muidu ei pruugi mootor käivituda või see võib peatselt seiskuda. Hoidke käivitusprobleemide vältimiseks igat võtit eraldi.

⚠ ETTEVAATUST

Ärge paigaldage süüteluku lähedale metallist lisavarustust. Metallist lisavarustus võib saatja signaali häirida ja mootori käivitamist takistada.

✻ MÄRKUS

Kui vajate lisavõtmeid või võti kaob ära, soovitame võtta ühendust Kia volitatu esindajaga.

⚠ ETTEVAATUST

Teie süütevõtmes olev transponder on immobilisaatori oluline osa. See on loodud tagama aastatepikkuse probleemivaba kasutamise, kuid vältige selle väärkohtlemist ja kokkupuudet niiskuse või staatilise elektriga. Vastasel juhul või-

vad immobilisaatori süsteemis häired tekkida.

⚠ ETTEVAATUST

- Ärge tehke immobilisaatorile muudatusi, ümberehitusi või reguleerimisi, kuna see võib põhjustada immobilisaatori rikke. Rikke korral laske süsteemi kontrollida kvalifitseeritud töökojas. Kia soovitab pöörduda Kia volitatud esindaja/hooldusspartneri poole.
- Immobilisaatorile tehtud valedest muudatustest, ümberehitustest või reguleerimistest tingitud rikked ei kuulu sõiduki tootja garantii alla.
- Ärge proovige seda süsteemi ise muuta ega seda mingite muude seadmetega täiendada. Võite sel moel tekitada probleeme elektrisüsteemis, mille tulemusel sõiduk enam ei käivitu.

Vargusvastane alarmsüsteem

Vargusvastase alarmsüsteemiga varustatud mudelitele on kinnitatud silt, millel on järgnev tekst:

1 HOIATUS

2 SECURITY SYSTEM (turvasüsteem)

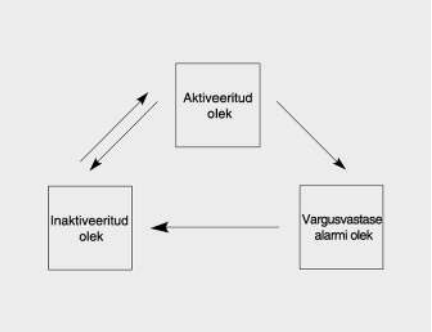

ODEEV068006ET

See süsteem on loodud kaitseks sõidukisse volitamata sisenemise eest. Süsteemil on kolm olekut: esimene on aktiveeritud olek, teine on vargusvastase alarmi olek ja kolmas on inaktiveeritud olek. Aktiveerumise korral edastab süsteem alarmsignaali koos vilkuvate ohutuledega.

⚠ ETTEVAATUST

Ärge proovige seda süsteemi ise muuta ega seda mingite muude seadmetega täiendada.

Aktiveeritud olek

Elektroonilise võtme kasutamine

Parkige sõiduk ja seisake mootor. Aktiveerige süsteem allpool kirjeldatud viisil.

1. Seisake mootor.
2. Veenduge, et kõik uksed, pakiruumi kaas ja kapott on suletud.
   - Lukustage uksed, vajutades esiukse välimisel ukselingil olevat nuppu, kui elektrooniline võti on teiega.

     Pärast ülaltoodud toiminguid vilguvad ohutuled üks kord, andes märku, et süsteem on aktiveeritud.

     Kui mõni ustest on avatud, siis uksi ei lukustata ja kõlab kolmesekundiline helisignaal. Sulgege uks ja proovige uksed uuesti lukustada.

     Kui tagaluuk või kapott on avatud, siis ohutuled ei tööta ja vargusvastane alarm ei aktiveeru. Kui tagaluuk ja kapott seejärel suletakse, vilguvad ohutuled üks kord.
   - Lukustage uksed vajutades elektroonilise võtmega lukustusnupule.

     Ohutuled süttivad korraks, et kinnitada alarmsüsteemi sisselülitumist.

     Kui mõni uks, tagaluuk või kapott on avatud, siis ohutuled ei tööta ja vargusvastane alarm ei aktiveeru. Kui kõik uksed, tagaluuk ja kapott seejärel suletakse, vilguvad ohutuled üks kord.

Kaugjuhtimispuldi (kokkupandav võti) kasutamine

Parkige sõiduk ja seisake mootor. Aktiveerige süsteem allpool kirjeldatud viisil.

1. Seisake mootor ja eemaldage süütevõti süütelukust.
2. Veenduge, et kõik uksed, tagaluuk ja kapott on suletud.
3. Lukustage uksed, vajutades kaugjuhtimispuldil lukustusnuppu.

   Ohutuled süttivad korraks, et kinnitada alarmsüsteemi sisselülitumist.

   Kui mõni uks, tagaluuk või kapott on avatud, siis ohutuled ei tööta ja vargusvastane alarmsüsteem ei aktiveeru. Kui kõik uksed, tagaluuk ja kapott seejärel suletakse, vilguvad ohutuled üks kord.

⚠ ETTEVAATUST

Ärge aktiveerige süsteemi enne, kui kõik sõitjad on sõidukist väljunud. Kui süsteem aktiveeritakse ajal, mil sõitja on sõidukis, võib alarm aktiveeruda, kui sõitjad sõidukist väljuvad. Kui mõni uks, tagaluuk või kapott avatakse 30 sekundi jooksul pärast süsteemi aktiveerimist, lülitatakse süsteem mittevajaliku alarmi vältimiseks välja.

Vargusvastase alarmi olek

Alarm aktiveeritakse, kui süsteemi aktiveeritud oleku ajal toimub mõni järgmistest.

- Mõni uks avatakse ilma kaugjuhtimispuldita (või elektroonilise võtmeta).
- Tagaluuk avatakse ilma kaugjuhtimispuldita (või elektroonilise võtmeta).
- kapott on avatud;

Kõlab signaal ja ohutuled vilguvad pidevalt umbes 30 sekundit. Süsteemi väljalülitamiseks avage uksed kaugjuhtimispuldiga (või elektroonilise võtmega) lukust.

Inaktiveeritud olek

Süsteem lülitub välja järgmistel tingimustel.

Kaugjuhtimispult (kokkupandav võti)

- Vajutatakse ukse lukust avamise nuppu.
- Mootor käivitatakse.
- Süütelukk on asendis "ON" (sees) 30 sekundit või kauem.

Elektrooniline võti

- Vajutatakse ukse lukust avamise nuppu.
- Elektroonilise võtme juuresolekul vajutatakse esiukse välimisel ukselingil olevat nuppu.
- Mootor käivitatakse.

Pärast uste lukust avamist vilguvad ohutuled kaks korda, andes märku, et süsteem on inaktiveeritud.

Kui pärast lukust avamise nupu vajutamist ei avata 30 sekundi jooksul ühtegi ust ega tagaluuki, aktiveeritakse süsteem uuesti.

✻ MÄRKUS

Immobilisaator

- Kui süsteemi ei õnnestu kaugjuhtimispuldiga välja lülitada, sisestage võti süütelukku ja käivitage mootor. Süsteem lülitub välja.
- Kui võti kaob ära, soovitame võtta ühendust Kia volitatud esindajaga.

⚠ ETTEVAATUST

- Ärge proovige seda süsteemi ise muuta ega seda mingite muude seadmetega täiendada. Võite sel moel tekitada probleeme elektrisüsteemis, mille tulemusel sõiduk enam ei käivitu.
- Ärge tehke vargusvastasele alarmsüsteemile muudatusi, ümberehitusi või reguleerimisi, kuna see võib põhjustada vargusvastase alarmsüsteemi rikke. Rikke korral laske süsteemi kontrollida kvalifitseeritud töökojas. Kia soovitab pöörduda Kia volitatud esindaja / hooldusspartneri poole.
- Vargusvastasele alarmsüsteemile tehtud valedest muudatustest, ümberehitustest või reguleerimistest tingitud rikked ei kuulu sõiduki tootja garantii alla.

Ukselukud

Ukselukkude avamine ja sulgemine väljastpoolt sõidukit

Mehaaniline võti

Katte eemaldamine

1. Tõmmake ukselink välja.
2. Vajutage võtme või lamepea-kruvikeerajaga katte alumises osas asuvale hoovale (1).
3. Suruge kate (2) hoovale vajutades välja.

- Ukse lukustamiseks keerake võtit sõiduki esiosa poole ja lukust avamiseks sõiduki tagaosa poole.
- Kui juhiuks lukustatakse/avatakse lukust võtmega, lukustub või avaneb juhiuks automaatselt.
- Niipea, kui uksed on lukust avatud, saate need ukselingist tõmmates lahti teha.
- Ukse sulgemiseks lükake uks käega kinni. Veenduge, et uksed oleks korralikult suletud.

Kaugjuhtimispult/elektrooniline võti

- Uksed saab kaugjuhtimispuldiga (või elektroonilise võtmega) lukustada ja lukust avada. (mõnel mudelil)
- Uksed saab lukustada ja lukust avada, vajutades välimisel ukselingil olevat nuppu, kui elektrooniline võti on teiega.
- Niipea, kui uksed on lukust avatud, saate need ukselingist tõmmates lahti teha.
- Ukse sulgemiseks lükake uks käega kinni. Veenduge, et uksed oleks korralikult suletud.

✻ MÄRKUS

- Kui eemaldate katte, pange tähele, et te katet ei kaotaks ega kriimustaks.
- Kui võtmekate külmub ega avane, koputage seda õrnalt või soojendage kergelt (nt käesoojusega).
- Ärge rakendage uksele või ukselingile liigset jõudu. Võite seda kahjustada.
- Kui uks lukustatakse ja avatakse lukust võtme või ukse lukustusnupuga kiiresti mitu korda järjest, võib süsteem ajutiselt töötamast lakata, et kaitsta vastavat vooluahelat ja vältida süsteemi osade kahjustamist.

⚠ HOIATUS

- Kui te ei sulge ust korralikult, võib see uuesti avaneda.
- Olge ettevaatlik, et ukse sulgemisel ei jääks kellegi keha või jäsemed ukse vahele.

⚠ HOIATUS

Kui inimesed peavad jääma pikemaks ajaks sõidukisse väga kuuma või külma ilmaga, võib see tekitada vigastusi või olla isegi eluohtlik. Ärge lukustage sõidukit väljastpoolt, kui selles on inimesi.

⚠ ETTEVAATUST

Ärge uste avamist ja sulgemist liiga tihedalt korrake ega rakendage uksele jõudu, kui uksesulgur töötab.

Hädaolukorras

Kui kesklukustuse lüliti ei tööta elektriliselt, saab ukse(d) lukustada ainult mehaanilise võtmega väljastpoolt.

Lukusilindrita uksi saate lukustada järgnevalt:

1. Avage uks.
2. Sisestage võti hädaolukorra ukseluku avasse ja keerake võtit lukustamiseks sõiduki väliskülje poole (1).
3. Sulgege uks korralikult.

✻ MÄRKUS

Kui tagaluuk on suletud kui kesklukustuse lüliti ei toimi elektriliselt, ei ole võimalik tagaluuki avada.

Ukselukkude avamine ja sulgemine seestpoolt

Sisemise ukselingiga

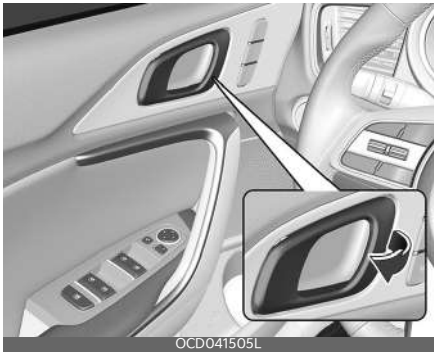

Esiuksed

Ukse lukust avamiseks tõmmake sisemist käepidet.

Tagauksed

Kui uks on lukus ja tõmbate ühe korra sisemist ukselinki, läheb uks lukust lahti.

Ukse avamiseks tõmmake veelkord sisemist ukselinki.

⚠ HOIATUS

Kesklukustuse rike

Kui peaks juhtuma, et kesklukustus ei tööta teie sõidukis viibimise ajal, proovige väljumiseks ühte või mitut järgmistest meetoditest.

- Kasutage korduvalt ukse lukust avamise funktsiooni (nii elektrooniliselt kui ka käsitsi), tõmmates samal ajal ukselinki.
- Kasutage teiste, nii eesmiste kui tagumiste, uste lukke ja ukselinke.
- Avage eesmine aken ja proovige uks väljastpoolt võtmega lukust avada.

- Minge pakiruumi ja püüdke tagaluuk avada.

⚠ HOIATUS

Ärge tõmmake juhiukse või kaassõitja ukse linki sõiduki liikumise ajal.

Kesklukustuse lülitiga

Selle kasutamiseks vajutage uste lukustus-/avamislülitit.

- Kui kesklukustuse lüliti vajutamise ajal on mõni uks lukust avatud, siis lukustuvad kõik sõiduki uksed ja süttib lülitil olev märgutuli.
- Kui võti on süütelukus (või kui elektrooniline võti on sõidukis) ja mis tahes uks on avatud, siis uksed ei lukustu, isegi kui vajutatakse kesklukustuse lülitit.
- Kui mõni uks on lukust avatud, hakkab kesklukustuse lüliti märgutuli vilkuma.
- Kesklukustuse lülitit vajutades lukustatakse kõik uksed.
- Kui kõigi uste lukustamise ajal on mõni uks lukust avatud, hakkab märgutuli vilkuma.

✻ MÄRKUS

Kui uksed on lukustatud kaugjuhtimispuldi või elektroonilise võtmega, ei saa uksi kesklukustuse lülitiga lukust avada.

⚠ HOIATUS

Uksed

- Sõiduki liikumise ajal peavad uksed olema alati täielikult suletud ja lukustatud, et vältida juhuslikku ukse avamist. Lukustatud uksed takistavad ka võimalikke sissetungijaid, kui sõiduk peatub või aeglustub.
- Olge uste avamisel ettevaatlik ja pange tähele ukse liikumisteele lähenevaid sõidukeid, mootorrattaid, jalgrattaid või jalakäijaid. Ukse avamine, kui keegi parasjagu läheneb, võib lõppeda õnnetusega, mille tagajärjeks võib olla sõiduki kahjustus või raske kehavigastus.

⚠ HOIATUS

Lukustamata sõidukid

Sõiduki lukustamata jätmine võib suurendada sõiduki varguse või võimaliku kriminaalkahju ohtu, kui keegi peidab end teie sõidukisse teie äraoleku ajal. Eemaldage alati süütevõti, rakendage seisupidur, sulgege kõik aknad ja lukustage kõik uksed, kui jätate sõiduki järelevalveta.

⚠ HOIATUS

Järelevalveta lapsed, vanurid või lemmikloomad

Suletud sõiduk võib muutuda äärmiselt kuumaks, tekitades järelevalveta lastele või loomadele, kes ei pääse sõidukist välja, raskeid või surmavaid vigastusi. Kuuma sõidukisse jäädes või sellesse

lõksujäädes veenduge, et oleksite hüdreeritud ja vältige päikesekiirgust läbi sõiduki tuuleklaasi. Peale selle võivad lapsed kasutada sõiduki funktsioone, mis võivad neid vigastada, või puutuda kokku muude ohtudega, näiteks kui keegi pääseb sõidukisse. Ärge jätke lapsi ega loomi sõidukisse järelevalveta.

Automaatne lukust avanemine löögi korral

Kui turvapadjad vallanduvad, avanevad kõik uksed automaatselt lukust.

Kui aga mehaanilised komponendid on seotud ukse lukustusest vabastamisega või kui akuga on probleeme, ei pruugi uks lukust avaneda.

Kiirusetundlik kesklukustus

Kõik uksed lukustuvad automaatselt, kui sõiduki kiirus on üle 15 km/h, Ja kõik uksed avanevad automaatselt, kui mootor seisatakse ning süütevõti eemaldatakse. (kui kuulub varustusse)

Topeltlukustus (mõnel mudelil)

Mõned sõidukid on varustatud topeltlukustuse süsteemiga. See täiendav turvameede ei lase lukustatud uksi seest- ega väljastpoolt avada.

Topeltlukustuse sisselülitamiseks lukustage sõiduk elektroonilise võtmega. Ukse lukust avamiseks tuleb uuesti kasutada elektroonilist võtit.

Tagumiste uste lapselukk

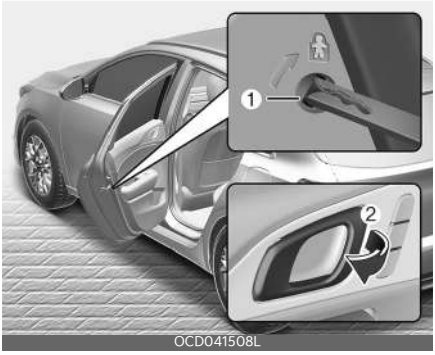

Lapselukk on ette nähtud takistama lastel tagauste juhuslikku avamist. Neid turvalukke tuleks kasutada alati, kui autos on lapsed.

1. Avage tagauks.
2. Sisestage võti (või kruvikeeraja) auku (1) ja keerake see lukustatud asendisse (). Kui lapselukk on lukustatud asendis, ei saa tagaust sisemise ukselingiga (2) avada.
3. Sulgege tagauks.

   Tagaluugi avamiseks tõmmake välimist ukselinki.

   Lapselukuga lukustatud tagaust ei saa sisemise ukselingiga avada, isegi kui uksed on muidu lukust avatud.

⚠ HOIATUS

Tagauste lukud

Kui lapsed avavad sõiduki liikumise ajal juhuslikult tagauksed, võivad nad välja kukkuda ja raskelt viga või surma saada. Et lapsed ei saaks tagauksi seestpoolt avada, tuleb tagauste lukud alati lukustada, kui lapsed on sõidukis.

Tagumise reisija häiresüsteem (ROA)

Tagumise reisija häiresüsteem (ROA) on mõeldud autost väljumise ennetamiseks siis, kui tagaistme reisija jääb sõidukisse.

- Kui avate pärast tagumise ukse avamist ja sulgemist ning mootori väljalülitamist esiukse, siis ilmub näidikuplokile hoiatusteade "Kontrollige tagaistmeid".

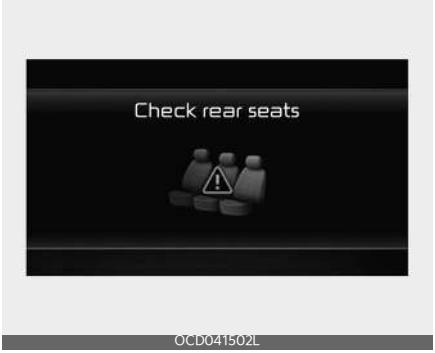

Tagumise reisija häiresüsteemi saab aktiveerida, valides "User Settings (LCD display) (Kasutajasätted LCD-ekraan) või Settings (Sätted) → Vehicle (Infotainment System screen) (Sõiduk (infomeelelahutuse süsteemi ekraan)) → Convenience (Sõidumugavus) → Rear Occupant Alert (Tagumise reisija häiresüsteem)".

⚠ HOIATUS

Tagumise reisija häiresüsteem (ROA) ei tuvasta tegelikkuses tagaistmel olevaid objekte või inimesi. Süsteem informeerib juhti, et midagi võib olla tagaistmel, kasutades tagaukse avamise ja sulgemise ajalugu.

⚠ ETTEVAATUST

Tagumise reisija häiresüsteem (ROA) kasutab tagumise istme avamise ja sulgemise ajalugu.

Ajalugu lähtestatakse pärast seda kui juht lülitab välja süüte, väljub sõidukist ja lukustab ukse, kasutades kagujuhtimisega võtmeta sisenemist. Nii et isegi kui tagaust ei avata uuesti, võib esineda tagumise reisija häiresüsteemi alarm.

Näiteks võidakse tagumise reisija häiresüsteemi alarm väljastada, kui juht ei lukusta ust ja seejärel hakkab uuesti sõitma.

Tagaluuk

Mitte-elektriline tagaluuk

Tagaluugi avamine

5-uksega

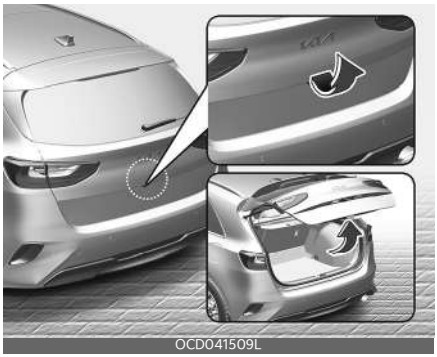

Mahtuniversaal

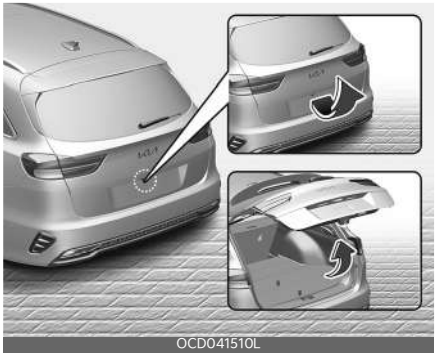

Luukpära

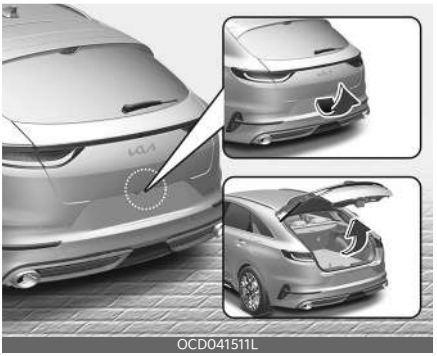

Linnamaastur

- Tagaluuk lukustub ja avaneb lukust kõigi uste võtme, kaugjuhtimispuldi (või elektroonilise võtmega) või kesklukustusega lukustamisel või lukust avamisel.
- Lukustamata olekus saab tagaluugi avada, vajutades käepidet ja tõmmates seda üles.
- Kui kõik uksed on lukustatud, vajutage tagaluugi lukust avamiseks elektroonilisel võtmel olevat tagaluugi lukust avamise nuppu kauem kui üks sekund. Tagaluugi avamisel ja seejärel sulgemisel lukustub see automaatselt.

* Tagaluugil pole võtmeava.

✻ MÄRKUS

Väga külma ja niiske ilmaga ei pruugi ukselukud ja uksemehhanismid külmumise tõttu korralikult töötada.

⚠ HOIATUS

Tagaluuk avaneb ülespoole. Veenduge, et tagaluugi avamisel ei oleks sõiduki tagaosa juures mingeid esemeid ega inimesi.

⚠ ETTEVAATUST

Enne sõidu alustamist sulgege kindlasti tagaluuk. Kui tagaluuki enne sõidu alustamist ei suleta, võivad tagaluugi tõstesilindrid ja kinnitatud varustus saada kahjustada.

Tagaluugi sulgemine

5-uksega

OCD041514L

Mahtuniversaal

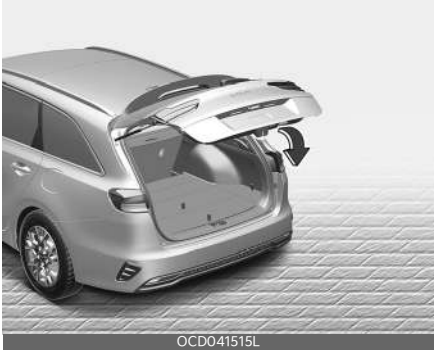
OCD041515L

Luukpära

OCD041516L

Linnamaastur

OCD042639L

- Tagaluugi sulgemiseks langetage tagaluuk ning vajutage see tugevalt alla. Veenduge, et tagaluuk oleks kindlalt suletud.

⚠ HOIATUS

Enne tagaluugi sulgemist veenduge, et teie käed, jalad ja muud kehaosad ei oleks tagaluugi liikumisteel.

⚠ ETTEVAATUST

Tagaluugi sulgemisel veenduge, et tagaluugi sulguri ja löökuri lähedal ei oleks takistusi. See võib kahjustada tagaluugi sulgurit.

⚠ HOIATUS

Heitgaasid

Kui sõidate avatud tagaluugiga, satuvad sõidukisse ohtlikud heitgaasid, mis võivad põhjustada sõitjatele raskeid või surmavaid vigastusi.

Kui peate sõitma avatud tagaluugiga, hoidke ventilatsiooniavad ja kõik aknad lahti, et tagada sõidukis täiendav välisõhuvarustus.

Tagaluuk peaks sõiduki liikumise ajal olema alati täielikult suletud. Kui see jäetakse lahti või praokile, võivad autosse sattuda mürgised heitgaasid ning põhjustada raske haiguse või olla surmavad.

⚠ HOIATUS

Pakiruum

Sõitjad ei tohi kunagi sõita pakiruumis, kus ei ole turvavöid. Avarii või järskude peatumiste korral vigastuste vältimiseks peavad sõitjad olema alati korralikult turvavööga kinnitatud.

⚠ HOIATUS

- Hädaolukorras olge teadlik tagaluugi avariivabastushoova asukohast sõidukis ja tagaluugi avamisest, kui olete kogemata pakiruumi lukustatud.
- Auto pagasiruumi ei tohi kunagi lubada ühtegi inimest. Pagasiruum on kokkupõrke korral väga ohtlik koht.
- Kasutage tagaluugi varuavajat ainult hädaolukorras. Kasutage eriti ettevaatlikult, eelkõige sõidu ajal.

Tagaluugi ohutu avamine hädaolukorras

Teie sõidukil tagaluugi avariivabastushoob, mis asub tagaluugi alaosas. Kui keegi on kogemata pakiruumi lukustatud.

5-uksega

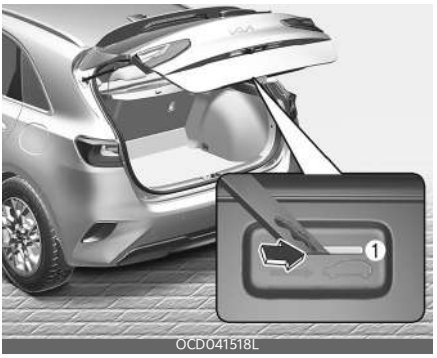

Mahtuniversaal

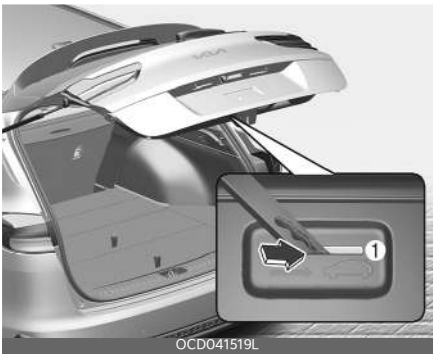

Luukpära

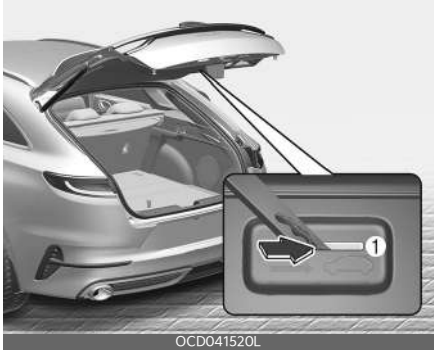

OCD041520L

Linnamaastur

OCD042603L

Tagaluugi saab avada järgmiselt.

1. Sisestage mehaaniline võti avasse.
2. Suruge mehaanilist võtit paremale (1).
3. Tõstke tagaluuk üles.

Elektriline tagaluuk (mõnel mudelil)

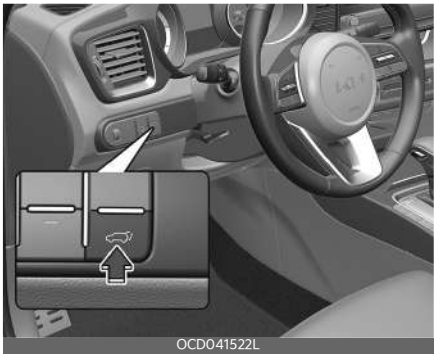
OCD041522L

1. Elektrilise tagaluugi avamise/sulgemise nupp

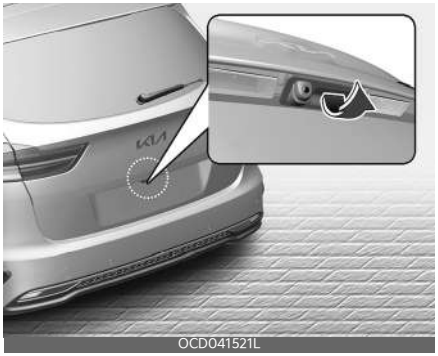
OCD041521L

2. Elektrilise tagaluugi lingi lüliti

OCD041523L

3. Elektrilise tagaluugi sulgemisnupp

OCD041524L

4. Elektrilise tagaluugi avamise/sulgemise nupp

Elektrilise tagaluugi saab aktiveerida/deaktiveerida, valides "User Settings (LCD display) (Kasutaja seaded - LCD displei) või Settings (Seaded) → Vehicle (Sõiduk) (infomeelelahutuse süsteemi ekraan) → Door (Uks) →Power Tailgate (Elektriline tagaluuk)".

✻ MÄRKUS

Süütelüliti ON asendis saab elektrilist tagaluuki kasutada siis, kui automaatkäigukasti puhul käigukang on P (Park) või manuaalkäigukasti puhul on käigukang N (Neutral) asendis.

✻ MÄRKUS

Ärge asetage elektrilise tagaluugi kasutamisel sellele raskeid esemeid. Lisaraskus tagaluugil võib süsteemi kahjustada.

⚠ HOIATUS

Ärge jätke lapsi ega loomi sõidukisse järelevalveta. Lapsed või loomad võivad elektrilise tagaluugi aktiveerida ja seeläbi ennast või teisi vigastada või sõidukit kahjustada.

⚠ HOIATUS

Veenduge, et enne kasutamist ei oleks tagaluugi (või nutika tagaluugi) liikumisteel inimesi või esemeid. Kokkupuude elektrilise tagaluugiga (või nutika tagaluugiga) võib tekitada raske vigastuse, kahjustada sõidukit või ümbritsevaid esemeid.

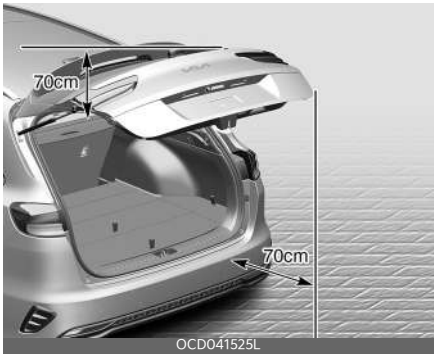

OCD041525L

⚠ ETTEVAATUST

Ärge sulgege või avage elektrilist tagaluuki käsitsi. See võib elektrilist tagaluuki kahjustada. Kui tühja või lahutatud aku korral on vaja elektriline tagaluuk käsitsi sulgeda või avada, ärge kasutage liigset jõudu.

Tagaluugi avamine

Elektriline tagaluuk avaneb automaatselt, kui teha ühte järgmistest, ja avanemise alguses kõlab kaks helisignaali.

- Vajutage elektrilise tagaluugi avamisnupule umbes üks sekund.

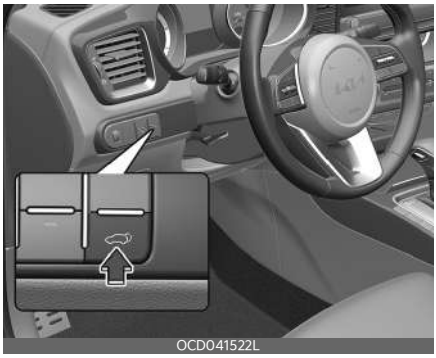
OCD041522L

- Vajutage elektroonilise nutivõtme kaasaskandmisel tagaluugi käepideme lülitile.

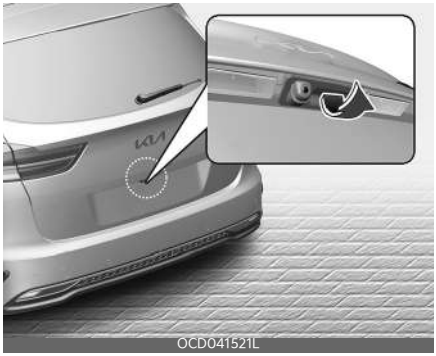
OCD041521L

- Vajutage elektroonilise võtme tagaluugi avamis-/sulgemisnupule umbes üks sekund.

OCD041524L

Tagaluugi sulgemine

Elektrilise tagaluugi saate sulgeda ühel järgnevatest viisidest:

- Elektrilise tagaluugi täielikuks sulgemiseks, kui tagaluuk on avatud, tuleb hoida sulgemisnuppu all, kuni tagaluuk on suletud. Sulgemise ajal kõlab helisignaal pidevalt. Kui sulgemisnupp sulgemise ajal vabastatakse, peatub tagaluugi sulgumine ja helisignaal kõlab umbes 5 sekundit.

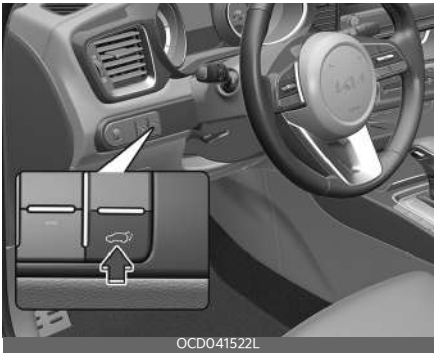
OCD041522L

- Vajutage elektrilise tagaluugi sulgemisnuppu, kui tagaluuk on avatud. Tagaluuk sulgub ja lukustub automaatselt.

  Sulgemise alustamisel kõlab kahekordne helisignaal.

OCD041523L

- Vajutage kaugjuhtimispuldil tagaluugi avamis-/sulgemisnupule ja hoidke seda kuni tagaluugi sulgemiseni all.

OCD041524L

- Tagaluugi avamis-/sulgemisnupu vabastamisel lõpetab tagaluuk liikumise ja kõlab umbes 5-sekundiline helisignaal.

✻ MÄRKUS

Töökauguse ületamisel (umbes 10 m) tagaluugi nupule vajutamisega sulgemise ajal lõpetab tagaluuk liikumise ja kõlab 5-sekundiline helisignaal.

Elektriliselt tagaluugi tööks mitte sobivad tingimused

Elektriline tagaluuk ei avane automaatselt, kui auto kiirus on üle 3 km/h (2 mph).

⚠ HOIATUS

Kui sõidate kiirusel üle 3 km/h (2 mph) ja tagaluuk on avatud, kõlab helisignaal pidevalt. Peatage sõiduk kohe turvalises kohas ja kontrollige, kas tagaluuk on avatud.

⚠ ETTEVAATUST

Ärge kasutage elektrilist tagaluuki üle 5 sekundi järjest.

See võib kahjustada elektrilise tagaluugi süsteemi. Kui kasutate elektrilist tagaluuki järjest rohkem kui viis korda, kõlab helisignaal kolm korda ja elektriline tagaluuk lõpetab töötamise. Sellisel juhul lõpetage tagaluugi kasutamine vähemalt üheks minutiks.

✻ MÄRKUS

- Elektrilist tagaluuki saab kasutada, kui mootor ei tööta. Kuid elektrilise tagaluugi kasutamine tarbib suurel hulgal sõiduki elektrienergiat. Aku tühjenemise vältimiseks ärge kasutage tagaluuki liigselt, näiteks rohkem kui umbes kümme korda järjest.
- Ärge jätke aku kaitsmiseks elektrilist tagaluuki pikaks ajaks avatuks.
- Ärge tehke elektrilisele tagaluugile iseseisvalt muudatusi või parandusi. Kia soovitab pöörduda Kia volitatud esindaja/hoolduspartneri poole.
- Sõiduki ülestõstmisel rehvi vahetamiseks või sõiduki parandamiseks ärge kasutage elektrilist tagaluuki. See võib

põhjustada elektrilise tagaluugi vigast töötamist.
- Elektriline tagaluuk ei pruugi külmas ja märjas kliimas jäätumise tõttu laitmatult toimida.

Vahelejäämiskaitse

Kui mis tahes ese või kehaosa elektrilist tagaluuki blokeerib, tuvastab tagaluuk takistuse.
- Kui takistus tuvastatakse tagaluugi avamisel, see peatub ja hakkab vastupidises suunas liikuma.
- Kui takistus tuvastatakse tagaluugi sulgemisel, see peatub ja hakkab vastupidises suunas liikuma.

Kui takistus on nõrk (õhuke või pehme) või tagaluuk on peaaegu suletud asendis, ei pruugi automaatne peatumine ja takistuse tuvastamine toimida. Kui automaatne kaitsefunktsioon töötab avamise või sulgemise ajal rohkem kui kaks korda järjest, võib elektriline tagaluuk selles asendis seiskuda. Sel juhul sulgege tagaluuk käsitsi ja kasutage seda uuesti elektriliselt.

⚠ HOIATUS

- Ärge kunagi asetage tahtlikult mõnda eset või kehaosa elektrilise tagaluugi teele kontrollimaks, et automaatne vastassuunas liikumine töötab.
- Ärge kasutage tagaluuki, millele on asetatud raske ese (nt jalgratas). See võib tagaluugi süsteemi kahjustada.

Elektrilise tagaluugi lähtestamine

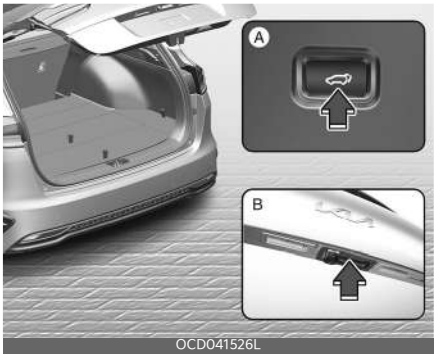

Kui aku on olnud tühi või lahtiühendatud või vastav kaitse vahetatud või lahtiühendatud, peab elektrilise tagaluugi järgnevalt lähtestama.

1. Automaatkäigukast / topeltsiduriga käigukast

   Pange käigukang P (Park) asendisse.

   Manuaalkäigukast / nutikas manuaalkäigukast Pange käigukang N (Neutral) asendisse.
2. Hoidke elektrilise tagaluugi sulgemisnuppu (A) all ja vajutage tagaluugi käepideme lülitit (B) kauem kui kolm sekundit. (kõlab signaal)
3. Sulgege tagaluuk nupust (A).

Kui elektriline tagaluuk ei toimi pärast ülaltoodud toimingut korralikult, laske süsteemi kvalifitseeritud töökojas kontrollida. Kia soovitab pöörduda Kia volitatud esindaja/hoolduspartneri poole.

✻ MÄRKUS

Kui tagaluuk ei toimi laitmatult, siis kontrollige uuesti, kas käigukang on õiges asendis.

Elektrilise tagaluugi avanemiskõrguse määramine - linnamaastur (mõnel mudelil)

Juht võib määrata täielikult avatud tagaluugi avanemiskõrguse järgnevalt.

1. Pange tagaluuk käsitsi soovitud kõrgusele.
2. Vajutage tagaluugi sulgemisnuppu kauem kui kolm sekundit.
3. Sulgege tagaluuk nupust pärast helisignaali kõlamist.

Tagaluuk avaneb juhi poolt määratud kõrgusele.

Elektrilise tagaluugi seadistamine - universaali ja luukpära mudelid

Juht saab valida elektrilise tagaluugi avanemiskiiruse ja -kõrguse.

- **Elektrilise tagaluugi avamiskiirus**

Elektrilise tagaluugi avanemiskiiruse reguleerimiseks avage 'User Settings (LCD-ekraanil) või Settings →Vehicle (infomeelelahutuse ekraan) → Door → Power Tailgate Opening Speed → Fast/ Normal'.

- **Elektrilise tagaluugi avanemise kõrguse reguleerimine**

Elektrilise tagaluugi avanemiskõrguse reguleerimiseks avage 'User Settings (LCD-ekraanil) või Settings →Vehicle (infomeelelahutuse ekraan) → Door → Power Tailgate Opening Height → Full Open/Level3/Level2/Level1/User Height Setting'.

Kui on valitud 'User Height Setting', saate LCD-ekraanil või infomeelelahutuse ekraanil elektrilise tagaluugi eelistatud kõrgust infomeelelahutuse kõrguse seadetest olenemata käsitsi reguleerida (täielikult avatud / 3. tase / 2. tase / 1. tase). Elektrilise tagaluugi avanemiskõrguse määramise juhised leiate lõigust "Elektrilise tagaluugi avanemiskõrguse määramine - linnamaastur (mõnel mudelil)" leheküljel 4-30.

✻ MÄRKUS

- Kui elektrilise tagaluugi kõrgus on seatud käsitsi ja seejärel on LCD-ekraanil või infomeelelahutuse süsteemi ekraanil valitud „Kasutaja kõrguse seade“, avaneb elektriline tagaluuk automaatselt juhi käsitsi seatud kõrgusele.
- Kui elektrilise tagaluugi avamise kõrgust pole käsitsi seatud ja LCD-ekraanil või infomeelelahutuse süsteemi ekraanil on valitud „Kasutaja kõrguse seade“, avaneb elektriline tagaluuk automaatselt täies ulatuses.
- Kui LCD-ekraanil või infomeelelahutuse süsteemi ekraanil seadete menüüs on valitud üks kõrgustest (täielikult avatud / 3. tase / 2. tase / 1. tase) ja seejärel valitakse „Kasutaja kõrguse seade“, määratakse elektriline tagaluuk varem salvestatud kõrgusele.

Intelligentne tagaluuk (mõnel mudelil)

Elektroonilise võtmega autodel saab tagaluugi avada nutika tagaluugi avamise süsteemiga.

Nutikalt avatav tagaluuk

Tagaluugi saab avada puutevabalt järgmistel tingimustel.

- 15 sekundit pärast kõigi uste sulgemist ja lukustamist.
- Olles tuvastusalas üle 3 sekundi.

✻ MÄRKUS

- Nutikas tagaluuk ei toimi, kui:
  - Elektrooniline võti tuvastatakse 15 sekundit peale uste sulgemist ja lukustamist ning seda tuvastatakse pidevalt.
  - -Elektrooniline võti tuvastatakse 15 sekundi jooksul pärast uste sulgemist ja lukustamist ning 1,5 m kaugusel esiuste linkidest (mugavusvalgustusega sõidukid)
  - Uks ei ole lukustatud ega suletud.
  - Elektrooniline võti on sõidukis.

1. Seadistus

Ukselukkude automaatfunktsioonid saab aktiveerida/deaktiveerida, valides "User Settings (LCD display) või Settings → Vehicle (infomeelelahutuse süsteemi ekraan) → Door →Smart Tailgate ".

2. Tuvastamine ja hoiatamine

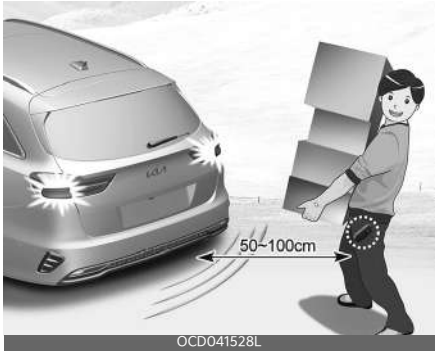

Kui te olete elektroonilise võtme tuvastusalas (50 - 100 cm auto taga), hakkavad ohutuled vilkuma ja kõlab 3 sekundiline helisignaal, mis teavitab teid võtme tuvastamisest ja tagaluugi avanemisest.

✻ MÄRKUS

Kui te ei soovi tagaluuki avada, ärge lähenege tuvastusalale. Kui olete juhuslikult sisenenud tuvastusalasse ja ohutuled hakkavad vilkuma ning kõlab helisignaal, lahkuge koos elektroonilise võtmega tuvastusalast. Tagaluuk jääb suletuks.

3. Automaatne avanemine

OCD041529L

Ohutuled vilguvad ja helisignaal kõlab 2 korda ning tagaluuk avaneb aeglaselt.

⚠ HOIATUS

- Enne sõidu alustamist sulgege kindlasti tagaluuk.
- Jälgige, et tagaluugi liikumisteel ei ole inimesi ega esemeid.
- Veenduge, et pakiruumis olevad esemed ei kukuks tagaluugi avamisel välja, kui sõiduk viibib kallakul. See võib tekitada raskeid vigastusi.
- Lülitage nutika tagaluugi funktsioon auto pesemise ajaks välja. Vastasel juhul võib tagaluuk ootamatult avaneda.
- Võtit tuleb hoida lastele kättesaamatus kohas. Lapsed võivad sõiduki taga mängides nutika tagaluugi tahtmatult avada.

Nutika tagaluugi elektroonilise võtmega kasutamise funktsiooni väljalülitamine

Elektrooniline võti

OCD041492L

1. Ukselukk
2. Uste lukust avamine
3. Tagaluugi avamine
4. Kaugkäivitus (kui on varustuses)

Tuvastamise ja hoiatamise olekus mõnele elektroonilise võtme nupule vajutades lülitub nutika tagaluugi funktsioon välja.

Tehke ka selgeks, kuidas deaktiveerida nutika tagaluugi funktsiooni hädaolukorras.

✻ MÄRKUS

- Kui vajutate ukse avamisnuppu (2), lülitatakse nutika tagaluugi funktsioon ajutiselt välja. Kuid kui te ei ava 30 sekundi jooksul ühtegi ust, aktiveeritakse nutika tagaluugi funktsioon uuesti.
- Kui vajutate tagaluugi avamise nuppu (3) pikemalt kui 1 sekund, avaneb tagaluuk.
- Ukse lukust avamise (1) või tagaluugi avamise (3) nupule vajutamisel, kui nutikas tagaluuk ei ole tuvastamise ja

hoiatamise olekus, nutika tagaluugi funktsioon ei lülitu välja.

- Juhul kui olete lülitanud nutika tagaluugi elektroonilise võtme nupule vajutades väljalülitanud ja ukse avanud, saab nutika tagaluugi funktsiooni uste sulgemise ja avamisega uuesti sisse lülitada.

Tuvastusala

OCD041530L

- Nutikas tagaluuk toimib, kui elektrooniline võti on tagaluugist 50-100 cm kaugusel.
- Hoiatus lülitub välja kui elektrooniline võti viiakse tuvastamise ja hoiatamise oleku ajal tuvastuspiirkonnast välja.

✻ MÄRKUS

- Nutikas tagaluuk ei toimi järgmistel juhtudel:
  - olete elektroonilise võtmega liiga lähedal mõnele raadiosaatjale, nt raadiojaamale või lennujaamale, mis võib häirida puldi normaalset tööd;
  - elektroonilise võtme läheduses kasutatakse raadiosaatjat või mobiiltelefoni;
  - Teie sõiduki lähedal kasutatakse teise sõiduki elektroonilist võtit.
- Andurite töökaugus võib väheneda, kui:
  - Ühel küljel on ratas rehvi vahetamiseks või auto kontrollimiseks ülestõstetud.
  - Auto on kaldu või sillutiseta teele pargitud.

Aknad

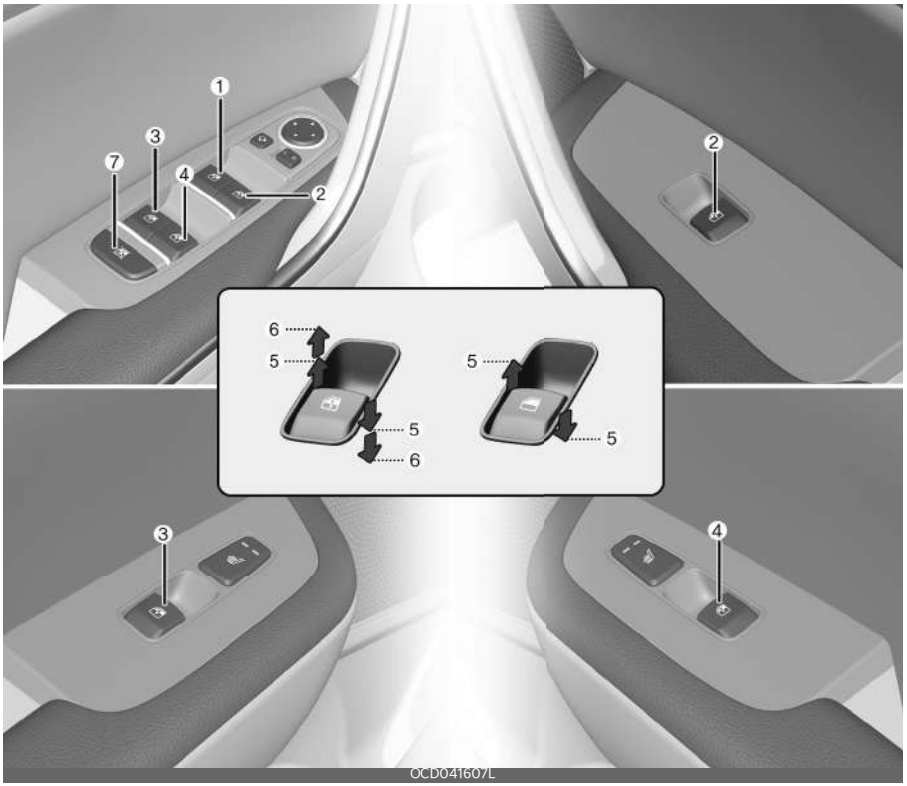

1. Juhiukse elektrilise aknatõstuki lüliti
2. Parempoolse esiukse elektrilise aknatõstuki lüliti
3. Vasakpoolse tagaukse elektrilise aknatõstuki lüliti
4. Parempoolse tagaukse elektrilise aknatõstuki lüliti
5. Küljeakende avamine ja sulgemine
6. Küljeakende automaatne avamine*/sulgemine*
7. Elektriliste akende lukustusnupp

* : kui on varustuses

✻ MÄRKUS

Külma ja niiske kliima puhul ei pruugi elektrilised aknad jää tõttu korrektselt töötada.

Elektriliste tõstukitega aknad

Elektriliste akende kasutamiseks peab süütelüliti või ENGINE START/STOP (mootori start/stopp) nupp olema asendis ON.

Igal uksel on elektrilise akna lüliti, mis juhib ukse akent. Juhipool on elektriliste küljeakende lukustuslüliti, mis blokeerib tagumiste akende kasutamise. Elektrilisi aknaid saab kasutada umbes 3 minuti jooksul pärast süütelüliti või ENGINE START/STOP (mootori start/stopp) lüliti asendile ACC või LOCK OFF lülitamist. Kui aga esiuksed avatakse, ei saa aknaid 3 minuti jooksul elektriliselt sulgeda ega avada.

Kui akent ei saa takistava eseme tõttu sulgeda, eemaldage see ja sulgege aken.

✻ MÄRKUS

Kui sõidu ajal on tagumised aknad või katuseluuk (kui kuulub varustusse) avatud (või osaliselt avatud), võib sõidukis tekkida tuuletõmme või -müra. See müra on normaalne nähtus ja selle vähendamiseks või kõrvaldamiseks toimige järgmiselt. Kui müra tekib ajal, mil üks või mõlemad tagumised aknad on avatud, avage mõlemad esiaknad umbes ühe 2,5 cm võrra. Kui müra tekib avatud katuseluugi korral, sulgege veidi katuseluugi avatud asendit.

⚠ HOIATUS

Ärge paigaldage akende lähedale lisaseadmeid. Need võivad mõjutada vahelejäämiskaitse tööd.

Küljeakende avamine ja sulgemine

Juhiuksel on pealüliti, millega saab kõiki aknaid juhtida.

OBDC049084RE

- Akna avamiseks või sulgemiseks vajutage vastava lüliti esiosa alla või tõmmake see üles esimesse asendisse (5).

Akna automaatne üles/alla liigutamine (mõnel mudelil)

OBDC049092RE

- Kui vajutate või tõmbate elektrilise aknatõstuki lüliti hetkeks teise lülitusasendisse (6), avaneb või sulgub aken pärast lüliti vabastamist automaatselt lõpuni.

  Klaasi peatamiseks soovitud kõrgusel tõmmake lülitit põgusalt ülespoole või vajutage alla ning vabastage lüliti.

Kui elektriline aken ei tööta korralikult, tuleb automaatne elektriliste akende süsteem lähtestada järgmiselt.

- Keerake süütelüliti asendisse ON.
- Sulgege aken ja hoidke juhipoolset elektrilise akna lülitit veel vähemalt ühe sekundi jooksul üleval, kui aken on juba täielikult sulgunud.

Vahelejäämiskaitse (automaatne üles/alla aken)

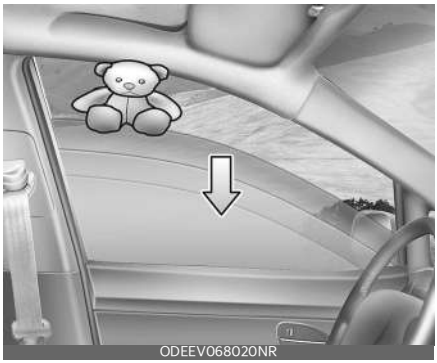
ODEEV068020NR

Kui akna sulgumist takistab mõni ese või kehaosa, tuvastab aken takistuse ja peatab akna sulgumise. Seejärel langeb aken umbes 30 cm (11,8 tolli), et võimaldada takistuse eemaldamist.

Kui takistus tuvastatakse hetkel, kui elektrilise aknatõstuki lülitit tõmmatakse pidevalt ülespoole, lõpetab aken ülespoole liikumise ning liigub umbes 2,5 cm (1 tolli) tagasi allapoole.

Kui elektrilise akna lülitit hoitakse uuesti ülemises asendis viie sekundi jooksul pärast seda, kui automaatne akna vahelejäämiskaitse on akna avanud, siis automaatne akna vahelejäämiskaitse ei tööta.

✻ MÄRKUS

Juhiakna automaatne vahelejäämiskaitse töötab ainult siis, kui kasutatakse automaatse sulgemise funktsiooni, tõmmates lüliti täiesti üles. Automaatne vahelejäämiskaitse ei tööta, kui aken suletakse elektrilise akna lüliti esimesse asendisse tõstmisega.

⚠ HOIATUS

Vigastuste või sõiduki kahjustuste vältimist kontrollige enne akende sulgemist alati takistuste olemasolu. Kui aknaklaasi ja ülemise akna kanali vahele jääb alla 4 mm (0,16 tolli) läbimõõduga ese, ei pruugi automaatne vahelejäämiskaitse takistust tuvastada ning aken ei peatu ega muuda liikumissuunda.

⚠ HOIATUS

Automaatne vahelejäämiskaitse ei tööta elektriliste akende süsteemi lähtestamise ajal.

Kehavigastuste ja sõiduki kahjustamise vältimiseks kontrollige enne akende sulgemist kindlasti üle, et kellegi kehaosad ega esemed kogemata akende vahele ei jääks.

Elektriliste akende lukustusnupp

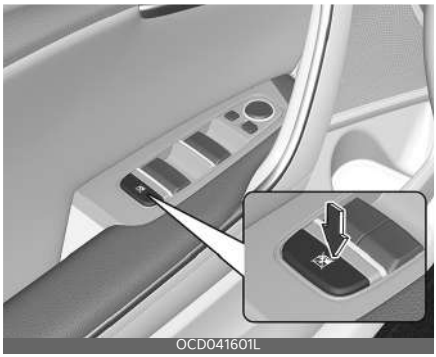
OCD041601L

- Juht saab tagaustel olevad elektriliste aknatõstukite lülitid välja lülitada, vajutades juhiuksel oleva elektriliste

akende lukustusnupu lukustatud asendisse (alla vajutatud).
- Juhiuksel oleva pealülitiga saab juhtida kõigi uste elektrilisi aknaid, kui lukustusnupp on alla vajutatud.
- Eesmise kaassõitja juhtseadmega saab juhtida eesmise kaassõitja elektrilist akent.
- Tagumiste kaassõitjate juhtseadmetega ei saa juhtida tagumisi elektrilisi aknaid.

⚠ ETTEVAATUST

- Elektriliste aknatõstukite süsteemi võimaliku kahjustamise vältimiseks ärge avage ega sulgege mitut akent samaaegselt. See pikendab ka kaitsme tööiga.
- Ärge proovige kasutada juhiuksel olevat pealülitit ja eraldi ukse akna lülitit samaaegselt vastassuunas. Sel juhul aken seiskub ja seda ei saa enam avada ega sulgeda.

⚠ HOIATUS

Aknad

- Ärge kunagi jätke süütevõtit järelevalveta lastega sõidukisse, kui mootor töötab.
- Ärge kunagi jätke lapsi sõidukisse järelevalveta. Isegi väga väikesed lapsed võivad tahtmatult põhjustada sõiduki liikumist, akende vahele kinni jääda või muul viisil ennast või teisi vigastada.
- Enne akna sulgemist veenduge alati, et kellegi käsi, pea või muud takistused ei oleks akna liikumisteel.
- Ärge lubage lastel elektriliste akendega mängida. Hoidke juhiuksel olev elektriliste akende lukustusnupp lukustatud asendis (alla vajutatud). Lapse tahtmatu akna avamise või sulgemise tagajärjel võib tekkida RASKE VIGASTUS.
- Ärge hoidke pead, käsi ega muid kehaosi sõidu ajal aknast väljas.

Akende kaugjuhtimispuldiga sulgemise/avamise süsteem (mõnel mudelil)

Võtme kokkupanemine

OCD041606L

Elektrooniline võti

OCD041493L

Akende liikumist saab kontrollida ka väljalülitatud mootoriga.

- Vajutage ukseluku nuppu (1) kauem kui kolm sekundit. Kui vajutate ukseluku nuppu (1), liigub aken pärast uste lukustamist üles.

Akna liikumine lõpeb siis, kui lasete ukseluku nupu (1) lahti.

- Vajutage ukse lukust avamise nuppu (2) kauem kui kolm sekundit. Ukse lukust avamise nupu (2) vajutamisel liigub aken pärast uste lukust avamist alla.

  Akna liikumine lõpeb siis, kui lasete ukse avamise nupu (2) lahti.

5 uksega, mahtuniversaali, luukpära jaoks

Akende kaugjuhtimispuldiga sulgemise/avamise süsteemi saate aktiveerida või deaktiveerida, valides 'User Settings (LCD-ekraan) või Setup → Vehicle (infomeelelahutuse süsteemi ekraan) → Door → Remote Window Control' (kui on olemas).

⚠ ETTEVAATUST

- Akende kaugjuhtimise abil avamise/sulgemise funktsioon võib järsult peatuda, kui liigute toimingu sooritamise ajal auto juurest eemale. Seiske auto läheduses ning jälgige samal ajal akna liikumist.
- Võimalik, et ühe akna töö katkeb, kui akent mõjutab mõni väline jõud. Teised aknad jätkavad töötamist.

  Seega veenduge, et kõik aknad on suletud.
- Olge kaugjuhtimisega akende avamise funktsiooni kasutamisel ettevaatlik, kuna uksed tehakse lukust lahti.

Kapott

Kapoti avamine

OCD041531L

1. Kapoti avamiseks tõmmake armatuurlaua all asuvat avamishooba. Kapott peaks seejärel veidi praokile minema.

⚠ HOIATUS

Enne kapoti avamist peatuge tasasel pinnal, jätke mootor seisma, seadke käigukang automaatkäigukasti / topeltsiduriga käigukasti korral asendisse P (parkimine) ja manuaalkäigukasti / nutika manuaalkäigukasti korral 1. käigu asendisse või asendisse R (tagasikäik) ning rakendage seisupidur.

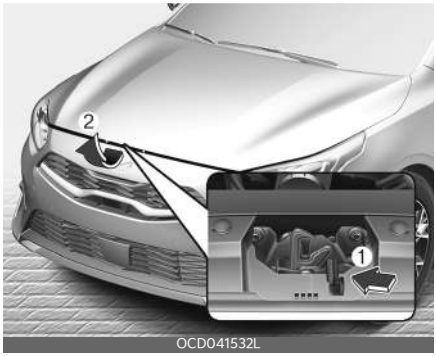

OCD041532L

2. Astuge auto ette, kergitage veidi kapotti, tõmmake tuuleriivi vabastus-

hooba (1) kapoti keskel seespool ja tõstke kapott üles (2).

OCD041533L

3. Võtke välja tugivarras.
4. Hoidke kapott tugivarda abil avatuna.

⚠ HOIATUS

Kuumad osad

Võtke kinni tugivarda kummiga kaetud osast. Sedasi väldite põletusi, kui mootor on kuum.

Kapoti avanemise hoiatussignaal

Hoiatusteade kuvatakse LCD-ekraanile ja kõlab helisignaal.

OCD041494L

Hoiatussignaal töötab kui auto sõidab kiirusel alates 3 km/h (2 mph) avatud kapotiga.

Kapoti sulgemine

1. Enne kapoti sulgemist kontrollige järgmist.
   - Kõik mootoriruumis olevad täiteavade korgid peavad olema kindlalt kinni.
   - Mootoriruumist tuleb eemaldada kõik kergestisüttiv materjal.
2. Kinnitage tugivarras selle klambri külge, et vältida varda kolisemist.
3. Langetage kapotti, kuni see on umbes 30 cm kõrgusel suletud asendist, ja laske kapotil alla kukkuda. Veenduge, et see lukustuks oma kohale.

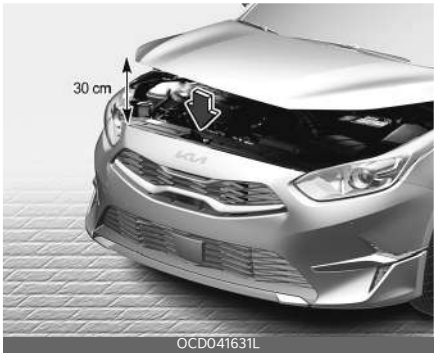

OCD041631L

4. Kontrollige, kas kapott on korralikult lukustatud.

   Kui kapotti saab natuke kergitada, ei ole see korralikult lukustunud. Avage see uuesti ja sulgegi suuremat jõudu kasutades.

⚠ HOIATUS

- Enne kapoti sulgemist veenduge, et kõik takistused oleks kapoti liikumisteelt eemaldatud. Kui kapoti sulgemisel on kapoti liikumisteel mõni takistus, võib see põhjustada varakahju või tekitada raske kehavigastuse.
- Ärge jätke mootoriruumi kindaid, kaltse või muid kergestisüttivaid

materjale. See võib põhjustada tulekahju.

⚠ HOIATUS

- Enne sõidu alustamist kontrollige alati üle, et kapott oleks suletud asendisse korralikult fikseeritud. Kui see ei ole lukustatud, võib kapott sõidu ajal avaneda ja nähtavuse täielikult blokeerida ning põhjustada avarii.
- Mootoriruumi kontrollimisel tuleb tugivarras alati täielikult kapotis olevasse avasse sisestada. See takistab kapoti allakukkumist ja teie võimalikku vigastamist.
- Ärge liigutage sõidukit, kui kapott on üles tõstetud. Sellisel juhul on vaade blokeeritud ja kapott võib alla kukkuda või saada kahjustada.

Kütusepaagi luuk

Tankeluugi avamine

1. Kütusepaagi luugi avamiseks vajutage kütusepaagi luugi servale kella kolme asendis.

✻ MÄRKUS

- Kütusepaagi luuk avaneb lukust ainult siis, kui juhipoolne uks on lukust avatud.

  Tankeluugi lukust avamine:
  - Vajutage kokkupandava võtme (või elektroonilise võtme) lukust avamise nupule.
  - Vajutage kesklukustuse avamisnupule.
  - Tõmmake juhiukse sees asuvat kangi väljapoole.
- Tankeluuk avaneb lukustub ainult siis, kui kõik uksed on lukustatud.

  Tankeluugi lukustamine:
  - Vajutage kokkupandavad võtme (või elektroonilise võtme) lukustamisnupule.
  - Vajutage kesklukustuse lukustamisnupule.
- Kõik uksed lukustuvad automaatselt, kui auto kiirus on üle 15 km/h.

Tankeluuk lukustub samuti, kui auto kiirus ületab 15 km/h (9,3 mph).

✻ MÄRKUS

Kui kütusepaagi luuk ei avane, kuna selle ümber on tekkinud jää, siis koputage õrnalt luuki või vajutage sellele, et jää lõhkuda ja luuk avada. Ärge kangutage luuki jõuga. Vajaduse korral pihustage luugi ümber sobivat jääsulatajat (ärge kasutage radiaatori antifriisi) või liigutage sõiduk sooja kohta ja laske jääl sulada.

2. Täielikult avamiseks tõmmake kütusepaagi luuk (1) välja.

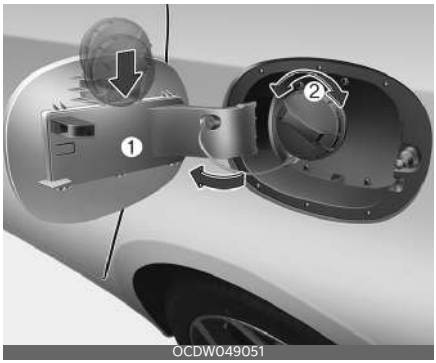

3. Kütusepaagi korgi (2) avamiseks keerake seda vastupäeva. Avamisel võib kosta sisisevat heli, mis viitab kütusepaagi rõhu ühtlustumisele.
4. Pange kütusepaagi kork tankimise ajaks luugi siseküljel asuvasse hoidikusse.

⚠ HOIATUS

Enne tankimist tuleb kindlasti kontrollida, millist kütust sõidukis kasutatakse. Kui tangite diislit bensiinimootoriga sõidukisse või bensiini diiselmootoriga sõidukisse, võib see mõjutada kütusesüsteemi ja sõidukit tõsiselt kahjustada.

Tankeluugi sulgemine

1. Korgi paigaldamiseks keerake seda päripäeva kuni see kinni "klõpsatub". See annab märku, et kork on kindlalt kinni keeratud.
2. Sulgege kütusepaagi luuk ja vajutage kergelt kella 3 asendis servale, veendumaks, et see on kindlalt suletud.

⚠ HOIATUS

Tankimine

- Rõhu all olev kütus võib paagist välja pritsida ja sattuda teie nahale ja riietele ning süttida ja põhjustada põletusi. Avage kütusepaagi kork alati ettevaatlikult ja aeglaselt. Kui korgi vahelt pääseb kütust välja või kostab susinat, oodake enne korgi täielikku lahtikeeramist seni, kuni see lõppeb.
- Pärast tankimisotsaku automaatset väljalülitumist tankimise ajal ei tohi enam kütust lisada.
- Kontrollige alati, kas kütusepaagi kork on tugevalt kinni keeratud, et kütus ei saaks õnnetuse korral paagist välja voolata.

⚠ HOIATUS

Ohud tankimisel

Autokütused on tuleohtlikud. Tankimisel tuleb hoolikalt jälgida järgmiseid juhiseid. Nende juhiste mittejärgimise tagajärjeks võib olla tõsine tervisekahjustus, tõsine põletus või tulekahju või plahvatuse tõttu surma saamine.

- Lugege ja järgige kõiki tankla hoiatusi.
- Enne tankimist vaadake, kus asub hädaolukorras bensiini kinnikeeramiskraan, kui on varustuses .

- Enne tankimisotsiku puudutamist peaksite välistama võimaliku staatilise elektri tekkimise, puudutades mõnda teist sõiduki metallosa, mis on täitetorust, otsikust ja muudest bensiini allikatest ohutus kauguses.
- Ärge sisenege sõidukisse pärast tankimise alustamist, kuna võite mis tahes staatilist elektrit tekitava eseme või riide (polüester, satiin, nailon jne) puudutamisel, hõõrumisel või libisemisel tekitada staatilise elektri. Staatiline elekter võib süüdata kütuseaurud ja põhjustada äkilise põlemise. Kui peate uuesti sõidukisse sisenema, tuleb jälle välistada ohtliku staatilise elektri teke, puudutades mõnda sõiduki metallosa, mis asub kütusepaagi täitetorust, tankimisotsikust või muust bensiiniallikast eemal.
- Kui kasutate kütusekanistrit, pange see enne tankimist kindlasti maapinnale. Kanistri staatiline elektrilaeng võib süüdata kütuseaurud ning põhjustada tulekahju.

  Kui tankimine on alanud, tuleb säilitada sõidukiga kokkupuude kuni tankimise lõpetamiseni.

  Kasutage ainult selliseid plastist kütusekanistreid, mis on ette nähtud bensiini transportimiseks ja hoidmiseks.
- Ärge kasutage tankimise ajal mobiiltelefoni. Mobiiltelefonide elektrivool ja/ või elektroonilised häired võivad süüdata kütuseaurud ning põhjustada tulekahju.
- Tankimise ajal tuleb mootor alati välja lülitada. Vastasel juhul võivad mootoriga seotud elektrikomponentidest tekkinud sädemed süüdata kütuseaurud ning põhjustada tulekahju. Kui tankimine on lõppenud, kontrollige enne mootori käivitamist, et kütusepaagi kork ja luuk oleksid kindlalt suletud.
- ÄRGE kasutage tikke ega välgumihklit ja ÄRGE SUITSETAGE ega jätke tanklas põlevat sigaretti autosse, eriti tankimise ajal. Autokütus on väga tuleohtlik ja süttimisel võib põhjustada tulekahju.
- Kui tankimise ajal puhkeb tulekahju, lahkuge sõiduki lähedusest ning informeerige juhtunust otsekohe bensiinijaama töötajaid ja võtke seejärel ühendust kohaliku tuletõrjega. Järgige kõiki nende poolt antavaid juhiseid ja ettevaatusabinõusid.

⚠ ETTEVAATUST

- Tankige kütust vastavalt jaotisele "Kütusenõuded" leheküljel 1-2.
- Kui kütusepaagi kork on vaja uuega asendada, kasutage ainult Kia originaalkorki või täpselt samasugust, teie autole sobivat korki.

  Ebasobiv kütusepaagi kork võib põhjustada tõsiseid häireid auto kütusesüsteemis ja heitgaaside kontrollsüsteemis. Täpsemaks infoks soovitab Kia pöörduda Kia volitatud esindaja poole.
- Ärge tilgutage kütust auto välispinnale. Värvkattele tilkunud kütus võib värvi kahjustada.
- Pärast tankimist veenduge, et kütusepaagi kork oleks kindlalt paigaldatud, et vältida õnnetuse korral kütuse lekkimist.

Katuseluuk (mõnel mudelil)

Kui teie sõidukil on katuseluuk, saate seda edasi-tagasi liigutada või kallutada, kasutades laekonsoolis asuvat katuseluugi lülitit.

OCD041534L

Katuseluuki saab käitada vaid siis, kui süütevõti või nupp ENGINE START/STOP (mootori käivitamine/seiskamine) on asendis ON või START.

Kui süütevõti või nupp ENGINE START/STOP (mootori käivitamine/seiskamine) on asendis ACC või LOCK/OFF, saab katuseluuki käitada veel ligikaudu 3 minutit. Kuid kui esiuks on avatud, ei saa katuseluuki isegi selle 3 minuti jooksul käitada.

⚠ HOIATUS

- Sõiduki peatumisel reguleerige katuseluugi või avatava katuse asendit. See võib põhjustada kontrolli sõiduki üle ja tekitada vigastusi või varalist kahju põhjustava avarii.
- Ärge jätke autot tööle ja võtit autosse, kui lapsed on seal omapead. Järelevalveta jäetud lapsed võivad katuseluugi liikuma panna, põhjustades raskeid kehavigastusi.
- Ärge istuge auto katusel. Võite autot kahjustada või saada raskeid kehavigastusi.

✻ MÄRKUS

Ärge käitage katuseluuki, kui sõidukile on paigaldatud katuseraam või katusel on pagas.

Elektriline päikesevari

OCD041535L

Kasutage elektrilist päikesevarju katuseluugi klaasist paistva otsese päikesevalguse tõkestamiseks.

- Tõmmates katuseluugi lülitit tagasi esimesse asendisse, avaneb elektriline päikesevari automaatselt.
- Lükates katuseluugi lülitit edasi esimesse asendisse, sulgub elektriline päikesevari automaatselt. Kuid kui katuseluugi klaas on avatud, sulgub esmalt klaas.

Elektrilise päikesevarju liikumise seiskamiseks lükake katuseluugi lülitit mis tahes suunas.

✻ MÄRKUS

Elektrilist päikesevarju ei tohi tõmmata ega lükata, sest see võib elektrilist päike-

sevarju kahjustada või põhjustada selle rikkeid.

✻ MÄRKUS

Päikesevarjule tekkinud kortsud on materjali omaduste tõttu normaalsed.

Lahti/kinni kallutamine

- Lükake katuseluugi lülitit üles, katuseluugi klaas kaldub lahti. Kuid kui elektriline päikesevari on lähedal, avaneb esmalt see.
- Kui katuseluuk on kaldu avatud, vajutage katuseluugi lülitit sisse või edasi ja katuseluugi klaas sulgub automaatselt.

Katuseluugi mis tahes hetkel peatamiseks, vajutage katuseluugi lülitit mis tahes suunas.

Lahti/kinni libistamine

- Katuseluugi lülitit tahapoole esimesse asendisse lükates avaneb katuseluugi klaas. Kui aga elektriline päikesevari on suletud, avaneb esmalt see. Katuseluugi lülitit ettepoole esimesse asendisse lükates sulgub katuseluugi klaas. Kuid kui katuseluugi klaas on suletud, sulgub elektriline päikesevari.
- Lükates katuseluugi lülitit ettepoole või tahapoole teise asendisse, liigub elektriline päikesevari ja katuseluugi klaas automaatselt (automaatse libisemise funktsioon). Katuseluugi mis tahes hetkel peatamiseks, vajutage katuseluugi lülitit mis tahes suunas.

Vahelejäämiskaitse

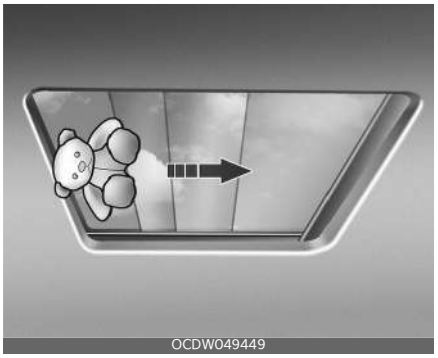

Kui elektrilise päikesevarju või katuseluugi klaasi automaatsel sulgumisel tuvastatakse selle vahel mingi takistus, hakkab luuk liikuma vastassuunas ja seiskub seejärel teatud asendis.

Automaatse vastassuuna funktsioon ei pruugi töötada, kui töötava elektrilise päikesevarju või katuseluugi klaasi ja vaatega katuse lükandakna vahele jääb kinni õhuke või pehme ese.

⚠ HOIATUS

- Enne katuseluugi kasutamist veenduge, et kellegi pea või muud kehaosad ega esemed liikuvale luugile ette ei jääks. Kehaosad või esemed võivad kinni jääda ning põhjustada vigastusi või sõidukit kahjustada.
- Ärge kasutage kunagi meelega oma kehaosi automaatse avanemise funktsiooni katsetamiseks. Elektriline päikesevari või katuseluugi klaas võib avaneda, kuid tekib vigastuse oht.

✻ MÄRKUS

- Ärge jätkake katuseluugi lüliti vajutamist, kui katuseluuk on juba lõpuni avatud, suletud või lahti kallutatud. See võib kahjustada katuseluugi mootorit.
- Pidev käitamine nagu lahti/kinni libistamine, kallutamine jne võib mootorit kahjustada või põhjustada katuseluugi süsteemi rikke.
- Eemaldage korrapäraselt katuseluugi siinidele kogunenud tolm.
- Katuseluugi ja katusepaneeli vahele kogunenud tolm võib tekitada müra. Avage katuseluuk ja eemaldage tolm regulaarselt puhta lapiga.
- Ärge püüdke avada katuseluuki temperatuuril alla külmumistemperatuuri või kui katuseluuk on kaetud lume või jääga. Katuseluuk ei pruugi nõuetekohaselt toimida ja võib jõuga avamisel puruneda.
- Ärge avage ega sõitke avatud katuseluugi klaasiga kohe pärast vihma või sõiduki pesemist. Vesi võib sõiduki sisu märjaks teha.
- Ärge laske pagasil sõitmise ajal ulatuda katuseluugist välja. Sõiduk võib järsul peatumisel kahjustuda.

⚠ HOIATUS

Ärge küünitage sõidu ajal katuseluugist välja oma pead, käsi ega muid kehaosi. Sõiduki järsul peatumisel võivad tekkida vigastused.

4

Katuseluugi algseisundi taastamine (lähtestamine)

OCD041538L

Mõnel puhul tuleb taastada katuseluugi algseisund. Katuseluugi algseisund tuleb taastada näiteks siis, kui:

- 12-voldise aku lahutamisel või tühjenemisel;
- katuseluugi kaitse on vahetatud;
- Katuseluugi ühe vajutusega lahti või kinni liugumise funktsioon ei tööta normaalselt

Viige katuseluugi lähtestamiseks läbi järgmised etapid.

1. Katuseluugi lähtestamine on soovitatav läbi viia siis, kui auto mootor töötab. Käivitage mootor, kui käigukang on parkimisasendis (P).
2. Veenduge, et elektriline päikesevari ja katuseluugi klaas oleks täielikult suletud asendis. Kui elektriline päikesevari ja katuseluugi klaas on avatud, vajutage lülitit edasi, kuni elektriline päikesevari ja katuseluugi klaasi on täiesti suletud.
3. Vabastage lüliti, kui elektriline päikesevari ja katuseluugi klaas on täielikult suletud.
4. Vajutage lülitit edasi, kuni elektriline päikesevari ja katuseluugi klaas veidi liiguvad. Seejärel vabastage lüliti.
5. Vajutage lülitit uuesti ja hoidke seda eesmises asendis, kuni elektriline päikesevari ja katuseluugi klaas avanevad ja sulguvad. Ärge vabastage lülitit enne, kui see etapp on lõpetatud. Kui vabastate lüliti toimingu ajal, korrake toimingut uuesti alates teisest sammust.

✻ MÄRKUS

Kui katuseluuki ei saa pärast sõiduki aku lahtiühendamist või tühjenemist või vastava vooluahela kaitsme läbipõlemist lähtestada, ei pruugi katuseluuk normaalselt töötada.

Lahtise katuseluugi hoiatus

Kui juht seiskab mootori, jättes katuseluugi eelnevalt lõpuni sulgemata, kostab mõneks sekundiks hoiatussignaal ning LCD-ekraanile ilmub lahtise katuseluugi hoiatus. Sulgege katuseluuk auto juurest lahkudes korralikult.

⚠ ETTEVAATUST

Enne sõiduki juurest lahkumist pange katuseluuk alati korralikult kinni. Kui katuseluuk jääb lahti, võib vihm või lumi sealt sisse sadada ja sõiduk võib seest märjaks saada. Lisaks võivad lahtise katuseluugi kaudu pääseda sõidukisse vargad.

Rool

Elektriline roolivõimendi (EPS)

Elektriline roolivõimendi (EPS) kasutab roolimise hõlbustamiseks elektrimootorit. Kui mootor on välja lülitatud või kui roolivõimendi ei tööta, on sõidukit endiselt võimalik roolida, kuid see nõuab roolimisel lisajõudu.

Roolivõimendit juhib roolivõimendi juhtplokk, mis reguleerib elektrimootorit olenevalt roolireduktorile avalduvast jõust, rooliratta asendist ja sõidukiirusest.

Rooliratas muutub sõiduki kiiruse suurenemisel raskemaks ja sõiduki kiiruse vähenedes kergemaks, et rooliratast oleks võimalik paremini juhtida.

Kui rooli on raskem või kergem keerata kui tavaliselt, laske roolivõimendi kvalifitseeritud asjatundjal üle vaadata. Kia soovitab pöörduda Kia volitatud esindaja/hooldusspartneri poole.

MÄRKUS

Sõiduki tavakasutuse ajal võib esineda järgnev.

- EPS-i hoiatustuli ei põle.
- Roolimiseks on vaja kasutada suuremat jõudu kohe süütelüliti või ENGINE START/STOP (mootori start/stopp) lüliti sisselülitamisel. See juhtub siis, kui elektrilise roolivõimendi süsteem teostab enesediagnostikat. Kui diagnostika on lõppenud, naaseb rool tavaolekusse.
- Roolivõimendi relee võib pärast süütelüliti või ENGINE START/STOP (mootori start/stopp) lüliti keeramist asendisse ON või LOCK/OFF klõpsuvat heli tekitada.
- Kui auto on peatunud või sõidab väga aeglaselt, võite salongis kuulda roolivõimendi elektrimootori häält.
- Kui elektriline roolivõimendisüsteem ei tööta korralikult, ilmub näidikuplokil hoiatustuli. Rooliratta juhtimine võib muutuda raskeks või see töötab ebanormaalselt. Sel juhul laske süsteemi kvalifitseeritud asjatundjal kontrollida.

  Kia soovitab pöörduda Kia volitatud esindaja/hooldusspartneri poole.
- Roolivõimendi süsteemis kõrvalekallete tuvastamisel lülitub roolivõimendi tõsiste õnnetuste ärahoidmiseks välja. Sel ajal süttib või vilgub näidikupaneeli hoiatustuli ja rooliga manipuleerimise võimsus lülitatakse välja. Kontrollige kohe pärast sõiduki ohutus kohas peatamist.
- Rool muutub raskemaks, kui rooliratast pööratakse pidevalt mitteliikuva sõidukiga. Samas mõne minuti pärast naaseb see tavaolekusse.
- Kui kasutate rooliratast madalal temperatuuril, võib esineda ebanormaalne müra. Temperatuuri tõusmisel müra kaob. See on normaalne, tegu pole häirega.
- Laadimissüsteemi hoiatustule süttimisel või madala pinge puhul (kui generaator (või aku) ei tööta korralikult või on rikkis), võib rool muutuda raskeks ja autot on raske juhtida.

Kalle ja teleskooprool

Kalle ja teleskooprool võimaldavad enne sõitmist rooliratast reguleerida.

Samuti saab rooli tõsta, et anda sõidukist väljumisel ja sellesse sisenemisel jalgadele rohkem ruumi.

Rooliratas tuleb paigutada nii, et teil oleks võimalik mugavalt sõita ja samal ajal oleks võimalik armatuurlaua hoiatustulesid ja -näidikuid näha.

⚠ HOIATUS

- Ärge kunagi reguleerige roolinurka sõidu ajal. Võite kaotada roolimise üle kontrolli ja põhjustada tõsise tervisekahjustuse, surma või õnnetusi.
- Pärast reguleerimist lükake rooli nii üles kui ka alla, et olla kindel, et see on paigale lukustatud.

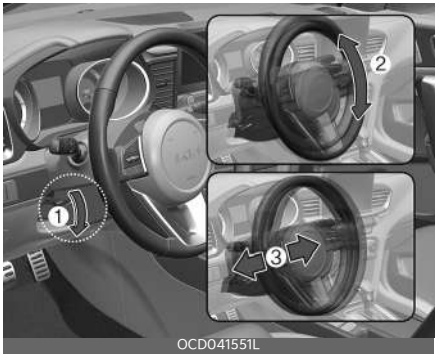

Roolinurga muutmiseks tehke järgmist.

- Tõmmake luku avamishoob (1) alla, reguleerige rool soovitud nurga alla (2) ja kõrgusele (3), seejärel tõmmake lukustuse vabastushoob rooli paigale lukustamiseks üles.

  Seadke rool soovitud asendisse kindlasti enne sõitmise alustamist.

Soojendusega rool (mõnel mudelil)

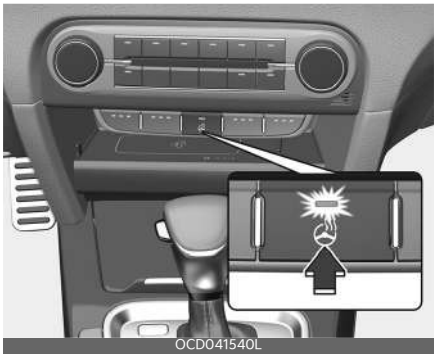

Kui süütevõti või nupp ENGINE START/STOP (mootori start/stopp) on asendis ON, soojendatakse pärast roolisoojenduse lüliti vajutamist rooli. Märgutuli lülitil süttib.

- Roolisoojenduse välja lülitamiseks vajutage uuesti nupule. Märgutuli lülitil kustub.

  Roolisoojendus lülitub automaatselt umbes 30 minutit pärast sisselülitamist välja.

  Kui te lülitate süüte 30 minutit peale roolisoojenduse nupule vajutamist välja, on roolisoojendus järgmisel süütelüliti "ON" asendi valimisel väljalülitatud.

⚠ ETTEVAATUST

- Ärge paigaldage rooli kasutamiseks ühtegi käepidet. See kahjustab roolisoojenduse süsteemi.
- Ärge puhastage soojendusega rooli orgaaniliste ühenditega, nagu värvivedeldi, benseen, alkohol või bensiin. Nii võite roolisoojendi pinda kahjustada.

- Kui rooli pinda on kahjustatud terava esemega, võib see vigastada ka roolisoojendust.

Signaal

OCD041556L

Signaali andmiseks tehke järgmist.

- Vajutage roolirattal sarve sümboleid.
  Selle korralikult töötamise tagamiseks kontrollige signaali regulaarselt.

MÄRKUS

Signaali andmiseks vajutage roolil signaalpasuna sümboliga tähistatud kohta (vt joonist). Signaal kostab vaid siis, kui vajutatakse tähistatud piirkonda.

ETTEVAATUST

Ärge lööge kasutamiseks helisignaali kõvasti ega lööge seda rusikaga. Ärge vajutage signaali andmiseks rooli teravaotsaliste esemetega.

Peeglid

Salongi tahavaatepeegel

Reguleerige tahavaatepeegel läbi tagaakna vaatamiseks keskele. Tehke seda enne sõidu alustamist.

HOIATUS

Juhi vaateväli

Ärge vedage tagaistmel ega tagariiulil pagasit, mis piirab juhi vaatevälja.

HOIATUS

Ärge reguleerige tahavaatepeeglit sõiduki liikumise ajal. Nii võite kaotada kontrolli auto üle, mis võib põhjustada inimohvritega õnnetuse.

HOIATUS

Ärge muutke tahavaatepeeglit ega paigaldage laia peeglit. See võib põhjustada vigastuse, kas õnnetuse ajal või turvapadja avanemisel.

Sumeasendiga tahavaatepeegel (mõnel mudelil)

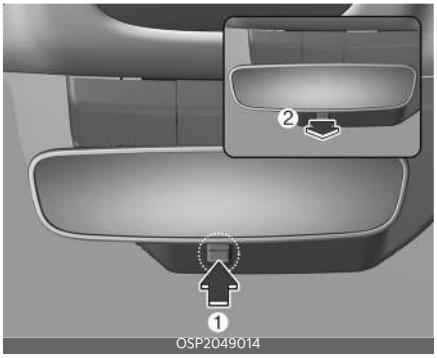

OSP2049014

- Muutke peegli asend hoova (1) abil päevasesse asendisse.

- Pimedas sõites tõmmake hoob (2) taha (sumeasendisse), et tagasõitjate tuled ei saaks teid pimestada.

Pidage meeles, et ööasendis on tahavaate selgus väiksem.

* (1): Päev, (2): Öö

Isetumenev peegel (ECM) (mõnel mudelil)

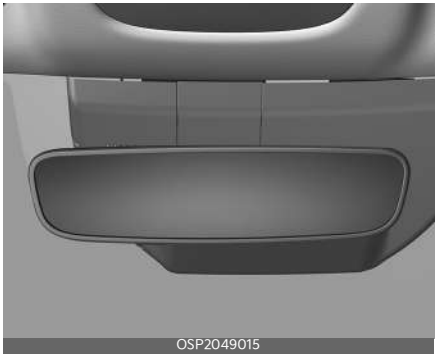

Elektriline tahavaatepeegel kontrollib automaatselt öösel või madala valgusega sõitmistingimustes, et tagasõitjate tuled ei saaks teid pimestada. Peeglisse paigaldatud andur tunnetab sõiduki ümber oleva valguse taset ja kontrollib automaatselt teie taga olevate sõidukite tulede pimestamist.

Kui mootor töötab, kontrollib tahavaatepeeglisse paigaldatud andur automaatselt pimestamist.

⚠ ETTEVAATUST

Kasutage peegli puhastamiseks majapidamispaberit või muud sarnast materjali, mida on niisutatud klaasipuhastusvahendiga. Ärge pihustage klaasipuhastusvahendit otse peeglile. See võib põhjustada vedela puhastusvahendil peegli korpusesse sisenemist.

Väline tahavaatepeegel

Enne sõitmist reguleerige kindlasti peegli nurgad.

Teie sõiduk on varustatud nii vasak- kui ka parempoolsete väliste peeglitega. Peeglite asendit saab muuta reguleerimislüliti abil kaugjuhtimise teel. Peeglikarbid on võimalik pöörata taha, et vältida nende kahjustamist automaatse autopesu või kitsas tänavas sõitmise ajal.

⚠ HOIATUS

Tahavaatepeeglid

- Väline tahavaatepeegel on kumer. Peeglis nähtavad objektid on lähemal kui need paistavad.
- Kasutage sõidurida vahetades sisemist tahavaatepeeglit või otsest vaatlust, et teha kindlaks järgneva sõiduki tegelik kaugus.

⚠ ETTEVAATUST

Ärge kraapige jääd peegli pinnalt, see võib klaasi pinda kahjustada. Kui jää peaks peegli liikumist takistama, ärge kasutage peegli reguleerimiseks jõudu. Jää eemaldamiseks kasutage jäätõrjespreid või väga sooja veega käsna või pehmet riiet.

⚠ ETTEVAATUST

Kui peegel on jäässe kinni jäänud, ärge reguleerige peeglit jõuga. Kasutage külmunud mehhanismi vabastamiseks heakskiidetud jäätõrjespreid (mitte radiaatori antifriisi) või liigutage auto sooja kohta ja laske jääl sulada.

⚠ HOIATUS

Ärge reguleerige ega voltige väliseid tahavaatepeegleid sõiduki liikumise ajal.

Nii võite kaotada kontrolli auto üle, mis võib põhjustada inimohvritega õnnetuse.

Kaugjuhtimispult

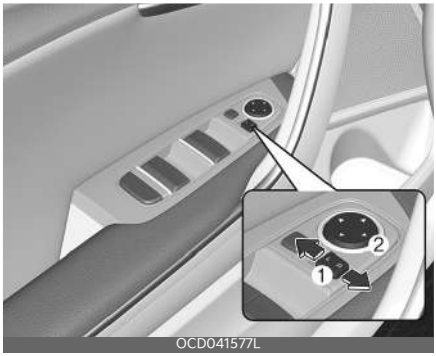

Peegli elektriline kaugjuhtimislüliti võimaldab reguleerida parema ja vasaku tahavaatepeegli asendit. Kummagi peegli asendi reguleerimiseks peab süütelüliti olema asendis ACC.

Kummagi peegli asendi reguleerimiseks tehke järgmist:

- Lükake valikulüliti (1) peegli valimiseks asendisse „L“ (vasak) või „R“ (parem) ning vajutage regulaatori (2) vastavat (▲) serva, et kallutada peeglit ülespoole, allapoole, paremale või vasakule.

⚠ ETTEVAATUST

- Peeglite liikumine peatub, kui need jõuavad maksimaalse reguleerimiskaldeni, mehhanismi mootor jätkab aga tööd seni, kuni vajutatakse lülitit. Ärge vajutage lülitit kauem kui vaja, mootor võib saada kahjustada.
- Ärge proovige välist tahavaatepeeglit käsitsi reguleerida. See võib osi kahjustada.
- Peegli reguleerimisel vajutage täpselt märki “▲” (2). Vastasel juhul liigub peegel soovimatusse suunda või tekivad talitlushäired.

Välise tahavaatepeegli kokkuklappimine

elektriline

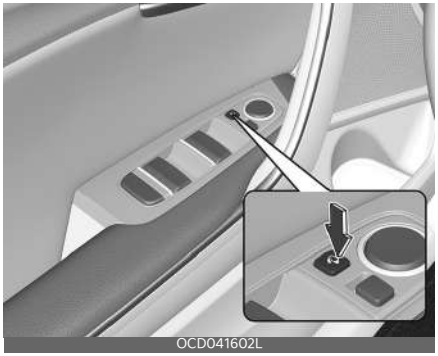

- Peeglite sissepööramiseks (vastu keret) vajutage pööramislülitit.
- Peeglite väljapööramiseks (tööasendisse) vajutage lülitit uuesti.
- Elektroonilise võtmega mudelid
  - Peeglid klapitakse kokku või lahti, kui uksed lukustatakse või avatakse lukust targa võtmepuldiga. (mõnel mudelil)
  - Peeglid klapitakse kokku või lahti, kui uksed lukustatakse või avatakse lukust, vajutades nuppu välisel ukselingil. (mõnel mudelil)
  - Peegel pöörab autole elektroonilise võtmega liginemisel välja (kõik uksed on suletud ja lukud). (mõnel mudelil)

⚠ ETTEVAATUST

Elektriline väline tahavaatepeegel töötab ka siis, kui süütelukk on lukus või väljas asendis. Samas aku tarbetu tühjenemise vältimiseks ärge reguleerige peeg-

leid mittetöötava mootoriga kauem kui vaja.

⚠ ETTEVAATUST

Juhul kui see on elektriline väline tahavaatepeegel, ärge pöörake seda käsitsi. See võib põhjustada mootori rikke.

Käsitsi tüüp

Välise tahavaatepeegli klappimine,

- Hoidke peegli korpusest kinni ja seejärel keerake see sõiduki tagaosa poole.

Näidikuplokk

Tüüp A

OCD041543L

Tüüp B

OCD041129L

* Teie auto näidikuplokk võib joonisel näidatust erineda.

Lisainfot vt lõigust "Mõõturid" leheküljel 4-54.

1. Tahhomeeter
2. Spidomeeter
3. Mootori jahutusvedeliku temperatuuri näidik
4. Kütusenäidik
5. Hoiatus- ja märgutuled
6. LCD-ekraan

Näidikuploki lülitid

Näidikuploki valgustuse reguleerimine

OCD041544L

⚠ HOIATUS

Ärge kunagi reguleerige näidikuplokki sõidu ajal. Nii võite kaotada kontrolli auto üle ja tekitada surma, tõsiseid vigastusi või varalist kahju põhjustava avarii.

Näidikuploki eredust saab reguleerida ereduse reguleerimislülititega ("+" või "-") kui süütelüliti või ENGINE START/STOP (mootori start/stopp) lüliti on asendis "ON" või tagatuled on sisse lülitatud.

OCD041130L

- Ereduse lüliti (“+” või “-”) allhoidmisel muutub eredus jätkuvalt.
- Kui heledus jõuab max või min tasemeni, kostab helisignaal.

Mõõturid

Spidomeeter

Tüüp A (km/h)

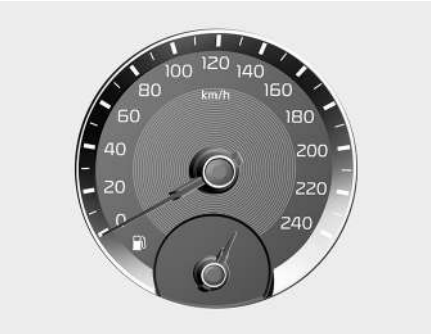

OCD041131L

Tüüp A (mph, km/h)

OCD041132L

Tüüp A (km/h) - GT-mudel

OCD041133L

Tüüp B (km/h)

OCD041134L

Spidomeeter näitab sõidukiirust kas miili tunnis (MPH) või kilomeetrit tunnis (km/h).

Tahhomeeter

Tüüp A

OCD041171L

Tüüp B

OCD041136L

Tahhomeeter näitab ligikaudset mootori pöörete arvu minutis (p/min).

Kasutage õigete käiguvahetushetkede valimiseks tahhomeetrit ja vältige mootori jõnksutamist.

⚠ ETTEVAATUST

Ärge kasutage mootorit PUNASES TSOONIS oleva tahhomeetriga. See võib mootorit tõsiselt kahjustada.

4

Mootori jahutusvedeliku temperatuuri näidik

Tüüp A

OCD041139L

Tüüp B

OCD041138L

Jahutusvedeliku temperatuuri näidik näitab süütelüliti asendis või režiimis "ON" (sees) mootori jahutusvedeliku temperatuuri.

⚠ ETTEVAATUST

Kui mõõturi osuti on tavavahemikust (vahemikus 50-130) väljas asendi „130“ lähedal, on mootor ülekuumenenud ja võib kahjustada saada.

Ärge jätkake ülekuumenenud mootoriga sõitmist. Kui sõiduk on üle kuumenenud, vaadake juhiseid jaotisest. "Kui mootor kuumeneb üle" leheküljel 7-7.

⚠ HOIATUS

Ärge kunagi eemaldage radiaatorikorki kuuma mootoriga. Mootori jahutusvedelik on surve all ja võib tõsiselt põletada. Enne jahutusvedeliku mahutisse lisamist oodake, kuni mootor on jahtunud.

Kütusenäidik

Kütusenäidik näitab ligikaudset kütusepaagis olevat kütusekogust.

Tüüp A

OCD041140L

Tüüp B

OCD041141L

✻ MÄRKUS

- Kütusepaagi mahutavust on kirjeldatud jaotises "Soovituslikud määrdeained ja nende kogused" leheküljel 9-13.

- Kütusenäidikut täiendab madala kütusetaseme hoiatustuli, mis süttib, kui kütusepaak on peaaegu tühi.
- Kallakutel või kurvides võib kütuse paagis liikumise tõttu kütusenäidiku osuti kõikuda või madala kütusetaseme hoiatusnäidik võib tavapärasest varem süttida.
- Kütusenäidik tõuseb, kui tankida rohkem kui 6 liitrit.

⚠ HOIATUS

Kütusenäidik

Kütuse otsalõppemine võib sõidukis olijad ohtu seada.

Pärast hoiatustule süttimist või kui mõõturi näidik läheneb tasemele "0", peate võimalikult kiiresti peatuma ja tankima.

⚠ ETTEVAATUST

Vältige väga madala kütusetasemega sõitmist. Kütuse lõppemine võib põhjustada mootori töötakti vahelejätmist, kahjustades katalüüsmuundurit.

Läbisõidumõõdik

Tüüp A

OCD041142L

Tüüp B

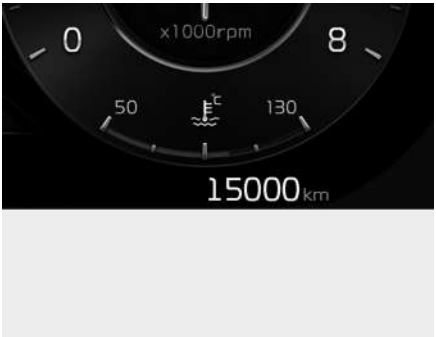

OCD041143L

Ekraanil näidatakse auto läbisõitu. Läbisõidunäit aitab ka tähtajalist hooldust meeles pidada.

- Läbisõidumõõdiku vahemik: 0 ~ 1 599 999 km või 999 999 miili.

Tühjenemiseni jäänud vahemaa näidik

Tüüp A

OCD041154L

4

Tüüp B

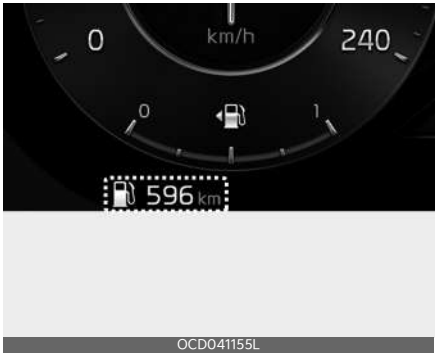

OCD041155L

- Distants paagi tühjenemiseni on arvestuslik vahemaa, mida saab paagis oleva kütusekogusega veel läbida.
  - Vahemaa: 1 ~ 9 999 km või 1 ~ 9 999 miili.
- Kui hinnanguline vahemaa on alla 1 km (1 mi.), kuvab pardaarvuti ekraanile „---“.

✻ MÄRKUS

- Distants paagi tühjenemiseni võib olla ebatäpne, kui sõiduk ei ole tasasel pinnal või kui akutoide on vahepeal katkestatud.
- TankIMISINTERVALL sõltub ka tegelikust sõiduvahemaast.
- Kui tangite alla 6 liitri (1,6 galloni) kütust, ei pruugi pardakompuuter tankimist arvesse võtta.
- Kütusekulu ja vahemaa tühjenemiseni võivad olenevalt kasutustingimustest, sõiduviisidest ja auto seisukorrast suurel määral varieeruda.

Välistemperatuuri näidik

Tüüp A

OCD041145L

Tüüp B

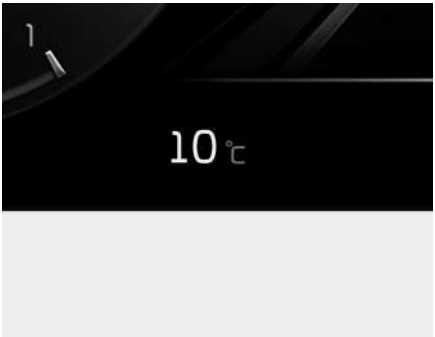

OCD041144L

See näidik näitab hetke välistemperatuuri 1 °C (1 °F) kaupa.

- Temperatuurivahemik: - 40°C ~ 60°C (- 40°F ~ 140°F)

Välistemperatuurinäit ei pruugi kohe muutuda, et vältida juhi tähelepanu kõrvalejuhtimist.

Temperatuuriühiku °C või °F muutmiseks.

- Kasutajaseadete režiim näidikuplokil (kui on varustuses): Temperatuuriühikut saate muuta menüüst “Unit - Temperature unit (Ühik - temperatuuriühik)”.

* Lisateavet vt "Kasutajaseadete režiim (mõnel mudelil)" leheküljel 4-66.

- Sätete menüü infomeelelahutuse süsteemi ekraanil (kui on varustuses): Temperatuuriühikut saate muuta menüüst "units - Temperature unit (ühikud - temperatuuriühik)".

  * Lisainfo saamiseks skannige sõiduki infomeelelahutuse süsteemi eraldi juhendis olev QR-kood.

- Kliimaseadme süsteem (automaatsele kliimaseadmele) Hoidke lülitit OFF vähemalt 3 sekundit sees, hoides samal ajal sees lülitit AUTO. Kohe seejärel näidikuploki ja kliimaseadme temperatuuriühik muutub.

  * Lisateavet vt "Temperatuuriühiku valimine (°C↔°F)" leheküljel 4-118.

Käiguvahetuse märgutuli

Automaatkäigukasti käiguvahetuse märgutuli (mõnel mudelil)

Tüüp A

Tüüp B

See näidik näitab, milline automaatkäigukasti käiguvahetuse käik on valitud.

- Parkimine: P
- Tagurdamisasend: R
- Neutral (vabakäik): N
- Sõiduasend: D

Manuaalse käiguvahetuse režiim

- Ülesvahetamine: ▲2, ▲3, ▲4, ▲5, ▲6
- Allavahetamine: ▼1, ▼2, ▼3, ▼4, ▼5

Automaatkäigukasti käiguvahetuse märgutuli manuaalrežiimis (mõnel mudelil)

See indikaator näitab manuaalrežiimis, milline käik on hetkel kõige kütusesäästlikum.

Tüüp A

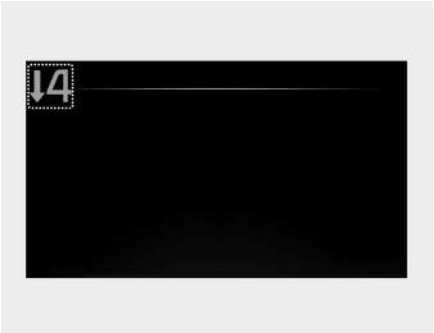

OCD041148L

Tüüp B

OCD041149L

- Ülesvahetamine: ▲2, ▲3, ▲4, ▲5, ▲6
- Allavahetamine: ▼1, ▼2, ▼3, ▼4, ▼5

Näiteks

- ▲3: Näitab, et soovitav on lülitada sisse 3. käik (käigukang on 2. või 1. käigul).
- ▼3: Näitab, et soovitav on lülitada sisse 3. käik (käigukang on 4., 5. või 6. käigul).

Süsteemi rikke korral ei ole näidikut näha.

Manuaalkäigukasti käiguvahetuse märgutuli / nutika manuaalkäigukasti käiguvahetuse märgutuli (mõnel mudelil)

See näidik näitab, milline käik tuleks valida, et sõit oleks võimalikult säästlik.

Tüüp A

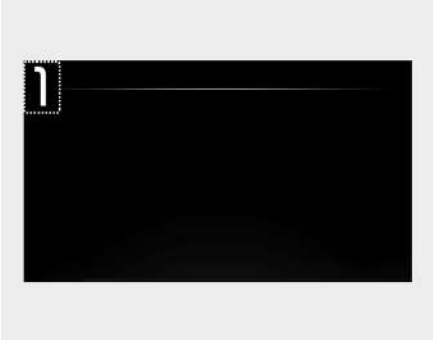

OCD041150L

Tüüp B

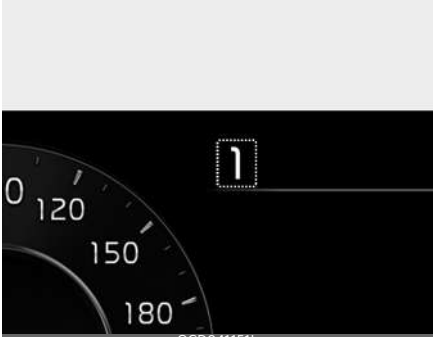

OCD041151L

- Ülesvahetamine: ▲2, ▲3, ▲4, ▲5, ▲6
- Allavahetamine: ▼1, ▼2, ▼3, ▼4, ▼5

Näiteks

- ▲3: Näitab, et soovitav on lülitada sisse 3. käik (käigukang on 2. või 1. käigul).

- ▼4: Näitab, et soovitav on lülitada sisse 4. käik (käigukang on 5. või 6. käigul).

Süsteemi rikke korral ei ole näidikut näha.

Topeltsiduriga käigukasti käigunäidik (mõnel mudelil)

Tüüp A

Tüüp B

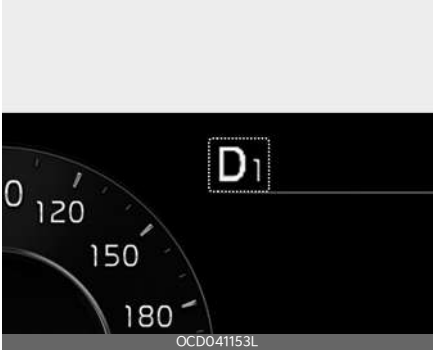

See märgutuli näitab, milline käik on valitud.

- Parkimine: P
- Tagurdamine: R
- Neutral (vabakäik): N
- Sõiduasend: D1, D2, D3, D4, D5, D6, D7

Manuaalse käiguvahetuse režiim

- Ülesvahetamine: ▲2, ▲3, ▲4, ▲5, ▲6, ▲7
- Allavahetamine: ▼1, ▼2, ▼3, ▼4, ▼5, ▼6

Topeltsiduriga käigukasti näidik manuaalrežiimis (mõnel mudelil)

Tüüp A

Tüüp B

See indikaator näitab manuaalrežiimis, milline käik on hetkel kõige kütusesäästlikum.

- Ülesvahetamine: ▲2, ▲3, ▲4, ▲5, ▲6, ▲7
- Allavahetamine: ▼1, ▼2, ▼3, ▼4, ▼5, ▼6

Näiteks

- ▲3: Näitab, et soovitav on lülitada sisse 3. käik (käigukang on 2. või 1. käigul).
- ▼3: Näitab, et soovitav on lülitada sisse 3. käik (käigukang on 4., 5., 6. või 7. käigul).

Süsteemi rikke korral ei ole näidikut näha.

LCD-ekraan

LCD-ekraani kasutamine

LCD-ekraani režiime saab muuta roolinuppude abil.

OCD052450L

1. : MODE-lüliti teekonna ekraanirežiimide muutmiseks
2. ∧/∨: MOVE-kerimislüliti valiku tegemiseks
3. OK: SET/REST nupuga saate valikuid teha ja tühistada

LCD-ekraani režiimid

	Režiim					
	Juhiabisüsteem	Teekonna kompuuter	Teejuhatamine (TBT)*	Kasutaja seaded*	Teave	Üldised hoiatused
Üles/alla	Sõidurajal püsimise abisüsteem/ kohanduv kiirushoidik / sõidurajal püsimise abisüsteem / maantee sõiduabi	Sõiduinfo	Route Guidance (Teejuhatus)	Juhiabisüsteem	TPMS	Hoiatuste režiimis näitab ekraan auto süsteemi(de) häiretega seotud hoiatusi.
		Alates tankimisest	Sihtkoha info	Näidikuplokk		
		Akumuleerimisinfo		Tuled		
		Digitaalne spidometer		Uks		
	Juhi tähelepanu hajumise hoiatussüsteem			Sõidumugavust lisavad seadistused		
	Nutikas kiirusepiiraja			Ühikud		
	Intelligentne piirkiiruse järgimise abisüsteem (ISLA)			Keel		
				Algseadete lähtestamine		

Kasutaja seadistuste režiimi menüüvalikud võivad sõltuvalt auto varustusest varieeruda.

*: kui on varustuses

* Teavet LCD režiimide juhtimise kohta vt jaotisest. "LCD-ekraani kasutamine" lehekküljel 4-62".

Juhiabisüsteemide režiim

OBD041580

- Sõidurajal püsimise abisüsteem (kui on varustuses)

  Nutikas kiirushoidik (kui kuulub varustusse)

  Sõidurea hoidmise süsteem (kui on varustuses)

  Maantee sõiduabi (kui on varustuses)
- Juhi tähelepanu hoiatussüsteem (kui on varustuses)
- Nutikas kiirusepiiraja (kui on varustuses)
- Nutikas kiirusepiiraja (kui on varustuses)

* Lisateavet vaadake iga süsteemi teabest jaotises "Sõiduki juhtimine" lehekküljel 5-4.

Seadistus (mõnel mudelil)

Juhiabisüsteemide seadistamiseks vajutage OK-nuppu roolil rohkem kui 1 sekundi jooksul, sellal kui kuvatakse Juhiabisüsteemide režiim.

⚠ HOIATUS

Ärge muutke režiimi seadistusi sõidu ajal. See võib tähelepanu hajutada ja põhjustada avarii.

Element	Selgitus
Sõidumugavus	• Kohanduv kiirushoidik • Maantee sõiduabisüsteem • Kiirteel automaatne kiirusevahetamine
Piirkiirus	• Riigi valimine • Kiirusepiirangu abisüsteem • Piirkiiruse hoiatus (SLW; Speed Limit Warning) • Väljas
Hoiatusmeetodid	• Hoiatuse helitugevus (kõrge/keskmine/madal/väljas) • Haptiline hoiatus
Juhi tähelepanu hajumise hoiatussüsteem	• Eessõitva sõiduki eemaldumise hoiatussüsteem
Ohutu sõitmine	• Edasiliikumise turvalisus • Eesmise ohutuse hoiatuse ajastamine • Sõiduraja ohutus • Pimenurga hoiatussüsteem • Ohutu väljasõit
Ohutus parkimisel	• Parkimiskauguse hoiatuse automaatne käivitamine ON • Tagumine ristsuunaline liiklus

✻ MÄRKUS

Kasutaja seadistuste režiimi menüüvalikud võivad sõltuvalt auto varustusest varieeruda.

Pardaarvuti režiim

OCD041593L

Reisiarvuti režiimis kuvatakse teave sõiduki sõiduparameetrite kohta, sealhulgas kogunenud sõiduinfo, juhtimise teave jne.

* Lisateavet vt "Sõiduinfo (pardakompuuter)" leheküljel 4-72.

Teejuhatamise (TBT)-režiim (mõnel mudelil)

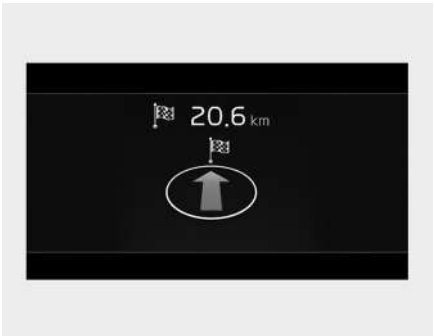

OBD041579

See režiim kuvab alltoodud funktsioonide olekut.

Teave

Rehvirõhk

OCD041594L

See režiim kuvab rehvirõhuga seotud teavet.

* Lisateavet vt "Rehvirõhu kontrollsüsteem (TPMS) (Tüüp A) (mõnel mudelil)" leheküljel 7-8 või "Rehvirõhu kontrollsüsteem (TPMS) (Tüüp B) (mõnel mudelil)" leheküljel 7-12.

Peamise hoiatuse režiim

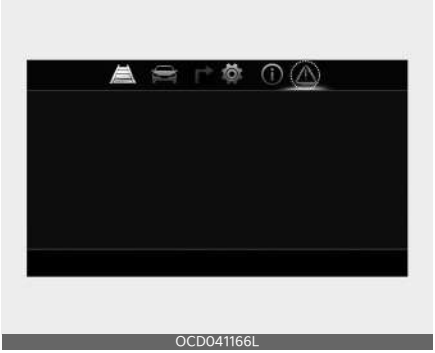

OCD041166L

Hoiatuste režiimis ilmub ekraanile hoiatustuli järgmistes olukordades.

- Esikokkupõrke ennetussüsteemi (FCA) rike (kui on varustuses)
- Esikokkupõrke vältimissüsteemi radar on blokeeritud (kui on varustuses)

- Pimenurga hoiatussüsteemi rike (kui on varustuses)
- Pimenurga hoiatussüsteemi radar on blokeeritud (kui on varustuses)
- Automaatsete kaugtulede rike (kui kuulub varustusse)
- Dünaamilise kiirusehoidja rike (kui on varustuses)
- Dünaamilise kiirusehoidja radar blokeeritud (kui on varustuses)
- LED-esitule rike (kui on varustuses)
- TPMS-i rike, rõhk madal (kui on varustuses), jne.

Sel ajal ilmub Meistrihoiatuse ikoon (⚠). Kui tekkinud ohuolukord on lahendatud, kustub üldine hoiatustuli ja üldiste hoiatuste režiimi märk kaob.

Kasutajaseadete režiim (mõnel mudelil)

Sellel režiimil saate muuta näidikuploki, ukselukkude, tulede jm auto seadistusi.

Kasutaja seadistuste režiimi menüüvalikud võivad sõltuvalt auto varustusest varieeruda.

Seadete muutmiseks P-käigu sisselülitamine/Seadete muutmiseks seisupiduri rakendamine

See hoiatus kuvatakse kui proovite sõidu ajal kasutajaseadete seadet reguleerida.

- Automaatkäigukast / topeltsiduriga käigukast

  Teie enda ohutuse mõttes vahetage kasutajaseaded peale auto parkimist, rakendades parkimispiduri ja lükates käigukangi P (Park) asendisse.
- Manuaalkäigukastiga, nutika manuaalkäigukastiga

  Turvalisuse tagamiseks vahetage kasutajaseadeid peale seisupiduri rakendamist.

Juhiabisüsteem (kui on varustuses)

Elemendid	Selgitus
Sõidumugavus	• Kohanduv kiirushoidik Funktsiooni valimiseks. * Lisateavet vt "Kohanduv kiirushoidik (SCC)" leheküljel 6-67.
Kiirusepiiraja (kui on varustuses)	• Riigi valimine • Kiirusepiirangu abisüsteem • Piirkiiruse hoiatus (SLW; Speed Limit Warning) • Väljas
Hoiatusmeetodid	• Hoiatuse helitugevus (kõrge/keskmine/madal/väljas) • Haptiline hoiatus Hoiatusmeetodite valimiseks
Juhi tähelepanu hoiatussüsteem (kui on varustuses)	• Eessõitva sõiduki eemaldumise hoiatussüsteem Funktsiooni valimiseks. * Lisateavet vt "Juhi tähelepanu hajumise hoiatussüsteem (DAW) (mõnel mudelil)" leheküljel 6-59.
Ohutu sõitmine (kui on varustuses)	• Edasiliikumise turvalisus • Eesmise ohutuse hoiatuse ajastamine * Lisateavet vt "Esikokkupõrke ennetussüsteem (FCA) (ainult esikaamera) (mõnel mudelil)" leheküljel 6-4 või "Esikokkupõrke ennetussüsteem (FCA) (andmefusioon) (mõnel mudelil)" leheküljel 6-15. • Sõiduraja ohutus * Lisateavet vt "Sõidurajal püsimise abisüsteem (LKA) (mõnel mudelil)" leheküljel 6-30. • Pimenurga hoiatussüsteem * Lisateavet vt "Pimenurga ennetussüsteem (BCA) (mõnel mudelil)" leheküljel 6-36. • Ohutu väljasõit * Lisateavet vt "Turvalise väljumise hoiatussüsteem (SEW) (mõnel mudelil)" leheküljel 6-46.
Parkimisohutus (kui on varustuses)	• Parkimiskauguse hoiatuse automaatne käivitamine ON Funktsiooni valimiseks. * Lisateavet vt "Eesmise/tagumise parkimiskauguse hoiatussüsteem (PDW) (mõnel mudelil)" leheküljel 6-112. • Tagumine ristsuunaline liiklus Funktsiooni valimiseks. * Lisateavet vt "Tagumise ristsuunalise liikluse ennetussüsteem (RCCA) (mõnel mudelil)" leheküljel 6-100.

* Kasutaja seadistuste režiimi menüüvalikud võivad sõltuvalt auto varustusest varieeruda.

Näidikuplokk

Elemendid	Selgitus
Teema valik (kui on varustuses)	• Sõidurežiimiga linkimine Näidikuploki teema sõidurežiimiga linkimine. • CLASSIC A/CLASSIC B/CLASSIC C/Dynamic Näidikuploki LCD teema valimiseks.
Wiper (klaasipuhastite) / Lights Mode Display (tulede seaded)	• Selle valimisel aktiveeritakse klaasipuhasti/tulede ekraan.
Liiklusmärgid (kui on varustuses)	• Selle valimisel aktiveeritakse liiklusmärgid.
Libeda tee hoiatus	• Selle valimisel on kiirusepiirangute kuvamise funktsioon sisse lülitatud.
Welcome Sound (kui on varustuses)	• Selle valimisel on tervitussignaal sisselülitatud.

* Kasutaja seadistuste režiimi menüüvalikud võivad sõltuvalt auto varustusest varieeruda.

Tuled

Elemendid	Selgitus
Illumination (Valgustus)	• Armatuurlaua valgustuse valgustugevuse tase me reguleerimine.
Ühe puudutusega pöördesignaal	• Väljas: ühe puudutusega käivitatav suunatulede vilkumisfunktsioon lülitatakse välja. • Vilguvad 3, 5 või 7 korda: suunatuled vilguvad 3, 5 või 7 korda, kui suunatulede kangi kergelt vajalikus suunas liigutatakse. * Lisateavet vt "Ühe puudutusega käivitatav suunatulede vilkumisfunktsioon" leheküljel 4-95.
Mugavusvalgustus (kui on varustuses)	• Saate esitulede kodutee valgustamise funktsiooni sisse või välja lülitada.
Esitulede kodutee valgustamise funktsioon (kui on varustuses)	• Saate esitulede kodutee valgustamise funktsiooni sisse või välja lülitada.
Automaatsed kaugtuled (kui on varustuses)	• Kaugtulede automaatlülituse funktsiooni sisse või välja lülitamiseks. * Lisateavet vt "Automaatsed kaugtuled (HBA) (mõnel mudelil)" leheküljel 4-93.

* Kasutaja seadistuste režiimi menüüvalikud võivad sõltuvalt auto varustusest varieeruda.

Uks

Elemendid	Selgitus
Automaatne lukustamine	• Aktiveerimine käigu vahetamisel (kui on varustatud automaatkäigukasti / topeltsiduriga käigukastiga): kõik uksed lukustatakse automaatselt, kui toimub ümberlülitus parkimisrežiimilt P tagasi- (R), vaba- (N) või edasikäigule (D). (Kui mootor on asendis ON, on see aktiveeritud). • Aktiveerimine kiirusepõhiselt: Kõik uksed lukustuvad automaatselt, kui auto kiirus on üle 15 km/h (9,3 mph). • Väljas uste automaatlukustus lülitub välja.
Auto Unlock (Automaatne lukust avamine)	• Käigukangi lülitamisel asendisse P (kui on varustatud automaatkäigukasti / topeltsiduriga käigukastiga): kõik lukud avatakse automaatselt lukust, kui käigukang lülitatakse asendisse P (parkimine). (Kui mootor on asendis ON, on see aktiveeritud). • Võti väljas / sõidukist väljas: kõik uksed avanevad automaatselt lukust süütelüliti või ENGINE START/STOP lüliti "OFF"-asendi valimisel. • Väljas uste automaatne lukust avamine lülitub välja.
Elektriline tagaluuk (kui on varustuses)	• Elektrilise tagaluugi aktiveerimine või inaktiveerimine. * Lisateavet vt "Elektriline tagaluuk (mõnel mudelil)" leheküljel 4-25.
Elektrilise tagaluugi kiirus (kui on varustuses)	• Elektrilise tagaluugi kiiruse reguleerimiseks. * Lisateavet vt "Elektriline tagaluuk (mõnel mudelil)" leheküljel 4-25.
Elektrilise tagaluugi avanemiskõrgus (kui on varustuses)	• Elektrilise tagaluugi kõrguse reguleerimine. * Lisateavet vt "Elektriline tagaluuk (mõnel mudelil)" leheküljel 4-25.
Smart Tailgate (kui on varustuses)	• Automaatse avanemisega nutika tagaluugi aktiveerimine või inaktiveerimine. * Lisateavet vt "Intelligentne tagaluuk (mõnel mudelil)" leheküljel 4-31.
Kaugjuhtimisega aknakontroll (kui olemas)	• Saate kaugjuhtimispuldiga akna avamise ja sulgemise funktsiooni sisse või välja lülitada. * Lisateavet vt "Akende kaugjuhtimispuldiga sulgemise/avamise süsteem (mõnel mudelil)" leheküljel 4-37.

* Kasutaja seadistuste režiimi menüüvalikud võivad sõltuvalt auto varustusest varieeruda.

Mugavusvarustus (kui on varustuses)

Elemendid	Selgitus
Lihtsustatud ligipääs istmetele (kui on varustuses)	• Väljas / harilik / pikendatud Funktsiooni valimiseks. * Lisateavet vt "Juhiistme asendimälu (elektrilise istme puhul) (mõnel mudelil)" leheküljel 3-7.
Tagumise reisija häiresüsteem	• Tagareisija hoiatuse funktsiooni aktiveerimiseks või desaktiveerimiseks. * Lisateavet vt "Tagumise reisija häiresüsteem (ROA)" leheküljel 4-21.
Hooldusintervall	• Luba hooldusvälp Kui see element on valitud, aktiveeritakse hooldusvälba funktsioon. • Välba muutmine Kui hooldusintervalli funktsioon on sisse lülitatud, saate muuta üheks hooldusintervalliks arvestatavat aega ja läbisõitu. • Lähtestamine Hooldusvälba lähtestamine.
Tervitusfunktsioon peegel/tuli (kui on varustuses):	• Ukse lukust avamisel / juhi lähenemisel Tervituse peegli/valguse funktsiooni valimine
Wireless charging system (kui on varustuses)	• Juhtmevaba laadimissüsteemi funktsiooni aktiveerimiseks või desaktiveerimiseks. * Lisateavet vt "Nutitelefoni juhtmevaba laadimissüsteem (mõnel mudelil)" leheküljel 4-137.
Tagaklaasi automaatne pühkimisfunktsioon tagurdamisel (Auto rear wiper (reverse))	Selle valimisel lülitatakse automaatne tagurdamise pühkimisfunktsioon sisse

Kui hooldusintervalli funktsioon on sisse lülitatud ning aeg ja läbisõit sisestatud, ilmuvad järgnevalt kirjeldatud olukordades ekraanile alltoodud teated iga kord, kui auto käivitatakse.

- Service in (Teenindus) see teade näitab autojuhile auto korralise hoolduseni jäänud kilomeetrite ja päevade arvu.
- Service required (Teenindus vajalik) see teade ilmub ekraanile, kui auto hooldusaeg on käes või möödunud.

Hoolduseni jäänud kilomeetrite ja päevade arvud võivad olla ebatäpsed järgmistel juhtudel.

- Aku juhtmed on lahti ühendatud.
- Aku on tühjenenud.

Ühikud

Elemendid	Selgitus
Kiirusühik	• km/h, MPH Saate valida spidomeetri ühiku.
Temperatuuriühik	• °C/°F Saate valida soovitud temperatuuriühiku.
Kütusekulu Unit (Kütusekulu ühik)	• km/L, L/100km, MPG Saate valida soovitud kütusekulu ühiku.
Rehvirõhu ühik	• psi, kPa, bar Rehvirõhu ühiku valimiseks.

* Kasutaja seadistuste režiimi menüüvalikud võivad sõltuvalt auto varustusest varieeruda.

Keel

Elemendid	Selgitus
Keel	• Keele valimine.

Algseadete lähtestamine

Elemendid	Selgitus
Algseadete lähtestamine	Selle valikuga saate taastada kõik kasutaja seadistuste režiimi algseadistused.

Sõiduki sätted (infomeelelahutuse süsteemiga varustatud sõiduk)

OCD041611L

Infomeelelahutuse süsteemi sõiduki sätted pakuvad kasutajale erinevaid sätetevalikuid, sh ukse lukustamise / lukust avamise funktsioonid, mugavusfunktsioonid, juhiabisüsteemi sätted jne.

Sõiduki sätete menüü

- Juhiabisüsteem
- Näidikuplokk
- Kliimaseade
- Iste
- Tuled
- Uks
- Sõidumugavust lisavad seadistused
- Sõiduki sätete lähtestamine
- Ühiku sätted
- heledus (Brightness)
- Algseadete lähtestamine

Kasutaja seadistuste režiimi menüüvalikud võivad sõltuvalt auto varustusest varieeruda.

* Lisainfo saamiseks skannige sõiduki infomeelelahutuse süsteemi eraldi juhendis olev QR-kood.

⚠ HOIATUS

Ärge kasutage sõiduki sätteid sõitmise ajal. See võib põhjustada häirimist, mille tagajärjeks on õnnetus.

Sõiduinfo (pardakompuuter)

Pardaarvuti on mikroarvuti juhitav juhtimise teabesüsteem, mis kuvab juhtimisega seotud teavet.

✻ MÄRKUS

Osa infost salvestatakse teekonnanäidikus (näit. keskmine kütusekulu) juhuks, kui aku lahti ühendatakse.

Teekonna kompuutri režiimid

Tüüp A

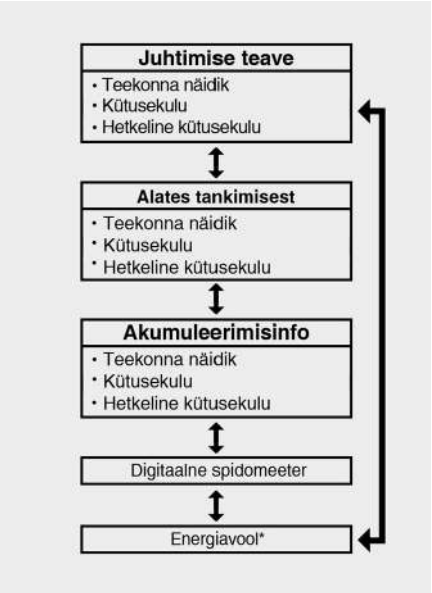

OCD041574ET

* 48 V hübriidsõiduki puhul

Tüüp B

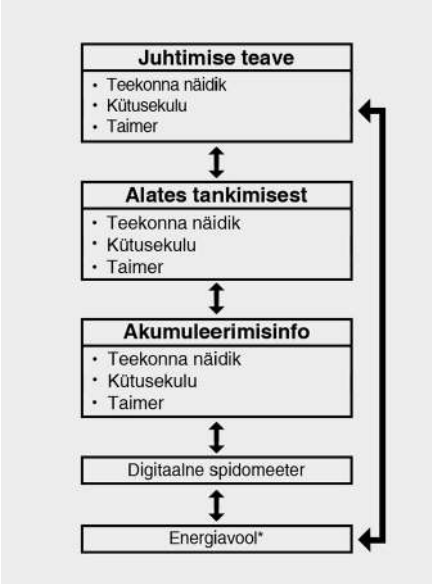

OCD041575ET

* 48 V hübriidsõiduki puhul

Sõidurežiimi muutmiseks kerige roolillülitit MOVE (⋀/⋁) teekonna kompuutri režiimis.

Ühe sõidukorra sõiduinfo kuva

Ekraanil on näidatud vahemaa (1), keskmine kütusekulu (2), hetke kütusekulu (3) ja kogu sõiduaja (4) info ühe käivitustsükli kohta.

Tüüp A

OCD041156L

Tüüp B

OCD041157L

- Kütusekulu arvutatakse alles peale vähemalt 300 m (0,2 miili) sõitmist.
- Kui juhiuks avatakse pärast mootori väljalülitamist või möödub 3 minutit pärast mootori taaskäivitamist, lähtestatakse sõiduinfo.
- Vajutades „OK" nupule üle 1 sekundi peale andmete kuvamist, antud andmed lähtestatakse.
- Andmeid kogutakse isegi siis, kui auto ei sõida, aga mootor töötab.

Alates tankimisest

See kuva näitab kogunenud läbisõitu (1), keskmist kütusekulu (2), hetke kütusekulu (3) ja kogu sõiduaega (4) pärast tankimist.

Tüüp A

OCD041158L

Tüüp B

OCD041160L

- Kütusekulu arvutatakse alles peale vähemalt 300 m (0,2 miili) sõitmist.
- Pärast tankimist: Üle 6 l kütuse tankimise ja üle 1 km/h sõitmise järel "Alates tankimisest" nullitakse automaatselt.
- Vajutades „OK“ nupule üle 1 sekundi peale Since Refueling (Alates tankimisest), antud andmed lähtestatakse.
- Andmeid kogutakse isegi siis, kui auto ei sõida, aga mootor töötab.

Sõiduinforežiim

See kuva näitab kogunenud läbisõitu (1), keskmist kütusekulu (2), hetke kütusekulu (3) ja kogu sõiduaega (4).

Tüüp A

OCD041159L

Tüüp B

OCD041161L

- Kogunenud andmed arvutatakse alles peale vähemalt 300 m (0,2 miili) sõitmist.
- Andmed saab nullida, vajutades pärast koguandmete kuvamist nuppu OK pikemalt kui 1 sekund.
- Andmeid kogutakse isegi siis, kui auto ei sõida, aga mootor töötab.

Digitaalne spidomeeter

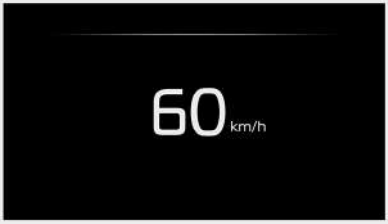

OCD041162L

See režiim kuvab auto sõidukiirust.

Energiavool (MHEV jaoks) (kui on varustuses)

Kia hübriidajam teavitab juhti erinevate sõidurežiimide energiavoost. Sõidu ajal on energiavoog määratud 3 režiimiga.

Sõiduki peatamine

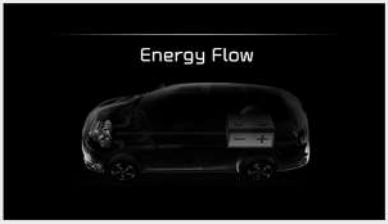

OCD041163L

Sõiduk on peatatud.
(Energiavoog puudub)

Engine Generation/Regeneration

OCD041165L

Bensiinimootor ja regeneratiivpidurisüsteem laeb kõrgepingeakut.
(Bensiinimootor & rattad → Aku)

Power Assist

OCD041595L

Auto sõidab nii elektri- kui bensiinimootori jõul.
(Aku ja bensiinimootor → rattad)

Hoiatussõnumid

Juhi hoiatamiseks ilmuvad LCD-ekraanile hoiatusteated. See asub näidikuploki keskel.

Hoiatus võib ilmuda sõltuvalt näidikuploki tüübist erineval kujul ja osadel juhtudel ei pruugi seda üldse kuvada. Hoiatus kuvatakse sümbolina, sümboli ja tekstina või ainult tekstina.

„Shift to P“ (Pange käigukang parkimisasendisse P) (targa võtmepuldiga käivitussüsteemi puhul)

- See teade ilmub, kui proovite seisata mootorit välja ilma P käigukangiasendit sisselülitamata.
- Sellisel juhul lülitub nupp ENGINE START/STOP (mootori start/stopp) asendisse ACC.

Pesuvedeliku tase madal

See hoiatusteade kuvatakse siis, kui pesuvahend on mahutist peaaegu otsas.

Täitke paak uuesti klaasipesuvedelikuga.

Kontrollige LED-esituld (mõnel mudelil)

See hoiatus kuvatakse, kui LED-esituli ei tööta korralikult. Sel juhul laske sõiduk kvalifitseeritud asjatundjal üle vaadata. Kia soovitab pöörduda Kia volitatud esindaja/teenusepartneri poole.

Kütus on lõppemas

- See hoiatus ilmub ekraanile, kui kütusepaak on peaaegu tühi.
- Samal ajal, kui see teade ekraanile ilmub, süttib näidikuplokis ka madala kütusetaseme hoiatustuli.
- Sel juhul tuleks esimesel võimalusel lähimasse tanklasse sõita ja paaki kütust lisada.

Kontrollige 48V süsteemi (mõnel mudelil)

See hoiatus põleb hübriidajami rikke korral.

Hoiduge sõidukiga sõitmisest, kui see hoiatusteade on ekraanil.

Sel juhul laske sõiduk kvalifitseeritud asjatundjal üle vaadata. Kia soovitab pöörduda Kia volitatud esindaja/teenusepartneri poole.

„Engine has overheated” (Mootor on üle kuumenenud)

- See hoiatusteade ilmub ekraanile, kui mootori jahutusvedeliku temperatuur on üle 120°C. See tähendab, et mootor on ülekuumenenud ja võib kahjustada saada.

* Kui sõiduk on üle kuumenenud, vt jaotist "Kui mootor kuumeneb üle" leheküljel 7-7.

Low Key Battery (Võtme patarei tühi; võtmeta lukustus- ja käivitussüsteemiga sõidukid)

- See hoiatusteade ilmub ekraanile, kui elektroonilise võtme patarei on tühjenenud, kui ENGINE START/STOP (mootori start/stopp) lüliti viiakse asendisse OFF (väljas).

„Press START button while turning wheel" (Vajutage käivituslülitit rooli keeramise ajal) (targa võtmepuldiga käivitussüsteemi puhul)

- See hoiatusteade ilmub, kui ENGINE START/STOP (mootori start/stopp) lüliti vajutamisel ei avane roolilukk tavapäraselt.
- Sel juhul keerake rooli nupu ENGINE START/STOP vajutamise ajal paremale-vasakule.

Kontrollige rooliluku süsteemi (elektroonilise võtmega autod)

- See hoiatusteade ilmub ekraanile, kui ENGINE START/STOP (mootori start/stopp) lüliti asendisse OFF lülitamisel rool ei lukustu tavapäraselt.

Press cluch pedal to start engine (elektroonilise võtme ja automaatkäigukastiga sõidukid)

- See hoiatusteade ilmub ekraanile, kui ENGINE START/STOP (mootori start/stopp) lüliti korduval vajutamisel ilma siduripedaali vajutamata, lülitub lüliti kaks korda asendisse "ACC".
- Hoidke siduripedaali mootori käivitamise ajal all.

Võti pole autos (elektroonilise võtmega autode puhul)

- See hoiatusteade ilmub, kui ENGINE START/STOP (mootori start/stopp) lüliti vajutamisel ei ole elektrooniline võti sõidukis.
- See tähendab, et peate elektroonilist võtit alati kaasas kandma.

Võtit pole tuvastatud (elektroonilise võtmega autod)

- See hoiatusteade ilmub, kui ENGINE START/STOP (mootori start/stopp) lüliti vajutamisel ei tuvastata elektroonilist võtit.

Mootori käivitamiseks vahetage käigule P või N (elektroonilise võtmega autod)

- See teade ilmub, kui proovite käivitada mootorit välja ilma "P" või "N" käigukangiasendit sisselülitamata.

Press brake pedal to start engine (elektroonilise võtmega autod)

- See hoiatusteade ilmub, kui ENGINE START/STOP lüliti korduval vajutamisel ilma piduripedaali vajutamata lülitub lüliti kaks korda asendisse „ACC".
- Hoidke piduripedaali mootori käivitamiseks all.

Mootori käivitamiseks vajutage piduri ja siduri pedaali (võtmeta lukustussüsteemiga ja nutika manuaalkäigukastiga sõidukid)

- See hoiatusteade ilmub ekraanile, kui ENGINE START/STOP (mootori start/stopp) lüliti korduval vajutamisel ilma piduri- ja siduripedaali vajutamata, lülitub lüliti kaks korda asendisse "ACC". Hoidke piduri- ja siduripedaali mootori käivitamise ajal all.

Sõiduk on vabakäigurežiimis. Vajutage START-nuppu ja viige käigukang asendisse P (ja lülitage sõiduk välja) (elektroonilise võtme korral)

See teade ilmub ekraanile, kui proovite lülitada autot välja, kui käigukang on asendis N (neutraalasend).

Sõiduki välja lülitamiseks tehke järgmist.

1. Vajutage nuppu ENGINE START/STOP. Nupp lülitub asendisse ON.
2. Vajutage P-nuppu, et viia käigukang asendisse P (parkimine).
3. Vajutage uuesti nuppu ENGINE START/STOP (mootori start/stopp), sõiduk lülitub välja.

Battery discharging due to external electrical devices (aku tühjeneb täiendavate elektriseadmete tõttu)

Sõiduk suudab tuvastada aku enesetühjenemise ülemäärase voolu tõttu, mida tekitavad parkimise ajal volitamata elektriseadmed, nagu pardakaamerad.

Pange tähele, et sellised funktsioonid nagu ISG on piiratud ja tekkida võivad aku tühjenemise probleemid.

Kui hoiatus kuvatakse päras väliste elektriseadmete eemaldamist, laske oma sõiduk volitatud asjatundjal üle vaadata. Kia soovitab pöörduda Kia volitatud esindaja poole.

Vajutage uuesti START-nuppu (võtmeta lukustus- ja käivitussüsteemiga sõidukid)

- See hoiatusteade ilmub, kui ENGINE START/STOP (mootori start/stopp) lüliti süsteemi probleemi tõttu ei saa seda nuppu kasutada.
- Sel juhul proovige süütelülitit mootori käivitamiseks uuesti vajutada.
- Kui hoiatusteade ilmub igal ENGINE START/STOP (mootori start/stopp) lüliti vajutamisel, laske sõiduk volitatud asjatundjal üle vaadata. Kia soovitab pöörduda Kia volitatud esindaja/hoolduspartneri poole.

Vajutage START-nuppu võtmega (võtmeta lukustus- ja käivitussüsteemiga sõidukid)

- See hoiatusteade ilmub, kui vajutate ENGINE START/STOP (mootori start/stopp) lülitit hoiatussõnumi „Key not detected" (Võtit pole tuvastatud) kuvamisel.
- Samal ajal vilgub ka immobilisaatori indikaatortuli.

Kontrollige DAW-süsteemi (mõnel mudelil)

- See hoiatusteade kuvatakse, kui juhi tähelepanu hoiatusega esineb probleem. Sel juhul laske sõiduk kvalifitseeritud asjatundjal üle vaadata. Kia soovitab pöörduda Kia volitatud esindaja/hoolduspartneri poole.

* Lisateavet vt "Juhi tähelepanu hajumise hoiatussüsteem (DAW) (mõnel mudelil)" leheküljel 6-59.

Madal mootoriõli tase

See hoiatusteade kuvatakse, kui mootoriõli taset tuleks kontrollida.

Hoiatusteate kuvamisel kontrollige mootoriõli taset võimalikult kiiresti ja lisage vastavalt vajadusele mootoriõli.

Kallake soovitatud õli aeglaselt täiteavasse. (Õli täitemaht: umbes 0,6 l ~ 1,0 l)

Kasutage ainult ettenähtud mootoriõli (vt "Soovituslikud määrdeained ja nende kogused" leheküljel 9-13.)

Jälgige, et õlitase jääks õlivardal F märgini.

✻ MÄRKUS

- Peale õli lisamist ligikaudu 50 km sõitmisel hoiatusteade kustub.
- Pöörake süüde 10 sekundi jooksul kolm korda asendist OFF (väljas) asendisse ON (sees) ja vastupidi, hoiatusteade kustub automaatselt.

⚠ ETTEVAATUST

Kui hoiatusteade kuvatakse pidevalt pärast mootoriõli lisamist ja ligikaudu 50 km sõitmist, laske sõiduk esimesel võimalusel volitatud asjatundjal üle vaadata. Kia soovitab pöörduda Kia volitatud esindaja/hooldusspartneri poole. Isegi kui seda hoiatusteadet pärast mootori käivitamist ei kuvata, tuleb mootoriõli perioodiliselt kontrollida ja lisada.

Kontrollige heitgaasisüsteemi

See hoiatus kuvatakse, kui GPF-esituli ei tööta korralikult. Sel hetkel vilgub ka GPF hoiatustuli.

Sellisel juhul soovitame teil lasta GPF- või DPF-süsteemi Kia volitatud teeninduses üle kontrollida.

GPF Kütuseosakeste filter

Haptilise roolisüsteemi kontrollimine (mõnel mudelil)

See teade kuvatakse siis, kui haptiline roolisüsteem ei tööta korralikult.

Sel juhul laske sõiduk kvalifitseeritud asjatundjal üle vaadata. Kia soovitab pöörduda Kia volitatud esindaja/teenusepartneri poole.

Door, Hood, Tailgate Open (Uks, kapott, tagaluuk avatud)

OCD041167L

- See hoiatus kuvatakse, näidates milline uks või kapott või tagaluuk on avatud.

Katuseluuk avatud (mõnel mudelil)

OCD041168L

- See hoiatus ilmub ekraanile, kui auto katuseluuk on mootori seiskamise hetkel lahti.

Tulede režiim

OCD041597L

- See näitab, millisesse asendisse on väliste tulede lüliti keeratud.

Saate klaasipuhastite ja tulede kuvamise süsteemid aktiveerida või desaktiveerida näidikuploki LCD-ekraanil kasutaja seadistuste režiimis või infomeelelahutuse süsteemi ekraani sätetest.

Klaasipuhasti režiim

OCD041598L

- See näit näitab, milline pühkimisrežiim on klaasipuhastite juhtkangiga valitud.

Saate klaasipuhastite ja tulede kuvamise süsteemid aktiveerida või desaktiveerida näidikuploki LCD-ekraanil kasutaja seadistuste režiimis või infomeelelahutuse süsteemi ekraani sätetest.

Libeda tee hoiatus (mõnel mudelil)

OCD041169L

See hoiatus hoiatab juhti libeda tee puhul.

Järgnevatel tingimustel vilgub hoiatustuli (kaasa arvatud välistemperatuurinäidik) 5 korda ja jääb seejärel põlema, samuti kõlab ühekordne hoiatussignaal.

- Välistemperatuuri näidikul kuvatav temperatuur on umbes alla 4°C.

MÄRKUS

Sel juhul peate olema veelgi tähelepanelikum ja hoiduma liigsest kiirusest, järsust kiirendamisest, äkkpidurdustest või järskudest pööretest.

Hoiatus- ja märgutuled

Hoiatustuled

✻ MÄRKUS

Hoiatustuled

Jälgige, et kõik hoiatustuled oleksid peale mootori käivitamist kustunud. Kui mis tahes tuli jääb põlema, viitab see probleemile, millele tuleb kindlasti tähelepanu pöörata.

Turvapatjade hoiatustuled

Ilmub see hoiatustuli:

- Kui lülitate süütelüliti või nupu ENGINE START/STOP asendile ON (sees).
  - Hoiatustuli süttib ligikaudu 6 sekundiks ja seejärel kustub.
- Süsteemi rikke korral

  Sel juhul laske sõiduk kvalifitseeritud asjatundjal üle vaadata. Kia soovitab pöörduda Kia volitatud esindaja/hoolduspartneri poole.

Turvavöö hoiatustuli

Turvavöö hoiatustuli teavitab juhti ees ja taga kinnitamata turvavööst.

* Lisainfot vt lõigust "Turvavööd" leheküljel 3-17.

Seisupiduri ja pidurivedeliku hoiatustuli

Ilmub see hoiatustuli:

- Kui lülitate süütelüliti või nupu ENGINE START/STOP asendile ON (sees).
  - See süttib ligikaudu 3 sekundiks
  - Seisupiduri kasutamisel jääb tuli põlema.
- Kui seisupidur on rakendatud.
- Kui pidurivedeliku anuma vedelikutase on madal.
  - Kui hoiatustuli jääb parkimispiduri vabastamisel põlema, näitab see pidurivedeliku madalat taset.

Kui pidurivedeliku anuma vedelikutase on madal

1. Sõitke ettevaatlikult esimese turvalise peatumiskohani ja peatage auto.
2. Jätke mootor seisma, kontrollige pidurivedeliku taset ja lisage vajaduse korral pidurivedelikku (lisateavet vt jaotisest "Piduri-/sidurivedelik (mõnel mudelil)" leheküljel 8-31). Seejärel kontrollige kõiki piduridetaile lekete osas. Kui leiate pidurisüsteemi lekke, hoiatustuli ei kustu või pidurid ei tööta korralikult, ärge autoga sõitke.

   Sel juhul laske sõiduk viia kvalifitseeritud asjatundja juurde ja laske üle vaadata. Kia soovitab pöörduda Kia volitatud esindaja/hoolduspartneri poole.

Kahekordne diagonaalse ajamiharuga pidurisüsteem

Sõiduk on varustatud kahekordse diagonaalse kontuuriga pidurisüsteemiga. See tähendab, et saate kahe rattaga pidurdada ka siis, kui üks kahest harust enam ei tööta.

Ainult ühe kahekordse süsteemi töötamisel on sõiduki peatamiseks vaja pedaali sügavamale alla ja tugevemalt vajutada.

Lisaks pidurisüsteemi vaid osaliselt töötamise tõttu sõiduk ei peatu lühikese maa järel.

Kui pidurid sõidu ajal ei tööta, vahetage käik täiendavalt mootoriga pidurdamiseks madalamale käigule ja peatage sõiduk esimesel võimalusel ohutus kohas.

⚠ HOIATUS

Seisupiduri ja pidurivedeliku hoiatustuli

Sõiduki juhtimine sisselülitatud hoiatustulega on ohtlik. Kui seisupiduri ja pidurivedeliku hoiatustuli jääb seisupiduri vabastamisel põlema, näitab see madalat pidurivedeliku taset.

Sel juhul laske sõiduk kvalifitseeritud asjatundjal üle vaadata. Kia soovitab pöörduda Kia volitatud esindaja/hoolduspartneri poole.

Blokeerumisvastase pidurisüsteemi (ABS) hoiatustuli (ABS)

Ilmub see hoiatustuli:

- Kui lülitate süütelüliti või nupu ENGINE START/STOP asendile ON (sees).
  - Hoiatustuli süttib ligikaudu 3 sekundiks ja seejärel kustub.
- ABS-pidurite rikke korral (Tavaline pidurisüsteem toimib endiselt, kuid ilma blokeerumisvastase süsteemita).

  Sel juhul laske sõiduk kvalifitseeritud asjatundjal üle vaadata. Kia soovitab pöörduda Kia volitatud esindaja/hoolduspartneri poole.

Elektroonilise pidurdusjõu jaotussüsteemi (EBD) hoiatustuli (ABS)(!)

Need kaks hoiatustuld süttivad sõidu ajal korraga:

- Sel juhul ei pruugi ABS-pidur ja ka tavaline pidurisüsteem laitmatult toimida.

  Sel juhul laske sõiduk kvalifitseeritud asjatundjal üle vaadata. Kia soovitab pöörduda Kia volitatud esindaja/hoolduspartneri poole.

⚠ HOIATUS

Elektroonilise pidurdusjõu jaotussüsteemi (EBD) hoiatustuli

Kui nii ABS kui seisupiduri ja pidurivedeliku hoiatustuled põlevad, ei tööta pidurisüsteem korrektselt ja võite sattuda ohtlikusse olukorda.

Sel juhul sõitke aeglaselt, vältides järske pidurdusi.

Laske sõiduk kvalifitseeritud asjatundjal esimesel võimalusel üle vaadata. Kia soovitab pöörduda Kia volitatud esindaja/hoolduspartneri poole.

✻ MÄRKUS

Elektroonilise pidurdusjõu jaotussüsteemi (EBD) hoiatustuli

Kui ABS-i hoiatustuli põleb või nii ABS-i kui ka seisupiduri ja pidurivedeliku hoiatustuled põlevad, ei pruugi spidomeeter, läbisõidumõõdik või teekonna näidik töötada. Lisaks võib süttida ka elektrilise roolivõimendi (EPS) hoiatustuli ja rooli keeramine võib muutuda normaalsest raskemaks või kergemaks.

Sel juhul laske auto kvalifitseeritud asjatundjal niipea kui võimalik üle vaadata.

Kia soovitab pöörduda Kia volitatud esindaja/hooldusspartneri poole.

Elektrilise roolivõimendi (EPS) hoiatustuli

Ilmub see hoiatustuli:

- Kui lülitate süütelüliti või nupu ENGINE START/STOP asendile ON (sees).
  - See märgutuli süttib korraks süütelüliti asendi või režiimi "ON" valimisel ja kustub mootori käivitamisel 3 sekundiks.
- EPS-süsteemis on rike.

  Sel juhul laske sõiduk kvalifitseeritud asjatundjal üle vaadata. Kia soovitab pöörduda Kia volitatud esindaja/hooldusspartneri poole.

Rikke märgutuli (MIL)

Ilmub see hoiatustuli:

- Kui lülitate süütelüliti või nupu ENGINE START/STOP asendile ON (sees).
  - See jääb kuni mootori käivitamiseni põlema.
- Heitgaaside süsteemi rikke korral. Sel juhul laske sõiduk kvalifitseeritud asjatundjal üle vaadata. Kia soovitab pöörduda Kia volitatud esindaja/hooldusspartneri poole.

MÄRKUS

Rikke märgutuli (MIL)

Pikaajaline sõitmine rikke hoiatustulega võib kahjustada puhastussüsteeme, mõjutada sõiduomadusi ja suurendada kütusekulu.

ETTEVAATUST

Smartstreami mootori puhul

Kui mootori täiustatud kaitsesüsteem vähese mootoriõli tõttu rakendub, piiratakse mootori võimsust. Kui see kordub, süttib rikke märgutuli.

ETTEVAATUST

Bensiinimootor

Kui rikke hoiatustuli (MIL) süttib, võib katalüsaator viga saada ning mootori võimsus võib langeda.

Sel juhul laske auto kvalifitseeritud asjatundjal niipea kui võimalik üle vaadata. Kia soovitab pöörduda Kia volitatud esindaja/hooldusspartneri poole.

Laadimissüsteemi hoiatustuli

Ilmub see hoiatustuli:

- Generaatori või elektrilise laadimissüsteemi rikke korral.

Generaatori või elektrilise laadimissüsteemi rikke korral.

1. Sõitke ettevaatlikult esimese turvalise peatumiskohani ja peatage auto.
2. Jätke mootor seisma ja kontrollige, kas generaatoririhm on terve ja piisavalt pingul.

Kui rihm on korralikult reguleeritud, võib probleem olla elektrilises laadimissüsteemis.

Sel juhul laske auto kvalifitseeritud asjatundjal niipea kui võimalik üle vaadata.

Kia soovitab pöörduda Kia volitatud esindaja/hooldusspartneri poole.

Õlirõhu hoiatustuli

Ilmub see hoiatustuli:

Ilmub see hoiatustuli:

- Kui lülitate süütelüliti või nupu ENGINE START/STOP asendile ON (sees).
  - See jääb kuni mootori käivitamiseni põlema.
- Teavitab liiga madalast mootori õlirõhust.
- Sõitke ettevaatlikult esimese turvalise peatumiskohani ja peatage auto.
- Lülitage mootor välja ja kontrollige mootori õlitaset (lisainfot vt "Mootoriõli (bensiinimootor)" leheküljel 8-24. Kui tase on liiga madal, siis lisage vastavalt vajadusele mootoriõli.
- Kui märgutuli jääb pärast õli lisamist põlema või õli pole käepärast, siis soovitame auto kvalifitseeritud asjatundjal üle vaadata. Kia soovitab pöörduda Kia volitatud esindaja/hooldusspartneri poole. Pideva hoiatustulega sõitmine võib põhjustada mootori rikkeid.

✻ MÄRKUS

- Kui mootoriõli rõhk ebapiisava mootoriõli jms tõttu väheneb, süttib mootori õlirõhu hoiatustuli.
- Smartstreami mootori puhul rakendatakse täiustatud mootori kaitsesüsteem, mis piirab mootori võimsust.

  Mootori õlirõhu taastamisel kustub mootori õlirõhu hoiatustuli ja täiustatud mootori kaitsesüsteem lülitub välja.

Madala kütusetaseme hoiatustuli

Ilmub see hoiatustuli:

Kütusepaak on peaaegu tühi.

Kui kütusepaak on peaaegu tühi:

Tankige esimesel võimalusel.

⚠ ETTEVAATUST

Madal kütusetase

Kui märgutuli põleb või kütusenäidiku näit on allpool taset "0", võib mootor hakata töötakte vahele jätma ning katalüsaator võib kahjustuda. (mõnel mudelil)

Rehvirõhu kontrollsüsteemi hoiatustuli

Ilmub see hoiatustuli:

- Kui lülitate süütelüliti või nupu ENGINE START/STOP asendile ON (sees).
  - Hoiatustuli süttib ligikaudu 3 sekundiks ja seejärel kustub.
- Kui rehvirõhk ühes või mitmes rehvis on langenud märgatavalt allapoole ettenähtud taset (Madala rehvirõhuga rehvide asukoht kuvatakse LCD-ekraanil) (kui on varustuses).

* Lisateavet vt "Rehvirõhu kontrollsüsteem (TPMS) (Tüüp A) (mõnel mudelil)" leheküljel 7-8ja "Rehvirõhu

kontrollsüsteem (TPMS) (Tüüp B) (mõnel mudelil)" leheküljel 7-12.

Kui hoiatustuli jääb peale umb. 70 sekundilist vilkumist põlema või püsivalt 3 sekundiliste intervallidega vilkuma:

- TPMS-süsteemis on rike. Sel juhul laske auto kvalifitseeritud asjatundjal niipea kui võimalik üle vaadata. Kia soovitab pöörduda Kia volitatud esindaja/hoolduspartneri poole.

* Lisateavet vt "Rehvirõhu kontrollsüsteem (TPMS) (Tüüp A) (mõnel mudelil)" leheküljel 7-8" ja "Rehvirõhu kontrollsüsteem (TPMS) (Tüüp B) (mõnel mudelil)" leheküljel 7-12.

⚠ HOIATUS

Ohutu peatumine

- TPMS ei suuda hoiatada välistest teguritest tingitud järsu rõhulanguse eest.
- Kui tunnete, et auto on ebastabiilne, siis võtke viivitamata jalg gaasipedaalilt, vajutage õrnalt ja vähehaaval piduripedaali ning sõitke aeglaselt ohutusse kohta.

Eesmise avariiennetuse hoiatustuli (mõnel mudelil)

See märgutuli põleb järgmistel juhtudel.

- Kui lülitate süütelüliti või nupu ENGINE START/STOP asendile ON (sees).
  - Hoiatustuli süttib ligikaudu 3 sekundiks ja seejärel kustub.
- Esikokkupõrke ennetussüsteemi rikke korral.

Sel juhul laske sõiduk kvalifitseeritud asjatundjal üle vaadata. Kia soovitab pöörduda Kia volitatud esindaja/hoolduspartneri poole.

Üldine hoiatustuli ⚠

See märgutuli põleb järgmistel juhtudel.

- Antud hoiatustuli hoiatab juhti järgnevatest olukordadest.
  - Esikokkupõrke vältimissüsteemi rike (mõnel mudelil)
  - Esikokkupõrke vältimissüsteemi radar on pime (mõnel mudelil)
  - Pimenurga hoiatussüsteemi rike (mõnel mudelil)
  - Pimenurga hoiatussüsteemi radar on pime (mõnel mudelil)
  - Automaatsete kaugtulede (HBA) rike (mõnel mudelil)
  - Tuli ei tööta.
  - LED-esitulede rike (mõnel mudelil)
  - Kohanduva kiirushoidiku rike (mõnel mudelil)
  - Kohanduva kiirushoidiku andur on pime (mõnel mudelil)
  - Mootoriõli
  - Mootoriõli puudujääk

Olukorra lahendamisel üldine hoiatustuli kustub.

Heitgaasisüsteemi (GPF) hoiatustuli (bensiinimootoriga autod) (mõnel mudelil)

Ilmub see hoiatustuli:

- Bensiiniosakeste filtri (GPF) rikke korral.
- Hoiatusetule põlemisel võib see lülituda välja:
  - Autoga peab sõitma üle 30 minuti kiirusel alates 80 km/h (50 mph).
  - Kontrollige, et järgnevad tingimused oleksid täidetud: ohutud teetingimused, vähemalt 3. Käik ja mootoripöörded 1500 - 4000 p/min.

Kui hoiatustuli vaatamata toimingule vilgub (sel juhul kuvatakse LCD-ekraanil teade), soovitame lasta GPF-süsteem kvalifitseeritud asjatundjal üle vaadata. Kia soovitab pöörduda Kia volitatud esindaja/teenusepartneri poole.

⚠ ETTEVAATUST

Kütuseosakeste filtriga bensiinimootor (kui on varustuses)

Pikaajaline sõitmine vilkuva märgutulega võib heitgaasisüsteemi kahjustada ja kütusekulu suurendada.

LED-tulede hoiatustuli (mõnel mudelil)

Ilmub see hoiatustuli:

- LED-tuledes on rike.

Sel juhul laske sõiduk kvalifitseeritud asjatundjal üle vaadata. Kia soovitab pöörduda Kia volitatud esindaja/hoolduspartneri poole.

Elektroonilise seisupiduri (EPB) hoiatustuli EPB (mõnel mudelil)

Ilmub see hoiatustuli:

- Kui lülitate süütelüliti või nupu ENGINE START/STOP asendile ON (sees).
  - Hoiatustuli süttib ligikaudu 3 sekundiks ja seejärel kustub.
  - EPB-süsteemis on rike.

    Sel juhul laske sõiduk kvalifitseeritud asjatundjal üle vaadata. Kia soovitab pöörduda Kia volitatud esindaja/hoolduspartneri poole.

✻ MÄRKUS

Elektroonilise seisupiduri (EPB) hoiatustuli

Elektroonilise seisupiduri (EPB) hoiatustuli võib süttida, kui elektroonilise stabiilsuskontrolli süsteemi (ESC) märgutuli süttib näitamaks, et ESC ei toimi korrektselt (see ei tähenda EPB riket).

Libeda tee hoiatustuli (mõnel mudelil)

- See hoiatustuli on mõeldud juhti teede jäätumisohu korral hoiatama.

  Kui temperatuur on välistemperatuuri näidikul langenud +4 °C (+39 °F) või sellest pisut allapoole, hakkab jäise tee hoiatustuli koos välistemperatuuri näiduga vilkuma ja jääb siis püsivalt põlema. Lisaks kostab ka 1 hoiatussignaal.

✻ MÄRKUS

Sel juhul peate olema veelgi tähelepanelikum ja hoiduma liigsest kiirusest, järsust kiirendamisest, äkkpidurdustest või järskudest pööretest.

Märgutuled

Elektrooniline stabiilsuskontrolli (ESC) märgutuli (kui on varustuses)

See märgutuli põleb järgmistel juhtudel.

- Kui lülitate süütelüliti või nupu ENGINE START/STOP asendile ON (sees).
  - Hoiatustuli süttib ligikaudu 3 sekundiks ja seejärel kustub.
- ESC süsteemi rikke korral.

  Sel juhul laske sõiduk kvalifitseeritud asjatundjal üle vaadata. Kia soovitab pöörduda Kia volitatud esindaja/hoolduspartneri poole.

See märgutuli vilgub:

Kui ESC töötab.

* Lisateavet vt "Elektrooniline stabiilsuskontrolli süsteem (ESC)" leheküljel 5-46.

Elektrooniline stabiilsuskontroll OFF (ESC) märgutuli (kui on varustuses)

See märgutuli põleb järgmistel juhtudel.

- Kui lülitate süütelüliti või nupu ENGINE START/STOP asendile ON (sees).
  - Hoiatustuli süttib ligikaudu 3 sekundiks ja seejärel kustub.
- Elektroonilise stabiilsuskontrolli süsteemi (ESC) väljalülitamisel ESC OFF-lülitiga.

* Lisateavet vt "Elektrooniline stabiilsuskontrolli süsteem (ESC)" leheküljel 5-46.

Automaatse seiskumise indikaator (mõnel mudelil)

See märgutuli süttib, kui ISG-süsteem (Idle Stop and Go) on mootori automaatselt seisanud.

Mootori automaatsel käivitumisel vilgub märgutuli 5 sekundi.

* Lisateavet vt "Tühikäigul peatamise ja sõitmise (ISG) süsteem (mõnel mudelil)" leheküljel 5-13.

✻ MÄRKUS

Kui mootor käivitub automaatselt ISG-süsteemiga, võivad mõned hoiatustuled (ABS, ESC, ESC OFF, EPS või seisupiduri hoiatustuli) mõneks sekundiks süttida. Selle põhjuseks on madal akupinge. See ei tähenda, et süsteemis on tõrge.

Märgutuli AUTO HOLD (automaatne paigalhoidmine) AUTO HOLD (mõnel mudelil)

See märgutuli põleb järgmistel juhtudel.

- **Valgelt** Automaatse paigalhoidmise süsteemi nupuga AUTO HOLD sisselülitamisel.
- **Roheliselt** Kui peatate auto vajutades piduripedaali alla automaatse paigalhoidmise süsteemiga lülitatud sisse.
- **Kollaselt** Automaatse paigalhoidmise süsteemi rikke korral. Sel juhul laske sõiduk kvalifitseeritud asjatundjal üle vaadata. Kia soovitab pöörduda Kia volitatud esindaja/hooldusspartneri poole.

* Lisateavet vt "Automaatne paigalhoidmine (mõnel mudelil)" leheküljel 5-43.

Immobilisaatori märgutuli (elektroonilise võtmeta)

See märgutuli põleb järgmistel juhtudel.

- See märgutuli süttib kui süütelukku viiakse immobilsaatori juurde kuuluv süütevõti ja keeratakse mootori käivitamiseks asendisse ON.
  - Nüüd saate käivitada mootori.
  - Peale mootori käivitamist lülitub märgutuli välja.

See märgutuli vilgub:

- Kui elektroonilises immobilisaatorisüsteemis on tekkinud häire.

  Sel juhul laske sõiduk kvalifitseeritud asjatundjal üle vaadata. Kia soovitab pöörduda Kia volitatud esindaja/hooldusspartneri poole.

Immobilisaatori märgutuli (elektroonilise võtmega)

See märgutuli põleb kuni 30 sekundit:

- Kui nupu ENGINE START/STOP asendis ACC olles või sisselülitamisel tuvastab sõiduk elektroonilise võtme sõidukis õigesti.
  - Nüüd saate käivitada mootori.
  - Peale mootori käivitamist lülitub märgutuli välja.

See märgutuli vilgub paar sekundit:

- Elektrooniline võti ei ole autos.
  - See tähendab, et mootorit ei ole võimalik käivitada.

Tuli põleb umbes 2 sekundit ja siis kustub:

- Kui nupu ENGINE START/STOP (mootori start/stopp) asendis ACC olles või sisselülitamisel sõiduk ei tuvasta elektroonilist võtit sõidukis õigesti.

  Sel juhul laske sõiduk kvalifitseeritud asjatundjal üle vaadata. Kia soovitab pöörduda Kia volitatud esindaja/hooldusspartneri poole.

See märgutuli vilgub:

- Elektroonilise võtme patarei on tühi.
  - See tähendab, et mootorit ei ole võimalik käivitada. Samas on võimalik mootorit nupuga ENGINE START/STOP koos elektroonilise võtmega käivitada. Lisateavet vt jaotisest "Mootori käivitamine" leheküljel 5-7, "Mootori käivitamine" leheküljel 5-11).
- Kui elektroonilises immobilisaatorisüsteemis on tekkinud häire.

Sel juhul laske sõiduk kvalifitseeritud asjatundjal üle vaadata. Kia soovitab pöörduda Kia volitatud esindaja/hoolduspartneri poole.

Suunatulede märgutuli

See märgutuli vilgub:

- Suunatulede sisselülitamisel.

  Kui mõni järgnevatest aset leiab, võib suunatulesüsteemis olla rike. Sel juhul laske sõiduk kvalifitseeritud asjatundjal üle vaadata. Kia soovitab pöörduda Kia volitatud esindaja/hoolduspartneri poole.
  - Märgutuli ei vilgu vaid põleb.
  - Märgutuli vilgub palju kiiremini.
  - Märgutuli ei sütti üldse.

Lähitulede märgutuli

See märgutuli põleb järgmistel juhtudel.

- Lähituled on sisselülitatud.

Kaugtulede märgutuli

See märgutuli põleb järgmistel juhtudel.

- Esituled on sisselülitatud ja kaugtulede asendis.
- kui suunatulede kang on tõmmatud tulede vilgutamiseks juhi poole fikseerimata asendisse.

Automaatsete kaugtulede näidik AUTO (mõnel mudelil)

Ilmub see hoiatustuli:

- Kui kaugtuled on sisse lülitatud koos valguslülitiga automaatsete tulede asendis.
- Kui sõiduk tuvastab vastassuunas või samas suunas sõitva sõiduki, lülitab kaugtulede automaatlülituse süsteem kaugtulede asemel automaatselt sisse lähituled.

* Lisateavet vt "Automaatsed kaugtuled (HBA) (mõnel mudelil)" leheküljel 4-93.

Valgusindikaatori märgutuli

See märgutuli põleb järgmistel juhtudel.

- See märgutuli põleb koos põhitulede-dega.

Esiudutulede märgutuli (mõnel mudelil)

See märgutuli põleb järgmistel juhtudel.

- Kui esiudutuled on sisselülitatud.

Tagaudutulede märgutuli

See märgutuli põleb järgmistel juhtudel.

- Kui tagaudutuled on sisselülitatud.

Sõidurea turvalisuse märgutuli (mõnel mudelil)

Sõiduraja turvalisuse märgutuli süttib, kui lülitate sõidurajal püsimise abisüsteemi sõidurea turvalisuse lülitiga sisse.

Sõidureal püsimise abisüsteemi funktsiooni probleemi korral hakkab märgutuli kollaselt põlema.

* Lisateavet vt "Sõidurajal püsimise abisüsteem (LKA) (mõnel mudelil)" leheküljel 6-30.

Kiirushoidiku märgutuli (mõnel mudelil)

See märgutuli põleb järgmistel juhtudel.

- kui aktiveeritakse püsikiirusehoidja.

* Lisateavet vt "Kiirushoidik (CC) (mõnel mudelil)" leheküljel 6-64.

Nutika kiirusepiirangu abisüsteemi märgutuli (mõnel mudelil)

See märgutuli põleb:

- Kui süütelüliti või nupp ENGINE START/STOP on asendis ON. See põleb umbes 3 sekundit ja seejärel kustub.
- Kollane: Kui funktsioon Nutikas kiirusepiiraja (ISLA) on välja lülitatud, inaktiveeritud või kui tuvastatakse talitlushäire.
- Kui nutikas kiirusepiirangu abisüsteem töötab, näitab see kiirusepiirangut ja näitab kiirusepiirangut punasena, kui auto ületab kiirusepiirangu.

* Lisateavet vt "Intelligentne piirkiiruse järgimise abisüsteem (ISLA) (mõnel mudelil)" leheküljel 6-53.

See märgutuli vilgub:

- Kollane: Juhi tähelepanu hajumise hoiatussüsteem soovitab teha pausi.

* Lisateavet vt "Juhi tähelepanu hajumise hoiatussüsteem (DAW) (mõnel mudelil)" leheküljel 6-59.

Tuled

Aku säästmisfunktsioon

Selle funktsiooni ülesandeks on vältida aku tühjenemist, kui lambid on jäetud asendile ON. Süsteem lülitab parkimistuled automaatselt välja 30 sekundit pärast sõiduki seiskamist ja juhiukse avamist.

Ent asendituled jäävad PÕLEMA ka juhul, kui juhiuks on valgusti lüliti kasutamise ajal avatud ja mootor seisatud.

Vajadusel lülitage pärast mootori väljalülitamist tulede seeshoidmiseks gabariidituled välja ja uuesti sisse, kasutades roolisambal esitulede lülitit.

Mugavusvalgustus (mõnel mudelil)

Mootori väljalülitamisel jäävad põhituled ja/või tagatuled umbes 5 minutiks põlema. Samas kui juhiuks avatakse ja suletakse, lülituvad esituled 15 sekundi möödudes välja.

Sel viisil põlema jäänud tulede kustutamiseks vajutage kaks korda kaugjuhtimispuldi lukustusnuppu või pöörake tulede lüliti väljalülitatud asendisse.

⚠ ETTEVAATUST

Kui juht väljub sõidukist läbi muu ukse (v.a juhiuks), aku säästmise funktsioon ei tööta ja autost väljumise mugavusvalgustuse funktsioon ei lülitu automaatselt välja. Seetõttu põhjustab aku tühjenemist. Sellisel juhul lülitage tuli enne sõidukist väljumist kindlasti välja.

Mugavusvalgustuse funktsioon autosse sisenemisel (mõnel mudelil)

Kui esitulede lüliti on sisse lülitatud või automaatses asendis ja kõik uksed (ja tagaluuk) on suletud ja lukustatud, saatjal (või elektrilisel võtmel) ukse avamisnupu vajutamisel lülituvad esituled umbes 15 sekundiks sisse.

Kui esitulede lüliti on automaatses asendis, saab funktsiooni kasutada ainult öösel.

Sel ajal ukse avamisnupu uuesti vajutamisel või saatjal (või elektroonilisel võtmel) ukse lukustusnupu vajutamisel lülituvad esituled kohe välja.

✻ MÄRKUS

Liikluskorralduse muutus (Euroopas)

Lähitulede valgus jaotub asümmeetriliselt. Kui lähete välismaale, vastupidise liiklussuunaga riiki, pimestab asümmeetriline osa vastutulevaid sõitjaid. Pimestamise vältimiseks näevad Euroopa Majanduskomisjoni (ECE) eeskirjad ette paljude eri tehniliste lahenduste kasutamist (nt automaatne valgusrežiimi ümberlülitus, tuledele kleebitavad katted, valguse suunamine alla jne). Tänu oma erilisele ehitusele sellised auto esilaternad vastutulijaid ei pimesta. Seega peate vastassuunalise liiklusega riigis muutma esitulede seadistust.

Tulede lüliti

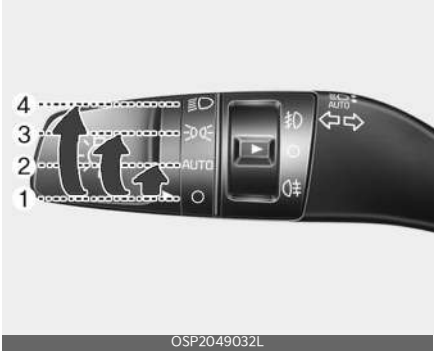

OSP2049032L

Tulede lülitil on esitulede ja parkimistulede asend.

Tulede lülitamiseks keerake pöördlüliti tulede lülituskangi otsal ühte järgnevatest asenditest:

1. Väljalülitatud asend
2. Tulede automaatlülituse asend
3. Parkimistulede asend
4. Esitulede asend

Parkimistulede asend

OSP2049034L

Kui tulede lüliti on parktulede asendis, põlevad park-, taga- ja numbrituled ning näidikuploki valgustus.

Esitulede asend

OSP2049035L

Kui tulede lüliti on põhitulede asendis (3. asendis), põlevad , põhi-, park-, taga- ja numbrituled ning näidikuploki valgustus.

MÄRKUS

Nupp ENGINE START/STOP (mootori start/stopp) peab esitulede käivitamiseks olema asendis ON.

Tulede automaatlülituse asend

OCDP049090

Kui tulede lüliti on automaatsete tulede asendis, lülituvad tagatuled ja esituled automaatselt sisse või välja sõltuvalt välisvalguse tugevusest.

Samas LED-tüüpi tagatuled jäävad välistest valgustingimustest olenemata siiski alati põlema.

⚠ ETTEVAATUST

- Ärge kunagi asetage midagi näidikupaneelil olevale andurile (1), see tagab parema automaattulede süsteemi juhtimise.
- Ärge puhastage andurit aknapesuvahendiga, puhastusvahend võib jätta kerge kile, mis võib anduri tööd häirida.
- Kui teie sõiduki esiklaas on toonitud või muud tüüpi metallkattekihiga, ei pruugi automaatne tulede süsteem korralikult töötada.

Kaugtulede kasutamine

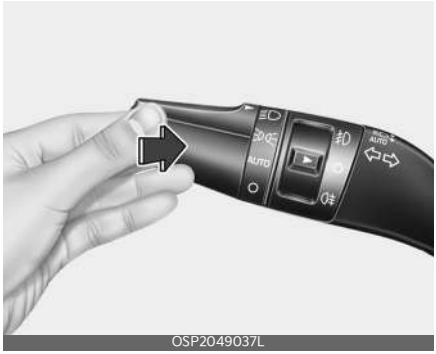

OSP2049037L

Kaugtule sisselülitamiseks tehke järgmist.

- Lükake hoob endast eemale.

  Lähitulede jaoks tõmmake see tagasi.

  Kaugtulede märgutuli süttib kui kaugtuled sisse lülitatakse. Aku tühjenemise vältimiseks ärge jätke tulesid mootori töötamise ajal pikaks ajaks sisselülitatuks.

⚠ HOIATUS

Ärge kasutage kaugtulesid teiste sõidukite läheduses. Kaugtulede kasutamine võib teise juhi nägemist takistada.

Esitulede vilgutamiseks tehke järgmist.

- Tõmmake hooba enda poole. Vabastamisel naaseb see tavapärasesse (lähitule) asendisse.

OSP2049036L

Esitulede lüliti ei pea vilgutamise funktsiooni kasutamiseks sees olema.

Automaatsed kaugtuled (HBA) (mõnel mudelil)

Automaatsed kaugtuled on funktsioon, mis muudab lülitab automaatselt vastavalt teiste autode tulede eredusele ja teetingimustele tulesid lähi- ja kaugtulede vahel ümber.

OCDP049437

Töötingimus

1. Lülitage tulede lüliti asendisse AUTO.
2. Lülitage kaugtuled sisse, lükates lüliti endast eemale.
   Näidikuplokil süttib automaatse kaugtulede süsteemi (AUTO) märgutuli.
3. Kui automaatsed kaugtuled on lubatud, lülitatakse kaugtuled sisse, kui sõidukiirus on üle 40 km/h (25 mph).
   - Kui tulede hoob on lükatud automaatsete kaugtulede asendist välja, lülituvad automaatsed kaugtuled välja ja kaugtuled on püsivalt sisselülitatud. Näidikuplokil süttib automaatse kaugtulede süsteemi (AUTO) kustub.
   - Tõmmates lülitit enda poole automaatsete kaugtulede töötamisel lülituvad automaatsed kaugtuled välja.
4. Kui tulede lüliti on esitulede asendis, lülituvad automaatsed kaugtuled välja ja lähituled on püsivalt sisselülitatud.

Kaugtuled lülituvad lähituledele järgmistes tingimustes.

- Automaatsed kaugtuled lülitatakse välja.
- Tulede lüliti ei ole asendis AUTO.
- Tuvastatakse eessõitva auto esituled.
- Tuvastatakse eessõitva auto tagatuled.
- Valges sõites ei ole kaugtuled vajalikud.
- Kui tuvastatakse tänavavalgustus või muu valgustus.
- Kui auto kiirus on alla 25 km/h (15 mph).
- Tuvastatakse jalgratta või mootorratta esi- või tagatuled.

⚠ ETTEVAATUST

Funktsioon ei pruugi korralikult töötada järgmistes tingimustes.

- Vastutuleva või eessõitva auto tulesid ei tuvastata lambi rikke, varjatuse jne tõttu.
- Vastutuleva või eessõitva auto tuled on kaetud mustuse, lume või veega.
- Vastutuleva või eessõitva auto tulesid ei tuvastata heitgaaside, suitsu, udu, lume jne tõttu.
- Kui esiklaas on kaetud võõrollusega, nagu jää, tolm, udu või on kahjustatud.
- Eessõitva auto tuledega sarnase kujuga valgustuse korral.
- Udu, tugeva vihmasaju või lume tõttu on nähtavus halb.
- Esituli ei ole parandatud või asendatud volitatud edasimüüja juures.
- Esitulede suund ei ole õigesti reguleeritud.
- Sõites kitsal kurvilisel teel või ebaühtlasel teel.
- Allamäge või ülesmäge sõites.
- Eessõitev auto on kurvis või ristmikul osaliselt nähtav.
- Valgusfoori, peegeldava märgi, vilkuva märgi või peegli olemasolul.
- Halbade teeoludega, näiteks märg või lumega kaetud.
- Ees oleva sõiduki esituled on väljas, kuid udutuled on sisse lülitatud.
- Kurvi tagant ilmub sõiduk.
- Sõiduk on tühja rehvi või pukseerimise tõttu kaldus.
- Sõidurajal püsimise abisüsteemi hoiatustuli põleb.

⚠ HOIATUS

- Ärge paigaldage esiklaasile lisaseadmeid, kleebiseid ega toonige klaasi.
- Laske esiklaas vahetada välja volitatud edasimüüja poolt.
- Ära eemaldage ega lööge automaatsete kaugtulede abifunktsiooni osi.
- Olge ettevaatlik, et vesi ei satuks automaatsete kaugtulede seadmesse.
- Ärge paigaldage armatuurlauale valgust peegeldavaid esemeid, nagu peeglid, valge paber jne. Päikesevalguse peegeldamine võib süsteemis tõrke tekitada.
- Mõnikord ei pruugi automaatsete kaugtulede abisüsteem korralikult töötada, kontrollige alati ohutuse tagamiseks teetingimusi. Kui funktsioon ei tööta korralikult, vahetage kaugtulede ja lähitulede vahel käsitsi.

Suunatuled ja reavahetuse märguanded

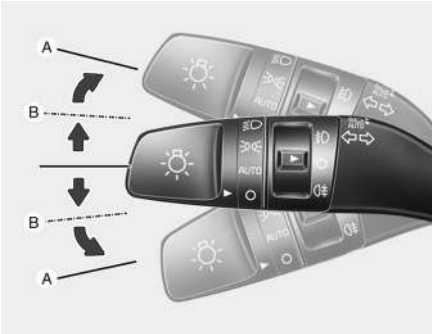

OSP2049078L

Suunatulede toimimiseks peab nupp ENGINE START/STOP (mootori start/stopp) olema sisse lülitatud. Suunatulede sisselülitamiseks liigutage hooba üles või alla (A).

Armatuurlaual olevad rohelised nooled näitavad, milline suunatuli töötab. Pööramise lõppedes lülituvad need ise välja.

Kui märgutuli jätkab pärast pööramist vilkumist, lülitage hoob käsitsi väljalülitatud asendisse.

Sõiduraja vahetamisest märku andmiseks liigutage veidi suunatule hooba ja hoidke seda asendis (B). Vabastamisel naaseb hoob väljalülitatud asendisse.

Kui indikaator jääb püsivalt põlema ega vilgu või vilgub normaalsest erinevalt, on üks või mitu suunatulede lampi ilmselt läbi põlenud ning need peab asendama uutega.

Ühe puudutusega käivitatav suunatulede vilkumisfunktsioon

Ühe puudutusega käivitatav suunatulede vilkumisfunktsiooni kasutamiseks liigutage suunatulede hooba veidi ja laske siis lahti. Suunatuled vilguvad 3, 5 või 7 korda.

Saate ühe puudutuse suunatule aktiveerida või välja lülitada või vilkumise arvu valida (3, 5, või 7), valides „User Settings (LCD-ekraan) või Settings → Vehicle (Infomeelelahutuse süsteemi ekraan) → Lights → One Touch Turn signal".

✻ MÄRKUS

Kui märgutuli vilgub ebatavaliselt kiiresti või aeglaselt, võib pirn olla läbi põlenud või elektrilülitus on halb.

Esiudutuli (mõnel mudelil)

OSP2049079L

Udutulesid kasutatakse parema nähtavuse tagamiseks, kui nähtavus on kehv udu, vihma või lume vms tõttu. Udutuled lülituvad sisse, kui udutulede lüliti (1) lülitatakse sisse pärast parktulede sisselülitamist.

Udutulede väljalülitamiseks tehke järgmist.

- Keerake udutulede lüliti (1) sisselülitatud asendisse.

⚠ ETTEVAATUST

Töötamisel tarbivad udutuled suurtes kogustes sõiduki elektrienergiat. Kasutage udutulesid ainult siis, kui nähtavus on halb.

Tagumised udutuled

OSP2049432L

Tagumiste udutulede sisselülitamiseks pöörake tagumiste udutulede lüliti (1) sisselülitatud asendisse, kui esituled on sees.

Tagumised udutuled lülituvad samuti sisse, kui tagumised udutuled lülitatakse sisse pärast eesmise udutulede sisselülitamist ja esitulede lüliti on parkimistulede asendis.

Tagumiste udutulede väljalülitamiseks tehke järgmist.

- Pöörake tagumiste udutulede lüliti uuesti sisselülitatud asendisse.

Päevatuled

Päevatuled võivad muuta teie sõiduki esiosa nägemise teistele lihtsamaks. Päevatuled võivad olla kasulikud paljudes erinevates sõidutingimustes ja see on eriti kasulik pärast koitu ning enne päikeseloojangut.

DRL lülitub Välja, kui:

1. Esituled on lülitatud sisse.
2. Mootor ei tööta.
3. Esiudutuled põlevad.
4. Seisupiduri rakendamine.

Esitulede kõrguse regulaator

Esitulede valgusvihu kõrguse muutmiseks kaassõitjate arvu ja pagasi raskuse alusel keerake esitulede kõrguse regulaatorit.

Mida suuremale numbrile regulaator keeratakse, seda madalamale suunatakse esitulede valgusvihk. Hoidke esitulede valgusvihk alati õigel tasemel või esituled võivad teisi liiklejaid pimestada.

Allpool on loetletud näited lüliti õigetest seadistustest. Allpool loetletust erineva pagasi raskuse korral reguleerige lüliti asendit vastavalt, et valgusvihk oleks kõige lähem loendis toodud seisundile.

Laadimistingimus	Regulaatori asend
Juht üksi	0
Juht + kaassõitja ees	0
Kõik istekohad täis (sh juht)	1
Kõik reisijad (sh juht) + suurim lubatud koormus	2
Juht + pagas (suurim lubatud kogus)	3

Klaasipuhastid ja -pesurid

Esiklaasi puhasti/pesur

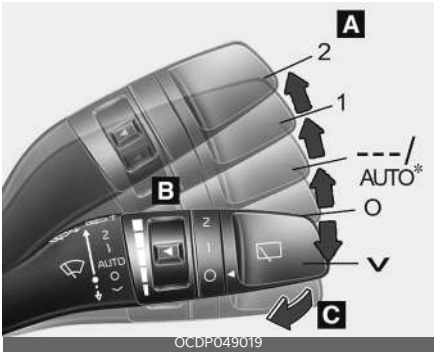

Tagaklaasi puhasti/pesur

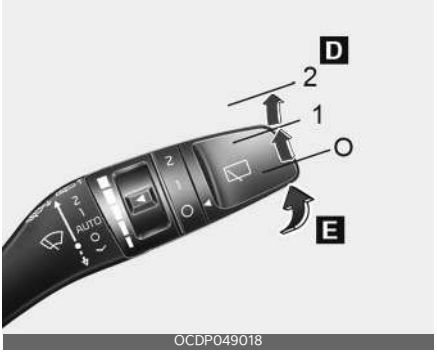

A. Esiklaasi puhastite / pesuri reguleerimine

- ∨ - ühekordne pühkimine
- O - Väljalülitus
- --- - vahelduv pühkimine
  AUTO* - automaatrežiim
- 1 - Aeglane pühkimine
- 2 - Kiire pühkimine

B. Intervallpühkimise reguleerimine

C. Esiklaasi pesu

D. Tagaklaasi puhasti / pesuri reguleerimine

- 2 - Pidev pühkimine
- 1 - Intervallpühkimine

- O - Väljalülitus

E. Tagaklaasi pesu

* kui kuulub varustusse

Esiklaasipuhastid

Töötab järgmiselt, kui nupp ENGINE START/STOP (mootori start/stopp) on asendis ON (SEES).

∨: ühe pühkimistsükli jaoks liigutage hoob sellesse asendisse (∨) ja laske see lahti. Hoides kangi selles asendis, töötavad klaasipuhastid pidevalt.

O: klaasipuhasti ei tööta

AUTO: esiklaasi ülaservale paigaldatud vihmasensor teeb kindlaks vihmasaju tugevuse ja juhib sellele vastavalt kojameeste tööd. Pühkimiskiirust reguleeritakse automaatselt: mida tugevam on sadu, seda suurem on kiirus. Kui vihm lakkab, siis klaasipuhastid seiskuvad. Kiiruse seadistuse muutmiseks keerake kiiruse reguleerimisnuppu.

1: Klaasipuhasti tavaline kiirus

2: Klaasipuhasti kiire kiirus

✻ MÄRKUS

Kui esiklaasil on paks kiht lund või jääd, soojendage esiklaasi enne klaasipuhastite kasutamist umbes 10 minutit või seni, kuni lumi ja/või jää on klaasilt kõrvaldatud. Enne klaasipuhasti ja -pesuri kasutamist lume ja/või jää eemaldamata jätmine võib klaasipuhasti ja -pesuri süsteemi kahjustada.

✻ TEAVE

Kui käitate klaasipuhasteid lumistel teedel sõites, võivad klaasipuhastud peatuda esiklaasile kogunenud lume tõttu. See on tavapärane nähtus, mitte rike. See on üks meie turvafunktsioone õnnetuste ja mootori ülekoormamisest põhjustatud klaasipuhastikahjustuste vältimiseks. Kui klaasipuhastid seiskuvad, eemaldage enne nende kasutamist esiklaasi ülemisse või alumisse ossa kogunenud lumi.

Automaatne juhtimine (mõnel mudelil)

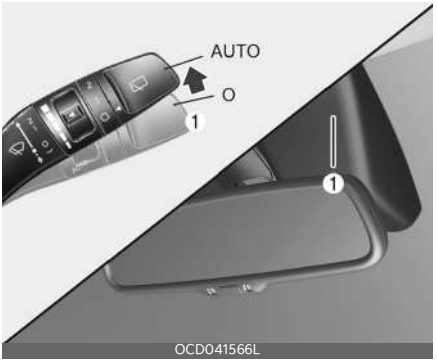

Esiklaasi ülaosas asuv vihmaandur (1) teeb kindlaks vihma tugevuse ja reguleerib vastavalt klaasipuhastite pühkimissagedust. Pühkimiskiirust reguleeritakse automaatselt: mida tugevam on sadu, seda suurem on kiirus. Kui vihm lakkab, siis klaasipuhastid seiskuvad.

Kiiruse seadistuse muutmiseks keerake kiiruse reguleerimisnuppu (1).

Kui nupp ENGINE START/STOP on asendis ON ja klaasipuhastite hoob asendis AUTO, pühivad klaasipuhastid üks kord klaasi, et viia läbi süsteemi enesediagnostika. Kui klaasipuhasteid pole vaja, siis lülitage need välja.

⚠ ETTEVAATUST

Kui ENGINE START/STOP (mootori start/stopp) nupp on asendil ON ja tuuleklaasipuhasti lüliti on režiimis AUTO, olge järgmistes olukordades ettevaatlik, et

vältida käte või teiste kehaosade vigastamist.

- Ärge puudutage tuuleklaasi ülemist osa, mis on vihmaanduri poole.
- Ärge pühkige esiklaasi ülaserva niiske või märja lapiga.
- Ärge avaldage esiklaasile liigset survet.

⚠ ETTEVAATUST

- Sõiduki pesemisel seadke klaasipuhasti lüliti väljalülitatud asendisse (O), et peatada automaatpuhasti töö.

  Kui kang on asendis AUTO, võivad klaasipuhastid auto pesemise ajal liikuma hakata ja viga saada.
- Ärge eemaldage esiklaasi ülaserval asuvat anduri katet. Süsteemi osad võivad saada kahjustada ja see ei pruugi kuuluda sõiduki garantii alla.
- Talvel lülitage klaasipuhastid enne mootori käivitamist välja. Vastasel juhul võivad klaasipuhastid tööle hakata ja jää võib klaasipuhastiharjasid kahjustada. Enne tuuleklaasipuhastite kasutamist eemaldage alati kogu lumi ja jää ning sulatage tuuleklaas korralikult.
- Esiklaasi toonimisel jälgige, et esiklaasi üleval keskel asuvale andurile ei satuks mingit vedelikku. See võib seotud osi kahjustada.

Esiklaasi pesur

OCDP049021

Väljalülitatud asendis (O) tõmmake hooba õrnalt enda poole, et pritsida klaasipesuvedelikku tuuleklaasile ja käitada klaasipuhasteid 1-3 tsüklit.

Kasutage seda funktsiooni määrdunud tuuleklaasi korral.

Pihustamine ja klaasipuhasti töö jätkub, kuni vabastate hoova.

Kui klaasipesur ei tööta, kontrollige klaasipesuvedeliku taset. Kui vedeliku tase ei ole piisav, peate lisama klaasipesuri mahutisse sobivat mitte-abrasiivset tuuleklaasi klaasipesuvedelikku.

Mahuti täiteava asub kapoti all sõitjapoolsel küljel.

⚠ ETTEVAATUST

Klaasipesuri pumba võimaliku kahjustuse vältimiseks ärge kasutage klaasipesurit, kui vedeliku mahuti on tühi.

⚠ HOIATUS

Ärge kasutage klaasipesurit külmutustemperatuuril ilma esiklaasi eelnevalt soojendamata. Klaasipuhasti lahus võib tuuleklaasil jäätuda ja teie nägemist takistada.

⚠ ETTEVAATUST

- Klaasipuhastite või tuuleklaasi võimaliku kahjustuse vältimiseks ärge kasutage klaasipuhasteid, kui tuuleklaas on kuiv.
- Klaasipuhastiharjade kahjustamise vältimiseks ärge kasutage bensiini, petrooleumi, värvilahustit ega muid lahusteid nende peal ega läheduses.
- Klaasipuhasti hoobade ja muude osade kahjustamise vältimiseks ärge proovige klaasipuhasteid käsitsi liigutada.
- Klaasipuhastite ja -pesurite süsteemi võimaliku kahjustamise vältimiseks kasutage talvel ja külmade ilmadega külmumiskindlat klaasipesuvedelikku.

Esitulede pesur (mõnel mudelil)

Kui sõiduk on varustatud esitulede pesuriga, töötavad need klaasipesuri kasutamisega samal ajal. Samas kui seda funktsiooni üks kord kasutatakse, esitulede pesur 15 minuti jooksul uuesti ei tööta. See töötab, kui esituled on sisse lülitatud ja slüliti ENGINE START/STOP (mootori start/stopp) on sisse lülitatud.

Pesuvedelikku saab pihustatakse ka esituledele.

✻ MÄRKUS

- Kontrollige esitulede pesurit aegajalt veendumaks, et pesuvedelik pihustub ühtlaselt.
- Esitulede pesurit saab kasutada peale eelmist kasutamist 15 minuti möödudes.

Tagaklaasipuhasti ja -pesuri lüliti

OCDP049022

Tagaklaasi puhasti ja pesuri lüliti asub klaasipuhastite ja -pesurite lülituskangi otsal. Keerake lüliti tagaklaasi puhasti ja pesuri kasutamiseks soovitud asendisse.

2 - Tavaline klaasipuhasti töö

1 - Vahelduv klaasipuhasti töö (mõnel mudelil)

O - klaasipuhasti ei tööta

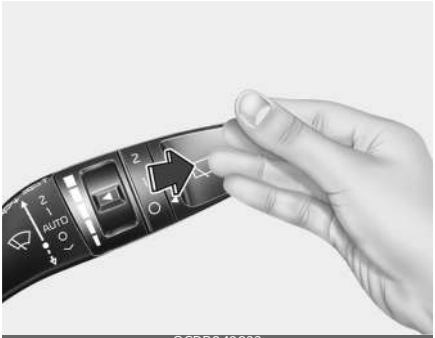

OCDP049023

- Tagaklaasile pesuvedeliku pihustamiseks ja tagaklaasipuhasti 1-3 tsükli käivitamiseks lükake hooba eemale.

  Pihustamine ja klaasipuhasti töö jätkub, kuni vabastate hoova.

Soojendusega pesuridüüs (mõnel mudelil)

Soojendusega pesuridüüsi funktsioon sulatab otsikud külma ilmaga.

Pesuri soojendusega otsik lülitub ENGINE START/STOP lüliti "ON" asendi valimisel või mootori töötamisel automaatselt sisse ja välja järgmistes tingimustes:

- Lülitub sisse, kui välistemperatuur on alla 5°C ja välja, kui see on üle 10°C.
- Pesuvedeliku sulamiskiirus võib olla sisselülitatud süütelülitiga olla aeglasem, kui töötava mootoriga.
- Süüte "ON" asendis lülitub süsteemi 20-minutilise töötamise järel aku kaitsmiseks välja.
- Mootori töötamisel sulab pesuvedelik umbes 5 kuni 10 minutiga.
- Kui mootori käivitatakse töötemperatuuril, jääb otsik sisselülitamiseks isegi 20 minuti möödudes.

MÄRKUS

Allpool toodud tingimustel ei pruugi otsik korrektselt töötada.

- Pesuvedelik pesuvedeliku paagis on külmunud.
- Välistemperatuuri andur on rikkis.

Sisevalgusti

ETTEVAATUST

Ärge kasutage sisevalgusteid mittetöötava mootoriga pikemat aega. See võib põhjustada aku tühjenemist.

HOIATUS

Ärge kasutage sisevalgusteid pimedas sõites. Kuna sisevalgustid võivad takistada vaadet, võib juhtuda õnnetus.

Automaatse väljalülitumise funktsioon

Sisetuled kustuvad automaatselt ligikaudu 20 minutit pärast nupu ENGINE START/STOP (mootori start/stopp) väljalülitamist, kui valgustid on asendis ON (sees).

Kui teie sõiduk on varustatud vargusevastase alarmsüsteemiga, lülituvad sisevalgustid automaatselt välja ligikaudu 5 sekundit pärast alarmsüsteemi aktiveerumist.

Kaardituli

Tüüp A

Tüüp B

- (1): Lülitile vajutamisel kaardilugemislamp süttib ja kustub.
- (2):
  - Ukse avanemisel süttivad kaardilugemislamp ja sisevalgusti. Ligikaudu 30 sekundi pärast valgustid kustuvad.
  - Kui uksed tehakse lukust lahti kaugjuhtimispuldi või elektroonilise võtme abil, süttivad kaardilugemislamp ja sisevalgusti umbes 30 sekundiks, eeldusel, et ühtki ust ei ole veel avatud.
  - Kui avate mõne ukse süütelüliti asendis „ACC“ või „LOCK/OFF“, jäävad kaardilugemislamp ja sisevalgusti umbes 10 minutiks põlema.
  - Kui avate mõne ukse süütelüliti asendis „ACC“ või „LOCK/OFF“, jäävad kaardilugemislamp ja sisevalgusti pidevalt põlema.
  - Kui aga mis tahes uks avatakse süütelüliti asendis "ON", jäävad kaardilugemislamp ja sisevalgusti püsivalt põlema.
  - DOOR-režiimi väljalülitamiseks vajutage uuesti DOOR-lülitile (2).

MÄRKUS

Korraga ei saa valida DOOR- ja ROOM-režiimi.

(3): Lülitile vajutamisel süttivad eesmised kaardituled.

(4): Lülitile vajutamisel kaardilugemistlamp kustub.

Salongituli (mõnel mudelil)

: Lambid põlevad püsivalt.

Isiklik lamp (mõnel mudelil)

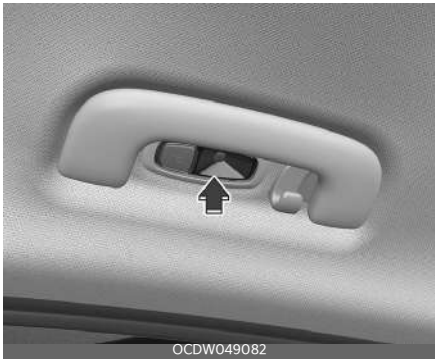

: Lambid põlevad püsivalt.

Pakiruumi valgustus

Tüüp A

OCD041567L

Tüüp B

OCDW049475

Pakiruumi valgus süttib tagaluugi avamisel.

⚠ ETTEVAATUST

Pakiruumi valgus on nii kaua sees, kui tagaluuk on avatud. Aku tühjenemise vältimiseks sulgege tagaluuk kindlalt pärast pagasiruumi kasutamist.

Meikimisvalgusti (mõnel mudelil)

OBDC049062RE

Vajutage peegli valgustuse sisse- või väljalülitamiseks vastavat lüliti poolt.

- : Valgus süttib lüliti vajutamisel
- ◯: Valgus kustub lüliti vajutamisel

⚠ ETTEVAATUST

Meikimisvalgusti

Kui sisevaatepeegli valgustit ei kasutata, viige lüliti alati väljalülitatud asendisse. Kui päikesesirm suletakse ilma valgusti väljalülitamiseta, võib see akut tühjendada või kahjustada päikesesirmi.

4

Kindalaeka valgusti

Kindalaeka valgusti süttib kindalaeka avamisel.

⚠ ETTEVAATUST

Aku tühjenemise vältimiseks sulgege kindalaegas, kui te seda ei kasuta.

Sulataja

⚠ ETTEVAATUST

Tagaklaasi sisepinnale paigaldatud juhtide kahjustamise vältimiseks ei tohi akna puhastamiseks kunagi kasutada teravaid vahendeid ega abrasiive sisaldavaid aknapuhastusvahendeid.

✻ MÄRKUS

Kui soovite eemaldada esiklaasilt jääd ja udu, vt jaotist "Esiklaasi soojendus ja udu kõrvaldamine" leheküljel 4-123.

Tagaklaasisoojendi

Tagaklaasisoojendi soojendab tagaklaasi, et eemaldada sellelt udu, härmatis või õhuke jää. Tagaklaasisoojendi toimib mootori töötades.

Tagaklaasi sulataja aktiveerimiseks tehke järgmist.

- Vajutage tagaklaasi sulataja nuppu.

  Kui tagaklaasisoojendus töötab, põleb tagaklaasisoojenduse lüliti märgutuli.

  Kui tagaklaasil on paks lumekiht, pühkige see enne tagaklaasi soojenduse sisselülitamist harjaga ära.

  Tagaklaasisoojendi lülitub välja umbes 20 minuti möödudes alates sisselülitamisest või süüte väljalülita-

misel. Kui soovite klaasisoojenduse välja lülitada, vajutage uuesti tagaklaasi soojenduse lülitit.

Välise tahavaatepeegli soojendi (mõnel mudelil)

Kui teie sõiduk on varustatud väliste tahavaatepeeglite soojenditega, käivituvad need tahavaatepeegli soojendi käivitamisega üheaegselt.

✻ MÄRKUS

Tagaklaasisoojendi võib lülituda välja järgnevates tingimustes.

- Mootori temperatuur on alla 25 °C ja auto kiirus 1-10 km/h „D“ või „R“ käigul. Kui auto peatub või kiirus ületab 10 km/h, lülitub tagaklaasisoojendi uuesti sisse.

Manuaalne kliimaseade (mõnel mudelil)

Tüüp A

OCD041582L

Tüüp B

OCD041583L

1. Ventilaatori kiiruse reguleerimislüliti
2. Temperatuuriregulaator
3. Konditsioneeri SISSE/VÄLJA lüliti A/C (mõnel mudelil)
4. Tagaklaasi soojenduse lüliti
5. Õhu sissevõtu juhtnupp
6. Esiklaasi soojenduse lüliti
7. Režiimi valimise lüliti

⚠ ETTEVAATUST

Puhuri kasutamine sisselülitatud süütelülitiga võib põhjustada aku tühjenemist. Kasutage puhurit, kui mootor töötab.

Soojendamine ja õhu konditsioneerimine

OCD041568L

1. Käivitage mootor.
2. Valige režiimi valikulülitiga soovitud režiim.
   Tõhusaks kütmiseks või jahutamiseks:
   - Soojendus:
     Jahutus:
3. Keerake temperatuuri regulaator soovitud asendisse.
4. Valige õhu sissevõtu juhtnupuga väline (värske) õhk.
5. Valige ventilaatori kiiruse regulaatoriga soovitud kiirus.
6. Kui soovite õhku konditsioneerida, lülitage õhukonditsioneeri (kui on varustuses) süsteem sisse.

Režiimi valik

OCDW049320

Režiimivaliku lüliti juhib ventilatsioonisüsteemi õhuvoo suunda.

Õhku saab suunata salongi alaossa, armatuurlaua väljunditele või tuuleklaasile. Asendite näo-, üla- ja alaosa, salongi alaosa, alaosa ja sulatus ning sulatusõhk kujutamiseks kasutatakse viit sümbolit.

Samuti võite valida samal ajal 2~3 režiimi.

- näo- ( ) + põrandarežiim ( )
- näo- ( ) + sulatusrežiim ( )
- põranda- ( ) + sulatusrežiim ( )
- näo- ( ) + põrandarežiim ( ) + sulatusrežiim ( )

Suund näole (B, D, F)

Õhuvool suunatakse ülakehale ja näole. Samuti saab iga õhuava juhtida, et õhuvoolu sobivalt suunata.

Suund põrandale (C, D, E, F)

Suurem osa õhuvoolust suunatakse põrandale, väiksem osa soojenduseks esiklaasile ja külgakendele.

Sulatuse tase (A, C, D, E, F)

Enamik õhuvoost suunatakse sõitjateruumi alaossa ja esiklaasile, väike osa külgakende jäätõrjeks.

Maks. sulatamise tase (A, D)

Enamik õhuvoost suunatakse esiklaasile ja väike osa külgakendele.

Armatuurlaua ventilatsiooniavad

OCD041569L

Ventilatsiooniavad on võimalik reguleerimisrattaga eraldi avada ja sulgeda. Ventilatsiooniava sulgemiseks pöörake see alla maksimaalsesse asendisse.

Samuti saate ventilatsiooniavade juhthooba kasutades reguleerida nende ventilatsiooniavade õhuvoolu suunda, nagu on näidatud.

Temperatuuri reguleerimine

Temperatuuri reguleerimislüliti võimaldab reguleerida ventilatsioonisüsteemist tuleva õhu temperatuuri.

OCDW049322

Sõitjateruumi õhutemperatuuri muutmiseks tehke järgmist.

- Pöörake lüliti soojaks ja kuumaks õhuks paremale või jahedamaks õhuks vasakule.

Õhu sissevõtu valikulüliti

Õhu sissevõtu valikulülitit kasutatakse välise (värske) õhu või õhuringluse režiimi valimiseks.

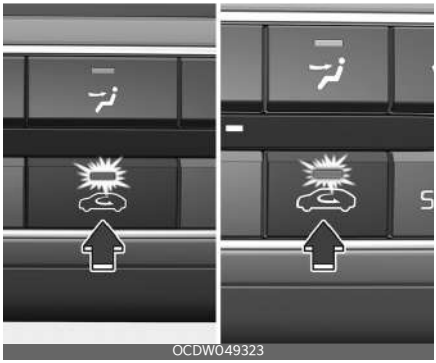
OCDW049323

Õhu sissevõtu juhtnupuga režiimi muutmine

- Vajutage juhtnuppu.

Õhuringluse režiim

Kui valitud on õhuringluse režiim, tõmmatakse sõitjateruumi õhk läbi küttesüsteemi ja kuumutatakse või jahutatakse olenevalt valitud funktsioonist.

Välise (värske) õhu režiim

Kui valitud on välise (värske) õhu režiim, siseneb õhk väljastpoolt sõidukisse ja seda kuumutatakse või jahutatakse olenevalt valitud funktsioonist.

✻ MÄRKUS

Kütteseadme pikaajaline töö õhuringluse režiimis (ilma kliimaseadmeta) võib tekitada udu esiklaasile ja külgakendele ning sõitjateruumis olev õhk võib muutuda läppunuks.

Peale selle muutub kliimaseadme pikaajalise õhuringluse režiimis kasutamise tõttu sõitjateruumi õhk liiga kuivaks.

⚠ HOIATUS

- Salong võib pikaajalisel tsirkulatsiooni kasutamisel niiskeks minna.
- Ärge magage sõidukis, kui kliimaseade või küttesüsteem on sisse lülitatud. See võib tervist raskelt kahjustada või põhjustada surma, kuna hapnikusisaldus väheneb ja/või kehatemperatuur langeb.
- Kliimaseadme kasutamise jätkamine õhuringluse režiimis võib põhjustada uimasust või unisust ja sõiduki juhitavuse kao. Sõitmise ajal keerake õhu sissevõtu juhtimine välise (värske) õhu asendisse nii sageli kui võimalik.

Ventilaatori kiiruse reguleerimine

Süütelüliti peab ventilaatori kasutamiseks olema sisse lülitatud.

OCDW049324

Ventilaatori kiiruse reguleerimislüliti võimaldab juhtida ventilatsioonisüsteemist tuleva õhu kiirust.

Ventilaatori kiiruse muutmiseks tehke järgmist.

- Pöörake lüliti kiiremaks kiiruseks paremale või aeglasemaks kiiruseks vasakule.

Ventilaatorite väljalülitamine

OCDW049326

Ventilaatorite väljalülitamine.

- Pöörake ventilaatori juhtnupp asendisse "0".

Kliimaseade (A/C) (mõnel mudelil)

OCDW049325

Kliimaseadme sisselülitamiseks vajutage nuppu A/C (märgutuli süttib).

- Kliimaseadme väljalülitamiseks vajutage nuppu uuesti.

Süsteemi kasutamine

Ventilatsioon

1. Seadke režiimiks asendis ON (SEES).
2. Valige õhu sissevõtu juhtnupuga väline (värske) õhk.
3. Keerake temperatuuri regulaator soovitud asendisse.
4. Valige ventilaatori kiiruse regulaatoriga soovitud kiirus.

Soojendus

1. Seadke režiimiks asendis ON (SEES).
2. Valige õhu sissevõtu juhtnupuga väline (värske) õhk.
3. Keerake temperatuuri regulaator soovitud asendisse.
4. Valige ventilaatori kiiruse regulaatoriga soovitud kiirus.
5. Kui soovite õhku kuivatada, siis lülitage kliimaseade (kui on varustuses) sisse.
   - Kui esiklaas tõmbub uduseks, valige asend asendis ON (SEES).

Nõuandeid kasutamiseks

- Kui ventilatsioonisüsteemi kaudu satub sõidukisse tolmu või ebameeldivat lõhna, sättige õhu sissevõtu juhtnupp ajutiselt tagasi õhuringluse režiimile. Kui ärritus on möödas, valige kindlasti juhtnupuga jälle värske õhu režiim, et sõidukis oleks värsket õhku. See aitab juhil end hästi tunda ja erksana püsida.
- Kütte-/jahutussüsteemi õhk tõmmatakse sisse läbi esiklaasi ees olevate võrede. Kandke hoolt, et võre poleks tõkestatud lehtede, lume, jää ega muude takistustega.
- Esiklaasi sisemisel poolel udu vältimiseks valige õhu sissevõtu jaoks värske õhu režiim ja sobiv ventilaatori kiirus, lülitage sisse kliimaseade ning määrake temperatuuriregulaatoriga soovitud temperatuur.

Automaatne kliimaseade (mõnel mudelil)

OCDW049300

1. Juhipoolse temperatuuri regulaator
2. Automaatjuhtimise lüliti AUTO
3. Esiklaasi soojenduse lüliti
4. Tagaklaasi soojenduse lüliti
5. Konditsioneeri SISSE/VÄLJA lüliti A/C
6. Õhu sissevõtu juhtnupp
7. Ventilaatori väljalülitamine
8. Ventilaatori kiiruse juhtlüliti
9. Režiimi valimise lüliti
10. Kaassõitjatsooni temperatuuri regulaator
11. SYNC-nupp

⚠ ETTEVAATUST

Puhuri kasutamine sisselülitatud süütelülitiga võib põhjustada aku tühjenemist. Kasutage puhurit, kui mootor töötab.

Täisautomaatne kasutamine

OCDW049302

1. Vajutage nuppu AUTO. Kliimaseade reguleerib automaatselt režiimi, ventilaatori kiirust, õhu sissevõttu (õhuringlus või värske õhk) ning kliimaseadme olekut (sisse- või väljalülitatud), olenevalt valitud temperatuurist.

OCDW049303

2. Keerake temperatuuriregulaator soovitud asendisse.

MÄRKUS

- Automaatse funktsiooni väljalülitamiseks valige järgmistest ükskõik milline lüliti või lüliti.
  - Režiimi valimise lüliti
  - Konditsioneeri SISSE/VÄLJA lüliti A/C
  - Esiklaasi jäätõrje lüliti (esiklaasi jäätõrjefunktsiooni valiku tühistamiseks vajutage nuppu veel kord. Nupu AUTO märgutuli süttib uuesti.)
  - Õhu sissevõtu juhtnupp
  - Ventilaatori kiiruse reguleerimislüliti

  Valitud funktsiooni saab nüüd juhtida käsitsi, teisi funktsioone juhitakse samal ajal endiselt edasi automaatselt.
- Teie mugavuse huvides ja kliimaseadme tõhususe täiendamiseks kasutage nuppu AUTO ning seadke temperatuuriks 22°C (72°F).

MÄRKUS

Et kliimaseade toimiks tõhusalt, ärge kunagi katke kinni armatuurlaual asuvat andurit.

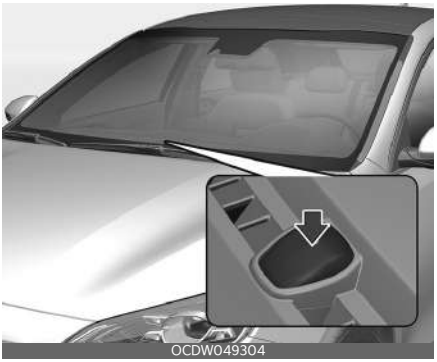
OCDW049304

4

Manuaalne soojendus ja jahutus

Kütte- ja jahutussüsteemi saab juhtida ka käsitsi, vajutades lisaks AUTO-lülitile ka teisi lüliteid. Sel juhul töötab süsteem lülitite või regulaatoritega tehtud valikute kohaselt.

Automaatse kliimaseadme töötamisel ükskõik millisele AUTO lülitist erinevale lülitile vajutamisel (või nupu keeramisel) jäävad teised funktsioonid automaatselt toimima.

1. Käivitage mootor.
2. Valige režiimi valikulülitiga soovitud režiim.

   Tõhusaks kütmiseks või jahutamiseks:

   - Soojendus:
   - Jahutus:
3. Keerake temperatuuri regulaator soovitud asendisse.
4. Valige ventilaatori kiiruse regulaatoriga soovitud kiirus.
5. Kui soovite kasutada kliimaseadet, siis lülitage see sisse.

Vajutage nuppu AUTO, et kasutada süsteemi täisautomaatset režiimi.

Soojendamine ja õhu konditsioneerimine

OCD041568L

1. Käivitage mootor.
2. Valige režiimi valikulülitiga soovitud režiim.
   Tõhusaks kütmiseks või jahutamiseks:
   - Soojendus:
   - Jahutus:
3. Keerake temperatuuri regulaator soovitud asendisse.
4. Valige õhu sissevõtu juhtnupuga väline (värske) õhk.
5. Valige ventilaatori kiiruse regulaatoriga soovitud kiirus.
6. Kui soovite kasutada kliimaseadet, siis lülitage see sisse.

Režiimi valik

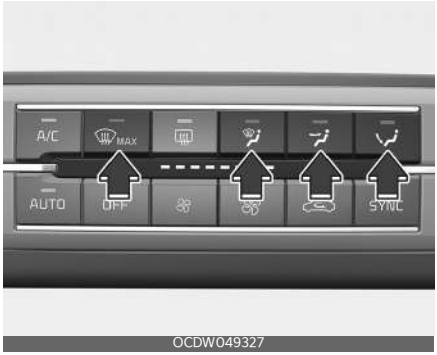

Režiimivaliku lüliti juhib ventilatsioonisüsteemi õhuvoo suunda.

Õhku saab suunata salongi alaossa, armatuurlaua väljunditele või tuuleklaasile. Asendite näo-, üla- ja alaosa, salongi alaosa, alaosa ja sulatus ning sulatusõhk kujutamiseks kasutatakse viit sümbolit.

Samuti võite valida samal ajal 2~3 režiimi.

- näo- ( ) + põrandarežiim ( )
- näo- ( ) + sulatusrežiim ( )
- põranda- ( ) + sulatusrežiim ( )
- näo- ( ) + põrandarežiim ( ) + sulatusrežiim ( )

Suund näole (B, D, F)

Õhuvool suunatakse ülakehale ja näole. Samuti saab iga õhuava juhtida, et õhuvoolu sobivalt suunata.

Suund põrandale (C, D, E, F)

Suurem osa õhuvoolust suunatakse põrandale, väiksem osa soojenduseks esiklaasile ja külgakendele.

Sulatuse tase (A, C, D, E, F)

Enamik õhuvoost suunatakse sõitjateruumi alaossa ja esiklaasile, väike osa külgakende jäätõrjeks.

Maks. sulatamise tase (A, D)

Enamik õhuvoost suunatakse esiklaasile ja väike osa külgakendele.

Esiklaas

Esiklaasi jäätõrje režiimi valimisel tehakse järgnevad süsteemisätted automaatselt.

- Kliimaseade lülitatakse sisse.
- Valitakse kiire ventilaatori kiirus.

Esiklaasi jäätõrje režiimi väljalülitamiseks vajutage uuesti nuppu AUTO.

Armatuurlaua ventilatsiooniavad

OCD041569L

Ventilatsiooniava saab eraldi avada või sulgeda horisontaalse kerimisrattaga. Ventilatsiooniava sulgemiseks pöörake see alla maksimaalsesse asendisse. Ventilatsiooniava avamiseks pöörake see üles soovitud asendisse.

Samuti saate reguleerida nendest avadest väljuva õhu suunda ventilaatori juhthoova abil, nagu näidatud.

Temperatuuri reguleerimine

OCDW049303

Temperatuur tõuseb maksimumini (HI), kui keerate regulaatori võimalikult paremale.

Temperatuur langeb miinimumini (Lo), kui keerate regulaatori võimalikult vasakule.

Regulaatori keeramisel suureneb või väheneb temperatuur 0,5 °C (1 °F) võrra. Kui valite madalaima temperatuuri, töötab konditsioneer pidevalt.

Juhi- ja reisijapoolse temperatuuri võrdselt reguleerimine

OCDW049309

- Juhitsooni ja kaassõitja tsooni temperatuuri korraga reguleerimiseks vajutage "SYNC" lülitit.

  Kaassõitja tsooni temperatuur ühtlustatakse juhitsooni temperatuuriga.
- Keerake juhipoolse temperatuuri juhtnuppu.

  Juhi- ja reisijapoolset temperatuuri reguleeritakse võrdselt.

Juhi- ja reisijapoolse temperatuuri eraldi reguleerimine

- Juhi- ja reisijapoolse temperatuuri eraldi reguleerimiseks vajutage uuesti nuppu "SYNC". Nupu märgutuli kustub.
- Juhitsooni temperatuuri muutmiseks kasutage juhipoolset temperatuuriregulaatorit.
- Kaassõitja temperatuuri muutmiseks kasutage kaassõitja poolset temperatuuriregulaatorit.

Temperatuuriühiku valimine (°C ↔°F)

Selleks, et vahetada temperatuurikuval Celsiuse kraadid Fahrenheiti kraadide vastu või vastupidi, hoidke all nuppu OFF ja vajutage samal ajal nuppu AUTO vähemalt 3 sekundit. Varasemale ühikule naasmiseks tehke seda veel kord.

Õhu sissevõtu valikulüliti

Seda kasutatakse õhuringluse režiimi valimiseks.

Õhu sissevõtu juhtnupuga režiimi muutmine

- Vajutage juhtnuppu.

Õhuringluse režiim

Kui valitud on õhuringluse režiim, tõmmatakse sõitjateruumi õhk läbi küttesüsteemi ja kuumutatakse või jahutatakse olenevalt valitud funktsioonist.

Välise (värske) õhu režiim

Kui valitud on välise (värske) õhu režiim, siseneb õhk väljastpoolt sõidukisse ja seda kuumutatakse või jahutatakse olenevalt valitud funktsioonist.

✻ MÄRKUS

Kütteseadme pikaajaline töö õhuringluse režiimis (ilma kliimaseadmeta) võib tekitada udu esiklaasile ja külgakendele ning sõitjateruumis olev õhk võib muutuda läppunuks.

Peale selle muutub kliimaseadme pikaajalise õhuringluse režiimis kasutamise tõttu sõitjateruumi õhk liiga kuivaks.

⚠ HOIATUS

- Kui kliimaseadet kasutatakse pidevalt õhuringluse režiimis, võib sõitjateruumi õhk muutuda niiskemaks, mistõttu võivad aknad uduseks minna ja nähtavust piirata.
- Ärge magage sõidukis, kui kliimaseade või küttesüsteem on sisse lülitatud. See võib tervist raskelt kahjustada või põhjustada surma, kuna hapnikusisaldus väheneb ja/või kehatemperatuur langeb.
- Kliimaseadme jätkuv kasutamine õhuringluse režiimis võib põhjustada uimasust või unisust ja sõiduki juhitavuse kao.

Ventilaatori kiiruse reguleerimine

OCDW049311

Ventilaatori kiirust saab reguleerida ventilaatori kiiruse juhtnupuga.

Mida kiirem pöörlemiskiirus, seda rohkem õhku puhutakse.

Nupule OFF vajutamisel lülitub ventilaator välja.

Kliimaseade (A/C)

OCDW049312

- Kliimaseadme sisselülitamiseks vajutage nuppu A/C (märgutuli süttib).
- Kliimaseadme väljalülitamiseks vajutage nuppu uuesti.

OFF-režiim

OCDW049313

Kliimaseadme väljalülitamiseks vajutage nuppu OFF. Saate siiski kasutada õhu sissevõtu klahve, kui süüde on asendis ON.

Süsteemi kasutamine

Ventilatsioon

1. Seadke režiimiks asendis ON (SEES).
2. Keerake temperatuuri regulaator soovitud asendisse.
3. Valige ventilaatori kiiruse regulaatoriga soovitud kiirus.

Soojendus

1. Seadke režiimiks asendis ON (SEES).
2. Keerake temperatuuri regulaator soovitud asendisse.
3. Valige ventilaatori kiiruse regulaatoriga soovitud kiirus.
4. Kui soovite õhku kuivatada, siis lülitage kliimaseade (kui on varustuses) sisse.
   - Kui esiklaas tõmbub uduseks, valige asend asendis ON (SEES).

4

Nõuandeid kasutamiseks

- Kui ventilatsioonisüsteemi kaudu satub sõidukisse tolmu või ebameeldivat lõhna, sättige õhu sissevõtu juhtnupp ajutiselt tagasi õhuringluse režiimile. Kui ärritus on möödas, valige kindlasti juhtnupuga jälle värske õhu režiim, et sõidukis oleks värsket õhku. See aitab juhil end hästi tunda ja erksana püsida.
- Kütte-/jahutussüsteemi õhk tõmmatakse sisse läbi esiklaasi ees olevate võrede. Kandke hoolt, et võre poleks tõkestatud lehtede, lume, jää ega muude takistustega.
- Esiklaasi sisemisel poolel udu vältimiseks valige õhu sissevõtu jaoks värske õhu režiim ja sobiv ventilaatori kiirus, lülitage sisse kliimaseade ning määrake temperatuuriregulaatoriga soovitud temperatuur.

Kliimaseade

Kia kliimaseade on täidetud keskkonnasäästliku jahutusagendiga*.

1. Käivitage mootor. Vajutage kliimaseadme nuppu.
2. Seadke režiimiks asendis ON (SEES).
3. Valige õhu sissevõtu juhtnupuga värske õhk või õhuringlus.
4. Muutke vastavalt vajadusele ventilaatori kiirust ja temperatuuri, et tunneksite end autos hästi.

* : Vastavalt auto tootmise ajal teie riigis kehtinud seadustele, on teie auto kliimaseade täidetud R-134a või R-1234yf-ga. Kliimaseadme jahutusagendi andmed leiate mootoriruumis asuvalt sildilt. Täpsema teabe "Külmaaine kleebis (mõnel mudelil)" lehekküljel 9-20.

⚠ ETTEVAATUST

- Süsteemi parima töövõime ja kasutusohutuse tagamiseks peavad kliimaseadet hooldama ainult vastava väljaõppe saanud atesteeritud tehnikud.
- Kliimaseadme jahutusagendiga seotud hooldustöid võib teha ainult hästi ventileeritud kohas.
- Kliimaseadme aurustit (jahutuselementi) ei tohi kunagi asendada mõnelt teiselt kasutatud või avariiliselt sõidukilt pärinevaga. Uued asendamiseks kasutatavad MAC aurustid peavad olema sertifitseeritud (ja märgistatud) standardi SAE J2842 kohaselt.

✻ MÄRKUS

- Kui kasutate kliimaseadet ja sõidate ülesmäge või asute tihedas liikluses, kui välistemperatuur on kõrge, siis jälgige temperatuurinäidikut. Kliimaseadme töö võib põhjustada mootori ülekuumenemist. Jätkake puhuri kasutamist, kuid lülitage kliimaseade välja, kui temperatuurinäidik näitab mootori ülekuumenemist.
- Kui avate aknad niiske ilmaga, võib kliimaseade sõidukis veepiisku tekitada. Kuna liigsed veepiisad võivad kahjustada elektriseadmeid, tuleks kliimaseadet kasutada ainult siis, kui aknad on suletud.

Nõuandeid konditsioneeri kasutamiseks

- Kui auto oli palava ilmaga pargitud otsese päikesepaiste kätte, avage mõneks hetkeks aknad, et kuum õhk autost välja lasta.

- Selleks, et akende siseküljed ei tõmbuks niiske või vihmase ilmaga uduseks, kasutage õhu kuivatamiseks kliimaseadet.
- Kliimaseadme töötamise ajal võib aeg-ajalt märgata mootoripöörete kerget muutust, kui kliimaseadme kompressor läbib töötsükleid. See on süsteemi töö tavaline nähtus.
- Kasutage kliimaseadet iga kuu vaid paar minutit, et tagada süsteemi maksimaalne töövõime.
- Kliimaseadme kasutamisel võite sõiduki reisijapoolsel küljel märgata puhta vee maha tilkumist (või sellest tekkinud loiku). See on süsteemi töö tavaline nähtus.
- Kliimaseadme käitamine õhuringluse režiimis võimaldab maksimaalset jahutust, kuid selle režiimi pidev töö võib põhjustada sõiduki sees läppunud õhku.
- Jahutamise ajal võib aeg-ajalt täheldada uduse õhu voolu, kuna sisse tõmmatakse ja kiiresti jahutatakse niisket õhku. See on süsteemi töö tavaline nähtus.

Kliimaseadme õhufilter

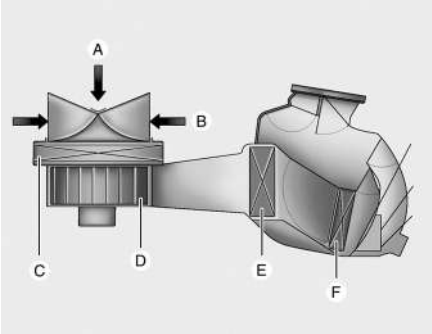

ODEEV068230NR

A. Välisõhk

B. Ringluses õhk

C. Kliimaseadme õhufilter

D. Puhur

E. Aurusti

F. Kütteelement

Kindalaeka taha paigaldatud kliimaseadme õhufilter filtreerib tolmu või muid saasteaineid, mis tulevad sõidukisse väljastpoolt läbi küttesüsteemi ja kliimaseadme.

Kui filtrile koguneb aja jooksul tolmu või muid saasteaineid, võib õhuvool ventilatsiooniavadest väheneda, põhjustades niiskuse kogunemise esiklaasi siseküljele. Sellisel juhul laske kliimaseadme õhufilter välja vahetada kvalifitseeritud töökojas. Kia soovitab pöörduda Kia volitatud esindaja/hooldusspartneri poole.

✻ MÄRKUS

- Vahetage filtrit hooldusgraafiku kohaselt.

  Kui sõidukit juhitakse rasketes tingimustes, näiteks tolmustel või konarlikel teedel, on vaja kliimaseadme filtrit sagedamini kontrollida ja välja vahetada.
- Kui õhu voolukiirus väheneb järsku, siis laske asjatundlikul autotöökojal süsteem üle vaadata. Kia soovitab pöörduda Kia volitatud esindaja/hooldusspartneri poole.

Konditsioneeri külmaaine andmesilt

A-tüübi näide

OCK061099MX

B-tüübi näide

OKA4040574N

* Teie auto silt võivad joonisel näidatust erineda.

Allpool leiate jahutusagendi sildi sümbolite kirjelduse.

1. Külmaaine klassifikatsioon
2. Jahutusagendi kogus
3. Kompressori määrdeaine klassifikatsioon
4. Ettevaatust
5. Tuleohtlik külmaaine
6. Kliimaseadme süsteemi tuleb lasta hooldada registreeritud tehnikul.
7. Hooldusjuhend

Õhukonditsioneeri jahutusagendi andmed leiate mootoriruumis asuvalt sildilt.

* Täpsema teabe "Külmaaine kleebis (mõnel mudelil)" leheküljel 9-20.

Kliimaseadme külmaaine ja kompressori määrdeõli koguse kontroll

Kui külmaaine kogus on liiga väike, siis konditsioneeri jõudlus langeb. Kuid ka ületäitmine mõjutab kliimaseadet halvasti.

Seetõttu laske häirete korral kvalifitseeritud asjatundjal süsteem üle vaadata.

Kia soovitab pöörduda Kia volitatud esindaja/hoolduspartneri poole.

⚠ HOIATUS

R-134a jahutusagendiga varustatud sõidukid*

Kuna külmaainet hoitakse väga suure rõhu all, tohivad kliimaseadet hooldada ainult koolitatud ja sertifitseeritud tehnikud. Konditsioneeri hooldamisel on väga tähtis, et süsteemi lisataks õige kogus õiget tüüpi õli ja külmaainet.

Muidu võib see kahjustada sõidukit ja vigastada inimesi.

⚠ HOIATUS

R-1234yf jahutusagendiga varustatud sõidukid*

Kuna külmaaine on süsteemis suure rõhu all ja mõõdukalt süttiv, tohivad konditsioneeri hooldustöid läbi viia ainult koolitatud tehnikud, kellel on olemas kutseoskusi tõendav sertifikaat. Konditsioneeri hooldamisel on väga tähtis, et süsteemi lisataks õige kogus õiget tüüpi õli ja külmaainet. Kõik külmaained tuleb nõuetekohaste seadmetega taastada. Külmaaine vabastamine atmo-

sfääri on inimestele ja keskkonnale kahjulik. Nende hoiatuste eiramine võib põhjustada raskeid vigastusi.

* : Vastavalt auto tootmise ajal teie riigis kehtinud seadustele, on teie auto kliimaseade täidetud R-134a või R-1234yf-ga. Kliimaseadme jahutusagendi andmed leiate mootoriruumis asuvalt sildilt. Täpsema teabe "Külmaaine kleebis (mõnel mudelil)" lehe- küljel 9-20.

⚠ ETTEVAATUST

Kliimaseadme parandamine

Oluline on, et kasutataks õiget tüüpi ja õiges koguses õli ning külmaainet. Vastasel juhul võib see kahjustada sõidukit ja vigastada inimesi. Kahjustuste vältimiseks tohivad teie sõiduki kliimaseadet hooldada ainult koolitatud ja sertifitseeritud tehnikud.

Esiklaasi soojendus ja udu kõrvaldamine

⚠ HOIATUS

Esiklaasi soojendus

Ärge kasutage jahutamisel asendit , kui ilm on väga niiske. Välisõhu ja esiklaasi temperatuuri vahe võib tekitada esiklaasi välispinnale udu, vähendades sellega nähtavust. Sel juhul määrake asendiks ja ventilaatori kiiruseks aeglane kiirus.

- Esiklaasi maksimaalseks soojendamiseks keerake temperatuuri regulaator kõige parempoolsemasse/kuumemasse asendisse ja reguleerige ventilaator kõrgeimale kiirusele.
- Kui soovite sulatamise või udutõrje ajal põrandale sooja õhku saada, valige põrandasoojenduse režiim.
- Enne sõitmist puhastage kõik lumi ja jää esiklaasilt, tagaklaasilt, välistelt tahavaatepeeglitelt ning kõikidelt külgakendelt.
- Puhastage lumest ja jääst ära ka kapott ja õhu sissevõtuavad esiklaasi ees, et tõsta kütteseadme ja klaasisoojenduse efektiivsust ning vähendada võimalust udu tekkeks esiklaasi sisepinnale.

Manuaalne kliimaseade

Udu kõrvaldamine esiklaasi sisepinnalt

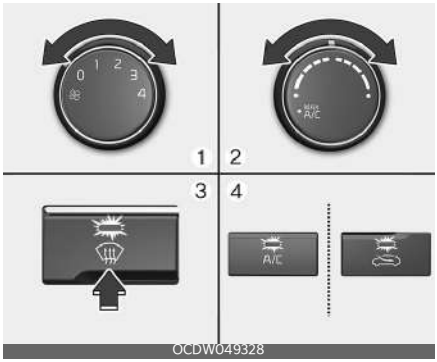

1. Valige ventilaatorile kiirus, mis pole "0".
2. Valige soovitud temperatuur.
3. Valige asendis ON (SEES).
4. Välise (värske) õhu režiim ja kliimaseade valitakse automaatselt.

Kui kliimaseade ja välise (värske) õhu režiimi ei valita automaatselt, vajutage vastavat nuppu käsitsi.

Esiklaasi väliskülje jäätõrje

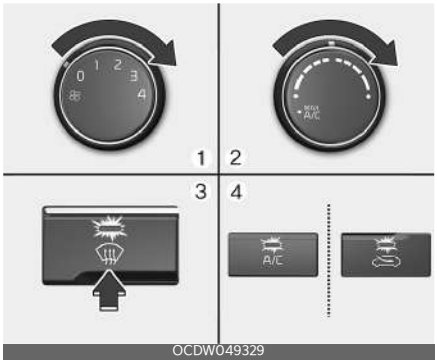

1. Keerake ventilaatori kiiruse regulaator suurimale kiirusele (lõpuni paremale).
2. Valige maksimaalne temperatuur.
3. Valige asendis ON (SEES).
4. Välise (värske) õhu režiim ja kliimaseade valitakse automaatselt.

Automaatne kliimaseade

Udu kõrvaldamine esiklaasi sisepinnalt

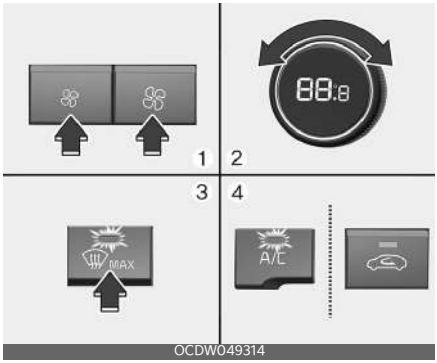

1. Reguleerige ventilaator soovitud kiirusele.
2. Valige soovitud temperatuur.
3. Vajutage esiklaasi jäätõrje nuppu ( ).
4. Kliimaseade lülitub sisse tuvastatud õhutemperatuuri kohaselt ja välise (värske) õhu suund valitakse automaatselt.

Kui kliimaseadme ja välise (värske) õhu režiimi ei valita automaatselt, reguleerige vastavat lüliti käsitsi. Kui valite X, muutub madalaim ventilaatori kiirus kõrgeimaks kiiruseks.

Esiklaasi väliskülje jäätõrje

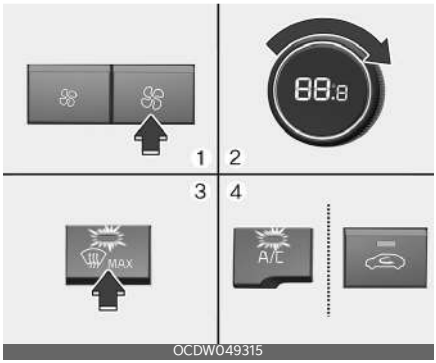

1. Keerake ventilaatori kiiruse regulaator suurimale kiirusele (lõpuni paremale).
2. Valige kõrgeim temperatuur (HI).
3. Vajutage esiklaasi jäätõrje nuppu ( ).
4. Kliimaseade lülitub sisse tuvastatud õhutemperatuuri kohaselt ja välise (värske) õhu suund valitakse automaatselt.

Kui valite X, muutub madalaim ventilaatori kiirus kõrgeimaks kiiruseks.

Automaatne klaasipuhastussüsteem (ainult automaatse kliimaseadmega) (mõnel mudelil)

Automaatne klaasipuhastussüsteem hoiab ära akende seestpoolt uduseks muutumist tuvastades automaatselt niiskuse klaasil.

Automaatne udutõrjesüsteem töötab kui automaatrežiim on sees.

Euroopas

Kui teie auto on varustatud automaatse udutõrjesüsteemiga, lülitub see teatud tingimustel automaatselt sisse.

Kui automaatne udutõrjesüsteem tuvastab esiklaasi sisemisel küljel niiskuse, suurendatakse aknale suunatavat õhuvoogu.

Kui soovite siiski selle süsteemi välja lülitada, hoidke esiklaasi soojenduse nuppu all vähemalt 3 sekundit.

Esiklaasi jäätõrje nupu märgutuli vilgub 3 korda, et teavitada teid süsteemi väljalülitatud olekust.

Udutõrje süsteemi uuesti sisselülitamiseks järgige ülaltoodud juhiseid ja nimetatud märgutuli vilgub 6 korda.

Kui aku on lahtiühendatud või tühi, siis lähtestatakse automaatse klaasipuhastuse olek.

Automaatne tuulutus (mõnel mudelil)

Kliimaseadme süsteem

Lülitage automaatne niiskuse eemaldamise funktsioon sisse või välja, valige näotaseme ( ) režiim ning hoidke all nuppu „A/C“ ja vajutage õhu sissevõtu valikulülitit ( ) kolme sekundi jooksul vähemalt viis korda.

Funktsiooni sisselülitumisel vilgub märgutuli vilgub 6 korda.

Väljalülitamisel vilgub märgutuli 3 korda.

Info- ja meelelahutusesüsteem

Automaatse udu eemaldamise süsteemi saab sisse ja välja lülitada, valides info-

meelelahutuse süsteemis ‘Settings → Vehicle → Climate → Automatic Ventilation → Auto Dehumidify’. Lisateavet leiate eraldi olevast infomeelelahutuse süsteemi kasutusjuhendist.

Aktiivne klaasipesuvedeliku kasutamisel (mõnel mudelil)

Tsirkulatsiooniõhu režiim aktiveerub pesuvedeliku lõhna salongist klaasipuhasti kasutamisel.

Tsirkulatsiooniõhu režiimile lülitamisel võib ebameeldiv lõhn sõidukisse levida.

Siiski ei saa külma ilmaga esiklaasi uduseks muutumist vältida, kui tsirkulatiooniõhk ei ole valitud.

Aktiveerimine klaasipesuvedeliku kasutamisel

Kliimaseadme süsteem

Funktsiooni Aktiveerimine klaasipesuvedeliku kasutamisel sisse või välja lülitamiseks valige režiim Põrandatase ( ) ja vajutage seejärel kahe sekundi jooksul neli korda õhuvoolu allika lülitit, hoides samal ajal all ikooni A/C.

Funktsiooni sisselülitumisel vilgub märgutuli vilgub 6 korda. Väljalülitamisel vilgub märgutuli 3 korda.

Info- ja meelelahutusesüsteem

Klaasipesuvedeliku kasutamisel aktiveerimise funktsiooni saab lülitada sisse ja välja, valides infomeelelahutuse süsteemi ekraanil „Settings → Vehicle → Climate → Recirculate Air → Active upon Washer Fluid Use (Seaded → Sõiduk → Kliimaseade → Õhuringlus → Aktiveeri klaasipesuvedeliku kasutamisel)“.

Lisateavet leiate eraldi olevast infomeelelahutuse süsteemi kasutusjuhendist.

Katuseluugi sisemine õhuringlus (mõnel mudelil)

Välise (värske) õhu asend valitakse automaatselt, kui katuseluuk on avatud. Kui valite tsirkulatsiooniõhu režiimi, säilitab süsteem selle režiimi 3 minutiks ja seejäärel lülitub automaatselt värske õhu režiimile. Kui katuseluuk suletakse, liigub õhusisselaskeava algselt valitud asendisse.

Siseõhu ringluse režiim Plus (mõnel mudelil)

Vältimaks saastunud õhu sissevoolu tunnelites ja lõhnapiirkondades, lülitab see funktsioon automaatselt kliimaseadme siseõhu ringluse režiimile ligikaudu 7 sekundit enne seda, kui sõiduk kaarditeabe ja sõiduki kiiruse alusel tunnelisse siseneb.

Töötingimus

- Tee liik: tunnelid ja muud kohad, kus on vaja välisõhu sissevoolu blokeerida
- Õhu sissevõtu tingimus: värske režiimi puhul või kui avatud on rohkem kui üks aken
- Selle funktsiooni saab aktiveerida või desaktiveerida infomeelelahutuse süsteemi sätetest, valides "Settings (Sätted) → Climate (Kliimaseade) → Recirculate Air (Õhuringlus) → Recirculation Mode Plus (Siseõhu ringluse süsteem Plus)".

Panipaigad

Panipaikades on juhil ja reisijatel võimalik hoida väikeseid esemeid.

⚠ ETTEVAATUST

- Võimaliku varguse ärahoidmiseks ärge jätke panipaikadesse väärtuslikke esemeid.
- Hoidke alati panipaikade katted sõidu ajal suletuna. Ärge asetage panipaika nii palju esemeid, et kaant ei saa kindlalt sulgeda.

⚠ HOIATUS

Tuleohtlikud materjalid

Ärge hoidke sõidukis välgumihkleid, propaaniballoone ega muid tuleohtlikke/plahvatusohtlikke materjale. Kui sõiduk seisab pikka aega palavates tingimustes, võivad need süttida ja/või plahvatada.

Hoiulaegas keskkonsoolil (mõnel mudelil)

Panipaikades on juhil ja esiistme reisijal võimalik hoida väikeseid esemeid.

- Keskkonsooli laeka avamiseks tõmmake hooba ülespoole.

Ette ja taha lükatav käetugi (mõnel mudelil)

Ette lükkamiseks

- Võtke käetoe esiosast kinni, lükake hooba (1) ülespoole ja tõmmake seda ettepoole.

Taha lükkamiseks (mõnel mudelil)

- Lükake käega käetugi tahapoole.

⚠ HOIATUS

Ärge hoidke käetoe (1) esiosast selle tahapoole lükkamise ajal kinni. Nii võivad sõrmed vahele jääda.

Kindalaegas

OCDW049028

Kindalaeka avamine

- Tõmmake käepidet ja kindalaegas avaneb automaatselt. Pärast kasutamist sulgege kindalaegas.

⚠ HOIATUS

Hoidke sõidu ajal kindalaegas alati kinni, et vältida vigastuse ohtu õnnetuse või äkilise peatumise korral.

⚠ ETTEVAATUST

Ärge hoidke kindalaekas pika aja jooksul toiduaineid.

Prillitoos

OBDC049018RE

Prillitoosi avamine

- Vajutage kaant ja hoidik avaneb aeglaselt.

  Asetage prillid nii, et läätsed oleksid suunatud väljapoole. Prillitoosi sulgemiseks lükake see üles.

⚠ HOIATUS

- Ärge hoidke prillitoosis muid esemeid peale prillide. Muud esemed võivad äkkpidurdamise või avarii korral hoidikust välja lennata ja autos viibijaid vigastada.
- Ärge avage prillitoosi sõiduki liikumise ajal. Lahtine prillitoos võib tõkestada tahavaatepeeglit.
- Ärge suruge prille prillitoosi jõuga, muidu võivad prillid katki minna või väänduda. Kui üritati prillitoosi jõuga avada ja prillid on toosi surutud, võib see põhjustada kehavigastusi.

Pagasivõrgu hoidik

Selleks, et vältida pagasi nihkumist pakiruumis, saate kinnitada pagasivõrgu pakiruumis asuva nelja kinnitusaasa külge (kui on varustuses).

5-uksega

OCDW049030

Mahtuniversaal

OCDW049097

Vajadusel soovitab Kia pöörduda Kia volitatud esindaja poole.

⚠ ETTEVAATUST

Vedage hapraid või suuri esemeid pakiruumis ettevaatlikult, et vältida pagasi või sõiduki kahjustamist.

⚠ HOIATUS

Vältige silmavigastusi. ÄRGE venitage pagasivõrku liiga pingule, hoidke ALATI oma nägu ja keha pagasivõrgu liikumisteelt eemal. ÄRGE kasutage, kui rihmal on märgata kulumist või kahjustusi.

Põrandapaneel (mõnel mudelil)

Pakiruumi põrandalaekas on lihtne hoida autoapteeki, ohukolmnurka, tööriistu jms.

OCDW049072

1. Kaane avamiseks haarake käepidemest ja tõstke üles.
2. Voltige põrandapaneeli tagaosa ettepoole.
3. Tõstke põrandapaneeli ettepoole ja üles (see seisab ise püsti)

Pakiruumi suurendamine (mõnel mudelil)

Pakiruumi suurendamiseks tehke järgmist.

1. Kaane avamiseks haarake käepidemest ja tõstke üles.

OCDW049074

2. Voltige põrandapaneeli tagaosa (1) ettepoole (2).

OCDW049072

3. Tõmmake põrandapaneeli hing siini (3) lõppu ja see langeb pakiruumi suurendamiseks alla.

OCDW049075

4. Libistage see ette (4).

Pakiruumi panipaigad (mõnel mudelil)

Sellesse mugavalt ligipääsetavasse panipaika saate panna hoiule esmaabikomplekti, ohukolmnurga (eesmisele alusele), tööriistad jms.

Eesmine panipaik

OCDW049476

Keskmine panipaik

OCDW049094

- Kaane avamiseks haarake käepidemest ja tõstke üles.

Külgmised panipaigad (mõnel mudelil)

Külgmisi panipaiku saab kasutada väikeste esemete hoidmiseks.

OCDW049095

- Katte avamiseks tõmmake käepidet ülespoole ja tõstke kate üles.

Salongi varustus

Ümbritsev valgus (mõnel mudelil)

Juhiistme esiosa all on mugavusvalgustus.

OCDP059252

Kui esituled põlevad, põleb samal ajal ka mugavusvalgustus. Mugavusvalgustust saab seadistada infomeelelahutuse menüüst.

Üksikasjalikku teavet leiate eraldi infomeelelahutuse süsteemi juhendist.

Tuhatoos (mõnel mudelil)

Tuhatoosi kasutamiseks asetage see kõrvalolevasse topsihoidjasse.

OCDP049031

- Tuhatoosi kasutamiseks avage selle kaas.

- Tuhatoosi puhastamiseks või tühjendamiseks tõmmake see hoidikust välja.

⚠ HOIATUS

Tuhatoosi kasutamine

- Ärge kasutage sõiduki tuhatoosi prügikastina.
- Kui asetate tuhatoosi põlevaid sigarette või tikke koos muude põlevate materjalidega, võite põhjustada tulekahju.

Topsihoidik

Eesmine

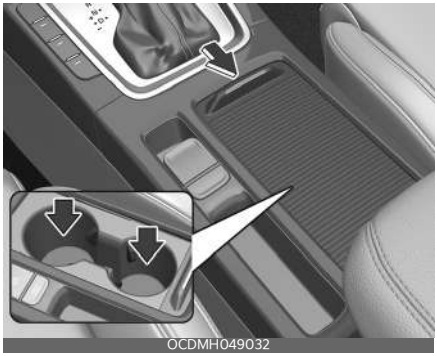

Taga (kui on varustuses)

Topse või väikeseid joogipurke võib asetada topsihoidikutesse.

⚠ HOIATUS

Kuumad vedelikud

- Ärge asetage sõiduki liikumise ajal kuuma vedelikuga kaaneta topsi topsihoidjasse. Kui kuum vedelik välja loksub, võite ennast põletada. Selline põletus võib põhjustada sõiduki juhitavuse kaotamise.
- Kui soovite äkilise peatumise või kokkupõrke korral vigastuste ohtu vähendada, ärge asetage sõiduki liikumise ajaks topsihoidjasse katmata või paigale kinnitamata pudeleid, klaase, plekkpurke jne.

⚠ HOIATUS

Hoidke plekkpurgid ja pudelid eemal otsesest päikesevalgusest ning ärge hoidke neid ülekuumenenud autos. Need võivad plahvatada.

✻ MÄRKUS

- Sulgege sõidu ajaks kõik jooginõud, et jooki ei saaks üle ääre loksuda. Väljaloksunud vedelik võib sattuda sõiduki elektri-/elektroonikasüsteemi ja kahjustada elektrilisi/elektroonilisi osi.
- Mahaloksunud vedeliku koristamisel ärge kuivatage topsihoidjat kõrgel temperatuuril. See võib topsihoidjat kahjustada.

Päikesevari

Kasutage päikesevarju, et takistada esi- või külgakendest tulevat otsest valgust.

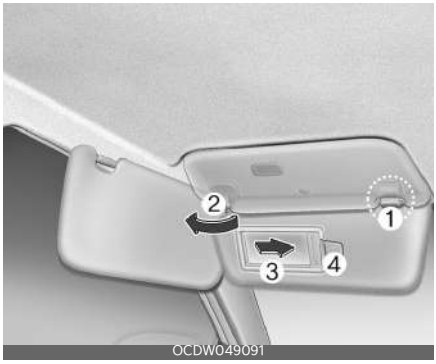

OCDW049091

- Päikesevarju kasutamiseks tõmmake see alla.
- Päikesevarju kasutamiseks külgakna jaoks tõmmake see alla, eemaldage klambrist (1) ja keerake küljele (2).
- Peegli kasutamiseks tõmmake päikesevari alla ja libistage peegli kate (3) eest ära.

Piletihoidja (4, kui kuulub varustusse) on ette nähtud teemaksu pileti hoidmiseks.

⚠ HOIATUS

Ohutuse tagamiseks ärge takistage päikesevarjuga nägemisulatust.

Istmesoojendus (mõnel mudelil)

Istmesoojendus on ette nähtud külma ilma korral esi- ja tagaistmete soojendamiseks.

Esiiste

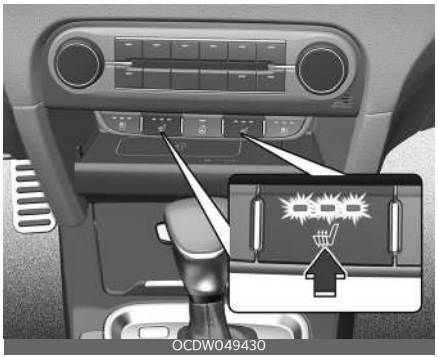
OCDW049430

Tagaiste

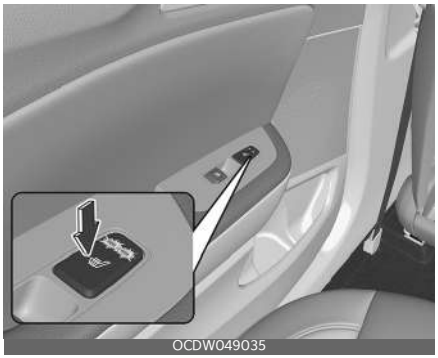
OCDW049035

Keerake süütevõti asendisse ON ja tehke järgmist.

- Juhiistme või esiistme soojendamiseks vajutage vastavat nuppu.

Kui istmesoojendeid pole vaja (nt soojema ilma korral), siis lülitage need välja.

Temperatuuri regulaator (käsitsi)

- Iga lülitivajutusega muutub istme temperatuuriseadistus järgmiselt:
  - Esiiste

  - Tagaiste

- Istmesoojendid lülituvad süüte sisselülitamisel vaikimisi välja.

Temperatuuriregulaator (automaatne)

Istmesoojendi hakkab peale käsitsi sisselülitamist automaatselt istme temperatuuri reguleerima.

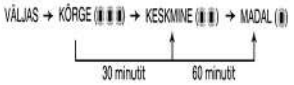

Istme temperatuuri saade käsitsi tõsta nupulevajutusega. Sellegipoolest naaseb see peagi automaatrežiimi.

- Kui vajutate istmesoojendi töötamise ajal lülitile üle 1,5 sekundi, lülitub istmesoojendi välja.
- Kui nupp ENGINE START/STOP on asendis ON, lülitub istmesoojendi vaikimisi väljalülitatud olekule.

✻ MÄRKUS

Kui istmesoojendus on sisse lülitatud, lülitub istmesisene küttesüsteem sõltuvalt istme temperatuurist automaatselt sisse ja välja.

⚠ ETTEVAATUST

- Ärge puhastage istmeid orgaaniliste ühenditega (nt värvivedeldaja, benseeni, alkoholi või bensiiniga). Nii võite istmesoojendusi või istmeid kahjustada.
- Istmesoojendite ülekuumenemise vältimiseks ärge hoidke nende kasutamise ajal istmetel soojust isoleerivaid esemeid, näiteks tekke, patju ega istmekatteid.
- Ärge asetage soojendusega istmetele raskeid ega teravaid esemeid. Nii võite istmesoojendusi kahjustada.
- Ärge vahetage ise istmekatteid. See võib kahjustada istmesoojendust või ventilatsioonisüsteemi.

⚠ HOIATUS

Põletusoht

Reisijad peavad ülekuumenemise ja põletuste ohu tõttu kasutama istmesoojendust äärmiselt ettevaatlikult. Istmesoojendaja võib tekitada põletusi isegi madalatel temperatuuridel, eriti kui soojendust kasutatakse pika aja jooksul. Juht peab eriti hoolikas olema järgmiste reisijatüüpide puhul.

1. Imikud, väikelapsed, vanurid ning puudega või ambulatoorsed patsiendid
2. Tundliku nahaga inimesed, kes saavad kergesti põletushaavu
3. Väsinud inimesed
4. Joobes inimesed
5. Inimesed, kes tarvitavad ravimeid (nt unerohtu või külmetusravimeid), mis võivad põhjustada uimasust või unisust.

Istmejahutus (tuulutusega) (kui on varustuses)

Istmepatjade temperatuuri saab lülitiga muuta.

OCDP049036

Iga lülitivajutusega muutub õhuvool järgnevalt:

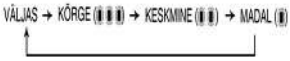

- Ventilatsioon lülitub süüte sisselülitamisel vaikimisi välja.

⚠ ETTEVAATUST

Ärge puhastage istmeid orgaaniliste ühenditega (nt värvivedeldaja, benseeni, alkoholi või bensiiniga). Nii võite istmesoojendusi või istmeid kahjustada.

Pistikupesa

Esiiste

OCD042037L

Põrandakonsool

OCD042640L

Pakiruum (kui on varustuses)

OCD041571L

Mahtuniversaal/linnamaastur (kui on varustuses)

OCDW049096

Pistikupesa on ette nähtud mobiiltelefonide ja muude auto elektrisüsteemis kasutamiseks valmistatud seadmete varustamiseks toitevooluga. Seadmed peaks mootori töötamise ajal kasutama vähem kui 15 amprit.

ETTEVAATUST

- Kasutage toitepistikut ainult siis, kui mootor töötab, ja eemaldage pärast kasutamist lisaseade pistikupesast. Lisaseadme pistiku pikemaajaline kasutamine, kui mootor on välja lülitatud, võib põhjustada aku tühjenemise.
- Kasutage ainult 12V elektritarvikuid, mille aku mahtuvus on alla 15A.
- Kui kasutate voolupesa, reguleerige konditsioneer või küttesüsteem madalaimale võimsusastmele.
- Kui voolupesa ei kasutata, sulgege selle kate.
- Mõned elektroonikaseadmed võivad põhjustada elektromagnethäireid, kui need on ühendatud auto voolupesaga. Sellised seadmed võivad põhjustada müra helisüsteemis ning häireid teiste sõidukis kasutatavate elektroonikaseadmete ja -süsteemide töös.
- Elektriseadmete, mille võimsus ületab pistikupesa ja juhtmestiku lubatud võimsuse, kasutamine põhjustab elektrikatkestuse.
- Jälgige, et elektriseadmed oleksid täielikult pistikupesasse sisestatud. Vastasel juhul võib tekkida läbilöök.
- Sisseehitatud akuga elektriseadmed võivad põhjustada elektrivoolu, mis omakorda võib põhjustada rikkeid teie sõiduki elektriseadmetes. Kasutage ainult tagasivoolu kaitsega seadmeid.

HOIATUS

Ärge pange sõrme ega võõrkeha (nööpnõela jne) toitepistikusse ja ärge puudutage seda märja käega. Võite saada elektrilöögi.

USB-laadija

Auto USB-laadija võimaldab juhil laadida oma digiseadmeid, näiteks nutitelefoni ja tahvelarvuteid.

Esiiste

OCD042078L

Ühendage kaabel USB-pesasse ja laadimine algab.

Auto USB-laadijat saab kasutada, kui süüde on olekus ACC või sisse lülitatud. Soovitame siiski ühendada digiseadmed

USB-pesasse mootori käivitamisel. Vaadake seadme ekraani, et näha laadimise edenemist. Teie nutitelefon või tahvelarvuti võib laadimise ajal kuumeneda.

Selle pärast pole vaja muretseda, sest see ei mõjuta seadme tööiga ega funktsioone. Ohutuse huvides saab laadimist peatada, kui aku kuumeneb teatud temperatuurini, mis võib seadmeid halvasti mõjutada. Mõne digiseadme laadimine pole võimalik või selleks on vaja asjakohaseid adaptereid, kui seadmete laadimismeetodid ei sobi USB-autolaadija meetodiga.

✻ TEAVE

- Kiirlaadimine Power Delivery 3.0 on saadaval nutitelefonis või tahvelarvutis, mis on varustatud kiirlaadimisfunktsiooniga. Seda saab kasutada USB C-tüüpi pesaga elektroonikaseadmetega. Laadimiskiirus oleneb ühendatud elektroonikaseadme laadimise spetsifikatsioonist.
- Nimivõimsus 9,0 V / maks. 3,0 A

⚠ ETTEVAATUST

- Kasutage auto USB-laadijat, kui süüde on sisse lülitatud. Vastasel juhul võib sõiduki aku tühjeneda.
- Kasutage laadimisel digiseadme tootja USB-kaablit.
- Veenduge, et võõrkehad, joogid ja vesi ei puutuks kokku USB-laadijaga. Vesi või võõrkehad võivad USB-laadijat kahjustada.
- Ärge kasutage seadet, mille voolutarve ületab 2,1 A.
- Ärge ühendage sõiduki USB-pesasse elektriseadet, mis tekitab liigset elektromagnetilist müra. Kui seda teete, võib tekkida müra või sõiduki elektroonikaseadmete töö võib olla häiritud, kui heli või heliga video on sisse lülitatud.
- Kui laadija on valesti ühendatud, võib see seadmeid tõsiselt kahjustada.

  Pange tähele, et valekasutuse tõttu tekkinud kahju ei kuulu garantiiteenuse alla.

Nutitelefoni juhtmevaba laadimissüsteem (mõnel mudelil)

Nutitelefoni juhtmevaba laadimissüsteem asub ees keskkonsoolis.

Sulgege kõik uksed kindlalt ja keerake süüde asendisse ACC või IGN ON. Juhtmevaba laadimise alustamiseks asetage juhtmevaba laadimisfunktsiooniga nutitelefon juhtmevabale laadimisalusele.

Parima tulemus saavutamiseks asetage juhtmevaba laadimissüsteemiga telefon laadimisaluse keskele.

Juhtmevaba laadimissüsteem on mõeldud korraga ühele nutitelefonile, mis on varustatud Qi-ga. Vaadake nutitelefoni teabelehelt või nutitelefoni tootja kodulehelt, kas teie telefon toetab Qi-funktsiooni.

⚠ HOIATUS

Kui juhtmevaba laadimisaluse ja nutitelefoni vahele jäävad metallesemed

(mündid), võib laadimine katkeda. Samuti võib metallese kuumeneda.

Nutitelefoni juhtmevaba laadimine

1. Eemaldage kõik nutitelefoni laadimisalusel olevad esemed, sealhulgas elektrooniline võti. Kui alusel on mõni võõrkeha peale nutitelefoni, ei pruugi juhtmevaba laadimisfunktsioon korralikult töötada.
2. Asetage juhtmevaba laadimissüsteemiga telefon laadimisaluse keskele.
3. Kui juhtmevaba laadimine käivitub, muutub märgutuli oranžiks. Kui laadimine on lõppenud, muutub oranž tuli roheliseks.
4. Juhtmevaba laadimise saate sisse ja välja lülitada, kui valite näidikuplokis valiku USM. (Palun vaadake jaotist "Näidikuplokk" leheküljel 4-53).

Kui juhtmevaba laadimine ei tööta, liigutage nutitelefoni laadimisalusel õrnalt ringi, kuni laadimise märgutuli muutub kollaseks. Olenevalt nutitelefonist ei pruugi laadimise märgutuli pärast laadimise lõppemist roheliseks muutuda.

Kui juhtmevaba laadimine ei tööta korralikult, vilgub oranž tuli kümme sekundit, seejärel lülitub välja. Sellisel juhul eemaldage nutitelefon aluselt ja asetage tagasi või kontrollige laadimisolekut.

Jättes nutitelefoni süütelüliti "OFF" asendi laadimisalusele, kuvatakse hoiatus ja kõlab helisignaal (hääljuhtimisega autodes) peale "Good bye" funktsiooni.

⚠ ETTEVAATUST

- Kui juhtmevaba laadimissüsteemi sisetemperatuur tõuseb üle määratud temperatuuri, lakkab juhtmevaba laadimine. Kui sisetemperatuur langeb alla piirmäära, jätkub juhtmevaba laadimine.
- Kui nutitelefoni ja laadimisaluse vahel on metallesemed, eemaldage nutitelefon kohe. Eemaldage metallesemed alles pärast nende mahajahtumist.
- Raske lisatarvikuga nutitelefoni laadimine ei pruugi õnnestuda.
- Juhtmevaba laadimine lõppeb, kui kasutatakse elektroonilise võtme otsingufunktsiooni raadiolainete häirete ärahoidmiseks.
- Juhtmevaba laadimine lõppeb, kui elektrooniline võti viiakse autost välja, kui süüde on asendis ON.
- Juhtmevaba laadimine lõppeb ükskõik millise ukse avamisel (elektroonilise võtmega sõidukid).
- Juhtmevaba laadimine lõppeb, kui süüde on asendis OFF.
- Juhtmevaba laadimine lõppeb, kui nutitelefon ei puutu laadimisalusega korrektselt kokku.
- Juhtmevaba laadimise ajal võivad kahjustada saada magnetosadega esemed, nagu krediitkaardid, telefonikaardid, ühistranspordi kaardid jne.
- Parima tulemuse jaoks asetage nutitelefon laadimisaluse keskele. Nutitelefon ei pruugi laadida, kui see on asetatud laadimisaluse ääre juurde. Kui nutitelefon laeb, võib see liigselt kuumeneda.
- Ilma sisseehitatud laadimissüsteemita nutitelefonidega peab kasutama vastavat lisaseadet.
- Mõne tootja nutitelefonid võivad kuvada nõrga voolu teate. See on tingitud nutitelefoni omadustest ega tähenda juhtmevaba laadimise funktsiooni riket.

- Mõne tootja nutitelefoni puhul võib märgutuli pärast nutitelefoni täislaadimist ikka kollane olla. See on tingitud nutitelefoni omadustest ega tähenda juhtmevaba laadimise riket.
- Kui laadimisalusele asetatakse juhtmevaba laadimisfunktsioonita nutitelefon või metallese, võib olla kuulda kerget müra. See tekib, kuna laadimisalusele asetatud ese pole ühilduv. See ei mõjuta teiesõidukit ega nutitelefoni.

Põrandamattide kinnituskonks(ud) (mõnel mudelil)

Kui kasutate auto esiosas põrandamatti, siis veenduge, et see oleks kinnitatud sõiduki põrandamati kinniti(te) külge. See takistab põrandamati ettepoole nihkumist.

Põrandamati paigaldamine

1. Joondage põranda kinnituselement (konks) ja põrandamati konksurõngas.
2. Ühendage põrandamati konksurõngas põranda konksuga.
3. Sisestamisel lükake kõigepealt sisse põrandamati konksurõnga alumine osa, mis ühtib põranda konksuga, ja seejärel konksurõnga ülemine osa, nii et seda saaks korralikult ühendada.

Põrandamati eemaldamine

Haarake põrandamati esiosast ja tõmmake põrandamatti üles.

⚠ HOIATUS

Mis tahes tüüpi põrandamattide paigaldamisel tuleb alati järgida alltoodud juhiseid.

- Enne sõidu alustamist kontrollige, et põrandamatid oleksid korralikult põrandamattide kinnituskonksude külge kinnitatud.
- Ärge kasutage ÜHTEGI põrandamatti, mida ei saa kindlalt sõiduki põrandamati kinniti(te) külge ühendada.
- Ärge pange kunagi mitut põrandamatti üksteise peale (nt kummimatti tekstiilmati peale). Igale põrandamati jaoks mõeldud kohale võib paigaldada ainult ühe põrandamati.
- Põrandamati eemaldamisel eemaldage see kindlasti eelmisel pildil näidatud noolega tähistatud suunas. Kui konksule rakendatakse jõudu teises suunas, võib konks puruneda.
- Kasutage porivaipu, mis poleks liiga paksud ja mille saab korralikult põranda külge kinnitada, et need ei segaks pedaalide kasutamist.

  Veenduge, et paigaldate põrandamati ilma plastikribadeta, sest see võib kahjustada põrandamati fikseerimisrõngaid või need katki teha, mille tulemusel võib matt lahti tulla.

  Kinnitamata matid võivad eriti juhi istme all põhjustada soovimatud kiirendamist/pidurdust.

Kindlustage enne mattide paigaldamist, et vaipadelt on kõik plastikribad eemaldatud.

TÄHTIS - teie sõiduk on varustatud juhi põrandamati konksudega, mis on mõeldud põrandamati kindlalt paigal hoidmiseks. Pedaalide töö segamise vältimiseks soovitab Kia paigaldada ainult Kia põrandamatte, mis on mõeldud teie autos kasutamiseks.

Riidenagid

OCDW049062

Riidenagi kasutamine

- Tõmmake riidenagi ülemine osa alla.

⚠ ETTEVAATUST

Ärge riputage nagile raskeid riideid, sest need võivad nagi kahjustada.

⚠ HOIATUS

Ärge riputage peale riiete muid esemeid nagu riidepuid või kõvasid esemeid. Samuti ärge asetage rõivaste taskutesse raskeid, teravaid või purunevaid esemeid. Avarii või turvakardinate täitumise korral võivad sellised esemed autot kahjustada või sõitjaid vigastada.

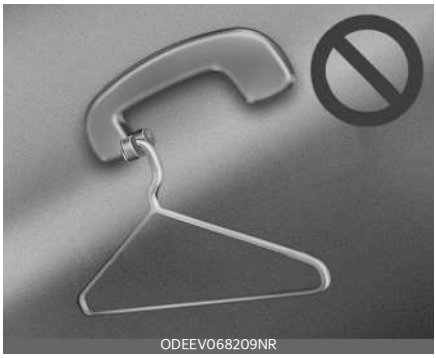
ODEEV068209NR

Pagasiruumi kate (mõnel mudelil)

Kasutage pagasiruumi katet pagasiruumis hoitavate esemete varjamiseks võõraste pilkude eest.

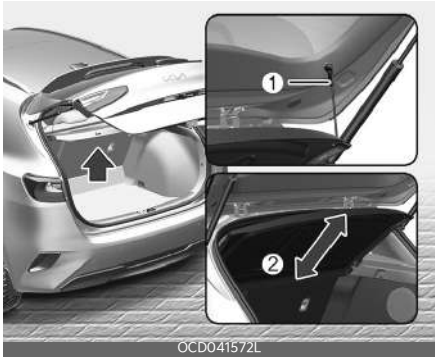

OCD041572L

Pagasikate tõstetakse tagaluugi avamisel üles.

- Kui soovite pagasikatte algsesse asendisse tagasi tuua, eemaldage rihm (1) hoidikust. Pagasikatte eemaldamiseks tõstke kate 40 kraadise nurga alla ja tõmmake see täielikult välja (2).

Katte paigaldamiseks toimige samamoodi, ainult vastupidises järjekorras.

✻ MÄRKUS

- Pagasikatte tagasi algasendisse seadmisel hoidke kattest kinni ja laske seejärel allapoole.
- Ärge sõitke ilma pagasikatteta. See võib pagasikatet kahjustada.
- Pagasikate võib tagaluugi avamisel üles tõusta. Veenduge, et kattel olev pagas tõstetaks kindlasse kohta.
- Ärge asetage pagasikattele raskeid esemeid, sest nii võib pagasikate viga saada (nt deformeeruda).

⚠ HOIATUS

- Ärge asetage sõidu ajal pagasikattele esemeid. Sellised esemed võivad autos kohalt paiskuda ja õnnetuse või pidurduse korral vigastusi tekitada.
- Ärge lubage kunagi kellelgi pagasiruumis sõita. See on mõeldud vaid pagasi jaoks.
- Et auto püsiks tasakaalus, paigutage pagas võimalikult ette.

Ostukoti konks

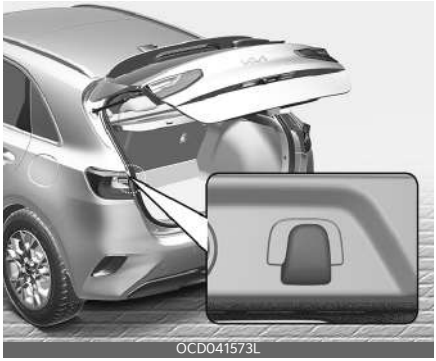
OCD041573L

⚠ ETTEVAATUST

- Ärge riputage üle 3 kg (7 lbs.) kaaluvat kotti. See võib kahjustada ostukoti konksu.
- Ärge riputage konksule õrnu esemeid, kui sõidate konarlikul teel. Esemed võivad puruneda.

Eraldusvõrk (mõnel mudelil)

Tagaistmel või pakiruumis pagasi vedamisel peate paigaldama eraldusvõrgu kas esi- või tagaistme seljatoe taha.

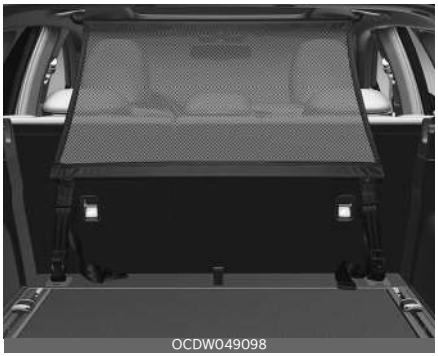
OCDW049098

Eraldusvõrk kaitseb reisijate päid kokkupõrkel kohalt paiskuda võivate esemete eest.

Peatutugede kohal on kaks konksu võrgu ülaosa kinnitamiseks.

4

Eraldusvõrgu paigaldamine

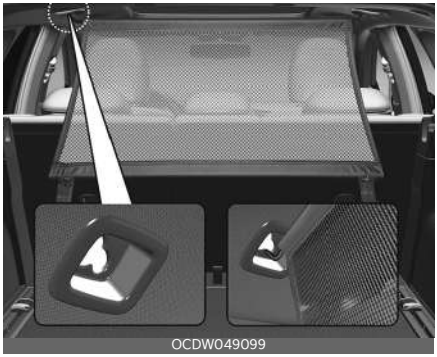
OCDW049099

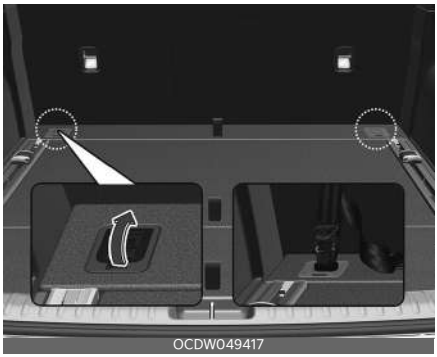
OCDW049417

1. Asetage konks suurde auku, et see ulatuks täiesti üles.
2. Seejärel kinnitage see väiksemasse auku lükkamisega.
3. Hoidke kinni konksuga kinnitatud küljest ja kinnitage teise käega võrgu teine külg.
4. Kinnitage võrgu mõlemal küljel olevad rihmad põranda konksudesse.

⚠ ETTEVAATUST

Olge konksu auku paigutamisel ettevaatlik ja ärge paneeli kriimustage.

⚠ HOIATUS

- Ärge laske reisijatel istuda pakiruumis eraldusvõrgu taga.
- Ärge laske kellelgi istuda keskmisel tagaistmel, kui tagaistmete taha on paigutatud eraldusvõrk. Eraldusvõrk võib segada tagaistmete turvavöö toimimist.
- Ärge laadige pagasit kõrgemale kui eraldusvõrgu ülemine osa.
- Ärge laadige rasket pagasit seljatoest kõrgemale, et vältida õnnetusi isegi siis, kui eraldusvõrk on paigaldatud.
- Ärge paigaldage võrgu taga teravate servadega pagasit, kuna see võib läbi eraldusvõrgu tungida.
- Ärge riputage eraldusvõrgule raskeid esemeid ega pagasit ja ärge sikutage seda.

Kui eraldusvõrku ei kasutata

1. Eemaldage konks, tõmmates seda suurest august välja.
2. Eemaldage võrgu mõlemal küljel olevad rihmad põranda konksudest.

✻ MÄRKUS

Enne eraldusvõrgu eemaldamist peate eemaldama pagasikatte.

Pagasikate (mõnel mudelil)

OCDMH049214

Kasutage pagasi turvakatet pakiruumis veetava pagasi varjamiseks.

✻ MÄRKUS

Ärge asetage kasutusel olevale pagasikattele esemeid, sest nii võib pagasikate viga saada (nt deformeeruda).

⚠ HOIATUS

- Ärge asetage pagasi turvakattele esemeid. Sellised esemed võivad sõidukis liikuda ja õnnetuse või pidurduse korral vigastusi tekitada.
- Ärge lubage kunagi kellelgi pagasiruumis sõita. See on mõeldud vaid pagasi jaoks.
- Et sõiduk püsiks tasakaalus, paigutage pagas võimalikult ette.

Pagasikatte kasutamine

1. Tõmmake pagasikatet käepidemest (1) auto tagaosa suunas.
2. Sisestage tihvtid juhikusse (2).

✻ MÄRKUS

Tõmmake pagasikatet selle käepidemest, sellega väldite tihvtide juhikust väljakukkumist.

Kui pagasikate ei ole kasutusel:

1. Tõmmake pagasikatet auto tagaosa suunas ja vabastage see juhikutest.
2. Pagasikate tõmbub automaatselt tagasi.

✻ MÄRKUS

Kui pagasikate ei ole täielikult väljatõmmatud, ei pruugi see automaatselt tagasi tõmbuda. Tõmmake see täielikult välja ja laske seejärel lahti.

Pagasi turvakatte eemaldamine

1. Vajutage tihvti pildil näidatud suunas.

2. Tihvtidele vajutades tõmmake pagasikate välja.
3. Avage pakiriiul ja hoidke pagasikate riiulil.

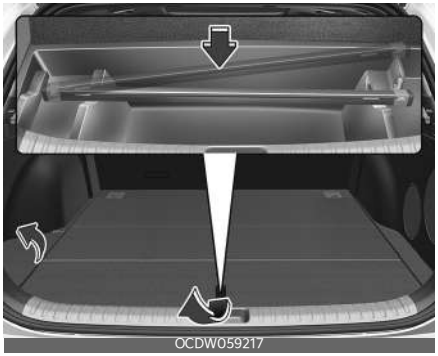

Pagasikatte pakiriiulilt eemaldamiseks

1. Tõmmake pagasikate üles.

OCDW059220

2. Vajutage tihvti pildil näidatud suunas.

OCDW059221

3. Tihvtidele vajutades tõmmake pagasikate välja.

OCDW059222

Pagasi sõrestiksüsteem (mõnel mudelil)

Pagasi sõrestiksüsteem hoiab ära pagasi liikumise pakiruumis.

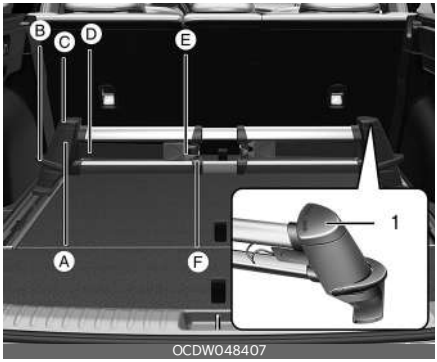

OCDW048407

Sisseehitatud eraldussõrestik

- Paigaldage mõlemad eraldussõrestiku postid (A) sõrestiku avadesse.
- Sõrestiku varraste liigutamiseks võtke posti küljest kinni ja tõmmake hooba (B) alla.
- Kontrollige, et postid lukustuksid.
- Vabastage rihm, keerake ülemist elementi (C) vasakule või paremale kuni see lukustub.
- Nüüd saate tõmmata rihma (D) ja kinnitada oma pagasi, paigutades rihma selle ümber ning kinnitades konksu (E) sõrestiku varda keskosale (F).
- Suuremõõdulise pagasi puhul võite kinnitada mõlemad konksud üksteise külge.
- Rihma lukustumise tagamiseks pange ülemine element (C) tagasi lukustusasendisse (1).

⚠ ETTEVAATUST

- Eraldussõrestik tuleb paigaldada ja eemaldada samal ajal mõlema postiga.
- Maks. koormus: 30 kg ühe vööga
  40 kg kahele rihmale

Juhtlati tõkesti rakendamine

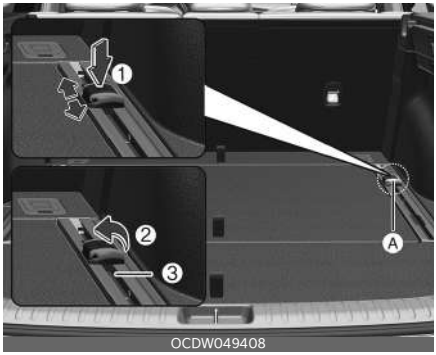

OCDW049408

- Paigaldage tõkesti (A) juhtlatile.
- Vajutage tõkesti liigutamiseks nupule (1) ja liigutage tõkestit juhtlatil.
- Kontrollige, et tõkesti lukustuks.
- Pagasi kinnitamiseks tõmmake konksu (2) üles pagasi suunas.
- Nüüd saate kinnitada näiteks rihma pagasi konksuga kinnitamiseks.
- Tõkestit ei saa kasutada kohas, kus see juhtlatile kinnitatakse või eemaldatakse (3).

⚠ ETTEVAATUST

Tõmbejõud: max 30 kgf 1 tõkesti kohta

Välisvarustus

Katuseraam (mõnel mudelil)

Kui autol on katuseraam, saate katusel pagasit vedada.

OCDW049409

Katuseraamidele paigaldatavad risttalad ja kinnitusosad saate hankida Kia edasimüüjalt/teenindusest või muust asjakohasest kauplusest.

✻ MÄRKUS

- Koormatalad (kui kuulub varustusse) tuleb katusekoorma vedamiseks õigetesse kohtadesse paigaldada.
- Kui sõidukil on katuseaken, siis ärge pange asju katuseraamile viisil, mis katuseakna tööd segab.
- Kui koormatalad pole kasutusel, võivad need tuulemüra tekitada. Sel juhul võite need ümber paigutada.

⚠ ETTEVAATUST

- Asju katuseraamile tassides võtke tarvitusele vajalikud ettevaatusabinõud, et pakid ei kahjustaks sõiduki katust.
- Katuseraamil suuri asju kandes veenduge, et need ei ületa katuse üldist pikkust ega laiust.
- Katuseluuki ei tohi katusekoorma vedamisel kasutada. (mõnel mudelil)

⚠ HOIATUS

- Järgmised näitajad on maksimaalne kaal, mille võib pakiraamile laadida. Jaotage koorem katuseraamidele ja ristlattidele (kui kuulub varustusse) nii ühtlaselt kui võimalik ning kindlustage koorem hoolikalt.

KATUSE KOORMUS	80 kg (176 lbs) ÜHTLASELT JAOTATUD

Kauba või pakkide laadimine pakiraamile üle lubatud kaalu võib teie sõidukit kahjustada.

- Sõiduki gravitatsioonikese on kõrgemal kui esemed laotakse katuseraamile. Vältige äkilist sõitmahakkamist, järske pöördeid, ootamatuid manöövreid või suuri kiirusi, mis võivad põhjustada kontrolli kadumise sõiduki üle või rullumis, mis võib põhjustada õnnetuse.
- Sõitke alati aeglaselt ning pöörake nurkades hoolikalt kui katuseraamil asju hoiate. Tugevad mööduvate sõidukite või loomulikud tuulepuhangud võivad katuseraamile paigutatud asjadele tekitada ootamatut rõhku. See on eriti tõene kui veetakse suuri lamedaid esemeid, näiteks puitpaneelid või madratsid. See võib põhjustada eseme katuseraamilt kukkumise ning põhjustada kahju sõidukile või teistele teie ümber.
- Sõidu ajal kahju või pakkide kao vältimiseks kontrollige enne või sõidu ajal tihedalt, et asjad oleksid katuseraamil kindlalt kinnitatud.

Info- ja meelelahutusesüsteem

Info- ja meelelahutusesüsteem

✻ MÄRKUS

Mittealgupärased kõrgrõhulahendusega (HID) esituled võivad põhjustada audiosüsteemi ja muude elektroonikaseadmete rikke.

* Kui teie autol on infomeelelahutuse süsteem (audio-, video- ja navigatsioonisüsteem), vaadake selle kasutusjuhendit.

Antenn

Varsantenn

- Mikrovars-antenn edastab ja võtab vastu signaale nagu AM/FM ja GPS.
- Lisasignaale saadetakse ja võetakse vastu vastavalt sõiduki võimalustele.

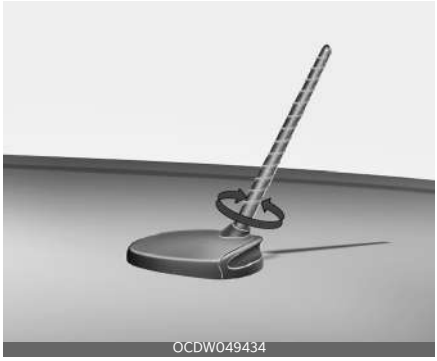

⚠ ETTEVAATUST

Varsantenn

- Enne sõidukisse sisenemist olge ettevaatlik, et mitte kahjustada antenni ega painutada antennivarrast, näiteks automaatparkla või madala laega ruum või automaatpesula. Varda eemaldamiseks keerake antenni vastupäeva.

- Olge ettevaatlik, et ei puudutaks pakke katuseraamile laadides antenni. Antenni vastuvõtuvõimsus võib halveneda.
- Kui antennivardale kinnitatakse muid tarvikuid, võib antenni vastuvõtlikkus väheneda ja varras võib painduda.

Haiuime-antenn

- Haiuime-antenn edastab ja võtab vastu signaale nagu AM/FM ja GPS.
- Lisasignaale saadetakse ja võetakse vastu vastavalt sõiduki võimalustele.

OCD041604L

⚠ ETTEVAATUST

Haiuime tüüpi antenn

- Olge ettevaatlik antennikahjustuste suhtes kontrollides enne madalate lagedega kohtadesse minekut, nagu automaatsed parkimisplatsid või automaatsed pesulad, sõiduki kõrgust.
- Olge ettevaatlik, et ei puudutaks pakke katuseraamile laadides antenni. Antenni ülekande-/vastuvõtuvõimsus võib halveneda.

USB-pesa

USB-seadme ühendamiseks võite kasutada USB-pesa.

OCD042600L

Autoraadio iseärasused

FM-vastuvõtt

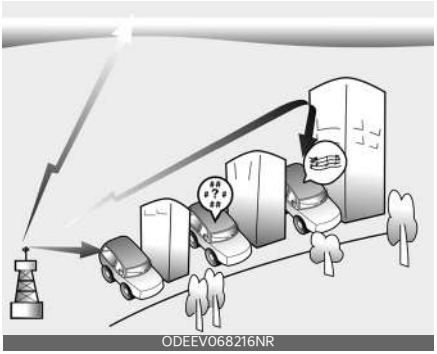
ODEEV068216NR

AM ja FM raadiosignaalid edastatakse teine linnas asuvate sidetornide kaudu. Need võetakse vastu teie sõiduki raadioantenni kaudu. Seejärel saadetakse signaal raadiosse ja teie sõiduki kõlaritesse.

Kui autoni jõuab tugev raadiosignaal, tagab teie auto kvaliteetne helisüsteem selle laitmatu edastuse. Mõnikord pole aga teie autoni jõudev signaal küllalt tugev ja selge.

Seda võivad põhjustada mitmed tegurid, näiteks saatja kaugus, teiste saatjate lähedus ja hoonete, sildade ning muude suurte takistuste olemasolu.

AM-vastuvõtt

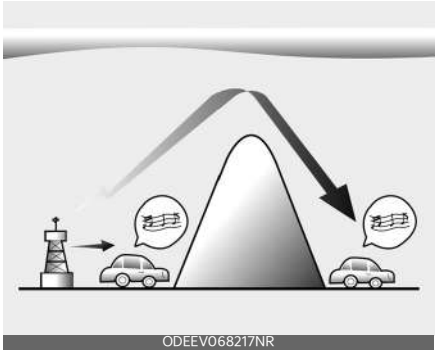
ODEEV068217NR

AM-signaale saab vastu võtta suuremate vahemaade tagant kui FM-signaale. Seda seetõttu, et AM-raadiolaineid edastatakse madalatel sagedustel. Need pikad madalsageduslikud raadiolained järgivad maakumerusi ega levi sirgjoones maa atmosfääri. Peale selle kaarduvad need takistuste ümber, pakkudes seega parema katvusega signaali.

FM-raadiojaam

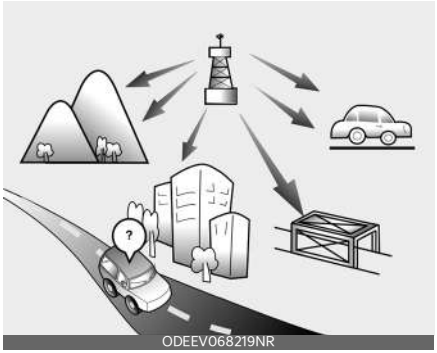

ODEEV068219NR

FM-raadiosignaale edastatakse kõrgetel sagedustel ning need raadiolained ei kõverdu ümber maapinna kumeruste. Sellest tulenevalt muutuvad FM-signaalid juba suhteliselt väikesel kaugusel raadiojaamast nõrgemaks. Samuti segavad FM-signaali levi hooned, mäed ja muud takistused. Need võivad põhjustada teatud helinähtusi, mille tõttu võite arvata, et raadio on vigane. Järgnevalt kirjeldatud seisundid on normaalsed ega anna põhjust raadio töökorra pärast muretsemiseks:

- Heli katkemine: kui teie auto raadiojaamast kaugeneb, jääb selle jaama signaal üha nõrgemaks ning heli hakkab katkema. Sel juhul soovitame valida tugevama signaaliga jaama.

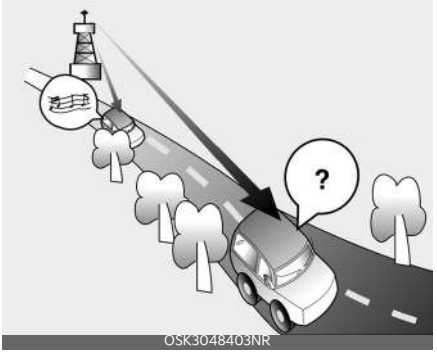

OSK3048403NR

- Kadumine/staatika - Nõrk FM signaal võis suured takistused saatja ning raadio vahel võivad staatikat või hääle kadu ilmnemist põhjustada. Olukorda võib kuni segajate kadumiseni leevendada helitämbri kõrgete toonide („treble“) vähendamine.

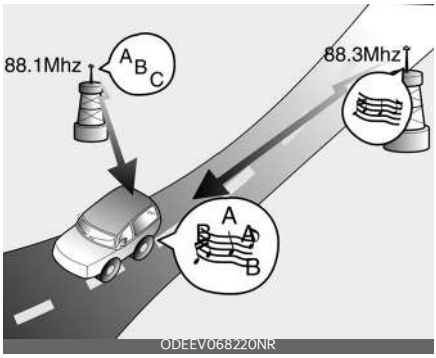

- Jaama vahetamine - FM-signaali nõrgenemisel võib raadio hakata esitama sama sageduse lähedal olevat tugevamat signaali. Nii juhtub, kuna teie autoraadio on konstrueeritud vastuvõtul eelistama selgemat signaali. Sellisel juhul valige kuulamiseks mõni tugevama signaaliga jaam.
- Multimarsruutvastuvõtu müra: mitmest suunast vastu võetud raadiosignaalid võivad põhjustada heli katkemist või moonutamist. Seda võivad põhjustada sama jaama otsesignaal ja peegeldunud signaal või kahe erineva, kuid väga lähedase sagedusega jaama signaalid. Valige sel juhul olukorra normaliseerumiseni kuulamiseks mõni teine jaam.

Mobiiltelefoni või kahesuunalise raadio kasutamine.

Kui autos kasutatakse mobiiltelefoni, võib helisüsteemist hakata kostma müra. Tegu ei ole häirega helisüsteemi töös. Sellisel juhul kasutage mobiiltelefoni heliseadmest võimalikult kaugel.

⚠ ETTEVAATUST

Kui kasutate sõidukis sidevahendeid, näiteks mobiiltelefoni või raadiosaatjat, on vaja sõidukile paigaldada eraldi välisantenn. Kui mobiiltelefoni või raadiosaatjat kasutatakse ainult siseantenni vahendusel, võib see häirida auto elektrisüsteemi tööd ja mõjuda väga halvasti auto kasutusohutusele.

⚠ HOIATUS

Ärge kasutage sõiduki juhtimise ajal mobiiltelefoni. Mobiiltelefoni kasutamiseks peatuge turvalises kohas.

Sõiduki juhtimine 5

Enne sõidu alustamist 5-4
• Enne sõidukisse sisenemist 5-4
• Vajalikud kontrollid 5-4
• Enne mootori käivitamist 5-5
Võtme asendid 5-6
• Süütelüliti asend 5-6
• Mootori käivitamine 5-7
• Bensiinimootori seiskamine (manuaalkäigukast) 5-8
ENGINE START/STOP (mootori start/stopp) lüliti 5-8
• Põlev ENGINE START/STOP (mootori start/stopp) lüliti 5-8
• ENGINE START/STOP (mootori start/stopp) lüliti asend 5-8
• Mootori käivitamine 5-11
• Bensiinimootori seiskamine (manuaalkäigukast) 5-13
Tühikäigul peatamise ja sõitmise (ISG) süsteem 5-13
• ISG sisselülitamine 5-13
• ISG väljalülitamine 5-13
• Automaatne peatamine 5-14
• Automaatne käivitamine 5-15
• ISG-süsteemi toimimise tingimus 5-15
• ISG indikaator 5-16
• Häired ISG-süsteemi töös 5-17
Manuaalkäigukast 5-18
• Manuaalkäigukasti kasutamine 5-18
• Head tavad käsikäigukasti kasutamisel 5-20
Automaatkäigukast 5-21
• Automaatkäigukasti kasutamine 5-21
• Käigukasti lukustussüsteem 5-24
• Head tavad käsikäigukasti kasutamisel 5-25
Topeltsiduriga käigukast (DCT) 5-27
• Topeltsiduriga käigukasti kasutamine 5-27

5 Sõiduki juhtimine

• LCD-ekraan hoiatusteate jaoks 5-28
• Head tavad käsikäigukasti kasutamisel 5-34

Vabakäigu käivitamine-seiskamine (SSC) (MHEV mootor) .. 5-36

• SSC töötingimused 5-36
• Mootori taaskäivitamise tingimused 5-36

Pidurisüsteem 5-37

• Pidurivõimendi 5-37
• Seisupidur - käsipidur 5-38
• Elektrooniline seisupidur (EPB) 5-39
• Automaatne paigalhoidmine 5-43
• Blokeerumisvastane pidurisüsteem (ABS) 5-45
• Elektrooniline stabiilsuskontrolli süsteem (ESC) 5-46
• Tõusul sõidu alustamise abisüsteem (HAC) 5-49
• Auto sõidustabiilsuse juhtsüsteem (VSM) 5-50
• Avariipidurdamise hoiatussüsteem (ESS) 5-51
• Head pidurdustavad 5-51

Sõidurežiimiga integreeritud juhtimissüsteem 5-52

Ökonoomne kasutus 5-54

Rasked sõidutingimused 5-55

• Ohtlikud teeolud 5-55
• Ümberpaiskumine 5-55
• Sõiduki edasi-tagasi kiigutamine 5-56
• Sujuv kurvide läbimine 5-57
• Sõitmine ööse 5-57
• Sõitmine vihmas 5-57
• Sõitmine üleujutatud aladel 5-58
• Maastikul sõitmine 5-58
• Sõitmine maanteel 5-58

Talvine sõit 5-59

• Lumised või jäised tingimused 5-59

Sõiduki juhtimine 5

• Kasutage kvaliteetset etüleenglükoolipõhist jahutusvedelikku 5-62
• Aku ja akujuhtmed 5-62
• Kasutage vajadusel külmemas kliimas sobivat õli 5-62
• Süütesüsteem 5-62
• Lukkude jäätumise ennetamiseks 5-62
• Kasutage süsteemis heakskiidetud külmumisvastast aknapesuvedelikku 5-62
• Ärge laske seisupiduril kinni külmuda 5-62
• Ärge laske jääl ja lumel auto alla koguneda 5-62
• Kandke alati kaasas ka avariivarustust 5-63
• Sõitke oma sõidukiga, kui veeaur kondenseerub ja koguneb väljalasketorudesse 5-63

Haagise vedamine (Euroopas) 5-63

• Veokonks 5-65
• Ohutusketid 5-65
• Järelhaagise pidurid 5-65
• Järelhaagisega sõitmine 5-66
• Hooldamine haagise vedamise aegu 5-68
• Kui otsustate vedada haagist 5-69

Auto mass 5-73

• Põhiline tühimass 5-73
• Sõiduki tühimass 5-73
• Veose mass 5-73
• GAW (teljekoormus) 5-73
• GAWR (telje täismass) 5-73
• GVW (sõiduki täismass) 5-73
• GVWR (sõiduki suurim lubatud täismass) 5-74
• Ülekoormamine 5-74

Sõiduki juhtimine

Kontrollige heitgaasisüsteemi

Kontrollige, et heitgaaside väljalaskekorustik ei lekiks. Heitgaasisüsteemi tuleks kontrollida alati, kui sõiduk on õli vahetamiseks või mõnel muul põhjusel tõstetud. Kui kuulete heitgaaside heli muutumist või kui midagi veermikku lööb, soovitab Kia külastada Kia volitatud edasimüüjat/hooldusspartnerit või professionaalset töökoda ja lasta heitgaasisüsteem esimesel võimalusel üle kontrollida.

⚠ HOIATUS

MOOTORI HEITGAASID VÕIVAD OLLA OHTLIKUD!

Mootori heitgaasid võivad olla äärmiselt ohtlikud. Kui tunnete mis tahes ajal sõidukis heitgaaside lõhna, avage viivitamatult aknad.

- **Ärge hingake heitgaase sisse.**

  Heitgaasid sisaldavad süsinikmonooksiidi, mis on värvitu ja lõhnatu gaas ja võib põhjustada teadvuse kaotuse ja lämbumissurma.

- **Ärge pange mootorit tööle kinnises ruumis.**

  Isegi juhul, kui garaažiuks on lahti, on väga ohtlik lasta mootoril garaažis tühikäigul töötada. Ärge kunagi laske mootoril garaažis töötada kauem, kui see on vajalik mootori käivitamiseks ja auto välja tagurdamiseks.

- **Kui inimesed on autos, siis vältige mootori töötamist tühikäigul pikemat aega.**

  Kui inimesed on autos, kuid mootorit on vaja lasta pikemat aega tühikäigul töötada, tehke seda kindlasti ainult avatud alal, nii et õhu sissevõtt on seatud värske õhu valikule ja ventilaator töötab ühel kõrgematest kiirustest, nii et autosse tõmmatakse värsket õhku.

Kui veate esemeid, mille puhul on vaja sõita selliselt, et pagasiluuk oleks avatud, siis tehke järgmist.

1. Sulgege kõik aknad.
2. Avage külgmised õhutusavad.
3. Seadke õhu sissevõtu lüliti värskele õhule, õhuvoolu lüliti põrandale või näole ja ventilaator ühele kõrgematest kiirustest.

Ventilatsioonisüsteemi nõuetekohase toimimise tagamiseks veenduge, et tuuleklaasi ees asuvad ventilatsiooniõhu sissevõtuavad oleks lumest, jääst, lehtedest või muudest takistustest puhtad.

Enne sõidu alustamist

Enne sõidukisse sisenemist

- Veenduge, et kõik aknad, väljapool olevad peeglid ja tuled oleks puhtad.
- Kontrollige rehvide seisukorda.
- Kontrollige sõiduki alt, kas on märke leketest.
- Veenduge enne tagurdama hakkamist, et teie taga poleks takistusi.

Vajalikud kontrollid

Vedelike, näiteks mootoriõli, mootori jahutusvedeliku, pidurivedeliku ja klaasipesuvedeliku taset tuleb teatud aja tagant olenevalt vedelikust kontrollida. Täpsema teabe"Tähtajaline hooldus" leheküljel 8-11.

⚠ HOIATUS

Kui sõidukijuhi tähelepanu on häiritud, võib juht kaotada kontrolli sõiduki üle, mis võib kaasa tuua õnnetuse, tõsise vigastuse või surma. Juhi esmane vastutus on sõiduki ohutu ja seaduskuulekas juhtimine ning juhtimise ajal ei tohi kasu-

tada käeshoitavaid seadmeid, muid seadmeid ega juhtimissüsteeme, mis viivad juhi silmad või tähelepanu sõiduki ohutult juhtimiselt kõrvale või on seadusega keelatud.

Enne mootori käivitamist

- Sulgege ja lukustage kõik uksed.
- Asetage iste nii, et kõik juhtimisseadmed oleksid käeulatuses.
- Reguleerige paika sisemine tahavaatepeegel ja küljepeeglid.
- Veenduge, et kõik tuled töötaksid.
- Kontrollige kõiki mõõdikuid.
- Kontrollige süütelüliti või ENGINE START/STOP (mootori start/stopp) nupu asendi ON valimisel märgutulede talitlust.
- Vabastage seisupidur ja veenduge, et piduri märgutuli kustuks.

Ohutuks kasutamiseks veenduge, et tunneksite oma sõidukit ja selle varustust.

⚠ HOIATUS

Alati, kui auto liigub, peavad kõik kaassõitjad olema korralikult turvavöödega kinnitatud. Täpsema teabe"Turvavööd" leheküljel 3-17lisateavet nende korrektse kasutamise kohta.

⚠ HOIATUS

Veenduge alati enne käigukangi sõidukäigule (D) või tagasikäigule (R) lükkamist, et auto ümber poleks inimesi, eriti lapsi.

⚠ HOIATUS

Autojuhtimine alkoholi või uimastite/ravimite mõju all

Joomine ja sõitmine on ohtlik. Purjuspäi juhtimine on igal aastal peamine surmaga lõppenud liiklusõnnetuste põhjus. Isegi väike kogus alkoholi mõjub juhi refleksidele, tajule ja reageerimiskiirusele. Autojuhtimine uimastite/ravimite mõju all on sama ohtlik või ohtlikum kui joobes juhtimine.

Kui juhite autot joobeseisundis või uimastavate ainete mõju all, suureneb raske liiklusõnnetuse tõenäosus märgatavalt.

Kui tarvitate alkoholi või uimasteid/ravimeid, ärge juhtige. Ärge sõitke juhiga, kes on alkoholi tarvitanud või uimasteid/ravimeid tarvitanud. Leidke kaine autojuht või kutsuge takso.

⚠ HOIATUS

- Kui kavatsete sõiduki parkida või peatada, kuid mootori tööle jätta, ärge vajutage gaasipedaali pikaks ajaks alla. See võib põhjustada mootori või heitgaasisüsteemi ülekuumenemise ja tulekahju.
- Kui teete äkkpidurduse või keerate rooli kiiresti, võivad salongis lahtiselt olevad esemed põrandale kukkuda ja häirida jalgpedaalide kasutamist ja põhjustada õnnetuse. Hoidke kõiki asju sõidukis turvaliselt hoiustatuna.
- Kui te ei keskendu sõitmisele, võite põhjustada õnnetuse. Olge tähelepanelik, kui toimetate funktsioonidega, mis võivad juhtimist segada, näiteks helisüsteem või soojendus. Juhi kohustus on alati ohutult sõita.

Võtme asendid (mõnel mudelil)

Süütelüliti asend

Tüüp A

OYB057001

Tüüp B

OYB056068

LUKUS

Rool lukustub varguse ennetamiseks. Süütevõtme saab eemaldada ainult asendis LOCK (lukus).

ACC (tarvik)

Rool on lukustamata ja elektrilised tarvikud töötavad.

✻ MÄRKUS

Kui süütevõtit on raske asendisse ACC keerata, keerake võtit keerates ka rooli paremale ja vasakule, et pinget vabastada.

SEES

Hoiatustulesid saab kontrollida enne mootori käivitamist. See on tavapärane tööasend pärast mootori käivitamist.

Ärge jätke süütelülitit asendisse ON, kui mootor ei tööta, et vältida aku tühjenemist.

START

Mootori käivitamiseks keerake süütevõti asendisse START. Mootor väntab kuni võtme vabastamiseni; siis läheb võti asendisse ON. Selles asendis saab kontrollida piduri hoiatustuld.

⚠ HOIATUS

Süütelüliti

- Ärge kunagi keerake süütelülitit asendisse LOCK või ACC, kui sõiduk liigub. See toob kaasa juhitavuse ja pidurdamisvõime kao, mis võib põhjustada õnnetuse.
- Roolilukk ei sobi seisupiduriks. Enne juhiistmelt lahkumist veenduge alati, et manuaalkäigukasti puhul oleks käigukang esimesel käigul, rakendage seisupidur täielikult ja lülitage mootor välja. Nende juhiste eiramisel võib sõiduk ootamatult liikuma hakata.
- Ärge kunagi haarake süütevõtit ega mis tahes muid juhtelemente läbi rooli, kui sõiduk liigub. Selline liigutus võib põhjustada juhitavuse kaotamise, tuues kaasa õnnetuse ja tõsise kehavigastuse või surma.

- Ärge asetage juhiistme lähedusse liikuvaid esemeid, kuna need võivad sõidu ajal kohalt nihkuda ja juhti segada

Mootori käivitamine

⚠ HOIATUS

- Kandke auto juhtimise ajal alati selleks sobivaid jalatseid. Sobimatud jalanõud (kontsakingad, suusasaapad jms) võivad takistada piduri- ja gaasipedaali ning siduri kasutamist. (mõnel mudelil)
- Ärge vajutage mootori käivitamise ajal gaasipedaali. Sõiduk võib liikuda ja põhjustada õnnetuse.
- Oodake, kuni mootori pöörlemiskiirus muutub tavapäraseks. Kui mootori pöörded on kõrged ja piduripedaal vabastatakse, võib auto väga järsult kohalt liikuda.

Bensiinimootori käivitamine

1. Kontrollige, et seisupidur oleks rakendatud.
2. **Manuaalkäigukast** Vajutage siduripedaal täielikult alla ja viige käigukast neutraalasendisse. Hoidke siduri- ja piduripedaali all ning keerake süütelüliti käivitusasendisse.

   Automaatkäigukast / topeltsiduriga käigukast - Seadke käigukang parkimisasendisse P. Vajutage piduripedaal täielikult alla.

   Mootori saab käivitada ka siis, kui käigukang on neutraalasendis N.
3. Keerake süütelüliti asendisse START ja hoidke seda seal, kuni mootor käivitub (maksimaalselt 10 sekundit), seejärel vabastage võti.

   Käivitada tuleb**ilma gaasipedaali vajutamata**.
4. Ärge oodake paigal seistes, kuni mootor soojeneb. Alustage sõitmist mootori mõõduka pöörlemiskiirusega. (Vältige järsku kiirendamist ja pidurdamist.)

Mootori käivitamine ja seiskamine turboülelaaduri vahejahuti jaoks

1. Ärge kiirendage kohe pärast mootori käivitamist.

   Kui mootor on külm, oodake tühikäigul mitu sekundit, kuni turboülelaaduris on tagatud piisav määrimine.
2. Peale kõrgel kiirusel või pikaajalist sõitmist, mis nõuab mootori suurendatud koormust, laske mootoril enne väljalülitamist umbes minuti jagu tühikäigul töötada.

   See tühikäigul töötatud aeg võimaldab turboülelaaduril enne mootori väljalülitamist jahtuda.

⚠ ETTEVAATUST

Ärge lülitage mootorit kohe pärast suuremal koormusel sõitmist välja. See võib tõsiselt mootorit või turboülelaadurit kahjustada.

⚠ ETTEVAATUST

Kui mootor seiskub liikumise ajal, ärge viige käigukangi parkimisasendisse P. Kui liiklus- ja teetingimused seda võimaldavad, võite sõiduki liikumise ajal viia käigukangi neutraalasendisse N ja keerata mootori taaskäivitamiseks süütelüliti asendisse START.

⚠ ETTEVAATUST

- Ärge rakendage starterit kauemaks kui 10 sekundiks. Kui mootor seiskub või ei käivitu, oodake 5-10 sekundit enne starteri uuesti rakendamist. Starteri vale kasutamine võib seda kahjustada.
- Ärge keerake süütelülitit asendisse START, kui mootor töötab. See võib starterit kahjustada.

Bensiinimootori seiskamine (manuaalkäigukast)

1. Peatage auto täielikult ja hoidke siduri- ja piduripedaal all.
2. Lülitage siduri- ja piduripedaali all hoides sisse neutraalkäik.
3. Hoides piduripedaali all rakendage seisupidur.
4. Keerake süütevõti asendisse "LOCK" ja eemaldage see.

ENGINE START/STOP (mootori start/stopp) lüliti (mõnel mudelil)

Põlev ENGINE START/STOP (mootori start/stopp) lüliti

OCDP051001L

Kui esiuks on avatud, süttib ENGINE START/STOP nupp teie mugavuse huvides. Tuli kustub umbes 30 sekundit pärast ukse sulgemist. Samuti kustub see kohe, kui varguse häiresüsteem käivitub.

ENGINE START/STOP (mootori start/stopp) lüliti asend

VÄLJAS

Manuaalkäigukastiga

Mootori (asend START/RUN) või sõiduki võimsuse (asend ON) väljalülitamiseks peatage sõiduk ja vajutage seejärel nuppu ENGINE START/STOP (mootori start/stopp).

Automaatkäigukastiga / topeltsiduriga käigukastiga

Mootori (asend START/RUN) või sõiduki võimsuse (asend ON) väljalülitamiseks vajutage nuppu ENGINE START/STOP (mootori start/stopp), kui käigukang on

parkimisasendis P. Kui vajutage nuppu ENGINE START/STOP ajal, mil käigukang pole parkimisasendis P, ei lähe lüliti ENGINE START/STOP mitte asendisse OFF, vaid asendisse ACC.

Roolilukuga autod

Varguse ennetamiseks läheb rool lukku, kui ENGINE START/STOP (mootori start/stopp) nupp on asendis OFF. See lukustub ukse avamisel.

Kui rool pole juhiukse avamisel korralikult lukustatud, kõlab helisignaal. Proovige rooli uuesti lukustada. Kui probleem ei lahene, laske süsteemi kvalifitseeritud asjatundjal kontrollida. Kia soovitab pöörduda Kia volitatud esindaja/hooldispartneri poole.

Lisaks, kui nupp ENGINE START/ STOP (mootori start/stopp) on pärast juhiukse avamist asendis OFF (VÄLJAS), ei lukustata rooli ja kõlab hoiatussignaal. Sel juhul sulgege uks. Seejärel rool lukustub ja hoiatussignaal lakkab.

✻ MÄRKUS

Kui rool ei avane korralikult, siis ENGINE START/STOP (mootori start/stopp) nupp ei tööta. Vajutage nuppu ENGINE START/STOP, keerates samal ajal rooli paremale ja vasakule, et pinget vabastada.

✻ MÄRKUS

Teil on võimalik mootorit (START/RUN) või sõiduki võimsust (ON) välja lülitada ainult siis, kui sõiduk ei liigu.

⚠ ETTEVAATUST

Hädaolukorras on võimalik sõiduki liikumise ajal mootor välja lülitada ja ACC-asendisse seada, kui vajutate nuppu ENGINE START/STOP kauem kui 2 sekundit või 3 sekundi vältel 3 korda järjest.

Kui sõiduk endiselt ei liigu, taaskäivitage sõiduk järgmiselt.

- Manuaalkäigukast - vajutage nuppu ENGINE START/STOP, hoides käigukangi neutraalkäigul ja siduripedaali alla vajutatult.
- Automaatkäigukast / topeltsiduriga käigukast - vajutage nuppu ENGINE START/STOP, kui auto kiirus on 5 km/h või suurem.

ACC (tarvik)

Manuaalkäigukastiga

OMQ4050294L

Vajutage nuppu ENGINE START/STOP (mootori start/stopp), kui lüliti on asendis OFF, ilma siduripedaali vajutamata.

Automaatkäigukastiga / topeltsiduriga käigukastiga

Vajutage nuppu ENGINE START/STOP, kui lüliti on asendis OFF, ilma piduripedaali vajutamata.

Rool tuleb lukust lahti ja elektrilised tarvikud on kasutatavad.

Kui nupp ENGINE START/STOP (mootori start/stopp) on asendis ACC üle ühe tunni, lülitub nupp automaatselt välja, et vältida aku tühjenemist.

SEES

Manuaalkäigukastiga

Vajutage nuppu ENGINE START/STOP (mootori start/stopp), kui lüliti on asendis ACC, ilma siduripedaali vajutamata.

Automaatkäigukastiga / topeltsiduriga käigukastiga

Vajutage nuppu ENGINE START/STOP, kui lüliti on asendis ACC, ilma piduripedaali vajutamata.

Hoiatustulesid saab kontrollida enne mootori käivitamist. Ärge jätke nuppu ENGINE START/STOP pikaks ajaks asendisse ON. Aku võib tühjeneda, sest mootor ei tööta.

START/RUN

Manuaalkäigukastiga

Mootori käivitamiseks vajutage siduri- ja piduripedaali, seejärel nuppu ENGINE START/STOP (mootori start/stopp), kui käigukang on neutraalasendis N.

Automaatkäigukastiga / topeltsiduriga käigukastiga

Mootori käivitamiseks vajutage piduripedaali, seejärel vajutage nuppu ENGINE START/STOP (mootori start/stopp), kui käigukang on parkimis- (P) või neutraalasendis (N). Ohutuse huvides käivitage mootor, kui käigukang on parkimisasendis P.

✻ MÄRKUS

Kui vajutate manuaalkäigukasti puhul ENGINE START/ STOP (mootori start/stopp) lülitit ilma siduripedaali vajutamata või automaatkäigukasti / topeltsiduriga manuaalkäigukasti puhul ilma piduripedaali vajutamata, siis mootor ei käivitu ja ENGINE START/STOP (mootori start/stopp) nupp muutub järgmiselt: OFF → ACC → ON → OFF või ACC

✻ MÄRKUS

Kui jätate nupu ENGINE START/STOP (mootori start/stopp) asendisse ACC või ON pikaks ajaks, siis aku tühjeneb.

⚠ HOIATUS

- Ärge vajutage kunagi ENGINE START/ STOPP (mootori start/stopp) lülitit, kui sõiduk liigub. See toob kaasa juhitavuse ja pidurdamisvõime kao, mis võib põhjustada õnnetuse.
- Roolilukk ei sobi seisupiduriks. Enne juhiistmelt lahkumist veenduge alati, et käigukang oleks parkimisasendis P, rakendage seisupidur täielikult ja lülitage mootor välja. Nende juhiste eiramisel võib sõiduk ootamatult liikuma hakata.
- Ärge küünitage kunagi nupuni ENGINE START/STOP (mootori start/stopp) või mis tahes muude juhtelementideni läbi rooli sõiduki liikumise ajal. Selline liigutus võib põhjustada juhitavuse kaotamise, tuues kaasa õnnetuse ja tõsise kehavigastuse või surma.
- Ärge asetage juhiistme lähedusse liikuvaid esemeid, kuna need võivad sõidu ajal liikuda ja juhti segada ning õnnetuse põhjustada.

Mootori käivitamine

⚠ HOIATUS

- Kandke auto juhtimise ajal alati selleks sobivaid jalatseid. Sobimatud jalanõud (kontsakingad, suusasaapad jms) võivad piduri- ja gaasipedaali ning siduri vajutamist takistada.
- Ärge vajutage mootori käivitamise ajal gaasipedaali. Sõiduk võib liikuda ja põhjustada õnnetuse.
- Oodake, kuni mootori pöörlemiskiirus muutub tavapäraseks. Kui mootori pöörded on kõrged ja piduripedaal vabastatakse, võib auto väga järsult kohalt liikuda.

✻ MÄRKUS

Takistusmehhanism (kui kuulub varustusse)

Kasutage takistusmehhanismi maksimaalse kiirenduse jaoks. Vajutage gaasipedaali üle survepunkti. Olenevalt mootori pöörlemiskiirusest lülitub automaatkäigukast madalamale käigule.

Bensiinimootori käivitamine

1. Võtke tark võtmepult kaasa või jätke see sõidukisse.
2. Kontrollige, et seisupidur oleks kindlalt rakendatud.
3. **Manuaalkäigukast** Vajutage siduripedaal täielikult alla ja viige käigukast neutraalasendisse. Hoidke siduri- ja piduripedaali mootori käivitamisel all.

   Automaatkäigukast / topeltsiduriga käigukast - Seadke käigukang parkimisasendisse P. Vajutage piduripedaal täielikult alla. Mootori saab käivitada ka siis, kui käigukang on neutraalasendis N.
4. Vajutage nuppu ENGINE START/STOP.

   See tuleb käivitada ilma gaasipedaali vajutamata.
5. Ärge oodake paigal seistes, kuni mootor soojeneb. Alustage sõitmist mootori mõõduka pöörlemiskiirusega. (Vältige järsku kiirendamist ja pidurdamist.)

Mootori käivitamine ja seiskamine turboülelaaduri vahejahuti jaoks

1. Ärge kiirendage kohe pärast mootori käivitamist. Kui mootor on külm, oodake tühikäigul mitu sekundit, kuni turboülelaaduris on tagatud piisav määrimine.
2. Peale kõrgel kiirusel või pikaajalist sõitmist, mis nõuab mootori suurendatud koormust, laske mootoril enne väljalülitamist umbes minuti jagu tühikäigul töötada.

   See tühikäigul töötatud aeg võimaldab turboülelaaduril enne mootori väljalülitamist jahtuda.

⚠ ETTEVAATUST

Ärge lülitage mootorit kohe pärast suuremal koormusel sõitmist välja. See võib tõsiselt mootorit või turboülelaadurit kahjustada.

Mootori käivitamine elektroonilise võtmega

- Isegi kui nutivõti on sõidukis, ei pruugi mootor käivituda, kui see on teist kaugel.
- Kui ENGINE START/STOP (mootori start/stopp) nupp on asendis ACC või kõrgemal ja mõni uks on avatud, kontrollib süsteem nutivõtme olemasolu. Kui elektrooniline võti ei ole autos,

ilmub näidikuplokis ja LCD-ekraanil näidik "🔑" ja teade „Key is not in the vehicle" („Võti pole sõidukis"). Kui kõik uksed on suletud, kõlab 5 sekundi vältel helisignaal. Märgutuli või hoiatus lülitub välja, kui sõiduk liigub. Kandke elektroonilist võtit alati kaasas.

⚠ HOIATUS

Mootor käivitub ainult siis, kui nutivõti on sõidukis.

Ärge laske lastel ega isikutel, kes ei tunne sõidukit, puudutada nuppu ENGINE START/STOP ega sellega seotud osi.

⚠ ETTEVAATUST

Kui mootor seiskub sõiduki liikumise ajal, ärge lükake käigukangi parkimisasendisse P. Kui liiklus- ja teetingimused seda võimaldavad, võite sõiduki liikumise ajal taaskäivitamiseks panna käigukangi neutraalasendisse N ja vajutada nuppu ENGINE START/STOP (mootori start/stopp).

OCD051219L

✻ MÄRKUS

- Kui aku on nõrk või nutivõti ei tööta korrektselt, saate mootori käivitada, kui vajutate nutivõtmega nuppu ENGINE START/STOP (mootori start/stopp).

  Lukustusnupuga külg peab nupuga ENGINE START/STOP otseselt kokku puutuma. Kui vajutate nuppu ENGINE START/STOP elektroonilise võtmega, peab elektrooniline võti nuppu õige nurga all puutuma.
- Kui piduritule kaitse on läbipõlenud, ei saa te autot normaalselt käivitada.

  Asendage kaitse uuega. Kui see pole võimalik, saate mootori käivitada, vajutades nuppu ENGINE START/STOP (mootori start/stopp) 10 sekundi jooksul, kui see on asendis ACC. Mootor võib käivituda ilma piduripedaali vajutamata. Aga ohutuse huvides vajutage alati enne mootori käivitamist piduri- ja siduripedaali (kui on varustuses).

⚠ ETTEVAATUST

- Ärge vajutage nuppu ENGINE START/STOP (mootori start/stopp) pikemalt kui 10 sekundit, välja arvatud juhul, kui piduritule kaitse on läbipõlenud.
- Ärge keerake süütelülitit asendisse START, kui mootor töötab. See võib starterit kahjustada.

Bensiinimootori seiskamine (manuaalkäigukast)

1. Peatage auto täielikult ja hoidke siduri- ja piduripedaal all.
2. Lülitage siduri- ja piduripedaali all hoides sisse neutraalkäik.
3. Hoides piduripedaali all rakendage seisupidur.
4. Keerake süütevõti asendisse “LOCK” ja eemaldage see.

Tühikäigul peatamise ja sõitmise (ISG) süsteem (mõnel mudelil)

Teie sõiduk võib olla varustatud ISG-süsteemiga, mis vähendab kütusekulu, mootorit automaatselt välja lülitades ja taaskäivitades.

Mootor käivitub automaatselt kohe, kui käivitustingimused on täidetud.

✻ MÄRKUS

Mõned märgutuled (ABS-piduri, stabiilsuskontrolli, elektrilise roolivõimendi ning seisupiduri märgutuled) võivad mootori automaatsel käivitumisel mõneks sekundiks süttida.

See juhtub aku madala pinge tõttu. See ei tähenda, et süsteemis on tõrge.

ISG sisselülitamine

ISG-süsteem lülitub sisse iga kord süüte sisselülitamisel.

ISG väljalülitamine

Stop and Go süsteemi väljalülitamiseks vajutage ISG OFF nuppu. Süttib märgutuli ISG OFF. Kui vajutate uuesti nuppu ISG OFF, aktiveeritakse süsteem ja nupu ISG OFF tuli kustub.

Automaatne peatamine

Mootori seiskamiseks ooterežiimis (v.a: kerghübriid-sõiduk)

- Manuaalkäigukast
  - Vähendage sõiduki kiirust alla 5 km/h.
  - Lülitage sisse N (neutraalne) käik.
  - Vabastage sidur.
- Automaatkäigukast / topeltsiduriga käigukast
  - Aeglustage kiirust alla 0 km/h.
  - Vajutage piduripedaali.

Mootor seiskub ja näidikupaneelil süttib roheline AUTO STOP märgutuli (Ⓐ).

✻ MÄRKUS

- Manuaalkäigukastiga varustatud sõiduk peab saavutama kiiruse vähemalt 8 km/h alates viimasest tühikäigul peatamisest ning automaatkäigukastiga või topeltsiduriga käigukastiga varustatud sõiduk peab saavutama kiiruse vähemalt 5 km/h alates viimasest tühikäigul peatamisest.
- Kui võtate turvavöö lahti või avate juhiukse (mootorikapoti), lülitatakse ISG-süsteem välja.

Sõiduki seiskamiseks tühikäigul peatamise režiimil (kerghübriid-elektrisõiduk)

Manuaalkäigukast

- Vähendage sõiduki kiirust alla 10 km/h.
- Lülitage sisse N (neutraalne) käik.
- Vabastage sidur.

✻ MÄRKUS

- Manuaalkäigukastiga varustatud sõiduk peab saavutama vähemalt kiiruse 12 km/h alates viimasest tühikäigul peatamist.
- Kui võtate turvavöö lahti või avate juhiukse (mootorikapoti) automaatse peatamise režiimil, sellal kui auto seisab, lülitatakse ISG-süsteem välja.

Automaatkäigukast

- Tavapärane tühikäigul peatamine
  - Aeglustage kiirust alla 0 km/h.
  - Vajutage piduripedaali.

Topeltsiduriga käigukast

- Tavapärane tühikäigul peatamine
  - Aeglustage kiirust alla 0 km/h.
  - Vajutage piduripedaali.
- Pikendatud tühikäigul peatamine
  - Vähendage sõiduki kiirust alla 25 km/h.
  - Vajutage piduripedaali.
- Vabajooksurežiimil
  - Saate säilitada mootori väljalülitatud olekut vabajooksurežiimil kuni seiskumine, vajutades piduripedaali kiirusel alla 40 km/h.

✻ MÄRKUS

- Topeltsiduriga käigukastiga varustatud sõiduk peab saavutama vähemalt

kiiruse 10 km/h pikendatud tühikäigul peatamiseks või 5 km/h tavapäraseks tühikäigul peatamiseks pärast viimast tühikäigul peatamise korda.
- Kui võtate turvavöö lahti või avate juhiukse (mootorikapoti) automaatse peatamise režiimil, sellal kui auto seisab, lülitatakse ISG-süsteem välja.

Automaatne käivitamine

Mootori taaskäivitamiseks ooterežiimist (v.a: kerghübriid-sõiduk)

Manuaalkäigukast

- Vajutage siduripedaali, kui käigukang on asendis N (neutraalne).

Automaatkäigukast / topeltsiduriga käigukast

- Vabastage piduripedaal

Mootor käivitub automaatselt ja näidikupaneelil kustub roheline AUTO STOP märgutuli (Ⓐ).

Mootori taaskäivitamiseks tühikäigul peatamise režiimil (kerghübriid-elektrisõiduk)

Manuaalkäigukast

- Vajutage siduripedaali, kui seda pole vajutatud.
- Kui siduripedaal on juba vajutatud, viige käik N-asendisse.

✻ MÄRKUS

Kui sõiduki kiirus suureneb pärast ISG STOP rakendamist, mitte ei vähene, võib mootor automaatselt taaskäivituda.

Automaatkäigukast / topeltsiduriga käigukast

- Vajutage gaasipedaali kiirusel üle 7 km/h.
- Vabastage piduripedaal kiirusel alla 7 km/h.

✻ MÄRKUS

Kui sõiduki kiirus suureneb pärast ISG STOP rakendamist, mitte ei vähene, võib mootor automaatselt taaskäivituda

ISG-süsteemi toimimise tingimus

ISG-süsteem töötab järgmistel tingimustel.

- Juhi turvavöö on kinnitatud
- Juhiuks ja kapott on suletud
- Pidurite vaakumi surve on normaalne
- Aku andur on aktiveeritud ja aku piisavalt laetud
- Välistemperatuur ei ole liiga kõrge ega liiga madal
- Kliimaseade on tingimustele vastav
- Auto on piisavalt ülessoojendatud
- Sõiduk ei asu järsul tõusul (v.a: manuaalkäigukast)
- Rooliratas ei ole terava nurga all (välja arvatud: manuaalkäigukast)
- Sõiduk ei asu suurel kõrgusel
- Esiklaasisoojendi on välja lülitatud
- Ei ole valitud manuaalse käiguvahetuse režiimi (v.a: manuaalkäigukast)
- Teatud aeg on möödunud pärast käigu ümberlülitamist tagurdusasendist R.

Mootor käivitub automaatselt ka ilma juhi toiminguteta järgmistel juhtudel.

- Pidurite vaakumi surve on nõrk.
- Mootori maksimaalne väljalülitusaeg on ületatud.
- Akendele võib tekkida udu ja õhukonditsioneer on sisse lülitatud.
- Akujõudlus ei ole optimaalne
- Kliimaseadme jahustuse ja kütte jõudlus on ebapiisav.
- Kui vajutate ISG OFF nuppu ajal, kui mootor seisatakse automaatselt (v.a: manuaalkäigukast)
- Sõiduk liigub pärast seismajäämist.
- Vajutate korraga gaasi- ja piduripedaali. (V.a: manuaalkäigukast)
- Juhi turvavöö võetakse lahti või juhiuks on praokil. (V.a: manuaalkäigukast) tingimused.

Roheline AUTO STOP märgutuli (Ⓐ) vilgub näidikuplokil 5 sekundit.

*** MÄRKUS**

- Kui ISG-süsteem ei vasta töötingimustele, ISG-süsteem deaktiveeritakse. Süttib ISG OFF nupu märgutuli.
- Kui tuli või hoiatusteade jääb põlema, kontrollige toimimise tingimusi.

ISG indikaator

OCD054587L

ISG-süsteemi kohta annab märku näidikuploki tuli. Kui sõiduk on varustatud seireplokiga, süttib LCD-ekraanil vastav märk.

OCDMH059018

OCD054585L

Funktsioon võib nõuda mootori käsitsi käivitamist, kui ISG OFF nupu tuli süttib

ja kui teie sõiduk on varustatud seireplokiga, põleb veateade pidevalt.

OCDW059089

Mootor ei käivitu, kui käigukang liigutatakse neutraalasendist N sõiduasendisse D, käsirežiimile või tagurdusasendisse R, ilma vajutamata piduripedaali, sellal kui mootor seisatakse automaatselt. Sellisel juhul taaskäivitatakse mootor, kui vajutate piduripedaali.

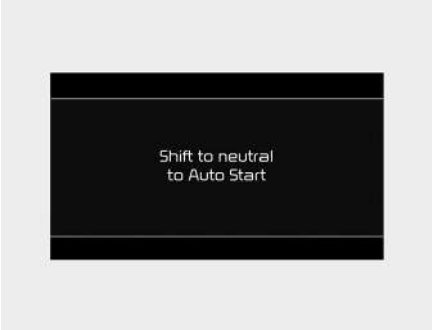

OCD054586L

Tavaline manuaalkäigukastiga sõiduk suudab mootorit taaskäivitada ainult neutraalkäigul. Kui lülitate sisse käigu ilma siduripedaali täielikult alla vajutamata, kuvatakse hoiatus ja kõlab piiks. Taaskäivitage mootor käigukangi neutraalasendis N.

Häired ISG-süsteemi töös

Süsteem ei pruugi toimida järgmistel juhtudel.

OCD054587L

- Ilmneb ISG-ga seotud andurite või funktsiooni viga.

Kollane AUTO STOP märgutuli (Ⓐ) näidikuplokis jääb pärast 5-sekundilist vilkumist põlema ja ISG OFF nupu tuli süttib.

✻ MÄRKUS

- Kui ISG OFF nupu tuli ei lülitu uuesti ISG OFF nupule vajutades välja või kui ISG-süsteem jätkuvalt korrektselt ei tööta, lakse oma sõiduk professionaalsel töökojal esimesel võimalusel üle vaadata. Kia soovitab pöörduda Kia volitatud esindaja poole.
- Kui ISG OFF nupu tuli süttib, võib see lõpetada põlemise pärast sõidukiga maksimaalselt kahe tunni jooksul umbes 80 km/h sõitmist ja ventilaatori pöörlemiskiiruse juhtnupu seadistamist 2. asendist allapoole. Kui tuli ISG OFF nupul jääb eelpool toodule vaatamata põlema, laske oma sõiduk professionaalsel töökojal esimesel võimalusel üle vaadata. Kia soovitab pöörduda Kia volitatud esindaja poole.

✻ MÄRKUS

Idle Stop and Go (ISG) ei hakka pärast aku taasühendamist või vahetamist kohe tööle.

Aku andur tuleb ISG kasutamiseks kalibreerida. Selleks peab süüde olema umbes neli tundi väljalülitatud. Seejärel käivitage ja seisake mootor 2 kuni 3 korda.

⚠ HOIATUS

Kui mootor on ooterežiimis, on võimalik mootorit taaskäivitada ilma, et juht midagi ette võtaks. Enne autost lahkumist või masinaruumis midagi tegemist peatage mootor, keerates süüteluku asendisse LOCK(OFF) või eemaldades süütevõtme.

Manuaalkäigukast (mõnel mudelil)

Manuaalkäigukasti kasutamine

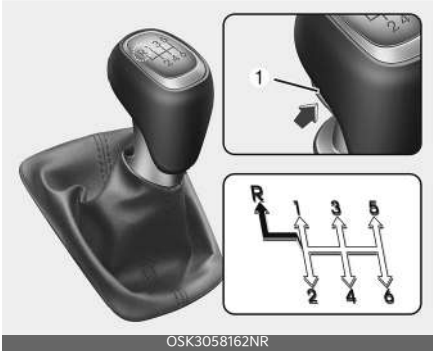

⇨ Käigukangi saab liigutada ilma nuppu (1) tõmbamata.

➡ Vajutage nuppu (1) tagurduskäigu sisselülitamiseks.

Manuaalkäigukastil on 6 edasikäiku.

Käikude muster on käigukangile trükitud. Kõigi edasikäikude käiguvahetus on täielikult sünkroonitud, nii et kõrgemale või madalamale käigule vahetamine on hõlbus.

Vajutage siduripedaal käiguvahetusel täielikult alla ja seejärel vabastage see aeglaselt.

Kui teie sõidukil on süütelüliti lukustus, ei käivitu mootor ilma, et vajutaksite alla siduripedaali. (mõnel mudelil)

Käigukang tuleb enne tagasikäigule R lülitamist neutraalasendisse tagasi viia.

Vajutage nuppu, mis asub otse käiguvahetusnupu all ja tõmmake käigukangi järsult vasakule, seejärel lülitage sisse tagasikäik R.

Veenduge enne käigukangi tagasikäigule R lükkamist, et sõiduk seisaks täielikult paigal.

Ärge kunagi laske mootoril töötada nii, et tahhomeeter (p/min) oleks punasel alal.

⚠ ETTEVAATUST

- Olge tähelepanelik, kui vahetate viiendalt käigult neljadele, et te kogemata ei lükkaks käigukangi nii palju kõrvale, et vahetate neljanda käigu asemel teisele käigule. Sellise drastilise vahetuse tagajärjel võib mootori pöörete kiirus suureneda ja tahhomeeter võib ületada punase ala piiri. Selline mootori pöörete ja ülekande suurenemine võib mootorit kahjustada.
- Ärge vahetage käiku madalamaks rohkem kui kahe käigu võrra ega vahetage käiku, kui mootor töötab kõrgete pööretega (5000 p/min või rohkem). Selline madalamale käigule vahetamine võib mootorit, sidurit ja ülekannet kahjustada.

- Külma ilmaga võib käigu vahetamine olla raske seni, kuni määrdeaine pole soojenenud. See on tavapärane ega kahjusta käigukasti.
- Kui olete sõiduki täielikult peatanud, kuid 1. käiku või tagasikäiku R on raske sisse lükata, jätke käigukang neutraalasendisse N ja vabastage sidur. Vajutage siduripedaal jälle alla ja seejärel vahetage esimesele käigule või tagasikäigule R.

⚠ ETTEVAATUST

- Siduri enneaegse kulumise ja kahjustamise vältimiseks ärge sõitke, jalg siduripedaalil. Samuti ärge kasutage sidurit, et hoida sõidukit paigal, kui pargite ülesmäge, ootate rohelist tuld vms.
- Ärge kasutage käigukangi sõidu ajal käetoena, kuna see võib kaasa tuua käiguvahetuskahvlite enneaegse kulumise.
- Võimalike sidurisüsteemi kahjustuste vältimiseks ärge käivitage sõidukit teise käiguga, v.a libedal teel käivitades.
- Ärge koormake sõidukit üle. Ülekoormatud sõidukiga sõitmine võib põhjustada siduriketta ebanormaalset soojenemist ning kahjustada siduri katet ja ketast.

⚠ HOIATUS

- Enne juhiistmelt lahkumist rakendage alati seisupidur täielikult ja lülitage mootor välja. Seejärel veenduge, et käigukang oleks esimesel käigul, kui pargite sõiduki tasasele pinnale või ülesmäge, ja tagasikäigul R, kui pargite allamäge. Kui neid ettevaatusabinõusid ei järgita kindlaksmääratud järjekorras, võib sõiduk ootamatult liikuma hakata.
- Ärge kasutage libedal teel äkilist mootoriga pidurdamist (madalamale käigule lülitamist).

  Sõiduk võib hakata libisema ning võib juhtuda avarii.

Siduri kasutamine

Enne käigu vahetamist vajutage sidur täielikult põrandale, seejärel vabastage see aeglaselt. Siduripedaal tuleb alati sõidu ajaks täielikult vabastada. Ärge hoidke oma jalga sõidu ajal siduripedaalil. See võib põhjustada tarbetut kulumist. Samuti ärge hoidke autot kaldpinnal gaasipedaali abil paigal. See põhjustab tarbetut kulumist. Kasutage sõiduki kallakul paigal hoidmiseks piduripedaali või parkimispidurit. Ärge kasutage siduripedaali kiiresti ja korduvalt.

⚠ ETTEVAATUST

Siduripedaali kasutamisel vajutage see täielikult alla. Kui te ei vajuta siduripedaali täielikult alla, võib sidur kahjustada saada või tekitada müra.

⚠ HOIATUS

Siduri kasutamine

Vajutage siduripedaal nii kaugele alla kui võimalik. Ärge vajutage pedaali uuesti, enne kui see naaseb lähteasendisse. Kui pedaali vajutatakse korduvalt enne selle naasmist lähteasendisse, võib sidurisüsteem kahjustada saada. Ärge koormake sõidukit üle. Selles olekus sõiduki käivitamine või sõidukiga sõitmine tekitab hõõrdumise tõttu liiga suurt kuumust sidurikettal, mis võib kahjustada siduri katet ja ketast. Siduripedaali liiga varane lahtilaskmine pärast käigukangi liigutamist sõiduki käivitamise või tagurdamise ajal võib mootori välja lülitada ja põhjustada õnnetuse.

Madalamale käigule vahetamine

Kui peate tiheda liikluse või järsu kallaku tõttu aeglustama, vahetage käik madalamaks enne, kui mootori pöörded hakkavad vähenema. Käigu madalama vastu vahetamine vähendab ka seiskumise võimalust ja annab parema kiirenduse, kui peate jälle kiirendama. Kui sõidate järsku mäge mööda alla, aitab madalamale käigule vahetamine ohutut sõidukiirust säilitada ja pikendab piduri tööiga.

Head tavad käsikäigukasti kasutamisel

- Ärge kunagi lükake sõidukil käiku välja ega sõitke vabakäiguga mäest alla. See on väga ohtlik. Hoidke sõidukil alati käiku sees.
- Ärge sõitke pidurid peal. See võib põhjustada nende ülekuumenemist ja talitlushäireid. Selle asemel aeglustage mäest alla sõites ja lülitage madalamale käigule. Sedasi aitab mootoriga pidurdamine sõidukit aeglustada.
- Aeglustage enne madalamale käigule vahetamist. Selline mootori pöörete suurenemine võib mootorit kahjustada.
- Aeglustage, kui satute küljetuulde. Sedasi on sõiduk paremini juhitav.
- Veenduge enne käigukangi lükkamist tagasikäigule, et sõiduk seisaks täielikult paigal. Muidu võib käigukast kahjustada saada.
- Libedal pinnasel sõites olge äärmiselt ettevaatlik. Olge eriti ettevaatlik pidurdamisel, kiirendamisel või käigu vahetamisel. Libedal pinnasel võivad rattad järsu kiiruse muutumise tõttu haarduvuse kaotada ja seetõttu võib sõiduk juhitavuse kaotada.

⚠ HOIATUS

- Kinnitage alati turvavöö! Avarii korral saab turvavööga kinnitamata sõitja palju tõenäolisemalt raskeid kehavigastusi või hukkub, kui sõitja, kelle turvavöö on korralikult kinnitatud.
- Vältige kurvides sõites või pöördeid tehes suuri kiirusi.
- Ärge tehke rooliga äkilisi liigutusi, nt järske reavahetusi või manöövreid.
- Kui kaotate maantee kiirusega liikuva sõiduki üle juhitavuse, suureneb tõenäosus selle üle katuse paiskumiseks.
- Tihti kaotab sõiduk juhitavuse, kui kaks või rohkem rattaid sõidavad sõiduteelt maha ja juht püüab liiga agaralt rooli keerates uuesti teele pöörata.

- Kui sõidate sõidukiga teeservalt maha, ärge hakake järsult rooli keerama. Selle asemel aeglustage sujuvalt sõitu ja keerake siis vaikselt teele tagasi.
- Ärge kunagi ületage lubatud kiirusepiiranguid.

Automaatkäigukast (mõnel mudelil)

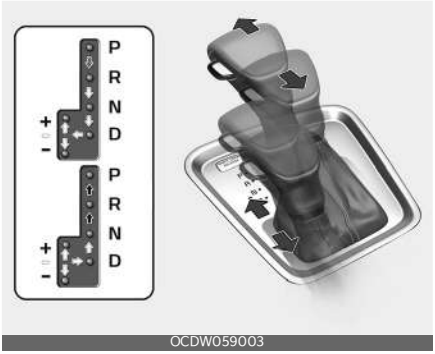

OCDW059003

Käiguvahetusel vajutage piduripedaali ja lukust vabastamise nuppu.

Vajutage käiguvahetuseks lukust vabastamise nupule.

Käigukangi saab vabalt liigutada.

Automaatkäigukasti kasutamine

Käigukastil on 6 edasikäiku ja üks tagasikäik. Käigud valitakse automaatselt, olenevalt käigukangi asendist.

MÄRKUS

Uue sõiduki esimesed paar käiguvahetust võivad olla veidi järsud, kui aku on olnud lahti ühendatud. See on tavapärane ja TCM (käiguvahetuse moodul) või PCM (jõuülekande moodul) reguleerivad käiguvahetuse pärast paari esimest käiguvahetust.

Sujuvaks töötamiseks vajutage piduripedaal neutraalasendist N edasi- või tagasikäigule.

⚠ HOIATUS

Automaatkäigukast

- Veenduge alati enne käigukangi sõidukäigule (D) või tagasikäigule (R) lükkamist, et auto ümber poleks inimesi, eriti lapsi.
- Enne juhiistmelt lahkumist veenduge alati, et käigukang oleks parkimisasendis P, seejärel rakendage seisupidur täielikult ja lülitage mootor välja. Kui neid ettevaatusabinõusid ei järgita kindlaksmääratud järjekorras, võib sõiduk ootamatult liikuma hakata.
- Ärge kasutage libedal teel äkilist mootoriga pidurdamist (madalamale käigule lülitamist). Sõiduk võib hakata libisema ning võib juhtuda avarii.

⚠ ETTEVAATUST

- Käigukasti kahjustamise vältimiseks ärge kiirendage tagasikäigul või mis tahes edasikäigul, kui pidurid on peal.
- Kui peatate sõiduki kallakul, ärge hoidke sõidukit paigal mootori jõuga. Kasutage sõidu- või seisupidurit.
- Kui mootor töötab kiiremate pööretega kui tühikäigul, siis ärge vahetage neutraal- N või parkimisasendist P sõidu- D või tagasikäigule R.

Käigukangi asendid

Kui süütelüliti on asendis või režiimis „ON“, näidatakse näidikuplokil käigukangi asendit.

P (parkimine)

Enne käigukangi parkimisasendisse lükkamist jääge täielikult seisma. See asend lukustab käigukasti ja takistab esirattaid pöörlemast.

⚠ HOIATUS

- Kui lükkate käigukangi parkimisasendisse P sõidu ajal, siis võib sõiduk juhitavuse kaotada.
- Ärge kasutage käigukangi asendit „P“ seisupiduri asemel. Veenduge alati, et käigukang oleks lukustunud parkimisasendisse P ja rakendage täielikult seisupidur.
- Ärge kunagi jätke last sõidukisse järelevalveta.

⚠ ETTEVAATUST

Kui viite käigukangi sõiduki liikumise ajal parkimisasendisse P, kahjustab see käigukasti.

R (tagasikäik)

Kasutage seda käiku auto tagurdamiseks.

⚠ ETTEVAATUST

Enne käiguvahetust tagasikäigule R või tagasikäigult R laske autol alati täielikult peatuda. Võite käigukasti kahjustada, kui panete käigukangi asendisse R siis, kui auto liigub, välja arvatud viisil, mida on kirjeldatud jaotises"Sõiduki edasitagasi kiigutamine" leheküljel 5-56.

N (neutraal)

Selles käigukangi asendis on rattad mootorist lahutatud ning käigukast pole blokeeritud. Sõiduk liigub vabalt isegi väiksemal kallakul, välja arvatud juhul, kui rakendatakse seisupidurit või sõidupidureid.

⚠ HOIATUS

Ärge sõitke, käigukang neutraalasendis N.

Mootoriga pidurdamine ei tööta ja võib kaasa tuua õnnetuse.

N (neutraalasendi) käiguga parkimine

Järgige allolevaid juhiseid parkimisel, kui soovite, et auto lükkamisel liiguks.

1. Pärast sõiduki parkimist vajutage piduripedaali ja lükake käigukang parkimisasendisse P, kui süütelüliti on režiimis ON või mootor töötab.
2. Kui seisupidur on rakendatud, vabastage seisupidur.

   Elektroonilise seisupiduriga sõidukite puhul vajutage parkimispiduri vabastamiseks piduripedaali, kui süütelüliti on asendis ON või kui mootor töötab. Kui kasutate sõidu ajal funktsiooni AUTO HOLD (kui märgutuli AUTO HOLD on näidikupaneelil), vajutage lülitit AUTO HOLD ja funktsioon AUTO HOLD peaks välja lülituma.
3. Vajutage piduripedaali ja samal ajal keerake süütelüliti asendisse OFF.
   - Elektroonilise võtmega sõidukite puhul saab süütelüliti viia asendisse OFF ainult siis, kui käigukang on parkimisasendis P.
4. Viige käigukang neutraalasendisse N, vajutades samal ajal piduripedaali ja nuppu "SHIFT LOCK RELEASE" või sisestades ning vajutades alla tööriista (nt lamedaotsaline kruvikeeraja) avas "SHIFT LOCK RELEASE". Seejärel hakkab sõiduk välise jõu rakendamisel liikuma.

⚠ ETTEVAATUST

- Väljaarvatud neutraalkäiguga parkimine, parkige ohutuse huvides alati parkimiskäiguga P ja rakendage seisupidur.
- Enne neutraalkäiguga N parkimist tehke kindlaks, kas parkimispind on ühtlane ja tasane. Ärge parkige neutraalkäiguga N kallakutel.

  Neutraalkäiguga N parkimisel võib sõiduk hakata liikuma ja põhjustada tõsiseid kahjustusi ning vigastusi.
- Peale süütelüliti väljalülitamist ei saa elektroonilist seisupidurit vabastada.
- Elektroonilise seisupiduriga varustatud sõidukitega, millel kasutatakse sõidu ajal funktsiooni [AUTO HOLD], kui süütelukk on VÄLJA lülitatud, rakendatakse elektrooniline seisupidur automaatselt. Seetõttu tuleb funktsioon [AUTO HOLD] enne süüteluku väljalülitamist alati välja lülitada.

D (drive - sõit)

See on tavaline edasisõiduasend. Käigukast valib automaatselt 6 käigu vahel, võimaldades väikseimat kütusekulu ja parimat suutlikkust.

Jõudluse suurendamiseks möödasõidul või tõusul vajutage gaasipedaal täielikult alla, siis lülitub käigukast automaatselt ühe käigu võrra allapoole.

✻ MÄRKUS

Jääge enne käigukangi lükkamist sõiduasendisse D kindlasti seisma.

Sportrežiim

OCDMH059004

Olenemata sellest, kas sõiduk on paigal või liigub, saab sportrežiimile lülitada, kui lükkate käigukangi sõiduasendist D manuaalpessa. Sõidukäigule D tagasi lülitamiseks lükake käigukang tagasi põhipessa.

Sportrežiimis võimaldab käigukangi ette- või tahapoole liigutamine käike kiiresti vahetada. Erinevalt manuaalkäigukastist võimaldab sportrežiim gaasipedaali all hoides käiku vahetada.

- Up (+): Ühe käigu võrra ülesvahetamiseks lükake käigukangi üks kord ettepoole.
- Down (-): Ühe käigu võrra allavahetamiseks lükake käigukangi üks kord tahapoole.

✻ MÄRKUS

- Sportrežiimis peab juht teeolude järgi käike kõrgemaks vahetama, et hoida mootori pöördeid allpool punast joont.
- Sportrežiimis saab valida ainult 6 edasikäigu vahel. Auto parkimiseks või tagurdamiseks pange käigukang, vastavalt vajadusele, asendisse P või R.
- Sportrežiimis lülitatakse käik automaatselt madalamaks, kui sõiduk aeglustab. Kui auto peatub, lülitub käigukast automaatselt esimesele käigule.
- Kui mootori pöörete kiirus läheneb sportrežiimis punasele, lülitatakse automaatselt kõrgemale käigule.
- Selleks et tagada sõiduki jõudlus ja ohutus, ei pruugi süsteem käigukangi liigutamisel teatud käiguvahetusi teha.
- Libedal teel sõites lükake käigukang ettepoole + (üles) asendisse. See lülitab sisse teise käigu, mis on parem sujuvaks liikumiseks libedal teel. Esimesele käigule tagasi lülitamiseks lükake käigukangi - (alla) asendisse.

Käigukasti lukustussüsteem (mõnel mudelil)

Teie turvalisuse huvides on automaatkäigukastil lukustussüsteem, mis takistab piduripedaali vajutamata parkimisasendist P tagasikäigule R lülitamast.

Käigu vahetamiseks parkimisasendist P tagasikäigule R tehke järgmist.

1. Vajutage ja hoidke piduripedaali all.
2. Käivitage mootor või keerake süütelukk asendisse ON.
3. Liigutage käigukangi.

Kui käigukast on parkimisasendis P ja piduripedaali vajutatakse ja vabastatakse korduvalt, võib käigukangi juurest lagisevat heli kuulda. See on normaalne, tegu pole häirega.

⚠ HOIATUS

Vajutage pidur alati enne käigukangi lükkamist parkimisasendist P mõnda muusse asendisse täielikult alla, et vältida sõiduki tahtmatut liikuma hakkamist, mis võib sõidukis või selle ümber viibivaid inimesi vigastada.

Käigukasti lukustuse välja lülitamine

Kui käigukangi ei saa piduripedaali all hoides parkimisasendist P tagasikäigule R lükata, siis hoidke piduripedaali endiselt all ja tehke järgmist.

1. Keerake süütevõti asendisse LOCK/OFF.
2. Rakendage seisupidur.
3. Vajutage käigukangi lukust vabastamise lüliti alla.
4. Liigutage käigukangi.

Kui käigukang isegi pärast seda protseduuri ei liigu, laske süsteem professionaalses töökojas üle kontrollida. Kia soovitab pöörduda Kia volitatud esindaja/hoolduspartneri poole.

Head tavad käsikäigukasti kasutamisel

- Ärge pange käigukangi parkimisasendist P või neutraalasendist N kunagi mingisse teise asendisse, kui vajutate samal ajal gaasipedaali.
- Ärge pange käigukangi parkimisasendisse P kunagi siis, kui auto liigub.
- Jälgige, et auto oleks enne käigukangi panekut tagasikäigu asendisse R või sõiduasendisse D täielikult seiskunud.
- Ärge kunagi lükake sõidukil käiku välja ega sõitke vabakäiguga mäest alla. See võib olla väga ohtlik. Hoidke sõiduki liikumise ajal alati käiku sees.
- Ärge sõitke pidurid peal. See võib põhjustada nende ülekuumenemist ja talitlushäireid. Selle asemel aeglustage mäest alla sõites ja lülitage madalamale käigule. Sedasi aitab mootoriga pidurdamine sõidukit aeglustada.
- Aeglustage enne madalamale käigule vahetamist. Muidu ei pruugi madalam käik sisse minna.
- Kasutage alati seisupidurit. Ärge lootke auto paigalhoidmisel üksnes käigukangi parkimisasendile P.
- Libedal pinnasel sõites olge äärmiselt ettevaatlik. Olge eriti ettevaatlik pidurdamisel, kiirendamisel või käigu vahetamisel. Libedal pinnasel võivad rattad järsu kiiruse muutumise tõttu haarduvuse kaotada ja seetõttu võib sõiduk juhitavuse kaotada.
- Sõiduki optimaalne jõudlus ja säästlikkus saavutatakse gaasipedaali sujuva vajutamise ja vabastamisega.

⚠ HOIATUS

- Mäest üles või alla sõites lülitage edasi liikudes alati sisse käik D (sõidukäik) ja tagurdades käik R (tagurdamine) ning kontrollige enne sõitmist näidikuplokil kuvatavat käiku. Valitud käigule vastupidises suunas sõitmine võib põhjustada ohtliku olukorra, lülitades mootori välja ja mõjutades pidurdamistõhusust.
- Kinnitage alati turvavöö! Avarii korral saab turvavööga kinnitamata sõitja palju tõenäolisemalt raskeid kehavigastusi või hukkub, kui sõitja, kelle turvavöö on korralikult kinnitatud.

- Vältige kurvides sõites või pöördeid tehes suuri kiirusi.
- Ärge tehke rooliga äkilisi liigutusi, nt järske reavahetusi või manöövreid.
- Kui kaotate maantee kiirusega liikuva sõiduki üle juhitavuse, suureneb tõenäosus selle üle katuse paiskumiseks.
- Tihti kaotab sõiduk juhitavuse, kui kaks või rohkem rattaid sõidavad sõiduteelt maha ja juht püüab liiga agaralt rooli keerates uuesti teele pöörata.
- Kui sõidate sõidukiga teeservalt maha, ärge hakake järsult rooli keerama. Selle asemel aeglustage sujuvalt sõitu ja keerake siis vaikselt teele tagasi.
- Ärge kunagi ületage lubatud kiirusepiiranguid.

⚠ HOIATUS

Kui sõiduk jääb lumme, mudasse, liiva vms kinni, proovige sõiduk nõksutamisega vabastada, liigutades seda ettepoole ja tahapoole. Ärge proovige seda teha, kui inimesed või esemed on sõiduki läheduses. Nõksutamise ajal võib sõiduk järsku ettepoole või tahapoole liikuda, kui see rööpast välja saab, ja võib läheduses olevaid inimesi vigastada või esemeid kahjustada.

Paigaltvõtt järsult kallakult

Järsult kallakult paigalt võtmiseks tehke järgmist.

- Vajutage piduripedaali, viige käigukang sõiduasendisse D.

  Valige sobiv käik olenevalt koorma kaalust ja kaldenurgast ning vabastage seisupidur. Vajutage gaasipedaali järk-järgult allapoole, vabastades sõidupidurid.

Kui olete järsul kallakul peatunud ja hakkate kiirendama, võib sõiduk tagasi vajuda. Käigu vahetamine teisele käigule aitab vältida sõiduki tagasi vajumist.

Topeltsiduriga käigukast (DCT) (mõnel mudelil)

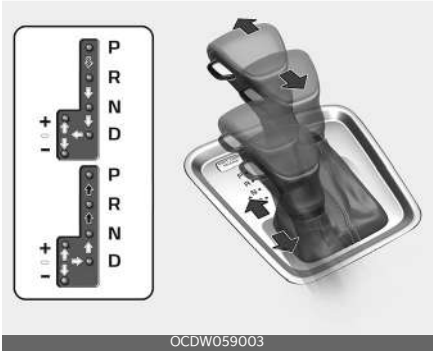

OCDW059003

Käiguvahetusel vajutage piduripedaali ja lukust vabastamise nuppu.

Vajutage käiguvahetuseks lukust vabastamise nupule.

Käigukangi saab vabalt liigutada.

HOIATUS

Raskete ja eluohtlike vigastuste riski vähendamiseks järgige alltoodud ohutusabinõusid.

- Enne, kui panete käigukangi sõiduasendisse D või tagasikäigu asendisse R, kontrollige ALATI üle, et auto läheduses poleks ühtki inimest, eriti lapsi, kes autole ette võiks jääda.
- Enne kui tõusete juhiistmelt, lükake käigukang asendisse "P", rakendage täielikult seisupidur ning alles seejärel keerake süütelüliti "LOCK/OFF" asendisse.

  Kui neid ettevaatusabinõusid ei järgita, võib sõiduk ootamatult ja järsku liikuma hakata.
- Ärge kasutage libedal teel äkilist mootoriga pidurdamist (madalamale käigule lülitamist). Sõiduk võib hakata libisema ning võib juhtuda avarii.

ETTEVAATUST

- Käigukasti kaitsmiseks ärge vajutage korraga gaasi- ja piduripedaali, kui käigukang on mis tahes sõiduasendis.
- Kui peatute kallakul, ärge hoidke sõidukit gaasipedaaliga paigal. Rakendage sõidu- või seisupidur.

Topeltsiduriga käigukasti kasutamine

Topeltsiduriga käigukastil on seitse edasikäiku ja üks tagasikäik.

Käigud valitakse Rooli käigukangi „D" (Drive) asendis automaatselt.

- Topeltsiduriga käigukastist võib mõelda kui automaatselt käike vahetavast manuaalkäigukastist. Topeltsiduriga käigukast tagab käsikäigukastile omase sõidutunde koos automaatkäigukasti kasutusmugavusega.
- Kui panete käigukangi sõiduasendisse D, vahetab topeltsiduriga käigukast käike täisautomaatselt nagu traditsiooniline automaatkäigukast.

  Erinevalt sellest võite te aga mõnikord ise tunda ja kuulda, kuidas ajamid sidureid lülitavad ja käigukast käike vahetab.
- Topeltsiduriga käigukastis on kasutusel kuiva tüüpi topeltsiduri mehhanism, mis tagab sõitmisel parema kiirendusvõime ning väiksema kütusekulu. Traditsioonilisest automaatkäigukastist erineb see selle poolest, et käigukastis puudub hüdrotrafo.

  Viimase asemel kasutatakse üleminekul ühelt käigult teisele siduri libisemist, eriti väiksematel kiirustel.

Tulenevalt sellest on käiguvahetused mõnikord rohkem märgatavad ning võite tunda kerget vibreerimist, kui toi-

5

mub ülekandevõlli kiiruse ühtlustamine mootori võlli kiirusega. See kõik on topeltsiduriga käigukasti puhul täiesti normaalne.

- Kuivsidur kannab pöördemomenti üle otsesemal viisil ning tekitab vahetuma sõidutunde, mis võib erineda traditsioonilisest automaatkäigukastist. Kõige enam võib seda märgata sagedaste peatustega sõidul.
- Väikesel kiirusel järsult kiirendades võivad mootori pöörded väga kiiresti tõusta. Selle põhjuseks on siduri libisemine, kui topeltsiduriga käigukast valib hetke oludele kõige sobivamat käiku. See on normaalne, tegu pole häirega.
- Kui alustate liikumist kallakul, vajutage kiirendamiseks gaasipedaali vähehaaval ja väga sujuvalt, et vältida auto vappumist ja jõnksatusi.
- Kui sõidukiirus on väike ja eemaldate jala gaasipedaalilt väga järsult, võite tunda tugevat mootoriga pidurdamist, enne kui käigukast käiku vahetab. Selline mootoriga pidurdamine sarnaneb käsikäigukasti tööle väikestel kiirustel.
- Kui olete laskumisel, võite panna käigu allavahetamiseks käiguvahetuse lüliti režiimi manuaalne käiguvahetus, et vähendada sõidukiirust piduripedaali liigselt vajutamata.
- Mootori sisse- ja väljalülitamisel võite kuulda klõpsatust, kuna süsteem viib läbi enesekontrolli. See on topeltsiduriga käigukasti puhul tavaline heli.
- Esimese 1500 km jooksul võite tunda, et väikestel kiirustel kiirendades ei liigu auto päris sujuvalt. Selle sissesõiduperioodi jooksul muutub teie uue auto käigukasti töö ja käiguvahetuse kvaliteet pidevalt järjest paremaks.

✻ MÄRKUS

- Enne käigukangi panekut sõiduasendisse D või tagasikäigu asendisse R laske autol alati täielikult peatuda.
- Ärge sõitke käigukang asendis "N".

⚠ HOIATUS

Käiguvahetuse nurjumise tõttu ei pruugi sõiduk liikuda ja asendi märgutuli (D, R) vilgub näidikuplokil. Sel juhul laske süsteem kvalifitseeritud asjatundjal üle vaadata. Kia soovitab pöörduda Kia volitatud esindaja/hoolduspartneri poole.

LCD-ekraan hoiatusteate jaoks

DCT hoiatus

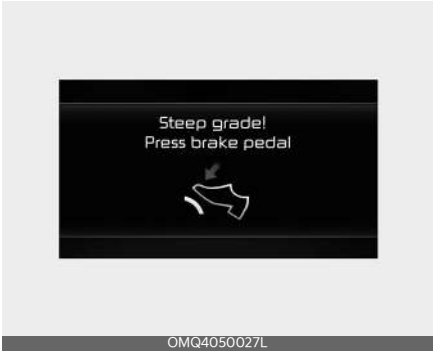

See hoiatus ilmub ekraanile, kui auto liigub kallakul väga aeglaselt ning süsteem tuvastab, et ei vajutata piduripedaali.

Järsk kallak

Ülesmäge või järsul kallakul sõites:

- Kasutage auto kallakul paigalhoidmiseks piduripedaali või seisupidurit.
- Kui peatute kallakul, jätke eesolijaga väike varu, enne kui hakkate edasi lii-

kuma. Seejärel hoidke sõidukit kallakul jalgpiduriga paigal.
- Kui autot hoitakse kallakul paigal gaasipedaaliga, võivad sidur ja käigukast ülekuumeneda ning kahjustuda. Sel juhul kuvatakse LCD-ekraanil teade.
- Kui LCD-ekraanil on vastav hoiatus, tuleb vajutada jalgpidurit.
- Hoiatuse ignoreerimisel võite käigukasti kahjustada.

Käigukasti temperatuur on liiga kõrge

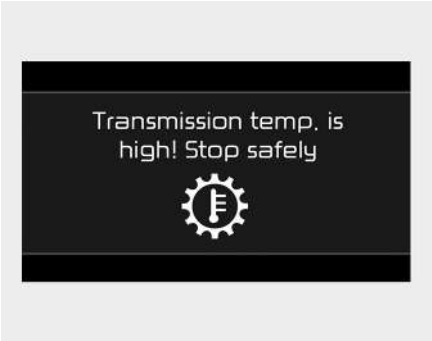

OJF058450L

- Teatud tingimustel - näiteks ülesmäge kallakul korduvalt liikumist alustades, järsul paigaltvõtul või kiirendamisel ning muudes rasketes sõiduoludes - võib käigukasti sidurite temperatuur liigselt tõusta. Selle tulemusena võib käigukasti sidur ülekuumeneda.
- Kui sidur on üle kuumenenud, läheb käigukast kahjustuste vältimiseks üle kaitseseisundisse, käigukangi asendi näit hakkab näidikuplokis vilkuma ja kostab hoiatussignaal. Sel ajal kuvatakse LCD-ekraanil ohuteade "Transmission temp. is high! Stop safely" Peatuge ohutult" ja sõit ei pruugi olla sujuv.
- Sel juhul peatage auto ohutus kohas, jättes mootori tööle, rakendage pidur ja lülitage sisse „P“ käik ning laske käigukastil jahtuda.
- Kui ignoreerite seda hoiatust, võib auto liikumine muutuda veelgi ebaühtlasemaks. Sõiduk võib järsult ja sageli käiku vahetada või jõnksutada. Tavapärasesse sõidurežiimi naasmiseks peatage sõiduk ning vajutage alla jalgpidur või pange käigukang parkimisasendisse P.

  Seejärel laske käigukangil mõni minut enne sõidu jätkamist jahtuda, hoides mootorit töös.
- Võimalusel sõitke autoga sujuvalt ühtlase kiirusega.

Käigukast on üle kuumenenud

OJF058369L

OJF058371L

OJF058373L

- Kui jätkate sõitu ja sidurite temperatuur kerkib maksimaalse ülempiirini, ilmub ekraanile hoiatus „Transmission hot! Park with engine on" („Käigukast kuum! Parkige töötava mootoriga"). Sellisel juhul lakkavad sidurid töötamast seniks, kuni on jahtunud normaalse töötemperatuurini.
- Hoiatussõnum kuvab aega, kui kaua tuleb käigukasti jahtumiseni veel oodata.
- Sel juhul peatage auto ohutus kohas, jättes mootori tööle, rakendage pidur ja lülitage sisse „P" käik ning laske käigukastil jahtuda.
- Kui kuvatakse sõnum „Käigukast jahtunud. Resume driving." (Käigukast on maha jahtunud. Jätkake sõitmist), võite sõidukiga edasi sõita.
- Võimalusel sõitke autoga sujuvalt ühtlase kiirusega.

Kui mõni teadetest jääb LCD-ekraanil vilkuma, pöörduge ohutuse huvides kvalifitseeritud asjatundja poole. Kia soovitab pöörduda Kia volitatud esindaja/hoolduspartneri poole.

Käigukangi asendid

Kui süütelüliti on asendis või režiimis „ON", näidatakse näidikuplokil käigukangi asendit.

P (parkimine)

Enne käigukangi parkimisasendisse lükkamist jääge täielikult seisma.

Käigukangi liigutamiseks parkimisasendist P tuleb piduripedaal tugevalt alla vajutada ning jälgida, et jalg ei puutuks vastu gaasipedaali.

Kui olete kõik ülalkirjeldatud toimingut teostanud, aga ei saa endiselt käigukangi asendist P (Park) ära liigutada, vaadake lõiku"Käigukasti lukustussüsteem (mõnel mudelil)" leheküljel 5-24.

Käigukang peab enne mootori väljalülitamist olema "P" (Park) asendis.

⚠ HOIATUS

- Kui käigukang pannakse parkimisasendisse P siis, kui sõiduk liigub, võib sõiduk kaotada juhitavuse.
- Peale peatumist jälgige, et käigukang oleks asendis "P" (Park), rakendage täielikult seisupidur ning jätke alles seejärel mootor seisma.
- Kallakul parkides tõkestage auto veerema hakkamise vältimiseks rattad.
- Ohutuse tagamiseks rakendage alati ka seisupidur, kuigi käigukang on parkimisasendis P, välja arvatud erandjuhtudel hädaolukorras.
- Ärge kasutage käigukangi asendit „P" seisupiduri asemel.

R (tagasikäik)

Kasutage seda käiku auto tagurdamiseks.

⚠ ETTEVAATUST

Jääge enne "R" (Reverse) sisse- või väljalülitamist täielikult seisma. Vastasel korral võib käigukast viga saada.

N (neutraal)

Selles käigukangi asendis on rattad mootorist lahutatud ning käigukast pole blokeeritud.

Kasutage neutraalkäiku N, kui peate taaskäivitama või sisselülitatud mootoriga seisma. Kui peate sõidukist mingil põhjusel väljuma, viige käigukang parkimisasendisse P.

Enne, kui panete käigukangi neutraalasendist N mõnda teise asendisse, vajutage piduripedaal alati alla.

⚠ HOIATUS

Vahetage käiku vaid siis, kui teie jalg on kindlalt piduripedaalil. Käigu vahetamine ajal, kui mootor sõidab suure kiirusega, võib põhjustada sõiduki väga kiire liikumise. Võite sõiduki üle juhitavuse kaotada ja õnnetuse põhjustada.

⚠ HOIATUS

Ärge sõitke, käigukang neutraalasendis N.

Mootoriga pidurdamine ei tööta ja võib kaasa tuua õnnetuse.

N (neutraalasendi) käiguga parkimine

Järgige allolevaid juhiseid parkimisel, kui soovite, et auto lükkamisel liiguks.

1. Pärast sõiduki parkimist vajutage piduripedaali ja lükake käigukang parkimisasendisse P, kui süütelüliti on režiimis ON või mootor töötab.
2. Kui seisupidur on rakendatud, vabastage seisupidur.
   - Elektroonilise seisupiduriga sõidukite puhul vajutage parkimispiduri vabastamiseks piduripedaali, kui süütelüliti on asendis ON või kui mootor töötab. Kui kasutate sõidu ajal funktsiooni AUTO HOLD (kui märgutuli AUTO HOLD on näidikupaneelil), vajutage lülitit AUTO HOLD ja funktsioon AUTO HOLD peaks välja lülituma.
3. Vajutage piduripedaali ja samal ajal keerake süütelüliti asendisse OFF.
   - Nutivõtmega sõidukite puhul saab süütelüliti viia asendisse OFF ainult siis, kui käigukang on parkimisasendis P.
4. Viige käigukang neutraalasendisse [N], vajutades samal ajal piduripedaali ja nuppu SHIFT LOCK RELEASE või sisestades ning vajutades alla tööriista (nt lamedaotsaline kruvikeeraja) avas SHIFT LOCK RELEASE. Seejärel hakkab sõiduk välise jõu rakendamisel liikuma.

⚠ ETTEVAATUST

- Välja arvatud neutraalkäiguga parkimine, parkige ohutuse huvides alati parkimiskäiguga P ja rakendage seisupidur.
- Enne neutraalkäiguga [N] parkimist tehke kindlaks, kas parkimispind on

ühtlane ja tasane. Ärge parkige neutraalkäiguga [N] kallakutel.

Neutraalkäiguga [N] parkimisel võib sõiduk hakata liikuma ja põhjustada tõsiseid kahjustusi ning vigastusi.

- Peale süütelüliti väljalülitamist ei saa elektroonilist seisupidurit vabastada.
- Elektroonilise seisupiduriga varustatud sõidukitega, millel kasutatakse sõidu ajal funktsiooni [AUTO HOLD], kui süütelukk on VÄLJA lülitatud, rakendatakse elektrooniline seisupidur automaatselt. Seetõttu tuleb funktsioon [AUTO HOLD] enne süüteluku väljalülitamist alati välja lülitada.

D (drive - sõit)

See on tavaline sõiduasend. Käigukast valib automaatselt seitsme käigu vahel, võimaldades väiksemat kütusekulu ja paremat jõudlust.

Jõudluse suurendamiseks möödasõidul või tõusul vajutage gaasipedaal täielikult alla. Käigukast valib automaatselt madalama käigu.

⚠ HOIATUS

- Vahetage käiku vaid siis, kui teie jalg on kindlalt piduripedaalil. Käigu vahetamine ajal, kui mootor sõidab suure kiirusega, võib põhjustada sõiduki väga kiire liikumise. Võite sõiduki üle juhitavuse kaotada ja õnnetuse põhjustada.
- Ärge sõitke, käigukang neutraalasendis N. Mootoriga pidurdamine ei tööta ja võib kaasa tuua õnnetuse.

✻ MÄRKUS

Enne „D“ (Drive) käigu valimist veenduge alati, et auto seisab.

Manuaalrežiim

Olenemata sellest, kas sõiduk on paigal või liigub, saab manuaalrežiimile lülitada, kui lükkate käigukangi sõiduasendist D manuaalpessa. Sõidukäigule D tagasi lülitamiseks lükake käigukang tagasi põhipessa.

Manuaalrežiimis saate ise kiiresti käiku vahetada, liigutades käigukangi sõltuvalt sõidutingimustest ette- või tahapoole.

- + (Up): Ühe käigu võrra ülesvahetamiseks lükake käigukangi üks kord ettepoole.
- - (Down): Ühe käigu võrra allavahetamiseks lükake käigukangi üks kord tahapoole.

Kui tõmbate - (allapoole) asendit teatud aja (0,5 sekundi) jooksul pärast juhi jala gaasipedaalilt eemaldamist, lülitub käigukast lubatud minimaalse käiguni alla. Kui asendit - (Alla) kasutatakse teatud aja jooksul, kui piduripedaal on alla vajutatud, võib piduri peal hoides toimuda täiendav allakäik. (välja arvatud linnamaastur)

✻ MÄRKUS

- Valida saab ainult kuue edasikäigu vahel. Auto parkimiseks või tagurdamiseks pange käigukang, vastavalt vajadusele, asendisse P või R.

- Käik lülitatakse madalamaks automaatselt, kui sõiduk aeglustab. Kui auto peatub, lülitub käigukast automaatselt esimesele käigule.
- kui mootori pöörded kerkivad punase ala lähedale, vahetab käigukast käigu automaatselt kõrgemaks.
- Kui juht lükkab käigukangi ettepoole (+) või tõmbab tahapoole (-), ei pruugi käigukast soovitud käiguvahetust läbi viia, kui mootori pöörded on valitava käigu jaoks liiga kõrged või madalad. Juht peab käike vastavalt teeoludele ise kõrgemaks vahetama, jälgides, et mootori pöörded ei kerkiks liiga kõrgele (mõõdiku punasele alale).

Rooli käiguvahetushoob (mõnel mudelil)

Rooli käiguvahetushoobasid on võimalik kasutada, kui käigukang on D-käigul või manuaalrežiimil.

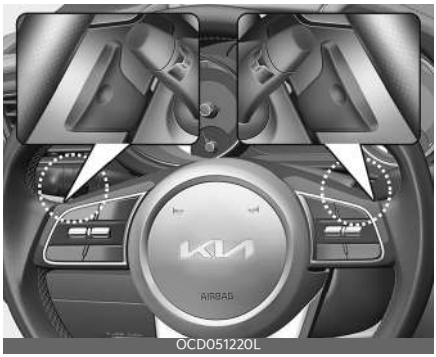

Käigukang asendis „D"

Rooli käiguvahetushoobasid saab kasutada, kui auto kiirus on üle 3 km/h.

Tõmmake lülitushooba [+] või [-] ühe korra, et muuta käik ühe võrra suuremaks või väiksemaks, ja süsteem lülitub automaatkäiguvahetuse režiimilt käsikäiguvahetuse režiimile.

Kui auto kiirus on alla 2 km/h ja vajutate gaasipedaali üle 6 sekundi püsival kiirusel või lülitate käigukangi sõiduasendist D manuaalrežiimile ja manuaalrežiimist uuesti sõiduasendisse D, siis süsteem lülitub manuaalrežiimilt automaatrežiimile.

Kui tõmbate [-] käiguvahetuslaba teatud aja (0,5 sekundi) jooksul pärast juhi jala gaasipedaalilt eemaldamist, lülitub käigukast lubatud minimaalse käiguni alla. Kui rooli käiguvahetushooba [-] kasutatakse teatud aja jooksul, kui piduripedaal on peal, võib piduri peal hoides toimuda täiendav allakäik. (välja arvatud linnamaastur)

Käigukang manuaalrežiimis

Tõmmake [+] või [-] hooba üks kord käigu üles või alla vahetamiseks.

✻ MÄRKUS

Kui tõmbate korraga [+] ja [-] käiguvahetushooba, ei saa te käiku vahetada.

Käigukasti lukustussüsteem

Teie turvalisuse huvides on topeltsiduriga käigukastil lukustussüsteem, mis takistab piduripedaali vajutamata parkimisasendist P tagasikäigule R lülitamast.

Käigu vahetamiseks parkimisasendist P tagasikäigule R tehke järgmist.

1. Vajutage ja hoidke piduripedaali all.
2. Käivitage mootor või keerake süütelukk asendisse ON.
3. Liigutage käigukangi.

Kui käigukast on parkimisasendis P ja piduripedaali vajutatakse ja vabastatakse korduvalt, võib käigukangi juurest lagisevat heli ja värinat kuulda. See on normaalne, tegu pole häirega.

⚠ HOIATUS

Vajutage pidur alati enne käigukangi lükkamist parkimisasendist P mõnda muusse asendisse täielikult alla, et vältida sõiduki tahtmatut liikuma hakkamist, mis võib autos või selle ümber viibivaid inimesi vigastada.

Käigukasti lukustuse välja lülitamine

Kui käigukangi ei saa piduripedaali all hoides parkimisasendist P tagasikäigule R lükata, siis hoidke piduripedaali endiselt all ja tehke järgmist.

1. Keerake süütevõti asendisse LOCK/OFF.
2. Rakendage seisupidur.
3. Vajutage käigukangi lukust vabastamise lüliti alla.
4. Liigutage käigukangi.

Kui käigukang isegi pärast seda protseduuri ei liigu, laske süsteem professionaalses töökojas üle kontrollida. Kia soovitab pöörduda Kia volitatud esindaja/hooldusspartneri poole.

Head tavad käsikäigukasti kasutamisel

- Ärge pange käigukangi parkimisasendist P või neutraalasendist N kunagi mingisse teise asendisse, kui vajutate samal ajal gaasipedaali.
- Ärge pange käigukangi parkimisasendisse P kunagi siis, kui auto liigub.
- Veenduge enne käigukangi lükkamist asendisse “R” (Reverse) või “D” (Drive), et auto seisab täielikult paigal.
- Ärge kunagi lükake autol käiku välja ega sõitke vabakäiguga mäest alla. See võib olla väga ohtlik. Hoidke auto liikumise ajal alati käiku sees.
- Ärge sõitke pidurid peal. See võib põhjustada nende ülekuumenemist ja talitlushäireid. Selle asemel aeglustage mäest alla sõites ja lülitage madalamale käigule. Sedasi aitab mootoriga pidurdamine sõidukit aeglustada.
- Aeglustage enne madalamale käigule vahetamist. Muidu ei pruugi madalam käik sisse minna.
- Kasutage alati seisupidurit. Ärge jääge lootma, et auto seisab paigal, kui käigukang on parkimisasendisse P pandud.
- Libedal pinnasel sõites olge äärmiselt ettevaatlik. Olge eriti ettevaatlik pidurdamisel, kiirendamisel või käigu vahetamisel. Libedal pinnasel võivad rattad järsu kiiruse muutumise tõttu haarduvuse kaotada ja seetõttu võib sõiduk juhitavuse kaotada.
- Sõiduki optimaalne jõudlus ja säästlikkus saavutatakse gaasipedaali sujuva vajutamise ja vabastamisega.

⚠ HOIATUS

- Mäest üles või alla sõites lülitage edasi liikudes alati sisse käik D (sõidukäik) ja

tagurdades käik R (tagurdamine) ning kontrollige enne sõitmist näidikuplokil kuvatavat käiku. Valitud käigule vastupidises suunas sõitmine võib põhjustada ohtliku olukorra, lülitades mootori välja ja mõjutades pidurdamistõhusust.
- Kinnitage alati turvavöö! Avarii korral saab turvavööga kinnitamata sõitja palju tõenäolisemalt raskeid kehavigastusi või hukkub, kui sõitja, kelle turvavöö on korralikult kinnitatud.
- Vältige kurvides sõites või pöördeid tehes suuri kiirusi.
- Ärge tehke rooliga äkilisi liigutusi, nt järske reavahetusi või manöövreid.
- Kui kaotate maantee kiirusega liikuva sõiduki üle juhitavuse, suureneb tõenäosus selle üle katuse paiskumiseks.
- Tihti kaotab sõiduk juhitavuse, kui kaks või rohkem rattaid sõidavad sõiduteelt maha ja juht püüab liiga agaralt rooli keerates uuesti teele pöörata.
- Kui sõidate sõidukiga teeservalt maha, ärge hakake järsult rooli keerama. Selle asemel aeglustage sujuvalt sõitu ja keerake siis vaikselt teele tagasi.
- Ärge kunagi ületage lubatud kiirusepiiranguid.

⚠ HOIATUS

Kui sõiduk jääb lumme, mudasse, liiva vms kinni, proovige sõiduk nõksutamisega vabastada, liigutades seda ettepoole ja tahapoole. Ärge proovige seda teha, kui inimesed või esemed on sõiduki läheduses. Nõksutamise ajal võib sõiduk järsku ettepoole või tahapoole liikuda, kuni see rööpast välja saab ja võib läheduses olevaid inimesi vigastada või esemeid kahjustada.

Paigaltvõtt järsult kallakult

Järsust kallakust paigalt võtmiseks vajutage piduripedaali.

- Pange käigukang sõidukäigule D.

  Valige sobiv käik olenevalt koorma kaalust ja kaldenurgast ning vabastage seisupidur. Vajutage gaasipedaal alla, vabastades samal ajal sujuvalt piduripedaali.

Vabakäigu käivitamine-seiskamine (SSC) (MHEV mootor)

Vabakäigu käivitamine-seiskamine aitab vähendada kütusekulu, seisates automaatselt mootori, kui sõiduk liigub. Mootor seisatatakse, kui sõiduki kiirust saab säilitada gaasipedaali vajutamiseta.

SSC töötingimused

Vabakäigu käivitamine-seiskamine töötab järgmistel tingimustel.

- Sõidurežiimiks on valitud ECO
- Sõiduk säilitab teatud kiiruse
- Gaasi- ega piduripedaali ei vajutata

Vabakäigu käivitamise-seiskamise funktsiooni töötamisel kuvatakse näidikuplokil teade "Sailing!" (Vabajooksurežiim).

Mootori taaskäivitamise tingimused

- Mootor taaskäivitub manuaalselt järgmistel tingimustel.
  - Gaasipedaal vajutatakse alla
  - Piduripedaal vajutatakse alla
  - Siduripedaal on alla vajutatud.
- Mootor taaskäivitub automaatselt järgmistel tingimustel.
  - Rooliratast pööratakse üle 30-45 kraadi
  - Tee kalle on vahemikus -4...+4 protsenti
  - Järelejäänud kõrgepinge akutase või 12-voldise aku tase on madal

MÄRKUS

- Vabakäigu käivitamine-seiskamine töötab vaid siis, kui sõidurežiim on ECO.
- Vabakäigu käivitamine-seiskamine võidakse inaktiveerida olenevalt sise- või välistemperatuurist.
- Vabakäigu käivitamine-seiskamine võidakse inaktiveerida olenevalt kliimaseadme tingimustest (sulatus, ventilaatori kiirus jne).

Pidurisüsteem

Pidurivõimendi

Teie autol on võimendiga pidurid, mille seadistamine toimub normaalse kasutamise käigus automaatselt.

Juhul kui võimendiga pidurid kaotavad mootori seiskumise tõttu või mõnel muul põhjusel võimenduse, saate sõiduki peatada, kui vajutate piduripedaali tugevamini, kui te seda tavaliselt teeksite. Kuid peatumisteekond on sel juhul pikem.

Kui mootor ei tööta, siis kasutatakse pidurivõimendi varusid igal piduripedaali vajutamisel. Ärge sõtkuge piduripedaali, kui võimendi töö on häiritud.

Sõtkuge piduripedaali ainult siis, kui see on vajalik libedal teel juhitavuse säilitamiseks.

✻ MÄRKUS

- Piduripedaali vajutamisel teatud sõidu- või ilmaoludes võib sõiduki teha piiksuvat heli või muud müra. See on tavapärane ega tähenda pidurite riket.
- Sõites teel, millel on kasutatud jäätõrjekemikaale, võib sõidukil tekkida müra pidurdamisel või rehvide ebatavalisest hõõrumisest, mida põhjustavad need jäätõrjekemikaalid. Sellisel juhul tuleks turvalistes liiklusoludes kasutada pidureid rohkem, et pidurikettalt ja klotsilt eemaldataks jäätõrjekemikaalid.

⚠ HOIATUS

Pidurid

- Ärge toetage oma jalga sõidu ajal piduripedaalile. See toob kaasa ebatavaliselt kõrged piduri temperatuurid, hõõrdkatte või piduriklotside liigse kulumise ja suurenenud pidurdusteekonna.
- Kui sõidate kõrgelt või järsult mäelt alla, pange sisse madalam käik ja vältige pidevat pidurite vajutamist. Pidev pidurdamine põhjustab pidurite ülekuumenemise ja võib kaasa tuua pidurdusjõudluse ajutise kao.
- Märjad pidurid võivad kahjustada sõiduki võimet ohutult aeglustada, samuti võib sõiduk pidurdamisel ühele küljele kalduda. Kerge pidurdamine näitab, kas pidurite töö on kirjeldatud moel häiritud. Kui olete läbi sügava veelombi sõitnud, kontrollige sel moel pidurite töötamist. Pidurite kuivatamiseks pidurdage kergelt, säilitades samal ajal ohutu liikumiskiiruse, kuni pidurite jõudlus normaliseerub.
- Kontrollige alati enne sõitma hakkamist piduri- ja gaasipedaali asendit. Kui te ei kontrolli gaasipedaali ja piduripedaali asendit enne sõitma hakkamist, võite vajutada piduripedaali asemel gaasipedaali. See võib põhjustada tõsise õnnetuse.

Piduri rikke korral

Kui sõidupidurid ei tööta sõidu ajal, saate seisupiduri abil hädapeatuse teha. Sel juhul on peatumisteekond tavalisest suurem.

⚠ HOIATUS

Seisupidur

Seisupiduri rakendamine sõiduki tavalisel kiirusel liikumisel võib põhjustada juhitavuse järsu kaotuse. Kui peate sõiduki peatamiseks seisupidurit kasutama, olge piduri rakendamisel eriti ettevaatlik.

Ketaspidurite kulumise indikaator

Kulunud piduriklotside korral hakkavad esi- ja tagapidurid kriuksuma. Vahetage mõlemad esi- või tagapidurid korraga.

⚠ HOIATUS

Ärge eirake piduritelt kõlavaid kõrgeid kulumishelisid. Kui te seda helisignaali ignoreerite, kaotate lõpuks pidurdusjõudluse, mis võib viia tõsise õnnetuseni.

⚠ ETTEVAATUST

Ärge jätkake sõitmist kulunud piduriklotsidega. Kulunud piduriklotsidega sõitmine võib pidurisüsteemi kahjustada ja põhjustada kulukat piduriremonti.

✻ MÄRKUS

Piduritolm võib ka tavalistes sõidutingimustes rehvidele koguneda. Veidi tolmu on paratamatu, kuna pidurid kuluvad ja põhjustavad pidurdusmüra.

Seisupidur - käsipidur (mõnel mudelil)

Seisupiduri rakendamine

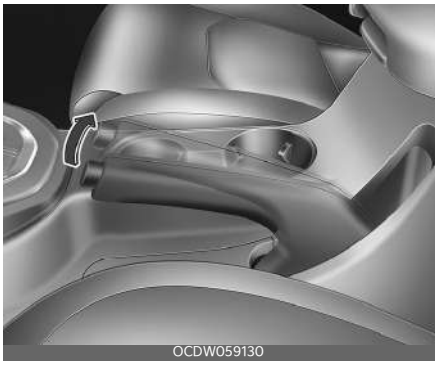
OCDW059130

- Seisupiduri rakendamiseks vajutage kõigepealt jalgpidurit ja tõmmake seejärel seisupiduri hoob nii kaugele kui võimalik.

Peale selle soovitame kaldpinnal parkides manuaalkäigukastiga sõidukitel madala käigu sisse jätta.

⚠ ETTEVAATUST

- Rakendatud seisupiduriga sõitmine kulutab piduriklotse ja piduri rootorit.
- Ärge rakendage seisupidurit, kui sõiduk liigub, välja arvatud juhul, kui tegemist on hädaolukorraga. See võib sõiduki süsteemi kahjustada ja ohustada sõiduohutust

Seisupiduri vabastamine

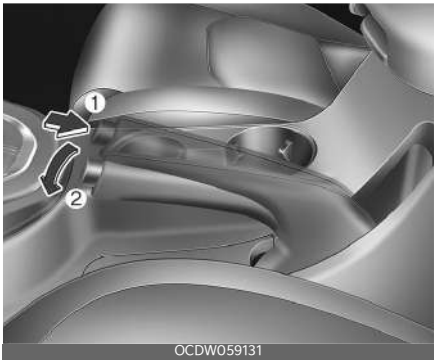

OCDW059131

- Seisupiduri vabastamiseks vajutage kõigepealt jalgpidurit ja tõmmake seejärel kergelt seisupiduri hooba. Teiseks vajutage vabastusnuppu (1) ja langetage seisupiduri hoob (2), hoides nuppu all.

Kui seisupidurit ei õnnestu täielikult või osaliselt vabastada, laske süsteemi kvalifitseeritud asjatundjal kontrollida. Kia soovitab pöörduda Kia volitatud esindaja/hooldusspartneri poole.

- Olge mäel parkimisel ettevaatlik. Rakendage seisupidur kindlalt ja pange käigukang esimesele või tagasikäigule (manuaalkäigukast). Kui teie

sõiduk seisab kallakul, esiots allamäge, pöörake rattad vastu äärekivi, et sõiduk ei hakkaks allapoole veerema. Kui teie sõiduk seisab kallakul, esiots ülesmäge, pöörake rattad äärekivist eemale, et auto ei hakkaks allapoole veerema. Kui äärekivi puudub või muud tingimused nõuavad, et sõiduk ei hakkaks kuhugi poole veerema, blokeerige rattad.

- Mõningatel juhtudel võib seisupidur rakendatud asendisse kinni jääda. Kõige tõenäolisem on see juhul, kui tagumiste pidurite juurde või ümber on kogunenud palju lund või jääd või kui pidurid on märjad. Kui on oht, et seisupidur võib kinni jääda, rakendage seda ainult seni, kuni panete esimese või tagasikäigu sisse (manuaalkäigukast), ja seejärel blokeerige tagarattad, et sõiduk ei saaks veerema hakata. Seejärel vabastage seisupidur.
- Ärge hoidke gaasipedaalile vajutamisega sõidukit kaldpinnal paigal. See võib põhjustada käigukasti ülekuumenemist. Kasutage alati piduripedaali või seisupidurit.

⚠ HOIATUS

- Ärge kunagi lubage puudutada seisupidurit inimesel, kes ei tunne seda sõidukit. Kui seisupidur vabastatakse tahtmatult, võib see põhjustada raske õnnetuse.
- Selleks et vältida sõiduki tahtmatut liikumist, mis võib sõitjaid või jalakäijaid vigastada, peab kõikidel sõidukitel parkimise ajal seisupidur olema täielikult rakendatud.

WK-23-1

Piduri hoiatustuld saate kontrollida, kui keerate süüteluku asendisse ON (ärge käivitage mootorit). See tuli süttib seisupiduri rakendamisel, kui süütevõti on asendis START või ON.

Veenduge enne sõitma hakkamist, et seisupidur oleks täielikult vabastatud ja piduri hoiatustuli kustunud.

Kui mootor töötab ja piduri hoiatustuli jääb pärast seisupiduri vabastamist põlema, võib pidurisüsteemis rike olla. Sellele probleemile peab otsekohe tähelepanu pöörama.

Kui see on võimalik, lõpetage viivitamatult sõidukiga edasi liikumine. Kui see pole võimalik, olge sõidukit juhtides äärmiselt ettevaatlik ja sõitke sõidukiga ainult seni, kuni jõuate turvalisse kohta või remonditöökotta.

Elektrooniline seisupidur (EPB) (mõnel mudelil)

Seisupiduri rakendamine

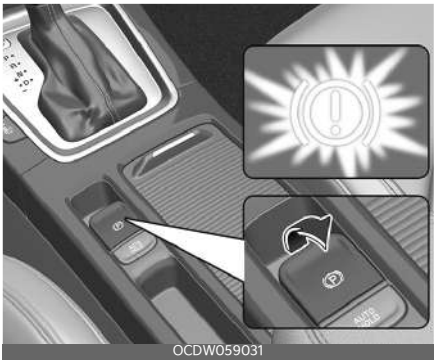
OCDW059031

EPB (elektroonilise seisupiduri) käsitsi rakendamiseks tehke järgmist.

1. Peatage sõiduk.
2. Vajutage piduripedaal alla ja tõmmake EBP lüliti üles. Veenduge, et märgutuli süttib.

EPB võib automaatselt rakenduda järgnevatel juhtudel.

- Teised süsteemid nõuavad.
- Kui juht rakendab EPB töötava mootoriga ja lülitab seejärel mootori välja, võib EPB uuesti rakenduda.

OCD058086

Kui juht lülitab automaatse paigalhoidmise süsteemi (kui on varustuses) töötamise ajal mootori kogemata välja, rakendub EPB automaatselt. Kuid kui juht lülitab mootori välja ja vajutab 1 sekundi jooksul EPB lülitit, siis see ei rakendu.

Hädapidurdamine

- Kui sõidu ajal on probleeme piduripedaaliga, on võimalik hädapidurdada EPB-lülitiga, tõmmates see üles ja hoides seda selles asendis. Pidurdada saate vaid siis, kui hoiate EPB-lülitit selles asendis. Kui vabastate EPB lüliti, läheb pidurdusjõud kaduma. Kui hoiate EPB lülitit ja peatate sõiduki, rakendub EPB.
- Pidurdusteekond võib olla pikem kui tavalistes pidurdamistingimustes.

* EPB tähistab elektroonilist seisupidurit.

⚠ HOIATUS

Ärge rakendage seisupidurit, kui sõiduk liigub, välja arvatud juhul, kui tegemist on hädaolukorraga. See võib kahjustada sõiduki süsteemi ja ohustada sõiduohutust.

⚠ ETTEVAATUST

Kui kasutate EPB-d hädapidurdamiseks ja märkate müra või põlemislõhna, laske süsteem kvalifitseeritud asjatundjal üle vaadata. Kia soovitab pöörduda Kia volitatud esindaja / hooldusspartneri poole.

Seisupiduri vabastamine

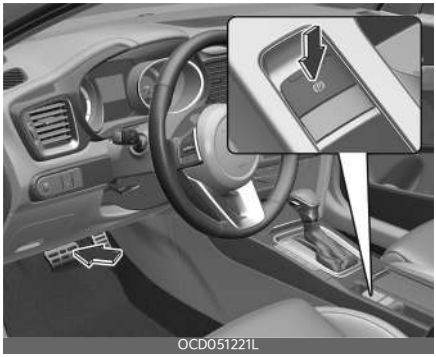
OCD051221L

EPB käsitsi vabastamiseks tehke järgmist.

Vajutage EPB lülitit järgmistel tingimustel.

- Süütelüliti on asendis ON.
- Vajutage piduripedaali alla.
- Veenduge, et piduri hoiatustuli kustuks.

EPB automaatseks vabastamiseks (manuaalkäigukast) tehke järgmist.

1. Sulgege juhiuks ja kapott ning tagaluuk.
2. Kinnitage juhi turvavöö.
3. Käivitage mootor.
4. Vajutage siduripedaalile, kui käik on sees.
5. Vajutage gaaspedaali, samal ajal siduripedaali vabastades.

✻ MÄRKUS

Manuaalkäigukast

Haagist vedav auto või kallakul seisev auto võib paigalt võtmisel kergelt tahapoole veereda. Selle vältimiseks toimige järgnevalt.

1. Vajutage siduripedaal alla ja valige käik.
2. Jätkake EPB-lüliti ülestõmbamist.
3. Vabastage gaasipedaali vajutamisel aeglaselt siduripedaal.
4. Kui auto hakkab piisava mootorijõuga liikuma, vabastage EPB-lüliti.

Tasasel pinnal paigalt võtmisel pole ülaltoodud toimingut vaja järgida. Auto võib ootamatult edasi liikuda.

EPB automaatseks vabastamiseks (automaatkäigukast) tehke järgmist:

1. Sulgege juhiuks ja kapott ning tagaluuk.
2. Kinnitage juhi turvavöö.
3. Käivitage mootor.
4. Kui käigukang on asendis "P" (parkimisasend) vajutage piduripedaal alla ja lülitage käigukang asendist "P" (parkimisasend) asendisse "R" (tagurdamine) või "D" (sõitmine), EPB vabaneb automaatselt. Veenduge, et piduri hoiatustuli kustuks.
5. Kui käigukang on asendis "N" (neutraalasend) vajutage piduripedaal alla ja lülitage käigukang asendist "N" (neutraalne) asendisse "R" (tagurdamine) või "D" (sõitmine), EPB vabaneb automaatselt. Veenduge, et piduri hoiatustuli kustuks.
   - Kui proovite kohapealt minema sõita ja vajutate gaasipedaalile samal ajal kui EPB on rakendunud, ent see ei vabastu automaatselt, kõlab ühekordne helisignaal ning kuvatakse teade.

OCD051083L

   - Kui juhi turvavöö ei ole kinnitatud, juhiuks on avatud, kapott on avatud asendi "D" ajal, või pakiruum on avatud asendi "R" ajal, kõlab ühekordne helisignaal ja kuvatakse teade.
   - Kui sõidukiga on probleeme, võib kõlada ühekordne helisignaal ja kuvatakse teade. Ülaltoodud juhtude puhul vajutage piduripedaal alla ja vabastage EPB, vajutades EPB-lülitit.

⚠ HOIATUS

- Ärge kunagi lubage puudutada seisupidurit inimesel, kes ei tunne seda sõidukit. Kui seisupidur vabastatakse

tahtmatult, võib see põhjustada raske õnnetuse.
- Ärge asetage EPB lüliti juurde esemeid. Need võivad EPB-lüliti vabastada.

⚠ ETTEVAATUST

- Kui sõiduk on peatatud ja väljute sellest, ärge kasutage käigukangi seisupiduri asemel, sest nii võib sõiduk tahtmatult liikuda. Rakendage seisupidur ja veenduge, et käigukang oleks parkimiskäigul P. Vajaduse korral kasutage tõkiskingi.
- Talvel või külmades tingimustes võib EPB jäätuda. Parkige sõiduk käigukangiga asendis "P", tasasele ja turvalisele kohale, EPB-d rakendamata. Ja kasutage tõkiskingi.
- Ärge sõitke autoga, kui EPB on rakendunud. See võib põhjustada liigset piduriklotside ja -ketaste kulumist.
- EPB toimimisel või vabastamisel võib kostuda kõlksuv heli, aga see on normaalne ja ei tähenda EPB probleeme.
- Jättes auto võtmed parkija või hotelliteenindaja kätte, andke talle kindlasti teada, kuidas EPB-d kasutada.
- EPB ei rakendu ega vabastu tühjenenud aku korral. Sellisel juhul käivitage sõiduk käivitusabiga.

EPB rike

Kui EPB rikke märgutuli jääb põlema, võib EPB-s rike olla. Sel juhul laske süsteemi kvalifitseeritud töökojas kontrollida. Kia soovitab pöörduda Kia volitatud esindaja / hooldusspartneri poole.

EPB rikke märgutuli võib süttida, kui ESC märgutuli süttib näitamaks, et ESC ei toimi korrektselt, ent see ei tähenda EPB riket.

⚠ ETTEVAATUST

- Kui EPB-lüliti ei tööta korrektselt, võib süttida EPB hoiatustuli. Lülitage mootor välja ja pärast mõne minuti möödumist uuesti sisse. Hoiatustuli kustub ja EPB-lüliti töötab korrektselt. Kui EPB hoiatustuli jääb ikka põlema, soovitame lasta süsteemi kvalifitseeritud töökojas kontrollida. Kia soovitab pöörduda Kia volitatud esindaja/hooldusspartneri poole.
- Kui EPB-lüliti on üles tõmmatud, ent seisupiduri hoiatustuli ei põle ega vilgu, ei ole EPB rakendunud. Kui EPB hoiatustule põlemise ajal vilgub ka seisupiduri hoiatustuli, vajutage lülitit ja tõmmake see üles. Vajutage lüliti tagasi algasendisse ja tõmmake see uuesti üles. Kui EPB hoiatustuli jääb ikka põlema, soovitame lasta süs-

teemi kvalifitseeritud töökojas kontrollida. Kia soovitab pöörduda Kia volitatud esindaja/hoolduspartneri poole.

Automaatne paigalhoidmine (mõnel mudelil)

Automaatse paigalseisu funktsioon hoiab sõidukit paigal ka siis, kui piduripedaal ei ole alla vajutatud ja kui juht on sõiduki piduripedaali alla vajutades täielikult peatanud.

Seadistamine

OCDW059034

1. Kui juhiuks, kapott ja pakiruum on suletud, kinnitage juhi turvavöö või vajutage piduripedaalile ja seejärel vajutage automaatse paigalhoidmise funktsiooni nuppu. Valge AUTO HOLD-lüliti lülitub sisse ja süsteem lülitub valmisolekurežiimile.

OCD051222L

2. Kui te peatate auto vajutades piduripedaali alla, muutub "AUTO HOLD" märgutuli valgest roheliseks.
3. Auto jääb seisma isegi piduripedaali vabastamisel.
4. Automaatse paigalseisu funktsiooni töö katkeb elektroonilise seisupiduri (EPB) rakendamisel.

Vabastamine

Kui vajutate gaasipedaalile samal ajal kui käigukang on sõidu- (D) või sportkäigul, vabastatakse automaatse paigalhoidmise süsteem automaatselt ja auto hakkab liikuma. Märgutuli muutub rohelisest valgeks.

⚠ HOIATUS

Kui väljute automaatse paigalhoidmise funktsioonist gaasipedaali vajutamisega, kontrollige alati auto ümbritsevat ala.

Sujuvaks kohaltvõtuks vajutage gaasipedaal aeglaselt alla.

Katkestamine

OCDW059034

- Automaatse paigalhoidmise funktsiooni tühistamiseks vajutage automaatse paigalhoidmise funktsiooni lülitit. AUTOMAATSE PAIGALHOIDMISE funktsiooni märgutuli kustub.
- Selleks et automaatse paigalhoidmise funktsiooni katkestada sellel ajal, kui auto seisab, hoidke piduripedaali all ja vajutage samal ajal automaatse paigalhoidmise funktsiooni nuppu.

✻ MÄRKUS

- Automaatse paigalseisu funktsioon süsteem ei tööta, kui:
  - Juhi turvavöö vabastamisel ja juhiukse avamisel.
  - kapott on avatud;
  - Pakiruum on avatud.
  - Käigukang on parkimisasendis P.
  - EPB on rakendunud.
- Teie enda ohutuse huvides lülitub automaatse paigalhoidmise funktsioon järgnevatel juhtudel EPB-le.
  - Juhiuks on lahti.
  - kapott on avatud;
  - Pakiruum on avatud.
  - sõiduk on seisnud paigal üle 10 minuti;
  - sõiduk on pargitud järsule kallakule;
  - Sõiduk liikus mitu korda.

    Sellistel juhtudel süttib piduri hoiatustuli, AUTO HOLD (automaatse paigalhoidmise) funktsiooni märgutuli muutub rohelisest valgeks, kõlab hoiatussignaal ja kuvatakse teade, mis annab teile teada, et EPB on automaatselt rakendunud. Enne kui uuesti sõitma hakkate, vajutage piduripedaalile, kontrollige autot ümbritsevat ala ja vabastage seisupidur käsitsi EPB-lülitiga.
- Kui AUTOMAATSE PAIGALHOIDMISE funktsiooni märgutuli süttib kollasena, ei tööta automaatse paigalhoidmise süsteem korrektselt. Sellisel juhul laske süsteem kvalifitseeritud asjatundjal üle vaadata. Kia soovitab pöörduda Kia volitatud esindaja poole.
- Automaatse paigalhoidmise funktsiooni töötamisel võite kuulda mehaanilist müra. See on aga tavaline töömüra.

⚠ HOIATUS

- Sõiduki käivitamisel vajutage aeglaselt gaasipedaali.
- Ohutuse mõttes lülitage automaatse paigalhoidmise süsteem mäest alla sõites, tagurdamisel või parkimisel välja.

⚠ ETTEVAATUST

Kui juhiukse, kapoti või pakiruumi lahtioleku tuvastamise süsteem on rikkis, ei pruugi automaatne paigalhoidmise süsteem korrektselt töötada.

Sellisel juhul laske süsteem kvalifitseeritud asjatundjal üle vaadata. Kia soovitab pöörduda Kia volitatud esindaja poole.

Blokeerumisvastane pidurisüsteem (ABS)

⚠ HOIATUS

ABS-süsteem (või ESC) ei suuda vältida õnnetuse juhtumist, kui sõidetakse valesti või ohtlike sõidumaneeridega. Olgugi et see parandab hädapidurdamise korral sõiduki juhitavust, hoidke ikkagi enda sõiduki ja eesolevate objektide vahel turvalist kaugust. Halbades teeoludes peab alati vähendama sõidukiirust.

Blokeerumisvastase pidurisüsteemiga (ABS) (või elektroonilise stabiilsuskontrolli süsteemiga) varustatud autode pidurdusteekond võib olla pikem kui autodel, millel neid süsteeme pole, järgmistes teeoludes.

Sõidukiga tuleb sõita aeglasemalt juhtudel.

- Konarlikel kruusa või lumega kaetud teedel.
- Kui on paigaldatud rehviketid.
- Teedel, kus pind on auklik või pinna kõrgus on erinev.

ABS-süsteemi (või ESC-iga) varustatud autode ohutusfunktsioone ei tohiks katsetada suurel kiirusel või pööramisel. Sellega seaksite ohtu nii enda kui teiste ohutuse.

ABS-pidurisüsteem tunneb kogu aeg rataste kiirust. Rataste lukustumisel reguleerib ABS-süsteem hüdrauliliselt pidurite rõhku ratastele.

Kui pidurdate sellistes tingimustes, kus rattad võivad lukustuda, võite pidurdamisel kuulda tiksuvat heli või tunda vibratsiooni gaasipedaalil. See on normaalne ja näitab, et ABS töötab.

Selleks et hädaolukorras kasutada ABS-süsteemi maksimaalselt ära, ärge muutke piduripedaalile vajutamise tugevust ega pumbake pidurit. Vajutage piduripedaalile nii kõvasti kui võimalik või nii tugevalt kui olukord seda nõuab ja laske ABS-süsteemil kontrollida piduritele rakendatavat jõudu.

✻ MÄRKUS

Kui sõiduk hakkab pärast mootori käivitamist liikuma, võib mootoriruumist kostuda kõlksuv heli. See kõik on normaalne ja näitab, et blokeerumisvastane pidurisüsteem töötab korrektselt.

- Isegi blokeerumisvastase pidurisüsteemiga vajab teie auto piisavalt pikka peatumisteekonda. Hoidke ees liikuva sõidukiga alati ohutut pikivahet.
- Pööramisel aeglustage alati kiirust. Blokeerumisvastane pidurisüsteem ei suuda ära hoida liiga suurest kiirusest tingitud õnnetusi.
- Lahtise killustikuga või ebaühtlastel teekatetel võib blokeerumisvastane pidurisüsteem kaasa tuua pikema peatumisteekonna kui tavalise pidurisüsteemiga varustatud autode puhul.

⚠ ETTEVAATUST

- Kui ABS-i hoiatustuli põleb ja ei kustu ära, võib ABS-süsteem olla vigane. Sellisel juhul töötavad teie auto tavalised pidurid ikka korrektselt.
- Pärast seda kui süütelüliti on lülitatud asendisse ON, jääb ABS-i hoiatustuli umbes 3 sekundiks põlema. Selle aja jooksul teeb ABS-süsteem automaat-

diagnoosi ja kui kõik on korras, kustub hoiatustuli ära. Kui hoiatustuli jääb põlema, võib ABS-süsteemis olla mingi probleem. Sel juhul laske süsteem kvalifitseeritud asjatundjal üle vaadata. Kia soovitab pöörduda Kia volitatud esindaja/hooldusspartneri poole.

⚠ ETTEVAATUST

- Kui sõidate halva haarduvusega teel (näiteks jäisel teel) ja pidurdate järjest, töötab ABS-pidurisüsteem kogu aeg ning ABS-i hoiatustuli võib põleda. Jätke auto ohutusse kohta seisma ja peatage mootor.
- Käivitage mootor uuesti. Kui ABS-süsteemi hoiatustuli nüüd kustub, on auto ABS-süsteem korras. Kui ohutustuli põleb ikka, võib teie ABS-süsteemis oli rike. Sel juhul laske süsteem kvalifitseeritud asjatundjal üle vaadata. Kia soovitab pöörduda Kia volitatud esindaja/hooldusspartneri poole.

✻ MÄRKUS

Kui tühja aku tõttu peate sõiduki käivitamiseks käivitusjuhtmeid kasutama, ei pruugi mootor nii sujuvalt töötada ja ABS-i hoiatustuli võib süttida. Selle põhjuseks on madal akupinge. See ei tähenda, et teie ABS-süsteem oleks rikkis.

- Ärge pumbake pidurit!
- Enne sõitmist laadige aku uuesti täis.

Elektrooniline stabiilsuskontrolli süsteem (ESC)

Elektroonilise stabiilsuskontrolli süsteem (ESC) on loodud selleks, et stabiliseerida sõidukit pööramismanöövrite ajal. ESC-süsteem jälgib rooli liikumist ja seda, kuhu auto tegelikult liigub.

Tüüp A

OCD051223L

Tüüp B

OCD051224L

ESC rakendab pidureid üksikutele ratastele ja sekkub sõiduki stabiliseerimiseks mootori juhtimissüsteemi.

⚠ HOIATUS

Ärge kunagi sõitke ebasoodsates teeoludes ja pöörates liiga kiiresti. Elektrooniline stabiilsuskontroll (ESC) ei suuda ära hoida õnnetusi. Liiga suur kiirus pööra-

misel või järskude manöövrite tegemisel ja vesiliu tekkimine märgadel pindadel võivad põhjustada raskeid õnnetusi. Ainult ettevaatlik ja tähelepanelik juht suudab ära hoida õnnetusi, vältides selliseid manöövreid, mille tagajärjel sõiduk kaotab haarduvuse. Isegi kui sõidukile on paigaldatud ESC, peate sõitmisel alati järgima tavapäraseid ettevaatusabinõusid, sealhulgas valima ohutu sõidukiiruse ilmastiku- ja teeolude järgi.

Elektroonilise stabiilsuskontrolli süsteem (ESC) on elektrooniline süsteem, mis on loodud selleks, et aidata juhil ebasoodsates oludes säilitada sõiduki juhitavust. See ei asenda mingil moel ohutuid sõiduvõtteid. Eri tegurid, sealhulgas kiirus, teeolud ja juhi roolimine, võivad mõjutada seda, kas ESC suudab ära hoida sõiduki juhitavuse kaotamist või mitte. Teie vastutate ikka selle eest, et sõidaksite ja pööraksite mõistliku kiirusega ning jätaksite piisava ohutusvaru.

Kui pidurdate sellistes tingimustes, kus rattad võivad lukustuda, võite pidurdamisel kuulda tiksuvat heli või tunda vibratsiooni gaasipedaalil. See on normaalne ja näitab, et ESC töötab.

✻ MÄRKUS

Kui sõiduk hakkab pärast mootori käivitamist liikuma, võib mootoriruumist kostuda kõlksuv heli. See kõik on normaalne ja näitab, et elektroonilise stabiilsuskontrolli süsteem töötab korrektselt.

ESC töö

Kui ESC-süsteem on sisse lülitatud

- Süüte sisselülitamisel süttivad märgutuled ESC ja ESC OFF umbes 3 sekundiks, seejärel lülitub elektrooniline stabiilsuskontroll sisse.
- Pärast süüte sisselülitamist vajutage elektroonilise stabiilsuskontrolli väljalülitamiseks nuppu ESC OFF. (Süttib märgutuli ESC OFF). Elektrilise stabiilsuskontrolli sisselülitamiseks vajutage nuppu ESC OFF (märgutuli ESC OFF kustub).
- Mootori käivitamisel võite kuulda õrna tiksuvat heli. Seda heli teeb ESC, mis teeb endale automaatset süsteemikontrolli, ja see ei viita probleemile.

5

Töötamisel

Kui ESC on töös, vilgub märgutuli ESC.

Kui elektriline stabiilsuskontroll töötab korrektselt, tunnete sõidukis kerget vibratsiooni. Seda tekitab pidurisüsteem ja see ei viita millelegi ebatavalisele.

Libedal teel või mudast välja sõites ei pruugi mootori pöörlemiskiirus (pöörded minutis) suureneda isegi siis, kui vajutate gaasipedaali põhja. See on selleks, et säilitada stabiilsus ja sõiduki haarduvus ja see ei viita probleemile.

Kui ESC-süsteem on välja lülitatud

ESC-i tühistamiseks toimige järgmiselt.

OJF058385L

- Esimene väljalülitusaste

  Vajutage korraks nuppu ESC OFF (süttib märgutuli ESC OFF ja kuvatakse teade). Sellises staadiumis mootori juhtimise funktsioon ei tööta. Teisisõnu ei tööta veojõukontrolli funktsioon, vaid ainult pidurisüsteem.

OJF058387L

- Teine väljalülitusaste

  Hoidke nuppu ESC OFF all üle 3 sekundi. Süttib märgutuli ESC OFF, kuvatakse teade ja kõlab hoiatussignaal ESC OFF. Sellises staadiumis ei tööta ei mootori juhtimise funktsioon ega ka pidurisüsteem. Teisisõnu sõiduki stabiilsuskontrolli funktsioon ei tööta enam.

Kui süütelüliti lülitatakse asendisse LOCK/OFF sellel ajal, kui ESC on väljas, jääb ESC ikka välja. Mootori taaskäivitamisel lülitub ESC automaatselt uuesti sisse.

Märgutuli

Märgutuli ESC

Märgutuli ESC OFF

Kui süütelüliti on lülitatud asendisse ON, süttib märgutuli ja kustub kohe, kui ESC-süsteem töötab korralikult.

Märgutuli ESC vilgub, kui ESC töötab või ka siis, kui see mingil põhjusel tööle ei hakka.

Märgutuli ESC OFF süttib, kui ESC lülitatakse nupust välja.

⚠ ETTEVAATUST

Eri suuruses rehvide või ratastega sõitmine võib põhjustada ESC-i rikkeid. Rehvide vahetamisel veenduge, et need oleksid originaalrehvidega sama suured.

⚠ HOIATUS

Elektroonilise stabiilsuskontrolli süsteem ainult abistab sõitmist - peate ohutuks sõitmiseks kasutama ikkagi ettevaatusabinõusid, sõites kurvilistel, lumistel ja jäistel teedel aeglasemalt. Sõitke aeglaselt ja ärge kiirendage, kui ESC märgutuli vilgub või kui tee on libe.

Nupu ESC OFF kasutamine

Sõitmisel

- Päevasel ajal sõites peaks võimaluse korral ESC alati sees olema.
- Kui soovite ESC sõitmise ajal välja lülitada, vajutage tasasel teel sõites nuppu ESC OFF.

Ärge kunagi vajutage nuppu ESC OFF ajal, mil ESC parajasti töötab (sellest annab märku vilkuv ESC märgutuli).

Kui lülitate ESC välja ajal, mil see töötab, võib juht kaotada sõiduki üle kontrolli.

✻ MÄRKUS

- Kui autot kontrollitakse veojõustendil, veenduge, et ESC oleks välja lülitatud (märgutuli ESC OFF põleb).
- ESC väljalülitamine ei mõjuta ABS- või pidurisüsteemi tööd.

⚠ HOIATUS

Ärge kunagi vajutage nuppu ESC OFF ajal, mil ESC parajasti töötab. Kui lülitate ESC välja ajal, mil see töötab, võib juht kaotada sõiduki üle kontrolli.

Kui soovite ESC sõitmise ajal välja lülitada, vajutage tasasel teel sõites nuppu ESC OFF.

Tõusul sõidu alustamise abisüsteem (HAC)

Tõusul sõidu alustamise abisüsteem on mugavusfunktsioon. Selle funktsiooni peamine eesmärk on takistada sõidukil tahapoole veeremast, kui alustate sõitu järsult tõusult. HAC hoiab pidurdusprotsessi ajal pidureid veel 2 sekundit automaatselt peal pärast seda, kui juht on piduripedaali vabastanud.

Juhil jääb piisavalt aega gaasipedaali vajutamiseks.

Piduri surve väheneb niipea kui süsteem tuvastab juhi soovi kohalt võtta.

⚠ HOIATUS

HAC aktiveerub tavaliselt ainult 2 sekundiks. Kui autojuht tunneb, et auto hakkab pidurdusprotsessi ajal ebapiisava pidurijõu tõttu tõusult sõitu alustades tagasi veerema, peab ta olema ettevaatlik, et sõiduki tagasiveeremine ei põhjustaks kokkupõrget auto taga olevate esemete või inimestega.

✻ MÄRKUS

- HAC ei tööta, kui käigukang on parkimisasendis P või neutraalasendis N.
- HAC aktiveerub ka siis, kui ESC on välja lülitatud, ent see ei aktiveeru ESC rikke korral.

Auto sõidustabiilsuse juhtsüsteem (VSM)

See süsteem pakub lisatäiustusi sõiduki stabiilsuse ja juhtimiskontrolli säilitamiseks, kui sõiduk sõidab libedal teel või kui sõiduk tuvastab pidurdamisel parempoolsete ning vasakpoolsete rataste vahelisi hõõrdeteguri muutusi.

VSM töö

Kui VSM rakendub, hakkab vilkuma elektroonilise stabiilsuskontrolli (ESC) rakendumise märgutuli ( ) vilgub.

Kui auto sõidustabiilsuse juhtsüsteem töötab korralikult, võite tunda sõidukis kerget vibratsiooni. Seda tekitab pidurisüsteem ja see ei viita millelegi ebatavalisele.

VSM ei tööta järgmistel juhtudel.

- Kaldel või järsul kallakul sõites
- Tagurdades
- Märgutuli ESC OFF (OFF) põleb näidikuplokil
- Märgutuli EPS jääb näidikuplokil põlema

VSM väljas

Kui vajutate ESC väljalülitamiseks nuppu ESC OFF, lülitub välja ka VSM ja süttib märgutuli ESC OFF (OFF).

VSM-i sisselülitamiseks vajutage seda nuppu uuesti. Märgutuli ESC OFF kustub.

Rikke märgutuli

VSM-i saab inaktiveerida isegi siis, kui te ei tühista VSM-i tööd, vajutades lihtsalt nuppu ESC OFF. See näitab, et elektrilises roolivõimendisüsteemis või VSM-is on avastatud rike.

Kui ESC märgutuli ( ) või EPS hoiatustuli jääb põlema, laske süsteem kvalifitseeritud asjatundjal üle vaadata. Kia soovitab pöörduda Kia volitatud esindaja/hooldusspartneri poole.

⚠ HOIATUS

- Auto sõidustabiilsuse juhtsüsteem ei asenda ohutut sõitmisviisi, vaid ainult aitab sellele kaasa. Juhi ülesanne on alati kontrollida eesoleva sõiduki kiirust ja kaugust. Hoidke sõitmise ajal roolist alati kindlalt kinni.
- Isegi kui sõidukile on paigaldatud VSM, on teie sõiduk loodud ikkagi aktiveeruma juhi enda kavatsuste järgi. Järgige alati kõiki tavapäraseid ohutu sõitmise ettevaatusabinõusid ja valige sobiv kiirus tee- ja ilmastikuolude järgi (sealhulgas libedal teel või halva ilmaga sõites).
- Eri suuruses rehvide või ratastega sõitmine võib põhjustada VSM-i rikkeid. Rehvide vahetamisel veenduge, et need oleksid originaalrehvidega sama suured.

Avariipidurdamise hoiatussüsteem (ESS)

Hädapidurdamise signaaltuli hoiatab tagumist juhti piduritulede vilkumisega sõiduki äkilisest peatumisest või kui ABS peatumisel aktiveerub. (Süsteem aktiveerub, kui sõiduki kiirus on üle 55 km/h ja aeglustuskiirus on üle 7 m/s² või ABS-pidurisüsteem aktiveerub hädapidurdamise ajal.)

Kui sõiduki kiirus on alla 40 km/h ja ABS-pidurisüsteem lülitub välja või äkkpidurdus lõppeb, lõpetab pidurituli vilkumise.

⚠ ETTEVAATUST

Hädapidurdamise signaaltulesüsteem ei tööta, kui ohutuled on juba sisse lülitatud.

Head pidurdustavad

⚠ HOIATUS

- Sõidukist väljumisel või selle parkimisel tõmmake seisupidur nii üles kui võimalik ja veenduge, et käigukang oleks kindlalt asetatud parkimisasendisse. Sõidukid, kus seisupidur on küll rakendatud, ent käigukang ei ole korralikult parkimisasendisse asetatud, võivad kogemata liikuda ja vigastada nii teid kui ka teisi inimesi.
- Selleks et vältida auto tahtmatut liikumist, mis võib sõitjaid või jalakäijaid vigastada, peab kõikidel sõidukitel parkimise ajal seisupidur olema täielikult rakendunud.

- Veenduge enne sõidu alustamist, et seisupidur on vabastatud ning seisupiduri ja pidurisüsteemi märgutuli ei põle.
- Veest läbisõitmine võib muuta pidurid märjaks. Samuti võivad need märjaks saada autot pestes. Märjad pidurid võivad olla ohtlikud. Teie sõiduk ei peatu kiiresti, kui pidurid on märjad. Märjad pidurid võivad hakata autot ühele küljele tõmbama.

  Pidurite kuivatamiseks vajutage õrnalt piduripedaalile seni, kuni pidurdamine on muutunud jälle normaalseks, hoolitsedes samal ajal selle eest, et te ei kaotaks vahepeal auto üle kontrolli. Kui pidurid ei hakka korrektselt toimima, peatuge esimesel ohutul võimalusel ja laske sõiduk kvalifitseeritud asjatundjal üle vaadata.

  Kia soovitab pöörduda Kia volitatud esindaja / hooldusspartneri poole.
- Ärge sõitke vabakäiguga mäest alla. See on väga ohtlik. Hoidke autol alati käiku sees, kasutage aeglustamiseks pidureid ja seejärel vahetage käik madalama käigu vastu välja, et mootoriga pidurdamine aitaks teil hoida ohutut kiirust.
- Ärge hoidke sõitmise ajal piduripedaali all. Sõitmise ajal on ohtlik jalga hoida piduripedaalil, sest see võib põhjustada pidurite ülekuumenemist ja nende tõhususe kadumist. Samuti suurendab see pidurisüsteemi osade kulumist.
- Kui rehv läheb sõitmise ajal tühjaks, vajutage õrnalt piduripedaalile ja hoidke aeglustudes autot otse. Kui liigute piisavalt aeglaselt ja tunnete, et peatuda on ohutu, jätke auto tee äärde ohutusse kohta seisma.
- Olge mäel parkimisel ettevaatlik. Rakendage seisupidur kindlalt peale ja asetage käigukang parkimisasendisse P. Kui teie auto seisab kallakul, esiots allamäge, pöörake rattad vastu

äärekivi, et auto ei hakkaks allapoole veerema. Kui teie auto seisab kallakul, esiots ülesmäge, pöörake rattad äärekivist eemale, et auto ei hakkaks allapoole veerema. Kui äärekivi puudub või muud tingimused nõuavad, et auto ei hakkaks kuhugi poole veerema, blokeerige rattad.

- Mõningatel juhtudel võib seisupidur rakendatud asendisse kinni jääda. Kõige tõenäolisem on see juhul, kui tagumiste pidurite juurde või ümber on kogunenud palju lund või jääd või kui pidurid on märjad. Kui on oht, et seisupidur võib kinni jääda, rakendage seda ainult seni, kuni panete käigu parkimisasendisse P, ja seejärel blokeerige tagumised rattad, et auto ei saaks veerema hakata. Seejärel vabastage seisupidur.
- Ärge hoidke gaasipedaalile vajutamisega sõidukit kaldpinnal paigal. See võib põhjustada käigukasti ülekuumenemist. Kasutage alati piduripedaali või seisupidurit.

Sõidurežiimiga integreeritud juhtimissüsteem (mõnel mudelil)

Sõidurežiimi saab valida vastavalt juhi eelistusele.

Režiim muutub igal sõidurežiimi lüliti vajutamisel, sõidurežiim muutub järgmiselt: ECO → NORMAL→ SPORT→ ECO

1. NORMAL-režiim: NORMAL-režiim võimaldab sujuvat ja mugavat sõitmist.
2. ECO-režiim: ECO-režiim suurendab kütusesäästlikkust ökoloogilisema sõidu tagamiseks.
3. SPORT-režiim: SPORT-režiim võimaldab sportlikku, aga kindlat sõidustiili.

✻ MÄRKUS

Vabakäigu käivitamine-seiskamine (Start Stop Coasting, SSC) aktiveeritakse, kui sõidurežiim on ECO. (48V MHEV)

Mootori taaskäivitamisel määratakse sõidurežiimiks NORMAL või ECO.

- Kui see on NORMAL režiimil, määratakse mootori taaskäivitamisel režiimiks NORMAL.
- Kui see on ECO/SPORT-režiimis, määratakse mootori taaskäivitamisel ECO-režiim.

ECO-režiim

ECO

Kui on valitud ECO-režiim, muutub mootori ja käigukasti kontrollimise loogika maksimaalselt kütusesäästlikuks.

- Kui SÕIDUREŽIIMI lülitiga valitakse ECO-režiim, süttib ECO-märgutuli.
- Kui valitud on ECO-režiim, säilib peale mootori taaskäivitamist ECO-režiim.

✻ MÄRKUS

Vabakäigu käivitamine-seiskamine (Start Stop Coasting, SSC) on haagise pukseerimisel välja lülitatud. Kuid vabakäigu käivitamine-seiskamine (Start Stop Coasting, SSC) ei pruugi olla välja lülitatud, kui pukseerite järelturult ostetud haagist. Järelturult ostetud haagise pukseerimisel on soovituslik seadistada sõidurežiim tavalisele või sportrežiimile.

Kui ECO-režiim on aktiveeritud:

- Kiirendus võib olla pisut väiksem, kui gaasipedaalile vajutatakse keskmise jõuga.
- Käiguvahetused võivad muutuda.

Ülaltoodu on ökonoomse sõidusüsteemi puhul normaalne ja mõeldud kütusekulu vähendamiseks.

ECO-režiimi piirangud:

Järgmistel juhtudel piiratakse ECO-režiimi toimimist. Märgutuli ei kustu.

- Kui sõiduki DCT käigukang on spordirežiimis, piiratakse süsteemi vastavalt käigukangi asendile.

SPORT-režiim

SPORT

SPORT-režiim haldab dünaamikat automaatselt, reguleerides roolimisjõudu ja mootori ning käigukasti juhtimisloogikat sõidujõudluse parandamiseks.

- Kui SÕIDUREŽIIMI lülitiga valitakse SPORT-režiim, süttib SPORT-märgutuli.
- Mootori taaskäivitamisel läheb sõidurežiim tagasi režiimi ECO. Kui soovite kasutada SPORT-režiimi, valige see SÕIDUREŽIIMI lülitiga uuesti.
- Kui SPORT-režiim on aktiveeritud:
  - Mootoripöörded jäävad harilikult teatud ajaks kõrgemateks isegi peale gaasipedaali vabastamist.
  - Kiirendamisel toimub kõrgema käigu valimine viivitusega.

✻ MÄRKUS

SPORT-režiimis võib kütusekulu suureneda.

Ökonoomne kasutus

Teie sõiduki kütusesääst sõltub peamiselt teie sõidustiilist, kus te sõidate ja millal sõidate.

Kõik need tegurid mõjutavad ühe liitri kütusega läbitavate kilomeetrite hulka. Et kasutada sõidukit võimalikult säästlikult, järgige järgmisi sõidusoovitusi, mis aitavad säästa raha nii kütuse kui ka paranduste arvelt.

- Sõitke sujuvalt. Kiirendage mõõdukalt. Ärge startige järsult ega tehke täisgaasiga käiguvahetusi ja hoidke ühtlast sõidukiirust. Ärge kiirendage valgusfooride vahel. Reguleerige kiirust liikluse järgi nii, et ei peaks üleliigselt kiirust muutma. Vältige tihedat liiklust igal võimalusel.

  Hoidke teiste autodega alati ohutut pikivahet, et vältida tarbetut pidurdamist. See vähendab ka pidurite kulumist.
- Sõitke mõõduka kiirusega. Mida kiiremini sõidad, seda rohkem kütust sõiduk kasutab. Mõõduka kiirusega sõitmine, eriti maanteel, on üks tõhusamaid viise kütusekulu vähendamiseks.
- Ärge hoidke sõitmise ajal piduripedaali all. See võib suurendada kütusekulu ja kiirendada nende osade kulumist. Lisaks võib sõitmise ajal jala piduripedaalil hoidmine põhjustada pidurite ülekuumenemist, mis vähendab nende toimivust ja võib viia tõsisemate tagajärgedeni.
- Hoolitsege rehvide eest. Hoidke neid soovitava rõhuni täidetuna. Vale rehvirõhk, kas liigne või vähene, põhjustab rehvide kulumist. Kontrollige rehvirõhku vähemalt kord kuus.
- Veenduge, et rattad oleksid õigesti joondatud. Vale joondus võib tuleneda äärekivi vastu sõitmisest või liiga kiiresti ebatavalistel pindadel sõitmisest. Kehv joondus põhjustab rehvide kiiremat kulumist ja võib põhjustada ka muid probleeme, lisaks ka suuremat kütusekulu.
- Hoidke auto heas seisukorras. Kütuse säästmiseks ja hoolduskulude vähendamiseks hooldage sõidukit vastavalt jaotisele"Harilik hooldusgraafik - bensiinimootor Euroopas (v.a Venemaa)" leheküljel 8-12. Kui juhite sõidukit rasketes tingimustes, on vajalik sagedasem hooldamine (vt "Hooldus rasketes kasutustingimustes - bensiinimootor Euroopas (v.a Venemaal)" leheküljel 8-15, "Rasked sõidutingimused" leheküljel 8-16).
- Hoidke auto puhtana. Parimaks kasutamiseks tuleb sõidukit hoida puhtana ja söövitavatest ainetest vabana. On eriti oluline, et mudal, mullal, jääl jms ei lastaks kuhjuda auto põhjale. See lisakaal võib suurendada kütusekulu ja aidata kaasa roostetamisele.
- Reisige kergelt. Ärge kandke autos kaasas ebavajalikke raskusi. Kaal vähendab kütusesäästlikkust.
- Ärge laske mootoril tühikäigul töötada kauem kui vajalik. Kui ootate (ja mitte liikluses), lülitage mootor välja ja käivitage alles siis, kui olete minekuks valmis.
- Pidage meeles, et sõiduk ei vaja pikka soojenemisaega. Pärast mootori käivitamist laske mootoril töötada 10 kuni 20 sekundit, enne kui käigu sisse panete. Väga külma ilmaga lubage siiski oma mootorile veidi pikemat soojenemisaega.
- Ärge mootorit „tirige“ ega „pöördeid suureks“ ajage. Tirimine on liiga kõrge käiguga aeglaselt sõitmine, mis viib

mootori vahelejätmiseni. Kui see juhtub, lülitage sisse madalam käik. Pöörete suureks ajamine on mootori kiirendamine üle ohutu piiri. Seda saab vältida soovitatud kiirustele üleminekuga.
- Kasutage oma kliimaseadet säästlikult. Kliimaseade kasutab mootori toidet, seega vähendab selle kasutamine kütusesäästlikkust.
- Avatud aknad võivad suurtel kiirustel vähendada kütusekulu.
- Kütusesäästlikkus on risttuules ja vastutuules väiksem. Selle kütusekulu vähendamiseks aeglustage sellistest tingimustes sõitmisel.

Sõiduki hea töökorras hoidmine on oluline nii säästlikkuse kui ka ohutuse seisukohast. Seetõttu laske süsteemi hooldada kvalifitseeritud töökojas.

Kia soovitab pöörduda Kia volitatud esindaja/hooldusspartneri poole.

⚠ HOIATUS

Liikumise ajal mootori välja lülitamine

Ärge kunagi lülitage mootorit välja mägedest alla sõitmisel või mistahes muul ajal, kui auto sõidab. Roolivõimendi ja pidurid ei tööta ilma töötava mootorita korralikult. Selle asemel hoidke mootor käimas ja lülitage pidurdusefekti saamiseks sisse madalam käik. Lisaks võib süüte väljalülitamine sõidu ajal käivitada rooliluku, mille tagajärjel kaotatakse kontroll sõiduki juhtimise üle, mis võib põhjustada tõsiseid vigastusi või surma.

Rasked sõidutingimused

Ohtlikud teeolud

Ohtlike sõidutingimuste korral, nagu vees, lumes, jääs, mudas, liivas või sarnastes ohtlikes kohtades sõitmisel järgige neid soovitusi.
- Sõitke ettevaatlikult ja võimaldage pidurdamiseks pikem vahemaa.
- Vältige järsku pidurdamist või rooli keeramist.
- Mitte-ABS-piduritega pidurdamisel pumbake piduripedaali kergelt ülesalla liigutustega, kuni sõiduk peatub.

⚠ HOIATUS

ABS

Ärge pumbake piduripedaali ABS-piduriga varustatud sõiduki korral.

- Kui olete lumme, mudasse või liiva kinni jäänud, kasutage teist käiku. Kiirendage aeglaselt, et vältida veorataste keerutamist.
- Kasutage jääle, lumme või mutta kinni jäämise korral veojõu tagamiseks veorataste all liiva, soola, rehvikette või muud libisemiskindlat materjali.

Ümberpaiskumine

See mitmeotstarbeline sõiduk on linnamaastur (CUV). Maasturite puhul on ümberpaiskumisoht palju suurem kui tavaliste sõidukite puhul. Linnamaasturitel on suurem kliirens (kere kõrgus maast) ja kitsam haarduvus, mis võimaldab sõita ka maastikul. Konkreetsed konstruktsioonilised omadused annavad sellele sõidukile võrreldes muud tüüpi sõidukitega kõrgema raskuskeskme. Suurema kliirensi eeliseks on parem vaade teele, mis võimaldab probleeme ette näha. Need ei ole ette nähtud sõitma kurvides tavaliste sõiduautodega

samal kiirusel; sarnaselt sellele, et madalad sportautod ei ole mõeldud rahuldavaks kasutamiseks maastikul. Seetõttu soovitame tungivalt kõigil sõitjatel turvavööd kasutada. Ümberpaiskumise korral on turvavööga kinnitamata reisija vigastusteoht palju suurem kui turvavööga kinnitatud reisijal. Juht saab mitmel moel ümberpaiskumise ohtu vähendada. Vältige võimaluse korral järske pöördeid ja muid äkilisi manöövreid, ärge vedage rasket katusekoormat ning ärge kunagi autot ühelgi viisil muutke.

⚠ HOIATUS

Ümberminekuoht

Nagu teistegi linnamaasturite (CUV-de) puhul, võib selle sõiduki vale käsitlemine lõppeda kontrolli kaotamise, õnnetuse või sõiduki ümberminekuga.

- Maasturite puhul on ümberpaiskumisoht palju suurem kui tavaliste sõidukite puhul.
- Konkreetsed konstruktsioonilised omadused (suurem kliirens, kitsam haarduvus jne) annavad sellele sõidukile võrreldes muud tüüpi sõidukitega kõrgema raskuskeskme.
- Linnamaasturiga ei tohiks kurve läbida samal kiirusel nagu tavaliste sõidukitega.
- Vältige järske pöördeid ja muid äkilisi manöövreid.
- Ümberpaiskumise korral on turvavööga kinnitamata reisija vigastusteoht palju suurem kui turvavööga kinnitatud reisijal. Veenduge, et kõik sõidukis olevad isikud oleksid korralikult kinnitatud.

Sõiduki edasi-tagasi kiigutamine

Kui auto on vaja lumest, liivast või porist välja „kiigutada", keerake esmalt rooli vasakule ja paremale, et puhastada ära pinnas esirataste ümber. Seejärel vahetage manuaalkäigukastiga sõidukite korral käiku esimese ja tagurpidikäigu vahel. Ärge kiirendage mootorit ja keerutage rattad võimalikult vähe. Kui olete mõne katse järel ikka kinni, laske sõiduk puksiiriga sõiduki abil välja tõmmata, et vältida mootori ülekuumenemist ja võimalike ülekande kahjustusi.

⚠ ETTEVAATUST

Pikaajaline nõksutamine võib põhjustada mootori ülekuumenemist, ülekande kahjustusi või rikkeid ja rehvikahjustusi.

⚠ HOIATUS

Rataste keerutamine

Ärge laske ratastel kaapida, eriti kiirusel üle 56 km/h. Rataste keerutamine suurtel kiirustel, kui sõiduk seisab, võib põhjustada rehvi ülekuumenemist, mis võib viia rehvikahjustusteni või vigastada kõrvalseisjaid.

✻ MÄRKUS

ESC-süsteem tuleb enne sõiduki nõksutamist välja lülitada.

⚠ HOIATUS

Kui sõiduk jääb lumme, mudasse, liiva vms kinni, proovige sõiduk nõksutamisega vabastada, liigutades seda ettepoole ja tahapoole. Ärge proovige seda teha, kui inimesed või esemed on sõiduki läheduses. Nõksutamise ajal võib sõiduk järsku ettepoole või tahapoole liikuda, kuni see rööpast välja saab ja võib

läheduses olevaid inimesi vigastada või esemeid kahjustada.

Sujuv kurvide läbimine

OCD051226L

Vältige kurvides pidurdamist või käiguvahetust, eriti kui teed on märjad. Ideaalis tuleks kurvid alati võtta kergelt kiirendades. Järgides neid soovitusi, hoitakse rehvide kulumine minimaalsena.

Sõitmine öösel

OCD051227L

Kuna öösel sõitmine on ohtlikum kui päevavalguses sõitmine, on siin mõned olulised nõuanded.

- Aeglustage kiirust ja hoidke enda ning teiste sõidukite vahel suuremat pikivahet, kuna nähtavus on öösel tunduvalt halvem, seda eriti piirkondades, kus puudub tänavavalgustus.
- Reguleerige oma peegleid, et vähendada pimestamist teiste juhtide esituledest.
- Hoidke ilma automaatse esitulede suunajata sõidukite esituled puhtana ja õigesti suunatud. Määrdunud või valesti suunatud esituled muudavad öösel nägemist palju raskemaks.
- Vältige otse vastutulevate sõidukite esituledesse vaatamist. See võib teid ajutiselt pimestada ja silmadel võtab pimedusega kohanemine mitu sekundit aega.

Sõitmine vihmas

OCD051228L

Vihm ja märjad teed võivad muuta juhtimise ohtlikuks, eriti kui te ei ole valmis libedaks sillutiseks. Siin on mõned asjad, mida tuleb vihmas sõites kaaluda.

- Tugev sademete hulk raskendab nägemist ja suurendab sõiduki peatamiseks vajalikku vahemaad, seega sõitke aeglasemalt.
- Hoidke oma klaasipuhastusseadmed heas korras. Vahetage tuuleklaasipuhastid välja, kui nad näitavad märke triipudest või jätavad klaasil mõned piirkonnad puhastamata.
- Kui teie rehvid ei ole heas seisukorras võib kiire libedal sillutisel peatumine põhjustada libisemist ja põhjustada

õnnetuse. Veenduge, et rehvid on heas korras.
- Lülitage esituled sisse, et teistel oleks teid lihtsam näha.
- Liiga kiire sõit läbi suurte loikude võib piduritele halvasti mõjuda. Kui peate minema läbi loikude, püüdke neist aeglaselt läbi sõita.
- Kui arvate, et teie pidurid on märjaks saanud, rakendage neid kergelt, kuni normaalne pidurdustoime naaseb.

Sõitmine üleujutatud aladel

Vältige sõitmist läbi üleujutatud alade, kui te ei ole kindel, et veetase pole kõrgem rattarummu alaservast. Sõida läbi mistahes vee aeglaselt. Võimaldage piisav peatumisteekond, sest pidurdustõhusus võib olla häiritud.

Pärast veest läbisõitmist kuivatage pidurid ära, vajutades auto aeglase liikumise ajal mitu korda õrnalt piduripedaali.

Maastikul sõitmine

Sõitke maastikul ettevaatlikult, sest teie sõidukit võivad kahjustada kivid või puujuured. Tutvuge enne sõitmist selle maasiku tingimustega, kus sõitma hakkate.

Sõitmine maanteel

Rehvid

OCD051229L

Reguleerige rehvirõhku vastavalt tehnilisele kirjeldusele. Madal rehvirõhk põhjustab rehvide ülekuumenemist ja võimalikku purunemist.

Vältige kulunud või kahjustatud rehvide kasutamist, mis võib põhjustada vähenenud veojõudu või rehvi purunemist.

✻ MÄRKUS

Ärge kunagi ületage rehvidel näidatud maksimaalset rehvirõhku.

⚠ HOIATUS

- Ala- või ületäidetud rehvid võivad põhjustada kehva juhitavust, sõiduki üle kontrolli kaotamist ja ootamatut rehvi lõhkemist, mis võib viia õnnetusteni, vigastusteni ja isegi surmani. Enne sõidu alustamist kontrollige alati nõuetekohast rehvirõhku. Nõuetekohase rehvirõhu andmeid vt jaotisest "Rehvid ja veljed (5 uksega, universaalkerega auto, luukpära)" leheküljel 9-8, "Rehvid ja veljed (linnamaastur)" leheküljel 9-9.
- Ilma mustrita või ebapiisava mustriga rehvidega sõitmine on ohtlik. Kulunud

rehvid võivad põhjustada sõiduki üle kontrolli kaotamist, vigastusi ja kokkupõrkeid, isegi surma. Kulunud rehvid tuleb asendada esimesel võimalusel ja neid ei tohiks kunagi sõidul kasutada. Kontrollige alati enne autoga sõitmist rehvi mustrit. Lisateavet ja mustri kulumispiiri infot vt jaotisest"Rehvid ja veljed (5 uksega, universaalkerega auto, luukpära)" leheküljel 9-8,"Rehvid ja veljed (linnamaastur)" leheküljel 9-9.

Kütus, mootori jahutusvedelik ja mootoriõli

Suurel kiirusel sõitmine tarbib rohkem kütust kui linnas sõitmine. Ärge unustage kontrollida nii mootori jahutusvedelikku kui ka mootoriõli.

Ajamirihm

Lõtv või kahjustatud ajamirihm võib viia mootori ülekuumenemiseni.

Talvine sõit

Talve raskemad ilmastikutingimused põhjustavad suuremat kulumist ja muid probleeme. Talvisest sõidust tingitud probleemide minimeerimiseks peaksite järgima järgmisi soovitusi:

* Talverehvide ja rehvikettide kohta riigikeeles (islandi) vaadake lisa.

Lumised või jäised tingimused

Kui sõidukiga on vaja sõita sügavas lumes, peate paigaldama oma sõidukile talverehvid või rehvidele lumeketid. Kui on vaja talverehve, tuleb valida rehvid, mis oleks sõiduki standardrehvidega samas suuruses ja sama tüüpi. Vastasel juhul võivad auto ohutus ja käsitsemine raskendatud olla. Peale selle võivad mõjuda väga ohtlikult ka kiiruseületus, kiirendamine, äkiline pidurdamine ja järsud pöörded.

Aeglustamise ajal kasutage pidurit täies ulatuses. Äkilised pidurdused lume- või jääkattega teedel võivad põhjustada libisemist. Eesoleva sõiduki ja teie sõiduki vahel tuleb hoida piisavat pikivahet. Vajutage pidurit õrnalt. Pange ka tähele, et rehvikettide paigaldamine rehvidele põhjustab suuremat liikumapanevat jõudu, aga ei takista külglibisemist.

✻ MÄRKUS

Rehviketid ei ole kõikides riikides seaduslikud. Enne rehvikettide paigaldamist kontrollige riigi seaduseid.

Talverehvid

Oma sõidukile talverehve paigaldades veenduge, et need oleksid sama suuruse ja koormusvahemikuga radiaalrehvid kui originaalrehvid. Paigaldage talverehvid kõigile neljale rattale, sest nii tagate hea ja tasakaalustatud juhitavuse kõigis ilmastikutingimustes. Pidage meeles, et talverehvide veojõud kuivadel teedel ei pruugi olla sama suur kui teie sõiduki esialgses varustuses olevatel rehvidel. Peaksite sõitma ettevaatlikult ka siis, kui teed on puhtad. Rehvide müüjalt saate infot soovitatavate suurimate kiiruste kohta.

⚠ HOIATUS

Talverehvide suurus

Talverehvid peaksid olema sõiduki standardrehvidega samas suuruses ja sama tüüpi. Ebasobivad rehvid mõjuvad äärmiselt halvasti sõiduohutusele ja sõiduki juhitavusele.

Ärge paigaldage naastrehve kontrollimata, kas kohalikes, riiklikes või munitsipaalsetes eeskirjades on nende kasutusele võimalikke piiranguid.

Lumeketid

Kuna radiaalrehvide külgseinad on õhemad, võivad need kahjustada saada, kui neile teatud tüüpi lumekette paigaldada. Seetõttu on lumekettide asemel soovitatav kasutada talverehve. Ärge paigaldage rehvikette alumiiniumvelgedega varustatud sõidukitele; lumeketid võivad velgi kahjustada. Kui lumekette on tarvis kasutada, kasutage kaabli tüüpi kette, mille paksus on alla 12 mm (0,47 tolli). Teie sõiduki kahjustused, mis tulenevad sobimatust lumeketi kasutamisest, ei kuulu sõidukitootja garantii alla.

- Esirattaajamiga sõiduk liigutab jõuallikana esiratast. Seega tuleb lumeketid paigaldada esiratastele.
- Sõitke pärast lumekettide paigaldamist aeglaselt. Kui kuulete kere vastu puutuvatest kettidest tulenevat müra, aeglustage müra peatumiseni ja eemaldage kahjustuste vältimiseks ketid kohe, kui jõuate puhastatud teele.
- Vale suurusega või valesti paigaldatud ketid võivad kahjustada teie sõiduki pidurivoolikuid, vedrustust, keret ja velgi. Seega tuleb lumekettide paigaldamisel järgida tootja juhiseid ja paigaldada need võimalikult tihedalt.

Pärast kettide paigaldamist sõitke aeglaselt (alla 30 km/h).

⚠ ETTEVAATUST

- Veenduge, et lumeketid oleks teie rehvide jaoks õige suuruse ja tüübiga. Valed lumeketid võivad kahjustada sõiduki kere ja vedrustust ning see ei pruugi olla kaetud sõiduki tootja garantiiga. Samuti võivad lumekettide kinnituskonksud kahjustada saada, kui need puutuvad kokku sõiduki osadega, mis võib põhjustada kettide rehvidelt mahalibisemist. Veenduge, et lumeketid vastaksid SAE klassi S sertifikaadile.
- Ohutu kasutuse tagamiseks tuleb keti paigaldust pärast iga ligikaudu 0,5-1 km pikkust sõitu kontrollida. Kui ketid on lahti, pingutage neid või paigaldage need uuesti.
- Ärge tehke sõiduki juhtimisel täispööret (ärge pöörake rooli kummalegi poole täiesti välja) isegi siis, kui õige kett on paigaldatud. (Täispöörde tegemise ajal sõitke aeglasemalt kui 10km/h.)
- Kui teie sõiduki rehvisuurus on 225/40R18, siis ärge kasutage rehvikette; need võivad teie sõidukit (velgesid, vedrustust ja kere) kahjustada.

Kettide paigaldamine

Kettide paigaldamisel jälgige tootja juhiseid ja paigaldage need võimalikult pinguli. Kui ketid on paigaldatud, siis sõitke aeglaselt. Kui kuulete, et ketid puutuvad vastu autokeret, peatuge ja pingutage kette. Kui need siiski edasi hõõruvad, aeglustage, kuni see lõppeb. Eemaldage ketid kohe, kui hakkate sõitma puhastatud teedel.

⚠ HOIATUS

Kettide paigaldamine

Lumekettide paigaldamisel parkige sõiduk tasasele maapinnale liiklusest eemale. Lülitage sisse sõiduki ohutuled ja asetage võimaluse korral sõiduki taha ohukolmnurk. Pange auto alati parkimisrežiimi, rakendage seisupidur ja lülitage mootor enne lumekettide paigaldamist välja.

⚠ HOIATUS

Lumeketid

- Kettide kasutamine võib sõiduki käsitsemist raskendada.
- Pärast kettide paigaldamist sõitke aeglaselt (alla 30 km/h).
- Vale suurusega või valesti paigaldatud ketid võivad kahjustada teie sõiduki pidurivoolikuid, vedrustust, keret ja velgi. Seega tuleb lumekettide paigaldamisel järgida tootja juhiseid ja paigaldada need võimalikult tihedalt.
- Vältige järske pöördeid ja rataste blokeerumist pidurdamisel.

⚠ ETTEVAATUST

Lumeketid

- Vales suuruses või valesti paigaldatud ketid võivad kahjustada teie sõiduki pidurivoolikut, vedrustust, kere ja rattaid.
- Peatuge ja tõmmake ketid pingule alati, kui kuulete neid vastu sõidukit puutumas.

Kasutage kvaliteetset etüleenglükoolipõhist jahutusvedelikku

Teie auto jahutussüsteem on tehases täidetud kvaliteetse etüleenglükoolipõhise jahutusvedelikuga. See on ainus jahutusvedeliku tüüp, mida tuleks kasutada, sest see aitab vältida jahutussüsteemi korrosiooni, määrib veepumpa ja takistab külmumist. Vahetage jahutusvedelikku vastavalt hooldegraafikule 8. peatükis.

Laske enne talve oma jahutusvedelikku testida veendumaks, et selle külmumispunkt on talvel oodatavate temperatuurida jaoks piisav.

Aku ja akujuhtmed

Talvel tekib akusüsteemile lisakoormus. Kontrollige visuaalselt akut ja kaableid, nii nagu kirjeldatud 8. peatükis. Laske aku laetuse taset professionaalses töökojas kontrollida. Kia soovitab pöörduda Kia volitatud esindaja/hooldusspartneri poole.

Kasutage vajadusel külmemas kliimas sobivat õli

Mõnes kliimas on soovitatav kasutada külma ilmaga madalamat viskoossusega „talvekaaluga“ õli. Täpsema teabe"Soovituslikud määrdeained ja nende kogused" leheküljel 9-13. Kui te ei tea, millist õli kasutada, soovitame pöörduda Kia volitatud esindaja poole.

Süütesüsteem

Kontrollige süüteküünlaid kirjeldatud viisil"Tähtajaline hooldus" leheküljel 8-11ja vahetage need vajaduse korral välja. Kontrollige ka kõiki süütejuhtmeid ja komponente, et olla kindel, et need ei ole pragunenud, kulunud ega kahjustatud.

Lukkude jäätumise ennetamiseks

Lukkude külmumise vältimiseks pritsige lukuauku heakskiidetud jäätumisvastast vedelikku või glütseriini. Kui lukk on kaetud jääga, pritsige seda heakskiidetud jäätumisvastase vedelikuga jää eemaldamiseks. Kui lukk on seest külmunud, võite seda kuuma võtmega sulatada. Käsitsege kuuma võtit vigastuste vältimiseks ettevaatlikult.

Kasutage süsteemis heakskiidetud külmumisvastast aknapesuvedelikku

Aknapesusüsteemi vee külmumise vältimiseks lisage heakskiidetud külmumisvastast aknapesulahust mahutisse vastavalt juhistele. Külmumisvastane aknapesuvedelik on saadaval volitatud Kia edasimüüjate/teenuspartnerite juures ja enamikes autovaruosade kauplustes. Ärge kasutage mootori jahutusvedelikku või teisi antifriise, kuna need võivad auto värvi kahjustada.

Ärge laske seisupiduril kinni külmuda

Mõningatel juhtudel võib seisupidur rakendatud asendisse kinni jääda. Kõige tõenäolisem on see juhul, kui tagumiste pidurite juurde või ümber on kogunenud palju lund või jääd või kui pidurid on märjad. Kui on oht, et seisupidur võib kinni jääda, rakendage seda ainult seni, kuni panete esimese või tagasikäigu sisse (manuaalkäigukast), ja seejärel blokeerige tagarattad, et sõiduk ei saaks veerema hakata. Seejärel vabastage seisupidur.

Ärge laske jääl ja lumel auto alla koguneda

Teatud tingimustes võib rattakoobastesse ja poritiibade alla koguneda paks lume- ja jääkiht ning see võib takistada

normaalset roolikeeramist. Kui sõidate seda soosivates karmides talvistes ilmastikutingimustes, peaksite aeg-ajalt kontrollima auto põhja, et veenduda esirataste ja rooliosade sujuvas liikumises.

Kandke alati kaasas ka avariivarustust

Olenevalt ilmastikutingimuste raskusest peaksite hoidma sõidukis sobivat avariivarustust. Selle hulka võiksid kuuluda lumeketid, puksiirtross või -köis, käivitusjuhtmed, aknakaabits, kott liiva, taskulamp, valgustusrakett, lumelabidas, talvekindad, soe aluspesu, kombinesoon, soe tekk jne.

Sõitke oma sõidukiga, kui veeaur kondenseerub ja koguneb väljalasketorudesse

Kui auto jäetakse talvel pikemaks ajaks töötava mootoriga seisma, võib veeaur kondenseeruda ja koguneda väljalasketorudesse.

Väljalasketorustikus olev vesi võib tekitada müra jne, kuid see väljub sealt, kui sõidate keskmise või suure kiirusega.

Haagise vedamine (Euroopas)

Kui plaanite midagi oma autoga vedada, vaadake esmalt oma riigi maanteeametist asjakohaseid seaduseid.

Haagiste, autode või teiste sõidukite pukseerimise seadused võivad erineda. Kia soovitab pöörduda Kia volitatud esindaja / hoolduspartneri poole.

⚠ HOIATUS

Haagisega liiklemine

Kui te ei kasuta haagisega liigeldes õiget varustust ega sõiduvõtteid, võib sõiduk juhitavuse kaotada. Näiteks liiga raske haagise pidurid ei pruugi töötada korralikult või üldsegi mitte. Teie ise ja kaasreisijad võite saada tõsiseid või surmavaid vigastusi. Liigelge haagisega vaid siis, kui olete järginud kõiki selle peatüki juhtnööre.

⚠ HOIATUS

Kaalupiirangud

Veenduge enne haagisega liiklemist, et ei ületataks suurimat lubatud haagisemassi, haagise registrimassi, sõiduki registrimassi, suurimat lubatud tagatelje koormust ega suurimat lubatud tiisli vertikaalkoormust.

✻ MÄRKUS

- Tagatelje või tagatelgede suurimat lubatud kandevõimet võib ületada kuni 15 % ja sõiduki suurimat lubatud täismassi võib ületada kuni 10 % või 100 kg, olenevalt sellest kumb on madalam. Sel juhul ärge ületage kiirust 100 km/h.
- Haagise pukseerimisel võib haakeseadise lisakoormus põhjustada tagarehvi maksimaalse koormuse ületamise, kuid mitte rohkem kui 15

protsenti. Sellisel juhul ei tohi sõita kiiremini kui 100 km/h ja tagarehvi rõhk peab olema vähemalt 20 kPa (0,2 baari) võrra kõrgem kui tavapärase kasutamise (st ilma haagiseta sõites) soovituslik rõhk.

⚠ ETTEVAATUST

Haagisega valesti liiklemine võib teie sõidukit kahjustada ja tuua kaasa kulukad remonditööd, mis ei kuulu garantii alla. Haagisega õigesti liiklemiseks järgige selles osas toodud nõuandeid.

Teie sõiduk võib haagist vedada. Selleks et teha kindlaks, milline on sõiduki veovõimsus, vt jaotist"Haagise kaal" lehekülj el 5-72 mis on toodud selles jaotises tagapool.

Pidage meeles, et sõitmine koos järelhaagisega erineb oluliselt sõidust ilma selleta. Haagisega sõitmine tähendab muutusi juhitavuses, vastupidavuses ja kütusesäästlikkuses. Ohutu haagisega sõitmine nõuab õiget varustust ja seda tuleb õigesti kasutada.

Selles jaotises on toodud mitu aja jooksul järgi proovitud olulist näpunäidet ja ohutusreeglit. Paljud neist on olulised teie ja kaasreisijate turvalisuse seisukohast. Palun lugege enne haagise vedamist kogu käesolev osa tähelepanelikult läbi.

Koorma vedamisel lisaraskust kandvad komponendid, nagu mootor, käigukast, rattaosad ja rehvid töötavad lisatud massi vedamiseks rohkem. Mootor peab töötama suhteliselt suurematel pööretel ja suurema koormusega. See lisakoormus tekitab täiendavat soojust. Samuti lisab haagis märkimisväärselt tuulekindlust, suurendades veonõudeid.

✻ MÄRKUS

Haagisekonksu kinnituskoht

Tüüp A

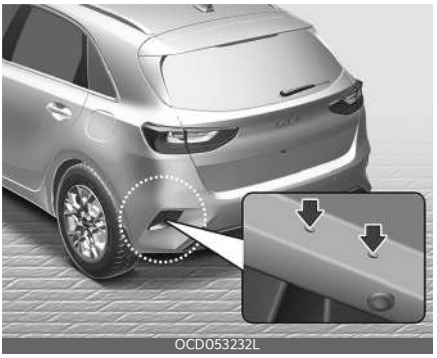

Tüüp B

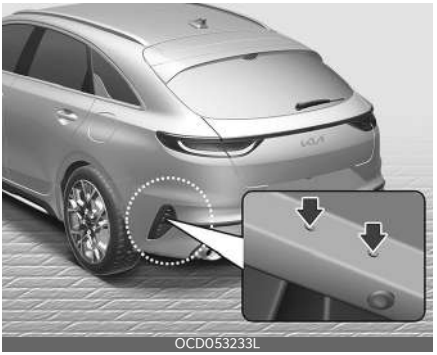

Haakeseadise kinnituskoht asub mõlemal pool kere all tagarataste taga.

Veokonks

Oluline on, et oleks õige haakeseadise varustus. Külgtuul, suured mööduvad veoautod ja halvad teed on vaid mõned põhjused, miks vajate õiget veokonksu ja kõike sinna juurde kuuluvat. Siin on mõni reegel, mida silmas pidada.

- Kas teil on vaja veokonksu paigaldamiseks autokeresse auke teha? Kui on, siis hoolitsege ka nende kinnikatmise eest, kui hiljem konksu eemaldate.

  Kui te neid ei sulge, võib summutist tuleb surmav süsinikmonoksiid sõiduki salongi imbuda, samuti mustus ja vesi.
- Selle auto kaitserauad ei ole ette nähtud veokonksu jaoks. Ärge kinnitage renditavaid haakeseadiseid ega teisi kaitseraua tüüpi haakeseadiseid. Kasutage ainult sõiduki raami külge (mitte kaitseraua külge) kinnitatavat veokonksu.
- Mehaaniline haakeseadis ei tohi varjata sõiduki tagumise numbrimärgi ega valgustite mis tahes osa. Kui tagumine numbrimärk ja/või valgustid on osaliselt mehaanilise haakeseadisega varjatud, ei ole lubatud kasutada haakeseadiseid, mida ei saa tööriistu kasutamata hõlpsasti eemaldada ega ümber paigutada (välja arvatud kergesti kasutatav (st kuni 20 Nm) vabastusvõti, mille on tarninud haakeseadise tootja).

  Pange tähele, et paigaldatud ja kasutamata mehaaniline haakeseade tuleb alati eemaldada või ümber paigutada, kui tagumise numbrimärgi ja/või tagumised tuled on mehaanilise haakeseadise tõttu osaliselt varjatud.
- Kia haagisekonksu saate Kia volitatud müügiesindajalt.

Ohutusketid

Auto ja haagise vahele tuleks alati kinnitada turvatross. Ristake ohutusketid haagise veotiisli all, et veotiisel ei kukuks teele, kui see peaks haakeseadisest lahti tulema.

Ohutuskettide kohta võite juhtnööre leida haakeseadise või haagise tootjalt. Järgige ohutuskettide kinnitamisel tootja soovitusi. Jätke tross alati piisavalt lõdvaks, et see ei takistaks koos haagisega pööramist. Ärge kunagi laske ohutuskettidel mööda maad lohiseda.

Järelhaagise pidurid

Kui teie järelhaagisel on oma pidurisüsteem, kontrollige, kas see vastab teie riigis kehtivatele normatiividele, kas see on õigesti paigaldatud ning kas see töötab korralikult.

Kui teie haagis kaalub koos koormaga piduriteta haagise lubatud suurimast täismassist rohkem, peavad sellel olema nõuetekohased oma pidurid. Lugege kindlasti läbi kõik haagise pidureid puudutavad juhised ning järgige neid pidurite paigaldamisel, reguleerimisel ja hooldamisel väga täpselt.

- Ärge ühendage neid oma sõiduki pidurisüsteemiga.

⚠ HOIATUS

Järelhaagise pidurid

Ärge kasutage piduritega haagist, kui te pole täiesti kindel, et pidurisüsteem on õigesti seadistatud. See ei ole amatööride töö. Laske seda teha kogemuste ja kompetentsiga töökojas.

Järelhaagisega sõitmine

Haagise vedamine nõuab teatud määral kogemusi. Enne üldkasutatavale maanteele siirdumist peaksite haagisega sõitmist harjutama. Tutvuge, milline on juhitavus ja pidurdamine koos haagise lisaraskusega. Pidage meeles, et sõiduvahend on nüüd palju pikem ja pole kaugeltki nii reageeriv kui ainult sõiduk.

Enne alustamist kontrollige haagisekonksu ja platvormi, turvakette, elektriühendusi, tulesid, rehve ning peegli reguleerimist. Kui haagisel on elektrilised pidurid, käivitage sõiduk ja liikuv haagis ning seejärel rakendage käsitsi haagise piduri kontroller, et veenduda pidurite töös. See võimaldab samal ajal kontrollida elektriühendust.

Kontrollige sõitmisel aeg-ajalt, et koorem oleks korralikult kinni ning tuled ja haagise pidurid töötaksid veel.

Üksteise järel sõitmise vahemaa

Hoidke eesmisest sõidukist vähemalt kahekordset pikivahet, nagu teeksite seda haagiseta sõiduki juhtimisel. Nii saate vältida olukordi, milles tuleks järsult pidurdada või keerata.

Möödasõit

Haagise vedamisel vajate möödumiseks ees rohkem vahemaad. Pikema sõiduki tõttu peate möödutud sõiduvahendist sõitma palju kaugemale, enne kui saate naasta oma sõidurajale.

Tagurdamine

Hoidke ühe käega kinni rooli alaosast. Seejärel haagise vasakule viimiseks liigutage kätt vasakule. Haagise paremale viimiseks liigutage kätt paremale. Tagurdage alati väga aeglaselt ning laske võimaluse korral kellelgi ennast juhendada.

Pööramine

Haagisega pöörake tavalisest laiemalt. Sel moel saate vältida haagise liikumist teepeenrale või vastu äärekive, liiklusmärke, puid või muid teeäärseid objekte. Vältige järske ja äkilisi manöövreid. Andke signaali varakult.

Haagise vedamisel kasutage suunatulesid

Kui veate oma autoga järelhaagist, peavad sellel olema oma suunatuled koos vajaliku juhtmestikuga. Seadme paneelil olevad rohelised nooled hakkavad vilkuma, kui teatate pöördest või sõidurea vahetamisest. Kui haagise tuled on õigesti ühendatud, hakkavad ka need vilkuma, näidates teistele juhtidele, et hakkate pöörama, rida vahetama või peatuma.

Haagise vedamisel hakkavad pööramisel vilkuma seadme paneelil olevad rohelised nooled, isegi kui haagise pirnid on läbi põlenud. Seega võite arvata, et tagumised juhid näevad suunatulesid, kuigi tegelikult nad ei näe. Tähtis on aeg-ajalt kontrollida, et haagise pirnid töötavad. Tulesid peab kontrollima ka iga kord pärast juhtmete uut ühendamist.

Ärge ühendage haagise valgustussüsteemi otse oma auto valgustussüsteemiga. Kasutage vaid heakskiidetud haagise kaabliköidikut.

Paluge kaabliköidiku paigaldamisel abi pädevast töökojast.

Kia soovitab pöörduda Kia volitatud esindaja/hooldusspartneri poole.

⚠ HOIATUS

Heakskiitmata haagise kaabliköidiku kasutamine võib kahjustada sõiduki elektrisüsteemi ja/või teid.

Haagise tule ühenduse tuvastamine

See funktsioon töötab vaid ehtsate varuosadega (pukseerimislati ja kaabliköidikuga), mis tuvastavad haagise ühendamise ja teavitavad sellest sõiduki süsteeme. Haagise tuvastamine toimib järgmiselt: kui haagisepistik on pistikupessa ühendatud, tuleb piduripedaali vajutada või lülitada sisse suunatulelaternad; seejärel tuvastab elektrooniline juhtseade haagise tulede energiatarbimise tõttu haagise ja teavitab sellest sõiduki süsteeme. Haagise lahtiühendamisel vajutatakse piduripedaali uuesti või aktiveeritakse suunatulelaternad, et juhtseade saaks haagise valgustuse abil tuvastada, et elektritarbimist enam ei toimu; välja lülitatud abisüsteemid lülituvad automaatselt uuesti sisse.

Juhi kohustus on tagada, et kõik elektriühendused töötaksid ja kõik haagise tuled põleksid enne pukseerimist ja pukseerimise ajal. Ühenduste töötamist ja tulede põlemist tuleb kontrollida käsitsi.

⚠ ETTEVAATUST

Kasutage ainult ehtsaid elektriühendusi. Ärge püüdke haagise juhtmestikku mis tahes muul viisil omavoliliselt lõhestada ega otse ühendada. See võib kahjustada sõiduki elektrisüsteemi ja põhjustada rikkeid.

Kallakutel sõitmine

Vähendage kiirust ja lülitage sisse madalam käik enne, kui sõidate alla pikal või järsul kallakul. Kui te ei lülita sisse madalamat käiku, tuleb võib-olla kasutada pidureid nii palju, et need kuumenevad ja ei tööta enam tõhusalt.

Mootori ja ülekande ülekuumenemise vähendamiseks lülitage tõusul sisse madalam käik ja vähendage kiirust umbes tasemele 70 km/h.

⚠ ETTEVAATUST

- Kui veate haagist järsul kallakul (kalle üle 6%), jälgige tähelepanelikult mootori jahutusvedeliku temperatuuri mõõdikut, kuna mootor võib sellises olukorras kergesti üle kuumeneda. Kui jahutusvedeliku temperatuurinäidiku nõel liigub üle näidiku "H (HOT) (või 130 °C/260 °F)" suunas, peatuge esimesel võimalusel ohutus kohas ja laske mootoril tühikäigul töötada kuni selle jahtumiseni. Sõitu võite jätkata siis, kui mootor on piisavalt jahtunud
- Sõidukiiruse peate valima olenevalt haagise massist ja tõusust, et vähendada mootori ning ülekande ülekuumenemise võimalust.

Parkimine kaldpindadel

Üldiselt, kui sõidukile on ühendatud haagis, ei tohiks parkida oma sõidukit kaldpinnale. Inimesed võivad saada tõsiselt või surmavalt viga ja nii sõiduk kui ka haagis võivad kaldpinnal ootamatult alla veeremisel kahjustuda.

⚠ HOIATUS

Parkimine kaldpinnal

Haagisega sõiduki parkimine kaldpinnal võib põhjustada tõsist vigastust või surma, kui haagis peaks lahti minema.

Kuid, kui peaksite parkima haagise kaldpinnale, siis toimige nii:

1. Sõitke auto ja haagisega teeservale parkimiseks sobivasse kohta. Keerake esirattad vastu äärekivi (kui pargite auto suunaga allapoole, keerake rooli paremale, kui suunaga ülespoole, siis vasakule).
2. Kui sõidukil on manuaalkäigukast, lülitage auto neutraalasendisse.
3. Rakendage seisupidur ja seisake mootor.
4. Asetage tõkiskingad kaldpinna poolsete haagise rataste alla.
5. Käivitage mootor, vajutage piduripedaali, pange käigukang neutraalasendisse, vabastage seisupidur ja seejärel aeglaselt ka piduripedaal, kuni raskus vajub haagise rataste alla pandud tõkiskingadele.
6. Manuaalkäigukasti puhul rakendage pidurid ja seisupidur uuesti ning lülitage sõiduk käigule R (tagurpidi).
7. Seisake mootor ja vabastage piduripedaal, kuid seisupidur jätke peale.

⚠ HOIATUS

Seisupidur

Kui seisupidur pole korralikult rakendatud, võib sõidukist väljumine olla ohtlik.

Kui jätate mootori tööle, võib auto järsult liikuma hakata. Teie või teised võivad saada tõsiseid või surmavaid vigastusi.

Kui plaanite pärast parkimist lahkuda kaldpinnalt

1. Kui manuaalkäigukast on neutraalasendis, rakendage pidurid ja hoidke piduripedaali all, kui:
   - käivitate mootori;
   - vahetate käiku ja
   - Vabastage seisupidur.
2. Võtke jalg aeglaselt piduripedaalilt ära.
3. Sõitke aeglaselt kuni tõkiskingad ei hoia enam haagist.
4. Peatuge ja paluge kellelgi tõkiskingad üles korjata ning ära panna.

Hooldamine haagise vedamise aegu

Kui veate oma autoga regulaarselt järelhaagist, vajab auto sagedamini hooldust. Erilist tähelepanu tuleb pöörata mootoriõlile, telje õlitamisele ja jahutussüsteemi vedelikule. Veel on tähtis tihti kontrollida piduri seisu. Kõiki esemeid on arutatud käesolevas juhendis ja sisukord aitab neid leida kiiresti. Kui sõidate haagisega, tuleb enne sõitmist nende jaotiste lugemine kasuks.

Ärge unustage hooldada ka oma haagist ja konksu. Lähtuge haagisega kaasasolevast hooldusgraafikust ning vaadake see regulaarselt läbi. Eelistatavalt kontrollige igal hommikul enne sõitmist. Kõige tähtsam on, et veokonksu kinnituste kõik mutrid ja poldid oleksid kõvasti kinni.

⚠ ETTEVAATUST

- Haagise kasutamisest tingitud raskema koormuse tõttu võib ülekuumenemine ilmneda kuumadel päevadel või ülesmäge sõitmisel. Kui jahutusnäidik viitab ülekuumenemisele, lüli-

tage mootori jahtumiseks kliimaseade välja ja peatage sõiduk ohutus kohas.
- Vedamisel kontrollige ülekandevedelikku tihemini.
- Kui sõidukis pole kliimaseadet, peate haagise vedamisel mootori jõudluse parandamiseks paigaldama jahuti ventilaatori.

Kui otsustate vedada haagist

Kui otsustate vedada haagist, siis siin on mõned tähtsad punktid:

- Proovige kasutada kaldekontrolli. Võite küsida konksu edasimüüjalt kaldekontrolli kohta.
- Järelhaagist võite oma autoga vedada alles siis, kui auto läbisõidumõõdikul on täitunud 2 000 km (1 200 miili) või rohkem, et mootor oleks korralikult sisse sõidetud. Selle nõude mittejärgimisel võib mootor või jõuülekandesüsteem tõsiselt kahjustuda.
- Küsige enne haagise vedamist Kia volitatud edasimüüjalt/teenindusest lisanõuete kohta (nt seoses haagisevarustusega).
- Sõitke alati mõõduka kiirusega (alla 100 km/h).
- Pikal tõusul ärge sõitke kiiremini, kui 70 km/h või lubatud vedamiskiirus, olenevalt sellest, kumb on madalam.
- Graafik sisaldab kaaluga seotud olulisi märkmeid:

Element			Smartstream G1.0 T-GDi	Smartstream G1.0 T-GDi MHEV	Smartstream G1.5 T-GDi				Smartstream G1.5 T-GDi MHEV			
					6M/T		7DCT		7DCT		6MT	
			6M/T	7DCT	Puksee-rimis-komplektita	Puksee-rimis-komplektiga	Puksee-rimis-komplektita	Puksee-rimis-komplektiga	Puksee-rimis-komplektita	Puksee-rimis-komplektiga	Puksee-rimis-komplektita	Puksee-rimis-komplektiga
Maksimaalne järelhaagise mass [kg]	Ilma pidurita	5-uksega	510	310	510	610	510	610	510	610	-	
		Mahtuniversaal		310								
		Luukpära		-								
		Linnamaastur		-							510	610
	Piduriga	5-uksega	1 010	710	1 010	1 210	1 010	1 210	1 010	1 210	-	
		Mahtuniversaal										
		Luukpära		-								
		Linnamaastur		-							1 010	1 210
Lubatud maksimaalne veokonksule avaldatav vertikaalkoormus [kg]			75									
Soovitatav tagaratta keskpunkti ja haakepunkti vaheline kaugus [mm]	5-uksega		880	880	880		880		880		-	
	Mahtuniversaal		1 170	1 170	1 170		1 170		1 170		-	
	Luukpära		1 145	-	1 145		1 145		1 145		-	
	Linnamaastur		915	-	915		915		915		915	

Element			(Bensiinimootor) 1.6 MPI 6A/T
Maksimaalne järelhaagise mass [kg]	Ilma pidurita	5-uksega	600
		Mahtuniversaal	
		Luukpära	-
		Linnamaastur	-
	Piduriga	5-uksega	1 200
		Mahtuniversaal	
		Luukpära	-
		Linnamaastur	-
Lubatud maksimaalne veokonksule avaldatav vertikaalkoormus [kg]			75
Soovitatav tagaratta keskpunkti ja haakepunkti vaheline kaugus [mm]	5-uksega		880
	Mahtuniversaal		1 170
	Luukpära		-
	Linnamaastur		-

Haagise kaal

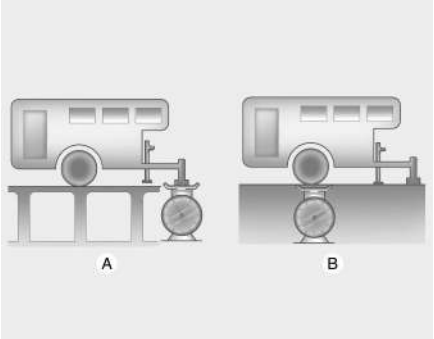

OUM076210L

A. Haagise veopea poolt veokonksule avaldatav koormus

B. Järelhaagise täismass

Kui raske võib haagis olla, et sõit oleks ohutu? See ei tohiks kunagi olla suurem, kui piduritega haagise kogukaal. Kuid isegi see võib olla liiga raske.

See sõltub haagise kasutusotstarbest. Näiteks on tähtsateks teguriteks sõidukiirus, kõrgus üle merepinna, teekalle, välistemperatuur ja see, kui palju autot haagise vedamiseks üldse kasutatakse. Ideaalne haagise mass sõltub ka autole paigaldatud täiendavast erivarustusest.

Haagise tiisli kaal

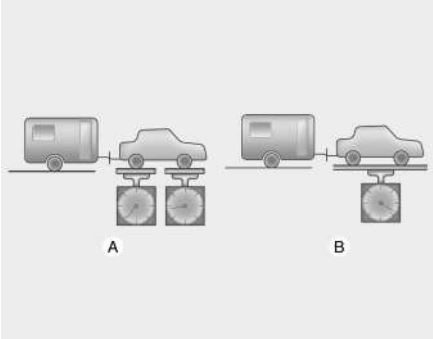

OUM076211L

A. Teljekoormus

B. Sõiduki täismass

Oluline on mõõta iga haagise tiisli koormust, sest see mõjutab sõiduki täismassi (GVW). See mass sisaldab sõiduki tühimassi, mistahes veetavat veost ja sõidukis sõitvaid inimesi. Haagise vedamisel peate sõiduki täismassile lisama tiisli koormuse, kuna sõiduk kannab ka seda koormust.

Haagise veopea raskus tohib moodustada haagise täismassist maksimaalselt 10% ega tohi ületada haagise veopea suurimat lubatud massi.

Pärast haagise laadimist kaaluge eraldi haagist ja siis tiislit, et veenduda koormuste nõuetekohasuses. Kui mitte, saate olukorda ilmselt parandada lihtsalt koorma ümberpaigutamisega haagises.

⚠ HOIATUS

Haagis

- Ärge kunagi koormake haagise tagaosa rohkem kui esiosa. Haagise esiosas peaks asuma umbes 60% haagise koorma raskusest; tagaossa tuleks paigutada umbes 40% koorma raskusest.
- Ärge ületage kunagi järelhaagise või haagise vedamisvarustuse maksimaalseid massipiiranguid. Vale laadimine võib kahjustada sõidukit ja/või põhjustada kehavigastusi. Kontrollige järelhaagise ja auto massi mõnel kiirtee kaalumisjaama platvormkaalul või mõnes veoteenuste firmas.
- Valesti laaditud haagis võib häirida sõiduki juhtimist.

Auto mass

See peatükk aitab sõidukit laadida õigesti, et hoida koormatud sõiduki kaal oma konstruktsioonivõime piires. Sõiduki nõuetekohane laadimine tagab sõiduki konstruktsiooni suurima jõudluse. Enne sõiduki laadimist tutvuge sõiduki kaalunäitajate määramise järgmiste mõistetega sõiduki tehnilistest andmetest ja sertifitseerimissildilt:

Põhiline tühimass

See on auto mass koos täis kütusepaagi ja kogu standardvarustusega. See ei hõlma reisijaid, lasti ega lisavarustust.

Sõiduki tühimass

See on uue sõiduki kaal edasimüüja juures ja kõik poodides saadav varustus.

Veose mass

See arv sisaldab kogu põhilisele tühimassile lisatud kaalu, sealhulgas lasti ja lisavarustust.

GAW (teljekoormus)

See on ühele teljele (esi- või tagateljele) avaldatav kogukoormus - sh auto tühimass ja kogu kasulik koormus.

GAWR (telje täismass)

See on suurim lubatud koormus, mis võib avalduda ühele (eesmisele või tagumisele) teljele. Need näitajad on näidatud auto andmesildil.

Iga telje kogukoormus ei tohi kunagi ületada selle täismassi.

GVW (sõiduki täismass)

See mass on baastühimassi, tegeliku koorma massi ja reisijate massi summa.

GVWR (sõiduki suurim lubatud täismass)

See on täis laaditud auto maksimaalne lubatud mass (sh igasugune lisavarustus, reisijad ja pagas). Registrimass on näidatud juhi või esiistmel reisija ukse postil asuval andmesildil.

Ülekoormamine

⚠ HOIATUS

Auto mass

Teie auto maksimaalse teljekoormuse (GAWR) ja suurima lubatud täismassi (GVWR) väärtused on kirjas juhiukse (või kaassõitjapoolse esiukse) avasse kinnitatud tüübikinnituse sildil. Nende väärtuste ületamine võib autot kahjustada või põhjustada avarii. Oma koorma raskuse saate ise välja arvestada, kaaludes esemed (või inimesed) enne autosse paigutamist ära. Olge ettevaatlik, et te oma autot üle ei koormaks.

Juhiabisüsteem 6

Esikokkupõrke ennetussüsteem (FCA) (ainult esikaamera) 6-4
• Esikokkupõrke ennetussüsteemi sätted 6-5
• Esikokkupõrke ennetussüsteemi töö 6-6
• Laupkokkupõrke ennetussüsteem rikked ja piirangud 6-9
Esikokkupõrke ennetussüsteem (FCA) (andmefusioon)..... 6-15
• Esikokkupõrke ennetussüsteemi sätted 6-17
• Esikokkupõrke ennetussüsteemi töö 6-18
• Laupkokkupõrke ennetussüsteem rikked ja piirangud 6-23
Sõidurajal püsimise abisüsteem (LKA) 6-30
• Sõidurajal püsimise abisüsteemi seaded..... 6-30
• Sõidurajal püsimise abisüsteemi töö..... 6-31
• Sõidurajal püsimise abisüsteemi rikked ja piirangud..... 6-34
Pimenurga ennetussüsteem (BCA) 6-36
• Pimenurga ennetussüsteemi seaded.....6-38
• Pimenurga ennetussüsteemi (BCA) kasutamine 6-39
• Pimenurga avariiennetussüsteemi rikked ja piirangud 6-41
Turvalise väljumise hoiatussüsteem (SEW)..... 6-46
• Turvalise väljumise hoiatussüsteemi sätted..... 6-46
• Turvalise väljumise hoiatussüsteemi töö.....6-47
• Turvalise väljumise hoiatussüsteemi rikked ja piirangud 6-48
Manuaalne kiirusepiiraja (MSLA) 6-50
• Manuaalse kiiruspiiraja töö..... 6-50
Intelligentne piirkiiruse järgimise abisüsteem (ISLA) 6-53
• Nutika kiiruspiiraja sätted.....6-53
• Hoiatusmeetodid..... 6-54
• Nutika kiiruspiiraja töö.....6-55
• Nutika kiirusepiirangu abisüsteemi rikked ja piirangud 6-57
Juhi tähelepanu hajumise hoiatussüsteem (DAW) 6-59
• Juhi tähelepanu hajumise hoiatussüsteemi seaded.....6-59
• Juhi tähelepanu hajumise hoiatussüsteemi töö 6-60

6 Juhiabisüsteem

• Juhi tähelepanu hajumise hoiatussüsteemi rikked ja piirangud 6-61

Kiirushoidik (CC) 6-64

• Kiirushoidiku kasutamine 6-64

Kohanduv kiirushoidik (SCC) 6-67

• Kohanduva kiirushoidiku sätted 6-68
• Kohanduva kiirushoidiku kasutamine 6-68
• Kohanduva kiirushoidiku rikked ja piirangud 6-76

Navigatsioonipõhine kohanduv kiirushoidik (NSCC) 6-81

• Navigatsioonipõhise kohanduva kiirusehoidiku seaded 6-82
• Navigatsioonipõhise kohanduva kiirushoidiku kasutamine 6-82
• Navigatsioonipõhise kohanduva kiirushoidiku piirangud 6-83

Sõiduraja hoidmise abisüsteem (LFA) 6-86

• Sõiduraja hoidmise abisüsteemi seaded 6-87
• Sõidurea hoidmise abisüsteemi kasutamine 6-87
• Sõidurajal hoidmise abisüsteemi rikked ja piirangud 6-89

Maantee sõiduabisüsteem (HDA) 6-90

• Maantee sõiduabi seaded 6-91
• Maantee sõiduabi kasutamine 6-92
• Maantee sõiduabi rikked ja piirangud 6-94

Tahavaatekaamera (RVM) 6-96

• Süsteemi andurid 6-96
• Tahavaatekaamera seaded 6-97
• Hoiatusmeetodid 6-97
• Tahavaatekaamera kasutamine 6-97
• Tahavaatekaamera rikked ja piirangud 6-99

Tagumise ristsuunalise liikluse ennetussüsteem (RCCA) 6-100

• Tagumise põiksuunalise liikluse hoiatussüsteem seadistamine 6-100
• Tagumise põiksuunalise liikluse hoiatussüsteem kasutamine 6-101

Juhiabisüsteem 6

• Tagumise ristsuunalise liikluse ennetussüsteemi rikked ja piirangud 6-105

Tagumine parkimisabisüsteem (PDW) 6-109

• Süsteemi andurid 6-109
• Tagurdamisega parkimise abisüsteemi hoiatuse sätted 6-110
• Tagurpidi parkimiskauguse hoiatussüsteemi toimimine 6-110
• Tagurpidi parkimiskauguse hoiatussüsteem 6-110
• Tagurpidi parkimiskauguse hoiatussüsteemi rikked ja ettevaatusabinõud 6-111

Eesmise/tagumise parkimiskauguse hoiatussüsteem (PDW) 6-112

• Süsteemi andurid 6-112
• Eesmise/tagumise parkimiskauguse hoiatussüsteemi seaded 6-113
• Edasiliikumisega/tagurdamisega parkimise abisüsteemi hoiatuse töö 6-114
• Edasisõitmise parkimisvahemaa hoiatus 6-115
• Tagurpidi parkimiskauguse hoiatussüsteem 6-116
• Edasiliikumisega/tagurdamisega parkimise abisüsteemi hoiatuse rikked ja ettevaatusabinõud 6-116

Vastavusdeklaratsioon 6-118

• Raadiosageduse komponendid (eesmise radari puhul) vastavad alltoodule. 6-118
• Raadiosageduse komponendid (tagumise radari puhul) vastavad alltoodule. 6-121

Juhiabisüsteem

✻ TEAVE

Infomeelelahutuse süsteemis kuvatav teave võib

olenevalt teie sõiduki spetsifikatsioonidest mõnest menüüst puududa või selles kasutusjuhendis esitatust erineda. Info- ja meelelahutussüsteem võib tarkvaravärskenduste tulemusel muutuda.

Esikokkupõrke ennetussüsteem (FCA) (ainult esikaamera) (mõnel mudelil)

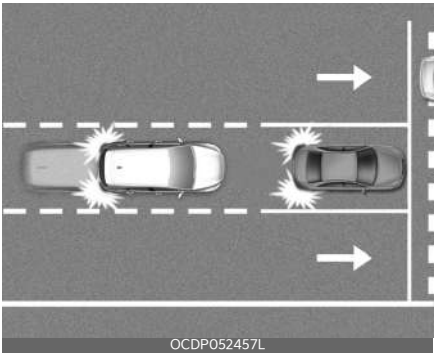

Esikokkupõrke ennetussüsteem tuvastab teel ees oleva sõiduki, kaherattalise mootorsõiduki, jalakäija või jalgratturi ning võib teid hoiatada võimaliku kokkupõrke eest näidikuploki hoiatusteate ja hoiatusheli abil. Lisaks võib esikokkupõrke ennetussüsteem aidata teie sõidukit pidurdada, et vähendada kokkupõrke kiirust või vältida kokkupõrget.

Tuvastusandur

[1]: Esikaamera

Tuvastusandurite üksikasjaliku asukoha leiate ülaltoodud pildilt.

⚠ ETTEVAATUST

- Ärge demonteerige kunagi tuvastusandurit ega anduri koostu, samuti ärge rakendage sellele jõudu.
- Kui tuvastusandurid on välja vahetatud või remonditud, laske sõiduk kvalifitseeritud asjatundjal üle vaadata. Kia soovitab pöörduda Kia volitatud edasimüüja / hooldusspartneri poole.
- Ärge kinnitage kunagi mingit lisavarustust ega kleebiseid esiklaasile ega toonige esiklaasi.
- Olge eriti ettevaatlik, et kaamera oleks kuiv.
- Ärge pange armatuurlauale kunagi mingeid valgust peegeldavaid esemeid (nt valge paber, peegel).
- Ärge asetage esiklaasi lähedusse mingeid esemeid ega paigaldage esiklaasile lisaseadmeid. See võib mõjutada kliimaseadme udueemaldus- ja jääsulatusfunktsiooni, mis võib omakorda takistada juhiabisüsteemide töötamist.

Esikokkupõrke ennetussüsteemi sätted

Edasiliikumise turvalisus

OMQ4AH050344

Kui sõiduk on sisse lülitatud, puudutage näidikuplokis valikuid **Kasutajaseaded** → **Juhiabisüsteemid** → **Ohutu sõitmine** → **Edasiliikumise turvalisus** või infomeelelahutuse süsteemis valikuid **Seadistamine** → **Sõiduk** → **Juhiabisüsteemid** → **Ohutu sõitmine**. Esikokkupõrke ennetussüsteemi algse hoiatuse aktiveerimisaega on võimalik muuta.

- **Edasiliikumise turvalisus**: Sõltuvalt kokkupõrkeohu tasemetest võib kõlada helisignaal ja/või rakenduda abistav pidurdamine. Kui järgmine menüü on deaktiveeritud, lülitub esikokkupõrke ennetussüsteem välja ja näidikupaneelil süttib hoiatustuli (⚠) süttivad näidikuplokil.

Juht saab jälgida avariiennetussüsteemi sees/väljas olekut seadete menüüst. Kui hoiatustuli (⚠) jääb põlema, kui avariiennetussüsteem on aktiveeritud, laske see funktsioon professionaalses töökojas üle kontrollida. Kia soovitab pöörduda Kia volitatud edasimüüja / hooldusspartneri poole.

⚠ HOIATUS

Sõiduki taaskäivitumisel käivitub alati ka avariiennetussüsteem. Kui aga juht selle funktsiooni valimise tühistab, tuleb tal alati ümbrust jälgida ja ettevaatlikult sõita.

Eesmise ohutuse hoiatuse ajastamine

OCD044643L

Kui sõiduk on sisse lülitatud, puudutage esikokkupõrke ennetussüsteemi algse hoiatuse aktiveerimise ajastuse muutmiseks näidikuplokis valikuid **Kasutajaseaded** → **Juhiabisüsteemid** → **Ohutu sõitmine** → **Edasiliikumise turvalisuse hoiatuse ajastus** või infomeelelahutuse süsteemis valikuid **Seadistamine** → **Sõiduk** → **Juhiabisüsteemid** → **Ohutu sõitmine** → **Edasiliikumise turvalisuse hoiatuse ajastus**.

- **Tavaline**: kasutage tavapärases juhtimiskeskkonnas. Kui hoiatusaeg tundub liiga lühike, aktiveerige valik **Late (Hiline)**.
- Kui valik **Late (Hiline)** on aktiivne, hoiatab esikokkupõrke ennetussüsteem juhti aeglasemalt.

⚠ ETTEVAATUST

- Isegi siis, kui edasiliikumise turvalisuse hoiatuse ajastus on seatud valikule **Tavapärane**, võib tunduda, et süsteem ei hoiata teid piisavalt kiiresti, kui teie ees olev sõiduk järsult peatub.
- Valige**Hiline**edasiliikumise turvalisuse hoiatuse ajastuseks vähese liikluse ja aeglase sõidukiiruse korral.

✻ MÄRKUS

Sõiduki taaskäivitamisel säilitab **edasiliikumise turvalisuse hoiatuse ajastus** viimase seadistuse.

Hoiatusmeetodid

OCD044642L

Hoiatusmeetodeid saab määrata, kui sõiduk on sisse lülitatud. Järgmiste seadete muutmiseks valige seadete menüüst näidikuplokis **Kasutajaseaded** → **Juhiabisüsteemid** → **Hoiatusmeetodid** või infomeelelahutuse süsteemis **Seadistamine** → **Sõiduk** → **Juhiabisüsteemid** → **Hoiatusmeetodid**.

- **Hoiatuse helitugevus**: hoiatusheli tugevuse reguleerimine. Kui lülitate funktsiooni **Hoiatuse helitugevus** välja, võib funktsioon esitada teie ohutuse huvides väikese helitugevusega hoiatuse.
- **Haptiline hoiatus**: rooli vibratsioonihoiatuse aktiveerimine. (kui kuulub varustusse)
- **Sõiduohutuse prioriteetsus**: vähendab ohutu sõitmise helisignaali kõlamise ajaks kõigi teiste helisisendite helitugevust.

✻ TEAVE

- Hoiatusmeetodite muutmise korral võidakse see rakendada juhiabisüsteemide kõigile funktsioonidele. Kontrollige ja muutke seda igas funktsioonis.
- Sõiduki taaskäivitamisel säilitavad hoiatusmeetodid viimase seadistuse.
- Olenevalt sõiduki spetsifikatsioonidest ei pruugi seadete menüüd olla.
- Funktsioone **Hoiatuse helitugevus** ja **Haptiline hoiatus** ei saa korraga välja lülitada. Kui üks hoiatus välja lülitada, siis aktiveerub teine hoiatus.

Esikokkupõrke ennetussüsteemi töö

Põhifunktsioon

Esikokkupõrke ennetussüsteemi põhifunktsiooni hoiatuseks ja juhtimiseks kasutatakse järgmist taset.

- Kokkupõrkehoiatus
- Hädapidurdamine
- Sõiduki peatamine ja pidurite kontrollimise lõpetamine

Kokkupõrkehoiatus

OCD051198L

Kokkupõrkehoiatus hoiatab juhti eesmise avariiennetuse hoiatustulega (), vilkuva hoiatusteatega ja helisignaaliga.

Kokkupõrkehoiatus aktiveeritakse järgmistel tingimustel.

- Auto või mootoriga kaherattalised sõiduvahendid: 10~180 km/h (6~112 mph)
- Jalgrattur või jalakäija: 10~60 km/h (6~37 mph)

Hädapidurdamine

OCD051199L

Hädapidurdamine hoiatab juhti eesmise avariiennetuse hoiatustulega (), vilkuva hoiatusteatega ja helisignaaliga. Aktiveeritakse pidurdamise abistamise funktsioon, mis aitab ennetada kokkupõrget sõiduki, kaherattalise mootorsõiduki, jalakäija ja jalgratturiga.

Hädapidurdamine aktiveeritakse järgmistel tingimustel.

- Auto või mootoriga kaherattalised sõiduvahendid: 10~60 km/h (6~37 mph)
- Jalgrattur või jalakäija: 10~60 km/h (6~37 mph)

⚠ ETTEVAATUST

- Öösel sõites väheneb kaherattaliste mootorsõidukite tuvastamise jõudlus, mistõttu esikokkupõrke ennetussüsteem võib olla ajutiselt piiratud või ei pruugi toimida.
- Funktsiooni tööulatus võib olenevalt liiklusoludest või sõiduki ümbrusest erineda.

Sõiduki peatamine ja pidurite kontrollimise lõpetamine

OCD051200L

Kui sõiduk seisatatakse hädapidurdamisega, kuvatakse näidikuplokil hoiatusteade.

Ohutuse tagamiseks peab juht viivitamatult vajutama piduripedaali ja kontrollima ümbrust.

- Pidurite kontrollimine lõpeb pärast sõiduki peatamist hädapidurdamise abil umbes 2 sekundi jooksul.

✻ MÄRKUS

Kokkupõrkehoiatuse hoiatusheli ja hädapidurdamise saab välja lülitada, kui vajutada ohutule klahvi.

⚠ HOIATUS

- Ohutuse huvides muutke pärast ohutus kohas parkimist seadistusi.
- Auto juhtimise ja eest vastutab alati üksnes autojuht. Ärge toetuge kunagi vaid esikokkupõrke ennetussüsteemile. Pigem hoidke alati ise ohutut pikivahet ja vajutage vajadusel korra sõidukiiruse vähendamiseks või sõiduki peatamiseks piduripedaali.
- Ärge kunagi kasutage esikokkupõrke ennetussüsteemi selleks, et meelega inimestele, loomadele, objektidele vm otsa sõita. Nii võite põhjustada raskeid või surmavaid vigastusi.
- Esikokkupõrke ennetussüsteem ei pruugi toimida, kui juht vajutab kokkupõrke vältimiseks piduripedaali.
- Olenevalt teest ja sõidutingimustest võib laupkokkupõrke ennetussüsteem hoiatada juhti liiga hilja või ei pruugi üldse hoiatada.
- Esikokkupõrke ennetussüsteemi töötamise ajal võib sõiduk järsult seisma jääda, vigastades sõitjaid ja paisates lahtised esemed õhku. Kandke alati turvavööd ja kinnitage kõik esemed autos kindlalt kohale.
- Kui kuvatakse mõne teise süsteemi hoiatusteade või kõlab helisignaal, ei pruugi esikokkupõrke ennetussüsteemi hoiatusteade kuvada ega helisignaal kõlada.
- Kui müra on liiga suur, ei pruugi te esikokkupõrke ennetussüsteemi hoiatusheli kuulda.
- Esikokkupõrke ennetussüsteem võib olenevalt teeoludest ja ümbrusest välja lülitada või ei pruugi nõuetekohaselt toimida või võib asjatult rakenduda.
- Isegi kui esikokkupõrke ennetussüsteemiga esineb probleeme, toimib sõiduki põhiline pidurdusvõimsus normaalselt.
- Hädapidurdamise ajal tühistatakse automaatselt esikokkupõrke ennetussüsteemi pidurite juhtimine, kui juht vajutab tugevalt gaasipedaali või liigutab järsult rooli.

⚠ ETTEVAATUST

- Olenevalt eesolevate ja ümbritsevate sõidukite, kaherattaliste mootorsõidukite, jalakäijate ja ratturite seisukorrast võib esikokkupõrke ennetussüsteemi rakendatav kiirusevahemik väheneda. Esikokkupõrke ennetussüsteem võib juhti ainult hoiatada või ei pruugi see töötada.
- Esikokkupõrke ennetussüsteem töötab ainult teatud tingimustel, otsustades riskitaseme vastutuleva sõiduki või kaherattalise mootorsõiduki, sõidusuuna ja kiiruse ning ümbritseva seisukorra põhjal.
- Esikokkupõrke ennetussüsteem töötab kindlatel tingimustel, võttes riskitaseme hindamisel arvesse vastutuleva sõiduki, kaherattalise mootorsõiduki ja jalgratturi olekut, sõidusuunda, kiirust ja ümbritsevat keskkonda.

✻ MÄRKUS

- Paratamatu kokkupõrke puhul võib esikokkupõrke ennetussüsteem

pidurdamist abistada, kui juht ei pidurda piisavalt.
- Näidikuploki pildid ja värvid võivad seadete menüüs valitud näidikuploki tüübi või teema järgi erineda.

Laupkokkupõrke ennetussüsteem rikked ja piirangud

Esikokkupõrke vältimissüsteemi rike

OMQ4050074L

Kui esikokkupõrke ennetussüsteem ei toimi nõuetekohaselt, kuvatakse hoiatusteade ja näidikuplokis süttivad hoiatustuled (⚠) ja (⚠). Kia soovitab pöörduda Kia volitatud edasimüüja / hoolduspartneri poole.

Esikokkupõrke vältimissüsteem on väljalülitatud

OMQ4050073L

Kui esiklaasi esikaamera piirkonnas on andur kaetud võõrmaterjaliga, näiteks lume või vihmaga, võib see halvendada tuvastamisvõimet ja esikokkupõrke ennetussüsteemi ajutiselt piirata või inaktiveerida.

Sel juhul ilmub näidikuplokile hoiatusteade ning süttivad hoiatustuled (⚠) ja (⚠).

Esikokkupõrke ennetussüsteem toimib pärast lume, vihma või võõrkehade eemaldamist tavapäraselt.

Kui esikokkupõrke ennetussüsteem ei tööta peale takistuse (lumi, vihm või võõrkeha) eemaldamist, soovitame lasta oma auto Kia volitatud edasimüüjal / hoolduspartneril üle vaadata.

⚠ HOIATUS

- Kuigi näidikuplokil ei kuvata hoiatusteadet või märgutulesid, ei pruugi avariiennetussüsteem nõuetekohaselt toimida.
- Esikokkupõrke ennetussüsteem ei pruugi korrektselt töötada piirkondades (nt avatud maastik), kus pärast mootori käivitamist midagi ei tuvastata.
- Kui andurid on blokeeritud või talitlushäirega, ei pruugi isegi sõiduki taaskäivitamise korral esikokkupõrke ennetussüsteem korralikult toimida, sest funktsioon säilitab viimase seade.

Laupkokkupõrke ennetussüsteemi piirangud

Esikokkupõrke ennetussüsteem ei pruugi nõuetekohaselt toimida või võib käituda ootamatult järgmistes tingimustes.

- Tuvastusandurid või ümbrus on saastunud või kahjustunud.
- Esikaamerat ümbritsev temperatuur on ümbritseva keskkonna tõttu liiga kõrge või madal
- Kaamera objektiiv on mõne esiklaasil asuva kleepuva võõrkeha (nt kleebise, putuka vms) tõttu rikutud või esiklaas on toonitud või kattekilega kaetud.
- Niiskus ei ole eemaldatud või see on esiklaasile jäätunud.
- Klaasipesuvedelikku pihustatakse pidevalt või on klaasipuhasti sisse lülitatud
- Tugevas vihma- või lumesajus või paksus udus sõitmine.
- Päike pimestab esikaamera vaatevälja
- Tänavavalgustus või vastutulevate sõidukite tuled peegelduvad märjalt teekattelt või lompidelt.
- Armatuurlauale on asetatud mõni ese
- Sõidukit pukseeritakse
- Ümbrus on väga ere või väga pime, nt tunnelis.
- Valgustase muutub järsult, nt tunnelisse sisenemisel või sealt väljumisel.
- Väljas on vähe valgust ja esituled ei põle või ei põle eredalt.
- Tuvastatakse vaid osa sõidukist, jalakäijast või ratturist.
- Eesolev sõiduk on buss, kaherattaline mootorsõiduk või mootorratas, raskeveok, ebahariliku koormaga veok, haagis jne.
- Eesoleval sõidukil pole tagatulesid, tagatuled on paigutatud ebaharilikult jne
- Valgustase väljas on madal ja tagatuled pole sisse lülitatud või pole piisavalt eredad.
- Eesoleva sõiduki tagaosa on väike või sõidukil on ebatavaline välimus, nt sõiduk on kaldus, ümber pööratud või sõiduki külg on nähtaval vms.
- Eesoleva sõiduki maapinna kliirens on madal või kõrge.
- Sõiduk, jalakäija või rattur ilmub järsku sõiduki ette.
- Eesolev sõiduk, kaherattaline moodorisõiduk tuvastatakse liiga hilja.
- Eesolevat sõidukit, kaherattalist mootorsõidukit, blokeerib ootamatult takistus.
- Eesolev sõiduk, kaherattaline mootorsõiduk, vahetab järsult sõidurada või vähendab järsult kiirust.
- Eesolev sõiduk, kaherattaline moodorisõiduk, on moonutatud kujuga.
- Eesoleva sõiduki kiirus on kiire või aeglane.
- Eesolev sõiduk keerab kokkupõrke vältimiseks teie sõidukist vastassuunas.
- Teie sõiduk vahetab aeglasel kiirusel rida.
- Eesolev sõiduk on kaetud lumega
- Lahkute või naasete sõidurajale.
- Ebastabiilne sõitmine
- Olete ringteel ja eesolevat sõidukit ei tuvastata.
- Sõidate pidevalt ringis
- Eesolev sõiduk või kaherattaline moodorisõiduk, on ebahariliku kujuga.
- Eesolev sõiduk või kaherattaline moodorisõiduk sõidab mäest üles või alla.

- Jalakäijat või ratturit ei tuvastata täielikult, näiteks kui jalakäija on ettepoole kaldu või ei kõnni täiesti sirgelt.
- Jalakäija või rattur kannab riideid või varustust, mis muudavad tema tuvastamise keeruliseks.

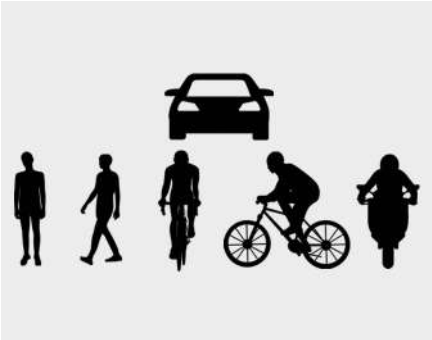

Eespool esitatud joonisel on esivaate kaamera ja esiradari tuvastatud pilt sõiduki, jalakäija või jalgratturi olemasolu korral.

- Eesolev jalakäija või rattur liigub väga kiiresti.
- Eesolev jalakäija või rattur on lühike või madalas asendis.
- Eesolev jalakäija või rattur liigub sõidusuunaga risti.
- Ees on rühm jalakäijaid, rattureid või suur rahvahulk.
- Jalakäija või rattur kannab taustaga sarnaseid riideid ja teda on raske tuvastada.
- Jalakäijat või ratturit on keeruline ümbruses olevast sarnasest struktuurist eristada.
- Möödute jalakäijast, ratturist, liiklusmärgist, konstruktsioonidest jne ristmiku lähedal.
- Järgmistes kohtades sõitmisel.
  - Sõitmine läbi auru, suitsu või varju
  - Sõites läbi tunneli või üle raudsilla
  - Sõites avarates piirkondades, kus on vähe sõidukeid või ehitisi (nt kõrb, heinamaa, eeslinn jne).
  - Sõidukiga sõidetakse parklas.
  - Sõidetakse läbi tollivärava või ehitusala, üle sillutamata tee, osaliselt sillutatud tee, ebaühtlase tee või kiirustõkke jne.
  - Sõidetakse metalli sisaldavate esemete läheduses, nt ehituskonstruktsioonid, raudtee jne.
  - Sõidukiga sõidetakse kaldega teel, kurvilisel teel jne
  - Sõidukiga sõidetakse puudest või tänavavalgustitest mööda
  - Sõites kitsal teel, mis on ääristatud kõrgete puude või rohuga
  - Esineb elektromagnetlainete häireid, näiteks sõidetakse tugevate raadiolainete või elektrimüraga piirkonnas
- Auto rappub sõidu ajal halbade teeolude tõttu väga tugevalt.
- Teie sõiduki kõrgus on madal või kõrge raske lasti, ebatavalise rehvirõhu vms tõttu.

⚠ HOIATUS

- Sõidetakse kurvilisel teel

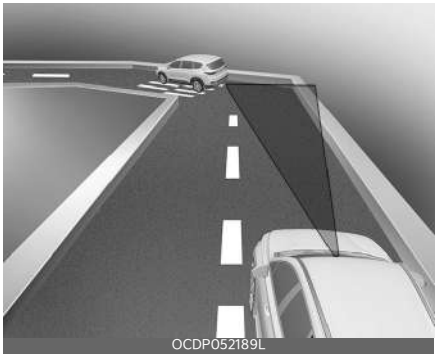

Esikokkupõrke ennetussüsteem ei pruugi tuvastada teie ees olevat teist sõidukit, kaherattalist mootorsõidukit, jalakäijaid ega rattureid kurvilistel teedel, mis mõjutavad andurite tööd ebasoodsalt. Selle tulemusel ei pruugi süsteem juhti hoiatada ja pidurdada, kui see on vajalik.

Kurvilisel teel sõites peate ise ohutut pikivahet hoidma ning vajaduse korral sõidukiiruse vähendamiseks ja ohutu pikivahe säilitamiseks sõidukit roolima ning piduripedaali vajutama.

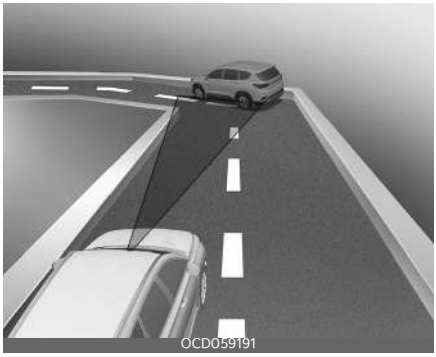

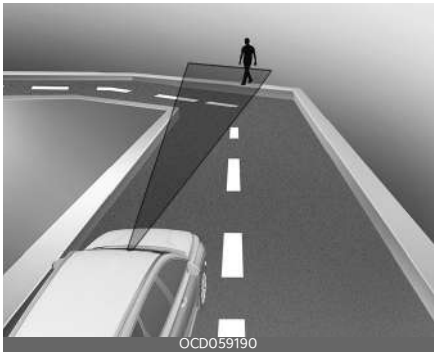

Esikokkupõrke ennetussüsteem võib kurvilisel teel tuvastada sõiduki, jalakäija või ratturi järgmises rajas või väljaspool rada.

Sel juhul võib laupkokkupõrke ennetussüsteem juhti asjatult hoiatada ja pidureid rakendada. Kontrollige alati sõiduk ümbritsevaid liiklustingimusi.

- Kaldega teel sõites.

OCDP052193L

OCDP052192L

Esikokkupõrke ennetussüsteem ei pruugi tuvastada teie ees olevat teist sõidukit, kaherattalist mootorsõidukit, jalakäijaid ega rattureid mäest üles või alla sõites, sest see mõjutab andurite tööd ebasoodsalt.

See võib põhjustada ebavajalikke hoiatusi, pidurdamist või mitte ühtegi hoiatust, või pidurdamist, kui see oleks vajalik.

Samuti võib sõiduki kiirus kiiresti väheneda, kui järsku tuvastatakse ees sõiduk, jalakäija või rattur.

Hoidke mäest üles või alla sõites alati silmad teel ja pöörake vajaduse korral rooli või vajutage piduripedaali sõidukiiruse vähendamiseks, et säilitada ohutu pikivahe.

- Sõiduraja vahetamine

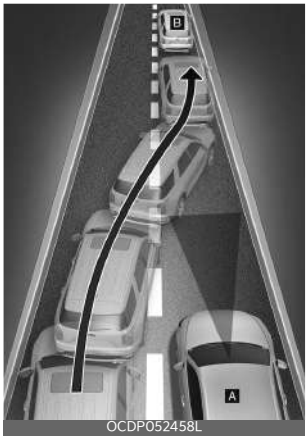

OCDP052458L

[A]: teie sõiduk,

[B]: Sõidurada vahetav sõiduk või mootoriga kaherattaline sõiduk

Kui sõiduk või kaherattaline mootorsõiduk (B) liigub kõrvalolevast reast teie sõidureale, ei suuda andur seda tuvastada enne, kui see on sisenenud anduri tuvastuspiirkonda.

Esikokkupõrke ennetussüsteem ei pruugi järsul sõiduraja vahetamisel sõidukit või kaherattalist mootorsõidukit (B) kohe tuvastada. Sellisel juhul peate ise ohutut pikivahet hoidma ning vajaduse korral sõidukiiruse vähendamiseks ja ohutu pikivahe säilitamiseks rooli keerama ja piduripedaali vajutama.

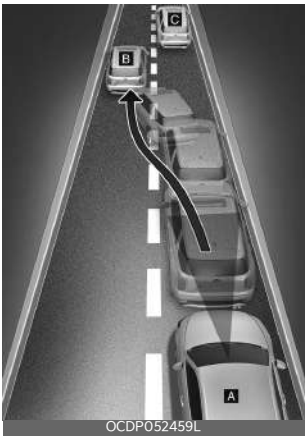

[A]: teie sõiduk,

[B]: rida vahetav sõiduk

[C]: Samal rajal sõitev sõiduk või mootoriga kaherattaline sõiduk:

Kui teie ees olev sõiduk (B) lahkub teie sõidurajalt, ei pruugi esikokkupõrke ennetussüsteem kohe tuvastada sõidukit või kaherattalist mootorsõidukit, mis nüüd teie ees on. Sellisel juhul peate ise ohutut pikivahet hoidma ning vajaduse korral sõidukiiruse vähendamiseks ja ohutu pikivahe säilitamiseks rooli keerama ja piduripedaali vajutama.

- Sõiduki tuvastamine

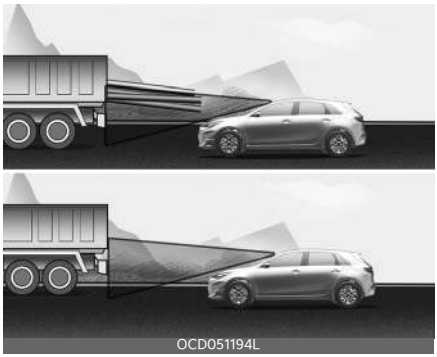

Kui teie ees liikuvale sõidukile on laaditud koorem, mis ulatub sõidukist tahapoole, või kui teie ees sõidab kõrgema kliirensiga sõiduk, peate olema eriti tähelepanelik. Avariiennetussüsteem ei pruugi sõidukist tahapoole ulatuvat koormat tuvastada. Sellistel juhtudel peate ise väljaulatuva koormaga ohutut vahet hoidma ning vajadusel sõidukiiruse vähendamiseks ja ohutu pikivahe säilitamiseks rooli keerama ja piduripedaali vajutama.

⚠ HOIATUS

- Haagise või teise sõiduki pukseerimisel soovitame Esikokkupõrke ennetussüsteemi turvalisuse huvides välja lülitada.
- Esikokkupõrke ennetussüsteem võib rakenduda, kui tuvastatakse sõidukite, kaherattaliste mootorsõidukite, jalakäijatega või jalgratturitega sarnaseid objekte.
- Esikokkupõrke ennetussüsteem pole mõeldud tuvastama jalgrattaid, mootorrattaid, väiksemaid ratastega esemeid nagu kohvreid, ostukärusid ega lapsekärusid.
- Esikokkupõrke ennetussüsteem ei pruugi korralikult töötada tugevate elektromagnetlainete häirete korral.
- Esikokkupõrke ennetussüsteem ei pruugi töötada 15 sekundi jooksul pärast sõiduki käivitamist või esikaamera sisselülitamist.

Esikokkupõrke ennetussüsteem (FCA) (andmefusioon) (mõnel mudelil)

Põhifunktsioon

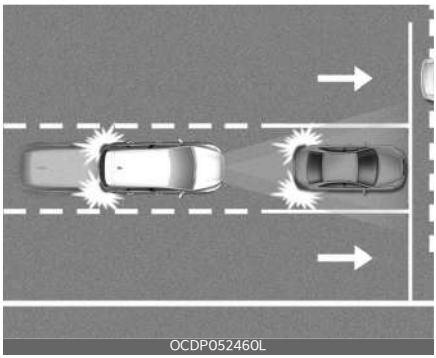
OCDP052460L

Esikokkupõrke ennetussüsteem tuvastab teel ees oleva sõiduki, kaherattalise mootorsõiduki, jalakäija või jalgratturi ning võib teid hoiatada võimaliku kokkupõrke eest näidikuploki hoiatusteate ja hoiatusheli abil. Lisaks võib esikokkupõrke ennetussüsteem aidata teie sõidukit pidurdada, et vähendada kokkupõrke kiirust või vältida kokkupõrget.

Ristmikul pööramise funktsioon

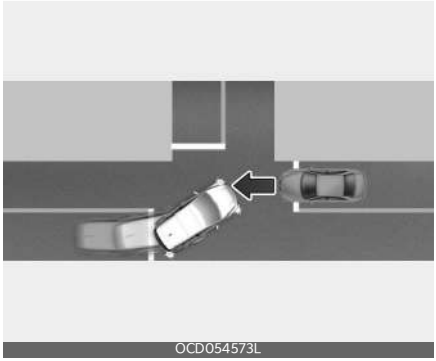
OCD054573L

Ristmikul pööramise funktsioon aitab vältida kokkupõrget külgnevalt sõidurajalt tuleva sõiduki, kaherattalise mootorsõiduki ja jalgratturiga, kui ristteel keeratakse vasakule (vasakpoolne rool) või paremale (parempoolne rool), rakendades hädapidurduse.

Eesmise vastassuunalise sõidu funktsioon

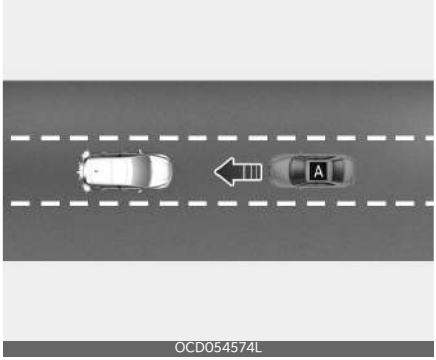

OCD054574L

[A]: lähenev sõiduk

Eesmise vastassuunalise liikluse funktsioon aitab vähendada kiirust kokkupõrke toimumise hetkel, kui tuvastatakse vastassuunast lähenev sõiduk või kaherattaline mootorsõiduk.

Tuvastusandur

OCD051195L

[1]: Esikaamera [2]: Esiradar

Tuvastusandurite üksikasjaliku asukoha leiate ülaltoodud pildilt.

⚠ ETTEVAATUST

- Ärge demonteerige kunagi tuvastusandurit ega anduri koostu, samuti ärge rakendage sellele jõudu.
- Kui tuvastusandurid on välja vahetatud või remonditud, laske sõiduk kvalifitseeritud asjatundjal üle vaadata. Kia soovitab pöörduda Kia volitatud esindaja/hooldusspartneri poole.
- Kui radar või selle ümbrus saab löögi, ei pruugi esikokkupõrke ennetussüsteem korralikult toimida, isegi kui hoiatusteade ei ilmu näidikuplokile. Kia soovitab pöörduda Kia volitatud esindaja/hooldusspartneri poole.
- Ärge kinnitage kunagi mingit lisavarustust ega kleebiseid esiklaasile ega toonige esiklaasi.
- Olge eriti ettevaatlik, et kaamera oleks kuiv.
- Ärge pange näidikupaneelile kunagi mingeid valgust peegeldavaid esemeid (nt valge paber, peegel).
- Ärge asetage esiklaasi lähedusse mingeid esemeid ega paigaldage esiklaasile lisaseadmeid. See võib mõjutada kliimaseadme udueemaldus- ja jääsulatusfunktsiooni, mis võib omakorda takistada juhiabisüsteemide töötamist.
- Ärge kinnitage esiradari katte lähedusse numbrimärgi raami, lisavarustust, nt kaitserauda, mingeid kleebiseid ega muid esemeid.
- Hoidke esiradar ja selle kate alati igasugusest mustusest, lumest ja porist puhas.

  Kasutage auto pesemiseks ainult pehmeid riidelappe. Ärge suunake survepesuri veejuga otse andurile või selle kattele.
- Ehtsad Kia esiradarianduri katted on tagatud kvaliteedi ja jõudlusega osad. Juhusliku värvi pealekandmise või katte vahetamise korral ei pruugi esikokkupõrke ennetussüsteem korrektselt töötada.

  Radari andurikatete remondiks või asendamiseks tuleb kasutada vaid vastava standardi kohaseid tõestatud kvaliteedi ja töökindlusega Kia Genuine või samaväärseid varuosi.
- Ärge kinnitage lainurkkaamerate või ultraheliandurite lähedusse võõrkehi, nagu kaitseraua kleebiseid või kaitseraua kaitsekatet, samuti ärge värvige kaitserauda.
- Funktsioon ei pruugi korralikult töötada, kui kaitseraud on välja vahetatud või kui tagumise nurgaanduri ümbrus on kahjustatud või üle värvitud.
- Kui on paigaldatud haagis, kandur vms, võib see esikokkupõrke ennetussüsteemi toimimist halvendada ning see ei pruugi korralikult töötada.

Esikokkupõrke ennetussüsteemi sätted

Edasiliikumise turvalisus

OMQ4AH050344

Kui sõiduk on sisse lülitatud, puudutage näidikuplokis valikuid **Kasutajaseaded** → **Juhiabisüsteemid** → **Ohutu sõitmine** → **Edasiliikumise turvalisus** või infomeelelahutuse süsteemis valikuid **Seadistamine** → **Sõiduk** → **Juhiabisüsteemid** → **Ohutu sõitmine**. Esikokkupõrke ennetussüsteemi algse hoiatuse aktiveerimisaega on võimalik muuta.

- **Edasiliikumise turvalisus**: Kokkupõrkehoiatus või hädapidurdamine toimib peatse kokkupõrke ohu korral. Kui selle valiku tühistate, siis lülitatakse edasiliikumise turvalisus välja ning näidikuplokile ilmub eesmise avariiennetuse hoiatustuli (🚗) süttivad näidikuplokil.

⚠ HOIATUS

Sõiduki taaskäivitumisel käivitub alati ka avariiennetussüsteem. Kui aga juht selle funktsiooni valimise tühistab, tuleb tal alati ümbrust jälgida ja ettevaatlikult sõita.

⚠ ETTEVAATUST

Edasiliikumise turvalisuse seadete hulka kuuluvad „Põhifunktsioon“, „Ristmikul pööramise funktsioon“ ja „Otsese vastutuleva liikluse funktsioon“

Eesmise ohutuse hoiatuse ajastamine

OCD044643L

Kui sõiduk on sisse lülitatud, puudutage esikokkupõrke ennetussüsteemi algse hoiatuse aktiveerimise ajastuse muutmiseks näidikuplokis valikuid **Kasutajaseaded** → **Juhiabisüsteemid** → **Ohutu sõitmine** → **Edasiliikumise turvalisuse hoiatuse ajastus** või infomeelelahutuse süsteemis valikuid **Seadistamine** → **Sõiduk** → **Juhiabisüsteemid** → **Ohutu sõitmine** → **Edasiliikumise turvalisuse hoiatuse ajastus**.

- **Tavaline**: kasutage tavapärases juhtimiskeskkonnas. Kui hoiatusaeg tundub liiga lühike, aktiveerige valik **Late (Hiline)**.
- Kui valik **Late (Hiline)** on aktiivne, hoiatab esikokkupõrke ennetussüsteem juhti aeglasemalt.

⚠ ETTEVAATUST

- Juhul kui edasiliikumise turvalisuse hoiatuse ajastus on seatud valikule **Tavapärane**, võib tunduda, et süsteem ei hoiata teid piisavalt kiiresti, kui sõiduk teie ees väga järsult peatub.
- Vähese liikluse ja aeglase sõidukiiruse korral seadke edasiliikumise turvalisuse hoiatuse ajastus valikule **Hiliine**.

✻ TEAVE

Sõiduki taaskäivitamisel säilitab **edasiliikumise turvalisuse hoiatuse ajastus** viimase seadistuse.

Hoiatusmeetodid

OCD044642L

Hoiatusmeetodeid saab määrata, kui sõiduk on sisse lülitatud. Järgmiste seadete muutmiseks valige seadete menüüst näidikuplokis **Kasutajaseaded** → **Juhiabisüsteemid** → **Hoiatusmeetodid** või infomeelelahutuse süsteemis **Seadistamine** → **Sõiduk** → **Juhiabisüsteemid** → **Hoiatusmeetodid**.

- **Hoiatuse helitugevus**: hoiatusheli tugevuse reguleerimine. Kui lülitate funktsiooni **Hoiatuse helitugevus** välja, võib funktsioon esitada teie ohutuse huvides väikese helitugevusega hoiatuse.
- **Haptiline hoiatus**: rooli vibratsioonihoiatuse aktiveerimine. (kui kuulub varustusse)
- **Sõiduohutuse prioriteetsus**: vähendab ohutu sõitmise helisignaali kõlamise ajaks kõigi teiste helisisendite helitugevust.

✻ TEAVE

- Hoiatusmeetodite muutmise korral võidakse see rakendada juhiabisüsteemide kõigile funktsioonidele. Kontrollige ja muutke seda igas funktsioonis.
- Sõiduki taaskäivitamisel säilitavad hoiatusmeetodid viimase seadistuse.
- Olenevalt sõiduki spetsifikatsioonidest ei pruugi seadete menüüd olla.
- Funktsioone **Hoiatuse helitugevus** ja **Haptiline hoiatus** ei saa korraga välja lülitada. Kui üks hoiatus välja lülitada, siis aktiveerub teine hoiatus.

Esikokkupõrke ennetussüsteemi töö

Põhifunktsioon

Hoiatamine ja kontroll

Esikokkupõrke ennetussüsteemi põhitalitlust hoiatatakse ja juhitakse järgmisel viisil.

- Kokkupõrkehoiatus
- Hädapidurdamine
- Sõiduki peatamine ja pidurite kontrollimise lõpetamine

Kokkupõrkehoiatus

OCD051198L

Kokkupõrkehoiatus hoiatab juhti vilkuva eesmise avariiennetuse hoiatustule (), vilkuva hoiatusteatega ja helisignaaliga.

Kokkupõrkehoiatus töötab järgmiste sõiduki kiiruste korral olenevalt ees olevast sõidukist.

- Auto või mootoriga kaherattalised sõiduvahendid: 10~180 km/h (6~112 mph)
- Jalgrattur või jalakäija: 10~65 km/h (6~40 mph)

Hädapidurdamine

OCD051199L

Hädapidurdamine hoiatab juhti vilkuva eesmise avariiennetuse hoiatustule (), vilkuva hoiatusteatega ja helisignaaliga.

Aktiveeritakse pidurdamise abistamise funktsioon, mis aitab ennetada kokkupõrget sõiduki, jalakäija, jalgratturi ja kaherattalise mootorsõidukiga.

- Auto või mootoriga kaherattalised sõiduvahendid:

-	Sõidueesmärk	Peatunud sihtmärk
Nõrk pidurdusvõimekus	10~200 km/h (6~124 mph)	
Tugev pidurdusvõimekus	10~130 km/h (6~80 mph)	10~60 km/h (6~37 mph)

- Jalgrattur või jalakäija: 10~65 km/h (6~40 mph)

⚠ ETTEVAATUST

- Funktsiooni tööulatus võib olenevalt liiklusoludest või sõiduki ümbrusest erineda.
- Öösel sõites väheneb kaherattaliste mootorsõidukite tuvastamise jõudlus, mistõttu esikokkupõrke ennetussüsteem võib olla ajutiselt piiratud või ei pruugi toimida.

Sõiduki peatamine ja pidurite kontrollimise lõpetamine

OCD051200L

Kui sõiduk seisatatakse hädapidurdamisega, kuvatakse näidikuplokil hoiatusteade.

Ohutuse tagamiseks peab juht viivitamatult vajutama piduripedaali ja kontrollima ümbrust.

- Pidurite kontrollimine lõpeb pärast sõiduki peatamist hädapidurdamise abil umbes 2 sekundi jooksul.

✻ MÄRKUS

Kokkupõrkehoiatuse hoiatusheli ja hädapidurdamise saab välja lülitada, kui vajutada ohutule klahvi.

Ristmikul pööramise funktsioon

Hoiatamine ja kontroll

Ristmikul pööramise funktsiooni hoiatatakse ja juhitakse järgmisel viisil.

- Kokkupõrkehoiatus
- Hädapidurdamine
- Sõiduki peatamine ja pidurite kontrollimise lõpetamine

Kokkupõrkehoiatus

OCD054609L

Kokkupõrkehoiatus hoiatab juhti vilkuva eesmise avariiennetuse hoiatustule (), vilkuva hoiatusteatega ja helisignaaliga.

Kokkupõrkehoiatus aktiveeritakse järgmistel tingimustel:

- Teie sõidukiirus: ligikaudu 10-30 km/h
- Lähenev sõiduk: ligikaudu 30-70 km/h
- Kaherattalise mootorsõiduki või jalgratturi kiirus: ligikaudu 15-70 km/h

Hädapidurdamine

OCD054610L

Hädapidurdamine hoiatab juhti vilkuva eesmise avariiennetuse hoiatustule (), hoiatusteate ja helisignaaliga. Aktiveeritakse pidurdamise abistamise funktsioon, mis aitab vältida kokkupõrget vastu tuleva sõidukiga.

Hädapidurdamine aktiveeritakse järgmistel tingimustel.

- Teie sõidukiirus: 10~30 km/h (6~19 mph)
- Läheneva sõiduki kiirus: ligikaudu 30-70 km/h
- Kaherattalise mootorsõiduki või jalgratturi kiirus: ligikaudu 15-70 km/h

Sõiduki peatamine ja pidurite kontrollimise lõpetamine

OCD051200L

Kui sõiduk seisatatakse hädapidurdamisega, kuvatakse näidikuplokil hoiatusteade.

Ohutuse tagamiseks peab juht viivitamatult vajutama piduripedaali ja kontrollima ümbrust.

- Pidurite kontrollimine lõpeb pärast sõiduki peatamist hädapidurdamise abil umbes 2 sekundi jooksul.

✻ MÄRKUS

Kokkupõrkehoiatuse hoiatusheli ja hädapidurdamise saab välja lülitada, kui vajutada ohutule klahvi.

✻ TEAVE

Kui pöörate ristmikul paremale (vasakpoolne rool) või vasakule (parempoolne rool), rakendab hädapidurdamine pidureid, et vähendada teie pidurdusteekonda, et vältida võimalikke kokkupõrkeid, näiteks vastutuleva elektritõukeratta või jalgratturiga.

Eesmise vastassuunalise sõidu funktsioon

Hoiatamine ja kontroll

Eesmise vastassuunalise liikluse hoiatussüsteemi hoiatatakse ja juhitakse järgmisel viisil.

- Kokkupõrkehoiatus
- Hädapidurdamine
- Sõiduki peatamine ja pidurite kontrollimise lõpetamine

Kokkupõrkehoiatus

OCD051198L

Kokkupõrkehoiatus hoiatab juhti vilkuva eesmise avariiennetuse hoiatustule (), hoiatusteate ja helisignaaliga.

Kokkupõrkehoiatus aktiveeritakse järgmistel tingimustel.

- Teie sõidukiirus: ligikaudu 30-130 km/h
- Läheneva sõiduki või kaherattalise mootorsõiduki kiirus: Veidi üle 10 km/h (6 miili/h)

6

Hädapidurdamine

OCD051199L

Hädapidurdamine hoiatab juhti vilkuva eesmise avariiennetuse hoiatustule (), hoiatusteate ja helisignaaliga.

Hädapidurdamine aktiveeritakse järgmistel tingimustel.

- Teie sõidukiirus: Umbes 30 kuni 130 km/h (19 - 80 miili/h)
- Läheneva sõiduki või kaherattalise mootorsõiduki kiirus: Veidi üle 10 km/h (6 miili/h)

Sõiduki peatamine ja pidurite kontrollimise lõpetamine

OCD051200L

Kui sõiduk seisatatakse hädapidurdamisega, kuvatakse näidikuplokil hoiatusteade.

Ohutuse tagamiseks peab juht viivitamatult vajutama piduripedaali ja kontrollima ümbrust.

- Pidurite kontrollimine lõpeb pärast sõiduki peatamist hädapidurdamise abil ligikaudu 2 sekundi jooksul

⚠ ETTEVAATUST

- Kui teie sõiduk või lähenev sõiduk ei sõida otse, võib eespoolt läheneva sõiduki hoiatus ja kontroll hilineda või ei pruugi töötada.
- Öösel sõites väheneb kaherattaliste mootorsõidukite tuvastamise jõudlus, mistõttu esikokkupõrke ennetussüsteem võib olla ajutiselt piiratud või ei pruugi toimida.

✻ MÄRKUS

Kokkupõrkehoiatuse hoiatusheli ja hädapidurdamise saab välja lülitada, kui vajutada ohutule klahvi.

⚠ HOIATUS

- Ohutuse huvides muutke pärast ohutus kohas parkimist seadistusi.
- Auto juhtimise ja eest vastutab alati üksnes autojuht. Ärge toetuge kunagi vaid esikokkupõrke ennetussüsteemile. Pigem hoidke alati ise ohutut pikivahet ja vajutage vajadusel korra sõidukiiruse vähendamiseks või sõiduki peatamiseks piduripedaali.
- Esikokkupõrke ennetussüsteem ei toimi kõikides olukordades ega saa ära hoida kõiki kokkupõrkeid.
- Esikokkupõrke ennetussüsteem võib olenevalt teeoludest ja ümbrusest välja lülitada või ei pruugi nõuetekohaselt toimida või võib asjatult rakenduda.

- Ärge kunagi kasutage esikokkupõrke ennetussüsteemi selleks, et meelega inimestele, loomadele, objektidele vm otsa sõita. Nii võite põhjustada raskeid või surmavaid vigastusi.
- Esikokkupõrke ennetussüsteem ei pruugi toimida, kui juht vajutab kokkupõrke vältimiseks piduripedaali.
- Olenevalt teest ja sõidutingimustest võib laupkokkupõrke ennetussüsteem hoiatada juhti liiga hilja või ei pruugi üldse hoiatada.
- Esikokkupõrke ennetussüsteemi töötamise ajal võib sõiduk järsult seisma jääda, vigastades sõitjaid ja paisates lahtised esemed õhku. Kandke alati turvavööd ja kinnitage kõik esemed autos kindlalt kohale.
- Kui kuvatakse mõne teise funktsiooni hoiatusteade või kõlab helisignaal, ei pruugi esikokkupõrke ennetussüsteemi hoiatusteade kuvada ega helisignaal kõlada.
- Kui müra on liiga suur, ei pruugi te esikokkupõrke ennetussüsteemi hoiatusheli kuulda.
- Isegi kui esikokkupõrke ennetussüsteemiga esineb probleeme, toimib sõiduki põhiline pidurdusvõimsus normaalselt.
- Hädapidurdamise ajal tühistatakse automaatselt esikokkupõrke ennetussüsteemi pidurite juhtimine, kui juht vajutab tugevalt gaasipedaali või liigutab järsult rooli.

Laupkokkupõrke ennetussüsteem rikked ja piirangud

Esikokkupõrke vältimissüsteemi rike

OMQ4050074L

Kui esikokkupõrke ennetussüsteem ei toimi nõuetekohaselt, kuvatakse hoiatusteade ning eesmise avariiennetuse hoiatustuli (⚠) ja üldine hoiatustuli (⚠) süttivad näidikuplokil. Kia soovitab pöörduda Kia volitatud esindaja/hoolduspartneri poole.

Esikokkupõrke vältimissüsteem on väljalülitatud

OMQ4050073L

6

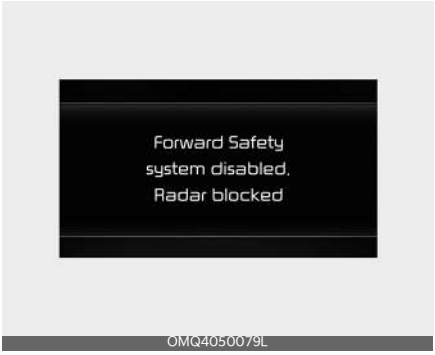

Kui esiklaas, kus asub esikaamera, esiradari kate, või andur on kaetud võõrkehadega, näiteks lume või vihmaga, võib see vähendada tuvastamisjõudlust ja esikokkupõrke ennetussüsteemi ajutiselt piirata või välja lülitada.

Sel juhul ilmub näidikuplokile hoiatusteade ja eesmise avariiennetuse hoiatustuli (⚠) ning üldine hoiatustuli (⚠) süttivad näidikuplokil.

Esikokkupõrke ennetussüsteem toimib pärast lume, vihma või võõrkehade eemaldamist tavapäraselt.

Kui esikokkupõrke ennetussüsteem ei tööta peale takistuse (lumi, vihm või võõrkeha) eemaldamist, soovitab Kia lasta auto volitatud Kia volitatud esindajal / hoolduspartneril üle vaadata.

⚠ HOIATUS

- Kuigi näidikuplokil ei kuvata hoiatusteadet või märgutulesid, ei pruugi avariiennetussüsteem nõuetekohaselt toimida.
- Esikokkupõrke ennetussüsteem ei pruugi korrektselt töötada piirkondades (nt avatud maastik), kus pärast sõiduki käivitamist midagi ei tuvastata.
- Kui takistuse või talitlushäire põhjus püsib, siis ei pruugi sõidukil isegi pärast uuesti käivitamist esikokkupõrke ennetussüsteem korralikult toimida.

✻ MÄRKUS

Saate seda kontrollida näidikuploki kuvaakna kasuliku teabe vaate hooldusteatest.

Laupkokkupõrke ennetussüsteemi piirangud

Laupkokkupõrke ennetussüsteem ei pruugi nõuetekohaselt toimida või võib käituda ootamatult järgmistes tingimustes.

- Tuvastusandurid või ümbrus on saastunud või kahjustunud.
- Esikaamerat ümbritsev temperatuur on ümbritseva keskkonna tõttu liiga kõrge või madal
- Kaamera objektiiv on mõne esiklaasil asuva kleepuva võõrkeha (nt kleebise, putuka vms) tõttu rikutud või esiklaas on toonitud või kattekilega kaetud.
- Esiklaasilt ei ole niiskus või jää täielikult eemaldatud.
- Klaasipesuvedelikku pihustatakse pidevalt või on klaasipuhasti sisse lülitatud
- Tugevas vihma- või lumesajus või paksus udus sõitmine.
- Päike pimestab esikaamera vaatevälja
- Tänavavalgustus või vastutulevate sõidukite tuled peegelduvad märjalt teekattelt või lompidelt
- Näidikuplokile on asetatud mõni ese
- Sõidukit pukseeritakse
- Ümbrus on väga ere või väga pime, nt tunnelis.
- Valgustase muutub järsult, nt tunnelisse sisenemisel või sealt väljumisel.

- Väljas on vähe valgust ja esituled ei põle või ei põle eredalt.
- Tuvastatakse vaid osa sõidukist, jalakäijast või ratturist.
- Eesolev sõiduk on buss, raskeveok, ebahariliku pagasiga veok, haagis jne.
- Eesoleval sõidukil pole tagatulesid, tagatuled on paigutatud ebaharilikult jne.
- Valgustase väljas on madal ja tagatuled pole sisse lülitatud või pole piisavalt eredad
- Eesoleva sõiduki tagaosa on väike või sõidukil on ebatavaline välimus, nt sõiduk on kaldus, ümber pööratud või sõiduki külg on nähtaval vms.
- Eesoleva sõiduki maapinna kliirens on madal või kõrge.
- Sõiduk, jalakäija või rattur ilmub järsku sõiduki ette.
- Kaitseraud esiradari ümber on saanud löögi, kahjustatud või esiradar on oma kohalt nihkunud
- Temperatuur radari ümber on liiga kõrge
- Sõites läbi tunneli või üle raudsilla
- Sõites avarates piirkondades, kus on vähe sõidukeid või ehitisi (nt kõrb, heinamaa, eeslinn jne)
- Sõidetakse metalli sisaldavate esemete läheduses, nt ehituskonstruktsioonid, raudtee jne.
- Läheduses on materjal, mis peegeldub tugevalt esiradaril, näiteks kaitsepiire, lähedal asuv sõiduk jne.
- Eesolev rattur on rattal, mis on tehtud materjalist, mida esiradar ei tuvasta.
- Eesolev sõiduk või kaherattaline moodorisõiduk tuvastatakse liiga hilja.
- Eesolevat sõidukit blokeerib äkki takistus.
- Eesolev sõiduk või kaherattaline mootorsõiduk vahetab järsult sõidurada või vähendab järsult kiirust
- Eesolev sõiduk või kaherattaline moodorisõiduk on moonutatud kujuga.
- Eesolev sõiduk on kaetud lumega
- Lahkute või naasete sõidurajale.
- Ebastabiilne sõitmine
- Olete ringteel ja eesolevat sõidukit ei tuvastata.
- Sõidate pidevalt ringis
- Eesolev sõiduk või kaherattaline moodorisõiduk, on ebahariliku kujuga.
- Eesolev sõiduk või kaherattaline moodorisõiduk sõidab mäest üles või alla.
- Jalakäijat või ratturit ei tuvastata täielikult, näiteks kui jalakäija on ettepoole kaldu või ei kõnni täiesti sirgelt.

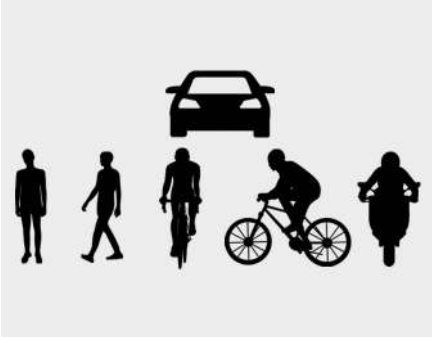
OCD054575L

Eespool esitatud joonisel on esivaate kaamera ja esiradari tuvastatud pilt sõiduki, jalakäija või jalgratturi olemasolu korral.

- Jalakäija või rattur kannab riideid või varustust, mis muudavad tema tuvastamise keeruliseks.
- Eesolev jalakäija või rattur liigub väga kiiresti.
- Eesolev jalakäija või rattur on lühike või madalas asendis.

- Eesolev jalakäija või rattur liigub sõidusuunaga risti.
- Ees on rühm jalakäijaid, rattureid või suur rahvahulk.
- Jalakäija või rattur kannab taustaga sarnaseid riideid ja teda on raske tuvastada.
- Jalakäijat või ratturit on keeruline ümbruses olevast sarnasest struktuurist eristada.
- Mööduta jalakäijast, ratturist, liiklusmärgist, konstruktsioonidest jne ristmiku lähedal.
- Järgmistes kohtades sõitmisel.
  - Sõitmine läbi auru, suitsu või varju
  - Sõites läbi tunneli või üle raudsilla
  - Sõites avarates piirkondades, kus on vähe autosid või ehitisi (nt kõrb, heinamaa, eeslinn jne).
  - Parklas sõitmine
  - Sõidetakse läbi tollivärava või ehitusala, sillutamata teel, osaliselt sillutatud teel, ebaühtlasel teel või üle teekünnise jne.
  - Sõidetakse metalli sisaldavate esemete läheduses, nt ehituskonstruktsioonid, raudtee jne.
  - Sõidukiga sõidetakse kaldega teel, kurvilisel teel jne
  - Sõidukiga sõidetakse puudest või tänavavalgustitest mööda
  - Sõites kitsal teel, mis on ääristatud kõrgete puude või rohuga
  - Esineb elektromagnetlainete häireid, näiteks sõidetakse tugevate raadiolainete või elektrimüraga piirkonnas
- Sõiduk rappub sõidu ajal halbade teeolude tõttu väga tugevalt.
- Teie sõiduki kõrgus on madal või kõrge raske lasti, ebatavalise rehvirõhu vms tõttu.

⚠ HOIATUS

- Sõidetakse kurvilisel teel

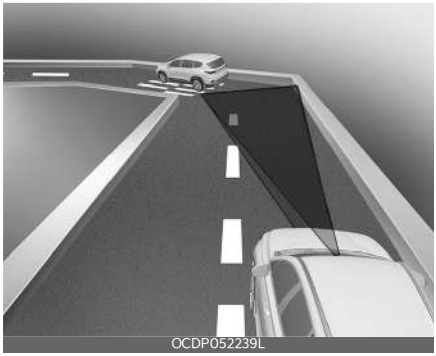
OCDP052239L

OCDP052240L

OCDP052241L

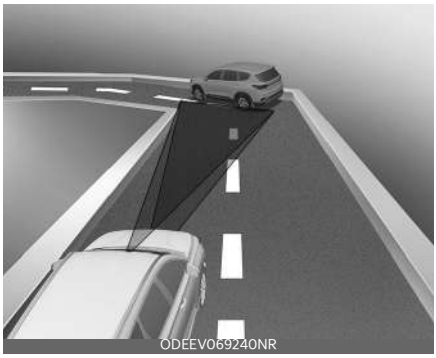
ODEEV069240NR

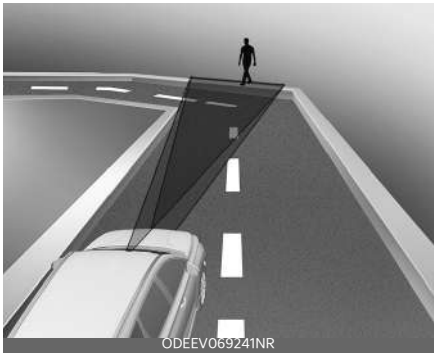
ODEEV069241NR

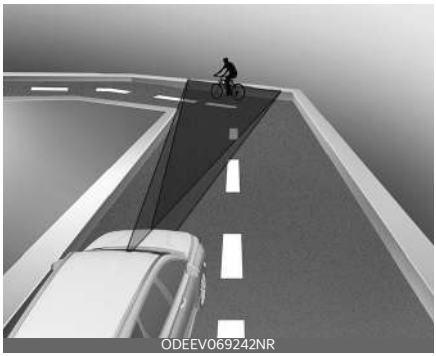
ODEEV069242NR

Esikokkupõrke ennetussüsteem ei pruugi tuvastada teie ees olevaid teisi sõidukeid, jalakäijaid ega rattureid kurvilistel teedel, mis mõjutavad andurite tööd ebasoodsalt. Selle tulemusel ei pruugi süsteem juhti hoiatada ja pidurdada, kui see on vajalik.

Kurvilisel teel sõites peate ise ohutut pikivahet hoidma ning vajaduse korral sõidukiiruse vähendamiseks ja ohutu pikivahe säilitamiseks sõidukit roolima ning piduripedaali vajutama.

Esikokkupõrke ennetussüsteem võib kurvilisel teel tuvastada sõiduki, jalakäija või ratturi järgmises rajas või väljaspool rada.

Sel juhul võib laupkokkupõrke ennetussüsteem juhti asjatult hoiatada ja pidureid rakendada. Kontrollige alati sõiduk ümbritsevaid liiklustingimusi.

- Kaldega teel sõites.

OCDP052231L

OCDP052232L

6

Esikokkupõrke ennetussüsteem ei pruugi tuvastada teie ees olevaid teisi sõidukeid, jalakäijaid ega rattureid mäest üles või alla sõites, mis mõjutab andurite tööd ebasoodsalt. Selle tulemusel ei pruugi süsteem juhti hoiatada ja pidurdada, kui see on vajalik.

See ei pruugi aidata vajadusel pidurdada.

Samuti võib sõiduki kiirus kiiresti väheneda, kui järsku tuvastatakse ees sõiduk, jalakäija või rattur.

Hoidke mäest üles või alla sõites alati silmad teel ja keerake vajaduse korral rooli või vajutage piduripedaali sõidukiiruse vähendamiseks, et säilitada ohutu pikivahe.

- Sõiduraja vahetamine

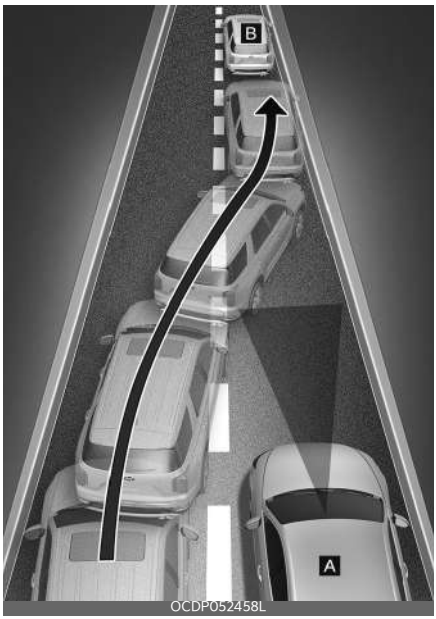

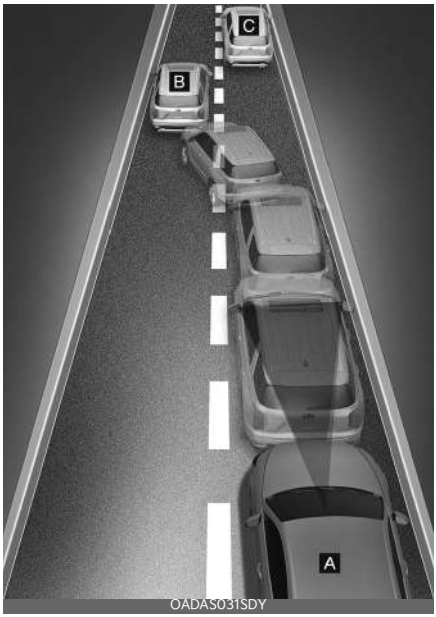

[A]: Teie sõiduk

[B]: rida vahetav sõiduk

[C]: samas reas olev sõiduk

Kui sõiduk liigub kõrvalolevast reast teie sõidureale, ei suuda andur seda tuvastada enne, kui see on sisenenud anduri tuvastuspiirkonda.

Laupkokkupõrke ennetussüsteem ei pruugi järsul sõiduraja vahetamisel sõidukit kohe tuvastada. Sellisel juhul peate ise ohutut pikivahet hoidma ning vajaduse korral sõidukiiruse vähendamiseks ja ohutu pikivahe säilitamiseks rooli keerama ja piduripedaali vajutama.

Kui teie ees olev sõiduk lahkub teie sõidurajalt, ei pruugi esikokkupõrke ennetussüsteem kohe tuvastada sõidukit, mis nüüd teie ees on. Sellisel juhul peate ise ohutut pikivahet hoidma ning vajaduse korral sõidukiiruse vähendamiseks ja ohutu pikivahe säilitamiseks rooli keerama ja piduripedaali vajutama.

- Sõiduki tuvastamine

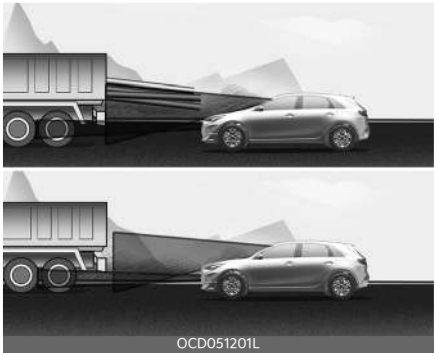

Kui teie ees liikuvale sõidukile on laaditud koorem, mis ulatub sõidukist tahapoole, või kui teie ees sõidab kõrgema kliirensiga sõiduk, peate olema eriti tähelepanelik. Avariiennetussüsteem ei pruugi sõidukist tahapoole ulatuvat koormat tuvastada. Sellistel juhtudel peate ise väljaulatuva koormaga ohutut vahet hoidma ning vajadusel sõidukiiruse vähendamiseks ja ohutu pikivahe säilitamiseks rooli keerama ja piduripedaali vajutama.

- Haagise või teise sõiduki pukseerimisel soovitame avariiennetussüsteemi turvalisuse huvides välja lülitada.
- Esikokkupõrke ennetussüsteem võib rakenduda, kui tuvastatakse sõidukite, kaherattaliste mootorsõidukite, jalakäijatega või jalgratturitega sarnaseid objekte.
- Avariiennetussüsteem pole mõeldud tuvastama jalgrattaid, mootorrattaid, väiksemaid ratastega esemeid nagu kohvreid, ostukärusid ega lapsekärusid.
- Avariiennetussüsteem ei pruugi korralikult töötada tugevate elektromagnetlainete häirete korral.
- Esikokkupõrke ennetussüsteem ei pruugi töötada 15 sekundi jooksul pärast sõiduki käivitamist või esikaamera sisselülitamist.

Sõidurajal püsimise abisüsteem (LKA) (mõnel mudelil)

Teatud kiirust ületades tuvastab sõidurajal püsimise abisüsteem sõiduraja märgistused (või teeservad) ja võib teid hoiatada, kui teie sõiduk väljub sõidurajalt ilma suunatuld kasutamata, ning võib aidata roolimisel, et takistada teie sõiduki sõidurajalt lahkumist.

Tuvastusandur

[1]: Esikaamera

⚠ ETTEVAATUST

Lisateavet ja esivaatekaameraga seotud ettevaatusabinõusid vt "Esikokkupõrke ennetussüsteem (FCA) (andmefusioon) (mõnel mudelil)" leheküljel 6-15.

Sõidurajal püsimise abisüsteemi seaded

Sõiduraja ohutus

Kui sõiduk on sisse lülitatud, puudutage näidikuplokis valikuid **Kasutajaseaded** → **Juhiabisüsteemid** → **Ohutu sõitmine** → **Sõidurea turvalisus** või infomeelelahutuse süsteemis valikuid **Seadistamine** → **Sõiduk** → **Juhiabisüsteemid** → **Ohutu sõitmine**.

- **Sõiduraja ohutus**. Kui tuvastatakse sõidurajalt kõrvalekaldumine, aitab süsteem juhtida, et vältida sõidurajalt lahkumist, ja kui sõidurajalt kõrvalekaldumine toimub, hoiatab see juhti helisignaaliga. Kui funktsioon Sõiduraja ohutus pole valitud, süttib kollane hoiatustuli (🚗) süttivad näidikuplokil.

⚠ HOIATUS

- Sõiduraja hoidmise abisüsteem ei juhi roolimist, kui sõidukiga sõidetakse sõiduraja keskel.
- Juht peab alati ümbrusele tähelepanu pöörama ja sõidukit roolima, kui funktsioon **Sõiduraja ohutus** pole aktiivne.

✻ MÄRKUS

Vajutage sõidurajal püsimise juhiabisüsteemi nuppu (), sõidurajal püsimise abisüsteem lülitatakse välja ja see lülitab välja ka sõidurea turvalisuse.

Hoiatusmeetodid

OCD044642L

Hoiatusmeetodeid saab määrata, kui sõiduk on sisse lülitatud. Järgmiste seadete muutmiseks valige seadete menüüst näidikuplokis **Kasutajaseaded** → **Juhiabisüsteemid** → **Hoiatusmeetodid** või infomeelelahutuse süsteemis **Seadistamine** → **Sõiduk** → **Juhiabisüsteemid** → **Hoiatusmeetodid**.

- **Hoiatuse helitugevus**: hoiatusheli tugevuse reguleerimine.
- **Haptiline hoiatus**: rooli vibratsioonihoiatuse aktiveerimine. (kui kuulub varustusse)
- **Sõiduohutuse prioriteetsus**: vähendab ohutu sõitmise helisignaali kõlamise ajaks kõigi teiste helisisendite helitugevust.

✻ TEAVE

- Hoiatusmeetodite muutmise korral võidakse see rakendada juhiabisüsteemide kõigile funktsioonidele. Kontrollige ja muutke seda igas funktsioonis.
- Sõiduki taaskäivitamisel säilitavad hoiatusmeetodid viimase seadistuse.
- Olenevalt sõiduki spetsifikatsioonidest ei pruugi seadete menüüd olla.
- Funktsioone **Hoiatuse helitugevus** ja **Haptiline hoiatus** ei saa korraga välja lülitada. Kui üks hoiatus välja lülitada, siis aktiveerub teine hoiatus.

Sõidurajal püsimise abisüsteemi töö

Sõidurajal püsimise abisüsteemi sisse-/väljalülitamine

OCD051016L

[Euroopas]

Kui auto on sisse lülitatud, käivitub alati sõidurajal püsimise abisüsteem ja näidikuplokil süttib hall märgutuli.

[Väljaspool Euroopat]

Vajutage ja hoidke sisselülitatud sõidukis all sõidurajal sõitmise abisüsteemi () nuppu, mis asub roolil, et sõidurajal püsimise abisüsteemi sisse või välja lülitada.

Näidikuplokil süttib hall või roheline () märgutuli, kui lülitate sisse sõidurajal püsimise abisüsteemi.

Kui soovite sõidurajal püsimise abisüsteemi välja lülitada, siis vajutage ja hoidke all sõidurajal püsimise juhiabisüsteemi nuppu (⁄⁄) funktsiooni väljalülitamiseks. Märgutuli muutub kollaseks, kui sõidurajal püsimise abisüsteemi välja lülitate.

✻ MÄRKUS

- Kui sõidurajal püsimise abisüsteem on ooterežiimis, siis ilmub näidikuplokile hall märgutuli (⁄⁄) süttivad näidikuplokil.
- Kui sõidurajal püsimise abisüsteem on töövalmis, siis ilmub näidikuplokile roheline märgutuli (⁄⁄) süttivad näidikuplokil.

Hoiatamine ja kontroll

Sõidurajal püsimise abisüsteemi hoiatatakse ja juhitakse järgmisel viisil.

- Sõidurajalt väljumise hoiatus
- Sõiduraja hoidmise abisüsteem

OCDP052480L

OCDP052481L

Sõidurajalt väljumise hoiatus

Sõidurajalt väljumise hoiatus kuvatakse näidikuplokil rohelise märgutulega, vilkuva märgutulega väljumise suunas ja kõlab hoiatussignaal.

Sõidurajalt väljumise hoiatus aktiveeritakse järgmistel tingimustel.

- Teie sõidukiirus: ligikaudu 60-200 km/h (40-120 miili/h)

Sõiduraja hoidmise abisüsteem

Näidikuplokil vilgub roheline (⁄⁄) märgutuli ning rooli asendit kohandatakse, et hoida sõidukit sõidurajal.

Sõidurajal püsimise abisüsteemi kasutatakse järgmistel tingimustel.

- Teie sõidukiirus: ligikaudu 60-200 km/h (40-120 miili/h)

Käed lahti hoiatus

OCD051205L

A. **Hoidke käed roolil**

Kui juht eemaldab käed roolilt mitmeks sekundiks, ilmub näidikuplokile hoiatusteade ja kostub mitmeetapiline helihoiatus.

⚠ HOIATUS

- Roolimisabi võib puududa, kui rooli hoitakse liiga tugevalt või kui rooli on keeratud kindlast punktist kaugemale.
- Sõidurajal püsimise abisüsteem ei tööta iga kord. Ainult juht vastutab sõiduki ohutu roolimise ja oma sõidurajal püsimise eest.
- „Käed lahti“ hoiatusteade võib ilmuda liiga hilja, olenevalt teeoludest. Hoidke sõidu ajal alati oma käsi roolil.
- „Käed lahti“ hoiatusteade võib ilmuda ka juhul, kui juht hoiab roolist kinni liiga nõrgalt, sest sõidurajal püsimise abisüsteem ei pruugi sel juhul juhi käsi roolil tuvastada.
- Rooli külge esemete paigaldamisel ei pruugi käed lahti hoiatus korrektselt töötada.

✻ MÄRKUS

- Juht saab rooli keerata hoolimata sellest, et sõidurajal püsimise abisüsteem rooli asendit korrigeerib.
- Kui sõidurajal püsimise abisüsteem on hakanud rooliasendit korrigeerima, võib rooli keeramine tunduda tavapärasest raskem või kergem.
- Kui sõiduk tuvastab sõiduraja märgistuse, muutuvad halli värvi rajajooned näidikuplokil valgeks.

OCD051206L

OCD051207L

- Näidikuploki pildid ja värvid võivad seadete menüüs valitud näidikuploki tüübi või teema järgi erineda.
- Üksikasjalikumat teavet näidikuploki kohta vt jaotisest Üksikasjalikumat teavet näidikuploki kohta vt jaotisest "Näidikuplokk" leheküljel 4-53.

6

Sõidurajal püsimise abisüsteemi rikked ja piirangud

Sõiduraja hoidmise abisüsteemi rike

OMQ4050214L

Kui sõidurajal püsimise abisüsteem ei tööta korralikult, ilmub hoiatusteade ja näidikuplokil süttib kollane (/🚗\) märgutuli.

Sellisel juhul laske funktsiooni kvalifitseeritud töökojas kontrollida. Kia soovitab pöörduda Kia volitatud esindaja/hoolduspartneri poole.

Sõidurajal püsimise abisüsteem on keelatud

Kui võõrkehad, näiteks lumi või vihm, blokeerivad andureid või tuuleklaasi koha, kus eestvaatekaamera asub, võib tuvastamise jõudlus väheneda, mille tulemusel on sõidurajal püsimise abisüsteem ajutiselt piiratud või välja lülitatud.

Sellisel juhul kuvatakse näidikuplokil hoiatusteade koos üldise hoiatustule (⚠) ja kollase sõidurea turvalisuse hoiatustuledega (/🚗\). See on normaalne.

Pärast lume, vihmavee või võõrkehade eemaldamist töötab sõidurajal püsimise abisüsteem korralikult. Hoidke see alati puhtana.

Kui sõidurajal püsimise abisüsteem ei toimi endiselt korralikult pärast võõrkehade (lumi, vihm jne) või takistuste (sh haagise, kanduri jne tagumisest kaitserauast) eemaldamist, laske sõidukit kontrollida Kia volitatud esindaja/teenindispartneri juures.

⚠ HOIATUS

- Kuigi näidikuplokil ei kuvata hoiatusteadet või märgutulesid, ei pruugi sõidurajal püsimise abisüsteem nõuetekohaselt toimida.
- Kui takistuse või talitlushäire põhjus püsib, siis ei pruugi sõidukil isegi pärast uuesti käivitamist sõidurajal püsimise abisüsteem korralikult toimida.

✻ MÄRKUS

Saate seda kontrollida näidikuploki kuvaakna kasuliku teabe vaate hooldusteatest.

Sõidurajal püsimise abisüsteemi piirangud

Sõiduraja hoidmise abisüsteem ei pruugi korralikult töötada või võib ootamatult rakenduda järgmistel tingimustel.

- Sõidurida on saastunud või raskesti eristatav järgmistel põhjustel.
  - Eraldusjooned (või teeservad) on kaetud vihma, lume, pori, liiva, õli, lompide või muu sarnasega.
  - Sõiduraja märgistuse (või teeservade) värv ei ole sõiduteest eristatav.
  - Sõiduraja kõrval olev märgistus (või teeservad) või sõidutee märgistus (teeserv) sarnaneb eraldusjoontega (või teeservadega).

- Sõiduraja eraldusjoon (või teeserv) on eristamatu või kahjustatud.
- Kui teed ümbritsevate objektide vari (keskeraldis, tõkkepuu, müratõke, ümbritsevad põõsad jne) või sõiduki vari katab sõidurada.

- Sõiduradade arv sõiduteel suureneb või väheneb või eraldusjooned ristuvad üksteisega.
- Teel on mitu sõiduraja eraldusjoont (või teeserva).
- Sõidurajad (või teepiirded) on tähistatud väga keeruliselt või maha on märgitud ajutised eraldusjooned, kui teed alles ehitatakse või remonditakse.
- Teel on siksak-jooned, ülekäigurajad ja liiklusmärgid
- Sõiduraja eraldusjoon kaob järsult, nt ristmikul
- Sõidurada (või tee) on väga lai või kitsas
- Teeserval puudub joon.
- Sõiduteel on piirstruktuur, nagu teemaksu värav, kõnnitee, äärekivi vms.
- Vahekaugus eesolevast sõidukist on väga väike või varjab eesolev sõiduk teemärgistust (või teeserva)

✻ MÄRKUS

Üksikasjalikumat teavet esikaamera piirangute kohta vt jaotisest "Esikokkupõrke ennetussüsteem (FCA) (andmefusioon) (mõnel mudelil)" leheküljel 6-15.

⚠ HOIATUS

- Ohutu sõidu ja õigete juhtimisvõtete eest vastutab alati üksnes autojuht. Ärge lootke ainult sõidurajal püsimise abisüsteemi funktsioonile ja sõitke ettevaatlikult.
- Sõidurajal püsimise abisüsteemi töö võidakse tühistada või see võib olla takistatud, olenevalt teeoludest ja ümbrusest. Olge alati sõitmise ajal ettevaatlik.
- Täpsema teabe "Sõidurajal püsimise abisüsteemi rikked ja piirangud" leheküljel 6-34, kui sõidurada ei tuvastata ettenähtud viisil.
- Haagise vedamisel või teise sõiduki pukseerimisel soovitame sõidurajal püsimise abisüsteemi ohutuse põhjustel välja lülitada.
- Kui sõidukit juhitakse suurel kiirusel, ei kontrollita rooliratast. Sõidurajal püsimise abisüsteemi kasutamisel peab juht alati kehtivatest piirkiirustest kinni pidama.
- Kui kuvatakse mõne muu funktsiooni hoiatusteade või väljastatakse helihoiatus, ei pruugita sõidurajal püsimise abisüsteemi teadet kuvada ega väljastada selle helihoiatust.
- Kui müra on liiga suur, ei pruugi te sõidurajal püsimise abisüsteemi hoiatusheli kuulda. Kohandage sõidusuunda ja jälgige ümbritsevat.
- Rooli külge esemete paigaldamisel ei pruugi roolimisabi korrektselt töötada.
- Sõidurajal püsimise abisüsteem ei pruugi töötada 15 sekundi jooksul pärast sõiduki käivitamist või esikaamera sisselülitamist.
- Sõidurajal püsimise abisüsteem ei tööta järgmistel juhtudel.
  - Suunatuli või ohutuled on sisse lülitatud.
  - Sõidukiga ei sõideta pärast sõidurajal püsimise abisüsteemi sisselülitamist või rajavahetust sõiduraja keskel.
  - Elektrooniline stabiilsuskontrolli süsteem (ESC) või sõiduki stabiil-

suse juhtsüsteem (VSM) on tööle rakendunud.
- Sõidukiga sõidetakse kurvilisel teel.
- Sõiduki kiirus on alla 40 km/h (25 miili tunnis) või üle 210 km/h (130 miili tunnis).
- Teete sõidukiga kiireid ja järske sõiduraja vahetusi.
- Sõiduk pidurdab väga järsult.

Pimenurga ennetussüsteem (BCA) (mõnel mudelil)

Pimenurga ennetussüsteem tuvastab lähenevaid sõidukeid juhi pimenurga piirkonnas ning hoiatab teid võimaliku kokkupõrke eest hoiatustule ja hoiatusheli abil. Kui paralleelsest parkimisest väljumisel on kokkupõrke oht, võib pimenurga ennetussüsteem sõidukit pidurdada, et vältida kokkupõrget.

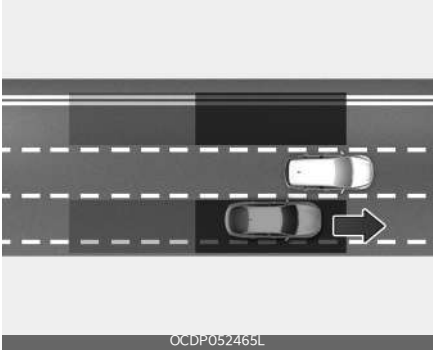

Pimenurga ennetussüsteem aitab tuvastada pimedas nurgas olevaid sõidukeid ja annab neist juhile märku.

⚠ ETTEVAATUST

Tuvastamisvahemik võid olenevalt sõiduki kiirusest erineda. Ent isegi kui pimenurgas on sõiduk, ei pruugi pimenurga ennetussüsteem teid hoiatada, kui möödute sõidukist suurel kiirusel.

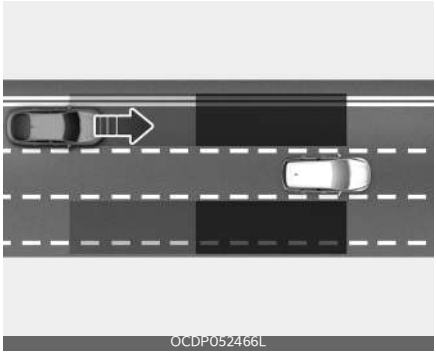
OCDP052466L

Pimenurga ennetussüsteem aitab tuvastada pimenurgast lähenevat kiire sõidukiirusega sõidukit ja annab sellest juhile teada.

⚠ ETTEVAATUST

Hoiatamisaeg võib olenevalt läheneva sõiduki kiirusele erineda.

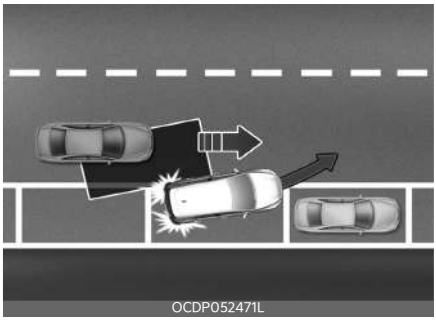
OCDP052471L

Kui sõidate parkimiskohalt edasisuunas välja ja pimenurga ennetussüsteem tuvastab pimedas nurgas kokkupõrkeohu läheneva sõidukiga, aitab see pidureid rakendades kokkupõrget vältida.

Tuvastusandur

Tagumine

OCD051024L

[1] : Tagumine nurgaradar

⚠ ETTEVAATUST

- Ärge demonteerige kunagi tuvastusandurit ega rakendage sellele jõudu.
- Kui andurit või selle ümbrust on kahjustatud või põrutatud, ei pruugi pimenurga ennetussüsteem nõuetekohaselt toimida, kuigi hoiatusteade ei ilmu näidikuplokile. Laske funktsioon kvalifitseeritud asjatundjal üle vaadata. Kia soovitab pöörduda Kia volitatud esindaja/hooldusspartneri poole.
- Kui tuvastusandurid on välja vahetatud või remonditud, laske sõiduk kvalifitseeritud asjatundjal üle vaadata. Kia soovitab pöörduda Kia volitatud esindaja/hooldusspartneri poole.
- Kia ehtsad, tagumiste nurkade radaranduritega tagumised põrkerauad paigaldatakse tehases ning on garanteeritud kvaliteedi ja töökindlusega. Kui kannate omavoliliselt värvi peale või vahetate kaitseraua, ei pruugi pimenurga avariiennetussüsteem korralikult töötada. Põrkeraua remondiks või asendamiseks tuleb kasutada vaid vastava standardi kohaseid tõestatud

kvaliteedi ja töökindlusega Kia originaalvaruosi.

- Ärge kinnitage tagumise nurgaanduri lähedusse numbrimärgi raami, lisavarustust, nt kaitserauda, kleebiseid või muid esemeid.
- pimenurga ennetussüsteem ei pruugi korralikult töötada, kui kaitseraud on välja vahetatud või kui tagumise nurgaanduri ümbrus on kahjustatud või üle värvitud.
- Kui on paigaldatud haagis, kandur vms, võib see tagumise nurgaanduri tuvastusjõudlust halvendada või ei pruugi pimenurga ennetussüsteem korralikult töötada.

Pimenurga ennetussüsteemi seaded

Pimenurga hoiatussüsteem

OCD041623L

Kui sõiduk on sisse lülitatud, puudutage näidikuplokis valikuid **Kasutajaseaded** → **Juhiabisüsteemid** → **Ohutu sõitmine** → **Pimenurga hoiatussüsteem** või infomeelelahutuse süsteemis valikuid **Seadistamine** → **Sõiduk** → **Juhiabisüsteemid** → **Pimenurga hoiatussüsteem**.

- **Pimenurga hoiatussüsteem**: Pimenurga avariiennetussüsteem hoiatab ja rakendab pidurdusabi olenevalt avariiohu suurusest.

OMQ4050293L

Pimenurga ennetussüsteemi aktiveerimisel või sõiduki taaskäivitamise korral nii, et see funktsioon on aktiveeritud, süttib külgmistel tahavaatepeeglitel ligikaudu 3 sekundiks hoiatustuli.

Kui sõiduk käivitatakse uuesti välja lülitatud pimenurga ennetussüsteemiga, kuvatakse näidikuplokil teade „Pimenurga ennetussüsteem on välja lülitatud".

⚠ HOIATUS

Valiku **Pimenurga hoiatussüsteem** väljalülitamisel peab juht alati ümbrust jälgima ja ettevaatlikult sõitma.

✻ MÄRKUS

Sõiduki taaskäivitamisel säilitab pimenurga ennetussüsteem viimase seadistuse.

Hoiatusmeetodid

OCD044642L

Hoiatusmeetodeid saab määrata, kui sõiduk on sisse lülitatud. Järgmiste seadete muutmiseks valige seadete menüüst näidikuplokis **Kasutajaseaded** → **Juhiabisüsteemid** → **Hoiatusmeetodid** või infomeelelahutuse süsteemis **Seadistamine** → **Sõiduk** → **Juhiabisüsteemid** → **Hoiatusmeetodid**.

- **Hoiatuse helitugevus**: hoiatusheli tugevuse reguleerimine.
- **Haptiline hoiatus**: rooli vibratsioonihoiatuse aktiveerimine. (kui kuulub varustusse)
- **Sõiduohutuse prioriteetsus**: vähendab ohutu sõitmise helisignaali kõlamise ajaks kõigi teiste helisisendite helitugevust.

✻ TEAVE

- Hoiatusmeetodite muutmise korral võidakse see rakendada juhiabisüsteemide kõigile funktsioonidele. Kontrollige ja muutke seda igas funktsioonis.
- Sõiduki taaskäivitamisel säilitavad hoiatusmeetodid viimase seadistuse.
- Olenevalt sõiduki spetsifikatsioonidest ei pruugi seadete menüüd olla.
- Funktsioone **Hoiatuse helitugevus** ja **Haptiline hoiatus** ei saa korraga välja lülitada. Kui üks hoiatus välja lülitada, siis aktiveerub teine hoiatus.

Pimenurga ennetussüsteemi (BCA) kasutamine

Pimenurga avariiennetussüsteem töötab järgmistel tingimustel.

- Kokkupõrkehoiatus
- Kokkupõrke ennetussüsteem (sõitmahakkamisel)

Kokkupõrkehoiatus

OBD051385L

Hoiatustuli ilmub näidikuplokile, välimisele tahavaatepeeglile (küljepeeglile) ja esiklaasinäituri kuvale (kui kuulub varustusse), kui tagant tuvastatakse mõlemal rajal sõiduk.

Sõiduk tuvastatakse järgmistel tingimustel.

- Teie sõidukiirus: üle 20 km/h
- Sõiduki kiirus pimeala piirkonnas: üle 10 km/h

Sõiduki tuvastusoleku korral annab kokkupõrkehoiatus juhile märku, kui suunatuli on sisse lülitatud, et vahetada sõidurada ajal, mil pimedas nurgas on külgnev sõiduk.

- Kokkupõrkehoiatuse süsteem teavitab juhti näidikuplokil, välimistel tahavaatepeeglitel (küljepeeglitel) ja HUD-

ekraanil (kui see on varustuses). Lisaks kõlab helisignaal.

- Kui suunatuli on välja lülitatud või kui lahkute sõidurajalt, tühistatakse kokkupõrkehoiatus ja funktsioon naaseb sõidukite tuvastamise olekusse.

Kokkupõrkehoiatus rakendub järgmistel tingimustel.

- Teie sõidukiirus: üle 40 km/h
- Sõiduki kiirus pimeala piirkonnas: üle 10 km/h

⚠ HOIATUS

- Tagumise nurgaanduri tuvastusvahemikuks on standardne teelaius, seepärast võib pimenurga ennetussüsteem kitsal teel tuvastada kahe raja kaugusel olevaid sõidukeid ja teid hoiatada. Seevastu laial teel ei pruugi funktsioon tuvastada kõrvalreas olevaid sõidukeid ega teid hoiatada.
- Ohutulede töötamisel ei toimi suunatule kasutamise ajal kokkupõrke hoiatus.

✻ MÄRKUS

- Kui juhiiste asub vasakul, väljastatakse kokkupõrkehoiatus vasakule keeramisel. Kui juhiiste on paremal, võib kokkupõrke hoiatus rakenduda paremale pööramisel.

  Säilitage rajal olevate sõidukitega sobiv vahemaa.
- Olenevalt näidikuploki andmetest või teemast võidakse pilte või värve kuvada erinevalt.
- Üksikasjalikumat teavet näidikuploki kohta vt jaotisest "Näidikuplokk" leheküljel 4-53.

Kokkupõrke ennetussüsteem (sõitmahakkamisel)

OCD051472L

Välimistel tahavaatepeeglitel (küljepeeglitel) ja esiklaasinäituri kuval (kui see on varustuses) süttib hoiatustuli ning kõlab helisignaal juhi hoiatamiseks kokkupõrkeohu eest. See aitab pidurdada ja vältida kokkupõrget pimenurgas oleva sõidukiga.

Avariiennetussüsteemi kasutatakse järgmistel tingimustel.

- Teie sõidukiirus: alla 3 km/h
- Sõiduki kiirus pimeala piirkonnas: üle 5 km/h

OCD051200L

Kui sõiduk seisatatakse hädapidurdamisega, kuvatakse näidikuplokil hoiatusteade. Ohutuse tagamiseks peab juht viivitamatult vajutama piduripedaali ja kontrollima ümbrust.

- Pidurite kontrollimine lõpeb pärast sõiduki peatamist hädapidurdamise abil umbes 2 sekundi jooksul.

⚠ HOIATUS

- Ohutuse huvides muutke pärast ohutus kohas parkimist seadistusi.
- Kui kuvatakse mõne teise funktsiooni hoiatusteade või kõlab helisignaal, ei pruugita pimenurga ennetussüsteemi hoiatusteadet kuvada ega helisignaal kõlada.
- Kui müra on liiga suur, ei pruugi te pimenurga ennetussüsteemi hoiatusheli kuulda. Olge alati tähelepanelik ja ärge hoidke sõiduki helisid keskmisel tasemel.
- Pimenurga ennetussüsteem ei pruugi toimida, kui juht vajutab kokkupõrke vältimiseks piduripedaali.
- Pimenurga avariiennetussüsteemi töötamise ajal tühistatakse automaatselt süsteemi pidurite kontrollimine, kui juht vajutab tugevalt gaasipedaali või keerab järsult rooli.
- Pimenurga ennetussüsteemi töötamise ajal võib sõiduk järsult seisma jääda, vigastades sõitjaid ja paisates lahtised esemed õhku. Kandke alati turvavööd ja kinnitage kõik esemed autos kindlalt kohale.
- Isegi juhul, kui pimenurga kokkupõrke ennetussüsteemis on tekkinud tõrge, töötab sõiduki pidurisüsteem ikkagi normaalselt.
- Pimenurga ennetussüsteem ei pruugi kõigis olukordades toimida ning isegi toimimise korral ei pruugi see suuta kokkupõrget vältida.
- Olenevalt teest ja sõidutingimustest võib pimenurga avariiennetussüsteem hoiatada juhti liiga hilja või ei pruugi üldse hoiatada.
- Vastutus sõiduki kasutamise eest lasub sõidukijuhil. Ärge toetuge sõidu ajal ainult pimenurga ennetussüsteemile, vaid kontrollige alati vahetult ümbritsevaid tingimusi ja sõitke ohutult.
- Ärge kasutage kunagi pimenurga avariiennetussüsteemi sihilikult inimestel, loomadel, objektidel jne. See võib põhjustada raskeid või surmavaid vigastusi.

⚠ HOIATUS

Pidurite kontrollimine ei pruugi korralikult töötada, olenevalt ESC olekust.

Hoiatus esitatakse vaid järgmistel juhtudel.

- ESC hoiatustuli põleb
- ESC on hõivatud muu funktsiooniga

Pimenurga avariiennetussüsteemi rikked ja piirangud

Pimenurga avariiennetussüsteemi rikked

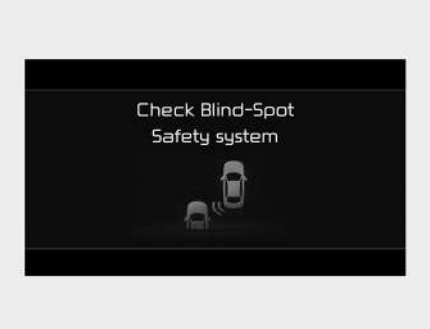

OBD041239L

Juhul kui pimenurga kokkupõrke ennetussüsteem ei tööta korralikult, ilmub näidikuplokile mitmeks sekundiks hoiatusteade ja süttib peamine (⚠) hoiatustuli.

Laske pimenurga kokkupõrke ennetussüsteemi kvalifitseeritud töökojas kontrollida. Kia soovitab pöörduda Kia volitatud esindaja/hooldusspartneri poole.

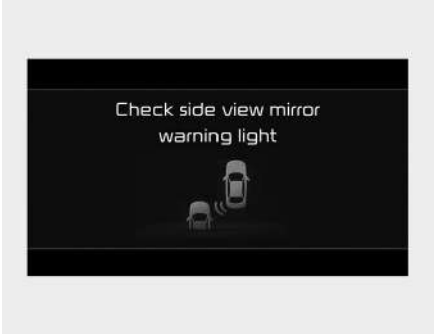

OBD041240L

Kui välise tahavaatepeegli hoiatustuli ei tööta korralikult, ilmub näidikuplokile mitmeks sekundiks hoiatusteade ja süttib üldine hoiatustuli (⚠) hoiatustuli. Laske pimenurga kokkupõrke ennetussüsteemi kvalifitseeritud töökojas kontrollida. Kia soovitab pöörduda Kia volitatud esindaja/hooldusspartneri poole.

Pimenurga ennetussüsteem välja lülitatud

OMQ4050230L

Kui tagumine kaitseraud tagumise nurgaanduri ümbruses või andur ise on kaetud võõrkehadega, nagu vihm või lumi, või kui paigaldatakse haagis või kandur, võib see tuvastusjõudlust vähendada ja pimenurga ennetussüsteemi ajutiselt piirata või inaktiveerida.

Sel hetkel kõlab hoiatusteade ja näidikuplokil süttib üldine hoiatustuli (⚠), kuid see ei viita pimenurga ennetussüsteemi talitlushäirele.

Pimenurga kokkupõrke ennetussüsteem töötab pärast võõrkehade, haagise või muude seadmete eemaldamist ja sõiduki uuesti käivitamist nõuetekohaselt edasi.

Kui pimenurga kokkupõrke ennetussüsteem ei tööta pärast sõiduki tagahaagise, muude seadmete või võõrkehade eemaldamist korralikult, laske pimenurga kokkupõrke ennetussüsteemi kvalifitseeritud töökojas kontrollida. Kia soovitab pöörduda Kia volitatud esindaja/hooldusspartneri poole.

⚠ HOIATUS

- Kuigi näidikuplokil ei kuvata hoiatusteadet või märgutulesid, ei pruugi pimenurga ennetussüsteem nõuetekohaselt toimida.
- Pimenurga kokkupõrke ennetussüsteem ei pruugi korralikult töötada piirkonnas (nt avatud maastikul), kus ei tuvastata mingeid objekte kohe pärast sõiduki sisselülitamist, või kui tuvastusandur on sõiduki sisselülitamisel kaetud võõrkehaga.

⚠ ETTEVAATUST

Lülitage pimenurga kokkupõrke ennetussüsteem välja, kui paigaldate või eemaldate haagist, käru või muud seadet. Kui olete lõpetanud, lülitage pimenurga kokkupõrke ennetussüsteem sisse.

✻ MÄRKUS

Saate seda kontrollida näidikuploki kuvaakna kasuliku teabe vaate hooldusteatest.

Pimenurga kokkupõrke ennetussüsteemi piirangud

Pimenurga kokkupõrke ennetussüsteem ei pruugi nõuetekohaselt toimida või võib käituda ootamatult järgmistes tingimustes.

- Äärmuslikel ilmastikutingimustel, nagu tugev lume- või vihmasadu.
- Tagumine nurgaradar on kaetud lume, vihma, pori või muuga.
- Esikaamerat ümbritsev temperatuur on ümbritseva keskkonna tõttu liiga kõrge või madal.
- Kui sõidate teise sõiduki, piilari või seina lähedal, on tuvastusandur blokeeritud.
- Kiirtee (või maantee) kaldtee või tollivärava läbimisel.
- Teekate (või kaugemal asuv maapind) sisaldab ebatavalisi metallosi (nt metroo tõttu).
- Sõiduki läheduses on fikseeritud objektid, näiteks helitõkked, kaitsepiirded, kahekordsed kaitsepiirded, eraldusribad, tõkked, tänavavalgustid, märgid, tunnelid, seinad jne (sh topeltstruktuurid).
- Sõites kitsal teel, mis on ääristatud kõrgete puude või rohuga
- Sõites avarates piirkondades, kus on vähe sõidukeid või ehitisi (nt kõrb, heinamaa, eeslinn jne)
- Sõites märjal teepinnal, näiteks lompidega teel.
- Teine sõiduk on liiga lähedal teie sõiduki taga või möödub teine sõiduk teie sõidukist väga lähedalt.
- Teise sõiduki kiirus on väga suur, see möödub teie sõidukist lühikese ajaga.
- Möödute teisest sõidukist
- Vahetate sõidurida.
- Teie kõrval olev sõiduk alustab liikumist teiega samal ajal, kuid kiirendab teist kiiremini
- Teie kõrvalreas sõitev sõiduk liigub kahe raja võrra kaugemale või kui kahe raja kaugusel olev sõiduk liigub teie kõrvalreale
- Haagis või tagakandur on paigaldatud tagumise nurgaradari lähedusse
- Tagumise nurgaradari kaitseraud on kaetud objektidega, näiteks kaitseraua kleebise, jalgrattaraamiga jne.
- Kaitseraud tagumise nurgaradari ümber on saanud löögi, kahjustatud või on radar oma kohalt nihkunud.
- Teie sõiduki kõrgus on madal või kõrge raske lasti, ebatavalise rehvirõhu vms tõttu.
- Järgmistel juhtudel.
  - Tuvastatud on mootorratas või jalgratas.
  - Tuvastatud on platvormhaagis
  - Tuvastatud on mõni eriti suur sõiduk, nt buss või veoauto
  - Tuvastatud on selline takistus nagu jalakäija, loom, ostukäru või lapsevanker
  - Tuvastatakse madal sõiduk, näiteks sportauto.

Olge tähelepanelik. Pidurdamise juhtimine ei pruugi järgmistes tingimustes nõuetekohaselt toimida.

- Sõiduk vibreerib üle künklikul, ebaühtlasel või betoonkattega teel sõites väga tugevalt
- Sõites libedal lumisel, lompidega jne teel
- Rehvirõhk on madal või rehv on kahjustatud
- Pidurisüsteemi on muudetud.
- Kiire roolimise korral

⚠ HOIATUS

- Sõidetakse kurvilisel teel

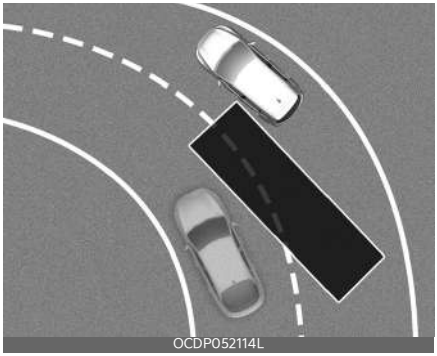
OCDP052114L

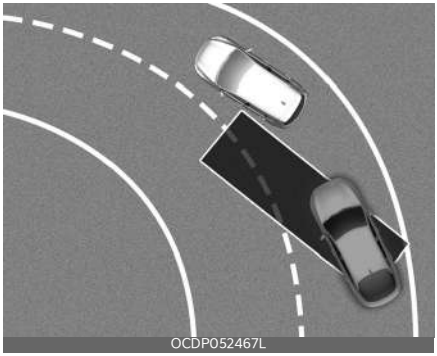
OCDP052467L

Pimenurga kokkupõrke ennetussüsteem ei pruugi korralikult töötada, kui sõidate kurvilisel teel. Pimenurga kokkupõrke ennetussüsteem ei pruugi kõrvaloleva sõiduraja sõidukit tuvastada.

Jälgige sõidu ajal alati tähelepanelikult teed ja ümbritsevaid liiklusolusid.

Pimenurga kokkupõrke ennetussüsteem ei pruugi korralikult töötada, kui sõidate kurvilisel teel. Pimenurga kokkupõrke ennetussüsteem võib tuvastada sama sõiduraja sõiduki.

Jälgige sõidu ajal alati tähelepanelikult teed ja ümbritsevaid liiklusolusid.

- Kaldega teel sõites.

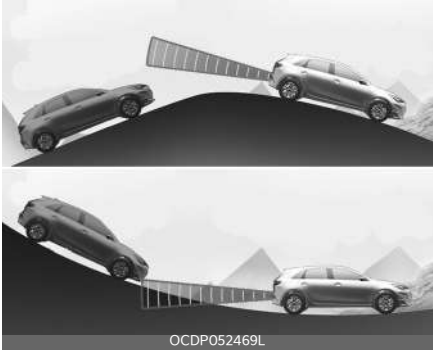
OCDP052469L

Pimenurga kokkupõrke ennetussüsteem ei pruugi korralikult töötada, kui sõidate kallakul. Pimenurga ennetussüsteem ei pruugi kõrvaloleva sõiduraja sõidukit tuvastada või tuvastab süsteem vigaselt maapinna või struktuuri.

Jälgige sõidu ajal alati tähelepanelikult teed ja ümbritsevaid liiklusolusid.

- Ühineval või jaguneval teel sõitmine.

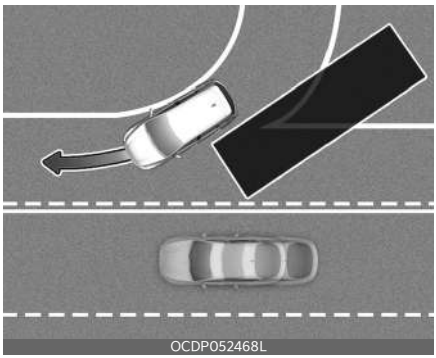
OCDP052468L

Pimenurga ennetussüsteem ei pruugi korralikult töötada, kui sõidate teel, mis ühineb või jaguneb. Pimenurga ennetussüsteem ei pruugi kõrvaloleva sõiduraja sõidukit tuvastada.

Jälgige sõidu ajal alati tähelepanelikult teed ja ümbritsevaid liiklusolusid.

- Sõitmine eri kõrgustega radadel

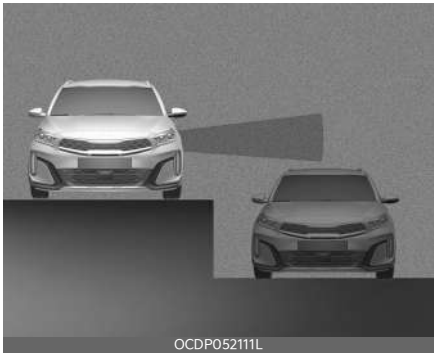
OCDP052111L

Jälgige sõidu ajal alati tähelepanelikult teed ja ümbritsevaid liiklusolusid.

Pimenurga ennetussüsteem ei pruugi korralikult töötada, kui sõidate eri kõrgusega radadel. Funktsioon ei pruugi tuvastada sõidukit teel, millel on erineva kõrgusega sõidurajad (tunnelist väljuvad rajad, mitmetasemelised ristmikud jne).

⚠ HOIATUS

- Haagise või teise sõiduki vedamisel veenduge, et pimenurga ennetussüsteem oleks välja lülitatud.
- Pimenurga kokkupõrke hoiatussüsteem ei pruugi korralikult töötada tugevate elektromagnetlainete häirete korral.
- Pimenurga ennetussüsteem ei pruugi töötada umbes 3 sekundi jooksul pärast sõiduki käivitamist või esikaamera või tagumise nurgaanduri sisselülitamist.

Turvalise väljumise hoiatussüsteem (SEW) (mõnel mudelil)

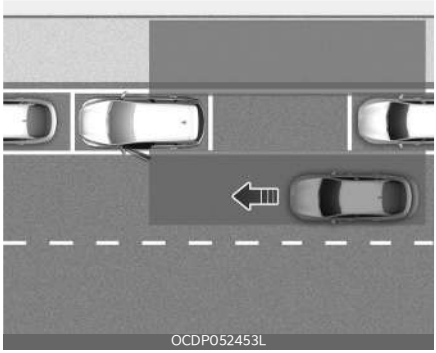
OCDP052453L

Kui teie sõiduk on peatunud ja kui turvalise väljumise hoiatussüsteem tuvastab sõiduki, mis läheneb teie sõiduki tagumisele nurgale ja kaasreisija avab ukse, võib turvalise väljumise hoiatussüsteem hoiatada teid hoiatusteate ja hoiatusheliga, et vältida kokkupõrget.

⚠ ETTEVAATUST

Hoiatuse ajastus võib olenevalt läheneva sõiduki kiirusest erineda.

Tuvastusandur

OCD051475L

[1] : Tagumine nurgaradar

⚠ ETTEVAATUST

Lisateavet tagumiste nurgaradaritega seotud ettevaatusabinõude kohta vt jaotisest "Pimenurga ennetussüsteem (BCA) (mõnel mudelil)" leheküljel 6-36.

Turvalise väljumise hoiatussüsteemi sätted

Turvaline väljumine

OCD044501L

Kui sõiduk on sisse lülitatud, puudutage näidikuplokis valikuid **Seaded** → **Juhiabisüsteemid** → **Ohutu sõitmine** → Ohutu väljumine või infomeelelahutuse süsteemis valikuid **Seadistamine Sõiduk** → **Juhiabisüsteemid** → **Ohutu sõitmine** → **Ohutu väljumine**.

⚠ HOIATUS

Kui valik **Ohutu väljasõit** on tühistatud, ei saa turvalise väljumise hoiatussüsteem hoiatada. Juht peaks alati olema teadlik tekkida võivatest ootamatutest ja äkilistest olukordadest.

✻ MÄRKUS

Sõiduki taaskäivitamisel säilitab turvalise väljumise hoiatussüsteem viimase seadistuse.

Hoiatusmeetodid

OCD044642L

Hoiatusmeetodeid saab määrata, kui sõiduk on sisse lülitatud. Järgmiste seadete muutmiseks valige seadete menüüst näidikuplokis **Kasutajaseaded** → **Juhiabisüsteemid** → **Hoiatusmeetodid** või infomeelelahutuse süsteemis **Seadistamine** → **Sõiduk** → **Juhiabisüsteemid** → **Hoiatusmeetodid**.

- **Hoiatuse helitugevus**: hoiatusheli tugevuse reguleerimine. Kui lülitate hoiatuse helitugevuse välja, võib funktsioon hoiatada teid teie ohutuse tagamiseks madala helitugevusega.
- **Sõiduohutuse prioriteetsus**: vähendab ohutu sõitmise helisignaali kõlamise ajaks kõigi teiste helisisendite helitugevust.

✻ TEAVE

- Hoiatusmeetodite muutmise korral võidakse see rakendada juhiabisüsteemide kõigile funktsioonidele. Kontrollige ja muutke seda igas funktsioonis.
- Sõiduki taaskäivitamisel säilitavad hoiatusmeetodid viimase seadistuse.
- Olenevalt sõiduki spetsifikatsioonidest ei pruugi seadete menüüd olla.

Turvalise väljumise hoiatussüsteemi töö

Hoiatamine ja kontroll

Turvalise väljumise hoiatussüsteem on mõeldud järgmiste tegevuste eest hoiatamiseks.

- Kokkupõrke hoiatus sõidukist väljumisel

Kokkupõrke hoiatus sõidukist väljumisel

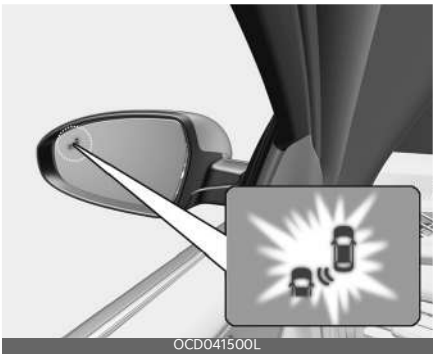

OCD041500L

OCD041495L

Küljepeegli hoiatustuli hakkab vilkuma ja näidikuplokile ilmub hoiatusteade ning kõlab helihoiatus.

- Turvalise väljumise hoiatussüsteem töötab järgmistel tingimustel.
  - Teie sõiduki kiirus: alla 3 km/h
  - Tagantpoolt läheneva sõiduki kiirus: üle 6 km/h

⚠ HOIATUS

- Ohutuse huvides muutke pärast ohutus kohas parkimist seadistusi.
- Kui kuvatakse mõni teine hoiatusteade või kõlab helisignaal, ei pruugi turvalise väljumise hoiatussüsteemi hoiatusteade kuvada ega helisignaal kõlada.
- Te ei pruugi turvalise väljumise hoiatussüsteemi helisignaali kuulda, kui ümbrus on mürarohke.
- Turvalise väljumise hoiatussüsteem ei tööta kõigis olukordades ega saa ära hoida kõiki kokkupõrkeid.
- Turvalise väljumise hoiatussüsteem võib olenevalt sõiduki- ja sõidutingimustest hoiatada juhti hilja või ei pruugi seda üldse teha. Kontrollige alati sõiduki ümbrust.
- Võimalike sõidukist väljumise õnnetuste eest vastutavad juht ja reisijad. Enne autost lahkumist kontrollige alati ümbrust.

✻ MÄRKUS

- Kui sõiduk lülitatakse välja, töötab turvalise väljumise hoiatussüsteem 3 minutit, kuid lülitub uste lukustumisel kohe välja.
- Olenevalt näidikuploki andmetest või teemast võidakse pilte või värve kuvada erinevalt.

Turvalise väljumise hoiatussüsteemi rikked ja piirangud

Turvalise väljumise hoiatussüsteemi rike

OCD041496L

Juhul kui turvalise väljumise hoiatussüsteem ei tööta korralikult, ilmub näidikuplokile hoiatusteade ja näidikuplokil süttib teatud ajaks üldine hoiatustuli (⚠).

Laske turvalise väljumise hoiatussüsteem kvalifitseeritud asjatundjal üle vaadata. Kia soovitab pöörduda Kia volitatud esindaja/hooldusspartneri poole.

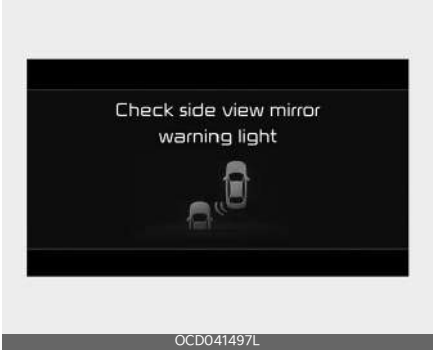

OCD041497L

Kui välise tahavaatepeegli hoiatustuli ei tööta korralikult, ilmub näidikuplokile teatud ajaks hoiatusteade ja süttib üldine hoiatustuli (⚠) süttivad näidikuplokil.

Laske turvalise väljumise hoiatussüsteem kvalifitseeritud asjatundjal üle vaadata. Kia soovitab pöörduda Kia volitatud esindaja/hooldusspartneri poole.

Turvalise väljumise hoiatussüsteem keelatud

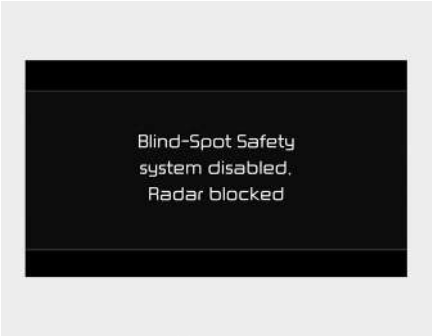

OCD041498L

Kui tagumine kaitseraud tagumise nurgaanduri ümbruses või andur ise on kaetud võõrmaterjaliga, nagu vihm või lumi, või kui paigaldatakse haagis või kandur, võib see tuvastusjõudlust vähendada ja ohutu väljumise süsteemi ajutiselt piirata või inaktiveerida.

Sel hetkel kuvatakse näidikuplokil hoiatusteated ja üldised hoiatustuled (⚠), kuid see ei viita turvalise väljumise abisüsteemi talitlushäirele.

Turvalise väljumise hoiatussüsteem toimib nõuetekohaselt, kui eemaldate võõrmaterjali, haagise vms ja seejärel mootori taaskäivitate.

Kui turvalise väljumise hoiatussüsteem ei tööta pärast seadme eemaldamist korralikult, soovitab Kia pöörduda Kia volitatud esindaja/hooldusspartneri poole.

⚠ HOIATUS

- Isegi kui näidikuplokis hoiatusteadet ei kuvata, ei pruugi turvalise väljumise abisüsteem nõuetekohaselt toimida.
- Turvalise väljumise hoiatussüsteem ei pruugi korralikult töötada piirkonnas (nt avatud maastikul), kus ei tuvastata kohe pärast sõiduki sisselülitamist ühtegi objekti. Samuti juhul, kui tuvastusandur on kohe pärast sõiduki sisselülitamist võõrkeha tõttu blokeeritud.

⚠ ETTEVAATUST

Kui kasutate koormaraami või muud varustust, lülitage turvalise väljumise hoiatussüsteem välja. Kui soovite kasutada turvalise väljumise hoiatussüsteemi, eemaldage koormaraamid või muu varustus.

Turvalise väljumise hoiatussüsteemi piirangud

Järgmise hoiatuse puhul ei pruugi turvalise väljumise hoiatussüsteem tavapäraselt töötada. Samuti on võimalik, et süsteem töötab ettearvamatult.

- Väljumisel kohas, kus puud või rohi on ülekasvanud
- Väljumisel kohas, kus tee on märg
- Läheneva sõiduki kiirus on liiga suur või liiga väike

✻ MÄRKUS

Lisateavet tagumiste nurgaradaritega seotud ettevaatusabinõude kohta vt jaotisest "Pimenurga ennetussüsteem (BCA) (mõnel mudelil)" leheküljel 6-36.

⚠ HOIATUS

- Ohutu väljumise hoiatus pruugi nõuetekohaselt toimida, kui seda häirivad tugevad elektromagnetilised lained.
- Ohutu väljumise hoiatus ei pruugi 3 sekundi jooksul pärast sõiduki taaskäivitamist või tagumiste nurgaandurite sisselülitamist töötada.
- Kui takistuse või talitlushäire põhjus püsib, siis ei pruugi sõidukil isegi pärast uuesti käivitamist turvalise väljumise hoiatussüsteem korralikult toimida.

Manuaalne kiirusepiiraja (MSLA)

OKA4050184

1 Piirkiiruse märgutuli

2 Määratud kiirus

Kui te ei soovi ületada mingit kindlat piirkiirust, saate kindlaks määrata ja salvestada vastava piirkiiruse.

Kui sõidate seejärel salvestatud piirkiirusest kiiremini, hakkab tööle manuaalne piirkiiruse abisüsteem (seatud piirkiirus hakkab vilkuma ja kostab helisignaal), mis töötab seni, kuni sõiduki sõidukiirus on langenud taas piirkiirusest allapoole.

Manuaalse kiiruspiiraja töö

Kiirusepiirangu seadistamine

OCD051015L

1. Vajutage soovitud kiirusel juhiabisüsteemi nuppu roolirattal. Näidikuplokil süttib kiirusepiirangu märgutuli.

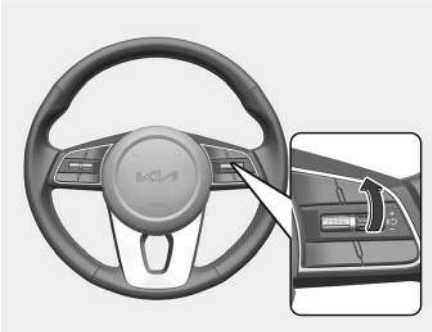

OCD051521L

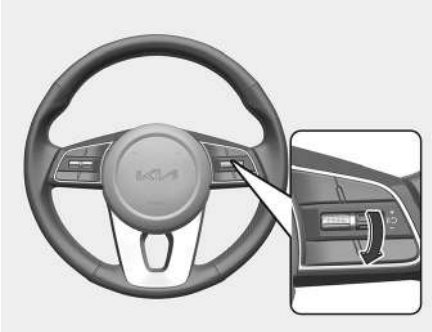

OCD051522L

2. Vajutage lülitit + üles või - alla (lükake RES+ lülitit ülespoole või SET- lülitit allapoole) ning vabastage soovitud kiirusel.

   Vajutage lülitit + üles või - alla (lükake RES+ lülitit ülespoole või SET- lülitit allapoole) ning hoidke all. Kiirus suureneb või väheneb esmalt lähimale täisarvule ja seejärel suureneb või väheneb 10 km/h (5 miili tunnis) võrra.

OMQ4PH050372L

3. Näidikuplokil kuvatakse määratud piirkiirus. Kui soovite sõita eelseadistatud piirkiirusest kiiremini, vajutage gaasipedaali üle takistuspunkti, et aktiveerida kickdown mehhanism.

   Seejärel hakkab seadistatud piirkiirus vilkuma ja kõlab helisignaal, kuni langetate kiiruse tagasi kiirusepiiranguni.

✻ MÄRKUS

Kui gaasipedaali ei vajutata takistuspunktist edasi, säilib sõiduki piirkiirus.

✻ TEAVE

Sõltuvalt sõiduki tehnilistest andmetest on seadistatud maksimaalne kiirus erinev. Seadistatud kiirust ei saa suurendada üle seatud maksimumkiiruse.

Manuaalse kiirusepiiraja ajutine tühistamine

OCD051478L

Vajutage ||⟲ määratud kiirusepiirangu ajutiseks väljalülitamiseks lülitit. Seadistatud kiirusepiirang lülitub välja, kuid kiirusepiiramise märgutuli jääb põlema.

Manuaalse piirkiiruse abisüsteemi uuesti sisselülitamine

OCD051478L

Lüliti ||⟲ vajutamisel naaseb sõiduki kiirus eelseadistatud kiirusele.

Kiirusepiiraja väljalülitamine

OCD051015L

Vajutage juhiabisüsteemi lülitit manuaalse kiirusepiiraja väljalülitamiseks. Kiiruspiiriku indikaatortuli kustub. Vajutage alati juhiabisüsteemi lülitit manuaalse kiirusepiiraja väljalülitamiseks, kui seda ei kasutata.

⚠ HOIATUS

Järgige manuaalse piirkiiruse abisüsteemi kasutamisel alltoodud ohutusabinõusid.

- Valige kiirpiiruseks alati selline kiirus, mis ei ületa teie riigis kehtivat piirkiirust.
- Kui funktsiooni ei kasutata, lülitage manuaalne piirkiiruse abisüsteem välja, vältimaks tahtmatut kiiruse määramist. Kontrollige, kas kiirusepiiraja märgutuli on kustunud.
- Manuaalne piirkiiruse abisüsteem ei asenda ettevaatlikku ja ohutut sõitmist. Juht vastutab ettevaatlikult sõitmise eest ja peab alati olema valmis ootamatuteks olukordadeks. Jälgige ise alati tähelepanelikult liiklusolusid.

Intelligentne piirkiiruse järgimise abisüsteem (ISLA) (mõnel mudelil)

Nutikas kiirusepiiraja (ISLA) kasutab tuvastatud liiklusmärkidelt saadavat teavet ja navigatsioonisüsteemi andmeid, et teavitada teid kiiruspiirangust ja aidata teel piirkiirust hoida.

⚠ ETTEVAATUST

- Intelligentne piirkiiruse järgimise abisüsteem (ISLA) ei pruugi teistes riikides nõuetekohaselt toimida.
- Kui sõidukil on navigatsioonisüsteem, tuleb seda regulaarselt uuendada, et intelligentne piirkiiruse järgimise abisüsteem (ISLA) saaks õigesti töötada.

Tuvastusandur

Esikaamera

OCD051195L

⚠ ETTEVAATUST

Lisateavet ja esivaatekaameraga seotud ettevaatusabinõusid vt "Esikokkupõrke ennetussüsteem (FCA) (andmefusioon) (mõnel mudelil)" leheküljel 6-15.

Nutika kiiruspiiraja sätted

Piirkiirus

OCD044641L

Kui sõiduk on sisse lülitatud, tehke näidikuplokis valikud **Seaded** → Juhiabisüsteemid → Kiirusepiirang või infomeelelahutuse süsteemis valikud **Seadistamine** → **Sõiduk** → **Juhiabisüsteemid** → **Kiirusepiirang**.

- **Riigi valimine**: kui navigeerimine ei ole sisse lülitatud, saate selle riigi menüüst käsitsi valida. Selle korralikult toimimiseks valige riik, kus te parajasti sõidate.
- **Piirkiiruse abisüsteem**: Nutikas kiirusepiiraja (ISLA) teavitab juhti kiirusepiirangust ja muudest liiklusmärkidest ning hoiatab juhti, kui sõiduki kiirus on kiirusepiirangust suurem. Lisaks teavitab intelligentne piirkiiruse järgimise abisüsteem (ISLA) juhti vajadusest muuta manuaalse piirkiiruse abisüsteemi ja/või kohanduva kiirushoidiku (kui kuulub varustusse) seadistatud kiirust, et püsida piirkiiruse piires.
- **Piirkiiruse hoiatus (SLW; Speed Limit Warning)**: Kui valitud on Intelligentne piirkiiruse järgimise abisüsteem (ISLA), tagab intelligentne piirkiiruse järgimise abisüsteem (ISLA) juhile teabe suurima lubatud sõidukiiruse ja täiendavate liiklusmärkide

6

kohta. Lisaks hoiatab Intelligentne piirkiiruse järgimise abisüsteem (ISLA) juhti, kui sõidukiga sõidetakse kiiruspiirangust kiiremini.

- **Kiirusepiirangu teave**: Annab teavet kiirusepiirangute ja muude liiklusmärkide kohta.
- **Väljas**: kui valitud on Väljas, lülitub Intelligentne piirkiiruse järgimise abisüsteem (ISLA) välja. näidikuplokil süttib nutika kiirusepiirangu abisüsteemi (ISLA) (⊖) süttivad näidikuplokil.

⚠ HOIATUS

Kui lülitate sõiduki välja ja käivitate selle uuesti, lülitub kiirusepiirangu hoiatus automaatselt sisse. Enne nutika kiirusepiiraja (ISLA) seadistamist parkige kindlasti turvalisse kohta.

✻ MÄRKUS

Vajutage ja hoidke all rooli vaigistusnuppu, siis saate muuta funktsiooni nutikas kiirusepiiraja (ISLA) (või kiirusepiirangu hoiatus) seaded kiirusepiirangu teabeks või kiirusepiirangu teabe (või väljalülitamise) valikuks nutikas kiirusepiiraja (ISLA). (Ei pruugi pakkuda info- ja meelelahutussüsteemi tarkvara versioonist)

Hoiatusmeetodid

OCD044642L

Hoiatusmeetodeid saab määrata, kui sõiduk on sisse lülitatud. Järgmiste seadete muutmiseks valige seadete menüüst näidikuplokis **Kasutajaseaded** → **Juhiabisüsteemid** → **Hoiatusmeetodid** või infomeelelahutuse süsteemis **Seadistamine** → **Sõiduk** → **Juhiabisüsteemid** → **Hoiatusmeetodid**.

- **Hoiatuse helitugevus**: hoiatusheli tugevuse reguleerimine. Kui lülitate hoiatuse helitugevuse välja, võib funktsioon hoiatada teid teie ohutuse tagamiseks madala helitugevusega.

✻ TEAVE

- Hoiatusmeetodite muutmise korral võidakse see rakendada juhiabisüsteemide kõigile funktsioonidele. Kontrollige ja muutke seda igas funktsioonis.
- Sõiduki taaskäivitamisel säilitavad hoiatusmeetodid viimase seadistuse.
- Olenevalt sõiduki spetsifikatsioonidest ei pruugi seadete menüüd olla.

Nutika kiiruspiiraja töö

Hoiatamine ja kontroll

Intelligentse piirkiiruse järgimise abisüsteemi (ISLA) hoiatuseks ja juhtimiseks kasutatakse järgmist taset.

- Piirkiiruse kuvamine
- Kiiruse ületamise hoiatus
- Seadistatud kiiruse muutmine
- Automaatne kiirusevahetamine

Piirkiiruse kuvamine

OCD054578L

Piirkiiruse teave kuvatakse näidikuplokis.

MÄRKUS

- Kui tee piirkiiruse teavet ei tuvastata, kuvatakse märk „---“. Palun vaadake "Nutika kiirusepiirangu abisüsteemi rikked ja piirangud" leheküljel 6-57kui liiklusmärke on keeruline tuvastada.
- Nutikas kiirusepiirangu abisüsteem annab lisaks piirkiirusele täiendavat teavet liiklusmärkide kohta. Täiendavad liiklusmärgid võivad riigiti erineda.
- Täiendavad liiklusmärgid piirkiiruse või möödasõidupiirangu märgi all tähendavad tingumusi märkide järgimiseks. Kui lisaliiklusmärke ei tuvastata, kuvatakse need tühjana. (Euroopas)
- Näidikuploki pildid ja värvid võivad seadete menüüs valitud näidikuploki tüübi või teema järgi erineda.

Kiiruse ületamise hoiatus

OCD054582L

Kui ületate näidatud kiirusepiirangut, vilgub märk ja kostab kuuldav helisignaal.

Seadistatud kiiruse muutmine

OCD054579L

6

OCD054580L

Kui manuaalse piirkiiruse abisüsteemi või kohanduva kiirushoidiku kasutamisel muutub tee piirkiirus, kuvatakse ülés- või allasuunas olev nool, mis teavitab juhti, et seadistatud kiirust tuleb muuta. Sel ajal saab juht seadistatud kiirust piirkiiruse järgi muuta, kasutades roolirattal nuppu (+) või (-).

Automaatne kiirusevahetamine (kui varustuses on navigatsioonisüsteem)

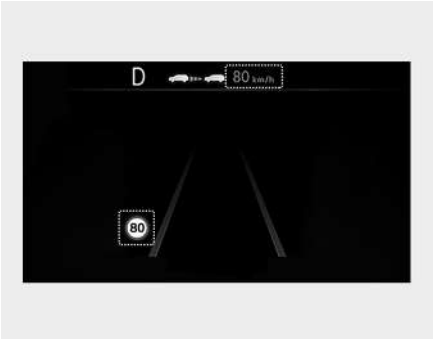

OCD054581L

Kiirusepiiraja või kohanduva kiirusehoidiku kasutamisel, kui juhi määratud kiirus on sama, mis maanteel kehtiv kiirusepiirang, reguleeritakse määratud kiirust hiljem automaatselt vastavalt kiirusepiirangule. Automaatse kiirusevahetamise funktsioon töötab teedel, mille kiirusepiirang on üle 70 km/h (45 miili tunnis). Kui funktsioon on aktiveeritud, kuvatakse näidikuplokil määratud kiirus roheliselt.

⚠ HOIATUS

- Isegi pärast kiiruse seadistamist vastavalt tee piirkiirusele, saab sõidukiga siiski sõita piirkiirusest kiiremini. Sõidukiiruse vähendamiseks vajutage vajaduse korral piduripedaali.
- Kui tee piirkiirus on alla 30 km/h, siis seadistatud kiiruse muutmise funktsioon ei tööta.
- Intelligentne piirkiiruse järgimise abisüsteem (ISLA) kasutab näidikuplokis juhi seadistatud kiiruseühikut. Kui kiiruseühik ei vasta teie riigis kasutatavale, ei pruugi seadistatud Intelligentne piirkiiruse järgimise abisüsteem (ISLA) nõuetekohaselt toimida. (Välja arvatud Austraalia ja Venemaa)

✻ MÄRKUS

- Üksikasjalikumat teavet manuaalse kiirusepiiraja kasutamise kohta vt jaotisest "Manuaalne kiirusepiiraja (MSLA)" leheküljel 6-50.
- Üksikasjalikumat teavet kohanduva kiirushoidiku kasutamise kohta vt jaotisest "Kohanduv kiirushoidik (SCC)" leheküljel 6-67.

Nutika kiirusepiirangu abisüsteemi rikked ja piirangud

Intelligentse piirkiiruse järgimise abisüsteemi (ISLA) rikked

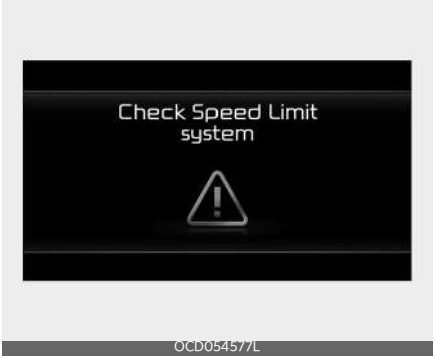

OCD054577L

Juhul kui piirkiiruse nutikas abisüsteem ei tööta korralikult, ilmub näidikuplokile mitmeks sekundiks hoiatusteade ja näidikuplokil süttib peamine (⚠) piirkiirus (⊖) hoiatustuli.

Sellisel juhul soovitame lasta funktsiooni kontrollida Kia volitatud esindajal / hooldusspartneril.

Intelligentne piirkiiruse järgimise abisüsteem (ISLA) keelatud

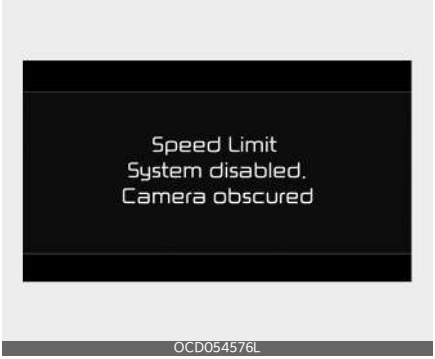

OCD054576L

Kui esiklaas, kus asub esikaamera, on kaetud võõrkehadega, näiteks lume või vihmaga, võib see vähendada tuvastamisvõimet ja intelligentset piirkiiruse järgimise abisüsteemi (ISLA) piirata või välja lülitada. Sel juhul kuvatakse näidikuplokil hoiatusteade ja piirkiiruse märgutuli (⊖) süttivad näidikuplokil.

Intelligentne piirkiiruse järgimise abisüsteem (ISLA) toimib pärast lume, vihma või võõrkehade eemaldamist tavapäraselt. Hoidke see alati puhtana.

Kui intelligentne piirkiiruse järgimise abisüsteem (ISLA) ei tööta pärast seadme eemaldamist korralikult, soovitab Kia pöörduda funktsiooni kontrollimiseks Kia volitatud esindaja / hooldusspartneri poole.

⚠ HOIATUS

- Kuigi näidikuplokil ei kuvata hoiatusteadet või märgutulesid, ei pruugi nutikas kiirusepiirangu abisüsteem nõuetekohaselt toimida.
- Kui andurid on blokeeritud või talitlushäirega, ei pruugi isegi sõiduki taaskäivitamise korral nutikas kiirusepiiraja (ISLA) korralikult toimida, sest funktsioon säilitab katkise/kaetud oleku.

✻ MÄRKUS

Saate seda kontrollida näidikuploki kuvaakna kasuliku teabe vaate hooldusteatest.

Intelligentse piirkiiruse järgimise abisüsteemi (ISLA) piirangud

Järgmistes olukordades ei pruugi intelligentne piirkiiruse järgimise abisüsteem (ISLA) tavapäraselt töötada. Samuti on võimalik, et intelligentne piirkiiruse järgimise abisüsteem (ISLA) töötab ettearvamatult.

- Liiklusmärgid on määrdunud või tuvastamatud
  - Liiklusmärke on raske näha halva ilma, nagu vihm, lumi ja udu tõttu.
  - Liiklusmärgid on osaliselt takistuse või varjuga kaetud
- Liiklusmärgid ei vasta kehtivale standardile
  - Liiklusmärgi pilt või tekst erineb standardist
  - Liiklusmärk on paigaldatud põhirea ja väljasõidu vahele või jagunevate teede vahele
  - Liiklusmärk on kinnitatud teise sõiduki külge
- Sõiduki ja liiklusmärgi vahel on liiga suur vahemaa
- Sõiduki teele satuvad valgustatud liiklusmärgid
- Intelligentne piirkiiruse järgimise abisüsteem (ISLA) tuvastab tänavanumbrid või muud sildid vääralt kiirusepiiranguks.
- Teie sõidetava tee lähedal tuvastati liiklusmärk.
- Mitu märki paiknevad üksteise lähedal
- Minimaalne kiirusepiirang tuvastatakse valesti
- Minimaalse piirkiiruse märk on teel
- Valgustase muutub järsult, nt tunnelisse sisenemisel või sealt väljumisel või viadukti alt läbi sõites
- Esitulesid ei kasutata või esilaternate eredus on öösel või tunnelis nõrk
- Päike pimestab esikaamera vaatevälja
- Liiklusmärke on peegelduva päikese, tänavatulede või vastutulevate sõidukite tõttu raske tuvastada
- Navigeerimis- või GPS-teave sisaldab vigu.
- Juht ei järgi navigeerimisjuhiseid.
- Sõidetakse järskude kurvidega teel või kurvilisel teel
- Sõidetakse üle lamava politseiniku või järskudel kallakutel
- Sõiduk rappub tugevalt
- Uuel teel sõites.
- Remondis oleval teel sõites.
- Kui navigeerimistarkvara uuendatakse sõidu ajal

⚠ HOIATUS

- Intelligentne piirkiiruse järgimise abisüsteem (ISLA) on lisafunktsioon, mis aitab juhil järgida tee kiirusepiirangust ning see ei pruugi kuvada õiget kiirusepiirangut ega sõidukiirust õigesti juhtida.
- Piirkiirusest kinnipidamise eest vastutab autojuht.
- See ei pruugi töötada 15 sekundi jooksul pärast auto käivitamist või esikaamera sisselülitamist.

✻ MÄRKUS

Üksikasjalikumat teavet esikaamera piirangute kohta vt jaotisest "Esikokkupõrke ennetussüsteem (FCA) (andmefusioon) (mõnel mudelil)" lehekküljel 6-15.

Juhi tähelepanu hajumise hoiatussüsteem (DAW) (mõnel mudelil)

Tähelepanematu sõitmise hoiatusfunktsioon

Juhi tähelepanu hajumise hoiatussüsteem jälgib teie sõidumustrit sõidu ajal. Kui juhi tähelepanutase on alla teatud taseme, soovitab juhi tähelepanu hajumise hoiatussüsteem ohutu sõidu soodustamiseks teha pausi.

Eesoleva sõiduki eemaldumise hoiatussüsteem

Eessõitva sõiduki eemaldumise hoiatussüsteem teavitab juhti, kui eesmine sõiduk hakkab liikuma.

Tuvastusandur

[1]: Esikaamera

Esikaamerat kasutatakse sõidu ajal tuvastusandurina sõidumustri ja eessõitva sõiduki eemaldumise tuvastamiseks. Süsteemi anduri asukoht on näidatud ülal oleval pildil.

⚠ ETTEVAATUST

- Juhi tähelepanu hajumise hoiatussüsteemi optimaalse jõudluse tagamiseks hoidke esikaamerat alati heas seisukorras.
- Lisateavet ja esivaatekaameraga seotud ettevaatusabinõusid vt "Esikokkupõrke ennetussüsteem (FCA) (andmefusioon) (mõnel mudelil)" leheküljel 6-15.

Juhi tähelepanu hajumise hoiatussüsteemi seaded

Eessõitva sõiduki eemaldumise hoiatussüsteem

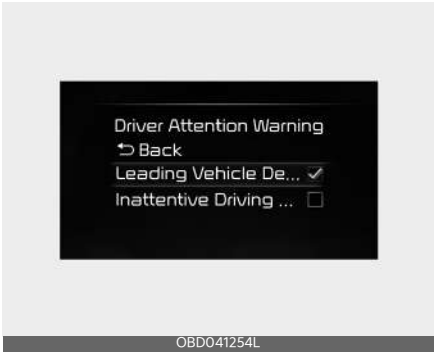

Kui sõiduk töötab, valige näidikuplokil **Seaded** → Juhiabisüsteemid → Juhi tähelepanu hajumise hoiatussüsteem või infomeelelahutuse süsteemis **Seadistamine** → **Sõiduk** → **Juhiabisüsteemid** → **Juhi tähelepanu hajumise hoiatussüsteem** → **Eesoleva sõiduki eemaldumise hoiatussüsteem**.

- **Eesoleva sõiduki eemaldumise hoiatussüsteem**: Juhi tähelepanu hajumise hoiatussüsteem teavitab juhti, kui ees tuvastatud sõiduk hakkab liikuma.

Juhi tähelepanu hajumise hoiatussüsteemi töö

Tähelepanematu sõitmise hoiatusfunktsioon

Juhi tähelepanu hajumise hoiatussüsteemi tööpõhimõte on järgmine.

- Puhkepaus

Puhkepaus

OBD041241L

Kui juhi tähelepanu langeb alla teatud taseme, siis hakkab vilkuma tähelepanematu sõitmise hoiatustuli ( ), näidikuplokile ilmub hoiatusteade ja kõlab hoiatusheli, mis soovitab juhile puhkepausi tegemist.

- Juhi tähelepanu hoiatussüsteem ei soovita teha puhkepausi, kui sõiduaeg on alla 4 minuti või kui viimasest puhkepausi tegemise soovitusest on möödas vähem kui 4 minut.

⚠ HOIATUS

Ohutuse huvides muutke pärast ohutus kohas parkimist seadistusi.

⚠ ETTEVAATUST

- Juhi tähelepanu hajumise hoiatussüsteem võib soovitada juhi sõidustiili või -harjumuste alusel puhkepausi isegi siis, kui juht ei tunne väsimust.
- Juhi tähelepanu hajumise hoiatussüsteem on vaid abifunktsioon ega pruugi juhi tähelepanelikkuse astet õigesti tuvastada.
- Kui juht tunneb end väsinult, peaks ta tegema ohutus kohas puhkepausi ka siis, kui süsteem seda ei soovita.

Eesoleva sõiduki eemaldumise hoiatussüsteem

OCD051208L

Kui eesmine sõiduk lõpetab peatuse ja sõidab edasi, teavitab eessõitva sõiduki eemaldumise hoiatussüsteem juhti näidikuplokil hoiatusteate kuvamise ning helihoiatuse esitamise kaudu.

⚠ HOIATUS

- Kui kuvatakse mõne teise funktsiooni hoiatusteade või kõlab helisignaal, ei pruugi eessõitva sõiduki eemaldumise hoiatussüsteemi hoiatusteadet kuvada ega helisignaal kõlada.
- Ohutu sõidu ja õigete juhtimisvõtete eest vastutab alati üksnes autojuht.

⚠ ETTEVAATUST

- Eesoleva sõiduki eemaldumise hoiatussüsteem on lisafunktsioon ja ei pruugi juhti hoiatada, kui eesmine sõi-

duk peatumise olekust liikuma hakkab.
- Enne sõidu alustamist kontrollige alati oma silmaga üle, millised on liiklus- ja teeolud sõiduki ees.

✻ MÄRKUS

Näidikuploki pildid ja värvid võivad seadete menüüs valitud näidikuploki tüübi või teema järgi erineda.

Juhi tähelepanu hajumise hoiatussüsteemi rikked ja piirangud

Juhi tähelepanu hajumise hoiatussüsteemi rike

OMQ4050118L

Kui juhi tähelepanu hajumise hoiatussüsteem ei tööta korralikult, ilmub näidikuplokile mitmeks sekundiks hoiatusteade ning üldine hoiatustuli (⚠) ja tähelepanu hajumise hoiatustuli (☕) süttivad näidikuplokil.

Sellisel juhul laske juhi tähelepanu hajumise hoiatussüsteemi funktsiooni kvalifitseeritud töökojas kontrollida. Kia soovitab pöörduda Kia volitatud esindaja/hooldusspartneri poole.

Juhi tähelepanu hajumise hoiatussüsteem on inaktiveeritud

OMQ4050118L

Kui esiklaas, kus asub esikaamera, esiradari kate, kaitseraud või andur on kaetud võõrkehadega, näiteks lume või vihmaga, võib see vähendada tuvastamisjõudlust ja juhi tähelepanu hajumise hoiatussüsteemi ajutiselt piirata või välja lülitada.

Sel juhul ilmub näidikuplokile hoiatusteade ning kollane tähelepanu hajumise hoiatustuli (☕) ning üldine hoiatustuli (⚠) süttivad näidikuplokil.

Juhi tähelepanu hajumise hoiatussüsteemi tavapärane töö taastub lume, vihma või võõrkeha eemaldamisel.

Kui juhi tähelepanu hajumise hoiatussüsteem ei tööta pärast takistuste (lume, vihma või võõrkehade) eemaldamist tavapäraselt (sh pärast haagise, kanduri jms eemaldamist tagumiselt kaitseraualt), soovitab Kia lasta auto Kia volitatud esindajal üle vaadata.

⚠ HOIATUS

- Kuigi näidikuplokil ei kuvata hoiatusteadet või märgutulesid, ei pruugi juhi tähelepanu hajumise hoiatussüsteem nõuetekohaselt toimida.
- Juhi tähelepanu hajumise hoiatussüsteem ei pruugi korrektselt töötada

piirkondades (nt avatud maastik), kus peale sõiduki käivitamist ei ole midagi tuvastada või tuvastusandur on võõrmaterjaliga kaetud.

✻ MÄRKUS

Saate seda kontrollida näidikuploki kuvaakna kasuliku teabe vaate hooldusteatest.

Juhi tähelepanu hajumise hoiatussüsteemi piirangud

Juhi tähelepanu hoiatussüsteem ei pruugi järgmistes olukordades nõuetekohaselt toimida.

- Sõidukit juhitakse raevukalt
- Sõidukiga sõidetakse tahtlikult sageli üle eraldusjoonte
- Sõidukit juhitakse juhiabisüsteemi, näiteks sõiduraja hoidmise abisüsteemi abil
- Kui sõiduraja märgistus on hägune või kulunud

Eesoleva sõiduki eemaldumise hoiatussüsteem

- Kui sõiduk keerab järsult ette

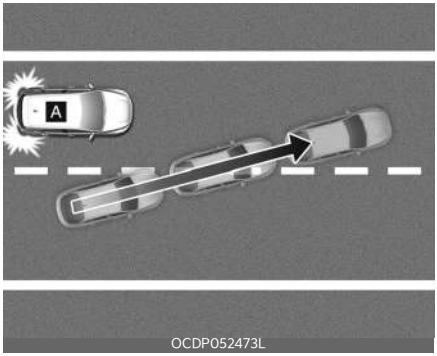

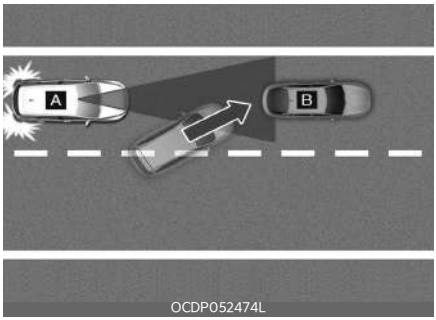

[A]: Teie sõiduk, [B]: eesolev sõiduk

Kui sõiduk keerab teie sõidukile järsult ette, ei pruugi eessõitva sõiduki eemaldumise hoiatussüsteem nõuetekohaselt toimida.

- Eesolevat sõidukit juhitakse järsult.

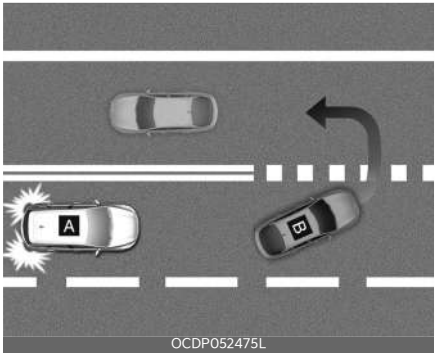

[A]: Teie sõiduk, [B]: eesolev sõiduk

Kui eesolev sõiduk teeb järsu pöörde, näiteks pöörab vasakule, paremale või tagasi jne, ei pruugi eessõitva sõiduki eemaldumise hoiatussüsteem nõuetekohaselt toimida.

- Kui eesolev sõiduk lahkub järsult

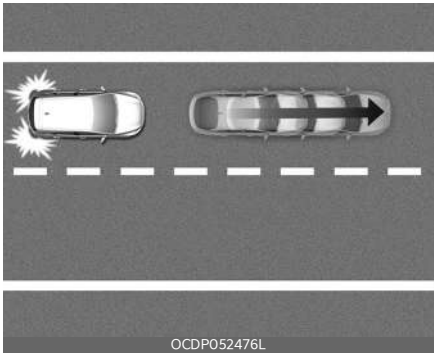

Kui eesolev sõiduk lahkub järsult, ei pruugi eesoleva sõiduki eemaldumise hoiatussüsteem nõuetekohaselt toimida.

- Kui teie ja eesoleva sõiduki vahel on jalakäija või rattur

Kui teie ja eesoleva sõiduki vahel on jalakäija(d) või rattur(id), ei pruugi eessõitva sõiduki eemaldumise hoiatussüsteem nõuetekohaselt toimida.

- Parklas

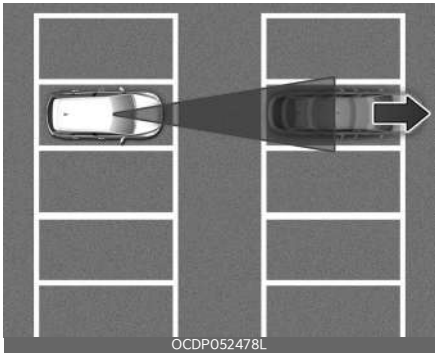

Kui teie sõiduki ette pargitud sõiduk sõidab teist eemale, võib eessõitva sõiduki eemaldumise hoiatussüsteem teid hoiatada, et pargitud sõiduk sõidab ära.

- Läbi teemaksupunkti või üle ristmiku sõitmisel

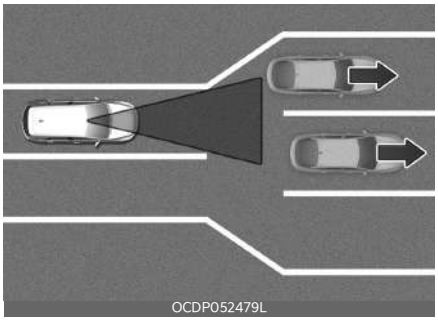

Kui läbite teemaksupunkti või paljude sõidukitega ristmiku või sõidate teel, mille sõiduread ühinevad või jagunevad tihti, ei pruugi eessõitva sõiduki eemaldumise hoiatussüsteem nõuetekohaselt töötada.

⚠ HOIATUS

Juhi tähelepanu hajumise hoiatussüsteem ei pruugi töötada 15 sekundi jooksul pärast sõiduki käivitamist või esikaamera sisselülitamist.

✻ MÄRKUS

Lisateavet ja esivaatekaameraga seotud ettevaatusabinõusid vt "Esikokkupõrke ennetussüsteem (FCA) (andmefusioon) (mõnel mudelil)" leheküljel 6-15.

Kiirushoidik (CC) (mõnel mudelil)

OBD051384L

1 Kiirushoidiku märgutuli

2 Määratud kiirus

Kiirushoidik võimaldab panna auto hoidma juhi poolt kindlaks määratud sõidukiirust, mis on suurem kui 30 km/h (20 mph), vajutamata selleks gaasipedaali.

Kiirushoidiku kasutamine

Püsikiiruse määramine

OCD051015L

1. Kiirendage soovitud kiirusele, mis peab olema üle 30 km/h.
2. Vajutage soovitud kiirusel juhiabisüsteemi lülitit. Näidikuplokile ilmuvad määratud kiirus ja reisinäidik (CRUISE).

3. Võtke jalg gaasipedaalilt ära.
   Sõiduk säilitab seadistatud kiiruse isegi siis, kui gaasipedaali ei vajutata.

✻ MÄRKUS

Järsul kallakul võib auto veidi sõitu aeglustada või kiirendada, kui sõidate kallakust üles või alla.

Kiiruse suurendamine

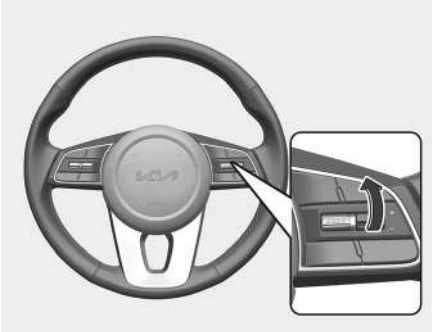

OCD051013L

- Lükake lüliti + ülespoole ja vabastage kohe. Seadistatud kiirus suureneb 1 km/h võrra iga kord, kui lülitit sel viisil kasutate.
- Lükake lüliti + ülespoole ja hoidke selles asendis, jälgides samal ajal püsikiirust näidikuplokis. Määratud kiirus suureneb esmalt lähimale täisarvule ja seejärel suureneb 10 km/h (5 mph) võrra iga lüliti lükkamiskorraga.
  Vabastage lüliti, kui näidatav kiirus on sobiv, ja sõiduk kiirendab valitud kiiruseni.

✻ MÄRKUS

Sõltuvalt sõiduki tehnilistest andmetest on seadistatud maksimaalne kiirus erinev. Seadistatud kiirust ei saa suurendada üle seatud maksimumkiiruse.

Seadistatud kiiruse vähendamine

OCD051014L

- Vajutage lüliti - alla ja vabastage kohe. Seadistatud kiirus kahaneb 1 km/h võrra iga kord, kui lülitit sel viisil kasutate.
- Vajutage lüliti - alla ja hoidke selles asendis, jälgides samal ajal püsikiirust näidikuplokis. Määratud kiirus väheneb esmalt lähimale täisarvule ja seejärel väheneb 10 km/h (5 mph) võrra iga lüliti lükkamiskorraga.
  Vabastage lüliti määratud kiiruse juures, mida soovite hoida.

Kiirushoidiku ajutiselt peatamine

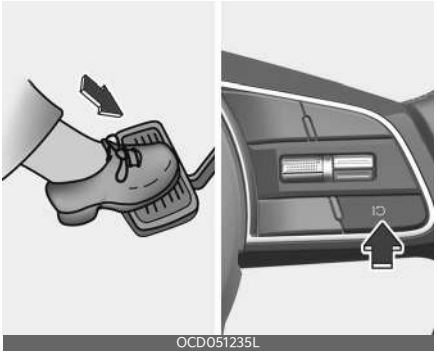

OCD051235L

Kiirusehoidik katkestatakse järgmistel juhtudel.

- Vajutate piduripedaali.
- Lüliti || ↺ vajutamine.

- Lülitate sisse käigu N (vabakäik).
- Aeglustate sõitu kiiruseni alla ligikaudu 30 km/h.
- Elektrooniline stabiilsuskontrolli süsteem (ESC) töötab.
- Sõiduki kiirus on üle 190 km/h

Kiirushoidiku kasutamise jätkamine

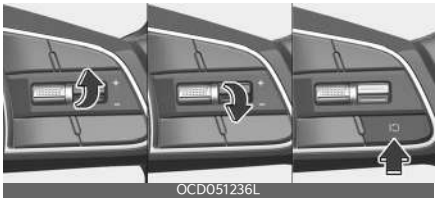

Vajutage + või - lülitit või nuppu || ↻. Kui lükkate lülitit (+) ülespoole või lülitit (-) allapoole, määratakse sõiduki kiiruseks hetkel näidikuplokil kuvatud kiirus. Nupu || ↻ vajutamine taastab sõiduki eelseadistatud kiiruse. Funktsiooni töö jätkumiseks peab sõiduki kiirus olema üle 30 km/h (20 mph).

Kiirushoidiku väljalülitamine

Kiirushoidiku väljalülitamiseks vajutage juhiabisüsteemi nuppu. Kiirushoidiku indikaatortuli kustub.

Vajutage alati juhiabisüsteemi lülitit kiirushoidiku väljalülitamiseks, kui seda ei kasutata.

✻ MÄRKUS

Järgige püsikiirusehoidja kasutamisel järgmiseid ohutusabinõusid.

- Valige piirkiiruseks alati selline kiirus, mis ei ületa teie riigis kehtivat piirkiirust.
- Kui funktsiooni ei kasutata, lülitage püsikiirusehoidja välja, vältimaks tahtmatut kiiruse määramist. Kontrollige, et kiirushoidiku märgutuli (CRUISE) oleks kustunud.
- Püsikiirushoidik ei asenda ettevaatlikku ja ohutut sõitmist. Juht vastutab ettevaatlikult sõitmise eest ja peab alati olema valmis ootamatuteks olukordadeks.
- Ootamatute ja ohtlike olukordade vältimiseks sõitke alati ettevaatlikult. Jälgige ise alati tähelepanelikult liiklusolusid.
- Ärge kasutage püsikiirushoidjat, kui püsiva sõidukiiruse hoidmine võib olla ohtlik, näiteks järgmistel juhtudel.
  - Tihedas liikluses või liiklusoludes, kus on raske hoida ühtlast kiirust
  - Kui sõidate märgadel, jäistel või lumega kaetud teedel
  - Kui sõidate mägistel või kurvilistel teedel
  - Kui sõidate väga tuulistes piirkondades
  - Kui nähtavus on väga halb (nt halva ilma, st udu, lume- või vihmasaju, liivatormi tõttu)
- Ärge kasutage kiirushoidikut, kui teie autol on järelhaagis.

⚠ ETTEVAATUST

Manuaalse käigukastiga sõidukiga püsikiirusega sõites ärge viige käiku neutraalsesse asendisse ilma sidurit vajutamata, sest muidu koormatakse mootor üle. Kui see juhtub, vajutage siduripedaali või vajutage juhiabisüsteemi nuppu püsikiirushoidja väljalülitamiseks.

Kohanduv kiirushoidik (SCC)

Põhifunktsioon

Kohanduv kiirushoidik tuvastab ees sõitva sõiduki ning aitab säilitada pikivahet eessõitvast sõidukist ja seatud kiirust.

Möödasõidul kiirendamise abisüsteem

Kui kohanduv kiirushoidik hindab, et proovite eessõitvast sõidukist mööduda, aitab kohanduv kiirushoidik kiirendada.

Tuvastusandur

[1]: Esikaamera [2]: Esiradar

⚠ ETTEVAATUST

- Hoidke esikaamera ja ette suunatud radar alati heas seisukorras, et tagada kohanduva kiirushoidiku optimaalne jõudlus.
- Üksikasjalikumat teavet esikaamera ning esiradariga seotud ettevaatusabinõude kohta vt jaotisest "Esikokkupõrke ennetussüsteem (FCA) (andmefusioon) (mõnel mudelil)" leheküljel 6-15.

Kohanduva kiirushoidiku sätted

Kohanduv kiirushoidik

Kui sõiduk on sisse lülitatud, puudutage infomeelelahutuse süsteemi kuval valikuid **Seadistamine** → **Sõiduk** → **Juhiabisüsteemid** → **Kohanduv kiirushoidik**, et määrata vahemaa, kiirendus ja reaktsioonikiirus.

Hoiatusmeetodid

OCD044642L

Hoiatusmeetodeid saab määrata, kui sõiduk on sisse lülitatud. Järgmiste seadete muutmiseks valige seadete menüüst näidikuplokis **Kasutajaseaded** → **Juhiabisüsteemid** → **Hoiatusmeetodid** või infomeelelahutuse süsteemis **Seadistamine** → **Sõiduk** → **Juhiabisüsteemid** → **Hoiatusmeetodid**.

- **Hoiatuse helitugevus**: hoiatusheli tugevuse reguleerimine. Kui lülitate hoiatuse helitugevuse välja, võib funktsioon hoiatada teid teie ohutuse tagamiseks madala helitugevusega.
- **Haptiline hoiatus**: rooli vibratsioonihoiatuse aktiveerimine. (mõnel mudelil)
- **Sõiduohutuse prioriteetsus**: vähendab ohutu sõitmise helisignaali kõlamise ajaks kõigi teiste helisisendite helitugevust.

✻ TEAVE

- Hoiatusmeetodite muutmise korral võidakse see rakendada juhiabisüsteemide kõigile funktsioonidele. Kontrollige ja muutke seda igas funktsioonis.
- Sõiduki taaskäivitamisel säilitavad hoiatusmeetodid viimase seadistuse.
- Olenevalt sõiduki spetsifikatsioonidest ei pruugi seadete menüüd olla.
- Funktsioone Hoiatuse helitugevus ja Haptiline hoiatus ei saa korraga välja lülitada. Kui üks hoiatus välja lülitada, siis aktiveerub teine hoiatus.

Kohanduva kiirushoidiku kasutamine

Kasutustingimused

Põhifunktsioon

Kohanduv kiirushoidik töötab, kui täidetud on järgmised tingimused.

- Käigukang on asendis D (sõitmine).
- Teie sõiduki kiirus on töökiiruse vahemikus.
  - 10-180 km/h: eesolevat sõidukit ei ole.
  - 0-180 km/h: kui ees on sõiduk.

- ESC (elektrooniline stabiilsuskontrolli süsteem) või ABS on sisse lülitatud

Kohanduv kiirushoidik ei pruugi järgmistes tingimustes nõuetekohaselt toimida.

- Juhiuks on avatud
- Mootori pöörete arv on kõrge
- EPB (elektrooniline seisupidur) on rakendatud
- ESC (elektrooniline stabiilsuskontrolli süsteem) või ABS juhib sõidukit
- Esikokkupõrke ennetussüsteemi pidurite juhtimine ei tööta
- Kaugjuhitava intelligentse parkimisabisüsteemi piduri juhtimine töötab (kui kuulub varustusse)

✻ MÄRKUS

Teise sõiduki taga peatudes võib juht kohanduva kiirushoidiku sisse lülitada, kui hoiab all piduripedaali.

Möödasõidul kiirendamise abisüsteem

Möödasõidul kiirendamise abisüsteem käivitub, kui kohanduva kiirushoidiku töötamise ajal käivitatakse vasak suunatuli (vasakpoolse rooliga sõiduk) või parem suunatuli (parempoolse rooliga sõiduk) ja järgmised tingimused on täidetud.

- Teie sõidukiirus on üle 60 km/h (40 miili tunnis)
- Teie sõiduki ees on tuvastatud sõiduk

Möödasõidul kiirendamise abisüsteem ei tööta järgmistel juhtudel.

- Ohutuled on sisse lülitatud
- Eesoleva sõidukiga pikivahe pidamiseks on vähendatud sõidukiirust

⚠ HOIATUS

- Kui teie sõiduki ees on sõiduk ja käivitate vasaku suunatule (vasakpoolse rooliga sõiduki puhul) või parema suunatule (parempoolse rooliga sõiduki puhul), võib sõiduk ajutiselt kiirendada. Jälgige ise alati tähelepanelikult liiklusolusid.
- Olenemata teie riigi sõidusuunast töötab möödasõidul kiirendamise abisüsteem siis, kui tingimused on täidetud. Funktsiooni kasutamisel erineva sõidusuunaga riikides kontrollige alati pidevalt teeolusid.

Kohanduva kiirushoidiku käivitamine

Vajutage kohanduva kiirushoidiku sisselülitamiseks juhiabisüsteemi nuppu. Kiirus seatakse näidikuplokil kuvatud kiirusele.

- Kui teie ees pole ühtegi sõidukit, säilitatakse määratud kiirus.
- Kui teie ees on sõiduk, on võimalik, et kiirust reguleeritakse eesoleva sõidukiga vahe hoidmiseks. Kui eesolev sõiduk kiirendab, kiirendab teie sõiduk valitud püsikiiruseni ja jätkab siis sõitu sellel kiirusel.

✻ MÄRKUS

- Kui teie sõiduki kiirus on juhiabisüsteemi nupu vajutamisel vahemikus 0-30 km/h, seadistab kohanduv kiirushoidik määratud kiiruseks 30 km/h.
- Kui juht vahetab madalamale käigule, ei pruugi sõidukiirus jõuda seadistatud kiiruseni.

Pikivahe seadistamine

OCD051237L

Iga nupuvajutusega muutub pikivahe järgmiselt.

Pikivahe 4 → Pikivahe 3 → Pikivahe 2 → Pikivahe 1 → Pikivahe 4

Kui auto sõidukiirus on 90 km/h (56 miili/h), hoiab süsteem sõltuvalt tehtud valikust järgnevat pikivahet.

- Vahemaa 4: ligikaudu 52,5 m
- Vahemaa 3: ligikaudu 40 m
- Vahemaa 2: ligikaudu 32,5 m
- Vahemaa 1: ligikaudu 25 m

✻ MÄRKUS

Mootori taaskäivitamisel või kohanduva kiirushoidiku ajutisel tühistamisel seadistatakse vahemaa viimati seadistatud vahemaale.

Kiiruse suurendamine

OCD051521L

- Lükake lülitit (+) ülespoole ja vabastage kohe. Seadistatud kiirus suureneb 1 km/h võrra iga kord, kui lülitit sel viisil kasutate.
- Lükake lüliti (+) üles ja hoidke seda seal. Seadistatud kiirus suureneb 10 km/h võrra iga kord, kui lülitit sel viisil kasutate.

  Saate määrata salvestatud püsikiiruseks mistahes väärtuse kuni 180 kilomeetrini tunnis.

⚠ HOIATUS

Kontrollige enne lüliti (+) kasutamist liiklusolusid. Sõidukiirus võib järsult suureneda, kui vajutate lülitit (+) üles ja hoiate seda seal.

Seadistatud kiiruse vähendamine

OCD051522L

- Lükake lülitit (-) alla ja vabastage kohe. Seadistatud kiirus kahaneb 1 km/h võrra iga kord, kui lülitit sel viisil kasutate.
- Lükake lülitit (-) alla ja hoidke seda seal. Seadistatud kiirus väheneb 10 km/h võrra iga kord, kui lülitit sel viisil kasutate.

  Saate vähendada salvestatud püsikiiruse 30 km/h-ni.

Kohanduva kiirushoidiku tühistamine ajutiselt

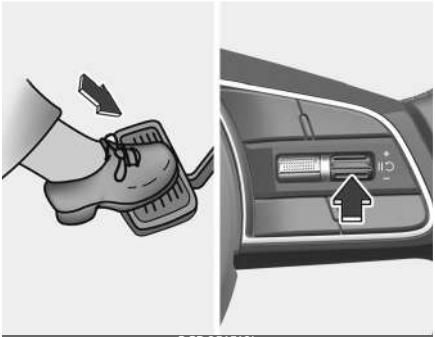

OCD051513L

Vajutage lülitit (⏸) või piduripedaali, et kohanduva kiirushoidiku töö ajutiselt peatada.

Kohanduva kiirushoidiku töö taastamine

OCD051514L

Kohanduva kiirushoidiku katkestamise järel taaskäivitamiseks vajutage lülitit +, (-) või (⏸) vajutamisel järsult suureneda või väheneda.

Kui lükkate lülitit (+) ülespoole või lülitit (-) allapoole, määratakse sõiduki kiiruseks hetkel näidikuplokil kuvatud kiirus.

Nupu (⏸) vajutamisel naaseb sõiduki kiirus eelseadistatud kiirusele.

⚠ HOIATUS

Kontrollige liiklustingimusi enne lüliti (⏸) vajutamisel järsult suureneda või väheneda. Sõidukiirus võib lüliti (⏸) vajutamisel järsult suureneda või väheneda.

Kohanduva kiirushoidiku väljalülitamine

OCD051015L

Vajutage kohanduva kiirushoidiku väljalülitamiseks juhiabisüsteemi lülitit.

6

✻ MÄRKUS

Kui teie auto on manuaalse kiirusepiirajaga, vajutage ja hoidke kohanduva kiirushoidiku välja lülitamiseks Driving Assist nuppu. Manuaalne piirkiiruse abisüsteem lülitub siiski sisse.

⚠ HOIATUS

Ärge kasutage nuppe ja lüliteid samaaegselt. Kohanduv kiirushoidik ei pruugi sel juhul korrektselt töötada.

Kohanduva kiirushoidiku kuva ja juhtimine

Näete kohanduva kiirushoidiku olekut näidikuploki juhiabisüsteemide vaates. Täpsema teabe "LCD-ekraani režiimid" leheküljel 4-63.

Kohanduv kiirushoidik kuvatakse olenevalt funktsiooni olekust järgmiselt.

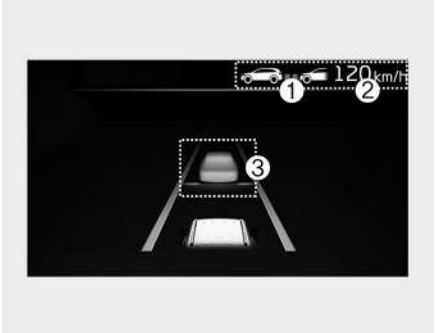

OCD051509L

Kohanduv kiirushoidik kuvatakse olenevalt funktsiooni olekust järgmiselt.

- Töötamisel
  1. Kui ees on sõiduk ja kuvatakse valitud vahemaa tase
  2. Määratud kiirus
  3. Kui ees on sõiduk ja kuvatakse valitud vahemaa tase
- Kui funktsioon on ajutiselt tühistatud
  1. Teie auto (hall)
  2. Varem seadistatud kiirus (varjatud)

✻ MÄRKUS

- Pikivahe eessõitva autoga kuvatakse näidikuplokis vastavalt teie ja eessõitva auto pikivahele.
- Sihtkiirus võib sõltuvalt sõiduki kiirusest ja vahemaa tasemest erineda. Kui sõiduki kiirus on madal, kuigi sõiduki vahemaa on muutunud, võib sõiduki sihtvahe muudatus olla väike.
- Näidikuplokil kuvatavad pildid või värvid võivad varieeruda olenevalt näidikuploki spetsifikatsioonidest või teemadest.

Ajutine kiirendamine

OCD052510L

Kui soovite kohanduva kiirushoidiku töötamise ajal määratud kiirust muutmata ajutiselt kiirust lisada, vajutage gaasipedaali. Gaasipedaali vajutamise ajal hakkavad näidikuplokil vilkuma määratud kiirus, vahemaa tase ja vahemaa eesmärk.

Kuid kui gaasipedaali ei vajutata piisavalt alla, võib sõiduk aeglustuda.

⚠ HOIATUS

Olge ajutiselt kiirendades ettevaatlik, sest sellisel juhul kiirust automaatselt ei kontrollita, isegi siis, kui teie ees on teine sõiduk.

Kohanduva kiirushoidiku tühistamine ajutiselt

OMQ4050134L

Kui kohanduva kiirushoidiku kasutamine tühistatakse automaatselt, ilmub näidikuplokile hoiatusteade ja juhi hoiatamiseks kõlab helihoiatus.

Kohanduva kiirushoidiku saab automaatselt ajutiselt tühistada järgmiselt.

- Teie sõidukiirus on üle 190 km/h (120 miili tunnis)
- Sõiduk seisab teatud aja.
- Gaasipedaali vajutatakse pidevalt kindla aja vältel.
- Kohanduva kiirushoidiku töötingimused ei ole täidetud

✻ MÄRKUS

Kui kohanduva kiirushoidiku kasutamine tühistatakse ajutiselt ajal, mil sõiduk seisab, võib elektrooniline seisupidur endiselt rakenduda.

⚠ HOIATUS

Kohanduva kiirushoidiku ajutisel tühistamisel ei säilitata vahemaad eesoleva sõidukiga. Hoidke sõites alati silmad teel ja vajutage vajaduse korral sõidukiiruse vähendamiseks piduripedaali, et vähendada kiirust ning säilitada ohutu pikivahe.

Kohanduva kiirushoidiku tingimused pole täidetud

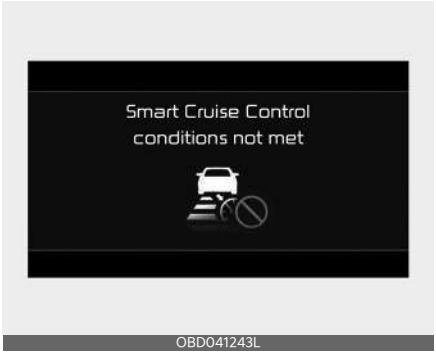

OBD041243L

Juhul kui juhiabisüsteemi nuppe, lülitit (+), lülitit (-) või lülitit (⏀) vajutatakse siis, kui kohanduva kiirushoidiku töötingimused pole täidetud, ilmub näidikuplokile hoiatusteade ja kõlab helihoiatus.

Süsteemi kasutamine liikluses

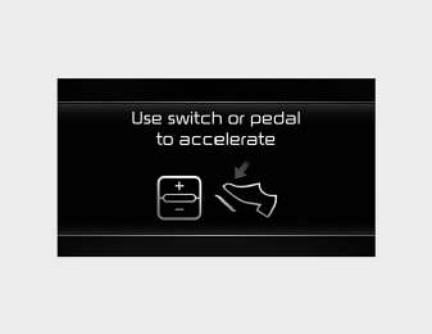

OMQ4050288L

Kui teie ees olev sõiduk liikluses peatub, peatub ka teie sõiduk. Kui teie ees olev sõiduk alustab taas liikumist, hakkab sõitma ka teie sõiduk.

Lisaks ilmub pärast auto peatamist ja kindla ajavahemiku möödumist näidikuplokile eespool esitatud teatega sarnane hoiatusteade. Vajutage sõitmise alustamiseks gaasipedaali või lülitit (+), (-) või (⏮).

Eesolevate teeolude hoiatus.

OCD051210L

Järgmistes olukordades ilmub näidikuplokile hoiatusteade ja kõlab helihoiatus, mis hoiatab juhti eesolevate teeolude kohta.

⚠ HOIATUS

Pöörake alati tähelepanu sõidukitele või objektidele, mis võivad äkki teie ette tekkida ning vajutage vajaduse korral sõidukiiruse vähendamiseks ja ohutu pikivahe säilitamiseks piduripedaali.

Kokkupõrkehoiatus

OCD051198L

Juhul kui kohanduva kiirushoidiku kasutamise ajal tekib tõsine kokkupõrkeoht eesoleva sõidukiga, ilmub näidikuplokile hoiatusteade ja juhi hoiatamiseks kõlab helisignaal.

Hoidke sõites alati silmad teel ja vajutage vajaduse korral sõidukiiruse vähendamiseks piduripedaali, et vähendada kiirust ning säilitada ohutu pikivahe.

⚠ HOIATUS

Kohanduv kiirushoidik ei pruugi järgmistes olukordades juhti kokkupõrkest hoiatada.

Jälgige sõidu ajal alati tähelepanelikult teed ja ümbritsevaid liiklusolusid.

- Kaugus eesolevast sõidukist on väike ja eesoleva sõiduki kiirus on teie sõidukist kiirem või sellega sarnane.
- Eesolev sõiduk sõidab väga aeglaselt või seisab.

- Gaasipedaali vajutatakse kohe pärast kohanduva kiirushoidiku käivitamist.

⚠ HOIATUS

- Kohanduv kiirushoidik ei asenda ettevaatlikku ja ohutut sõitmist. Sobiva sõidukiiruse ja ees liikuva sõidukiga piisava pikivahe hoidmise eest vastutab alati üksnes autojuht.
- Kohanduv kiirushoidik ei pruugi tuvastada ootamatuid ja järske olukordi või keerulisi sõiduolukordi, seega jälgige alati ise tähelepanelikult sõiduolusid ja sõidukiirust.
- Kui funktsiooni ei kasutata, lülitage kohanduv kiirushoidik välja, vältimaks tahtmatut kiiruse määramist.
- Ärge avage ust ega väljuge sõidukist, kui kohanduv kiirusehoidik töötab, isegi kui sõiduk on seiskunud.
- Pidage alati meeles, millise püsikiiruse ja pikivahe olete valinud.
- Hoidke teeoludele ja auto sõidukiirusele vastavat ohutut pikivahet. Kui pikivahe ees oleva sõidukiga on suurtel kiirustel liiga väike, võib juhtuda tõsine liiklusõnnetus.
- Kui eesoleva sõidukiga hoitakse pikivahet ja see sõiduk kaob, võib kohanduv kiirushoidik järsult seadistatud kiiruseni kiirendada. Olge alati teadlik tekkida võivatest ootamatutest ja äkilistest olukordadest.
- Järsul kallakul võib auto üles sõites veidi sõitu aeglustada või alla sõites kiirendada.
- Olge alati ettevaatlikud sellistes olukordades, kui sõiduk teile ootamatult ette keerab.
- Kui liiklete haagise või millegi sarnasega, võib auto sõidu ajal sagedast käiguvahetust ja suurt pöörlemiskiirust kogeda ning kohanduva kiirusehoidiku jõudlus võib halveneda. Sõitke alati ettevaatlikult.
- Lülitage kohanduv kiirushoidik sõiduki pukseerimisel välja.
- Kohanduva kiirushoidiku kasutamine võidakse tühistada, kui seda häirivad tugevad elektromagnetilised lained.
- Kohanduv kiirushoidik ei pruugi eesolevat takistust tuvastada ja võib põhjustada kokkupõrke. Ootamatute ja ohtlike olukordade vältimiseks jälgige alati tähelepanelikult kõike, mis toimub teie sõiduki ees.
- Eessõitva auto äkiline sõiduraja vahetus võib põhjustada kohanduva kiirushoidiku hilise reageerimise või reageerimise tegelikult kõrvalreas sõitvale autole. Ootamatute ja ohtlike olukordade vältimiseks sõitke alati ettevaatlikult.
- Olge alati teadlik ümbritsevast ja sõitke turvaliselt, isegi kui ei esitata hoiatusteadet ega kõla helisignaali.
- Kui kuvatakse mõni teine hoiatusteade või kõlab helisignaal, ei pruugi kohanduv kiirushoidik hoiatusteadet kuvada ega helisignaal kõlada.
- Kui müra on liiga suur, ei pruugi te esikokkupõrke ennetussüsteemi hoiatusheli kuulda.
- Sõiduki tootja ei vastuta ühegi liiklusrikkumise ega juhi põhjustatud avarii eest.
- Valige kiirpiiruseks alati selline kiirus, mis ei ületa teie riigis kehtivat piirkiirust.

✻ MÄRKUS

- Kohanduv kiirushoidik ei pruugi töötada mõne sekundi jooksul pärast sõiduki uuesti käivitamist või esikaamera või eesmise radari sisselülitamist.
- Kui pidurit juhib dünaamiline kiirushoidik, võite kuulda heli.

Kohanduva kiirushoidiku rikked ja piirangud

Kohanduva kiirushoidiku rike

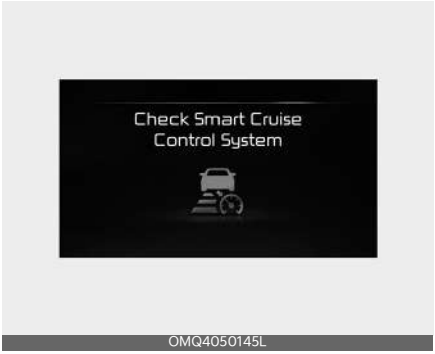

OMQ4050145L

Kohanduva kiirusehoidiku rikke korral kuvatakse näidikuplokis hoiatussõnum (ja see lülitatakse teatud aja möödudes välja) ja põhihoiatustuli (⚠) lülitub sisse.

Laske kohanduvat kiirushoidikut kvalifitseeritud töökojas kontrollida. Kia soovitab pöörduda Kia volitatud esindaja/hoolduspartneri poole.

Kohanduv kiirushoidik keelatud

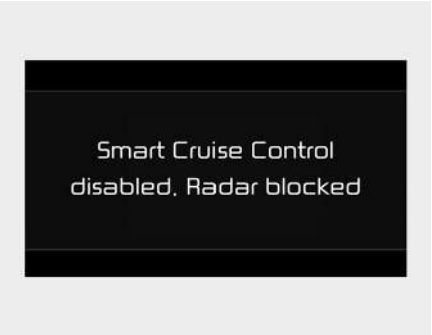

OCD051563L

Kui esiradari kate või andur on kaetud lume, vihma või võõrmaterjaliga, võib see vähendada tuvastamise jõudlust ja ajutiselt piirata või inaktiveerida kohanduva kiirushoidiku.

Sel hetkel kuvatakse näidikuplokil hoiatusteated ja üldine hoiatustuli (⚠) (ja lülitub teatud aja pärast välja), kuid see ei viita kohanduva kiirusehoidiku rikkele.

Kohanduv kiirushoidik hakkab normaalselt tööle, kui lumi, vihm või võõrkehad eemaldatakse. Hoidke see alati puhtana.

⚠ HOIATUS

Isegi kui näidikupaneelil ei kuvata hoiatusteadet, ei pruugi kohanduv kiirushoidik nõuetekohaselt toimida.

⚠ ETTEVAATUST

Kohanduv kiirushoidik ei pruugi korrektselt töötada piirkondades (nt avatud maastik), kus peale sõiduki käivitamist midagi ei tuvastata.

✻ MÄRKUS

Saate seda kontrollida näidikuploki kuvaakna kasuliku teabe vaate hooldusteatest.

Kohanduva kiirushoidiku piirangud

Kohanduv kiirushoidik ei pruugi järgmistes tingimustes nõuetekohaselt toimida.

- Tuvastusandurid või ümbrus on saastunud või kahjustunud.
- Klaasipesuvedelikku pihustatakse pidevalt või on klaasipuhasti sisse lülitatud
- Kaamera objektiiv on mõne esiklaasil asuva kleepuva võõrkeha (nt kleebise, putuka vms) tõttu rikutud või esiklaas on toonitud või kattekilega kaetud.
- Esiklaasilt ei ole niiskus või jää täielikult eemaldatud.
- Päike pimestab esikaamera vaatevälja
- Tänavavalgustus või vastutulevate sõidukite tuled peegelduvad märjalt teekattelt või lompidelt
- Esikaamerat ümbritsev temperatuur on liiga kõrge või madal
- Näidikuplokile on asetatud mõni ese
- Ümbrus on väga ere
- Ümbrus on väga pime, nt tunnelis.
- Valgustase muutub järsult, nt tunnelisse sisenemisel või sealt väljumisel.
- Väljas on vähe valgust ja esituled ei põle või ei põle eredalt.
- Tugevas vihma- või lumesajus või paksus udus sõitmine.
- Sõitmine läbi auru, suitsu või varju
- Tuvastatakse vaid osa sõidukist
- Eesoleval sõidukil pole tagatulesid, tagatuled on paigutatud ebaharilikult jne
- Valgustase väljas on madal ja tagatuled pole sisse lülitatud või pole piisavalt eredad
- Eesoleva sõiduki tagaosa on väike või ei paista normaalne (nt kaldus, ümber läinud jne)
- Eesoleva sõiduki maapinna kliirens on madal või kõrge.
- Sõiduk keerab ootamatult ette
- Sõidukit pukseeritakse
- Läheduses on materjal, mis peegeldub radaril hästi, näiteks kaitsepiire, lähedal asuv sõiduk jne
- Kaitseraud esiradari ümber on saanud löögi, kahjustatud või esiradar on oma kohalt nihkunud
- Temperatuur radari ümber on liiga kõrge
- Eesolev sõiduk on valmistatud materjalist, mida esiradar ei tuvasta
- Sõidetakse kiirtee (või maantee) ristmiku lähedal või läbi tollimaksupunkti
- Sõites libedal lumisel, lompidega jne teel
- Sõidetakse kurvilisel teel
- Eesolev sõiduk tuvastatakse hilja
- Eesolevat autot blokeerib äkki takistus
- Eesolev auto vahetab järsult sõidurada või vähendab järsult kiirust
- Eesolev auto pole hariliku sõiduki kujuga
- Eesoleva sõiduki kiirus on kiire või aeglane
- Eespool on auto ja teie auto vahetab äkitselt aeglaselt rida
- Eesolev sõiduk on kaetud lumega
- Ebastabiilne sõitmine
- Olete ringteel ja eesolevat sõidukit ei tuvastata
- Sõidate pidevalt ringis
- Sõiduk rappub sõidu ajal halbade teeolude tõttu väga tugevalt.
- Teie sõiduki kõrgus on madal või kõrge raske lasti, ebatavalise rehvirõhu vms tõttu.
- Järgmistes kohtades sõitmisel

- Parklas sõitmine
- Sõidetakse läbi ehituspiirkonna, sillutamata teel, osaliselt sillutatud teel, ebatasasel teel, üle teekünniste jne
- Sõidukiga sõidetakse kaldega teel, kurvilisel teel jne
- Sõidukiga sõidetakse puudest või tänavavalgustitest mööda
- Sõites kitsal teel, mis on ääristatud kõrgete puude või rohuga
- Esineb elektromagnetlainete häireid, näiteks sõidetakse tugevate raadiolainete või elektrimüraga piirkonnas
- Sõidetakse kurvilisel teel

• Sõites läbi tunneli või üle raudsilla
• Sõidetakse metalli sisaldavate esemete läheduses, nt ehituskonstruktsioonid, raudtee jne.
• Sõites avarates piirkondades, kus on vähe sõidukeid või ehitisi (nt kõrb, heinamaa, eeslinn jne)
  - Sõitmine läbi auru, suitsu või varju
  - Sõidetakse kiirtee (või maantee) ristmiku lähedal või läbi tollimaksupunkti
  - Sõidetakse metalli sisaldavate esemete läheduses, nt ehituskonstruktsioonid, raudtee jne.
• Sõidetakse kurvilisel teel

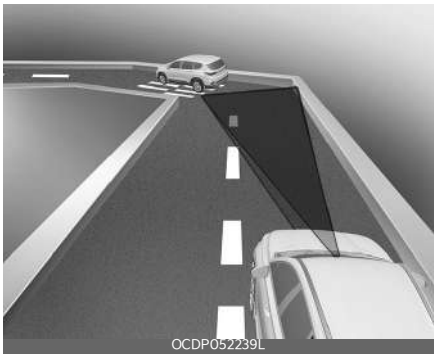

Kurvilistel teedel ei pruugi kohanduv kiirushoidik samal sõidurajal sõidukit tuvastada ja võib seadistatud kiiruseni kiirendada. Samuti võib sõiduki kiirus järsult väheneda, kui eesolev sõiduk tuvastatakse ootamatult.

Valige kurvilistele teedele sobilik sõidukiirus ning rakendage piduri- või gaasipedaali vastavalt eesolevatele tee- ja sõidutingimustele.

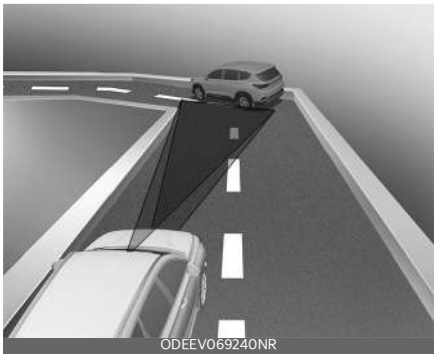

Teie sõiduki kiirus võib väheneda, kui süsteem tuvastab kõrvalreas liikuva sõiduki.

Kontrollige, et teeolud võimaldaksid kohanduva kiirushoidiku ohutut kasutamist, ning vajaduse korral vajutage sõidukiiruse vähendamiseks ja ohutu kauguse tagamiseks piduripedaali.

- Kaldega teel sõites.

Kui sõidukiga sõidetakse kallakust üles või alla, ei pruugi kohanduv kiirushoidik teie sõidurajal liikuvat sõidukit tuvastada ja teie sõiduk võib seetõttu valitud püsikiiruseni kiirendada. Samuti võib sõiduki kiirus järsult väheneda, kui eesolev sõiduk tuvastatakse ootamatult.

Valige kalletel sobilik sõidukiirus ja rakendage piduri- või gaasipedaali vastavalt eesolevatele tee- ja sõidutingimustele.

- Sõiduraja vahetamine

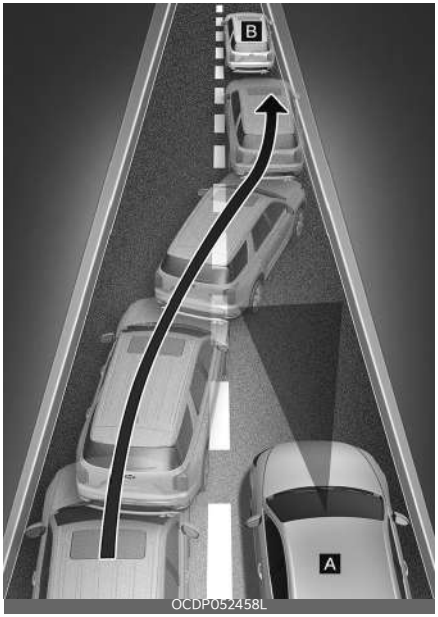

[A] teie sõiduk,

[B] rida vahetav sõiduk

Kui sõiduk liigub kõrvalolevast reast teie sõidureale, ei suuda andur seda tuvastada enne, kui see on sisenenud anduri tuvastuspiirkonda. Kohanduv kiirushoidik ei pruugi kohe sõidukit tuvastada, kui sõiduk vahetab järsult sõidurada. Sellisel juhul peate ise ohutut pikivahet hoidma ning vajaduse korral sõidukiiruse vähendamiseks ja ohutu pikivahe säilitamiseks piduripedaali vajutama.

- Sõiduki tuvastamine

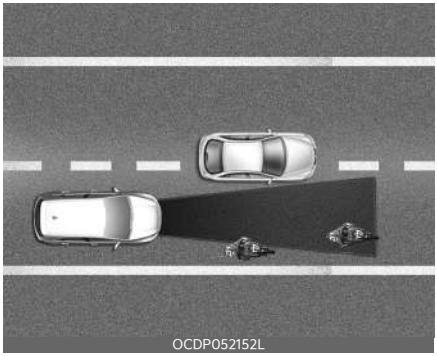
OCDP052152L

Järgmistel juhtudel ei tuvasta andur teie reas olevaid sõidukeid.

- Sõidukid, mis on üle sõiduraja eraldusjoone
- Eriti aeglaselt liikuvad või järsult aeglustavad sõidukid
- Kõrgema kliirensiga sõiduk või laaditud tahapoole väljuva koormaga sõiduk.
- Autod, mille esiosa on raske koormuse tõttu tõstetud.
- Sõidukid, mis on teie sõidukist ligikaudu 2 meetri raadiuses
- Lähenevad sõidukid
- peatunud sõidukid;
- Väikese tagaprofiiliga sõidukid, nagu veokid
- Kitsad sõidukid, nagu mootorrattad või jalgrattad
- Erisõidukid
- loomad ja jalakäijad.

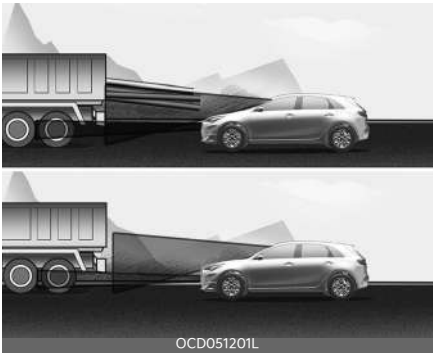
OCD051201L

Järgmistel juhtudel ei ole võimalik eesolevat sõidukit anduriga tuvastada. Jälgige alati tee- ja sõidutingimusi ning sõitke ettevaatlikult. Vajaduse korral reguleerige sõidukiirust.

- Roolite oma sõidukit
- Sõidetakse kitsal või järskude kurvidega teel

- Kui teie ees olev auto kaob ristmikul.

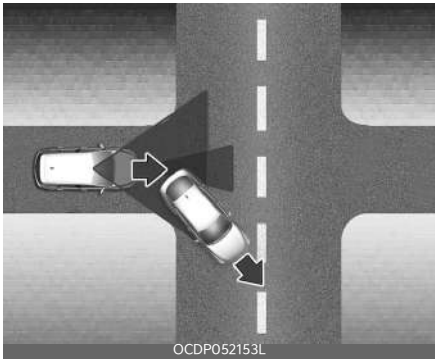
OCDP052153L

Kui teie ees olev sõiduk kaob ristmikul, võib teie sõiduk kiirendada.

Jälgige sõidu ajal alati tähelepanelikult teed ja ümbritsevaid liiklusolusid.

- Kui teie ees olev auto väljub sõidurajalt

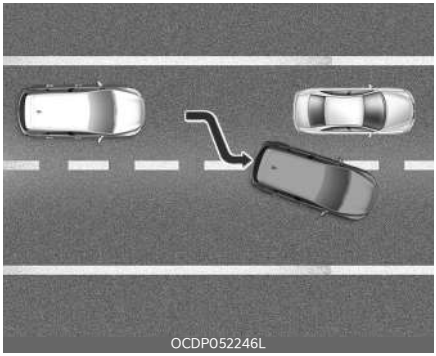

Kui teie ees olev sõiduk lahkub teie sõidurajalt, ei pruugi kohanduv kiirushoidik kohe tuvastada järgmist sõidukit, mis nüüd teie ees on.

Jälgige sõidu ajal alati tähelepanelikult teed ja ümbritsevaid liiklusolusid.

- Jälgige alati jalakäijaid

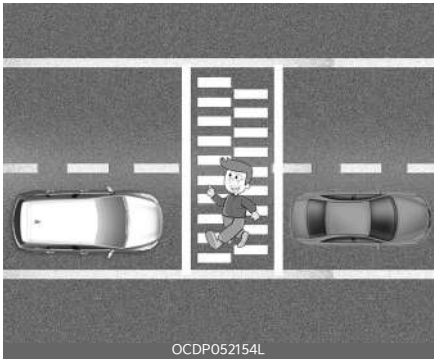

Kui teie auto hoiab pikivahet ees oleva sõidukiga, jälgige eriti tähelepanelikult, et teele ei satuks jalakäijaid.

Navigatsioonipõhine kohanduv kiirushoidik (NSCC) (mõnel mudelil)

Navigatsioonipõhine kohanduv kiirushoidik aitab säilitada ohutut kiirust olenevalt teeoludest, kasutades maanteel sõites navigatsioonisüsteemi teavet, kui kohanduv kiirushoidik töötab.

✻ MÄRKUS

- Navigatsioonipõhine kohanduv kiirushoidik on kasutatav ainult teatud kiirteede (või maanteede) kontrollitud ligipääsuga teedel.
  * Kontrollitud ligipääsuga tee tähendab piiratud peale- ja mahasõitudega teesid, mis võimaldab katkematu maanteekiirusega liiklusvoogu. Kontrollitud ligipääsuga teedel on lubatud sõita ainult sõiduautodel ja mootorratastel.
- Navigatsioonipõhine kohanduv kiirusehoidik toimib kontrollitud ligipääsuga tee põhiteedel ega toimi eritasandilistel ristmikel või liiklussõlmedes.
- Tulevikus võidakse navigatsiooni lisada uusi kiirteid.

Kiirtee kurvilisel alal automaatne aeglustamine

Kui sõiduki kiirus on suur, vähendab automaatne maantee kurvilisel alal aeglustamise funktsioon navigatsioonisüsteemi teabe põhjal ajutiselt teie sõiduki kiirust, et saaksite kurvis ohutult sõita.

Navigatsioonipõhise kohanduva kiirusehoidiku seaded

Kiirtee automaatne kiiruse reguleerimine

OCD051215L

Kui sõiduk on sisse lülitatud, valige infomeelelahutuse süsteemis **Seadistamine → Sõiduk → Juhiabisüsteemid → Kiirteel automaatne kiiruse reguleerimine**.

✻ MÄRKUS

Kui navigatsioonipõhise kohanduva kiirushoidikuga esineb probleem, ei saa funktsiooni seadete menüüs seadistada.

Navigatsioonipõhise kohanduva kiirushoidiku kasutamine

Kasutustingimused

Navigatsioonipõhine kohanduv kiirusehoidik on kasutamiseks valmis, kui kõik järgmised tingimused on täidetud.

- Seadistage kiirteel automaatset kiirusevahetamiset näidikuplokil või infomeelelahutuse süsteemi ekraanil.
- Intelligentne kohanduv kiirushoidik töötab
- Sõidetakse kiirteedel (või maanteedel).

✻ MÄRKUS

Üksikasjalikumat teavet kohanduva kiirushoidiku kasutamise kohta vt jaotisest "Kohanduv kiirushoidik (SCC)" leheküljel 6-67.

Navigatsioonipõhise kohanduva kiirushoidiku kuva ja juhtimine

OCD052212L

Navigatsioonipõhise kohanduva kiirushoidiku töötamisel kuvatakse see näidikuplokil järgmiselt.

Navigatsioonipõhise kohanduva kiirushoidiku ooterežiim

Kui kõik töötingimused on täidetud, süttib roheline (NAV) märgutuli.

Navigatsioonipõhise kohanduva kiirushoidiku kasutamine

Kiiruse reguleerimise ajal vilgub roheline (NAV) märgutuli.

Navigatsioonipõhise kohanduva kiirushoidiku pausi/juhi toiming

Kui kohanduvat kiirusehoidikut ei saa kasutada pausi või ümbersõidu tõttu, ilmub näidikuplokile hall (NAV).

Kui gaasipedaal on alla vajutatud, vilgub näidikuplokil valge (NAV) märgutuli.

⚠ HOIATUS

Hoiatusteade ilmub järgmistel juhtudel.

OCD051200L

- Navigatsioonipõhine kohanduv kiirushoidik ei aeglusta teie sõiduki kiirust ohutule tasemele

✻ MÄRKUS

Näidikuploki pildid ja värvid võivad seadete menüüs valitud näidikuploki tüübi või teema järgi erineda.

Kiirtee kurvilisel alal automaatne aeglustamine

Olenevalt eesolevast kurvist kiirteel (või maanteel) auto aeglustab ja kiirendab pärast kurvi läbimist ettenähtud kiiruseni.

✻ MÄRKUS

Aeglustuse alguspunkt sõltub auto sõidukiirusest ja tee kurvilisusest. Mida suurem on sõidukiirus, seda varem on aeglustuse alguspunkt.

Navigatsioonipõhise kohanduva kiirushoidiku piirangud

Navigatsioonipõhine kohanduv kiirusehoidik ei pruugi järgmistes tingimustes nõuetekohaselt toimida.

- Navigatsioonisüsteem ei tööta nõuetekohaselt.
- Piirkiirust ja teeteavet pole navigatsioonisüsteemis värskendatud.
- Kaardi teavet ei kanta info- ja meelelahutussüsteemi ebakorrektse töötamise tõttu üle.
- Kaardi teave ja tegelik tee erinevad reaalaja GPS-andmete või kaardi teabe tõrke tõttu.
- Navigatsioonisüsteem otsib sõidu ajal teed.
- GPS-signaale blokeeritakse sellistes piirkondades nagu tunnel
- Teel, mis jaguneb kaheks või enamaks ja liitub seejärel taas.
- Juht lahkub navigatsioonisüsteemis määratud kursilt.
- Sihtkoha teekonda muudetakse või tühistatakse navigatsioonisüsteemi lähtestamisega.
- Sõiduk sõidab bensiinijaama või puhkealasse.
- Android Auto või CarPlay töötavad.
- Navigatsioonisüsteem ei tuvasta sõiduki praegust asendit (nt kõrgendatud teed, sh üldteed kõrval olev viadukt, või läheduses asuvad paralleelsed teed).
- Navigatsioonisüsteemi värskendatakse sõidu ajal.
- Navigatsioonisüsteemi taaskäivitatakse sõidu ajal.
- Mõne lõigu piirkiirus muutub olenevalt teeoludest.
- Sõidetakse teeremondiga teel.

- Sõidetakse juhitaval teel.
- Ilm on halb, nt tugev vihma- või lumesadu.
- Sõidetakse järskude kurvidega teel.

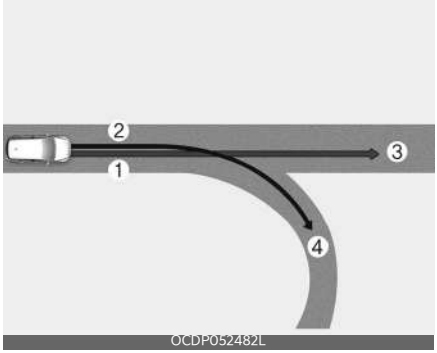

1 Marsruudi määramine
2 Haruliin
3 Marsruut
4 peatee
5 kurviline lõik

- Kui navigatsioonisüsteemi seadistatud marsruudi (harutee) ja sõidumarsruudi (põhitee) vahel on erinevus, ei pruugi maantee kurvilisel alal automaatse aeglustamise funktsioon töötada kuni sõidumarsruut tuvastatakse peateena.
- Kui sõiduki sõidumarsruut tuvastatakse põhiteena, säilitades põhitee navigatsioonisüsteemi seadistatud marsruudi asemel, hakkab maantee kurvilisel alal automaatse aeglustamise funktsioon tööle. Sõltuvalt kurvi kaugusest ja sõiduki

  hetkekiirusest ei pruugi sõiduki aeglustumine olla piisav või aeglustada kiiresti.

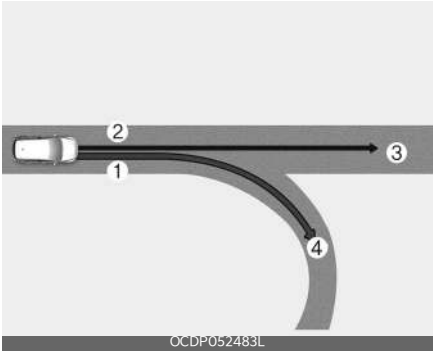

1 peatee
2 Haruliin
3 Marsruut
4 Marsruudi määramine
5 kurviline lõik

- Kui navigatsioonisüsteemis seadistatud marsruudi (põhitee) ja sõidumarsruudi (harutee) vahel on erinevus, hakkab automaatne kurvis aeglustamise funktsioon vastavalt põhitee kurvide teabele ajutiselt tööle.
- Kui tuvastatakse, et te sõidate marsruudist välja, sisenedes maantee eritasandilisele ristmikule ja sõlmpunktile, lülitub funktsioon maantee kurvilisel alal automaatne aeglustamine välja.

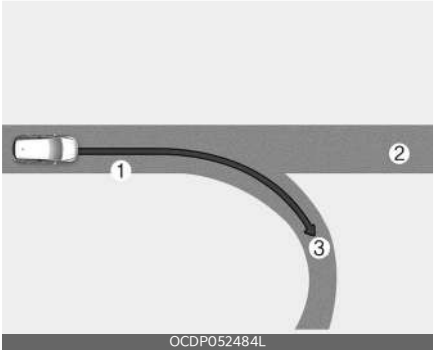

1 Marsruut

2 Haruliin
3 kurviline lõik
4 peatee

- Kui navigatsioonisüsteemis pole sihtkohta määratud, töötab maantee kurvilisel alal automaatse aeglustamise funktsioon põhitee kurviteabe põhjal.
- Isegi kui lahkute põhiteelt, võib maantee kurvilisel alal automaatse aeglustamise funktsioon ajutiselt töötada maantee kurvilõigu navigatsiooniteabe põhjal.

⚠ HOIATUS

- Navigatsioonipõhine kohanduv kiirushoidik on mugavusfunktsioon, mis ei asenda ohutut sõiduviisi. Hoidke silmad alati teel ja juhi kohustus on vältida liiklusseaduste rikkumist.
- Navigatsioonisüsteemi kiirusepiirangute teave võib erineda tee tegelikest kiirusepiirangutest. Juhi kohustuseks on kontrollida sõidutee või -raja tegelikku kiirusepiirangut.
- Maantee kurvilisel alal automaatse aeglustamise funktsioon tühistatakse automaatselt, kui lahkute kiirtee (või maantee) põhiteelt ja liigute tavateele või muule alale (ristmikule, liiklussõlme, puhkealale jne.).
- Navigatsioonipõhine kohanduv kiirushoidik ei pruugi töötada eesoleva sõiduki ja sõidutingimuste tõttu. Jälgige sõidu ajal alati tähelepanelikult teed ja ümbritsevaid liiklusolusid.
- Haagise või muu sarnasega liiklemisel ei pruugi auto aeglustus olla piisav. Sõitke alati ettevaatlikult.
- Pärast maanteel oleva teemaksupunkti läbimist töötab navigatsioonipõhine kohanduv kiirushoidik esimese sõiduraja järgi. Kui sisenete mõnele teisele reale, ei pruugi navigatsioonipõhine kohanduv kiirushoidik nõuetekohaselt toimida.
- Sõiduk kiirendab, kui juht vajutab navigatsioonipõhise kohanduva kiirushoidiku töötamisel gaasipedaali ja funktsioon ei aeglusta sel juhul sõidukit. Kuid kui gaasipedaali ei vajutata piisavalt alla, võib sõiduk aeglustuda.
- Kui juht kiirendab ja vabastab gaasipedaali navigatsioonipõhise kohanduva kiirushoidiku töö ajal, ei pruugi sõiduk piisavalt aeglustada või võib kiiresti aeglustada turvalisele kiirusele.
- Kui kurv on liiga suur või liiga väike, ei pruugi navigatsioonipõhine kohanduv kiirushoidik töötada.
- Navigatsioonipõhine kohanduv kiirushoidik on lisafunktsioon, mis ei asenda ohutut sõiduviisi. Sobiva sõidukiiruse ja ees liikuva sõidukiga piisava pikivahe hoidmise eest vastutab alati üksnes autojuht. Sõitke alati ettevaatlikult ja olge tähelepanelik.

✻ MÄRKUS

- Navigatsioonisüsteemi juhtimise ja navigatsioonipõhise kohanduva kiirushoidiku töö käivitamise ning lõppemise vahel võib esineda ajavahe.
- Näidikuplokil ja navigatsioonisüsteemis esitatud kiiruse teave võivad erineda.
- Isegi kui sõidate aeglasemalt kui kohanduva kiirushoidiku määratud püsikiirus, võivad kiirendamist piirata eesolevad kurvilised lõigud.
- Kui navigatsioonipõhine kohanduv kiirushoidik töötab põhiteelt lahkudes eritasandilisele ristmikule, sõlmpunktile, puhkealale vms sisenemiseks, võib funktsioon teatud aja töötada.

- Navigatsioonipõhise kohanduva kiirushoidiku aeglustamine ei pruugi teeolude, nagu ebaühtlased pinnad ja kitsad read, tõttu olla piisav.

Sõiduraja hoidmise abisüsteem (LFA) (mõnel mudelil)

Sõiduraja hoidmise abisüsteem tuvastab sõiduraja märgistuse ja/või teel eesoleva sõiduki ning tsentreerib teie sõiduki sõidurajale.

Tuvastusandur

[1]: Esikaamera

Esikaamerat kasutatakse tuvastusandurina eraldusjoonte ja eesolevate sõidukite tuvastamiseks.

Süsteemi anduri asukoht on näidatud ülal oleval pildil.

⚠ ETTEVAATUST

Lisateavet ja esivaatekaameraga seotud ettevaatusabinõusid vt "Esikokkupõrke ennetussüsteem (FCA) (andmefusioon) (mõnel mudelil)" leheküljel 6-15.

Sõiduraja hoidmise abisüsteemi seaded

Hoiatusmeetodid

OCD051197L

Hoiatusmeetodeid saab määrata, kui sõiduk on sisse lülitatud. Järgmiste seadete muutmiseks valige seadete menüüst näidikuplokis **Kasutajaseaded** → **Juhiabisüsteemid** → **Hoiatusmeetodid** või infomeelelahutuse süsteemis **Seadistamine** → **Sõiduk** → **Juhiabisüsteemid** → **Hoiatusmeetodid**.

- **Hoiatuse helitugevus**: hoiatusheli tugevuse reguleerimine. Kui lülitate hoiatuse helitugevuse välja, võib funktsioon hoiatada teid teie ohutuse tagamiseks madala helitugevusega.
- **Sõiduohutuse prioriteetsus**: vähendab ohutu sõitmise helisignaali kõlamise ajaks kõigi teiste helisisendite helitugevust.

TEAVE

- Hoiatusmeetodite muutmise korral võidakse see rakendada juhiabisüsteemide kõigile funktsioonidele. Kontrollige ja muutke seda igas funktsioonis.
- Sõiduki taaskäivitamisel säilitavad hoiatusmeetodid viimase seadistuse.
- Olenevalt sõiduki spetsifikatsioonidest ei pruugi seadete menüüd olla.

Sõidurea hoidmise abisüsteemi kasutamine

Sõidurajal püsimise abisüsteemi sisse/välja lülitamine

OCD051016L

Vajutage sisselülitatud sõidukiga sõiduraja hoidmise abisüsteem käivitamiseks näidikupaneelil sõidurea hoidmise nupule. Hall või roheline (⊛) märgutuli.

Sõiduraja hoidmise abisüsteemi väljalülitamiseks vajutage sõidurea hoidmise abisüsteemi nuppu all.

Hoiatamine ja kontroll

Sõidurea hoidmise abisüsteem

OCD051213L

6

Kui tuvastatakse eesolev sõiduk ja/või mõlema sõiduraja märgistus ning teie sõidukiirus on alla 180 km/h (110 mph), kuvatakse kobarale roheline (⊖) märgutuli ja sõiduraja hoidmise abisüsteem aitab roolimist abistades sõidukil sõiduraja keskel püsida.

⚠ ETTEVAATUST

Kui rooli pööramist ei abistata, siis valge märgutuli (⊖) vilgub ja muutub seejärel halliks.

Käed lahti hoiatus

OCD051205L

Kui juht eemaldab käed mõneks sekundiks roolilt, ilmub hoiatusteade ja kostab mitmeetapiline hoiatusheli.

- Esimene tase: hoiatusteade
- Teine etapp: hoiatusteade (punane rooliratas) ja heliline hoiatus

OMQ4040509L

Kui juht ei pane pärast käed lahti hoiatuse ilmumist käsi endiselt roolile, ilmub hoiatusteade ja sõiduraja hoidmise abisüsteem tühistatakse automaatselt.

⚠ HOIATUS

- Roolimisabi võib puududa, kui rooli hoitakse liiga tugevalt või kui rooli on keeratud kindlast punktist kaugemale.
- Sõidurajal hoidmise abisüsteem ei tööta iga kord. Ainult juht vastutab sõiduki ohutu roolimise ja oma sõidurajal püsimise eest.
- „Käed lahti" hoiatusteade võib ilmuda liiga hilja, olenevalt teeoludest. Hoidke sõidu ajal alati oma käsi roolil.
- Käed lahti hoiatusteade võib ekraanile ilmuda ka juhul, kui juht hoiab roolist kinni liiga nõrgalt, sest sõiduraja hoidmise abisüsteem ei pruugi sellisel juhul juhi käsi roolil tuvastada.
- Rooli külge esemete paigaldamisel ei pruugi käed lahti hoiatus korrektselt töötada.

✻ MÄRKUS

- Kui mõlemad eraldusjooned on tuvastatud, muutub näidikuplokil kuvatud eraldusjoonte värv valgest halliks.

Sõidurada pole tuvastatud

OCD051241L

Sõidurada on tuvastatud

OCD051240L

- Näidikuploki pildid ja värvid võivad seadete menüüs valitud näidikuploki tüübi või teema järgi erineda.
- Kui eraldusjooni ei tuvastata, võib sõidurajal püsimise abisüsteemi rooli asendi korrigeerimine olla piiratud, olenevalt eesoleva sõiduki olemasolust või sõiduki sõidutingimustest.
- Isegi kui sõidurajal püsimise abisüsteem rooli kontrollib, saab juht rooli ise keerata.
- Kui sõidurajal püsimise abisüsteem on hakanud rooli asendit korrigeerima, võib rooli keeramine tunduda tavapärasest raskem või kergem.

Sõidurajal hoidmise abisüsteemi rikked ja piirangud

Sõidureal püsimise abisüsteemi rike

OMQ4050157L

Kui sõiduraja hoidmise abisüsteem ei tööta nõuetekohaselt, kuvatakse hoiatusteade ja näidikuplokis süttib üldine (⚠) süttivad näidikuplokil.

Sellisel juhul laske sõiduraja järgimise abisüsteemi kvalifitseeritud töökojas kontrollida. Kia soovitab pöörduda Kia volitatud esindaja/hoolduspartneri poole.

✻ MÄRKUS

Saate seda kontrollida näidikuploki kuvaakna kasuliku teabe vaate hooldusteatest.

Sõidurajal hoidmise abisüsteemi piirangud

Üksikasjalikumat teavet sõidurea hoidmise abisüsteemi ettevaatusabinõude kohta vt jaotisest "Sõidurajal püsimise abisüsteem (LKA) (mõnel mudelil)" lehe-küljel 6-30.

Maantee sõiduabisüsteem (HDA) (mõnel mudelil)

Maantee sõiduabisüsteem

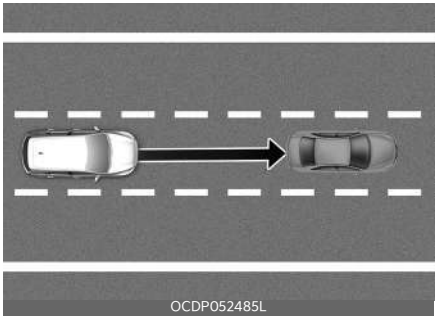
OCDP052485L

Maantee sõiduabi tuvastab eesolevad sõidurajad ja sõidukid ning aitab säilitada pikivahet eesolevast sõidukist ja määratud kiirust ning tsentreerida teie sõidukit maanteel (või kiirteel) sõites sõidurajale.

✻ MÄRKUS

- Maantee sõiduabi saab kasutada ainult teatud kiirteede (või maanteede) kontrollitud ligipääsuga teedel.
  * Kontrollitud ligipääsuga tee tähendab piiratud peale- ja mahasõitudega teesid, mis võimaldab katkematu maanteekiirusega liiklusvoogu. Kontrollitud ligipääsuga teedel on lubatud sõita ainult sõiduautodel ja mootorratastel.
- Maantee sõiduabi toimib kontrollitud ligipääsuga tee põhiteedel ega toimi eritasandilistel ristmikel või liiklussõlmedes.
- Tulevikus võidakse navigatsiooni lisada uusi kiirteid.

Tuvastusandur

OCD051195L

OCD051196L

[1]: Esikaamera [2]: Esiradar

Tuvastusandurite üksikasjaliku asukoha leiate ülaltoodud pildilt.

⚠ ETTEVAATUST

Üksikasjalikumat teavet tuvastusandurite ettevaatusabinõude kohta vt jaotisest "Esikokkupõrke ennetussüsteem (FCA) (andmefusioon) (mõnel mudelil)" leheküljel 6-15.

Maantee sõiduabi seaded

OCD051214L

Kui sõiduk töötab, puudutage funktsiooni kasutamiseks või tühistamiseks infomeelelahutuse süsteemi kuval valikuid **Seadistamine** → **Sõiduk** → **Juhiabisüsteemid** → **Sõidumugavus**.

- Kui valitud on **Kiirtee sõiduabi**, aitab see säilitada vahemaad eesoleva sõidukiga, hoida määratud kiirust ja hoida sõidukit sõiduraja keskel.

✻ MÄRKUS

Kui funktsioonidega esineb probleeme, ei saa seadistusi muuta. Laske funktsiooni kontrollida Kia volitatud esindajal või hooldusspartneril. Sõiduki taaskäivitamisel säilitavad funktsioonid viimase seadistuse.

⚠ HOIATUS

Ohutuse huvides muutke pärast ohutus kohas parkimist seadistusi.

Hoiatusmeetodid

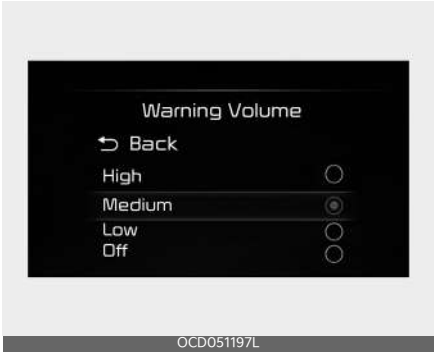

OCD051197L

Hoiatusmeetodeid saab määrata, kui sõiduk on sisse lülitatud. Valige infomeelelahutuse süsteemi seadete menüüs **Seadistamine** → **Sõiduk** → **Juhiabisüsteemid** → **Hoiatusmeetodid**, et muuta järgmisi seadeid.

- **Hoiatuse helitugevus**: hoiatusheli tugevuse reguleerimine. Kui lülitate hoiatuse helitugevuse välja, võib funktsioon hoiatada teid teie ohutuse tagamiseks madala helitugevusega.
- **Sõiduohutuse prioriteetsus**: vähendab ohutu sõitmise helisignaali kõlamise ajaks kõigi teiste helisisendite helitugevust.

✻ TEAVE

- Hoiatusmeetodite muutmise korral võidakse see rakendada juhiabisüsteemide kõigile funktsioonidele. Kontrollige ja muutke seda igas funktsioonis.
- Sõiduki taaskäivitamisel säilitavad hoiatusmeetodid viimase seadistuse.
- Olenevalt sõiduki spetsifikatsioonidest ei pruugi seadete menüüd olla.

Maantee sõiduabi kasutamine

Maantee sõiduabisüsteem

Kuvamine ja juhtimine

Näete maantee sõiduabisüsteemi olekut näidikuploki juhiabisüsteemide vaates. Täpsema teabe "LCD-ekraani režiimid" leheküljel 4-63.

Töörežiim

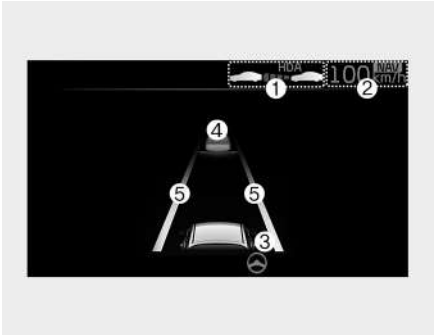

OCD052217L

Ooterežiim

OCD052218L

Maantee sõiduabisüsteem kuvatakse olenevalt funktsiooni olekust järgmiselt.

1 Maantee sõiduabisüsteemi näidik näitab, kas ees on auto, ja kuvatakse valitud vahemaa tase.
   - maantee sõiduabi näidik
     - Roheline HDA: Töörežiim
     - Hall HDA: Ooterežiim
     - Valge HDA vilgub: gaasipedaal on alla vajutatud
     - Mitte ühtegi: väljalülitatud olek
2 Määratud kiirus
3 Sõiduraja hoidmise abisüsteemi teave
4 Kuvatakse, kas ees on sõiduk ja valitud pikivahe
5 Kuvatakse, kas sõidurada tuvastati või mitte

MÄRKUS

- Ekraani kohta lisateabe saamiseks vt jaotist "Sõiduraja hoidmise abisüsteem (LFA) (mõnel mudelil)" leheküljel 6-86.

  Ekraani kohta lisateabe saamiseks vt jaotist "Kohanduv kiirushoidik (SCC)" leheküljel 6-67.
- Näidikuploki pildid ja värvid võivad seadete menüüs valitud näidikuploki tüübi või teema järgi erineda.

Maantee sõiduabisüsteemi sisselülitamine

Maantee sõiduabisüsteem töötab järgmistel juhtudel.

- Maanteel sõitmise abisüsteemi sisselülitamiseks vajutage sõitmise abisüsteemi nuppu, kui sõidate saadaoleval teel.
- Maanteede (või kiirteede) põhiteedele sisenedes kohanduva kiirushoidiku töötamise ajal ei lülitu juhiabisüsteem sisse, kui sõiduraja hoidmise abisüsteem on välja lülitatud.

Taaskäivitamine pärast seiskamist

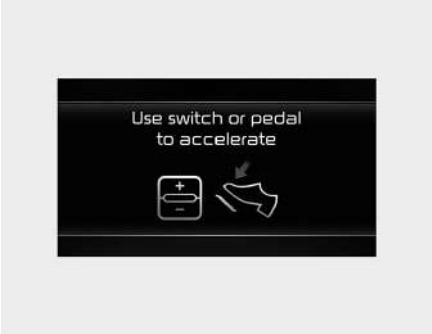

OMQ4050288L

Kui sõiduk teie ees peatub ja maantee sõiduabisüsteem töötab, peatub ka teie sõiduk. Kui teie ees olev sõiduk alustab ligikaudu 30 sekundi jooksul pärast peatumist taas liikumist, hakkab sõitma ka teie sõiduk. Lisaks ilmub pärast sõiduki peatamist 30 sekundi järel näidikuplokile eespool esitatud teatega sarnane hoiatusteade. Vajutage sõitmise alustamiseks gaasipedaali või lülitit (+), (-) või (⟲).

Käed lahti hoiatus

OCD051205L

Kui juht eemaldab käed roolilt mitmeks sekundiks, ilmub hoiatusteade ja kostub mitmeetapiline helihoiatus.

- Esimene tase: hoiatusteade
- Teine etapp: hoiatusteade (punane rooliratas) ja heliline hoiatus

OMQ4050219L

Kui juht ei pane pärast käed lahti hoiatuse ilmumist käsi endiselt roolile, ilmub hoiatusteade ja maantee sõiduabi tühistatakse automaatselt.

Sõidukiiruse piirang

Kui maantee sõiduabisüsteem on käed lahti hoiatuse tõttu tühistatud, on sõidukiirus piiratud.

Sõidukiiruse piiramise funktsiooni kasutamise ajal ilmub näidikuplokile hoiatusteade ja kõlab pidev helihoiatus.

Maantee sõiduabi on ootel

Kui kohanduva kiirushoidiku töö katkestatakse maantee sõiduabisüsteemi töötamise ajal ajutiselt, lülitub maantee sõiduabi ooterežiimile. Sel ajal töötab sõiduraja hoidmise abisüsteem tavapäraselt.

✻ MÄRKUS

- Sõidukiiruse piirang aitab sõita väiksemal kiirusel kui 60 km/h. Sellisel juhul aeglustab teie sõiduk kiirust ees oleva sõiduki tõttu. Pärast sõidukiiruse aeglustamist ei ole võimalik seda automaatselt kiirendada.
- Sõidukiiruse piirang tühistatakse järgmistel juhtudel.

- Kui juht haarab uuesti roolirattast
- Kui juht lülitab sõiduraja hoidmise abisüsteemi nupuga sõiduraja juhiabisüsteemi sisse.
- Kui vajutate lüliteid (+), (-), (⦀⊃) või nuppu (🚘) või gaasi- või piduripedaali

Maantee sõiduabi rikked ja piirangud

Maantee sõiduabisüsteemi rike

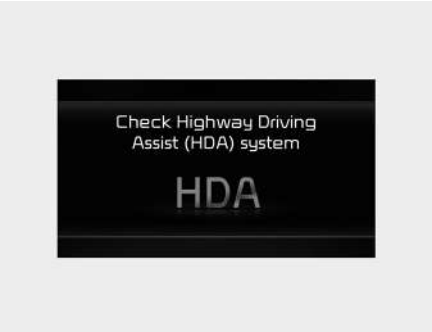

OMQ4050220L

Kui maantee sõiduabi ei tööta nõuetekohaselt, kuvatakse hoiatusteade ning näidikuplokil süttib (⚠) hoiatustuli.

Laske maantee sõiduabi süsteem kvalifitseeritud asjatundjal üle vaadata. Kia soovitab pöörduda Kia volitatud esindaja/hooldusparteri poole.

⚠ HOIATUS

- Juht vastutab sõiduki kontrollimise eest ohutuse sõitmise tagamiseks.
- Hoidke sõidu ajal alati oma käsi roolil.
- Maantee sõiduabi on lisafunktsioon, mis aitab juhil sõidukit juhtida ega pole täiesti autonoomne sõidusüsteem. Kontrollige alati teetingimusi ja tehke vajaduse korral turvaliseks sõitmiseks vajalikud toimingud.
- Hoidke silmad alati teel ja juhi kohustus on vältida liiklusseaduste rikkumist. Auto tootja ei vastuta ühegi liiklusrikkumise ega juhi põhjustatud avarii eest.
- Maantee sõiduabisüsteem ei pruugi tuvastada kõiki liiklusolukordi. Maantee sõiduabisüsteem ei pruugi võimalikke kokkupõrkeid funktsioonide piiratuse tõttu tuvastada. Arvestage alati piirangutega. Selliseid takistusi nagu sõidukid, mootorrattad, jalgrattad, jalakäijad, kaitsepiirded, tollivärav, määratlemata takistused, konstruktsioonid jne, millega sõiduki võib kokku põrgata, ei pruugita tuvastada.
- Maantee sõiduabisüsteem lülitub järgmistes olukordades automaatselt välja.
  - Sõitmine teedel, millel maantee sõiduabisüsteem ei toimi, näiteks puhkealad, ristmikud, sõlmpunktid jne
  - Navigatsioonisüsteem ei tööta nõuetekohaselt, navigatsioonisüsteemi näiteks värskendatakse või taaskäivitatakse
- Maantee sõiduabisüsteem võib olenevalt teeoludest (navigeerimisteave) ja ümbrusest tahtmatult käivituda ning välja lülituda.
- Sõiduraja järgimise abisüsteem võib ajutiselt välja lülituda, kui esikaamera ei tuvasta sõiduradasid õigesti või rooli mittehoidmise hoiatus on sees.
- Kui müra on liiga suur, ei pruugi te maantee sõiduabisüsteemi hoiatusheli kuulda.
- Kui sõidukit juhitakse kurvis suurel kiirusel üle kindla kiiruse, võib teie sõiduk sõita ühele poolele või sõidurajast väljuda.

- Haagise või teise sõiduki pukseerimisel soovitame maantee sõiduabisüsteemi turvalisuse huvides välja lülitada.
- Rooli mittehoidmise hoiatusteade võib ilmuda liiga vara või hilja, olenevalt rooliratta hoidmisest või teetingimustest. Hoidke sõidu ajal alati oma käsi roolil.
- Lugege enne maantee sõiduabisüsteemi kasutamist turvalisuse tagamiseks omaniku käsiraamatut.
- Maantee sõiduabisüsteem ei tööta sõiduki käivitamisel või tuvastusandurite või navigatsiooni lähtestamisel.

✻ MÄRKUS

Saate seda kontrollida näidikuploki kuvaakna kasuliku teabe vaate hooldusteatest.

Maantee sõiduabisüsteemi piirangud

Maantee sõiduabi ei pruugi toimida korralikult või võib toimida ootamatult järgmistes tingimustes:

- Kaardi teave ja tegelik tee erinevad, sest navigatsioonisüsteemi ei ole värskendatud
- Kaardi teave ja tegelik tee erinevad reaalaja GPS-andmete või kaardi teabe tõrke tõttu.
- Info- ja meelelahutussüsteem on ülekoormatud, täites samal ajal selliseid funktsioone nagu marsruudi otsimine, video taasesitamine, häältuvastus.
- GPS-signaale blokeeritakse sellistes piirkondades nagu tunnel
- Juht kaldub kursilt kõrvale või lähtestab navigeerimismarsruudi, muutes sihtkohta (nt muudab marsruut vastavalt reaalajas kuvatavale liiklustea-bele) või tühistades marsruudi sihtkoha
- Sõiduk sõidab bensiinijaama või puhkealasse.
- Android Auto või CarPlay töötavad.
- Navigatsioonisüsteem ei tuvasta sõiduki praegust asendit (nt kõrgendatud teed, sh üldteed kõrval olev viadukt, või läheduses asuvad paralleelsed teed).
- Kui teil on haagis, kandur või muu seade

✻ MÄRKUS

Lisateavet esikaamera, esiradari, esinurga radari ja taganurga radari anduri kohta vt jaotisest "Esikokkupõrke ennetussüsteem (FCA) (andmefusioon) (mõnel mudelil)" leheküljel 6-15.

Tahavaatekaamera (RVM) (mõnel mudelil)

OCD041592L

Tahavaatekaamera kuvab auto taga oleva piirkonna, et aidata teid parkimisel või tagurdamisel.

✻ MÄRKUS

Pärast ekraaniga helisüsteemi või täiendava infomeelelahutussüsteemi (Kia originaalosad) paigaldamist ei pruugi tahavaatemonitor töötada nii, nagu on kasutusjuhendis kirjeldatud. Sel juhul vaadake veebijuhendist lisateavet tahavaatemonitori seadistamise ja kasutamise kohta.

Süsteemi andurid

Tüüp A

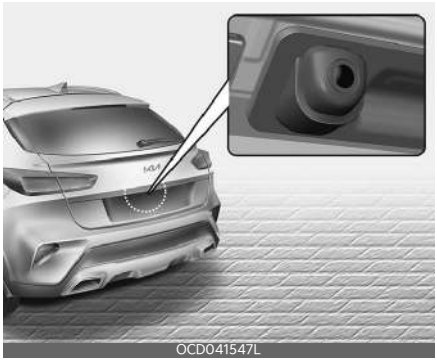
OCD041547L

Tüüp B

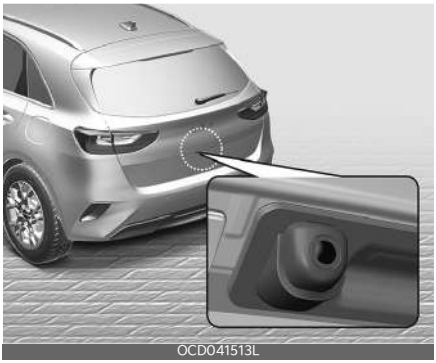
OCD041513L

Tüüp C

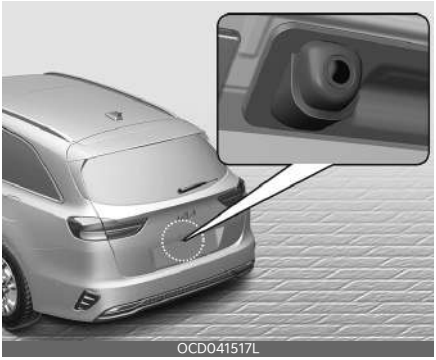
OCD041517L

Tüüp D

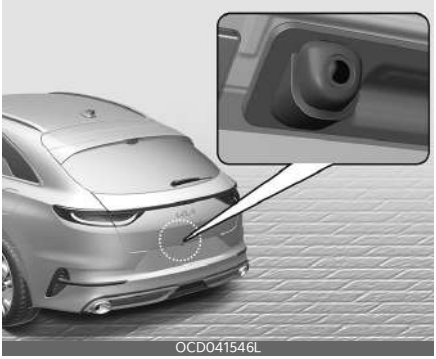
OCD041546L

Süsteemi anduri asukoht on näidatud ülal oleval pildil.

Tahavaatekaamera seaded

Kaamera seaded

OCD041588L

Tahavaateekraani „Kuva sisu“ või „Kuva sätted“ olekusse muutmiseks puudutage ekraanil seadistusikooni ( ) või valige menüüst tahavaateekraani töötamise ajal User Settings (LCD-ekraanil) või Settings → Vehicle (infomeelelahutuse süsteemi ekraan) → Driver Assistance → Parking Safety → Camera Settings', kui mootor töötab.

Hoiatusmeetodid

OCD044642L

Hoiatusmeetodeid saab määrata, kui sõiduk on sisse lülitatud. Valige infomeelelahutuse süsteemi seadete menüüs **Seadistamine** → **Sõiduk** → **Juhiabisüsteemid** → **Hoiatusmeetodid**, et muuta järgmisi seadeid.

- Ohutus parkimisel: Vähendab kõigi heliallikate taset, kui tahavaateekraan on aktiivne.

✻ TEAVE

- Hoiatusmeetodite muutmise korral võidakse see rakendada juhiabisüsteemide kõigile funktsioonidele. Kontrollige ja muutke seda igas funktsioonis.
- Sõiduki taaskäivitamisel säilitavad hoiatusmeetodid viimase seadistuse.
- Olenevalt sõiduki spetsifikatsioonidest ei pruugi seadete menüüd olla.

Tahavaatekaamera kasutamine

Töönupp (mõnel mudelil)

Parkimise/vaate nupp

OCD041548L

Vajutage parkimise/vaate lülitile lühidalt, et tahavaatekaamera sisse lülitada.

Tahavaade

- Kasutustingimused
  - Lülitage sisse käik R (tagurpidikäik), ekraanile ilmub kuva.

6

- P (Park) käiguga Parking/View nupule korraks vajutamisel ilmub ekraanile kujutis.
- Väljalülitamise tingimused
  - Tahavaadet ei saa välja lülitada, kui sisse on lülitatud käik P (parkimisasend).
  - Vajutage korraks uuesti nupule Parkimine/Vaade, kui sisse on lülitatud käik P (parkimisasend) ja ekraanil kuvatakse tahavaade, tahavaade lülitub välja.
  - Käigult R (tagurpidikäik) käigule P (parkimiskäik) lülitudes lülitub tahavaade välja.

Täiustatud tahavaatekaamera

Tahavaade säilib, et teid parkimisel abistada.

- Kasutustingimused

  Käigult R (tagurpidikäik) käigule N (vabakäik) või D (sõitmine) lülitamiseks kuvatakse ekraanil tahavaade.
- Väljalülitamise tingimused
  - Tahavaade lülitub välja, kui auto kiirus on üle 10 km/h (6 mph).
  - Käigule P (parkimiskäik) lülitades lülitub tahavaade välja.
  - Vajutage parkimis- /vaatenuppu, tagumine vaade lülitub välja.

Tahavaade sõitmise ajal

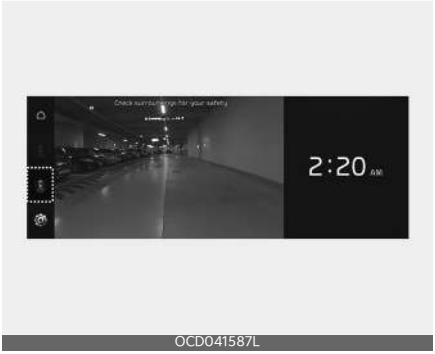

OCD041587L

- Kasutustingimused
  - Nupp ENGINE START/STOP (mootori start/stopp) on asendis ON.
  - Parkimise/vaate nuppu vajutatakse siis, kui käigukang on asendis D (sõitmine) või N (neutraalne).
- Väljalülitamise tingimused
  - Vajutatakse uuesti parkimise/vaate nuppu.
  - Vajutatakse infomeelelahutuse süsteemi ühte nuppu
  - Kui käik on lülitatud asendisse P (parkimine), lülitatakse see funktsioon välja.
- Töötamisel

  Kui käik lülitatakse asendile R (tagurdamine), kui ekraanil kuvatakse sõitmise tagantvaade, lülitub ekraan tagantvaatele.

Tagumine ülaltvaade

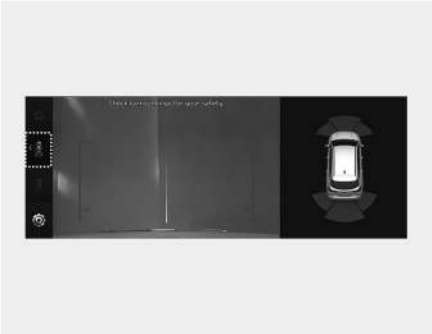

OCD042589L

Ikooni ( ) puudutamisel kuvatakse ekraanil vaade ülalt ja näidatakse parkimise vahemaad teie auto taga oleva sõidukiga.

Tahavaatekaamera rikked ja piirangud

Tahavaatekaamera rike

Kui tahavaate monitor ei toimi nõuetekohaselt, ekraan vilgub või kaamerapilti ei kuvata normaalselt, soovitame lasta sõiduki Kia volitatud edasimüüjal/teenusepartneril üle kontrollida.

Tahavaatekaamera piirangud

Kui sõiduk on talvel pikka aega seisma jäänud või kui sõiduk on pargitud siseparklasse, võivad heitgaasid pilti ajutiselt hägustada.

⚠ HOIATUS

- Välimine lainurk-tahavaatekaamera ei kata kogu sõiduki taga olevat ala. Enne parkimist ja tagurdamist peab juht alati sõiduki taha jäävat ala sisemiste ning välimiste tahavaatepeeglite abil kontrollima.
- Tahavaateekraan kuvab kalibreeritud kujutised lainurkobjektiiviga, mistõttu võib tegelik kaugus reaalsetest erineda kuvaril näidatud kaugusest. Samuti ei pruugi juhtjoon vastata tegelikule vahemaale, kui sõiduk on pagasi kaalu või asendi tõttu kalde all. Ohutuse tagamiseks pöörake alati tähelepanu tegelikule ümbrusele.
- Hoidke lainurk-tahavaatekaamera objektiiv alati puhas. Kui objektiiv on võõrkehaga kaetud, võib see kaamera tööd halvendada ja tahavaatekaamera ei pruugi korrektselt töötada. Kuid ärge kasutage puhastamiseks keemilisi lahuseid, nagu tugevatoimelised kõrge leeliselisuse tasemega puhastusvahendid või lenduvad orgaanilised lahustid (bensiin, atsetoon jne). See võib kaamera objektiivi kahjustada.

✻ MÄRKUS

Tahavaatekaamera funktsioonide üksikasjalikud kirjeldused võivad omaniku käsiraamatust pisut erineda, kui on rakendatud ekraani heli või on täiendavalt paigaldatud infomeelelahutuse süsteem.

Tagumise ristsuunalise liikluse ennetussüsteem (RCCA) (mõnel mudelil)

Tagumise ristsuunalise liikluse ennetussüsteem (RCCA) tuvastab sõidukid, mis lähenevad tagant vasakult või paremalt, kui teie auto tagurdab, ning hoiatab teid võimaliku kokkupõrke eest hoiatusteate ja hoiatusheliga. Lisaks võib tagumise ristsuunalise liikluse ennetussüsteem aidata teie sõidukit pidurdada, et vältida kokkupõrget.

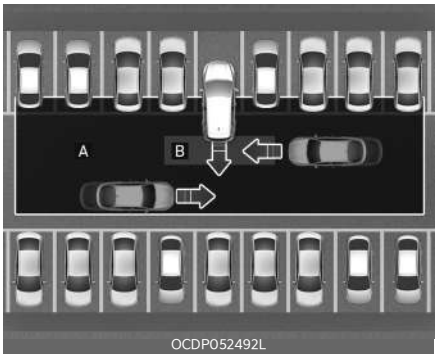

[A] Tagumise põikisuunalise liikluse hoiatussüsteemi tuvastusvahemik

[B] Tagumise ristsuunalise liikluse ennetussüsteemi tuvastusala

⚠ ETTEVAATUST

Hoiatamise aeg võib olenevalt läheneva sõiduki kiirusest erineda.

Tuvastusandur

[1]: Tagumine nurgaradar

Tuvastusandurite üksikasjaliku asukoha leiate ülaltoodud pildilt.

✻ MÄRKUS

Lisateavet tagumise nurgaradariga seotud ettevaatusabinõude kohta vt jaotisest "Pimenurga ennetussüsteem (BCA) (mõnel mudelil)" leheküljel 6-36.

Tagumise põiksuunalise liikluse hoiatussüsteem seadistamine

Tagumine ristsuunaline liiklus

Kui sõiduk on sisse lülitatud, valige näidikuplokis Kasutajaseaded → Juhiabisüsteem → Ohutus parkimisel või valige infomeelelahutuse süsteemis **Seadista-**

mine → Sõiduk → Juhiabisüsteemid → Ohutus parkimisel → Tagumine ristsuunalise liikluse ohutus , et tagumise ristsuunalise liikluse ennetussüsteem sisse lülitada.

⚠ HOIATUS

Kui sõiduk käivitatakse uuesti, lülitub tagumise ristsuunalise liikluse ennetussüsteem automaatselt sisse. Siiski peab juht pärast sõiduki uuesti käivitamist ja valiku **Tagumise ristsuunalise liikluse ohutus** tühistamist alati ümbrust jälgima ning ettevaatlikult sõitma.

Hoiatusmeetodid

OCD051197L

Hoiatusmeetodeid saab määrata, kui sõiduk on sisse lülitatud. Järgmiste seadete muutmiseks valige seadete menüüst näidikuplokis **Kasutajaseaded → Juhiabisüsteemid → Hoiatusmeetodid** või infomeelelahutuse süsteemis **Seadistamine → Sõiduk → Juhiabisüsteemid → Hoiatusmeetodid**.

- **Hoiatuse helitugevus**: hoiatusheli tugevuse reguleerimine.
- **Haptiline hoiatus**: rooli vibratsioonihoiatuse aktiveerimine. (mõnel mudelil)

✻ TEAVE

- Hoiatusmeetodite muutmise korral võidakse see rakendada juhiabisüsteemide kõigile funktsioonidele. Kontrollige ja muutke seda igas funktsioonis.
- Sõiduki taaskäivitamisel säilitavad hoiatusmeetodid viimase seadistuse.
- Olenevalt sõiduki spetsifikatsioonidest ei pruugi seadete menüüd olla.
- Funktsioone **Hoiatuse helitugevus** ja **Haptiline hoiatus** ei saa korraga välja lülitada. Kui üks hoiatus välja lülitada, siis aktiveerub teine hoiatus.

Tagumise põiksuunalise liikluse hoiatussüsteem kasutamine

Tagumise ristsuunalise liikluse ennetussüsteem hoiatab ja juhib sõidukit olenevalt kokkupõrke tasemest.

- Kokkupõrkehoiatus
- Hädapidurdamine
- Sõiduki peatamine ja pidurite kontrollimise lõpetamine

Kokkupõrkehoiatus

OBD051385L

OCD051238L

OCD052239L

Kokkupõrkehoiatuse süsteem teavitab juhti välimisel tahavaatepeeglil (küljepeeglil) hoiatustule, hoiatusteate ja helisignaaliga.

Info- ja meelelahutussüsteemi kuvale ilmub kokkupõrkehoiatus.

Tagumise ristsuunalise liikluse ennetussüsteem töötab siis, kui kõik järgmised tingimused on täidetud.

- Sisestatakse tagurpidikäik R ja sõiduki kiirus on alla 8 km/h (5 miili/h).
- Lähenev sõiduk on umbes 25 m (82 jalga) kaugusel teie sõiduki vasakust või paremast küljest
- Vasakult või paremalt läheneva sõiduki kiirus on üle 5 km/h

✻ MÄRKUS

- Kui töötingimused on täidetud, edastatakse hoiatus, kui mõni sõiduk läheneb vasakult või paremalt küljelt, isegi kui teie sõiduk seisab ja kiirus on null.
- Näidikuploki pildid ja värvid võivad näidikuplokist valitud näidikuploki tüübi või teema järgi erineda.

Hädapidurdamine

OBD051385L

OCD051477L

OCD052239L

A. **Hädapidurdamine**

Kokkupõrkehoiatuse süsteem teavitab juhti välimistel tahavaatepeeglitel (küljepeeglitel) hoiatustulega, hoiatusteatega ja helisignaaliga.

Info- ja meelelahutussüsteemi kuvale ilmub kokkupõrkehoiatus. (kui kuulub varustusse).

Hädapidurdamise abisüsteemi rakendatakse kokkupõrgete vältimiseks pimenurgast lähenevate sõidukitega.

Hädapidurdussüsteem töötab siis, kui kõik järgmised tingimused on täidetud.

- Sisestatakse tagurpidikäik R ja sõiduki kiirus on alla 8 km/h (5 miili/h).
- Lähenev sõiduk on umbes 1,5 m kaugusel teie auto vasakust või paremast küljest
- Vasakult või paremalt läheneva sõiduki kiirus on üle 5 km/h

⚠ HOIATUS

Pidurite juhtimine lõppeb, kui tagant vasakult või paremalt läheneva sõiduki tingimused on järgmised:

- lähenev sõiduk on tuvastusalast väljas
- lähenev sõiduk möödub teie sõiduki tagant
- lähenev sõiduk ei sõida teie sõiduki suunas
- lähenev sõiduk vähendab kiirust
- juht vajutab piisavalt tugevalt piduripedaali

Sõiduki peatamine ja pidurite kontrollimise lõpetamine

OCD051479L

Kui sõiduk seisatatakse hädapidurdamisega, kuvatakse näidikuplokil hoiatusteade.

Ohutuse tagamiseks peab juht viivitamatult vajutama piduripedaali ja kontrollima ümbrust.

- Pidurite kontrollimine lõpeb pärast sõiduki peatamist hädapidurdamise abil umbes 2 sekundi jooksul.
- Hädapidurdamise ajal tühistab tagumise ristsuunalise liikluse ennetussüsteem pidurite kontrollimise automaatselt, kui juht vajutab tugevalt piduripedaali.

⚠ HOIATUS

- Ohutuse huvides muutke pärast ohutus kohas parkimist seadistusi.
- Kui kuvatakse mõne muu süsteemi hoiatusteade või väljastatakse heliline hoiatus, ei pruugita tagumise ristsuunalise liikluse hoiatussüsteemi teadet kuvada ega väljastada selle helilist hoiatust.

- Kui müra on liiga suur, ei pruugi te tagumise ristsuunalise liikluse ennetussüsteemi hoiatusheli kuulda.
- Tagumise ristsuunalise liikluse ennetussüsteem ei pruugi toimida, kui juht vajutab kokkupõrke vältimiseks piduripedaali.
- Tagumise ristsuunalise liikluse avariiennetussüsteemi töötamise ajal võib sõiduk järsult seisma jääda, vigastades sõitjaid ja paisates lahtised esemed õhku. Kandke alati turvavööd ja kinnitage kõik esemed autos kindlalt kohale.
- Isegi juhul, kui tagumise ristsuunalise liikluse ennetussüsteemis on tekkinud tõrge, töötab sõiduki pidurisüsteem ikkagi normaalselt.

⚠ HOIATUS

- Tagumise ristsuunalise liikluse ennetussüsteemi töötamise ajal tühistatakse automaatselt süsteemi pidurite kontrollimine, kui juht vajutab tugevalt gaasipedaali või keerab järsult rooli.
- Tagumise ristsuunalise liikluse ennetussüsteem ei toimi kõikides olukordades ega saa ära hoida kõiki kokkupõrkeid.
- Olenevalt teest ja sõidutingimustest võib tagumise ristsuunalise liikluse ennetussüsteem hoiatada juhti liiga hilja või ei pruugi üldse hoiatada.
- Auto juhtimise ja eest vastutab alati üksnes autojuht. Ärge lootke kunagi vaid tagumise ristsuunalise liikluse ennetussüsteemile. Pigem hoidke alati ise ohutut pikivahet ja vajutage vajadusel korra sõidukiiruse vähendamiseks või sõiduki peatamiseks piduripedaali.
- Ärge kunagi kasutage tagumise ristsuunalise liikluse ennetussüsteemi selleks, et meelega inimestele, loomadele, objektidele vms otsa sõita. Nii võite põhjustada raskeid või surmavaid vigastusi.

⚠ HOIATUS

Pidurite kontrollimine ei pruugi korralikult töötada, olenevalt ESC olekust.

Hoiatus esitatakse vaid järgmistel juhtudel.

- ESC hoiatustuli põleb
- ESC on hõivatud muu funktsiooniga

✻ MÄRKUS

- Kui tagumise ristsuunalise liikluse ennetussüsteem aitab pidurdada, siis peab juht viivitamatult piduripedaali vajutama ja sõiduki ümbrust kontrollima.
- Pärast käigukangi seadmist tagurdusasendisse R rakendub pidurdamise kontroll vasakult või paremalt läheneva sõiduki korral.

Tagumise ristsuunalise liikluse ennetussüsteemi rikked ja piirangud

Tagumise põiksuunalise liikluse hoiatussüsteem rikked

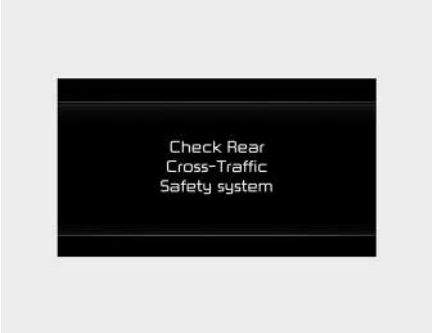

OMQ4050290L

Juhul kui tagumise ristsuunalise liikluse ennetussüsteem ei tööta korralikult, ilmub näidikuplokile mitmeks sekundiks hoiatusteade ja süttib peamine (⚠) hoiatustuli.

Sellisel juhul laske funktsiooni kvalifitseeritud töökojas kontrollida. Kia soovitab pöörduda Kia volitatud esindaja/hooldusspartneri poole.

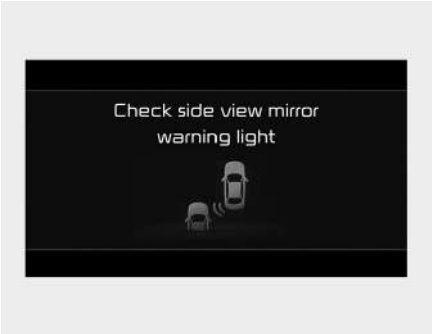

OBD041240L

Kui välise tahavaatepeegli hoiatustuli ei tööta korralikult, ilmub näidikuplokile mitmeks sekundiks hoiatusteade ja süttib üldine hoiatustuli (⚠) hoiatustuli.

Sellisel juhul laske funktsiooni kvalifitseeritud töökojas kontrollida. Kia soovitab pöörduda Kia volitatud esindaja/hooldusspartneri poole.

Tagumise põiksuunalise liikluse hoiatussüsteem deaktiveeritud

OMQ4050292L

Kui tagumine kaitseraud tagumise nurgaanduri ümbruses või tagaandur ise on kaetud võõrmaterjaliga, nagu vihm või lumi, või kui paigaldatakse haagis või kandur, võib see tuvastusjõudlust vähendada ja tagumise ristsuunalise liikluse ennetussüsteemi ajutiselt piirata või inaktiveerida.

Sel juhul ilmub näidikuplokile hoiatusteade.

Tagumise ristsuunalise liikluse hoiatussüsteem töötab pärast võõrkehade, haagise või muude seadmete eemaldamist ja sõiduki uuesti käivitamist nõuetekohaselt edasi.

Kui tagumise ristsuunalise liikluse ennetussüsteem ei toimi pärast võõrmaterjali eemaldamist tavapäraselt, laske funktsiooni kvalifitseeritud töökojas kontrollida. Kia soovitab pöörduda Kia volitatud esindaja/hooldusspartneri poole.

⚠ HOIATUS

- Isegi kui hoiatusteade või hoiatustuli ei ilmu näidikuplokile, ei pruugi tagumise ristsuunalise liikluse ennetussüsteem korralikult töötada.
- Tagumise ristsuunalise liikluse ennetussüsteem ei pruugi saastunud alal (nt avatud maastikul) korrapäraselt töötada, kus pärast sõiduki sisselülitamist ei tuvastata ühtegi objekti.

⚠ ETTEVAATUST

Lülitage tagumise ristsuunalise liikluse ennetussüsteem välja, kui paigaldate või eemaldate haagist, käru või muud seadet. Sõidu lõpus lülitage tagumise ristsuunalise liikluse ennetussüsteem välja.

Tagumise ristsuunalise liikluse ennetussüsteemi piirangud

Tagumise ristsuunalise liikluse ennetussüsteem ei pruugi nõuetekohaselt toimida või võib funktsioon käituda ootamatult järgmistes tingimustes.

- Sõidu alustamine puude kõrge rohuga teel
- Sõidu alustamine märjal teel
- Läheneva sõiduki kiirus on suur või väike

Pidurite kontrollimine ei pruugi toimida, juhi tähelepanu on nõutav järgmistes olukordades.

- Sõiduk vibreerib üle künklikul, ebaühtlasel või betoonkattega teel sõites väga tugevalt
- Sõites libedal lumisel, lompidega jne teel
- Rehvirõhk on madal või rehv on kahjustatud
- Pidurit on muudetud
- Kaugjuhitav intelligentne parkimisabisüsteem (RSPA) töötab (kui kuulub varustusse)

✻ MÄRKUS

Üksikasjalikumat teavet tagumise nurgaradariga seotud piirangute kohta vt jaotisest "Pimenurga ennetussüsteem (BCA) (mõnel mudelil)" leheküljel 6-36.

⚠ HOIATUS

- Sõitmine sõiduki või piirde läheduses

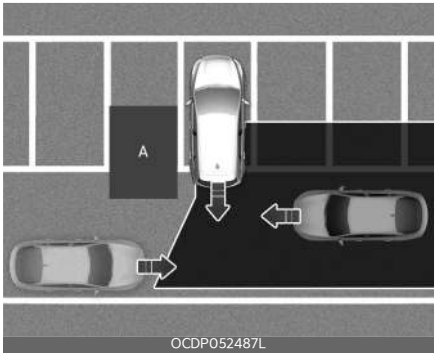

[A]: Struktuur

Tagumise ristsuunalise liikluse ennetussüsteemi talitlus võib olla piiratud, kui sõidate näiteks sõiduki või piirde läheduses ja süsteem ei pruugi tuvastada pimenurga alalt lähenevat sõidukit. Sellisel juhul ei pruugi süsteem juhti vajaduse korral hoiatada ega pidureid rakendada.

Kontrollige tagurdamise ajal alati oma ümbrust.

- Sõiduk on keerukas parkimiskeskkonnas

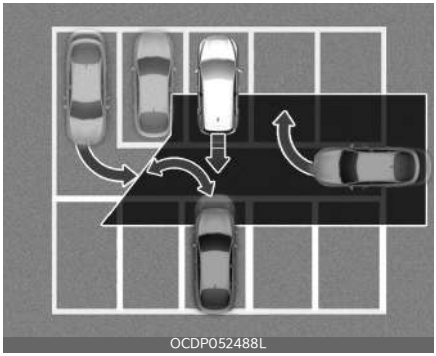
OCDP052488L

Tagumise ristsuunalise liikluse ennetussüsteem võib tuvastada sõidukeid, mis pargivad või väljuvad parkimiskohalt teie sõiduki lähedal (nt teie sõiduki kõrvalt väljuv sõiduk, sõiduk, mis pargib või väljub parkimiskohalt teie sõiduki tagant, teie sõidukile lähenev sõiduk, mis on sooritamas pööret, jne).

Sellisel juhul võib funktsioon juhti asjatult hoiatada ja pidureid rakendada.

Kontrollige tagurdamise ajal alati oma ümbrust.

- Sõiduk on pargitud diagonaalselt

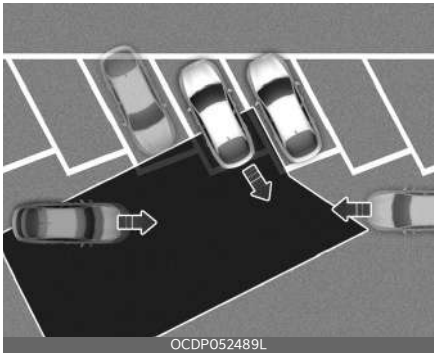
OCDP052489L

[A]: Sõiduk

Tagumise ristsuunalise liikluse ennetussüsteem võib olla diagonaalselt tagurdamise ajal piiratud ja süsteem ei pruugi tuvastada pimenurga alalt lähenevat sõidukit. Sellisel juhul ei pruugi süsteem juhti vajaduse korral hoiatada ega pidureid rakendada.

Kontrollige tagurdamise ajal alati oma ümbrust.

- Kui sõiduk on kallakul või kallaku lähedal

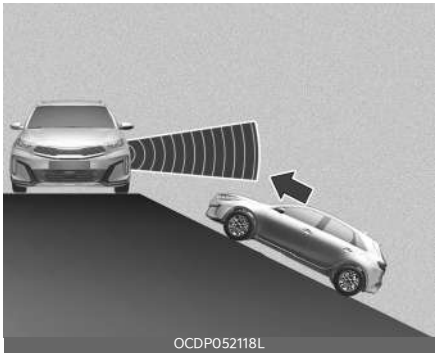
OCDP052118L

Tagumise ristsuunalise liikluse ennetussüsteem võib olla piiratud, kui sõiduk liigub üles- või allamäge või kallaku lähedal ega pruugi tuvastada pimenurga alalt lähenevat sõidukit. Sellisel juhul ei pruugi süsteem juhti vajaduse korral hoiatada ega pidureid rakendada.

Kontrollige tagurdamise ajal alati oma ümbrust.

- Sõitmine parkimiskohale, mille lähedal on konstruktsioon

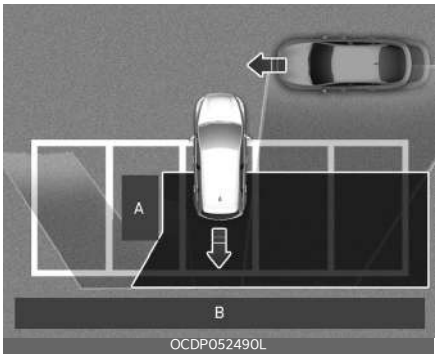

[A]: struktuur,

[B]: sein

Tagumise ristsuunalise liikluse ennetussüsteem võib tuvastada sõidukeid, mis mööduvad teie eest, kui tagurdate parkimiskohale, mille küljel või tagaosas on sein või piire. Sellisel juhul võib funktsioon juhti asjatult hoiatada ja pidureid rakendada.

Kontrollige tagurdamise ajal alati oma ümbrust.

- Sõiduk on pargitud tagurpidi

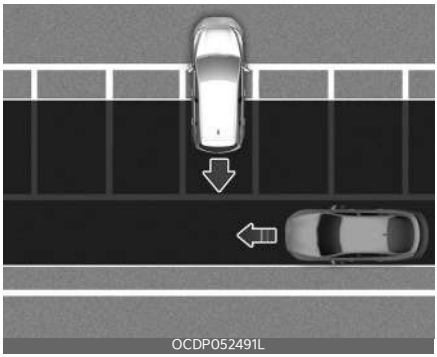

Tagumise ristsuunalise liikluse ennetussüsteem võib tuvastada teie tagant mööduvaid sõidukeid, kui tagurdate parkimiskohale. Sellisel juhul võib funktsioon juhti asjatult hoiatada ja pidureid rakendada.

Kontrollige tagurdamise ajal alati oma ümbrust.

⚠ HOIATUS

- Haagise või teise sõiduki vedamisel ei tohi tagumise ristsuunalise liikluse ennetussüsteemi kasutada.
- Tugevate elektromagnetlainete häirete korral võib tagumise ristsuunalise liikluse ennetussüsteem töötamise äkiliselt lõpetada.
- Tagumise ristsuunalise liikluse hoiatussüsteem ei pruugi töötada 3 sekundi jooksul pärast sõiduki käivitamist või tagumiste nurgaandurite sisselülitamist.
- Kui andurid on blokeeritud või talitlushäirega, ei pruugi isegi sõiduki taaskäivitamise korral tagumise ristsuunalise liikluse ennetussüsteem korralikult toimida, sest funktsioon säilitab viimase seade.

Tagumine parkimisabisüsteem (PDW) (mõnel mudelil)

Tagurdamisega parkimise abisüsteem hoiatus teavitab juhti takistuse tuvastamisel, kui sõiduk tagurdab aeglaselt.

Süsteemi andurid

Tüüp A

OCD041553L

Tüüp B

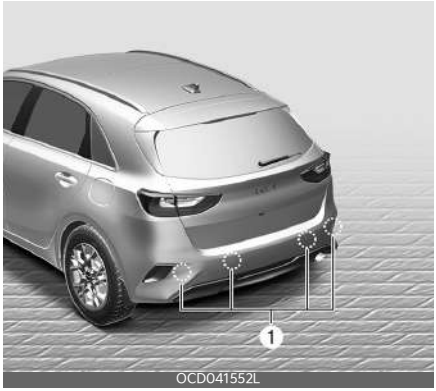

OCD041552L

Tüüp C

OCD041554L

Tüüp D

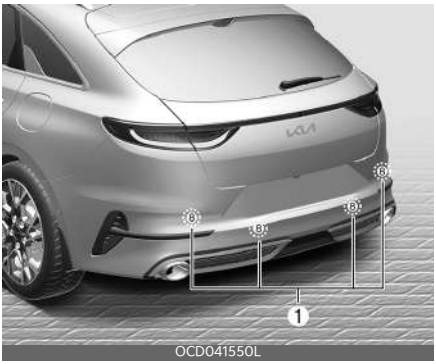

OCD041550L

[1]: Tagumised ultraheliandurid

Tuvastusandurite üksikasjaliku asukoha leiate ülaltoodud pildilt.

6

Tagurdamisega parkimise abisüsteemi hoiatuse sätted

Hoiatusmeetodid

OCD044642L

Hoiatusmeetodeid saate kohandada vaid siis, kui süütelüliti või ENGINE START/STOP lüliti on asendis ON.

- Hoiatuse helitugevus: Tehke LCD-ekraanil valik „Settings → Driver Assistance → Warning Methods → LCD display“ (Seaded → Juhiabisüsteemid → Hoiatusmeetodid → LCD-ekraan) või valige infomeelelahutuse süsteemis „Settings → Driver Assistance → Warning Methods“ seatud kiirusepiirangu ajutiseks tühistamiseks. (Seaded → Sõiduk → Juhiabisüsteemid → Hoiatusmeetodid).

✻ MÄRKUS

- Veenduge, et teie määratud hoiatusmeetodid võivad rakenduda ka hoiatuse helitugevusele ja teiste juhiabisüsteemide hoiatusmeetoditele.
- Hoiatusmeetodid säilitab selle viimase seadistuse isegi, kui sõiduk taaskäivitatakse.
- Olenevalt sõiduki funktsioonidest ja tehnilistest andmetest ei pruugi seadistuste menüü teie sõiduki jaoks saadaval olla.

Tagurpidi parkimiskauguse hoiatussüsteemi toimimine

Tagurpidi parkimiskauguse hoiatussüsteem

- Tagurdamisega parkimise abisüsteem R (Reverse) käiguga.
- Tagumine parkimisabisüsteem tuvastab inimese, looma või objekti tagaosas.

Kaugus takistuseni	Hoiatusindikaator	Hoiatusheli
60-120 cm (24-48 tolli)		Katkendlik helisignaal
30-60 cm (12-24 tolli)		Sagedane helisignaal
30 cm ulatuses (12 tolli)		Pidev helisignaal

- Vastav märgutuli süttib siis, kui iga ultraheliandur tuvastab tajumisulatuses inimese, looma või objekti. Samal ajal kostub heliline hoiatus.
- Kui üheaegselt tuvastatakse rohkem kui kaks objekti, teavitatakse lähimast neist helisignaaliga.
- Märgutule kuju joonises võib tegeliku sõiduki omast erineda.

Tagurpidi parkimiskauguse hoiatussüsteemi rikked ja ettevaatusabinõud

Tagurpidi parkimiskauguse hoiatussüsteemi rike

Kui ilmneb üks või mitu järgnevat, kontrollige esmalt, kas ultraheliandur pole kahjustatud või võõrkehaga blokeeritud. Kui see ei tööta ka siis, soovitame lasta sõidukit kontrollida volitatud Kia esindajal/teenusepartneril.

- Helisignaali ei anta.
- Signaal on katkendlik.
- Näidikuplokil kuvatakse hoiatusteade „Ultraheliandurі tõrge või takistus".

OCDP041508L

⚠ HOIATUS

- Tagurpidi parkimiskauguse hoiatussüsteem on juhti abistav funktsioon. Tagurpidi parkimiskauguse hoiatussüsteemi toimimist võivad mõjutada mitmesugused tegurid (sh keskkonnatingimused). Juhi ülesanne on alati kontrollida tahavaadet enne parkimist ja parkimise ajal.
- Teie sõiduki garantii ei kata ühtegi õnnetust, sõiduki kahjustust ega selles viibijate vigastust, mille on põhjustanud tagumise parkimishoiatussüsteemi rike.
- Olge eriti tähelepanelik, kui sõidate objektide, jalakäijate ja laste läheduses. Ultraheliandurid ei pruugi objekti vahemaa, suuruse või materjali tõttu osasid objekte tuvastada, mis kõik võib andurite tõhusust piirata.

Tagurdamisega parkimise abisüsteemi hoiatuse piirangud

- Tagurpidi parkimiskauguse hoiatussüsteem ei pruugi korrektselt toimida järgmistel juhtudel.
  - Niiskus on andurile külmunud
  - Andurid on takistatud lume või veega (tagurpidi parkimiskauguse hoiatussüsteem töötab normaalselt, kui takistus eemaldatakse).
  - Ilm on väga kuum või külm
  - Andur või anduri koost on lahtimonteeritud
  - Anduri pinnale vajutatakse tugevalt või seda lüüakse.
  - Andur on kriimustatud
  - Survepesuri veejuga otse anduritele või neid ümbritsevale alale suunatud
- Tagumine parkimisabisüsteem võib järgmistel juhtudel rikki minna.
  - Sajab tugevalt vihma või pritsitakse suures koguses vett
  - Vesi voolab anduri pinnale.
  - Andurit mõjutavad teise sõiduki andurid.
  - Andur on lumega kaetud.
  - Sõidetakse ebatasasel pinnal, kruusateel või võsas
  - Läheduses on ultrahelilaineid genereerivad objektid
  - Numbrimärk on originaalasukohast mujale paigaldatud.

- Sõiduki kaitseraua kõrgust või anduri paigaldust on muudetud
- Tarvikute paigaldamine ultraheliandurilähedusse

- Järgmiseid objekte ei pruugita tuvastada.
  - Teravad või peenikesed objektid, näiteks köied, ketid või väikesed postid.
  - Objektid, mis neelavad anduri lainesagedusi, nt riided, mahulised materjalid või lumi.
  - Objektid, mille läbimõõt jääb alla 14 cm (6 in.) ja kõrgus alla 100 cm (40 in.).
  - Jalakäijad, loomad või esemed, mis on ultraheliandurite väga lähedal
- Parkimiskauguse hoiatuse märgutuled kuvatakse tegelikust asukohast erinevalt, kui takistus asub andurite vahel.
- Parkimiskauguse hoiatus ei pruugi sõltuvalt auto kiirusest või takistuse kujust korduda.
- Kui tagurdamisega parkimise abisüsteem vajab parandamist, laske sõidukit viivitamata Kia volitatud esindajal/teenusepartneril kontrollida.

Eesmise/tagumise parkimiskauguse hoiatussüsteem (PDW) (mõnel mudelil)

Eesmise/tagumise parkimiskauguse hoiatussüsteem hoiatab juhti, kui sõiduki madalal kiirusel edasi või tagasi liikumisel tuvastatakse teatud kaugusel takistus.

Süsteemi andurid

Eesmised ultraheliandurid

Tüüp A

Tüüp B

[1] : Eesmised ultraheliandurid

Tagumised ultraheliandurid

Tüüp A

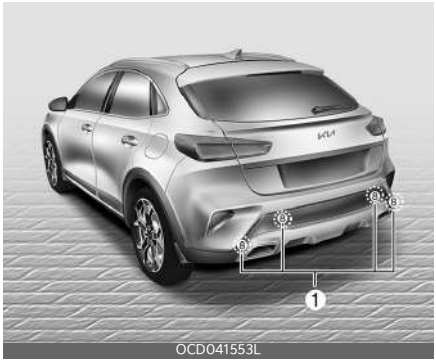

OCD041553L

Tüüp B

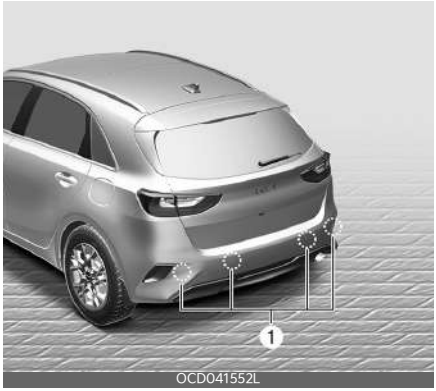

OCD041552L

Tüüp C

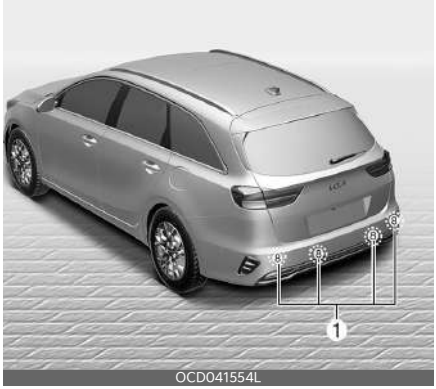

OCD041554L

Tüüp D

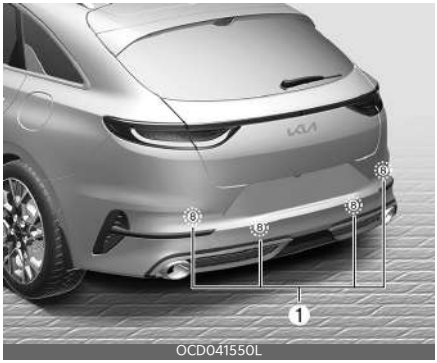

OCD041550L

[1] : Tagumised ultraheliandurid

Tuvastusandurite üksikasjaliku asukoha leiate ülaltoodud pildilt.

Eesmise/tagumise parkimiskauguse hoiatussüsteemi seaded

Hoiatusmeetodid

OCD044642L

Hoiatusmeetodeid saab määrata, kui sõiduk on sisse lülitatud. Tehke LCD-ekraanil valik Seaded → Juhiabisüsteemid → Hoiatusmeetodid või valige infomeelelahutuse süsteemis Seaded → Sõiduk → Juhiabisüsteemid → Hoiatusmeetodid järgmiste sätete muutmiseks.

- Hoiatuse helitugevus: hoiatusheli tugevuse reguleerimine. Kui lülitate hoiatuse helitugevuse välja, võib

funktsioon hoiatada teid teie ohutuse tagamiseks madala helitugevusega.

✻ TEAVE

- Hoiatusmeetodite muutmise korral võidakse see rakendada juhiabisüsteemide kõigile funktsioonidele. Kontrollige ja muutke seda igas funktsioonis.
- Sõiduki taaskäivitamisel säilitavad hoiatusmeetodid viimase seadistuse.
- Olenevalt sõiduki spetsifikatsioonidest ei pruugi seadete menüüd olla.

Parkimiskauguse hoiatuse automaatne käivitamine on sees

Funktsiooni Parking Distance Warning Auto On (Parkimiskauguse hoiatuse automaatne sisselülitamine) kasutamiseks tehke valik „Settings (LCD display)" (Seaded (LCD-ekraanil) või „Settings → Vehicle (Infotainment System screen) → Driver Assistance → Parking Safety → Parking Distance Warning Auto On" (Seaded → Sõiduk → Juhiabisüsteemid (Infomeelelahutuse süsteemis) → Ohutus parkimisel → Parkimiskauguse hoiatuse automaatne sisselülitamine).

Edasiliikumisega/tagurdamisega parkimise abisüsteemi hoiatuse töö

Parkimisohutuse nupp

Vajutage turvalise parkimise nuppu (P) väljalülitamiseks Parking Safety lülitit. Funktsiooni väljalülitamiseks vajutage uuesti nuppu.

- Kui edasiliikumisega/tagurdamisega parkimise abisüsteemi hoiatus on välja lülitatud (nupu märgutuli süttib) ja lülitate sisse tagurdamiskäigu R (Reverse), lülitub edasiliikumisega/tagurdamisega parkimise abisüsteemi hoiatus automaatselt sisse, kui parkimisabi kaugusehoiatus on sisse lülitatud.
- Kui parkimisabi kaugusehoiatus lülitub sisse, kustub nupul märgutuli. Kui sõiduki kiirus on üle 30 km/h ja käik on asendis D (Drive), lülitub Tagumine parkimisabisüsteem välja (nupu märgutuli kustub).

Edasisõitmise parkimisvahemaa hoiatus

- Edasisuunalise parkimiskauguse hoiatus töötab, kui üks järgnevatest tingimustest on täidetud.
  - Käik nihutatakse asendist R (tagurpidikäik) asendisse D (sõit) ja tagumise parkimiskauguse hoiatussüsteem on sisse lülitatud
  - Parking Safety nupu märgutuli põleb ja käik on asendis D (Drive)
  - 'Parking Distance Warning Auto On' (Parkimisvahemaa hoiatuse automaatne käivitamine) on seadetemenüüs valitud ja sisse on lülitatud D (Drive) käik
- Edasisuunalise parkimise abisüsteemi hoiatussüsteem tuvastab auto taga olevad inimesed, loomad ja takistused, kui kiirus on alla 10 km/h (6 mph).
- Edasisuunalise parkimise hoiatussüsteem ei toimi, kui auto kiirus on üle 10 km/h (6 mph) isegi siis, kui Parking Safety nupu märgutuli põleb. Edasisuunalise parkimise hoiatussüsteem hakkab jälle tööle, kui auto kiirus on üle 10 km/h (6 mph) ja Parking Safety nupu märgutuli põleb.
- Kui valitud on 'Parking Distance Warning Auto On' (Parkimisvahemaa hoiatuse automaatne käivitamine) jääb Parking Safety nupu märgutuli põlema.
- Edasisuunalise parkimise hoiatussüsteem ei toimi, kui auto kiirus on üle 30 km/h (18 mph) isegi ja „Parking Distance Warning Auto On" (Parkimisvahemaa hoiatuse automaatne käivitamine) valik on tühistatud, Parking Safety nupu märgutuli kustub. Kuigi sõidate kiirusel alla 10 km/h (6 mph), ei lülitu edasiliikumisega parkimise abisüsteem sisse.

Kaugus takistuseni	Hoiatusindikaator	Hoiatusheli
60-100 cm (24-40 tolli)		Katkendlik helisignaal
30-60 cm (12-24 tolli)		Sagedane helisignaal
30 cm ulatuses (12 tolli)		Pidev helisignaal

- Vastav märgutuli süttib siis, kui iga ultraheliandur tuvastab tajumisulatuses inimese, looma või objekti. Samal ajal kostub heliline hoiatus.
- Kui üheaegselt tuvastatakse rohkem kui kaks objekti, teavitatakse lähimast neist helisignaaliga.
- Märgutule kuju joonises võib tegeliku sõiduki omast erineda.

Tagurpidi parkimiskauguse hoiatussüsteem

- Tagurdamisega parkimise abisüsteem R (Reverse) käiguga.
- Tagumine parkimisabisüsteem tuvastab inimese, looma või objekti tagaosas.
- Kui auto tagurdamiskiirus on alla 10 km/h (6 mph), tuvastavad nii esi-kui tagaandurid takistusi. Siiski võib esiandur tuvastada inimese, looma või takistuse, kui see on andurites 60 cm (24 tolli) kaugusel.

Kaugus takistuseni	Hoiatusindikaator	Hoiatusheli
60-120 cm (24-48 tolli)		Katkendlik helisignaal
30-60 cm (12-24 tolli)		Sagedane helisignaal
30 cm ulatuses (12 tolli)		Pidev helisignaal

- Vastav märgutuli süttib siis, kui iga ultraheliandur tuvastab tajumisulatuses inimese, looma või objekti. Samal ajal kostub heliline hoiatus.
- Kui üheaegselt tuvastatakse rohkem kui kaks objekti, teavitatakse lähimast neist helisignaaliga.
- Märgutule kuju joonises võib tegeliku sõiduki omast erineda.

Edasiliikumisega/tagurdamisega parkimise abisüsteemi hoiatuse rikked ja ettevaatusabinõud

Edasiliikumisega/tagurdamisega parkimise abisüsteemi hoiatuse rike

Pärast mootori käivitamist kostub piiks, kui ilmneb üks või mitu järgnevat, kontrollige esmalt, kas ultraheliandur pole kahjustatud või võõrkehaga blokeeritud. Kui see ei tööta ka siis, soovitame lasta sõidukit kontrollida volitatud Kia esindajal/teenusepartneril.

- Helisignaali ei anta.
- Signaal on katkendlik.
- Näidikuplokil kuvatakse hoiatusteade „Ultrahelianduri tõrge või takistus".

OCDP041507L

⚠ HOIATUS

- Edasiliikumise/tagurdamise parkimisabisüsteem on juhti abistav funktsioon. Edasiliikumise/tagurdamisega parkimise abisüsteemi toimimist võivad mõjutada mitmesugused tegurid (sh keskkonnatingimused). Juhi ülesanne on alati kontrollida ümbrust enne parkimist ja parkimise ajal.
- Teie sõiduki garantii ei kata ühtegi õnnetust, sõiduki kahjustust ega selles

viibijate vigastust, mille on põhjustanud edasisõitmise/tagumise parkimishoiatussüsteemi rike.

- Olge eriti tähelepanelik, kui sõidate objektide, jalakäijate ja laste läheduses. Ultraheliandurid ei pruugi objekti vahemaa, suuruse või materjali tõttu osasid objekte tuvastada, mis kõik võib andurite tõhusust piirata.

Edasiliikumisega/tagurdamisega parkimise abisüsteemi piirangud

- Edasisõitmise/tagurdamise parkimisvahemaa hoiatussüsteem ei pruugi korrektselt toimida järgmistel juhtudel.
  - Niiskus on andurile külmunud
  - Andurid on takistatud lume või veega (edasiliikumisega/tagurdamisega parkimise abisüsteemi töötab normaalselt, kui takistus eemaldatakse.)
  - Ilm on väga kuum või külm
  - Andur või anduri koost on lahtimonteeritud
  - Anduri pinnale vajutatakse tugevalt või seda lüüakse.
  - Andur on kriimustatud
  - Survepesuri veejuga otse anduritele või neid ümbritsevale alale suunatud
- Parkimisabisüsteem võib järgmistel juhtudel rikki minna.
  - Sajab tugevalt vihma või pritsitakse suures koguses vett
  - Vesi voolab anduri pinnale.
  - Andurit mõjutavad teise sõiduki andurid.
  - Andur on lumega kaetud.
  - Sõidetakse ebatasasel pinnal, kruusateel või võsas
  - Läheduses on ultrahelilaineid genereerivad objektid
  - Numbrimärk on originaalasukohast mujale paigaldatud.
  - Sõiduki kaitseraua kõrgust või anduri paigaldust on muudetud
  - Tarvikute paigaldamine ultrahelianduri lähedusse
- Järgmiseid objekte ei pruugita tuvastada.
  - Teravad või peenikesed objektid, näiteks köied, ketid või väikesed postid.
  - Objektid, mis neelavad anduri lainesagedusi, nt riided, mahulised materjalid või lumi.
  - Objektid, mille läbimõõt jääb alla 14 cm (6 in.) ja kõrgus alla 100 cm (40 in.).
  - Jalakäijad, loomad või esemed, mis on ultrahelianduritele väga lähedal
- Parkimiskauguse hoiatuse märgutuled kuvatakse tegelikust asukohast erinevalt, kui takistus asub andurite vahel.
- Parkimiskauguse hoiatus ei pruugi sõltuvalt auto kiirusest või takistuse kujust korduda.
- Kui edasiliikumisega/tagurdamisega parkimise abisüsteem vajab parandamist, laske sõidukit viivitamata Kia volitatud müügiesindajal/ kontrollida.

Vastavusdeklaratsioon

Raadiosageduse komponendid (eesmise radari puhul) vastavad alltoodule. (mõnel mudelil)

Raadiosageduse komponendid (eesmise radari puhul) vastavad alltoodule. (mõnel mudelil)

USA ja USA territooriumid

FCC ID
: 2A3DZ-MRR-35
This device complies with Part 15 of the FCC Rules.
Operation is subject to the following two conditions:
(1) this device may not cause harmful interference, and
(2) this device must accept any interference received,
including interference that may cause undesired operation.

CAUTION TO USERS
Changes or modifications not expressly approved by the party responsible for compliance could void the user`s authority to operate the equipment.

OCD054589L

Kanadas

Model: MRR-35
IC: 27992-MRR35

This device complies with Industry Canada licence-exempt RSS standard(s). Operation is subject to the following two conditions:
(1) this device may not cause interference, and
(2) this device must accept any interference, including interference that may cause undesired operation of the device.
Le présent appareil est conforme aux CNR d'Industrie Canada applicables aux appareils radio exempts de licence. L'exploitation est autorisée aux deux conditions suivantes:
(1) l'appareil ne doit pas produire de brouillage, et
(2) l'utilisateur de l'appareil doit accepter tout brouillage radioélectrique subi, même si le brouillage est susceptible d'en compromettre le fonctionnement.

OCD054590L

Euroopas ja riikides, kus kohaldub CE-sertifikaat

Model : MRR-35

Hereby MRR-35 has been so constructed that it can be operated in at least one Member State without infringing applicable requirements of use of radio spectrum. (RED article 10.2)

Hereby, HL Klemove Corp declares that the radio equipment type MRR-35 is in compliance with Directive 2014/53/EU.

The full text of the EU declaration of conformity is available at the following as next page. (Case 1 : Include DoC in manual)

Case 2 : https://hlklemove.com/solutions.html

OCD054591L

Koreas

기자재의 명칭 : 특정소출력 무선기기
모델명 : MRR-35
인증번호 : R-C-MHE-MRR-35

OCD054592L

Ühendkuningriigis

https://hlklemove.com/solutions.html

OCD054593L

Iisraelis

Ministry of Communication permit number : 51-89758
ג. אסור להחליף את האנטנה המקורית של המכשיר, ולא לעשות בו כל שינוי טכני אחר.
מתן "שרות בזק" לצד ג' מחייב רשיון מיוחד ממשרד התקשורת.
ב. רק "בפעולת בזק" לשימוש עצמי של הלקוח בלבד, הצירוד פטור מרשיון הפעלה אלחוטי.
לא מוגן מהפרעות וללא הפרעה למערכות אחרות הפועלות כדין.
א. השימוש במכשיר פטור מרשיון הפעלה אלחוטית

OCD054594L

Tais

CLASS A
NBTC ID. : A57022-22

OCD054595L

Taiwanis

CCAH22LPB360T1

電信法第 48 條，低功率電波輻射性電機管理辦法
第十二條
經型式認證合格之低功率射頻電機，非經許可，公司、商號或使用者均不得擅自變更頻率、加大功率或變更原設計之特性及功能。
第十四條
低功率射頻電機之使用不得影響飛航安全及干擾合法通信；經發現有干擾現象時，應立即停用，並改善至無干擾時方得繼續使用。
前項合法通信，指依電信法規定作業之無線電通信。低功率射頻電機須忍受合法通信或工業、科學及醫療用電波輻射性電機設備之干擾。

Article 12
Without permission, any company, firm or user shall not alter the frequency, increase the power, or change the characteristics and functions of the original design of the certified lower power frequency electric machinery.
Article 14
The application of low power frequency electric machineries shall not affect the navigation safety nor interface a legal communication, if an interference is found, the service will be suspended until improvement is made and the interference no longer exist.

OCD054596L

Paraguays

CONATEL
NR : 2023-01-I-0006

OCD054597L

Singapuris

Complies with
IMDA Standards
[N6117-22]

OCD054598L

Filipiinidel

NATIONAL TELECOMMUNICATIONS COMMISSION
NTC
Type Approved
No. ESD-RCE-2332110

OCD054599L

Mehhikos

IFT : BLHLMR23-07397

OCD054600L

Brasiilias

ANATEL

02588-23-09644

OCD054601L

Indoneesias

87313/SDPPI/2023

13085

OCD054602L

Lõuna-Aafrika Vabariigis

TA-2022/3018

ICASA

APPROVED

OCD054603L

Malaisias

MCMC

HIDF16000136

OCD054604L

Hiinas

车辆驾驶辅助雷达系统型号：MRR-35
执行标准：汽车雷达无线电管理暂行规定 2021 181号文
频率范围：76-77 GHz
发射功率：等效全向辐射功率(EIRP)≤ 50dBm
天线类型：印刷阵列天线
用户控制：不可
使用温度：-40° C ~ +85° C
电压：DC 12.0V
CMITTID：2023LJ1178

不得擅自更改发射频率，加发射功率（包括额外加装射频功率放大器）。
不得擅自外接天线或改用其它发射天线

使用时不得对各种合法的无线电通信业务产生有害干扰；一旦发现有干扰现象时，应立即停止使用，并采取措施消除干扰后方可继续使用

使用微功率无线电设备，必须耐受各种无线电业务的干扰或工业、科学及医疗应用设备的辐射干扰

机场等的电磁环境保护区域内使用微功率设备，应当遵守电磁环境保护及相关行业主管部门的规定

OCD054605L

Raadiosageduse komponendid (tagumise radari puhul) vastavad alltoodule.

USA ja USA territooriumid

FCC ID
: 2A3OZ-SRR30SA
This device complies with Part 15 of the FCC Rules. Operation is subject to the following two conditions:
(1) this device may not cause harmful interference, and
(2) this device must accept any interference received, including interference that may cause undesired operation.

CAUTION TO USERS
Changes or modifications not expressly approved by the party responsible for compliance could void the user`s authority to operate the equipment.

OSKEV053519L

Kanadas

Model: SRR30SA
IC: 27992-SRR30SA

This device complies with Industry Canada licence-exempt RSS standard(s). Operation is subject to the following two conditions:
(1) this device may not cause interference, and
(2) this device must accept any interference, including interference that may cause undesired operation of the device.
Le présent appareil est conforme aux CNR d'Industrie Canada applicables aux appareils radio exempts de licence. L'exploitation est autorisée aux deux conditions suivantes:
(1) l'appareil ne doit pas produire de brouillage, et
(2) l'utilisateur de l'appareil doit accepter tout brouillage radioélectrique subi, même si le brouillage est susceptible d'en compromettre le fonctionnement.

OSKEV053520L

Euroopas ja riikides, kus kohaldub CE-sertifikaat

Model : SRR30SA

Hereby SRR30SA has been so constructed that it can be operated in at least one Member State without infringing applicable requirements of use of radio spectrum. (RED article 10.2)

Hereby, Mando Corp declares that the radio equipment type MRR-30 is in compliance with Directive 2014/53/EU.

The full text of the EU declaration of conformity is available at the following as next page. (Case 1 : Include DoC in manual)

Case 2 : https://hlklemove.com/solutions.html

OSKEV053521L

Koreas

기자재의 명칭 : 특정소출력 무선기기(차량충돌방지용 레이더 무선기기)
모델명 : SRR30SA
인증번호 : R-C-MHE-SRR30SA
상호 : 주식회사 주식회사 에이치엘클레무브
제조년월일 : 2022. XX. YY
제조자 : 주식회사 에이치엘클레무브
제조국 : 대한민국

OSKEV053522L

Ühendkuningriigis

UK CA

OCD054606L

Jaapanis

R 011-220020

OCD054607L

Omaanis

OMAN-TRA

TRA/TA-R/13594/22

D172338

OSKEV053525L

Jordaanias

TRC No. : TRC/31/10001/2022

OSKEV053524L

Usbekistanis

STZ

ODL3059239L

UAE jaoks

TDRA

TDRA - UNITED ARAB Emirates

Mode Dealer ID Name: SM GLOBAL LLC

TARTTE: ER0000 00/22

Model Name: SRR3DSA

Product Type: Vehicle Radar

OSKEV053526L

Iisraelis

: תרושקתה דרשמ סעטמ המאתה רושיא רפסמ 55-13023
לש תויטוחלאה ויתוכוכת תא תונשל ידכ ,הב שיש רישכמב תולועפ עצבל רוסיא לח
הז ללכבו ,רישכמה
אלב ,תינוציח הנטנאל רוביחל תורשפא תפסוה וא תירוקמ הנטנא תפלחה ,הנבות ייוניש
רושיא תלבק
.תויטוחלא תוערפהל ששחה לשב ,תרושקתה דרשמ

OSKEV053527L

Sambias

ZICTA

ZMB/ZICTA/TA/2022/5/11

OSKEV053528L

Süürias

SY-TPRA
REGISTERED No:
FR00308-22

OSKEV053529L

Serbias

И 038 22

OSKEV053530L

Tais

nanb.

เครื่องวิทยุคมนาคมนี้ ได้รับยกเว้น ไม่ต้องได้รับใบอนุญาตให้มี ใช้ซึ่งเครื่องวิทยุคมนาคม หรือตั้งสถานีวิทยุคมนาคมตามประกาศ กสทช. เรื่อง เครื่องวิทยุคมนาคม และสถานีวิทยุคมนาคมที่ได้รับยกเว้นไม่ต้องได้รับใบอนุญาตวิทยุคมนาคม ตามพระราชบัญญัติวิทยุคมนาคม พ.ศ. 2498

nanb. โทรคมนาคม
กำกับดูแลเพื่อประชาชน
Call Center 1200 (โทรฟรี)

OSK3051279L

Paraguays

CONATEL
NR : 2022-04-I-0268

OSKEV053531L

Mongoolias

APPROVED
IN MONGOLIA
ID:A22000688

OSKEV053532L

Filipiinidel

NATIONAL TELECOMMUNICATIONS COMMISSION
NTC
Type Approved
No. ESD-RCE-2230137

OSKEV053533L

Singapuris

Complies with
IMDA Standards
N2298-22

OSKEV053534L

6

Argentinas

RAMATEL
H-27963

OSKEV053535L

Ghanas

NCA Approved: 7E6-M1-XF2-SRD

OSKEV053536L

Marokos

AGREE PAR L'ANRT MAROC
Numéro d'agrément :
MR00032802ANRT2022
Date d'agrément : 25/04/2022

OSKEV053537L

Senegalis

AGREE PAR ARTP SENEGAL
Numéro d'agrément : 072198/AG/ER

OSKEV053538L

Mauritaanias

AGREE PAR L'ARE MAURITANIE
Numéro d'agrément : 1107/ARE/2022
Date d'agrément :29/04/2022

OSKEV053539L

Berliinis

Numero d'agrement:
237/ARCEP/SE/DJPC/DAR/DCT/GU
Date d'agrement: 19 JULY 2022:

OSKEV053540L

Taiwanis

CCAH22LP4140T7

電信法第 48 條．低功率電波輻射性電機管理辦法
第十二條
經型式認證合格之低功率射頻電機，非經許可，公司、商號或使用者均不得擅自變更頻率、加大功率或變更原設計之特性及功能。
第十四條
低功率射頻電機之使用不得影響飛航安全及干擾合法通信；經發現有干擾現象時，應立即停用，並改善至無干擾時方得繼續使用。
前項合法通信，指依電信法規定作業之無線電通信。低功率射頻電機須忍受合法通信或工業、科學及醫療用電波輻射性電機設備之干擾。

Article 12
Without permission, any company, firm or user shall not alter the frequency, increase the power, or change the characteristics and functions of the original design of the certified lower power frequency electric machinery.
Article 14
The application of low power frequency electric machineries shall not affect the navigation safety nor interface a legal communication, if an interference is found, the service will be suspended until improvement is made and the interference no longer exist.

OSKEV053541L

Lõuna-Aafrika Vabariigis

ICASA
TA-2000/0586
APPROVED

OSKEV053542L

Malaisias

MCMC
HIDF16000136

OSKEV053543L

Süürias

SY-TPRA
REGISTERED NO : FR00308-22

OSKEV053544L

Venemaal

EAC

ODL3059224L

Togos

Approval Number : 032/20

OSKEV053545L

Hiinas

SRR30SA
CMIIT : 2022LJ14389

车辆驾驶辅助雷达系统型号 : SRR30SA
执行标准 : 信部无[2005]423号
频率范围 : 76~77 GHz
放射功率 : 等效全向辐射功率(EIRP) 30dBm
天线类型：印刷阵列天线
用户控制：不可
使用温度 : -40° C ~ +85° C
电压 : DC 12.0V

不得擅自更改发射频率、加发射功率（包括额外加装射频功率放大器），不得擅自外接天线或改用其它发射天线

使用时不得对各种合法的无线电通信业务产生有害干扰；一旦发现有干扰现象时，应立即停止使用，并采取措施消除干扰后方可继续使用

使用微功率无线电设备，必须耐受各种无线电业务的干扰或工业、科学及医疗应用设备的辐射干扰

机场等的电磁环境保护区域内使用微功率设备，应当遵守电磁环境保护及相关行业主管部门的规定

OSKEV053547L

Brasiilias

ANATEL
08884-22-09644

OSKEV053552L

Austraalias

OCK060062L

6

Mehhikos

IFT : RLVHLSR22-2670

OSKEV053548L

e-märgil

E32 10R-06 0138

OSKEV053549L

Nigeerias

Connection and use of this communications equipment is permitted by the Nigerian Communications Commission

OSKEV053550L

Indoneesias

85441/SDPPI/2021
13085

OSKEV053551L

Mida teha hädaolukorras 7

Teehoiatus 7-3
• Ohutuled 7-3
Hädaolukord sõidu ajal 7-3
• Kui mootor sureb välja keset ristmikku 7-3
• Kui rehv puruneb sõidu ajal 7-3
• Kui mootor seiskub sõidu ajal 7-4
Kui mootor ei käivitu 7-4
• Kui mootor ei käivitu või käivitub aeglaselt 7-4
• Kui mootor käivitub normaalselt, kuid sõiduk ei lähe käima 7-4
Hädaolukorras käivitamine 7-5
• Kaablitega käivitamine 7-5
• Käimalükkamine 7-6
Kui mootor kuumeneb üle 7-7
Rehvirõhu kontrollsüsteem (TPMS) (Tüüp A) 7-8
• Madala rehvirõhu märguanne 7-9
• Rehvirõhu kontrollsüsteemi (TPMS) rikke hoiatustuli 7-10
• Rehvi vahetamine TPMS-iga 7-11
Rehvirõhu kontrollsüsteem (TPMS) (Tüüp B) 7-12
• TPMS-i lähtestamise toiming 7-13
• Rehvirõhu kontrollsüsteem (TPMS) 7-14
• Madala rehvirõhu märguanne 7-15
Ratta vahetamine (varurattaga automudelid) 7-16
• Tungraud ja tööriistad 7-16
• Varurehvi eemaldamine ja hoiustamine 7-17
• Rehvide vahetamine 7-17
• Oluline - ajutise varuratta kasutamine 7-20
• Tungraua silt 7-22
• Vastavusdeklaratsioon tungrauale 7-23
Rehvi parandamine (rehviparanduskomplektiga autod) 7-25
• Sissejuhatus 7-26

7 Mida teha hädaolukorras

• Rehviparanduskomplekti (TMK) osad 7-27
• Rehviparanduskomplekti kasutamine 7-28
• Hermeetiku ühtlane jaotamine rehvis 7-29
• Rehvirõhu kontrollimine 7-29
• Nõuandeid rehviparanduskomplekti ohutuks kasutamiseks 7-30
• Rehviparanduskomplekti tehnilised andmed 7-30

Pukseerimine 7-31

• Puksiirteenus 7-31
• Eemaldatav pukseerimisaas 7-32
• Pukseerimine hädaolukorras 7-33

Turvapakett 7-36

• Tulekustuti 7-36
• Esmaabikomplekt 7-36
• Ohukolmnurk 7-36
• Manomeeter rehvirõhu mõõtmiseks 7-36

ERA-GLONASS hädaabikõne 7-37

• ERA-GLONASS-i süsteem 7-38

Mida teha hädaolukorras

Teehoiatus

Ohutuled

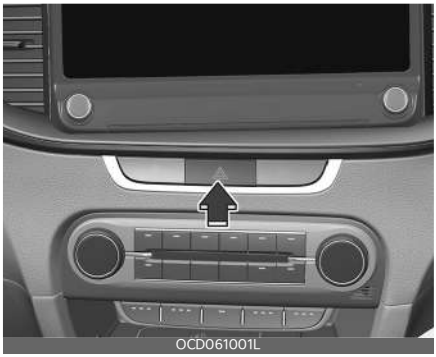

Ohutulede ülesandeks on hoiatada teisi autojuhte, et nad oleksid teie autole lähenemisel ning teie autost möödasõidul või ümberpöikel eriti tähelepanelikud.

Ohutulesid tuleks kasutada alati, kui teete hädaremonti või kui olete auto maantee serval peatanud.

Vajutage ohutulede lülitit igas süütelüliti asendis. Ohutulede lüliti asub keskkonsooli lülitipaneelil. Kõik suunatuled hakkavad korraga vilkuma.

- Ohutuled toimivad nii töötava kui seisva mootoriga.
- Suunatuled ei tööta, kui ohutuled on sisse lülitatud.
- Kasutage auto pukseerimisel (slepis vedamisel) ohutulesid.

Hädaolukord sõidu ajal

Kui mootor sureb välja keset ristmikku

- Kui mootor seiskub ristteel või ülesõidul, seadke käigukang asendisse N (Neutraalne) ja lükake seejärel sõiduk ohutusse kohta.
- Kui teie sõidukil on manuaalkäigukast, millel pole süüte lukustamise lülitit, saab sõiduk liikuda teisele või kolmandale käigule lülitades ja käiviti keeramisel siduripedaali vajutamata.

Kui rehv puruneb sõidu ajal

Kui mõni auto rehvidest puruneb sõidu ajal:

1. Võtke jalg kohe gaasipedaalilt ja laske sõidukiirusel langeda, hoides rooli otse. Ärge rakendage kohe pidureid ega püüdke teelt ära keerata, sest see võib põhjustada juhitavuse kaotamise. Kui sõiduk on piisavalt aeglustunud, pidurdage ettevaatlikult ja keerake teelt ära. Sõitke teelt võimalikult kaugele ja parkige kõvale tasasele pinnale. Kui sõidate mitmerealisel eraldusribaga kiirteel, ärge peatage autot eraldusribal ega selle servas.
2. Kui sõiduk on seiskunud, lülitage sisse ohutuled, rakendage seisupidur ja lülitage sisse tagurduskäik (manuaalkäigukast).
3. Paluge kõigil kaassõitjatel autost väljuda. Veenduge, et kõik väljuksid sellelt sõiduki poolelt, mis on liiklusest eemal.
4. Tühja rehvi vahetamisel järgige antud peatükis allpool toodud juhiseid.

Kui mootor seiskub sõidu ajal

1. Vähendage järk-järgult sõidukiirust, hoides autot otse. Sõitke võimalikult ohutus kohas ettevaatlikult teeservale.
2. Lülitage ohutuled sisse.
3. Proovige mootor uuesti käivitada. Kui teie sõiduk ei käivitu, pöörduge kvalifitseeritud asjatundja poole. Kia soovitab nõu pidada Kia volitatud esindaja/ hooldusspartneriga.

Kui mootor ei käivitu

Kui mootor ei käivitu või käivitub aeglaselt

1. Kontrollige akuühendusi, veendumaks, et need on puhtad ja pingul.
2. Lülitage salongivalgustus sisse. Kui valgus pimeneb või kustub starteri käitamisel, on aku tühi.
3. Kontrollige starteri ühendusi, veendumaks, et need on turvaliselt pingul.
4. Ärge lükake ega tõmmake käivitamiseks sõidukit. Vaadake juhiseid "Kaablitega käivitamine" leheküljel 7-5.

⚠ HOIATUS

Kui mootor ei käivitu, ärge lükake ega tõmmake sõidukit selle käivitamiseks. See võib põhjustada kokkupõrke või muid kahjusid. Lisaks sellele võib katalüsaator üle kuumeneda ja tulekahju põhjustada.

Kui mootor käivitub normaalselt, kuid sõiduk ei lähe käima

1. Kontrollige kütusetaset.
2. Kui süütelüliti on asendis LOCK (Lukustatud), kontrollige kõiki süütepoolide ja -küünalde ühendusi. Kui need on lõdvad või lahtised, ühendage need uuesti.
3. Kontrollige kütusevoolikut mootoriruumis.
4. Kui sõiduk ikkagi ei käivitu, pöörduge kvalifitseeritud asjatundja poole. Kia soovitab pöörduda Kia volitatud esindaja / hooldusspartneri poole.

Hädaolukorras käivitamine

Tüüp A

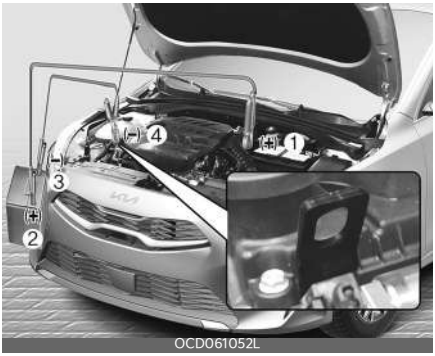

Tüüp B

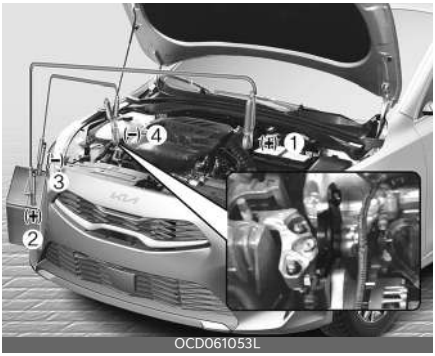

Ühendage kaablid numbrilises järjestuses ja lahutage vastupidises järjestuses.

Kaablitega käivitamine

Kaablitega käivitamine võib olla ohtlik, kui seda tehakse valesti. Seega, et vältida enda vigastamist või sõiduki või aku kahjustamist, järgige käivitusabi andmise toimingut. Kui kahtlete, soovitame tungivalt asjatundlikul tehnikul või pukseerimisteenusel sõiduki käivitada.

⚠ ETTEVAATUST

Kasutage ainult 12-voldist käivitusabi süsteemi. 24-voldise võimsusvaru (kas kahe 12-voldise aku või 24-voldise generaatorikomplekti) kasutamisel võite parandamatult kahjustada 12-voldist käivitusmootorit, süütesüsteemi ja muid elektriosi.

⚠ HOIATUS

Aku

Ärge püüdke kunagi kontrollida aku elektrolüütide taset, sest see võib põhjustada aku purunemise või plahvatamise, põhjustades tõsiseid vigastusi.

⚠ HOIATUS

Aku

- Hoidke leegid ja sädemed akust eemal. Aku toodab vesinikugaasi, mis võib leegist ja sädemest plahvatada. Kui neid juhiseid täpselt ei jälgita, võivad tagajärjeks olla tõsised kehavigastused ja sõiduki kahjustamine! Kui te ei ole kindel, kuidas seda toimingut teha, pöörduge kvalifitseeritud asjatundjate poole. Autoakud sisaldavad väävelhapet. See on mürgine ja väga söövitav. Kandke käivitusabitoimingul kaitseprille ja olge ettevaatlik, et hape ei satuks teie, teie riiete või auto peale.
- Ärge püüdke anda käivitusabi sõidukile, mille tühjenenud aku on külmunud või kui elektrolüütide tase on madal; aku võib puruneda või plahvatada.
- Ärge laske (+) ja (-) käivituskaablitel kokku puutuda. See võib tekitada sädemeid.
- Tühi või külmunud aku võib käivituskaablitega katki minna või plahvatada.

Kaablitega käivitamise juhised

1. Veenduge, et võimendusaku on 12-voldine ja et selle negatiivne klemm on maandatud.
2. Kui võimendusaku on teises sõidukis, ärge laske kahel sõidukil kokku puututada.
3. Lülitage kõik ebavajalikud elektrilised koormused välja.
4. Ühendage käivitusjuhtmed täpselt pildil näidatud järjekorras. Kõigepealt ühendage käivituskaabli üks ots tühjenenud aku positiivse klemmi (1) külge, seejärel teine ots võimendusaku positiivse klemmi (2) külge.

   Jätkake, ühendades teise käivituskaabli ühe otsa võimendusaku negatiivse klemmi (3) külge, seejärel teise otsa kõva, statsionaarse, metallist punkti külge (nt mootori tõsteklamber), akust eemale (4). Ärge ühendage seda selliste osade lähedale, mis mootori käivitumisel liiguvad.

   Ärge laske käivituskaablitel puudutada midagi muud kui õigeid akuklemme või õiget maanduspunkti. Ärge nõjatuge juhtmete ühendamisel aku peale.

⚠ ETTEVAATUST

Akukaablid

Ärge ühendage võimendusaku negatiivse klemmi külge ühendatud käivituskaablit tühjenenud aku negatiivse klemmi külge. See võib põhjustada tühjenenud aku ülekuumenemist ja pragunemist ning akuhappe vabastamist. Ühendage käivituskaabli ots võimendusaku negatiivse klemmi külge ja teine ots metallpunktiga, mis on akust piisavalt kaugel.

5. Käivitage võimendusaku sõiduki mootor ja laske sel töötada kiirusel 2000 p/min, seejärel käivitage tühjenenud akuga sõiduki mootor.

Kui aku tühjenemise põhjus pole teada, tuleb lasta autot kvalifitseeritud asjatundjal kontrollida. Kia soovitab pöörduda Kia volitatud esindaja/hooldusspartneri poole.

Käimalükkamine

Teie manuaalkäigukastiga sõidukit ei tohi käima lükata, kuna see võib kahjustada heitekontrollisüsteemi.

Automaatkäigukastiga/topeltsiduriga käigukastiga sõidukeid pole võimalik käima lükata.

Järgige käivitusabi toimingu juhendeid.

⚠ HOIATUS

Ärge kunagi pukseerige sõidukit selle käivitamiseks, sest äkiline edasiliikumine mootori käivitumisel võib põhjustada kokkupõrke pukseeriva autoga.

Kui mootor kuumeneb üle

Kui teie temperatuurinäidik näitab ülekuumenemist, tekib elektrikatkestus või kuulete valju pingimist või koputamist, mootor on tõenäoliselt liiga kuum. Sellisel juhul tegutsege järgmiselt:

1. sõitke lähima ohutu peatuskohani ning peatage auto.
2. Seadke käiguvahetushoov asendisse P (automaatkäigukast) või neutraalasendisse (manuaalkäigukast) ja rakendage seisupidur. Kui kliimaseade on sees, lülitage see välja.
3. Kui mootori jahutusvedelik jookseb sõiduki alt välja või kapoti alt tuleb suitsu, seisake mootor. Ärge avage kapotti enne kui jahutusvedelikku enam ei voola või kui suitsemine on lõppenud. Kui külmaaine nähtavat kadu ega suitsu ei ole, jätke mootor tööle ja kontrollige, kas mootori jahutusventilaator töötab. Kui jahutusventilaator ei tööta, lülitage mootor välja.
4. Kontrollige, kas veepumba ajamirihm on puudu. Kui see pole puudu, kontrollige, kas see on pingul. Kui rihm tundub olevat rahuldav, kontrollige jahutusvedeliku lekkimist radiaatorist, voolikutest või sõiduki alt. (Kui kliimaseade oli kasutuses, on selle seiskamisel külma vee välja voolamine harilik).

⚠ HOIATUS

Hoidke mootori töötamise ajal vigastuste vältimiseks juuksed, käed ja riided liikuvatest osadest (nt ventilaator ja ajamirihmad) eemal.

5. Kui veepumba ajamirihm on katki või jahutusvedelikku, seisake mootor viivitamatult ja pöörduge kvalifitseeritud asjatundja poole. Kia soovitab pöörduda Kia volitatud esindaja / hooldus-partneri poole.

⚠ HOIATUS

Ärge eemaldage radiaatorikorki, kui mootor on kuum. See võib põhjustada jahutusvedeliku välja pritsimise ja tõsiseid põletusi.

6. Kui te ei suuda ise ülekuumenemise põhjust välja selgitada, oodake, kuni mootori temperatuur on langenud normaaltasemeni. Kui jahutusvedelikku on lekke tõttu liiga väheks jäänud, lisage paaki ettevaatlikult jahutusvedelikku, et vedelikutase kerkiks paagis keskkohamärgiseni.
7. Jätkake sõitu väga ettevaatlikult, jälgides pidevalt ülekuumenemise tunnuseid. Kui ülekuumenemine juhtub uuesti, pöörduge kvalifitseeritud asjatundjate poole. Kia soovitab pöörduda Kia volitatud esindaja / hooldus-partneri poole.

⚠ ETTEVAATUST

- Tõsine jahutusvedeliku kadu näitab, et jahutussüsteemis on leke. Sel juhul laske süsteem kvalifitseeritud asjatundjal üle vaadata. Kia soovitab pöörduda Kia volitatud esindaja/hooldus-partneri poole.
- Kui mootor madala jahutusvedeliku taseme tõttu ülekuumeneb, siis võib äkiline jahutusvedeliku lisamine mootorisse pragusid tekitada. Kahjustuste vältimiseks lisage jahutusvedelikku aeglaselt ja väikeste koguste kaupa.

Rehvirõhu kontrollsüsteem (TPMS) (Tüüp A) (mõnel mudelil)

OCD061068L

OCD061054L

1. Madala rehvirõhu hoiatus / TPMS rikke märgutuli
2. Madala rehvirõhuga ratta asukoha märgutuli (LCD-ekraanil).

Rehvirõhu kontroll

- Rehvirõhu teavitusrežiimi saate valida näidikuplokis.
  - Täpsema teabe "Kasutajaseadete režiim (mõnel mudelil)" leheküljel 4-66.
- Rehvirõhku kuvatakse 1-2 min peale sõitmist.
- Kui rehvirõhku auto peatumisel ei kuvata, ilmub teade "Drive to display" (Kuvamiseks sõida). Kontrollige pärast sõitmist rehvirõhku.
- Näidikuplokis saate kasutajaseadetes rehvirõhu ühikut muuta.
  - psi, kPa, bar (vt jaotist "Kasutajaseadete režiim (mõnel mudelil)" leheküljel 4-66).

Rehvirõhku peab kõikides rehvides (k.a varuratta rehvis, kui kuulub varustusse) kontrollima kord kuus, kui rehvid on külmad, ning täitma õige rõhuni, mis on kindlaks määratud autotootja poolt. Need rõhud on kirjas auto küljes oleval rehvirõhkude kleebisel.

(Kui teie sõidukile on paigaldatud rehvid, mis on rehvirõhkude kleebisele märgitud rehvidest erinevas mõõdus, peate nende rehvide õige rehvirõhu ise välja selgitama.)

Sõiduohutuse suurendamiseks on teie auto varustatud rehvirõhu kontrollsüsteemiga (TPMS - Tire Pressure Monitoring System), mis annab hoiatustulega märku, kui rehvirõhk on ühes või mitmes rehvis langenud märgatavalt allapoole nõutavat taset. Kui madala rehvirõhu hoiatustuli süttib, peatage esimesel võimalusel auto, kontrollige rehvid üle ja vajaduse täitke rehvid õige rõhutasemeni. Kui rõhk on rehvis liiga madal, võib rehv sõidu ajal üle kuumeneda ning seetõttu puruneda. Liiga madal rehvirõhk põhjustab ka kütusekulu suurenemist ning rehviturvise kiiremat kulumist, halvendab juhitavust ning pikendab pidurdusteekonda.

Pidage meeles, et rehvirõhu kontrollsüsteem ei asenda auto rehvide regulaarset ülevaatust ja hooldust. Õige rehvirõhu eest vastutab ikkagi juht ja seda ka juhul, kui rõhk pole veel langenud tasemeni, mille korral süttiks madala rehvirõhu hoiatustuli.

Teie auto rehvirõhu kontrollsüsteem on varustatud ka süsteemi häire hoiatustulega, mis annab märku rehvirõhu kontrollsüsteemis tekkinud häirest. TPMS-i rikke märgutuli on kombineeritud madala rehvirõhu märgutulega. Kui süsteem tuvastab tõrke, vilgub märgutuli ligikaudu 1 minuti ja jääb seejärel põlema. See järjestus kordub järgmistel sõiduki käivitamistel kuni rikke kõrvaldamiseni. Kui TPMS-i rikke märgutuli jääb pärast 1-minutilist vilkumist põlema, ei pruugi süsteem tuvastada või anda märku madalast rehvirõhust, nagu ette nähtud.

TPMS-i rikked võivad ilmneda erinevatel põhjustel, sealhulgas vahetus- või asendusrehvide või -rataste paigaldamisel, mis takistab TPMS-il nõuetekohaselt toimida. Kontrollige alati TPMS-i rikke märgutuld pärast sõidukil ühe rehvi või ratta vahetamist, et tagada, et rehvide ja velgede asendamine võimaldab TPMS-il nõuetekohaselt toimida.

✻ MÄRKUS

Kui juhtub mõni järgmistest juhtumitest, laske süsteemi kontrollida kvalifitseeritud asjatundjal. Kia soovitab pöörduda Kia volitatud esindaja/hooldusspartneri poole.

1. Madala rehvirõhu märgutuli/TPMS rikke märgutuli süttib 3 sekundiks süütelüliti asendisse ON (SEES) lülitamisel või mootori töötamisel.
2. Rehvirõhu kontrollsüsteemi märgutuli jääb pärast üheminutilist vilkumist püsivalt põlema.

Madala rehvirõhu märguanne

Madala rehvirõhuga rehvi märguanne

OCD061055L

Kui rehvirõhu kontrollsüsteemi märgutuli süttib ja LCD-ekraanil kuvatakse hoiatus, on üks või mitu teie rehvidest märkimisväärselt madalama rõhuga. Madala rehvirõhuga rehvi märguande puhul näidatakse märgutulega ära madala rehvirõhuga rehv.

Kui kumbki märgutuli süttib, vähendage kohe kiirust, vältige järske kurve ja eeldage peatumisteekonna pikenemist. Peatage esimesel võimalusel auto ja kontrollige auto rehvid üle. Täitke rehvid nõutava rõhuni, mis on kirjas auto rehvirõhkude kleebisel (see on kinnitatud juhipoolse keskpiilari välispaneelile). Kui te ei jõua rehvitöökotta või kui rehv ei hoia lisatud õhku, vahetage madalrõhuga rehv varurehvi vastu.

Kui sõidate pärast rehvi varurehvi vastu vahetamist umbes 10 minuti jooksul kiiremini kui 25 km/h, juhtub üks järgnevaist.

- TPMS-i märgutuli võib minuti jooksul vilkuda ja seejärel põlema jääda, sest varurattal TPMS-i sensor puudub (anduriga varustatud vahetatud ratas

ei asu autos). (sensoriga varustatud vahetatud ratas ei asu autos).
- TPMS-i märgutuli jääb sõidu ajal põlema, sest varurattal puudub TPMS-i sensor. (sensoriga varustatud vahetatud ratas asub autos). (sensoriga varustatud vahetatud ratas asub autos)

⚠ ETTEVAATUST

- Talvel või külma ilma puhul võib madalrõhu märgutuli süttida, kui rehvirõhk reguleeriti soovituslikule rõhule soojas ilmas. See ei tähenda, et TPMS on rikkis, sest vähenenud temperatuur vähendab ka rehvirõhku.
- Kui sõidate soojast piirkonnast külma piirkonda või külmast piirkonnast sooja piirkoda, või kui välistemperatuur on kõrgem või madalam, tuleb kontrollida rehvirõhku ja reguleerida rehvid soovituslikule rehvirõhu väärtusele.
- Rehvide õhuga täitmisel ei pruugi tingimused madalrõhu märgutule kustutamiseks olla täidetud. Seda seetõttu, et rehvipumbal on jõudluses veamarginaal. Madala rehvirõhu märgutuli kustub, kui rehvirõhk ületab soovitusliku rehvirõhu.

⚠ HOIATUS

Madala rõhu kahjustused

Kui rõhk on rehvides liiga madal, võib sõiduk muutuda ebastabiilseks ja raskesti juhitavaks, lisaks võib pikeneda ka pidurdusteekond.

Pidev madala rehvirõhuga sõitmine võib põhjustada rehvide ülekuumenemise ja tõrkeid.

Rehvirõhu kontrollsüsteemi (TPMS) rikke hoiatustuli

Rehvirõhu kontrollsüsteemi probleemi korral vilgub märgutuli umbes minuti jooksul ning jääb siis põlema.

Sellisel juhul laske probleemi põhjuse väljaselgitamiseks süsteemi kontrollida kvalifitseeritud asjatundjal. Kia soovitab pöörduda Kia volitatud esindaja/hooldispartneri poole.

✻ MÄRKUS

TPMS-i rikke korral ei kuvata tühja rehvi märgutuld, isegi kui sõidukil on alarõhu-ga tühi rehv.

⚠ ETTEVAATUST

- Rehvirõhu kontrollsüsteemi märgutuli võib 1 minuti kestel vilkuda ja siis püsivalt põlema jääda ka siis, kui auto lähedal on elektriliin või raadiosaatja (nt raadiojaam, riigiasutus, telemast, lennujaam, ülekandemast, politseijaoskond või sõjaväeosa). See võib häirida rehvirõhu kontrollsüsteemi (TPMS) normaalset toimimist.
- TPMS-i rikke märgutuli võib vilkuda ligikaudu 1 minuti ja jääda põlema ka lumekettide kasutamisel või elektroonikaseadme kasutamisel (nt sülearvuti, mobiiltelefoni laadija, kaugkäivitusseade, navigatsiooniseade jne).

  See võib häirida rehvirõhu kontrollsüsteemi (TPMS) normaalset toimimist.

Rehvi vahetamine TPMS-iga

Kui teil on tühi rehv, süttivad madala rehvirõhu ja asukoha märgutuled. Sel juhul laske süsteem kvalifitseeritud asjatundjal üle vaadata. Kia soovitab pöörduda Kia volitatud esindaja/hooldusspartneri poole.

⚠ ETTEVAATUST

Soovitame teil kasutada Kia poolt tunnustatud hermeetikut.

Rehvirõhu anduril ja rattal olev tihend tuleb rehvi asendamisel eemaldada.

Iga ratas on varustatud rehvirõhu anduriga, mis on paigaldatud rehvi sisse, ventiilikorgi taha. Peate kasutama TPMS-i määratud rehve. Laske rehve hooldada kvalifitseeritud asjatundjatel. Kia soovitab pöörduda Kia volitatud esindaja/hooldusspartneri poole.

Kui sõidate pärast rehvi varurehvi vastu vahetamist umbes 10 minuti jooksul kiiremini kui 25 km/h, juhtub üks järgnevaist.

- TPMS-i märgutuli võib minuti jooksul vilkuda ja seejärel põlema jääda, sest varurattal TPMS-i sensor puudub (anduriga varustatud vahetatud ratas ei asu autos). (sensoriga varustatud vahetatud ratas ei asu autos).
- TPMS-i märgutuli jääb sõidu ajal põlema, sest varurattal puudub TPMS-i sensor. (sensoriga varustatud vahetatud ratas asub autos). (sensoriga varustatud vahetatud ratas asub autos)

Võimalik, et te ei suuda tühja rehvi sellele lihtsalt peale vaadates tuvastada. Kasutage rehvirõhu mõõtmiseks alati kvaliteetset rehvi manomeetrit. Pange tähele, et soojal rehvil (sõitmisest) on kõrgem rõhk kui külmal rehvil (vähemalt 3 tundi liikumatuna olnud või sõidetud 3 tunni jooksul vähem kui 1,6 km (1 miili)).

Laske rehvil enne rehvirõhu mõõtmist jahtuda. Veenduge alati enne soovitusliku rõhuni täitmist, et rehv on külm.

Külm rehv tähendab, et sõiduk on seisnust 3 tundi ja sõitnud 3-tunnilise perioodi jooksul vähem kui 1,6 km.

⚠ ETTEVAATUST

Soovitame kasutada Kia heakskiidetud hermeetikut, kui teie sõiduk on varustatud rehvirõhu kontrollsüsteemiga. Vedelhermeetik võib rehvirõhu andureid kahjustada.

⚠ HOIATUS

TPMS

- TPMS ei suuda hoiatada välisteguritest (nt naeltest või teel olevast prahist) tingitud järsu rõhulanguse eest.
- Kui tunnete sõiduki ebastabiilsust, siis võtke viivitamata jalg gaasipedaalilt, vajutage õrnalt ja vähehaaval piduripedaali ning sõitke aeglaselt ohutusse kohta.

⚠ HOIATUS

TPMS-i kaitsmine

Rehvirõhu kontrollsüsteemi iseseisev reguleerimine, ümberehitamine või süsteemi osade eemaldamine mõjuvad süsteemi töökorrale halvasti jasee ei pruugi teid enam madala rehvirõhu või süsteemi rikke korral hoiatada. Samuti võib selline isetegevus tühistada rehvirõhu kontrollsüsteemile antud garantii.

⚠ HOIATUS

EUROOPAS

- Ärge muutke sõidukit, see võib mõjutada TPMS-i toimimist.
- Kaubanduses saadaolevatel velgedel ei ole TPMS-andurit. Ohutuse tagamiseks kasutage varuosi kvalifitseeritud töökojast. Kia soovitab pöörduda Kia volitatud esindaja/hooldusspartneri poole.
- Kaubandusest ostetavate velgede puhul kasutage Kia volitatud esindaja poolt heakskiidetud TPMS-andureid.

  Kui teie sõiduk ei ole varustatud TPMS-anduritega või TPMS ei toimi nõuetekohaselt, võite oma riigis läbiviidaval perioodilisel ülevaatusel läbi kukkuda.
- Kõik Euroopas järgmistel perioodidel müüdud sõidukid peavad olema varustatud rehvirõhu kontrollsüsteemiga TPMS.

  - Uus sõidukimudel: 1. nov 2012 -

  Praegune mudel: alates 1. novembrist 2014 (aluseks on auto esmaregistreerimine)

Rehvirõhu kontrollsüsteem (TPMS) (Tüüp B) (mõnel mudelil)

OCD061069L

OCD062093L

OCD062094L

1. Madala rehvirõhu hoiatustuli/rehvirõhu kontrollsüsteemi häire hoiatustuli
2. Nupp TPMS SET

3. Madala rehvirõhu märguanne (Kuvatakse LCD-ekraanil)
4. Madala rehvirõhu hoiatustuli

Selle sõiduki TPMS jälgib ja võrdleb sõidu ajal iga ratta ja rehvi veereraadiust ja pöördeomadusi. Ja see kontrollib, kas mõni rehv on teistest oluliselt tühjem.

Süsteemi lähtestamiseks vajutage vastavalt toimingule TPMS SET nuppu ja talletage praegune rehvirõhk.

Pärast seda, kui üks või mitu rehvi on teistest oluliselt tühjemad, süttib madala rehvirõhu märgutuli ja näidikupaneelil kuvatakse teade.

TPMS-i rikke korral süttib rikke märgutuli.

Kui sõiduki tingimused on täidetud, võib TPMS kuvada ühe madala rõhuga rehvi asukoha. Isegi kui TPMS näitab ühte asendit, peaksite kontrollima kõiki rehvide täitmisrõhku ja kohandama rõhku vastavalt soovitatavale rehvirõhu tasemele.

TPMS-i lähtestamise toiming

TPMS tuleb lähtestada järgmistes olukordades.

- Pärast rehvide (või rataste) parandamist või asendamist
- Pärast rehvide ümbervahetamist
- Pärast rehvirõhu reguleerimist
- Madala rehvirõhu märgutule süttimisel
- ABS-süsteemi või vedrustuste vahetamisel

1. Parkige sõiduk tasasele, tugevale pinnale.
2. Täitke rehvid nõutava rõhuni, mis on kirjas auto rehvirõhkude kleebisel (see on kinnitatud juhipoolse keskpiilari välispaneelile).
3. Käivitage mootor, vajutage ja hoidke TPMS-i lähtestamiseks ligikaudu kolm sekundit TPMS SET nuppu. Lähtestamistoiming toimub automaatselt.

4. Seejärel kontrollige, et madala rehvirõhu hoiatustuli kustuks pärast neljaks sekundiks vilkumist. Suurendatud näidikuploki korral kontrollige, et näidikul kuvatakse teade "Tire pressure stored" (rehvirõhk talletatud).
5. Pärast TPMS-i lähtestamist sõitke sõidukiga ligikaudu 20 minutit, et uus rehvirõhk süsteemi talletada.

* Madala rehvirõhu hoiatustule süttimisel korrake sammu3.

TPMS-i lähtestamisel talletatakse praegune rehvirõhk standardse rehvirõhuna.

⚠ ETTEVAATUST

- Rehve tühjendamata ei pruugi süsteem TPMS-i lähetamisel teid teavitada, isegi kui rehvid on oluliselt tühjemad. Enne TPMS-i lähtestamist tuleb kontrollida nõuetekohast rehvirõhku.
- TPMS ei pruugi korralikult toimida, kui te seda ei lähtesta.
- TPMS-i lähtestamise nupu vajutamisel sõidu ajal lähtestamisprotsess ei käivitu. TPMS-i lähtestamise nuppu tuleb

vajutada siis, kui sõiduk on täielikult peatatud.

- Rehvirõhku tuleb kontrollida ja rehve täita, kui need on külmad.

  „Külm rehv" tähendab seda, et autoga pole vähemalt 3 viimast tundi sõidetud või on viimase kolme tunni jooksul sõidetud alla 1,6 km (1 miil).

Rehvirõhu kontrollsüsteem (TPMS)

Rehvirõhku peab kõikides rehvides (k.a varuratta rehvis, kui kuulub varustusse) kontrollima kord kuus, kui rehvid on külmad, ning täitma õige rõhuni, mis on kindlaks määratud autotootja poolt. Need rõhud on kirjas auto küljes oleval rehvirõhkude kleebisel. (Kui teie sõiduki rehvid on teises suuruses, kui sõiduki andmekleebisel või rehvi rõhumärgisel märgitud, peate määrama nende rehvide õige rehvirõhu.)

⚠ HOIATUS

Rehvi üle- või alatäitmine võib lühendada selle kasutusiga, mõjutada sõiduki käsitsemist ja põhjustada rehvi ootamatu purunemise. Seeläbi võite sõiduki üle kontrolli kaotada ja põhjustada õnnetuse.

Sõiduohutuse suurendamiseks on teie auto varustatud rehvirõhu kontrollsüsteemiga (TPMS - Tire Pressure Monitoring System), mis annab hoiatustulega märku, kui rehvirõhk on ühes või mitmes rehvis langenud märgatavalt allapoole nõutavat taset. Kui madala rehvirõhu hoiatustuli süttib, peatage esimesel võimalusel auto, kontrollige rehvid üle ja vajaduse täitke rehvid õige rõhutasemeni. Kui rõhk on rehvis liiga madal, võib rehv sõidu ajal üle kuumeneda ning seetõttu puruneda.

Liiga madal rehvirõhk põhjustab ka kütusekulu suurenemist ning rehviturvise kiiremat kulumist, halvendab juhitavust ning pikendab pidurdusteekonda.

Pidage meeles, et rehvirõhu kontrollsüsteem ei asenda auto rehvide regulaarset ülevaatust ja hooldust. Õige rehvirõhu eest vastutab ikkagi juht ja seda ka juhul, kui rõhk pole veel langenud tasemeni, mille korral süttiks madala rehvirõhu hoiatustuli.

Teie auto rehvirõhu kontrollsüsteem on varustatud ka süsteemi häire hoiatustulega, mis annab märku rehvirõhu kontrollsüsteemis tekkinud häirest. TPMS-i rikke märgutuli on kombineeritud madala rehvirõhu märgutulega. Kui süsteem tuvastab tõrke, vilgub märgutuli ligikaudu ühe minuti ja jääb seejärel põlema. See järjestus kordub järgmistel sõiduki käivitamistel kuni rikke kõrvaldamiseni.

Kui rikke märgutuli jääb ppõlema, ei pruugi süsteem tuvastada või anda märku madalast rehvirõhust, nagu ette nähtud. TPMS-i rikked võivad ilmneda erinevatel põhjustel, sealhulgas vahetus- või asendusrehvide või -rataste paigaldamisel, mis takistab TPMS-il nõuetekohaselt toimida.

Kontrollige alati TPMS-i rikke märgutuld pärast sõidukil ühe rehvi või ratta vahetamist, et tagada, et rehvide ja velgede asendamine võimaldab TPMS-il nõuetekohaselt toimida.

✻ MÄRKUS

Kui toimub midagi alltoodust, laske süsteemi Kia volitatud esindajal kontrollida.

1. Madala rehvirõhu märgutuli/ TPMS rikke märgutuli süttib 3 sekundiks süütelüliti asendisse ON (SEES) lülitamisel või mootori töötamisel.

2. Rehvirõhu kontrollsüsteemi märgutuli jääb pärast üheminutilist vilkumist püsivalt põlema.
3. Madala rehvirõhu hoiatustuli jääb püsivalt põlema.

Madala rehvirõhu märguanne

OCD062095L

Kui rehvirõhu kontrollsüsteemi märgutuli süttib ja LCD-ekraanil kuvatakse hoiatus, on üks või mitu teie rehvidest märkimisväärselt madalama rõhuga.

Kui kumbki märgutuli süttib, vähendage kohe kiirust, vältige järske kurve ja eeldage peatumisteekonna pikenemist. Peatage esimesel võimalusel auto ja kontrollige auto rehvid üle. Täitke rehvid nõutava rõhuni, mis on kirjas auto rehvirõhkude kleebisel (see on kinnitatud juhipoolse keskpiilari välispaneelile). Seejärel lähtestage TPMS vastavalt toimingule.

Kui te ei jõua rehvitöökotta või kui rehv ei hoia lisatud õhku, vahetage madalrõhuga rehv varurehvi vastu.

Madala rehvirõhu märgutuli jääb põlema ja TPMS-i rikke märgutuli võib ühe minuti vilkuda ja seejärel jääda põlema, kuni lastele madala rõhuga rehvi parandada ja sõidukil välja vahetada.

⚠ ETTEVAATUST

Talvel või külma ilma puhul võib madalrõhu märgutuli süttida, kui rehvirõhk reguleeriti soovituslikule rõhule soojas ilmas. See ei tähenda, et TPMS on rikkis, sest vähenenud temperatuur vähendab proportsionaalselt ka rehvirõhku.

Kui sõidate soojast piirkonnast külma piirkonda või külmast piirkonnast sooja piirkoda, või kui välistemperatuur on palju kõrgem või madalam, tuleb kontrollida rehvirõhku ja reguleerida rehvid soovituslikule rehvirõhu väärtusele.

Seejärel lähtestage TPMS vastavalt toimingule.

TPMS ei pruugi allolevatel tingimustel õigesti kalibreerida.

- TPMS ei ole õigesti lähtestatud.
- Te ei kasuta originaalrehve.
- Sõidate lumistel või libedatel teedel.
- Kiirendate, aeglustate või pöörate järsult rooli.
- Sõidate liige kiiresti või aeglaselt.
- Rehvidel on raskem ja ebaühtlane koormus.
- Kasutatakse varurehvi või lumekette.

⚠ HOIATUS

Madala rõhu kahjustused

Kui rõhk on rehvides liiga madal, võib sõiduk muutuda ebastabiilseks ja raskesti juhitavaks, lisaks võib pikeneda ka pidurdusteekond.

Pidev madala rehvirõhuga sõitmine võib põhjustada rehvide ülekuumenemise ja tõrkeid.

Ratta vahetamine (varurattaga automudelid) (mõnel mudelil)

Tungraud ja tööriistad

5-uksega

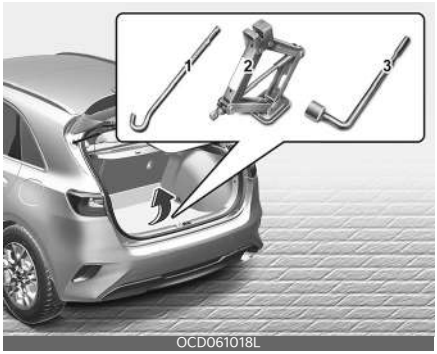

Mahtuniversaal

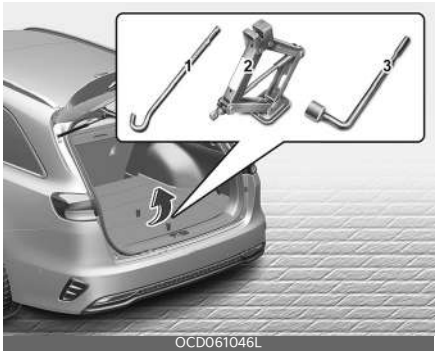

Luukpära

Linnamaastur

Tungraud, tungraua käepide ja rattavõti asuvad pagasiruumis põhjakatte all.

Tõstke nendeni jõudmiseks pagasiruumi põhjakatet.

1. Tungraua käepide
2. Tungraud
3. Ratta mutrivõti

Tungraua kasutamise juhised

Tungraud on ette nähtud ainult hädaolukorras ratta vahetamiseks.

Et tungraud ei saaks sõidu ajal koliseda, tuleks see korralikult kinnitada.

Järgige tungraua kasutamise juhiseid, et vähendada kehavigastuste võimalikku ohtu.

⚠ HOIATUS

Rehvide vahetamine

- Ärge püüdke kunagi sõidukit parandada avalike teede või maanteede sõiduradadel.
- Liigutage sõiduk enne rehvi vahetamist alati teelt täielikult maha, teepeenrasse. Tungrauda tuleb kasutada tugeval, tasasel pinnal. Kui te ei leia teelt kõrval tugevat, tasast pinda, kutsuge pukseerimisabi.
- Kasutage alati õigeid eesmiseid ja tagumisi tungraua asendeid; ärge kasutage kunagi põrkeraudu või muid sõiduki osi tungraua toeks.
- Sõiduk võib tungraualt maha veereda, põhjustades tõsiseid vigastusi või surma.
- Tungrauale toetuva auto alla minek on keelatud.
- Ärge käivitage ega käitage mootorit, kui sõiduk on tungraual.
- Ärge laske kellelegi sõidukisse jääda, kui sõiduk on tungraual.
- Veenduge, et lapsed oleksid eemal teest ja tungrauaga tõstetavast sõidukist.

Varurehvi eemaldamine ja hoiustamine

OSK3068040NR

Varuratta vabastamiseks keerake varuratta polti vastupäeva. Hoiustage rehvi eemaldamisele vastupidises järjekorras.

Et varurehv ja tööriistad sõidu ajal ei logiseks, kinnitage need korralikult.

⚠ HOIATUS

Kontrollige, et varuratta kinnitus on ratta keskosaga korrektselt joondatud, vastasel juhul võib varuratas logisema hakata.

Varuratas võib sel juhul kandurilt alla kukkuda ja õnnetuse põhjustada.

Rehvide vahetamine

OCD061057L

1. Parkige tasasele pinnale ja rakendage täielikult seisupidur.

2. Lülitage sisse tagasikäik R (manuaalkäigukastiga autol).
3. Aktiveerige ohutuled.

OCD061058L

4. Eemaldage sõidukist rattavõti, tungraud, tungraua käepide ja varurehv.
5. Blokeerige tungraua asendile diagonaalis vastas oleva ratta esi- ja tagaosa.

⚠ HOIATUS

Rehvi vahetamine

- Sõiduki liikumise vältimiseks rehvi vahetamise ajal rakendage alati täielikult seisupidur ja blokeerige alati ratas, mis on diagonaalis vastu vahetatavat ratast.
- Soovitame sõiduki rehvid kiiludega kinnitada ning et tungrauaga tõstetavas sõidukis ei viibiks kedagi.

OCD061059L

6. Vabastage rattamutrid vastupäeva ühe pöörde kaupa, aga ärge eemaldage ühtegi mutrit kuni rehv on maast lahti tõstetud.

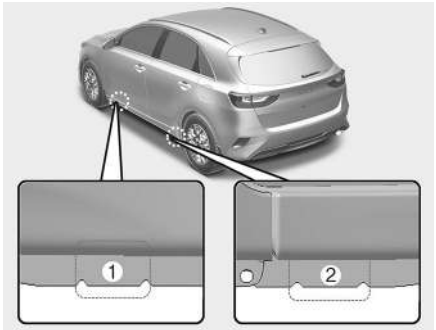

OCD061060L

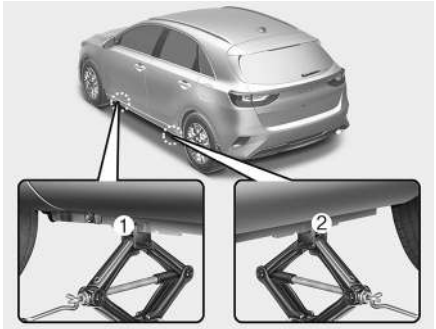

OCD061061L

7. Paigutage tungraud vahetatavale rehvile kõige lähemale asuvasse eesmisesse (1) või tagumisse (2)

kinnituskohta. Asetage tungraud raami alla määratud kohtadesse. Tungraua asendid on raami külge keevitatud plaadid, millel on kaks sakki ja suurendatud täpp tungrauaga osutamiseks.

⚠ HOIATUS

Tungraua asukoht

Võimalike vigastuste vältimiseks kasutage ainult sõidukiga kaasasolevat tungrauda ja õiges tungraua asendis; ärge kasutage tungraua toena kunagi mõnda sõiduki muud punkti

8. Sisestage tungraua käepide tungrauda ja keerake seda päripäeva, tõstes sõidukit kuni rehv on maast lahti. See mõõt on ligikaudu 30 mm (1,2 tolli). Enne rattamutrite eemaldamist veenduge, et sõiduk on stabiilne ja et puuduks liikumis- või libisemisvõimalus.

OCD061079L

9. Keerake rattamutrid lahti ja eemaldage sõrmedega. Libistage ratas tikkpoltidelt maha ja asetage see tasaselt, et see ei saaks minema veereda. Ratta rummule asetamiseks tõstke varurehv üles, joondage augud tikkpoltidega ja libistage ratas neile peale.

   Kui see on raske, kallutage ratast kergelt ja seadke ratta ülemine ava ülemisse tikkpolti. Seejärel liigutage ratast edasi-tagasi, kuni ratta saab libistada üle teiste poltide.

⚠ HOIATUS

Velgede servad võivad olla teravad. Käsitlege neid võimalike vigastuste vältimiseks ettevaatlikult. Enne ratta kohale asetamist veenduge, et rummul ega rattal pole midagi ees (nt muda, tõrv, kruus jne), mis takistaks rattal kindlalt vastu rummu kinnitumist.

Kui on, eemaldage see. Kui ratta ja rummu vahel ei ole paigaldamisel head ühendust, võivad rattamutrid lahti tulla ja põhjustada ratta kaotamise. Ratta kaotamine võib põhjustada sõiduki üle juhitavuse kaotamise. See võib põhjustada tõsiseid vigastusi või surma.

10. Ratta uuesti paigaldamiseks hoidke seda tikkpoltidel, pange rattamutrid poltidele ja keerake need sõrmedega kinni. Liigutage ratast, veendumaks, et see on täielikult paigas ja seejärel kinnitage mutrid sõrmedega nii kõvasti kui suudate.
11. Langetage sõiduk maapinnale, keerates rattavõtit vastupäeva.

OCD061080L

   Seejärel asetage võti nagu joonisel näidatud ja kinnitage rattamutrid. Veenduge, et pesa on täielikult üle

7

mutri. Ärge seiske võtme käepidemel ega kasutage pikendustoru. Pingutage kõik ratta mutrid. Seejärel kontrollige iga mutri tihedust. Pärast ratta vahetamist laske süsteemi kontrollida kvalifitseeritud asjatundjal. Kia soovitab pöörduda Kia volitatud esindaja/hooldusspartneri poole.

Rattamutri pingutusmoment:

Terasratas ja alumiiniumsulast ratas:

11-13 kgf•m (79-94 naela)

Kui teil on rehvi manomeeter, eemaldage ventiilikork ja kontrollige rõhku. Kui rõhk on soovituslikust madalam, sõitke aeglaselt lähimasse rehvitöökotta ja täitke sobiva rõhuni. Kui see on liiga kõrge, reguleerige õige väärtuseni. Paigaldage alati pärast kontrollimist või rehvirõhu reguleerimist ventiilikork. Kui korki ei paigaldata, võib õhk rehvist lekkida. Ventiilikorgi kaotamisel ostke uus ja paigaldage see võimalikult kiiresti.

Pärast rataste vahetamist kinnitage tühi rehv oma kohale ja pange tungraud ning tööriistad nende hoiustamiskohtadele.

⚠ ETTEVAATUST

Teie sõiduk on rattapoltidel ja mutritel meeterkeermed. Veenduge ratta eemaldamisel, et paigaldatakse samad mutrid, mis eemaldati, või et väljavahetamisel kasutatakse meeterkeermete ja sama sooniga mutreid. Mitte-meeterkeermetega mutri paigaldamine meeterkeermetega poldile ja vastupidi ei kinnita ratast nõuetekohaselt rummule ja kahjustab tikkpolti nii, et see tuleb välja vahetada.

Pange tähele, et enamikul rattamutritel ei ole meeterkeermeid. Kontrollige alati väga täpselt järelturu rattamutrite ja rataste keermeid. Kahtluse korral pöörduge kvalifitseeritud asjatundja poole. Kia soovitab nõu pidada Kia volitatud esindaja/hooldusspartneriga.

⚠ HOIATUS

Tikkpoltide kahjustumisel võivad need kaotada oma võime ratast kinni hoida. See võib viia ratta lahtitulemise ja kokkupõrkeni, põhjustades tõsiseid vigastusi.

Et tungraud, tungraua käepide, rattavõti ja varurehv sõidu ajal ei logiseks, kinnitage need korralikult.

⚠ HOIATUS

Ebapiisav varurehvi rõhk

Kontrollige rehvirõhku esimesel võimalusel pärast varurehvi paigaldamist. Vajaduse korral reguleerige määratud rõhule. Täpsema teabe "Rehvid ja veljed (5 uksega, universaalkerega auto, luukpära)" leheküljel 9-8, "Rehvid ja veljed (linnamaastur)" leheküljel 9-9.

Oluline - ajutise varuratta kasutamine (mõnel mudelil)

Teie sõiduk on varustatud ühe ajutise varurehviga. Varurehv võtab vähem ruumi kui täismõõdus rehv. See rehv on tavalisest rehvist väiksem ja mõeldud ainult ajutiseks kasutamiseks.

⚠ ETTEVAATUST

- Ajutise varurehviga tuleb sõita ettevaatlikult. Ajutine varurehv tuleb esimesel võimalusel tavamõõdus rehvi vastu välja vahetada.
- Soovitame mitte kasutada korraga rohkem kui ühte ajutist varuratast.

⚠ HOIATUS

Ajutine varurehv on vaid hädaolukordadeks. Ärge sõitke ajutise varurehviga kiiremini kui 80 km/h. Originaalrehv tuleb esimesel võimalusel ära parandada või asendada, et vältida varurehvi rikkest tulenevad füüsiliste vigastuste või surma ohtu.

Varurehvi rehvirõhk peab olema vähemalt 420 kPa (60 psi).

⚠ ETTEVAATUST

Kontrollige rehvirõhku pärast rehvi paigaldamist. Vajaduse korral reguleerige see määratud rõhule.

Varurehvi kasutamisel pöörake tähelepanu järgmistele ohutusabinõudele.

- Ärge mingil juhul sõitke ajutise varurehviga kiiremini kui 80 km/h (50 mph), sest nii võib rehv viga saada.
- Veenduge, et sõidate piisavalt aeglaselt kõikide ohtude vältimiseks. Augud, teele kukkunud praht jms võivad ajutist varurehvi tõsiselt kahjustada.
- Rehv võib ajutise varuratta pikaajalisel kasutamisel puruneda, põhjustades juhitavuse kaotuse ning tuues kaasa vigastusi.
- Ärge koormake autot üle ega ületage ajutise varuratta rehvil näidatud kandevõimet.
- Vältige sõitmist üle mistahes takistuste. Ajutise varuratta rehv on väiksema läbimõõduga kui normaalmõõtu rehv. Seetõttu on auto kere umbes 2,5 cm (1 tolli) võrra madalamal ja võib kergesti viga saada.
- Ärge minge automaatsesse autopesulasse, kui autole on paigaldatud ajutine varuratas.
- Ärge kasutage varurehvil rehvikette. Väiksema mõõdu pärast ei ole rehvikett sellele sobilik. See võib sõidukit kahjustada ja viia keti kaotamiseni.
- Kui peate sõitma lumel või jääl, ei tohiks ajutist varuratast esisillal kasutada.
- Ärge kasutage oma ajutist varuratast ühelgi teisel sõidukil, sest see on valmistatud spetsiaalselt teie auto jaoks.
- Ajutise varurehvi turvise eluiga on lühem kui tavarehvil. Kontrollige ajutist varurehvi regulaarselt ning asendage kulunud rehv sama mõõtu ja samasuguse ehitusega rehviga, paigaldades selle samale veljele.
- Ajutise varuratta rehvi ei tohiks kasutada ühelgi teisel veljel. Samuti ei tohi ajutise varuratta veljele paigaldada normaalmõõtu rehve, talverehve, rattakilpe jms. Selle üritamisel võivad ilmneda nende osade või teiste auto komponentide kahjustused.
- Ärge kasutage korraga rohkem kui ühte ajutist varuratast.
- Ärge vedage haagist, kui autole on paigaldatud ajutine varuratas.

Tungraua silt

Tüüp A

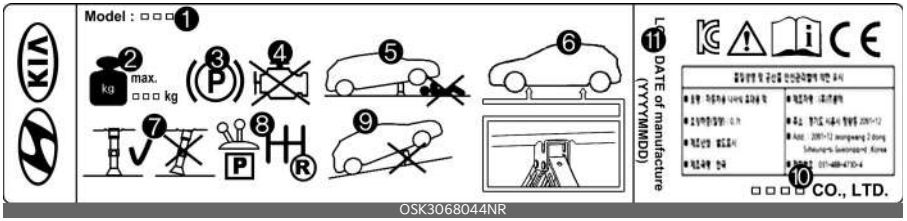

OSK3068044NR

Tüüp B

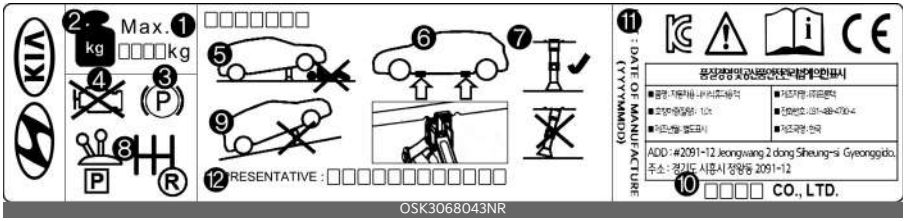

OSK3068043NR

Tüüp C

OSK3068045NR

* Tegelik tungraua silt võib pildil kujutatud sildist erineda. Täpsed andmed leiate tungrauale kinnitatud sildilt.

1. Mudeli nimi
2. Suurim lubatud koormus
3. Rakendage tungraua kasutamisel seisupidur.
4. Seisake tungraua kasutamisel mootor.
5. Tungrauale toetuva auto alla minek on keelatud.
6. Määratud kohad raami all
7. Tungraua alusplaat peab auto tõstmisel olema toetuspunkti all vertikaalasendis.
8. Manuaalkäigukastiga autol lülitage sisse tagurduskäik.
9. Tungrauda tuleb kasutada tugeval, tasasel pinnal.
10. Tungraua tootja
11. Tootmiskuupäev
12. Esindaja firma ja aadress

Vastavusdeklaratsioon tungrauale

CE

CE

EC Declaration of Conformity
according to EC Machinery Directive 2006/42/EC

We, **FRONTEC CO., LTD.**
64 Huimanggongwon-ro, Siheung-si, Gyeonggi-do, Korea
declare under our sole responsibility that the product

Product : JACK-ASSY
Type Designation(s) : 1200KG, 1000KG, 800KG, 700KG, 500KG
Serial No. : N/A (prototype)
Year of Manufacture : 2014
to which this declaration relates is in conformity with the following standard(s) or other normative document(s):

EN ISO 12100 (2010)	Safety of machinery - General principles for design – Risk assessment and risk reduction
EN 1494/A1 (2008)	Mobile or movable jacks and associated lifting equipment

following the provisions of Directive(s);

2006/42/EC	Directive on the approximation of the laws of Member States relating to machinery (OJ L157 Jun, 9, 2006)

Siheung-si Gyeonggi-d ,Korea / 06.10.2022 SOO HONG, MIN President
(Place and date of issue)(Name and signature or equivalent making of authorized person)

* T.C.F Compiling Location:
- Address: PRIBORSKA 280, 739 42 FRYDEK MISTEK,CHLEBOVICE, CZECH REPUBLIC
- Team: Purchase team
- Company name: HANWHA

OKA4052708L

7

UKCA

UK Declaration Of Conformity

According to The Supply of Machinery (Safety) Regulations 2008

For the Client,

Machine description	Jack-Assy
Machine Type/Model	500KG, 700KG, 800KG, 1000KG, 1200KG
Serial No.	-
Year of Manufacture	-

Manufacturer:

FRONTEC CO., LTD.

2091-12, Jeongwang 2(i)-dong, Siheung-si, Gyeonggi-do, Korea

(64 Huimanggongwon-ro, Siheung-si, Gyeonggi-do, Korea)

We declare that the above equipment complies with the Annex I: Essential health and safety requirements relating to the design and construction of machinery by applying the below regulation and following standards.

Applied regulation

Annex I: Essential health and safety requirements relating to the design and construction of machinery of The Supply of Machinery (Safety) Regulations 2008

Applied standards

EN ISO 12100:2010 Safety of machinery – General principles for design – Risk assessment and Risk reduction

EN 1494/A1(2008) Safety of machinery – Electrical equipment for machines – Part 1: General requirements

*TCF Compiling location N.A

The notified body which carried out the EC type-examination or quality assurance system approval	N/A
Name, Address	-
Identification No.	-

Manufacturer

Name: SooHong, Min

Position: President

Signature

Authorized representative in the Community

Name: N/A

Address: N/A

Signature

OKA4052709L

Rehvi parandamine (rehviparanduskomplektiga autod) (mõnel mudelil)

5-uksega

OCD061004L

Mahtuniversaal

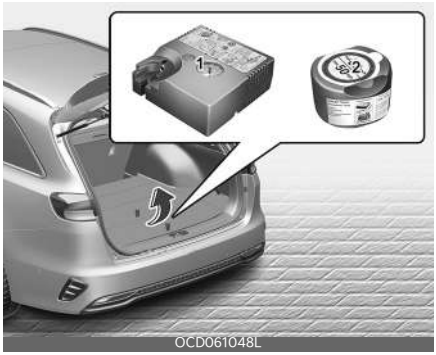

OCD061048L

Luukpära

OCD061031L

Linnamaastur

OCD062049L

Enne rehviparanduskomplekti kasutamist lugege läbi järgmised juhised.

1. Kompressor
2. Hermeetikupudel

Rehviparanduskomplekt on rehvi ajutine abinõu ja laske pärast parandamist esimesel võimalusel rehv kvalifitseeritud asjatundjal üle vaadata. Kia soovitab pöörduda Kia volitatud esindaja/hooldispartneri poole.

⚠ ETTEVAATUST

Üks hermeetik ühe rehvi kohta

Kui kaks või enam rehvidest on tühjad, ärge kasutage rehviparanduskomplekti enam kui ühe tühja rehvi parandamiseks.

⚠ HOIATUS

Rehvisein

Ärge kasutage rehviparanduskomplekti rehvi külgede parandamiseks. Rehv võib puruneda ja võite seeläbi põhjustada autoõnnetuse.

⚠ HOIATUS

Ajutine parandus

Laske rehv esimesel võimalusel parandada. Rehvi rõhk võib pärast rehviparanduskomplekti kasutamist suvalisel hetkel vähenema hakata.

⚠ ETTEVAATUST

- Jälgige, et peale hermeetiku kasutamist ei jääks hermeetiku jäägid rehvi ja velje siseosa külge. Kui hermeetikut ei eemaldata, võib tekkida müra või vibratsioon.
- Soovitame kasutada Kia originaalhermeetikut.
- Kui TPMS hoiatustuli põleb peale rehviparanduskomplekti kasutamist, laske oma autot kvalifitseeritud asjatundjal kontrollida. Kia soovitab pöörduda Kia volitatud esindaja poole.

Sissejuhatus

OCD061051L

Rehviparanduskomplekt (TMK) võimaldab läbitorgatud rehviga sõitu jätkata.

Kompressorist ja hermeetikupudelist koosneva paranduskomplektiga on võimalik tõhusalt ja mugavalt tihendada enamikku sõiduauto rehvi torgetest, mille on põhjustanud nael vms, ning rehvi seejärel täis pumbata.

Purunenud rehvi korraliku tihendamise järel sõitke ettevaatlikult (kuni 200 km (120 miili)) kuni 80 km/h (50 mph) kiirusega lähimasse auto- või rehvihoolduspunkti ning laske rehv ära parandada või ära vahetada.

Võib juhtuda, et mõnda (eriti suuremate torkeaukudega või külgseina vigastustega) rehvi pole võimalik õhukindlalt parandada.

Rehvirõhu alanemine võib rehvi sõiduomadusi tuntavalt halvendada.

Seepärast peaksite vältima järske pöördeid ja muid äkilisi manöövreid, eriti juhul, kui autos on raske koorem või veate järelhaagist.

TMK ei ole ette nähtud püsiva rehviparandusmeetodina ja seda tohib kasutada vaid ühe korra.

Järgnevalt kirjeldatakse sammhaaval, kuidas rehviauk ajutiselt väga lihtsalt ja töökindlalt ära parandada.

Lugege jaotist "Nõuandeid rehviparanduskomplekti ohutuks kasutamiseks" leheküljel 7-30.

⚠ HOIATUS

Ärge kasutage rehviparanduskomplekti, kui rehv on tugevalt viga saanud seetõttu, et tühja või peaaegu tühja rehviga on sõitu pikemat aega jätkatud.

Rehviparanduskomplektiga saab parandada ainult neid torkeauke, mis on tekkinud rehvi veerepinna turvisesse.

Rehviparanduskomplekti (TMK) osad

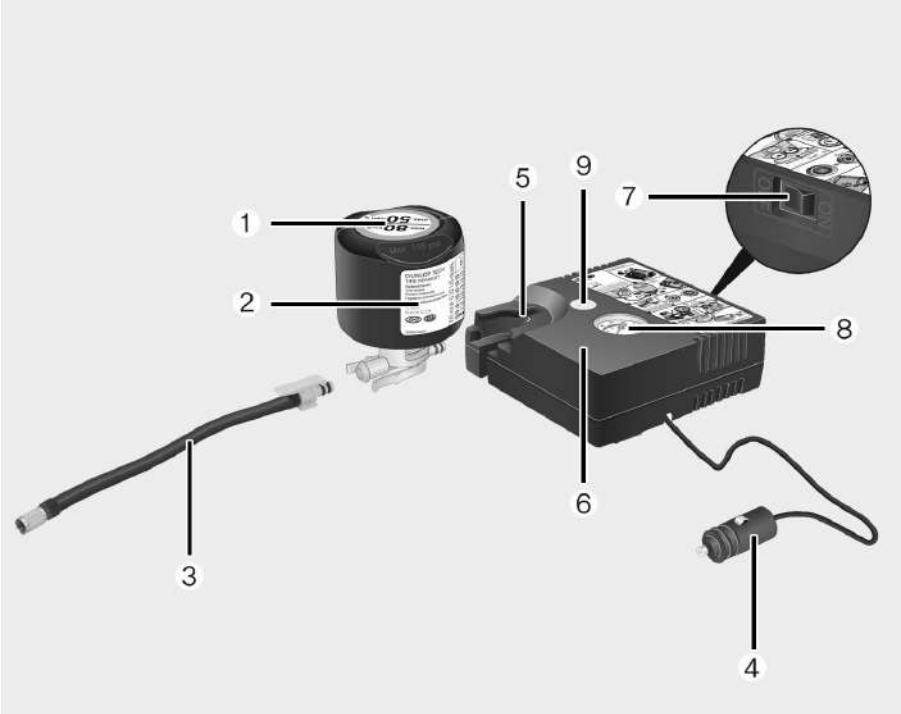

1. Kiiruspiirangu kleebis
2. Hermeetikupudel
3. Hermeetikupudelit rehviga ühendav täitevoolik
4. Pistikud ja kaabel toitepistiku otse ühendamiseks
5. Hermeetikupudeli hoidja
6. Kompressor
7. Sisse/välja lüliti
8. Manomeeter rehvirõhu mõõtmiseks
9. Rõhualandusventiili nupp

Toitejuhet ja ühendusvoolikut hoitakse kompressori korpuses.

⚠ HOIATUS

Lugege enne paranduskomplekti kasutamist hermeetikupudelil toodud juhiseid!
Eemaldage pudelilt kleebis suurima lubatud kiirusega ning kleepige see roolile.
Ärge unustage vaadata pudelile märgitud hermeetiku säilivusaega.

Rehviparanduskomplekti kasutamine

1. Eemaldage hermeetiku pudelilt (2) kiirusepiirangu kleebis (1) ning kinnitage see autos hästi nähtavale kohale (nt roolile). See tuletab juhile meelde, et ei tohi liiga kiiresti sõita.
2. Hermeetikuga täitmine Järgige täpselt allpool toodud juhiseid. Vastasel korral võib surve all olev hermeetik pudelist välja purskuda.
3. Loksutage hermeetikupudelit.

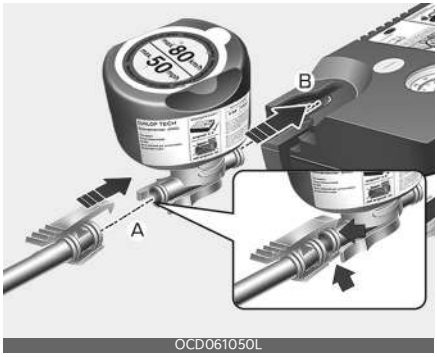

4. Keerake täitevoolik (3) hermeetikupudel-i (A) külge.
5. Veenduge, et miski ei vajuta kompressori nuppu (9).
6. Eemaldage katkiselt rehvilt ventiili kork ja kinnitage ventiilile hermeetikupudeli täitevoolik (3).
7. Sisestage hermeetikupudel püstiselt kompressori korpusesse, nii et pudel jääks püsti (B).

8. Veenduge, et kompressor on välja lülitatud, asendis 0.

9. Ühendage kaabli ja pistikute abil kompressor ja auto pistikupesa.

⚠ ETTEVAATUST

Ärge ühendage teise sõiduki rehvide kiirparanduskomplekti (TMK) vooluvõrku. Toitenõuete ühildumatus sõiduki pistikupesa ja rehvide kiirparanduskomplekti vahel võib põhjustada tulekahju või vooluringi kahjustusi sõidukis ja rehvide kiirparanduskomplektis.

10. Kui süütelüliti või ENGINE START/STOP (mootori start/stopp) lüliti on sisselülitatud asendis: Lülitage kompressor sisse ja laske sellel umbes 3 minutit järjest töötada, et rehv her-

meetikuga täita. Rehvirõhk pole hermeetiku pumpamisel oluline.

11. Lülitage kompressor välja.
12. Keerake voolikud hermeetikupudeli ja ventiili küljest lahti.

Hermeetiku ühtlane jaotamine rehvis

- Sõitke autoga otsekohe umbes 7-10 km (4~6 miili või 10 minutit järjest), et hermeetik saaks rehvis ühtlaselt laiali.

Pange rehviparanduskomplekt autosse oma kohale tagasi.

⚠ HOIATUS

Kui lasete mootoril töötada puuduliku ventilatsiooniga kohas (nt hoones), võite saada surmava vingumürgituse.

⚠ ETTEVAATUST

Ärge sõitke kiiremini kui 60 km/h. Võimaluse korral ärge laske sõidukiirusel langeda alla 20 km/h.

Kui tunnete sõidu ajal ebaharilikku vibratsiooni või juhitavus halveneb või kuulete ebanormaalset müra, siis sõitke aeglaselt ja ettevaatlikult esimesse ohutusse kohta ning peatuge seal. Helistage abi saamiseks autoabi- või puksiirteenust osutavale firmale.

Rehviparanduskomplekti kasutamisel võib rehv hermeetikuga määrduda. Seega eemaldage määrdunud rehv ja laske sõidukit kontrollida kvalifitseeritud asjatundjal. Kia soovitab pöörduda Kia volitatud esindaja/hooldusspartneri poole.

Rehvirõhu kontrollimine

1. Kui olete läbinud umbes 7-10 km (4-6 miili või umbes 10 minutit), siis peatuge sobivas kohas.
2. Ühendage täitevoolik (3) otse kompressoriga (klambriga kinnitatav ots) ja ühendage seejärel täitevoolik (3) (teine ots) rehvi ventiiliga.
3. Ühendage kaabli ja pistikute abil kompressor ja sõiduki aku.
4. Viige rehvirõhk tasemele 200 kPa (29 psi). Lülitage mootor sisse ja toimige järgnevalt.

   Rehvirõhu suurendamine. Liigutage kompressori lüliti sisselülitatud asendisse "I". Rehvirõhu kontrollimiseks lülitage kompressor korraks välja.

⚠ HOIATUS

Ärge laske kompressoril töötada korraga kauem kui 10 minutit, muidu võib see üle kuumeneda ja kahjustuda.

   Rehvirõhu alandamine. Vajutage kompressoril olevat nuppu (9).

⚠ ETTEVAATUST

Kui rõhk rehvis ei püsi nõutaval tasemel, sõitke sõidukiga veel teist korda, vt jaotist "Rehvirõhu kontrollimine" leheküljel 7-29. Seejärel korrake punkte 1 kuni 4.

Kui rehvi torge on suurem kui umbes 4 mm (0,16 tolli), ei pruugi rehviparanduskomplektist kasu olla.

Kui rehvi ei saa rehviparanduskomplektiga parandada, pöörduge kvalifitseeritud asjatundja poole. Kia soovitab pöörduda Kia volitatud esindaja/hooldusspartneri poole.

⚠ HOIATUS

Rehvirõhk peab olema vähemalt 200 kPa. Ärge jätkake sõitmist, kui see nii pole. Helistage abi saamiseks autoabi- või puksiirteenust osutavale firmale.

Nõuandeid rehviparanduskomplekti ohutuks kasutamiseks

- Parkige auto teeservas rehviparanduskomplekti kasutamiseks ohutus kohas. Asetage ohukolmnurk silmapaistvasse kohta, et mööduvad sõidukid oleksid teie asukohast teadlikud.
- Auto veerema hakkamise vältimiseks parkige tasasel pinnal ja rakendage alati seisupidur.
- Kasutage TMK-d ainult sõiduautode rehvide tihendamiseks/täitmiseks. Ärge kasutage seda komplekti mootorrattarehvide, jalgrattarehvid või mis tahes muud tüüpi rehvide jaoks.
- Ärge eemaldage rehvist torke põhjustanud võõrkeha (nael või kruvi).
- Lugege enne paranduskomplekti kasutamist hermeetikupudelil toodud juhiseid!
- Kui auto on väljas, jätke mootor tööle. Vastasel korral võib aku kompressori töötades tühjaks saada.
- Ärge jätke rehvirõhukomplekti kasutamise ajal tähelepanuta.
- Ärge laske kompressoril üle 10 minuti järjest töötada, sest nii võib see üle kuumeneda.
- Ärge kasutage paranduskomplekti kui ümbritsev temperatuur on alla -30 °C.
- Kui rehv ja velg on vigastatud, ärge rehviparanduskomplekti kasutage.

Rehviparanduskomplekti tehnilised andmed

15/16 tolliste rehvide puhul (v.a linnamaastur)

- Süsteemipinge: DC 12 V
- Tööpinge: DC 10-15 V
- Maksimaalne voolutugevus: 15 A
- Kasutamiseks sobilik temperatuur: -40 ~ +70°C (-40 ~ +158°F)
- Max töörõhk: 6 baari
- Suurus
  - Kompressor: 161 x 150 x 55,8 mm
  - Hermeetikupudel: 81 x 85 ø mm (3,2 x 3,3 ø in.)
  - Kompressori mass: 0,7 kg (1,5 lbs)
  - Hermeetiku kogus: 200 ml (12,2 kuuptolli)

17/18 tolliste rehvide puhul (sh 16/18 tollised rehvid linnamaasturil)

- Süsteemipinge: DC 12 V
- Tööpinge: DC 10-15 V
- Maksimaalne voolutugevus: 15 A
- Kasutamiseks sobilik temperatuur: -40 ~ +70°C (-40 ~ +158°F)
- Max töörõhk: 6 baari
- Suurus
  - Kompressor: 161 x 150 x 55,8 mm
  - Hermeetikupudel: 104 x 85 ø mm (4,1 x 3,3 ø in.)
  - Kompressori mass: 0,7 kg (1,5 lbs)
  - Hermeetiku kogus: 300 ml (18,3 kuuptolli)

* Hermeetiku ja varuosad saate osta volitatud esindajatelt ja rehvimüüjatelt. Tühjad hermeetikupudelid võib kodus ära visata. Hermeetiku vedel jääk tuleb

kõrvaldada teie sõiduki- või rehvimüüja- või kohalike jäätmekäitluse eeskirjadele.

Pukseerimine

Puksiirteenus

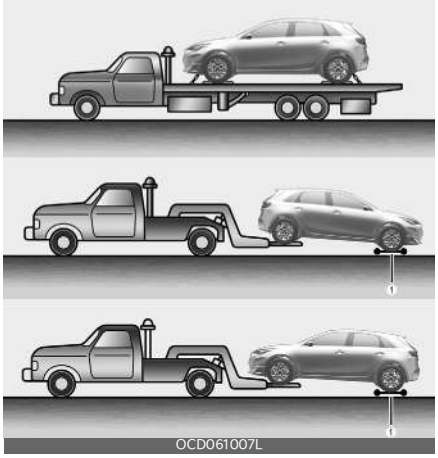

Kui hädaolukorras pukseerimine on vajalik, soovitame seda lasta teha kas volitatud Kia edasimüüjal või pukseerimisteenuse pakkujal. Nõutavad on korralikud tõstmis- ja pukseerimistoimingud, et vältida sõiduki kahjustumist. Soovitame kasutada rataskärusid (1) või transpordialuseid.

Auto pukseerimine maapinnal olevate tagaratastega (ilma ratasplatvormita) ja ülestõstetud esiratastega on aktsepteeritav.

Kui mõni maapinnal olevatest ratastest või auto vedrustus on viga saanud või kui autot pukseeritakse nii, et esirattad on maas, kasutage esirataste all ratasplatvormi.

Kui teid pukseerib kaubanduslik puksiirauto ning rataskäru ei kasutata, siis tuleks alati tõsta sõiduki esiosa, mitte tagaosa.

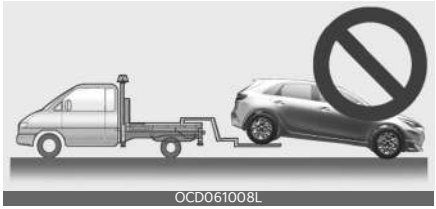
OCD061008L

OCD061009L

⚠ ETTEVAATUST

- Ärge pukseerige sõidukit tagurpidi, esirattad maapinnal, sest see võib sõidukit ja ülekannet kahjustada.
- Ärge pukseerige haakeseadisega. Kasutage rataste tõstealust või tasapinnalist transportimisvarustust.
- Ärge vedage sõidukit, kui neli ratast puutuvad kokku maaga, kui see on automaatkäigukasti või topeltsiduriga käigukastiga sõiduk. Vastasel juhul kahjustub ülekanne raskelt. Samuti ärge pukseerige sõidukit, mis ühendab seda teiste sõidukitega, kaasa arvatud matkaautodega.

Auto pukseerimine hädaolukorras ja ilma rataskäruta

1. pöörake süütevõti asendisse ACC;
2. Seadke käigukang asendisse N (neutraalne).
3. Vabastage seisupidur.

⚠ ETTEVAATUST

Käigukangi neutraalasendisse (N) viimata järgmine võib käigukangi kahjustada.

Eemaldatav pukseerimisaas (mõnel mudelil)

Eesmine

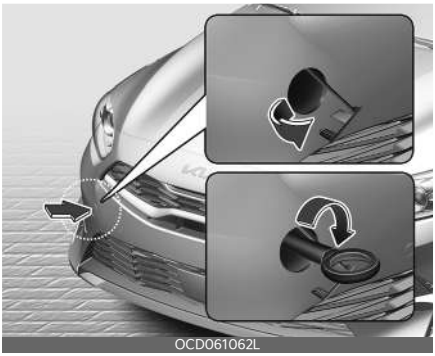
OCD061062L

Taga - 5-uksega

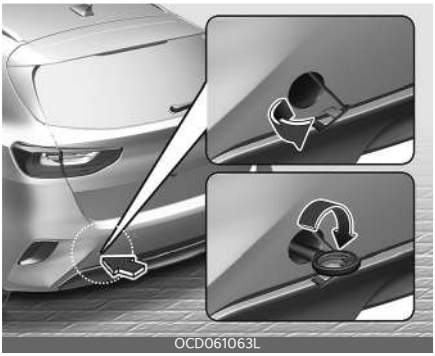
OCD061063L

Taga - mahtuniversaal

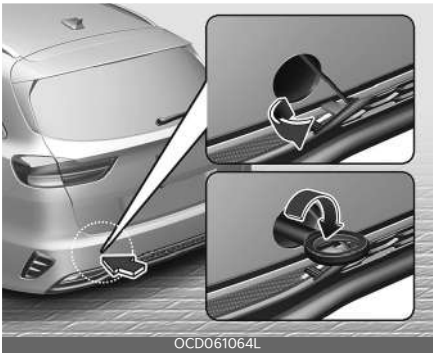
OCD061064L

Taga - luukpära

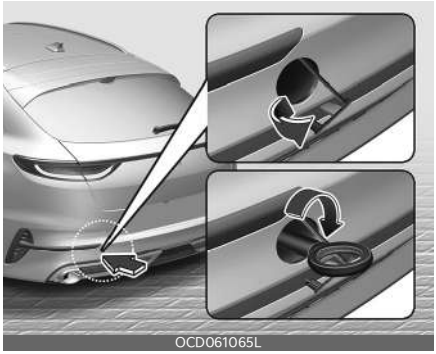

Taga - linnamaastur

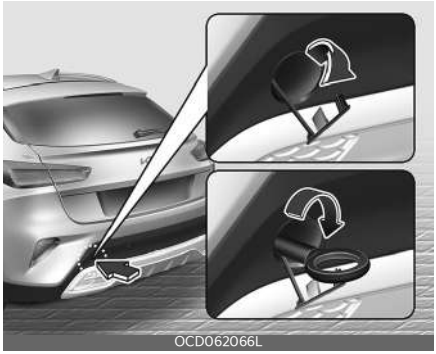

1. Avage tagaluuk ja võtke pukseerimisaas tööriistakastist välja.
2. Eemaldage kaitseraualt puksiirkonksu ava kate, vajutades selle ülaosa (ees) või alaosa (taga).
3. Pistke pukseerimisaas avasse ja keerake päripäeva, kuni see on korralikult kinni.
4. Pärast kasutamist keerake aas uuesti välja ja paigaldage ava kate tagasi.

Pukseerimine hädaolukorras

Eesmine

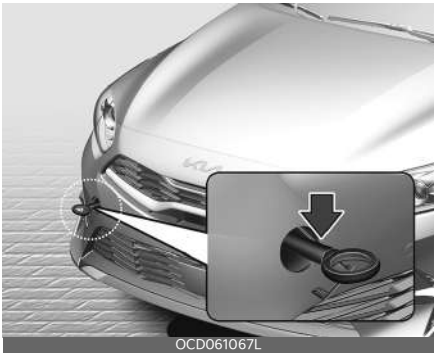

Taga - 5-uksega

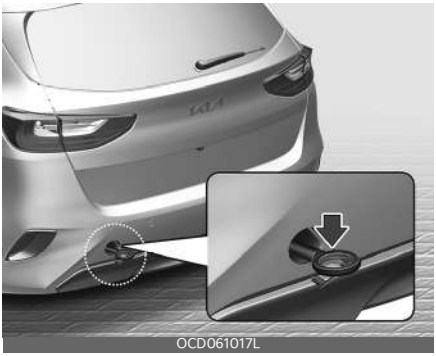

Taga - mahtuniversaal

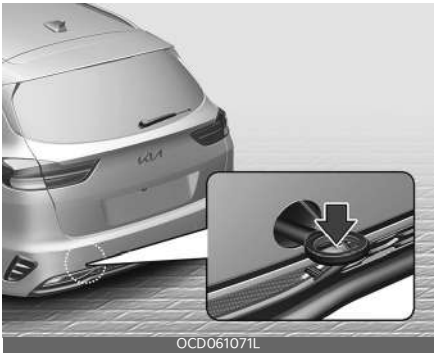

Taga - luukpära

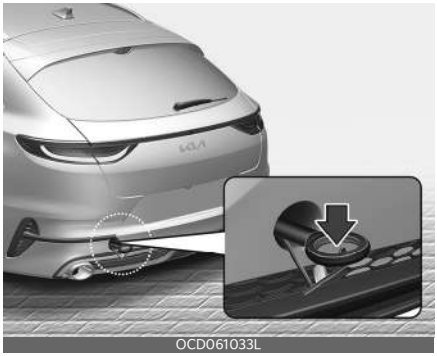
OCD061033L

Taga - linnamaastur

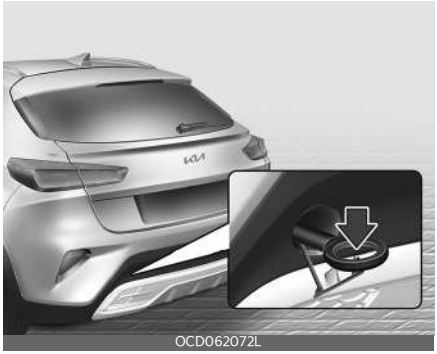
OCD062072L

Kui pukseerimine on vajalik, soovitame seda lasta teha kas volitatud Kia edasimüüjal või pukseerimisteenuse pakkujal.

Kui pukseerimisteenus ei ole hädaolukorras saadaval, võib teie sõidukit ajutiselt pukseerida sõiduki ette (või taha) kinnitatud hädaolukorra pukseerimiskonksule kinnitatud kaabli või ketiga. Olge sõiduki pukseerimisel väga ettevaatlik. Juht peab olema sõidukis selle juhtimiseks ja pidurite vajutamiseks.

Sellisel viisil võib pukseerida vaid kõva pinnaga teedel, lühikest maad ja madalal kiirusel. Lisaks peavad rehvid, teljed, jõuülekanded, rool ja pidurid olema kõik heas seisukorras.

- Ärge kasutage pukseerimiskonkse sõiduki väljatõmbamiseks mudast, liivast ja muudest tingimustest, millest sõiduk omal jõul välja ei sõida.
- Ärge pukseerige sõidukit, mis on raskem kui pukseeriv sõiduk.
- Mõlema sõiduki juhid peavad üksteist pidevalt olukorraga kursis hoidma ja omavahel sidet pidama.

⚠ ETTEVAATUST

- Kinnitage pukseerimiskonksule pukseerimisrihm.
- Pukseerimiseks muu sõiduki osa kui pukseerimiskonksude kasutamine võib kahjustada teie sõiduki kere.
- Kasutage ainult sõidukite pukseerimiseks mõeldud kaablit või ketti. Kinnitage kaabel või kett turvaliselt pukseerimiskonksule.
- Kiirendage või aeglustage aeglaselt ja järkjärguliselt, hoides pukseerimisköis või kett sõidu alustamisel või sõitmisel pingul. Vastasel juhul võite pukseerimiskonksu või autot kahjustada.

- Kontrollige enne hädaolukorras pukseerimist, kas pukseerimiskonks on terve.
- Kinnitage pukseerimiskaabel või -kett turvaliselt pukseerimiskonksule.
- Ärge kiskuge konksu. Rakendage see rahulikult ja pideva jõuga.
- Konksu kahjustamise vältimiseks ärge tõmmake küljelt või vertikaalse nurga all. Tõmmake alati otse eest.

⚠ HOIATUS

Olge sõiduki pukseerimisel väga ettevaatlik.

- Vältige järske käivitusi või ebaregulaarseid sõidumanöövreid, mis võivad rakendada liigset pinget hädaabi puk-

seerimiskonksule ja pukseerimiskaablile või -ketile. Konks ja pukseerimiskaabel või -kett võivad puruneda ja põhjustada tõsiseid vigastusi või kahjustusi.
- Kui katkist sõidukit pole võimalik liigutada, ärge jätkake jõuga pukseerimist. Soovitame pöörduda volitatud Kia edasimüüja või pukseerimisteenuse pakkuja poole.
- Pukseerige sõidukit nii otse kui võimalik.
- Hoidke sõidukist pukseerimise ajal eemale.

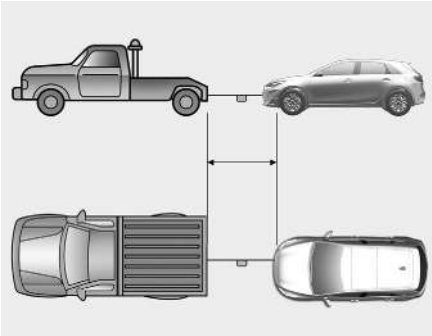
OCD061073L

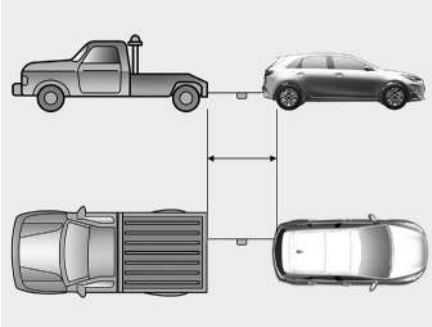
OCD061074L

- Kasutage alla 5 m pikkust pukseerimisrihma. Kinnitage rihma keskele parema nähtavuse tagamiseks (umbes 30 cm laiune) valge või punane riie.
- Sõitke ettevaatlikult, et pukseerimisrihm pukseerimise ajal ei lõdveneks.
- Sõiduki pukseerimisel peab juht jääma sõidukisse, et vajaduse korral roolida või pidurdada. Juht tohib sõidukis olla vaid üksinda.

Hädaolukorras pukseerimise ettevaatusabinõud

- Lülitage süütelüliti asendisse ACC, et rool ei lukustuks.
- Seadke käigukang asendisse N (neutraalne).
- Vabastage seisupidur.
- Autot peab pukseerima kiirusel kuni 25 km/h (16 miili tunnis) ja pukseerida saab kuni 20 km (12 miili) kaugusele.
- Vajutage piduripedaali harilikust tugevamini, kuna pidurijõudlus on kahanenud.
- Kuna roolisüsteem on välja lülitatud, nõuab roolimine rohkem jõudu.
- Kui sõidate pikast mäest alla, võivad pidurid ülekuumeneda ja pidurite jõudlus kahaneda. Peatuge tihti ja laske piduritel jahtuda.
- Autot peab pukseerima kiirusel kuni 25 km/h (15 miili tunnis) ja pukseerida saab kuni 20 km (12 miili) kaugusele. (manuaalkäigukastiga sõiduk)
- Automaatkäigukasti / topeltsiduriga käigukasti tõsiste kahjustuste vältimiseks hoidke sõiduki kiirus tasemel 15 km/h (10 miili tunnis) ja sõitke pukseerides vähem kui 1,5 km (1 miil). (automaatkäigukastiga / topeltsiduriga käigukastiga sõiduk)

⚠ ETTEVAATUST

Automaatkäigukast / topeltsiduriga käigukast

- Kui sõidukit pukseeritakse nii, et kõik neli ratast on maas, saab seda pukseerida ainult eest. Veenduge, et käigukang on neutraalasendis. Veenduge, et rool ei lukustatud, seades süütelüliti asendisse ACC. Juht peab olema pukseeritavas sõidukis selle juhtimiseks ja pidurite vajutamiseks.
- Kontrollige enne pukseerimist automaatkäigukasti / topeltsiduriga käigukasti vedeliku lekete suhtes. Kui automaatkäigukast / topeltsiduriga käigukast lekivad, tuleb kasutada transpordialust või rataskäru.

Turvapakett (mõnel mudelil)

Autos on hädaolukordade tarvis mõned abivahendid, mis aitavad teil hädaolukorrale reageerida.

Tulekustuti (mõnel mudelil)

Kui tulekahju on piisavalt väike ja te oskate tulekustutit kasutada, järgige tähelepanelikult allpool toodud juhiseid.

1. Eemaldage tulekustuti ülaosast splint, mis ei lase hooba kogemata vajutada.
2. Suunake tulekustuti pihusti tulekoldesse.
3. Vajutage kustuti vabastamiseks hooba, seistes leekidest umbes 2,5 m kaugusel. Kui vabastate käepideme, siis pihustamine katkeb.
4. Liigutage pihustit tulekolde juures edasi-tagasi. Kui tundub, et leegid on kustunud, siis jälgige tulekollet hoolikalt, sest tulekahju võib uuesti puhkeda.

Esmaabikomplekt (mõnel mudelil)

Autoapteegis on käärid, side, plaastrid jms esmaabi osutamiseks vigastatutele.

Ohukolmnurk (mõnel mudelil)

Kui olete sunnitud mis tahes probleemi tõttu tee ääres seisma, siis asetage teele ohukolmnurk, et hoiatada möödujaid.

Manomeeter rehvirõhu mõõtmiseks (mõnel mudelil)

Rehvidest lekib normaalsel kasutamisel veidi õhku, seega tuleb neid aeg-ajalt pumbata. See ei ole harilikult märk lekkivast rehvist, vaid harilik kulumine. Kontrollige rehvirõhku alati siis, kui rehvid on külmad, kuna temperatuuri tõusmisel tõuseb ka rehvirõhk.

Rehvirõhu kontrollimiseks tehke järgmist.

1. Keerake lahti veljel asuv ventiilikork.
2. Vajutage manomeeter rehvi ventiili vastu ja hoidke selles asendis. Selle käigus lekib ventiilist veidi õhku. Kui surute manomeetrit liiga õrnalt, lekib rehvist palju õhku.
3. Tugev õhukindel vajutus paneb manomeetri tööle.
4. Vaadake manomeetri näitu, et saada teada, kas rõhk on liiga madal või kõrge.
5. Reguleerige rehvi rõhk määratud rõhule. Täpsema teabe "Rehvid ja veljed (5 uksega, universaalkerega auto, luukpära)" leheküljel 9-8, "Rehvid ja veljed (linnamaastur)" leheküljel 9-9.
6. Keerake ventiili kork tagasi kinni.

ERA-GLONASS hädaabikõne (mõnel mudelil)

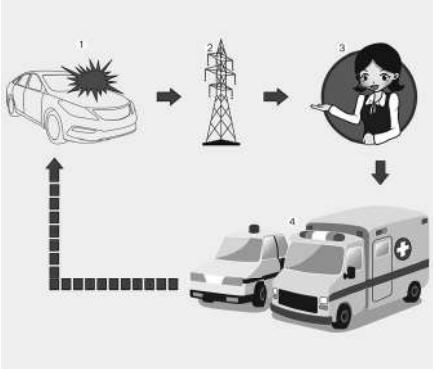

OSP2069020L

1 Õnnetus teel
2 Traadita võrguühendus
3 Hädaabikõne teenus (SDDS)
4 Pääste

Sõidukil on seade*1, mis on ühendatud ERA-GLONASS-i süsteemiga häirekeskusesse helistamiseks. ERA-GLONASS on teenus, mille abil tehakse Venemaal liiklusõnnetuse või muude*2 teedel toimuvate õnnetuse korral automaatne hädaabikõne. Selle süsteemi abil on Vene Föderatsiooni teedel toimuva liiklusõnnetuse korral võimalik teha hädaabikõne.

ERA-GLONASS-i süsteem edastab kasutusjuhendis ning garantii- ja hooldusraamatus toodud tingimustel häirekeskusele teatud andmed, sealhulgas sõiduki asukoha, sõiduki tüübi, VIN-koodi (auto valmistajatehase tähise).

Kui ERA-GLONASS-süsteemis salvestatud andmed on päästekeskusele edastatud, et juht ja reisijad saaksid vajaliku abi, kustutatakse need andmed pärast päästeoperatsiooni lõpetamist.

ERA-GLONASS-i süsteemi operaator (börsifirma GLONASS) vastutab kõigi

ERA-GLONASS-i süsteemi komponentide eest (välja arvatud autosse paigaldatud seadmed) vastavalt föderaalseadusele „Riigi automatiseeritud infosüsteem ERA-GLONASS“ # 395-FZ, mis kehtestati 28.12.2013.

1. * Omaniku käsiraamatus kirjeldatud ERA-GLONASS-i süsteemi seade on autosse paigaldatud seade, mis loob ühenduse ERA-GLONASS-i süsteemiga.
2. * „Muud õnnetused” on ükskõik mis õnnetused Vene Föderatsiooni teedel, kus inimesed on viga saanud ja/või vajavad abi. Mis tahes õnnetuse registreerimisel tuleb sõiduk peatada ja vajutada nuppu SOS (nupu asukoht on näidatud pildil selle käsiraamatu peatükis „ERA-GLONASSI HÄDAABIKÕNE (KUI ON VARUSTUSES)“). Kõne tegemisel kogub süsteem teavet sõiduki kohta (millest helistati), seejärel ühendab auto hädaabikõne põhjuse selgitamiseks dispetšerteenistuse töötajaga.

ERA-GLONASS-i süsteem

OCD041442L

1 Mikrofon
2 SOS-nupp
3 Nupp SOS TEST
4 LED

SOS-nupp: juht või kaassõitja teeb hädakõne SOS-nupule vajutades.

Nupp SOS TEST (test): null võimaldab kontrollida süsteemi korrasolekut ametlikus Kia esinduses. Režiimi „SOS TEST” tohib käivitada ainult Kia volitatud esindaja/koostööpartner Ekslike kõnede vältimiseks ärge vajutage seda nuppu ega aktiveerige ise režiimi SOS TEST.

LED: punane või roheline LED-tuli süttib kolmeks sekundiks, kui süütelüliti on asendis SEES. Muudel tingimustel lülitatakse need sõiduki normaalse töö ajal välja.

Kui süsteemis on probleeme, jääb punane LED-tuli põlema.

Automaatne õnnetustest teatamine

1. Süsteem käivitub liiklusõnnetuse korral.

OSP2069021L

2. Ühendus päästeteenistuse dispetšeriga

OSP2069022L

3. Päästeteenistus

OSP2069023L

ERA-GLONASS-i seade helistab automaatselt häirekeskusele, et õnnetusjuhtumi korral saadetaks välja päästeteenistus.

Vajaliku hädaabiteenistuse ja tugiteenuste jaoks edastab ERA-GLONASS-i süsteem liiklusõnnetuse avastamise korral õnnetuste andmed automaatselt häirekeskusesse.

Sel juhul ei saa hädaabikõnet SOS-nuppu vajutades ära lõpetada ja ERA-GLONASS-i süsteem jääb ühendatuks, kuni kõne vastuvõtnud hädaabiteenistuse töötaja katkestab hädaabikõne.

✻ MÄRKUS

Väiksemate liiklusõnnetuste korral ei pruugi ERA-GLONASS-i süsteem häirekeskusse helistada. Hädaabikõne võib siiski teha käsitsi, vajutades SOS-nuppu.

⚠ ETTEVAATUST

Süsteemi kasutamine on mobiilside ning GPS- ja GLONASS-i signaalide puudumise korral võimatu.

Ise käsitsi õnnetustest teatamine

1. Vajutage SOS-nuppu.

OSP2069024L

2. Ühendus päästeteenistuse dispetšeriga

OSP2069022L

3. Päästeteenistus

OSP2069025L

Sõitja või reisija saab teha käsitsi hädaabikõne, vajutades vajalikele hädaabiteenustele helistamiseks SOS-nuppu.

ERA-GLONASSi hädaabikõnesüsteemi kaudu hädaabiteenistustele helistamise saab tühistada, vajutades uuesti SOS-nupule enne kõne ühendamist.

Pärast hädaabikõne käsitsi aktiveerimist (vajalike hädaabiteenuste ja toe saamiseks) edastab ERA-GLONASS-i süsteem automaatselt liiklusõnnetuse andmed või andmed muu õnnetuse kohta häirekeskuse dispetšerile (hädaabikõne käigus), kui vajutatakse SOS-nuppu.

Liiklusõnnetuse või muu õnnetuse korral tuleb hädaabikõne käsitsi algatamiseks teha järgmised toimingud:

1. peatage sõiduk vastavalt liikluseeskirjadele, tagades enda ja teiste liikluses osalejate ohutuse;
2. Vajutage SOS-nuppu; kui vajutate nuppu SOS, siis registreeritakse seade traadita telefonivõrkudes ja kogutakse sõiduki ning selle asukoha kohta minimaalne andmekogum vastavalt seadme tehnilistele nõuetele. Seejärel luuakse ühendus ERA-GLONASS-i süsteemiga ühendatud dispetšeriga, et selgitada välja hädaabikõne tegemise põhjused (asjaolud).
3. Pärast hädaabikõne põhjuste väljaselgitamist saadab häirekeskuse ametnik päästeteenistusele minimaalselt nõutavad andmed ja lõpetab hädaabikõne.

Kui hädaabikõnet ei teostata vastavalt ülalnimetatud korrale, loetakse hädaabikõne ekslikuks.

⚠ HOIATUS

ERA-GLONASS-i süsteemi hädaabikõne süsteemi avariitoide akust

- ERA-GLONASS-i süsteemi aku tagab vooluvarustuse 1 tunni jooksul juhul, kui avariiolukorras katkeb kokkupõrke tõttu sõiduki peamine toide.
- ERA-GLONASS-i süsteemi aku tuleks iga 4 aasta järel välja vahetada. Lisateabe saamiseks vt jaotist "Tähtajaline hooldus" leheküljel 8-11.

LED-tuli põleb punaselt (süsteemi rike)

Kui punane LED-tuli põleb tavasõidul, võib see viidata ERA-GLONASS-i süsteemi häirele. Laske ERA-GLONASS-süsteem Kia volitatud esinduses esimesel võimalusel üle vaadata. Muidu pole teie autosse paigaldatud ERA-GLONASS-i süsteemi seadme korrektne töö tagatud. Sõiduki omanikul lasub vastutus tagajärgede eest, mis tekkisid ülalnimetatud tingimuste mittejärgimise tõttu.

Omavoliline eemaldamine või muutmine

ERA-GLONASS-i süsteem helistab abi saamiseks hädaabiteenistusele. Seega võib ERA-GLONASS-i süsteemi sätete suvaline eemaldamine või muutmine mõjutada teie sõiduohutust. See võib niiviisi teha isegi eksliku hädaabikõne häirekeskusesse. Seetõttu palume teil ja kolmandatel osapooltel oma autosse paigaldatud ERA-GLONASS-i süsteemi seadme seadetes mitte mingeid muudatusi teha.

Testrežiim

Sõiduki salongi paigaldatud ERA-GLONASS-i süsteemi osad on järgmised:

1 Mikrofon

2 SOS-nupp

3 Nupp SOS TEST

4 LED

Teie autosse paigaldatud ERA-GLONASS-i seadme korrasolekut on võimalik tehniliselt kontrollida. Tahtmatute kõnede tegemise ja seadme valesti töötamise vältimiseks peaksid teie autosse paigaldatud ERA-GLONASS-seadme kontrollimist läbi viima ainult Kia volitatud edasimüüja / hooldusspartneri spetsialistid oma territooriumil vastavalt järgmisele käsiraamatule (kasutajaliidese rakendamine testimisrežiimi käivitamiseks).

ERA-GLONASS-i testrežiimi käivitamiseks vajutage nuppu SOS TEST. Testrežiim käivitub, andes hääljuhiseid ERA-GLONASS-i seadme korrasoleku kontrollimiseks. ERA-GLONASS-i seadme korrasoleku kontrollimisel süttib punane ja roheline LED-märgutuli.

Testrežiimist väljumiseks hääljuhiste ajal vajutage uuesti nuppu SOS TEST.

Hooldus 8

Mootoriruum **8-5**
Tehnohooldus **8-8**
• Omaniku vastutus 8-8
• Ettevaatusabinõud omanikupoolsel hooldusel 8-8
Omanikupoolne hooldus **8-9**
• Omaniku hooldusgraafik 8-9
Tähtajaline hooldus **8-11**
• Tähtajalise hoolduse ettevaatusabinõud 8-11
Selgitusi regulaarset hooldust vajavate osade kohta **8-21**
• Mootoriõli ja õlifilter 8-21
• Veorihmad 8-21
• Kerge hübriidstarteri ja generaatori (MHSG) rihm 8-21
• Kütusefilter (bensiinimootor) 8-22
• Kütusetorud, -voolikud ja ühendused 8-22
• Auruvoolik (bensiinimootorile) ja kütusepaagi kork 8-22
• Vaakumkarteri ventilatsioonivoolikud 8-22
• Õhupuhastusfilter 8-22
• Süüteküünlad (bensiinimootoritel) 8-22
• Klapivahe 8-23
• Jahutussüsteem 8-23
• Jahutusvedelik 8-23
• Manuaalkäigukasti (MT) vedelik 8-23
• Topeltsiduriga käigukasti õli (DCT) 8-23
• Automaatkäigukasti (AT) vedelik 8-23
• Pidurivoolikud ja -torustik 8-23
• Piduri-/sidurivedelik 8-23
• Seisupidur 8-23
• Pidurikettad, -klotsid ja -sadulad 8-23
• Vedrustuse kinnituspoldid 8-24
• Roolireduktor, -hoovastik ja kaitsekatted, alumise hoova kuulliigend 8-24

8 Hooldus

• Veovõllid ja kaitsekatted 8-24
• Konditsioneeri külmaaine 8-24

Mootoriõli (bensiinimootor) 8-24

• Mootori õlitaseme kontrollimine 8-24
• Mootoriõli ja õlifiltri vahetamine 8-26

Mootori jahutusvedelik 8-28

• Jahutusvedeliku taseme kontrollimine 8-28
• Jahutusvedeliku vahetamine 8-30

Piduri-/sidurivedelik 8-31

• Piduri-/sidurivedeliku taseme kontrollimine 8-31

Klaasipesuvedelik 8-32

• Klaasipesuvedeliku taseme kontroll 8-32

Seisupidur (käsipidur) 8-33

• Seisupiduri kontrollimine 8-33

Õhufilter 8-34

• Filtri vahetamine 8-34

Kliimaseadme õhufilter 8-35

• Filtri kontroll 8-35

Klaasipuhastid 8-36

• Klaasipuhastite kontroll 8-36
• Klaasipuhastite vahetamine 8-37

Aku 8-38

• Parimaks aku toimimiseks 8-38
• Aku mahtuvuse silt 8-40
• Aku laadimine 8-40
• Üksuste lähtestamine 8-41

Rehvid ja veljed 8-41

• Rehvide korrashoid 8-41
• Soovitatav rehvirõhk külmades rehvides 8-41
• Rehvirõhu kontrollimine 8-42

Hooldus 8

• Rehvide rotatsioon 8-43
• Rataste suunang ja tasakaalustatus 8-44
• Rehvide asendamine uutega 8-44
• Velgede asendamine 8-45
• Rehvide haardumine 8-46
• Rehvide hooldus 8-46
• Rehvi markeering rehvi küljel 8-46
• Väikese ristlõikesuhtega rehv 8-48

Kaitsmed 8-49

• Sisepaneeli kaitsmete vahetamine 8-51
• Mootoriruumi kaitsmete vahetamine 8-52
• Kaitsme- ja releeploki kirjeldus 8-54

Lambipirnid 8-64

• Pirnide vahetamise ettevaatusabinõud 8-64
• Lambipirnide asend (ees) 8-65
• Lambipirnide asend (taga) 8-67
• Lambipirnide asend (küljel) 8-70
• Esitule (lähitule) pirni (pirni tüüp) vahetamine 8-70
• Esitule (kaugtuled) pirni (pirni tüüp) vahetamine 8-71
• Eesmise suunatule (pirni tüüpi) pirni vahetamine 8-72
• Gabariiditule (pirni tüüpi) pirni vahetamine 8-73
• Gabariiditule/esitule (LED-tüüpi) vahetamine 8-73
• Esitulede (LED-tüüpi) pirnide vahetamine 8-73
• Päevatulede (pirni tüüpi) pirnide vahetamine 8-74
• Eesmise udutule pirni (pirni tüüpi) vahetamine 8-74
• Küljesuunatule pirni (LED tüüpi) vahetamine 8-74
• Küljesuunatule pirni (pirni tüüpi) vahetamine 8-75
• Tagatule (seestpoolt) (pirni tüüpi) pirni vahetamine 8-75
• Tagurdamistule (pirni tüüpi) pirni vahetamine 8-76
• Tagumise suunatule (pirni tüüpi) pirni vahetamine 8-76
• Tagatule (pirni tüüpi) pirni vahetamine 8-77
• Piduri- ja tagatule (pirni tüüpi) pirni vahetamine 8-78

8 Hooldus

• Tagumise udutule (pirni tüüpi) pirni vahetamine 8-79
• Tagatule (LED-tüüpi) pirnide vahetamine 8-80
• Piduri- ja tagatule (LED-tüüpi) pirni vahetamine 8-81
• Piduritule (LED-tüüpi) pirnivahetus 8-82
• Tagumise udutule (LED-tüüpi) pirni vahetamine 8-83
• Tagumise suunatule (LED-tüüpi) pirni vahetamine 8-84
• Kaardilugemislambi (LED-tüüpi) pirni vahetamine 8-85
• Lisapiduritule (LED-tüüpi) pirnide vahetamine 8-86
• Numbritulede pirnide vahetamine 8-86
• Kaardilugemislambi (pirni tüüpi) pirnide vahetamine 8-87
• Kaardilugemislamp (LED-tüüpi) pirnide vahetamine 8-87
• Laelambi (pirni tüüpi) pirnide vahetamine 8-88
• Kaardilugemislambi (LED-tüüpi) pirnide vahetamine 8-88
• Meikimisvalgusti pirni vahetamine 8-89
• Kindalaeka valgusti pirni vahetamine 8-89
• Pakiruumi pirni vahetamine 8-90
• Esilambi ja esimese udutule suunamine (Euroopa) 8-90

Väline hooldus 8-100

• Autokere hooldus 8-100
• Salongi hooldus 8-104

Heitgaaside kontrollsüsteem 8-106

Hooldus

Mootoriruum

Smartstream G1.0 T-GDi

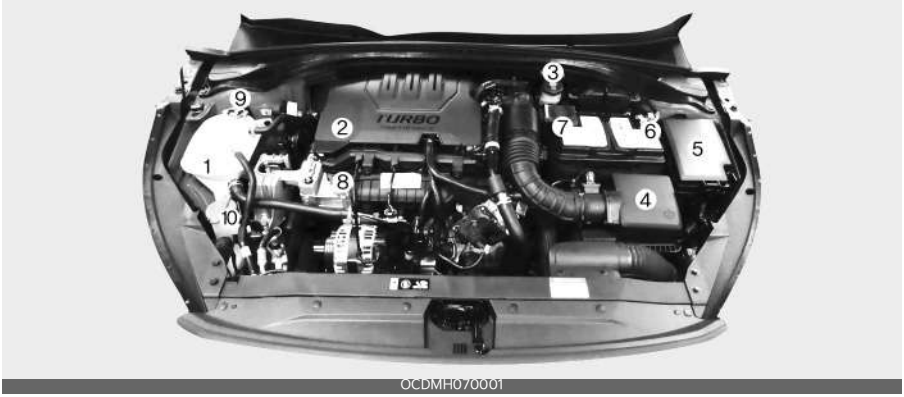

OCDMH070001

Smartstream G1.0 T-GDi MHEV

OCD070001

8

* Tegelik mootoriruum võib joonisel näidatust erineda.

1. Mootori jahutusvedeliku paak
2. Mootoriõli täiteava kork
3. Piduri-/sidurivedeliku mahuti
4. Õhufilter
5. Kaitsmekarp
6. Aku miinusklemm
7. Aku plussklemm
8. Mootoriõli mõõtevarras
9. Radiaatorikork
10. klaasipesuvedeliku paak

Smartstream G1.5 T-GDi

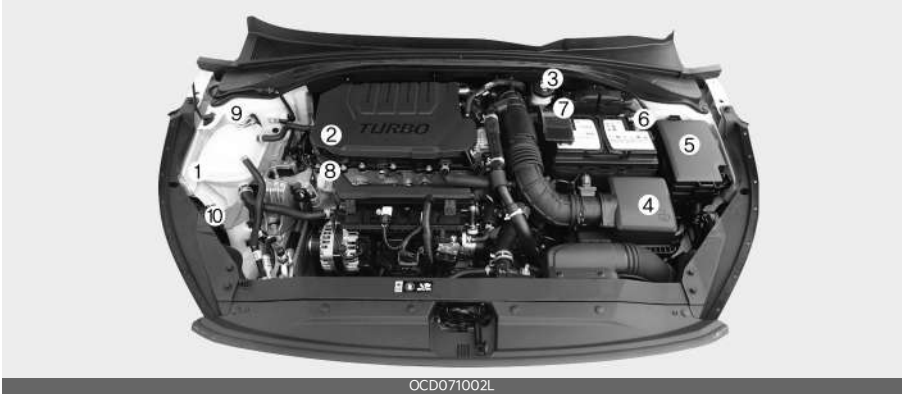

OCD071002L

Smartstream G1.5 T-GDi MHEV

OCD071003L

* Tegelik mootoriruum võib joonisel näidatust erineda.

1. Mootori jahutusvedeliku paak
2. Mootoriõli täiteava kork
3. Piduri-/sidurivedeliku mahuti
4. Õhufilter
5. Kaitsmekarp
6. Aku miinusklemm
7. Aku plussklemm
8. Mootoriõli mõõtevarras
9. Radiaatorikork
10. klaasipesuvedeliku paak

(Bensiinimootor) 1.6 MPI

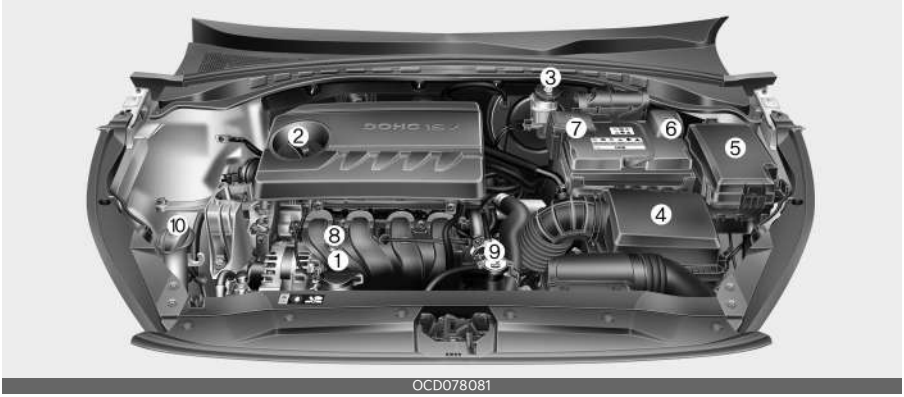

OCD078081

* Tegelik mootoriruum võib joonisel näidatust erineda.

1. Mootori jahutusvedeliku paak
2. Mootoriõli täiteava kork
3. Piduri-/sidurivedeliku mahuti
4. Õhufilter
5. Kaitsmekarp
6. Aku miinusklemm
7. Aku plussklemm
8. Mootoriõli mõõtevarras
9. Radiaatorikork
10. klaasipesuvedeliku paak

Tehnohooldus

Auto kahjustamise ja iseenda vigastamise vältimiseks olge igasuguste hooldus- ja kontrolltoimingute iseseisval läbiviimisel alati äärmiselt ettevaatlik.

Puudulik, asjatundmatu või ebapiisav hooldus võib põhjustada probleeme auto töös, mille tõttu võib sõiduk kahjustuda, avarii juhtuda või inimesed viga saada.

Kia volitatud esindaja juures hooldavad teie autot tehases koolitatud tehnikud. Ekspertnõuannete ja kvaliteetse teeninduse saamiseks konsulteerige Kia volitatud esindajaga.

Omaniku vastutus

✻ MÄRKUS

Auto õigeaegse hooldamise eest ning hooldust tõendava dokumentatsiooni säilitamise eest vastutab auto omanik.

Laske sõidukit hooldada kvalifitseeritud asjatundjatel. Kia soovitab pöörduda Kia volitatud esindaja/hooldusspartneri poole.

Dokumente, mis tõendavad auto nõuetekohast hooldamist vastavalt käesoleva peatüki hooldegraafikule, tuleb alles hoida.

Vajate seda teavet, et teha kindlaks, kas järgite oma sõiduki garantiide teenindus- ja hooldusnõudeid.

Üksikasjalikku teavet garantiide kohta leiate garantii- ja hooldusraamatust.

Väärast ja puudulikust hooldusest tingitud parandusi ja kohandusi ei kata garantii.

Ettevaatusabinõud omanikupoolsel hooldusel

Vale või ebatäielik teenindamine võib põhjustada probleeme. Selles jaotises antakse juhiseid ainult nende hooldus-elementide kohta, mida on lihtne teosta-da.

✻ MÄRKUS

Omaniku tehtud vale hooldamine garantiiperioodi jooksul võib mõjutada garantii katvust. Lisateabe saamiseks lugege sõidukiga kaasasolevat garantii- ja hooldusraamatut. Kui te ei ole teenindus- või hooldustoimingu osas kindel, laske süsteemi hooldada kvalifitseeritud asjatundjal. Kia soovitab pöörduda Kia volitatud esindaja/hooldusspartneri poole.

⚠ HOIATUS

Hooldustööd

- Sõidukile hooldustööde tegemine võib olla ohtlik. Mõne hooldustoimingu tege-misel võite tõsiselt viga saada. Kui teil puuduvad auto hooldamiseks vajalikud teadmised ja kogemused või vahendid, jätke süsteemi hooldamine kvalifitseeritud asjatundjatele. Kia soovitab pöörduda Kia volitatud esindaja/hooldusspartneri poole.
- Töötava mootoriga kapoti all tegutsemine on ohtlik. See muutub veelgi ohtlikumaks, kui kannate ehteid või avaraid rõivaid. Need võivad liikuvatesse osadesse kinni jääda ja põhjustada vigastusi.

  Seega, kui mootor peab kapoti all toimetades töötama, eemaldage kindlasti kõik ehted (eriti sõrmused, käevõrud, kellad ja kaelakeed) ja kõik kaelarätid, sallid ning sarnased avarad

rõivad enne mootori jahutusventilaatorite lähedusse minemist.

⚠ ETTEVAATUST

- Ärge paigaldage mootorikattele (kui kuulub varustusse) või kütusesüsteemi osadele raskeid esemeid ega rakendage liigset jõudu.
- Kütusesüsteemi kontrollimiseks (kütusevoolikud ja sissepritseseadmed) soovitame pöörduda kvalifitseeritud asjatundja poole. Kia soovitab pöörduda Kia volitatud esindaja/hooldus-partneri poole.
- Ärge mootorikatteta (kui on varustuses) pikaajaliselt sõitke.
- Ärge mootoriruumi kontrollimisel olge tule läheduses. Kütus, pesuvedelik ja teised põlemisohtlikud vedelikud võivad põhjustada tulekahju.
- Enne aku, süütekaablite või elektrijuhtmestiku puudutamist tuleb aku „-" klemmist lahti ühendada. Võite elektrivoolust elektrilöögi saada.
- Sisepaneeli katte lamedaotsalise (-) kruvikeerajaga eemaldamisel jälgige, et te katet ei kahjustaks.
- Olge pirnide vahetamisel ja puhastamisel ettevaatlik, et hoiduda põletustest ning elektrilöögist.

Omanikupoolne hooldus

Allpool on loetletud hoolduselemendid, mida tuleb auto turvalisuse ja usaldusväärsuse tagamiseks teatava sagedusega kontrollida.

Kui nende toimingute käigus ilmneb mõni probleem, pöörduge selle lahendamiseks esimesel võimalusel volitatud teeninduse poole.

Need omaniku tehtavad hoolduskontrollid ei ole harilikult garantiidega kaetud ja teil võib olla vaja tasuda kasutatud tööjõu, osade ja määrdeainete eest.

Omaniku hooldusgraafik

Kui olete peatunud tankimiseks, toimige järgnevalt.

- Kontrollige jahutusvedeliku taset jahutusvedeliku paagis.
- Kontrollige klaasipesuvedeliku taset.
- Kontrollige rehve tühjenemise osas.

⚠ HOIATUS

Olge mootori jahutusvedeliku kontrollimisel ettevaatlik, kui mootor on kuum. Tulikuum jahutusvedelik ja aur võivad rõhu alt välja pritsida. See võib põhjustada põletusi ja muid tõsiseid vigastusi.

Sõiduki käsitsemise ajal

- Pange tähele, ega väljalaskesüsteemist kostvad helid pole muutunud ning ega autosse ei tungi heitgaaside lõhna.
- Kontrollige ega roolis vibratsioo-ni ei esine. Pange tähele mis tahes suurenenud roolimisjõudu või lõtvust või muutust otseasendis.
- Jälgige, et auto ei kisuks tasasel siledal teel sõites pidevalt ühele poole viltu.

- Kui pidurdate, kuulake hoolega, ega ei kosta mingeid ebatavalisi helisid, ja jälgige, ega auto ei kisu ühele küljele, ega piduripedaali vajutamine pole muutunud raskemaks ning ega seda ei pea vajutama sügavamale kui tavaliselt.
- Kui käigukasti kasutamisel esineb käigu libisemist või mingeid muid muutusi, kontrollige käigukasti vedeliku taset.
- Kontrollige manuaal-käigukasti, sealhulgas siduri toimimist.
- Kontrollige seisupidurit.
- Kontrollige, ega auto all ei esine vedelike lekkeid (vee tilkumine konditsioneerist selle kasutamise ajal või pärast seda on normaalne).

Vähemalt kord kuus.

- Kontrollige jahutusvedeliku taset mootori jahutusvedeliku paagis.
- Kontrollige kõigi väliste lampide toimimist, sealhulgas pidurituled, suunatuled ja ohutuled.
- Kontrollige rõhku kõikides rehvides, k.a varuratta rehvis (kui on), ning rehvide üldist seisundit - kas need pole liigselt või ebaühtlaselt kulunud või viga saanud.
- Kontrollige rattamutrite pingutust.

Vähemalt kaks korda aastas (nt igal kevadel ja sügisel).

- Kontrollige radiaatori, soojendi ja kliimasüsteemi voolikuid lekete või kahjustuste suhtes.
- Kontrollige klaasipesuvedeliku pihusti ja klaasipuhasti toimimist. Puhastage klaasipuhastid puhta, klaasipuhastusvedelikuga niisutatud lapiga.
- Kontrollige esitulede joondumist.
- Kontrollige summutit, väljalasketorusid ja klambreid.
- Kontrollige süle-/õlarihmasid kulumise ja toimimise suhtes.

Vähemalt kord aastas.

- Puhastage kere ja uste äravooluavad.
- Määrige uste hingi ja fiksaatoreid ning kapoti hingi.
- Määrige ukse ja kapoti lukke ja riive.
- Määrige ukse kummist -tihtimisribasid.
- Kontrollige kliimaseadet.
- Puhastage ära aku ja selle klemmid.
- Kontrollige pidurivedeliku taset.

Tähtajaline hooldus

Tähtajalise hoolduse ettevaatusabinõud

Järgige harilikku hooldusgraafikut, kui sõidukit kasutatakse peamiselt kohas, kus ei kehti ükski järgmis-test tingimustest. Kui kehtib mõni järgmistest tingimustest, järgige raskete kasutustingimuste kohast hooldamist.

- Pidev lühikeste vahemaade sõitmine (alla 8 km (5 miili) normaalse ilmaga või alla 16 km (10 miili) külma ilmaga).
- Mootor töötab sageli pikka aega tühikäigul või pikki vahemaid läbitakse aeglase sõidukiirusega.
- Sõidetakse kõvakatteta, konarlikel, tolmustel, poristel, kruusaga kaetud või soolatatud teedel.
- Teed, millele puistatakse soola või muid korrodeerivaid aineid, või väga külm ilm.
- Väga tolmustes tingimustes sõitmine.
- Tihedas liikluses sõitmine.
- Sageli sõidetakse mägiteedel (korduvalt mäkke ja mäest alla).
- Kasutamine pukseerimiseks või matkamiseks ja katusel oleva koormaga sõitmiseks.
- Kasutatakse patrullauto või taksona, muuks äritegevuseks (nt kaubaveoks) või pukseerimiseks.
- Sage suurel kiirusel või kiire kiirendusega/aeglustamisega sõitmine.
- Sageli sõidetakse tihedat peatumist nõudvates tingimustes.
- Kasutatakse mootoriõli, mis ei ole soovitatud (mineraalõli, poolsünteetiline, madalama klassi tehniliste andmetega õli jne)

Kui teie sõidukit kasutatakse mistahes eelnevalt loetletud tingimustes, peate autoosi kontrollima, need vajaduse korral uutega asendama ja lisama vedelikke sagedamini, kasutades hariliku hooldusgraafiku asemel raskete tingimuste hooldusgraafikut.

Harilik hooldusgraafik - bensiinimootor Euroopas (v.a Venemaa)

Hea heitekontrolli ja -jõudluse tagamiseks tuleb teha järgmised hooldustööd. Garantii katkemise vältimiseks hoidke alati kõik teostatud hoolduste arved ja kviitungid alles. Kus on kuvatud nii läbisõit kui aeg, määratakse hoolduse sagedus vastavalt sellele, kumb toimub esimesena.

Nr	Element	Märkus
*1	Mootoriõli ja mootoriõli filter	• Kuna mootoriõli tarbimine sõidu ajal on normaalne, tuleb mootoriõli kogust regulaarselt kontrollida. • Mootoriõli vahetamine tavatingimustel sõltub soovitatud mootoriõli spetsifikatsioonidest. Juhul kui soovitatud mootoriõli spetsifikatsiooni ei järgita, siis vahetage mootoriõli vastavalt äärmuslike töötingimuste hooldusgraafikule. • Ärge kunagi lisage mootoriõlisse lisaaineid. Mootoriõli lisaained võivad muuta mootoriõli omadusi ja põhjustada tõsiseid mootoririkkeid.
*2	Jahutusvedelik (mootor)	Jahutusvedeliku lisamisel kasutage ainult deioniseeritud või pehmet (demineraliseeritud) vett ja ärge segage kunagi karedat (suure mineraalisisaldusega) vett tehase jahutusvedeliku hulka. Sobimatu jahutusvedeliku lahus võib mootorit kahjustada või põhjustada selle töös tõsiseid häireid.
*3	Generaatoririhmad (mootor)	• Reguleerige generaatorit, veepumpa ja õhukonditsioneeri rihma. Kontrollige ja vajadusel korrigeerige või asendage. • Kontrollige rihmapingutit, tühikäigu rihmaratast ja generaatori rihmaratast.
*4	Süüteküünlad	Teie enda mugavuse huvides võib seda vahetada tavahooldusega samade intervallidega.
*5	Kütuselisandid (bensiinimootor)	Kia soovitab kasutada kütust oktaaniarvuga (RON) vähemalt 95 või detonatsiooniindeksiga (AKI) vähemalt 91 (Euroopas) või oktaaniarvuga (RON) vähemalt 91 või detonatsiooniindeksiga (AKI) vähemalt 87 (väljaspool Euroopat). Kliendid, kes ei kasuta hea kvaliteediga kütust või kütuselisandeid regulaarselt, ning kelle sõidukil on käivitusraskused või mootor ei tööta sujuvalt, peavad lisama pudeli kütuselisandit iga õlivahetuse järel. Kütuselisandeid leiate koos nende kasutusinfoga kvalifitseeritud töökojast. Kia soovitab pöörduda Kia volitatud esindaja/hooldusspartneri poole. Ärge segage neid teiste lisanditega.
*	Käigukastivedelik	Käigukastivedelik tuleks vahetada alati, kui käigukast on vees olnud.

I. Kontrollida, vajadusel reguleerida, parandada, puhastada või asendada.
R. Vahetage või asendage.

Kuude arv või läbisõit (aluseks see, mis esimesena täitub)									
Kuud		24	48	72	96	120	144	168	192
Miili × 1 000		20	40	60	80	100	120	140	160
Km × 1 000		30	60	90	120	150	180	210	240
Mootoriõli ja mootoriõli filter*1	Smartstream G1.0 T-GDi / Smartstream G1.0 T-GDi MHEV	Vahetage iga 15 000 km või 12 kuu järel							
	Smartstream G1.5 T-GDi / Smartstream G1.5 T-GDi MHEV	Vahetage iga 15 000 km või 12 kuu järel							
Jahutusvedelik (mootor)*2		Esimest korda tuleks vahetada 180 000 km või 120 kuu järel seejärel iga 30 000 km või 24 kuu järel							
Generaatoririhmad (mootor)*3	Smartstream G1.0 T-GDi / Smartstream G1.5 T-GDi	-	-	I	I	I	I	I	I
MHSG rihm (kerge hübriidstarter ja generaator)	Smartstream G1.0 T-GDi MHEV/ Smartstream G1.5 T-GDi MHEV	Kontroll iga 15 000 km läbimise või 12 kuu järel Vahetage iga 105 000 km või 48 kuu järel							
Aurusti voolikud ja ventilatsiooni voolikuid		I	I	I	I	I	I	I	I
Süüteküünlad *4	Smartstream G1.0 T-GDi / Smartstream G1.0 T-GDi MHEV	Vahetage iga 75 000 km järel							
	Smartstream G1.5 T-GDi / Smartstream G1.5 T-GDi MHEV	Vahetage iga 75 000 km järel							
Topeltsiduriga käigukasti õli (DCT)*	Smartstream G1.0 T-GDi MHEV / Smartstream G1.5 T-GDi / Smartstream G1.5 T-GDi MHEV	Puudub vajadus kontrollimiseks, puudub vajadus hoolduseks							
Manuaalkäigukast (MT)*	Smartstream G1.0 T-GDi / Smartstream G1.5 T-GDi Smartstream G1.5 T-GDi MHEV	Puudub vajadus kontrollimiseks, puudub vajadus hoolduseks							
Veovõll ja kaitsekatted		I	I	I	I	I	I	I	I
Kütuselisandid *5	T-GDi ALL	Lisage iga 15 000 km või 12 kuu järel							
Kütusetorud, voolikud ja ühendused		-	I	-	I	-	I	-	I
Kütusepaagi õhufilter (kui on varustuses)		-	I	-	I	-	I	-	I
Auruvoolik ja kütusepaagi kork		-	I	-	I	-	I	-	I
Õhupuhastusfilter		I	R	I	R	I	R	I	R
Vahejahuti, sisse- ja väljalaskevoolik, õhu sissevõtuvoolik	T-GDi ALL	Kontroll iga 15 000 km läbimise või 12 kuu järel							
Väljalaskesüsteem		I	I	I	I	I	I	I	I
Jahutussüsteem		I	I	I	I	I	I	I	I
Kliimaseadme kompressor/külmaine		I	I	I	I	I	I	I	I
Kliimaseadme õhufilter		R	R	R	R	R	R	R	R
Ketaspidurid ja piduriklotsid		I	I	I	I	I	I	I	I
Piduritorud, -voolikud ja ühendused		I	I	I	I	I	I	I	I

8

Kuude arv või läbisõit (aluseks see, mis esimesena täitub)								
Kuud	24	48	72	96	120	144	168	192
Miili × 1 000	20	40	60	80	100	120	140	160
Km × 1 000	30	60	90	120	150	180	210	240
Piduri-/sidurivedelik (kui on varustuses)	R	R	R	R	R	R	R	R
Seisupidur (käsihoob) (kui on varustuses)	I	I	I	I	I	I	I	I
Roolireduktor, -hoovastik ja kaitsekatted	I	I	I	I	I	I	I	I
Vedrustuse kuulliigendid	I	I	I	I	I	I	I	I
Rehvide rõhk ja kulumine	I	I	I	I	I	I	I	I
Aku (12V) seisukord	I	I	I	I	I	I	I	I

- Kütusefilter (bensiinimootor): Kütusefiltrit pole vaja üldjuhul hooldada, kuid soovitatav on seda plaanilise hoolduse käigus korrapäraselt kontrollida, et tuvastada kehvast kütusekvaliteedist tingitud probleeme.
  - Kui mootorisse ei jõua piisavalt kütust, kui mootori võimsus langeb, kui mootor käivitub raskesti või kui ilmneb mis tahes muu turvalisust ohustav probleem, siis laske filterelement viivitamata vahetada, hoolimata hooldegraafikust ja võtke ühendust Kia volitatud müügiesindajaga.

Hooldus rasketes kasutustingimustes - bensiinimootor Euroopas (v.a Venemaal)

I. Kontrollida, vajadusel reguleerida, parandada, puhastada või asendada.
R. Vahetage või asendage.

Hoolduselement		Hooldustoiming	Hooldusintervall	Sõidutingimu-sed
Mootoriõli ja mootoriõli filter	Smartstream G1.0 T-GDi / Smartstream G1.0 T-GDi MHEV	R	Iga 7 500 km või 6 kuu järel	A, B, C, D, E, F, G, H, I, J, K, L
	Smartstream G1.5 T-GDi / Smartstream G1.5 T-GDi MHEV			
MHSG rihm (kerge hübriidstarter ja generaator)	Smartstream G1.0 T-GDi MHEV/ Smartstream G1.5 T-GDi MHEV	R	Iga 45 000 km või 24 kuu järel	B, C, D, E, I, K
		I	Iga 7 500 km või 6 kuu järel	
Süüteküünlad		R	Sagedamini	A, B, F, G, H, I, K
Manuaalkäigukasti (MT) vedelik		R	Iga 120 000 km läbimise järel	C, D, F, G, H, I, J
Topeltsiduriga käigukasti õli (DCT)		R	Iga 120 000 km läbimise järel	C, D, F, G, H, I, J
Automaatkäigukasti (AT) vedelik		R	Iga 90 000 km järel	A, C, F, G, H, I, J, K
Veovõll ja kaitsekatted		I	Sagedamini	C, D, E, F, G, H, I, J
Õhupuhastusfilter		R	Sagedamini	C, E
Kliimaseadme õhufilter		R	Sagedamini	C, E, G
Pidurikettad, -klotsid ja -sadulad		I	Sagedamini	C, D, E, G, H, I, J, K
Seisupidur (käsihoob) (kui on varustuses)		I	Sagedamini	C, D, G, H
Roolireduktor, -hoovastik ja kaitsekatted		I	Sagedamini	C, D, E, F, G
Vedrustuse kuulliigendid		I	Sagedamini	C, D, E, G, H, I

Rasked sõidutingimused

A. Korduv lühikese vahemaa läbimine tavatemperatuuril vähem kui 8 km või külmumistemperatuuril vähem kui 16 km.

B. Mootor töötab sageli pikka aega tühikäigul või pikki vahemaid läbitakse aeglase sõidukiirusega.

C. Konarlikel, tolmustel, mudastel, sillutamata, kruusa või soolaga töödeldud teedel sõitmisel.

D. Teed, millele puistatakse soola või muid korrodeerivaid aineid, või väga külm ilm.

E. Väga tolmustes tingimustes sõitmine.

F. Tihedas liikluses sõitmine.

G. Sageli mägiteedel (korduvalt mäkke ja mäest alla) sõitmisel.

H. Kasutamine pukseerimiseks või matkamiseks ja katusel oleva koormaga sõitmiseks.

I. Kasutatakse patrullauto või taksona, muuks äritegevuseks (nt kaubaveoks) või pukseerimiseks.

J. Sage suurel kiirusel või kiire kiirendusega/aeglustamisega sõitmine.

K. Sõidetakse sagedasti sõitmise ja peatumise tingimustes.

L. Kasutatakse mootoriõli, mis ei ole soovitatud (mineraalõli, poolsünteetiline, madalama klassi tehniliste andmetega õli jne)

Hooldusgraafik normaalsetes tingimustes - väljaspool Euroopat (sh Venemaal)

Hea heitekontrolli ja -jõudluse tagamiseks tuleb teha järgmised hooldustööd. Garantii katkemise vältimiseks hoidke alati kõik teostatud hoolduste arved ja kviitungid alles. Kus on kuvatud nii läbisõit kui aeg, määratakse hoolduse sagedus vastavalt sellele, kumb toimub esimesena.

Nr	Element	Märkus
* 1	Mootoriõli ja mootoriõli filter	• Kuna mootoriõli tarbimine sõidu ajal on normaalne, tuleb mootoriõli kogust regulaarselt kontrollida. • Mootoriõli vahetamine tavatingimustel sõltub soovitatud mootoriõli spetsifikatsioonidest. Juhul kui soovitatud mootoriõli spetsifikatsiooni ei järgita, siis vahetage mootoriõli vastavalt äärmuslike töötingimuste hooldusgraafikule. • Ärge kunagi lisage mootoriõlisse lisaaineid. Mootoriõli lisaained võivad muuta mootoriõli omadusi ja põhjustada tõsiseid mootoririkkeid.
* 2	Jahutusvedelik (mootor)	Jahutusvedeliku lisamisel kasutage ainult deioniseeritud või pehmet (demineraliseeritud) vett ja ärge segage kunagi karedat (suure mineraalisisaldusega) vett tehase jahutusvedeliku hulka. Sobimatu jahutusvedeliku lahus võib mootorit kahjustada või põhjustada selle töös tõsiseid häireid.
* 3	Generaatoririhmad (mootor)	• Reguleerige generaatorit, veepumpa ja õhukonditsioneeri rihma. Kontrollige ja vajadusel korrigeerige või asendage. • Kontrollige rihmapingutit, tühikäigu rihmaratast ja generaatori rihmaratast.
* 4	Klapivahe	Kontrollige liiga suure klapi müra ja/või mootori vibratsiooni suhtes ja vajaduse korral reguleerige. Sel juhul laske süsteem kvalifitseeritud asjatundjal üle vaadata. Kia soovitab pöörduda Kia volitatud esindaja/teenusepartneri poole.
* 5	Süüteküünlad	Teie enda mugavuse huvides võib seda vahetada tavahooldusega samade intervallidega.
* 6	Kütuselisandid (bensiinimootor)	Kia soovitab kasutada kütust oktaaniarvuga (RON) vähemalt 95 või detonatsiooniindeksiga (AKI) vähemalt 91 (Euroopas) või oktaaniarvuga (RON) vähemalt 91 või detonatsiooniindeksiga (AKI) vähemalt 87 (väljaspool Euroopat). Kliendid, kes ei kasuta hea kvaliteediga kütust või kütuselisandeid regulaarselt, ning kelle sõidukil on käivitusraskused või mootor ei tööta sujuvalt, peavad lisama pudeli kütuselisandit iga õlivahetuse järel. Kütuselisandeid leiate koos nende kasutusinfoga kvalifitseeritud töökojast. Kia soovitab pöörduda Kia volitatud esindaja/hooldusspartneri poole. Ärge segage neid teiste lisanditega.
*	Käigukastivedelik	Käigukastivedelik tuleks vahetada alati, kui käigukast on vees olnud.

I. Kontrollida, vajadusel reguleerida, parandada, puhastada või asendada.
R. Vahetage või asendage.

Kuude arv või läbisõit (aluseks see, mis esimesena täitub)										
Kuud			12	24	36	48	60	72	84	96
Miili × 1 000			10	20	30	40	50	60	70	80
Km × 1 000			15	30	45	60	75	90	105	120
Mootoriõli ja mootoriõli filter *1	Smartstream G1.5 T-GDi		Vahetage iga 10 000 km või 12 kuu järel							
	(Bensiinimootor) 1.6 MPI	Välja arvatud Lähis-Ida, Iraan, Maroko, Alžeeria, Tuneesia, Liibüa, Egiptus, Sudaan, India, Kesk- ja Lõuna-Ameerika, Brasiilia, Mehhiko, Hiina	R	R	R	R	R	R	R	R
		Lähis-Ida, Iraan, India, Maroko, Alžeeria, Tuneesia, Liibüa, Egiptus, Sudaan, Kesk- ja Lõuna-Ameerika, Brasiilia	Vahetage iga 10 000 km või 12 kuu järel							
		Mehhikos	Vahetage iga 10 000 km või 6 kuu järel							
		Hiinas	Vahetada iga 5 000 km läbimise või 6 kuu järel.							
Jahutusvedelik (mootor) *2			Esimest korda tuleks vahetada 180 000 km või 120 kuu järel seejärel iga 30 000 km või 24 kuu järel							
Generaatoririhmad (mootor)*3			-	I	-	I	-	I	-	I
Klapivahe*4	(Bensiinimootor) 1.6 MPI		-	-	-	-	-	I	-	-
Aurusti voolikud ja ventilatsiooni voolikuid			-	I	-	I	-	I	-	I
Süüteküünlad *5	Smartstream G1.5 T-GDi		Vahetage iga 70 000 km järel							
	(Bensiinimootor) 1.6 MPI		Vahetage iga 60 000 km järel							
Automaatkäigukasti (AT) vedelik*	(Bensiinimootor) 1.6 MPI		Puudub vajadus kontrollimiseks, puudub vajadus hoolduseks							
Manuaalkäigukasti (MT) vedelik *	Smartstream G1.5 T-GDi		Puudub vajadus kontrollimiseks, puudub vajadus hoolduseks							
Topeltsiduriga käigukasti õli (DCT)*	Smartstream G1.5 T-GDi		Puudub vajadus kontrollimiseks, puudub vajadus hoolduseks							
Veovõll ja kaitsekatted			-	I	-	I	-	I	-	I
Kütuselisandid (bensiinimootor) *6	Smartstream G1.5 T-GDi		Lisage iga 10 000 km või 12 kuu järel							
Kütusefilter	Hiinas, Brasiilias		-	I	-	R	-	I	-	R
Kütusetorud, voolikud ja ühendused			-	-	-	I	-	-	-	I
Kütusepaagi õhufilter (mõnel mudelil)	V.a Hiinas		-	I	-	R	-	I	-	R
	Hiinas		I	I	R	I	I	R	I	I
Auruvoolik ja kütusepaagi kork			-	-	-	I	-	-	-	I
Õhupuhastusfilter	va Hiinas, Indias, Lähis-Idas		I	I	R	I	I	R	I	I
	Hiinas, Indias, Lähis-Idas		R	R	R	R	R	R	R	R
Vahejahuti, sisse- ja väljalaskevoolik, õhu sissevõtuvoolik	Smartstream G1.5 T-GDi		Kontrollige iga 10 000 km või 12 kuu järel							
Väljalaskesüsteem			-	I	-	I	-	I	-	I
Jahutussüsteem			I	I	I	I	I	I	I	I
Kliimaseadme kompressor/külmaine			I	I	I	I	I	I	I	I

Kuude arv või läbisõit (aluseks see, mis esimesena täitub)									
Kuud		12	24	36	48	60	72	84	96
Miili × 1 000		10	20	30	40	50	60	70	80
Km × 1 000		15	30	45	60	75	90	105	120
Kliimaseadme õhufilter	V.a Austraalias ja Uus-Meremaal	R	R	R	R	R	R	R	R
	Austraalias ja Uus-Meremaal	I	R	I	R	I	R	I	R
Ketaspidurid ja piduriklotsid		-	I	-	I	-	I	-	I
Piduritorud, -voolikud ja ühendused		-	I	-	I	-	I	-	I
Piduri-/sidurivedelik (kui on varustuses)	V.a Austraalias ja Uus-Meremaal	I	I	R	I	I	R	I	I
	Austraalias ja Uus-Meremaal	I	R	I	R	I	R	I	R
Seisupidur (käsihoob) (kui on varustuses)		-	I	-	I	-	I	-	I
Rooliredukto r, -hoovastik ja kaitsekatted		I	I	I	I	I	I	I	I
Vedrustuse kuulliigendid		I	I	I	I	I	I	I	I
Rehvide rõhk ja kulumine		I	I	I	I	I	I	I	I
Aku (12V) seisukord	V.a Lähis-Idas	-	I	-	I	-	I	-	I
	Lähis-Idas	Kontrollige iga 10 000 km või 6 kuu järel							
ERA-GLONASS süsteem (kui on varustuses)		I	I	I	I	I	I	I	I
ERA-GLONASS süsteemi aku (mõnel mudelil)		Vahetage iga 4 aasta järel.							

- Kütusefilter (bensiinimootor): Kütusefiltrit pole vaja üldjuhul hooldada, kuid soovitatav on seda plaanilise hoolduse käigus korrapäraselt kontrollida, et tuvastada kehvast kütusekvaliteedist tingitud probleeme.
  - Kui mootorisse ei jõua piisavalt kütust, kui mootori võimsus langeb, kui mootors käivitub raskesti või kui ilmneb mis tahes muu turvalisust ohustav probleem, siis laske filterelement viivitamata vahetada, hoolimata hooldegraafikust ja võtke ühendust KIA volitatud müügiesindajaga.

Hooldus rasketes kasutustingimustes - v.a Euroopas (k.a Venemaal)

I. Kontrollida, vajadusel reguleerida, parandada, puhastada või asendada.
R. Vahetage või asendage.

Hoolduselement			Hooldustoiming	Hooldusintervall	Sõidutingimused
Mootoriõli ja mootoriõli filter	Smartstream G1.5 T-GDi		R	Iga 5 000 km läbimise või 6 kuu järel	A, B, C, D, E, F, G, H, I, J, K, L
	(Bensiinimootor) 1.6 MPI	Välja arvatud Lähis-Ida, Iraan, Maroko, Alžeeria, Tuneesia, Liibüa, Egiptus, Sudaan, India, Kesk- ja Lõuna-Ameerika, Brasiilia, Mehhiko, Hiina	R	Iga 7 500 km või 6 kuu järel	
		Lähis-Ida, Iraan, India, Maroko, Alžeeria, Tuneesia, Liibüa, Egiptus, Sudaan, Kesk- ja Lõuna-Ameerika, Brasiilia	R	Iga 5 000 km läbimise või 6 kuu järel	
		Mehhiko, Hiina jaoks		Iga 5 000 km läbimise või 3 kuu järel	
Süüteküünlad			R	Sagedamini	A, B, F, G, H, I, K
Automaatkäigukasti vedelik			R	Iga 90 000 km järel	A, C, F, G, H, I, J, K
manuaalkäigukasti vedelik			R	Iga 120 000 km läbimise järel	C, D, F, G, H, I, J
Topeltsiduriga käigukasti õli (DCT)			R	Iga 120 000 km läbimise järel	C, D, F, G, H, I, J
Veovõll ja kaitsekatted			I	Sagedamini	C, D, E, F, G, H, I, J
Õhupuhastusfilter			R	Sagedamini	C, E
Kliimaseadme õhufilter			R	Sagedamini	C, E, G
Pidurikettad, -klotsid ja -sadulad			I	Sagedamini	C, D, E, G, H, I, J, K
Seisupidur (käsihoob) (kui on varustuses)			I	Sagedamini	C, D, G, H
Roolireduktor, -hoovastik ja kaitsekatted			I	Sagedamini	C, D, E, F, G
Vedrustuse kuulliigendid			I	Sagedamini	C, D, E, G, H, I
ERA-GLONASS süsteem (kui on varustuses)			I	Kontrollige iga 7 500 km õi 6 kuu järel	A, K

Rasked sõidutingimused

A. Korduv lühikese vahemaa läbimine tavatemperatuuril vähem kui 8 km või külmumistemperatuuril vähem kui 16 km.

B. Mootor töötab sageli pikka aega tühikäigul või pikki vahemaid läbitakse aeglase sõidukiirusega.

C. Konarlikel, tolmustel, mudastel, sillutamata, kruusa või soolaga töödeldud teedel sõitmisel.

D. Teed, millele puistatakse soola või muid korrodeerivaid aineid, või väga külm ilm.

E. Väga tolmustes tingimustes sõitmine.

F. Tihedas liikluses sõitmine.

G. Sageli mägiteedel (korduvalt mäkke ja mäest alla) sõitmisel.

H. Kasutamine pukseerimiseks või matkamiseks ja katusel oleva koormaga sõitmiseks.

I. Kasutatakse patrullauto või taksona, muuks äritegevuseks (nt kaubaveoks) või pukseerimiseks.

J. Sage suurel kiirusel või kiire kiirendusega/aeglustamisega sõitmine.

K. Sõidetakse sagedasti sõitmise ja peatumise tingimustes.

L. Kasutatakse mootoriõli, mis ei ole soovitatud (mineraalõli, poolsünteetiline, madalama klassi tehniliste andmetega õli jne)

Selgitusi regulaarset hooldust vajavate osade kohta

Mootoriõli ja õlifilter

Mootoriõli ja õlifiltrit peab vahetama vastavalt hooldusgraafikus toodud intervallidele. Kui sõidukit juhitakse rasketes tingimustes, tuleb õli ja filtrit sagedamini vahetada.

Veorihmad

Kontrollige kõiki veorihmu lõigete, pragude, kulumise või õli küllastumise osas ja vahetage vajaduse korral välja. Veorihmu tuleb õige pinge suhtes kontrollida peri-oodiliselt ja vajadusel reguleerida.

⚠ ETTEVAATUST

Rihma kontrollimisel keerake süütelüliti LOCK/OFF või ACC asendisse.

Kerge hübriidstarteri ja generaatori (MHSG) rihm

Kontrollige kõiki kerge hübriidstarteri ja generaatori rihmu lõigete, pragude, kulumise või õli küllastumise osas ja vahetage vajaduse korral välja. Kerge hübriidstarteri ja generaatori rihmu tuleb õige pinge suhtes kontrollida perioodiliselt ja vajadusel reguleerida.

⚠ ETTEVAATUST

Rihma kontrollimisel keerake süütelüliti LOCK/OFF või ACC asendisse.

Kütusefilter (bensiinimootor)

Kia bensiinimootoriga sõidukitel on eluaegne, kütusepaaki integreeritud kütusefilter. Regulaarne hooldus või vahetamine ei ole vajalik, aga see sõltub kütuse kvaliteedist. Kui mootorisse ei jõua piisavalt kütust, kui mootori võimsus langeb, kui mootor käivitub raskesti või kui ilmneb mis tahes muu turvalisust ohustav probleem, siis laske filterelementi kontrollida ja vajadusel vahetada.

Laske kütusefilter kontrollida või vahetada kvalifitseeritud asjatundjatel. Kia soovitab pöörduda Kia volitatud esindaja/hooldusspartneri poole.

Kütusetorud, -voolikud ja ühendused

Kontrollige ega kütusetorud, -voolikud ja ühendused ei leki ning ega need pole viga saanud. Laske kütusevoolikud, -torud ja ühendused vahetada kvalifitseeritud asjatundjal. Kia soovitab pöörduda Kia volitatud esindaja/hooldusspartneri poole.

Auruvoolik (bensiinimootorile) ja kütusepaagi kork

Auruvoolikut ja kütusepaagi korki peab kontrollima vastavalt hooldusgraafikus toodud intervallidele. Veenduge, et uus auruvoolik või kütusepaagi kork on õigesti paigaldatud.

Vaakumkarteri ventilatsioonivoolikud (mõnel mudelil)

Kontrollige voolikute pinda kuumuse ja/või mehaaniliste kahjustuste suhtes. Kõva ja habras kumm, pragunemine, rebenemine, lõiked, marrastused ja liigne paisumine viitavad kulumisele. Erilist tähelepanu tuleb pöörata nende voolikute pindade kontrollimisele, mis on lähimad soojusallikatele, näiteks väljalasketorule.

Kontrollige vooliku marsruuti, veendumaks, et voolikud ei puutu kokku ühegi soojusallikaga, teravate servadega ega liikuvate osadega, mis võivad põhjustada soojuskahjustusi või mehaanilist kulumist. Kontrollige kõiki voolikuühendusi, nagu klambreid ja liitmikke, veendumaks, et need on pingul ja et ei esine lekkeid. Voolikud tuleb kulumise või kahjustuste ilmnemisel viivitamatult välja vahetada.

Õhupuhastusfilter

Laske õhupuhasti filter vahetada kvalifitseeritud asjatundjatel. Kia soovitab pöörduda Kia volitatud esindaja/hooldusspartneri poole.

Süüteküünlad (bensiinimootoritel)

Süüteküünalde asendamisel jälgige, et kasutaksite täpselt samade tehniliste näitajatega uusi süüteküünlaid.

Osade kokkupanemisel pühkige kindlasti süütepooli kontakti põhja sisemust ja välispinda ning süüteküünla isolaatorit pehme lapiga, et vältida süüteküünla isolaatori saastumist.

⚠ HOIATUS

Ärge ühendage süüteküünlaid lahti ega kontrollige neid kuuma mootoriga. Võite enda põletada.

Klapivahe

Kontrollige liiga suure klapi müra ja/või mootori vibratsiooni suhtes ja vajaduse korral reguleerige. Rikke korral laske süsteemi kontrollida kvalifitseeritud töökojas. Kia soovitab pöörduda Kia volitatud esindaja/hooldusspartneri poole.

Jahutussüsteem

Otsige jahutussüsteemi osadelt (nt radiaatorilt, jahutusvedeliku mahutilt, voolikutelt ja ühendustelt) lekkeid ja kahjustusi. Asendage kõik kahjustatud osad uutega.

Jahutusvedelik

Jahutusvedelikku peab vahetama vastavalt hooldusgraafikus toodud intervallidele.

Manuaalkäigukasti (MT) vedelik (mõnel mudelil)

Kontrollige manuaalkäigukasti vedelikku vastavalt hooldusgraafikule.

Topeltsiduriga käigukasti õli (DCT) (mõnel mudelil)

Kontrollige topeltsiduriga käigukasti õli vastavalt hooldegraafikule.

Automaatkäigukasti (AT) vedelik (mõnel mudelil)

Automaatkäigukasti ei ole harilikel kasutustingimustel tarvis kontrollida. Soovitame lasta automaatkäigukasti õli vahetada kvalifitseeritud asjatundjal, järgides eespool toodud hooldusgraafikut. Kia soovitab pöörduda Kia volitatud esindaja/hooldusspartneri poole.

✻ MÄRKUS

Automaatkäigukasti vedelik on põhimõtteliselt punane.

Sõidukiga sõitmisel hakkab automaatkäigukasti vede-lik tumenema. See on normaalne seisund ja vedeliku vahetamise vajadust ei tohi hinnata muutunud värvi alusel.

⚠ ETTEVAATUST

Täpsustamata vedeliku kasutamine võib põhjustada käigukasti talitlushäireid ja riket.

Kasutage ainult spetsiifilist automaatkäigukasti vedelikku. (Vt jaotist "Soovituslikud määrdeained ja nende kogused" leheküljel 9-13.)

Pidurivoolikud ja -torustik

Vaadake üle, kas kõik voolikud ja torud on õiges asendis ning ega neil ei ole pragusid, katki hõõrdunud kohti või muid kahjustusi ning ega need ei leki. Asendage kõik kahjustunud osad kohe uutega.

Piduri-/sidurivedelik (mõnel mudelil)

Kontrollige piduri-/sidurivedeliku anuma vedelikutaset. Tase peab jääma mahuti "MIN" ja "MAX" märkide vahele. Kasutage ainult standardile DOT 4 vastavat hüdropiduri/-sidurivedelikku.

Seisupidur

Kontrollige seisupiduri süsteemi, sh hooba või pedaali, trosse jms.

Pidurikettad, -klotsid ja -sadulad

Kontrollige, et klotsid või kettad poleks liigselt kulunud ning et pidurisadulad ei lekiks.

Lisateavet piduriklotside või hõõrdkatte kahjustumise piirangu osas soovitame vaadata Kia veebilehelt.

(www.kia-hotline.com)

Vedrustuse kinnituspoldid

Kontrollige üle vedrustuse ühendused - kas need on korralikult kinni ega ole kahjustunud. Pinguldage need vajadusel nõutava pingutusmomendini.

Roolireduktor, -hoovastik ja kaitsekatted, alumise hoova kuulliigend

Kontrollige seisatatud mootoriga sõidukis roolil on ülemäärast vabakäiku.

Kontrollige hoovastiku paindumise või kahjustuste suhtes. Kontrollige, ega tolmukatetel ja kuulliigenditel pole pragusid ega muid kahjustusi. Asendage kõik kahjustatud osad uutega.

Veovõllid ja kaitsekatted

Kontrollige, kas veovõllid, nende kaitsekatted ja kinnitused on terved - kas neil pole pragusid ega muid kahjustusi. Vahetage välja kõik kahjustatud osad ja vajaduse korral määrige uuesti.

Konditsioneeri külmaaine (mõnel mudelil)

Kontrollige, ega kliimaseadme torustik ja ühendused ei leki ning ega need pole viga saanud.

Mootoriõli (bensiinimootor)

Mootori õlitaseme kontrollimine

Mootoriõli kasutatakse mootori erinevate hüdraulikakomponentide määrimiseks, jahutamiseks ja käitamiseks. Mootoriõli tarbimine sõitmise ajal on normaalne ning mootoriõli kogust tuleb korrapäraselt kontrollida ja vajaduse korral lisada. Samuti kontrollige ja lisage õli soovitusliku hooldusgraafiku raames, et vältida õli jõudluse halvenemist.

Kontrollige õlitaset järgmise toiminguga.

Smartstream G1.0 T-GDi

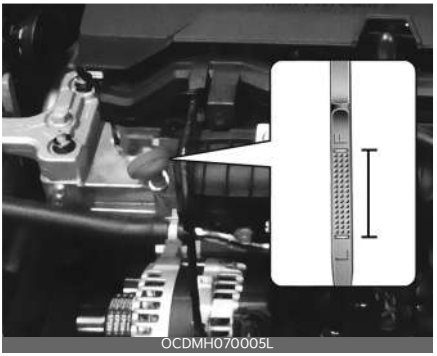

Smartstream G1.0 T-GDi MHEV

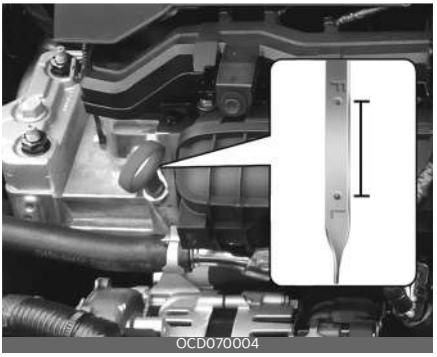

Smartstream G1.5 T-GDi

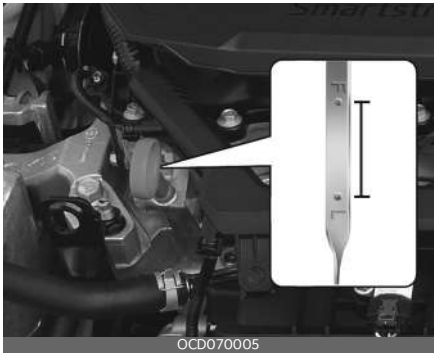

Smartstream G1.5T-GDi 48V MHEV

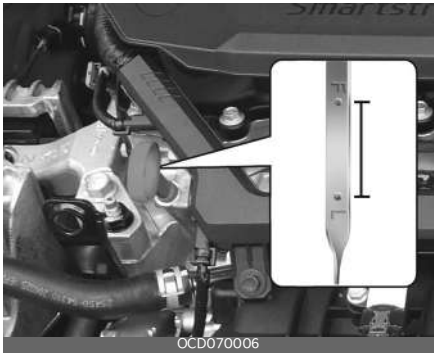

(Bensiinimootor) 1.6 MPI

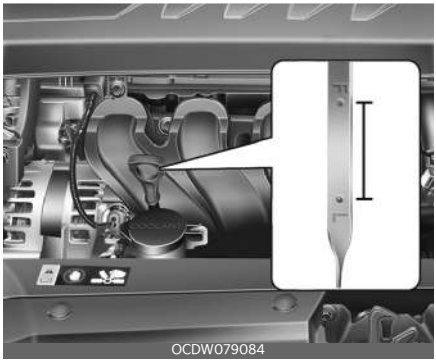

1. Veenduge, et sõiduk on ühtlasel tasapinnal.
2. Käivitage mootor ja laske sellel saavutada tavapärane töötemperatuur.
3. Lülitage mootor välja, eemaldage õli täitekork ja tõmmake õlivarras välja. Oodake 15 minutit, et lasta õlil tagasi õlivanni valguda.
4. Pühkige õlivarras puhtaks ja sisestage uuesti.
5. Tõmmake mõõtevarras uuesti välja ning kontrollige õlitaset. Kontrollige, kas õlitase on vahemikus F-L ja kui õlitase on allpool L-joont, lisage juurde, et see jõuaks F-jooneni.

⚠ HOIATUS

Radiaatorivoolik

Olge väga ettevaatlik, et te ei puudutaks mootoriõli lisamisel radiaatorivoolikut, kuna see võib olla piisavalt kuum, et teid põletada.

⚠ ETTEVAATUST

Kasutage õlitaseme näidiku pühkimiseks kuiva lappi. Saastega segamine võib mootorit kahjustada.

Smartstream G1.0 T-GDi

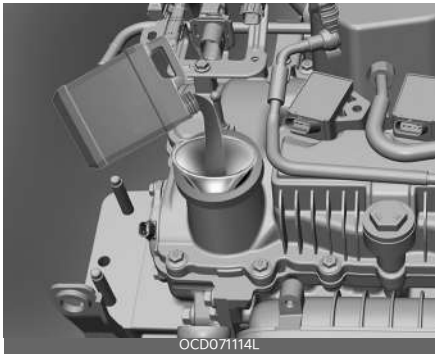

8

Smartstream G1.0 T-GDi MHEV

Smartstream G1.5 T-GDi / Smartstream G1.5 T-GDi MHEV

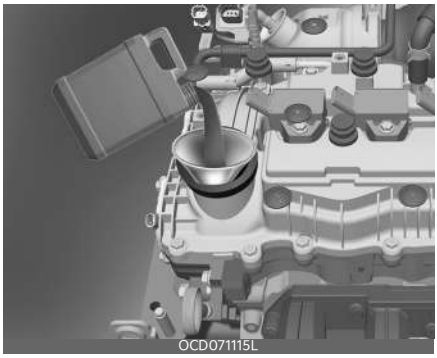

(Bensiinimootor) 1.6 MPI

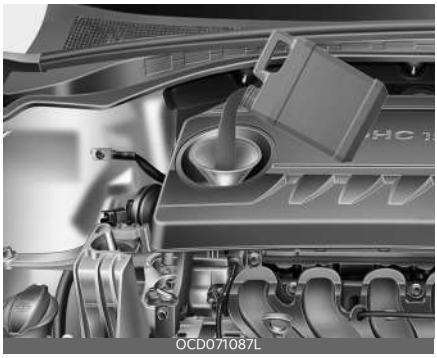

Lisage pärast mootorikatte eemaldamist mootoriõli. (Smartstream G1.0 T-GDi / Smartstream G1.0 T-GDi MHEV / Smartstream G1.5 T-GDi / Smartstream G1.5 T-GDi MHEV korral)

Kasutage lehtrit.

Kasutage ainult ettenähtud mootoriõli. (Vt jaotist "Soovituslikud määrdeained ja nende kogused" leheküljel 9-13.)

- Olge mootoriõli lisamisel ja vahetamisel ettevaatlik, et te õli üle ääre ei ajaks ega maha ei loksutaks. Kui mootoriõli tilgub või loksub kogemata maha, pühkige see otsekohe ära.
- Mootoriõli tarbimine võib uue sõiduki sissesõitmisel suureneda ja see stabiliseerub 6000 km (4000 miili) läbimisel.
- Mootoriõli tarbimist võivad mõjutada sõiduharjumused, kliimatingimused, liiklustingimused, õli kvaliteet jne. Seetõttu on soovitatav mootori õlitaset regulaarselt kontrollida ja vajadusel uuesti täita.

Mootoriõli ja õlifiltri vahetamine

Laske mootoriõli filter vahetada kvalifitseeritud asjatundjatel. Kia soovitab pöörduda Kia volitatud esindaja/ hooldusspartneri poole.

- Mootoriõli vahetusintervalli ületamisel võib mootori jõudlus halveneda ja see võib mõjutada mootori seisukorda. Seetõttu vahetage mootoriõli hooldusgraafiku järgi.
- Mootori optimaalse seisukorra säilitamiseks kasutage soovitatud mootoriõli ja filtrit. Kui soovituslikku mootoriõli ja filtrit ei kasutata, vahetage mootoriõli vastavalt äärmuslikes tingimustes kasutatava sõiduki hooldusgraafikule.

- Mootoriõli vahetamise hooldusgraafiku eesmärgiks on vältida õli kvaliteedi halvenemist ning see ei puuduta õli tarbimist. Kontrollige ja lisage mootoriõli korrapäraselt.

⚠ HOIATUS

Kasutatud mootoriõli võib põhjustada nahaärritust või -vähki, kui see jääb pikemaks ajaks nahaga kokku puutuma. Kasutatud mootoriõli sisaldab kemikaale, mis on laboriloomadel vähki põhjustanud. Kaitske oma nahka pärast kasutatud õli käsitlemist, pestes käed võimalikult kiiresti seebi ja sooja veega täielikult puhtaks. Kasutatud mootoriõli ei tohi jätta lastele kättesaadavasse kohta.

✻ MÄRKUS

Smartstreami mootori puhul

Kui õlirõhk on ebapiisava mootoriõli tõttu madal, süttib mootori õlirõhu ( ) hoiatustuli.

Lisaks on aktiveeritud mootori täiustatud kaitsesüsteem, mis piirab mootori võimsust, ja rikke märgutuli ( ) süttib põlema, kui sõidukiga sellises olekus pidevalt sõidetakse. Õlirõhu taastamisel kustub mootori õlirõhu hoiatustuli ja mootori võimsus ei ole enam piiratud.

⚠ ETTEVAATUST

Mootoriõli on pärast sõidukiga sõitmist väga kuum ja võib vahetamisel põletusi põhjustada. Vahetage mootoriõli pärast seda, kui õli on jahtunud.

✻ MÄRKUS

Ärge kunagi lisage mootoriõlisse lisaaineid. Mootoriõli lisaained võivad muuta mootoriõli omadusi ja põhjustada tõsiseid mootoririkkeid.

Mootori jahutusvedelik

Kõrgsurve jahutussüsteemil on mahuti, mis on aasta läbi täidetud antifriisi jahutusvedelikuga. Paak on jahutusvedelikuga täidetud juba tehases.

Kontrollige jahutusvedeliku külmakindlust ja taset vähemalt kord aastas, enne talve algust ning enne külmemasse kliimasse sõitmist.

⚠ ETTEVAATUST

- Kui mootor madala jahutusvedeliku taseme tõttu ülekuumeneb, siis võib äkiline jahutusvedeliku lisamine mootorisse pragusid tekitada. Kahjustuste vältimiseks lisage jahutusvedelikku aeglaselt ja väikeste koguste kaupa.
- Ärge sõitke ilma mootori jahutusvedelikuta. See võib põhjustada veepumba rikkeid ja mootori kokkujooksmist jne.

Jahutusvedeliku taseme kontrollimine

⚠ ETTEVAATUST

Radiaatorikorgi eemaldamine

Ärge püüdke radiaatori-korki eemaldada töötava või kuuma mootoriga. See võib põhjustada jahutussüsteemi ja mootori kahjustumist. Kuuma külmaaine juga võib põhjustada tõsiseid kehavigastusi.

Lülitage mootor välja ja oodake kuni see jahtub. Olge radiaatori korgi eemaldamisel väga ettevaatlik. Mähkige selle ümber paks rätik ja keerake vastupäeva esimese peatuseni. Astuge samm tahapoole ja oodake, kuni ülerõhk on jahutussüsteemist väljunud.

Kui olete kindel, et kogu rõhk on vabastatud, vajutage paksu rätiku abil korgile ja jätkake selle eemaldamiseks vastupäeva keeramist.

Isegi kui mootor ei tööta, ärge eemaldage radiaatori korki ega väljalaskekorki, kui mootor või radiaator on kuumad. Kuum jahutusvedelik ja aur võivad rõhu alt välja pritsida, põhjustades tõsiseid vigastusi.

⚠ HOIATUS

Elektrilist mootorit (jahutusventilaator) reguleerib mootori jahutusvedeliku temperatuur, külmaaine rõhk ja sõiduki kiirus. See võib töötada isegi siis, kui mootor ei tööta. Olge jahutusventilaatori läheduses töötades väga ettevaatlik, et pöörlevad labad teid ei vigastaks. Mootori jahutusvedeliku jahtumisel lülitub elektriline mootor automaatselt välja. See on normaalne, tegu pole häirega.

Elektrimootor (jahutusventilaator) võib töötada aku negatiivse kaabli lahutamiseni.

Smartstream G1.0 T-GDi / Smartstream G1.0 T-GDi MHEV / Smartstream G1.5 T-GDi / Smartstream G1.5 T-GDi MHEV

(Bensiinimootor) 1.6 MPI

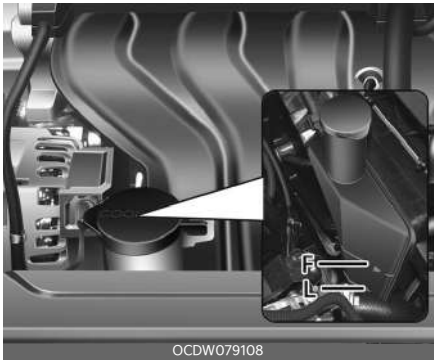

Kontrollige kõikide jahutus- ja küttesüsteemi lõdvikute seisundit ja ühendusi. Vahetage paisunud või kahjustunud voolikud välja.

Jahutusvedeliku tase peab olema külma mootoriga jahutusvedeliku paagi MAX ja MIN (F ja L) märkide vahel.

Kui jahutusvedeliku tase on madal, lisage piisavalt destilleritud (deioniseeritud) või pehmet vett. Tooge tase kuni MAX-ini (F), kuid ärge täitke üle.

Kui jahutusvedelikku on vaja lisada tihti, laske süsteem kvalifitseeritud asjatundjal üle kontrollida. Kia soovitab pöörduda Kia volitatud esindaja/hooldusspartneri poole.

✻ MÄRKUS

Peale jahutusvedelikuga täitmist kontrollige, et jahutusvedeliku paagi kork oleks korralikult suletud. Vastasel juhul võib mootor sõidu ajal ülekuumeneda.

1. Kontrollide, kas radiaatori korgi silt on otse ees.

Mootoriruumi eestvaade

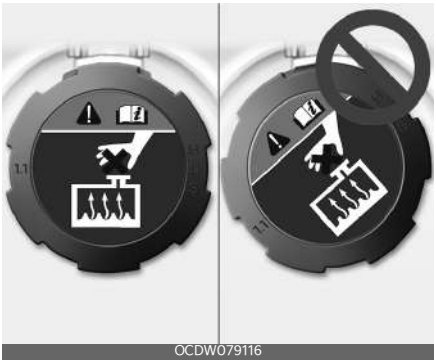

2. Kontrollige, et jahutus-vedeliku korgi väikesed väljaulatavad osad oleksid korrektselt suletud.

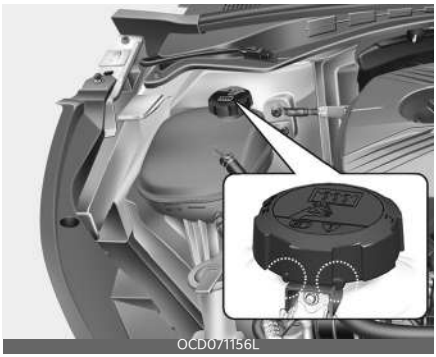

Soovituslik mootori jahutusvedelik

- Jahutusvedeliku lisamisel kasutage ainult deioniseeritud või pehmet (demineraliseeritud) vett ja ärge segage kunagi karedat (suure mineraalisisaldusega) vett tehase jahutusvedeliku hulka. Sobimatu jahutusvedeliku lahus võib mootorit kahjustada või põhjustada selle töös tõsiseid häireid.
- Teie auto mootor sisaldab alumiiniumosi, mida tuleb etüleenglükool koos fosfaadiga baasil valmistatud jahutus-

vedelikuga külmumise ja korrosiooni eest kaitsta.

- ÄRGE LISAGE alkoholi ega metanooliga jahutusvedelikku ega segage neid määratud jahutusvedelikuga.
- Ärge kasutage lahust, mis sisaldab rohkem kui 60% antifriisi või vähem kui 35% antifriisi, mis vähendaks lahuse tõhusust.

Segu koostise kohta leiate teavet järgmisest tabelist.

Välistemperatuur	Segu protsent (maht)	
	Antifriis	Vesi
-15°C	35	65
-25°C	40	60
-35°C	50	50
-45°C	60	40

Smartstream G1.0 T-GDi / Smartstream G1.0 T-GDi MHEV / Smartstream G1.5 T-GDi / Smartstream G1.5 T-GDi MHEV

OCD071008L

(Bensiinimootor) 1.6 MPI

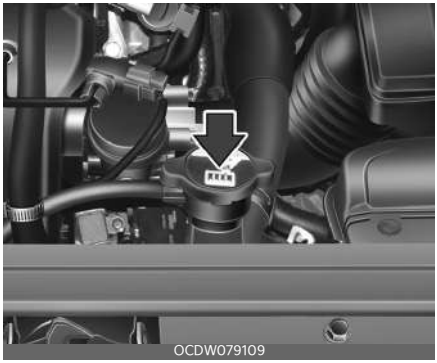
OCDW079109

⚠ HOIATUS

Radiaatorikork

Ärge eemaldage radiaatori korki, kui mootor ja radi-aator on kuumad. Tulikuum jahutusvedelik ja aur võivad rõhu alt välja pritsida, põhjustades tõsiseid vigastusi.

Jahutusvedeliku vahetamine

Laske jahutusvedelik vahetada kvalifitseeritud asjatundjatel. Kia soovitab pöörduda Kia volitatud esindaja/ hooldusspartneri poole.

⚠ ETTEVAATUST

Enne kui valate radiaatorisse jahutusvedelikku, pange radiaatori täitekaela ümber paks riidelapp, et liigne jahutusvedelik ei saaks täitekaelast välja voolates mootoriruumi osadele (nt generaatorile) sattuda.

⚠ HOIATUS

Jahutusvedelik

- Ärge kasutage pesuvedeliku mahutis radiaatori jahutusvedelikku ega anti-friisi.
- Radiaatori jahutusvedelik võib tuuleklaasile pritsides varjata nähtavust ja põhjustada sõiduki üle kontrolli kadumist ning kahjustada värvi ja keredetaile.

Piduri-/sidurivedelik (mõnel mudelil)

Piduri-/sidurivedeliku taseme kontrollimine

Kontrollige vedeliku taset paagis regulaarselt. Vedelikutase peab jääma paagi küljel olevate tähiste MIN ja MAX vahele.

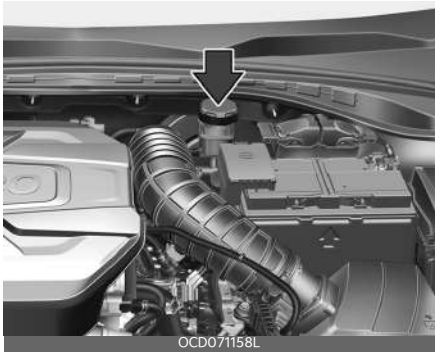

1. Enne mahuti korgi eemaldamist ja piduri-/sidurivedeliku lisamist puhastage mahuti korgi ümber olev ala, et vältida piduri-/sidurivedeliku saastumist.
2. Kontrollige korrapäraselt, kas pidurivedeliku tase mahutis on märkide MIN ja MAX vahel. Vedelikutase alaneb läbisõidu suurenemisel. See on tavaline seisund, mis on seotud piduri hõõrdkatete kulumisega.

   Kui vedeliku tase on eriti madal, laske süsteemi kvalifitseeritud asjatundjal kontrollida. Kia soovitab pöörduda Kia volitatud esindaja/hoolduspartneri poole.

Kasutage ainult määratud pidurivedelikku. (Vt jaotist "Soovituslikud määrdeained ja nende kogused" leheküljel 9-13.)

Ärge segage eri tüüpi vedelikke.

⚠ HOIATUS

Piduri-/sidurivedeliku kaotus

Kui piduri-/sidurivedelikku tuleb sageli lisada, soovitame lasta süsteemi kontrollida kvalifitseeritud asjatundjal. Kia soovitab pöörduda Kia volitatud esindaja/hooldusspartneri poole.

⚠ HOIATUS

Piduri-/sidurivedelik

Käsitsege piduri-/sidurivedelikku selle vahetamisel ja lisamisel ettevaatlikult. Ärge laske sel silmadega kokku puutuda. Kui piduri-/sidurivedelik puutub kokku teie silmadega, peske neid kohe suurtes kogustes kraaniveega. Laske oma silmad esimesel võimalusel arsti juures üle kontrollida.

⚠ ETTEVAATUST

Ärge laske piduri-/sidurivedelikul kokku puutuda sõiduki kerevärviga, kuna see kahjustab värvi. Piduri-/sidurivedelikku, mis on olnud pikka aega õhu käes, ei tohi kasutada, kuna selle kvaliteeti pole võimalik tagada. See tuleb nõuetekohaselt hävitada. Ärge pange valet vedelikku. Paar tilka mineraalõli, näiteks mootoriõli, teie piduri-/sidurisüsteemis võib süsteemi osi kahjustada.

⚠ ETTEVAATUST

Sõiduki pidurisüsteemi ja ABS/ESC-süsteemi parima jõudluse säilitamiseks kasutage Kia originaal-pidurivedelikku või samaväärset standardset pidurivedelikku vastavalt spetsifikatsioonile. (Klassifikatsioon: SAE J1704 DOT4 LV, ISO4925 CLASS-6, FMVSS116 DOT-4)

Klaasipesuvedelik

Klaasipesuvedeliku taseme kontroll

Pesuvedeliku anum on läbipaistev, et vedelikutaset oleks võimalik visuaalselt kontrollida.

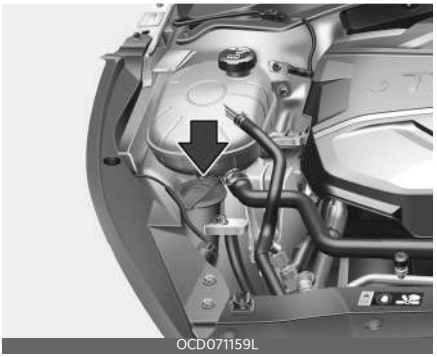

- Kontrollige vedeliku taset pesuvedeliku mahutis ja vajaduse korral lisage. Kui spetsiaalset klaasipesuvedelikku ei ole kohe käepärast, võib kasutada ka tavalist vett.

  Külmas kliimas kasutage jäätumise vältimiseks siiski külmumiskindlat tuuleklaasi pesulahust.

⚠ HOIATUS

Jahutusvedelik

- Ärge kasutage pesuvedeliku mahutis radiaatori jahutusvedelikku ega anti-friisi.
- Radiaatori jahutusvedelik võib tuuleklaasile pritsides varjata nähtavust ja põhjustada sõiduki üle kontrolli kadumist ning kahjustada värvi ja keredetaile.
- Tuuleklaasi pesuvedelikud sisaldavad teatud koguses alkoholi, mis võib teatud tingimustes tuleohtlik olla. Ärge laske sädemetel ega leegil puutuda kokku pesuvedelikuga ega selle

mahutiga. Sõiduk võib kahjustada või sõitjad saada kahju.

- Tuuleklaasi pesuvedelik on inimestele ja loomadele mürgine. Ärge jooge ega puutuge pesuvedelikuga kokku. See võib põhjustada tõsiseid vigastusi või surma.

Seisupidur (käsipidur) (mõnel mudelil)

Seisupiduri kontrollimine

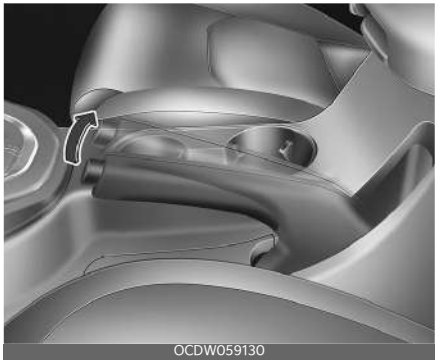

- Kontrollige seisupiduri töökäiku, loendades kuuldavate klõpsatuste arvu, kui rakendate selle täiesti vabastatud asendist.

  Seisupidur üksi peab hoidma sõidukit turvaliselt üsna järsul astmel. Kui käik on ettenähtust suurem või väiksem, laske kvalifitseeritud asjatundjal süsteemi hooldada. Kia soovitab pöörduda Kia volitatud esindaja/hoolduspartneri poole.

Käik: 5-7 klõpsatust, rakendades jõudu 20 kg (44 lbs, 196 N).

Õhufilter

Kütusefiltri vahetamisel soovitame tungivalt kasutada Kia originaalvaruosi või samaväärse kvaliteediga detaile.

Filtri vahetamine

Filter tuleb vajadusel välja vahetada ja seda ei tohi pesta.

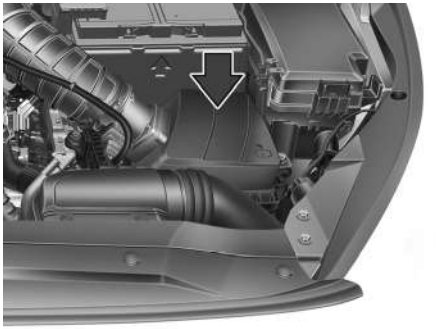

OCD071161L

Õhupuhasti elemendi kontrollimisel saate filtri puhastada.

Puhastage filter suruõhu abil.

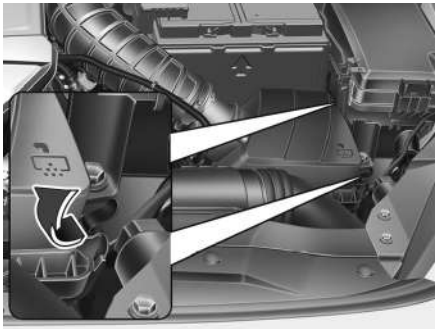

OCD071162L

1. Lõdvendage õhupuhasti katte klambrid ja avage kate.

OCDW079016

2. Pühkige õhupuhasti sisemust.
3. Asendage filtrielement uuega.
4. Kinnitage õhufiltri kate kinnitusklambrite abil tagasi kohale.

MÄRKUS

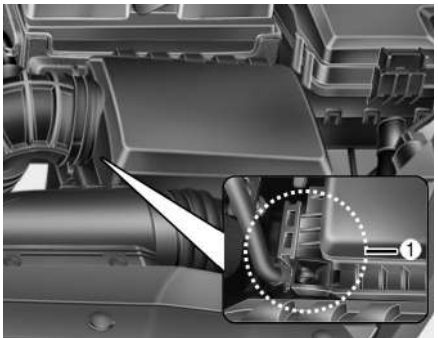

OCD070011

Sisestage liigend (1) ja kinnitage õhufiltri katte paigaldamisel klambrid.

Vahetage filtrit hooldusgraafiku kohaselt.

Kui sõidukit kasutatakse väga tolmustes või liivastes tingimustes, tuleb elementi vahetada tihedamini, kui soovituslik vahemik. (Vt jaotist "Hooldus rasketes kasutustingimustes - bensiinimootor Euroopas (v.a Venemaal)" leheküljel 8-15, "Hooldus rasketes kasutustingimustes - v.a Euroopas (k.a Venemaal)" leheküljel 8-20.)

⚠ ETTEVAATUST

- Ärge sõitke eemaldatud õhupuhastiga; see põhjustab suuremat mootori kulumist.
- Olge õhupuhasti filtri eemaldamisel ettevaatlik, et tolm ega mustus ei pääseks õhu sissevõttu, see võib põhjustada kahjustusi.
- Kasutage varuosi kvalifitseeritud asjatundjalt. Kia soovitab pöörduda Kia volitatud esindaja/hooldusspartneri poole.

Kliimaseadme õhufilter

Filtri kontroll

Kliimaseadme õhufiltrit tuleb vahetada vastavalt hooldusgraafikule. Kui sõidukit kasutatakse väga saastatud õhuga linnades või tolmustel ebaühtlastel teedel väga pikka aega, tuleb seda kontrollida tihedamini ja vahetada varem. Toimige kliimaseadme õhufiltri vahetamisel järgmiselt ja vältige teiste osade kahjustamist.

1. Avage kindalaegas ja eemaldage selle külgedel asuvad stopperid.

2. Hoides kindalaeka avatuna tõmmake piirajat (1).

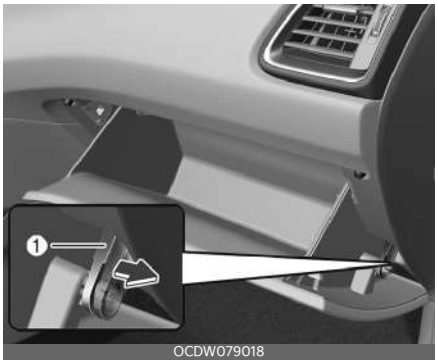

3. Eemaldage filtri kate, tõmmates selle mõlemalt katte küljelt välja.

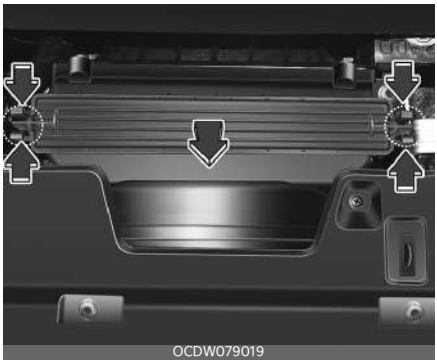
OCDW079019

4. Vahetage kliimaseadme õhufilter välja.

OCDW079115

5. Pange kõik osad oma kohale tagasi eemaldamisele vastupidises järjekorras.

MÄRKUS

Paigaldage kliimasüsteemi õhufilter õigesti. Vastasel juhul võib süsteemi tekitada müra ja filtri tõhusus väheneb.

Klaasipuhastid

Klaasipuhastite kontroll

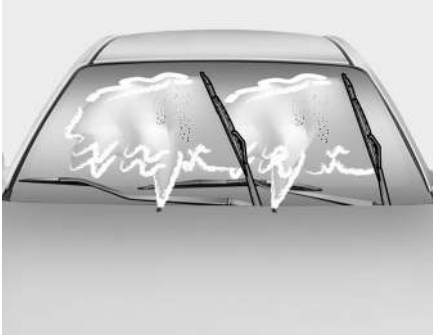
ODEEV098012NR

MÄRKUS

Autode automaatpesulates pealekantavad kuumvahad muudavad esiklaasi tavaliselt raskemini puhastatavaks.

Omaniku kohustus on pesta ja hooldada oma sõidukit sobivate meetodite ja vahenditega.

Tuuleklaasi või klaasipuhastite saastamine erinevate ainetega võib vähendada klaasipuhastite tõhusust. Määrdumise tavalisemateks põhjusteks on putukad, puutolm ja -vaik ning kuumvahatöötlus, mida mõned autopesufirmad kasutavad. Kui klaasipuhastid ei pühi korralikult, puhastage nii aken kui klaasipuhastid hea puhastusvahendi või maheda pesuvahendiga ja loputage põhjalikult puhta veega.

ETTEVAATUST

Klaasipuhastiharjade kahjustamise vältimiseks ärge kasutage bensiini, petrooleumi, värvilahustit ega muid lahusteid nende peal ega läheduses.

Klaasipuhastite vahetamine

Kui klaasipuhasti harjad ei puhasta enam tõhusalt, võivad harjad olla kulunud või pragunenud ja vajavad vahetamist.

⚠ ETTEVAATUST

Vältimaks klaasipuhasti hoova või muude komponentide kahjustamist, ärge püüdke neid käsitsi liigutada.

⚠ ETTEVAATUST

Määratlemata klaasipuhasti harja kasutamine võib põhjustada klaasipuhasti talitlushäireid ja riket.

Esiklaasipuhasti hari

OCDP071110L

Seadke esiklaaspuhastid teenindusasendisse.

Peale mootori väljalülitamist liigutage klaasipuhasti lüliti 20 sekundi jooksul ühekordse pühkimise (MIST) asendisse ja hoidke lülitit üle 2 sekundi kuni hari on täiseti püstises asendis.

⚠ ETTEVAATUST

Ärge laske klaasipuhasti harjahooval klaasile kukkuda, sest nii võib klaas viga saada.

1. Tõstke klaasipuhastihoob üles.
2. Tõmmake klaasipuhasti klamber ülespoole lahti (1). Seejärel tõmmake harja koost (2) üles ja eemaldage see.

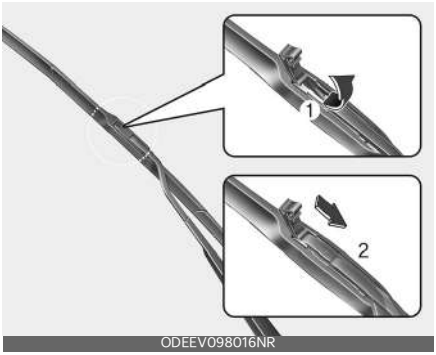

ODEEV098016NR

3. Paigaldage uus hari.

ODEEV098017NR

4. Asetage klaasipuhastaja vars klaasile.
5. Lülitage süüde „ON" asendisse ja klaasipuhastid naasevad tavaasendisse.

8

Tagaklaasipuhasti hari

1. Tõstke klaasipuhasti hoob üles ja tõmmake klaasipuhasti (1) harja.

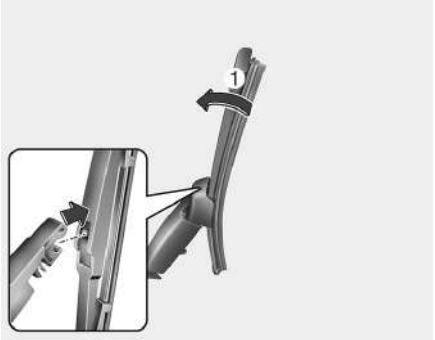

OCDW079117

2. Paigaldage uus klaasipuhasti hari, sisestades keskmise osa klaasipuhasti hoova sisse, kuni see kohale klõpsatab.

OCDW079118

3. Veenduge, et harja koost on kõvasti kinnitatud, püüdes seda kergelt tõmmata.

Vältimaks klaasipuhasti hoova ja teiste komponentide kahjustumist, laske klaasipuhasti hari vahetada kvalifitseeritud asjatundjal. Kia soovitab pöörduda Kia volitatud esindaja/hoolduspartneri poole.

Aku

Parimaks aku toimimiseks

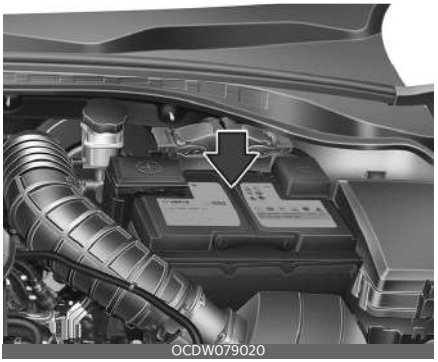
OCDW079020

- Hoidke aku kindlalt kinnitatuna.
- Hoidke aku pealispind puhta ja kuivana.
- Hoidke klemmid ja ühendused puhtad, pingutatud ja kaetuna vaseliini või klemmimäärdega.
- Loputage maha loksunud elektrolüüt akult kohe vee ja söögisooda lahusega.
- Kui sõidukit pikema aja jooksul ei kasutata, lahutage kõik akukaablid.

✻ MÄRKUS

Tehases paigaldatud aku on hooldusvaba. Kui teie sõiduk on varustatud akuga, mille küljele on märgitud LOWER (ALUMINE) ja UPPER (ÜLEMINE), saate kontrollida elektrolüüdi taset. Elektrolüüdi tase peaks olema märkide LOWER (ALUMINE) ja UPPER (ÜLEMINE) vahel. Kui elektrolüütide tase on madal, tuleb lisada destilleeritud (demineraliseeritud) vett (ärge lisage kunagi väävelhapet või muud elektrolüüti). Täites olge ettevaatlik, et mitte pritsiga akut ja ümbritsevaid osi. Ärge täitke akuelemente üle. See võib teistel osadel korrosiooni

põhjustada. Veenduge, et elementide korgid on pingutatud.

Pöörduge kvalifitseeritud töökoja poole. Kia soovitab pöörduda Kia volitatud esindaja/hooldusspartneri poole.

⚠ HOIATUS

Aku ohtlikkus

Aku käsitlemisel lugege hoolikalt järgmiseid juhiseid.

Hoidke süüdatud suitsud ja muud leegid või sädemed akust eemal.

Akuelementides on alati vesinikku, väga kergsüttivat gaasi, mis võib süttimisel plahvatada.

Hoidke akud lastele kättesaamatus kohas, sest akud sisaldavad väga söövitavat VÄÄVELHAPET. Ärge laske akuhappel kokku puutuda oma naha, silmade, riietega ega värviviimistlusega.

Kui elektrolüüt satub teile silma, loputage silmi puhta veega vähemalt 15 minutit ja pöörduge kohe arsti poole.

Kui elektrolüüt satub teie nahale, peske nahk põhjalikult puhtaks. Kui tunnete valu või põletustunnet, pöörduge kohe arsti poole.

Kandke laadimisel või aku lähedal töötades silmakaitset. Tagage suletud alal töötades ventilatsioon.

Valesse kohta minema visatud akud võivad kahjustada keskkonda ja inimeste tervist. Kõrvalda aku kasutusest vastavalt kohalikele seadustele või määrustele.

Aku sisaldab pliid. Ärge visake seda pärast kasutamist ära. Pöörduge kvalifitseeritud töökoja poole. Kia soovitab pöörduda Kia volitatud esindaja/hooldusspartneri poole.

- Plastkorpusega aku tõstmisel võib liigne pinge korpusel põhjustada akuhappe lekkimist, põhjustades kehavigastusi. Tõstke akuhoidiku või kätega eri nurkadest.
- Ärge püüdke akut uuesti laadida, kui akukaablid on ühendatud.
- Elektriline süütesüsteem töötab kõrgepingega. Ärge puudutage neid osi liikuva mootori või sisselülitatud süütelüliti puhul.

Ülaltoodud hoiatuste eiramine võib põhjustada tõsiseid kehavigastusi või surma.

⚠ ETTEVAATUST

- Kui te autot pikka külmas piirkonnas aega ei kasuta, eemaldage aku ja hoidke seda siseruumis.
- Laadige alati aku täis, et vältida selle külma ilmaga kahjustamist.
- Kui ühendate akuga volitamata elektroonikaseadmed, võib aku tühjeneda. Ärge kasutage volitamata seadmeid.

Aku mahtuvuse silt

Näide

* Sõidukis olev aku silt võib joonisel näidatust erineda.

1. CMF 68L-DIN: Kia aku mudeli nimi
2. 68Ah (20HR): Nominaalmaht (ampertundides)
3. 110RC Nominaalne varuvõimsus (min)
4. 12V: Nominaalpinge
5. 600CCA (SAE): Külmtestimispinge amprites (SAE)
6. 480A (EN): Külmtestimispinge amprites (EN)

Aku laadimine

Teie sõidukil on hooldusvaba kaltsiumipõhine aku.

- Kui aku tühjeneb lühikese aja jooksul (sest nt esituled või sisevalgustid jäeti põlema, kui sõiduk ei olnud kasutuses), laadige seda aeglase laadimisega 10 tundi.
- Kui aku tühjeneb aeglaselt suure elektrikoormuse tõttu samal ajal kui sõidukit kasutatakse, laadige seda 20-30 A kaks tundi.

⚠ HOIATUS

Aku laadimine

Järgige aku laadimisel järgmiseid abinõusid.

- Aku tuleb sõidukist eemaldada ja asetada hea ventilatsiooniga alale.
- Ärge lubage aku lähedusse sigarette, sädemeid ega leeke.
- Jälgige akut laadimise ajal ja peatage või vähendage laadimiskiirust, kui akuelemendid hakkavad tugevalt aurama (keema) või kui mis tahes elemendi elektrolüüdi temperatuur ületab 49 °C.
- Kandke laadimise ajal aku kontrollimiseks silmakaitset.
- Lahutage akulaadija järgmises järjestuses.
  1. Lülitage akulaadija pealüliti välja.
  2. Eemaldage negatiivne klamber negatiivselt akuklemmilt.
  3. Eemaldage positiivne klamber positiivselt akuklemmilt.

⚠ HOIATUS

- Enne aku hooldamist või laadimist lülitage kõik tarvikud välja ja seisake mootor.
- Aku lahutamisel tuleb negatiivne akukaabel eemaldada esimesena ja paigaldada viimasena.
- Akuga seotud tööd peab viima läbi kvalifitseeritud asjatundja. Kia soovitab pöörduda Kia volitatud esindaja/teenusepartneri poole.

⚠ ETTEVAATUST

- Kaitske akut vee ja muude vedelike eest.
- Ohutuse tagamiseks kasutage varuosi kvalifitseeritud töökojast. Kia soovitab pöörduda Kia volitatud esindaja/hooldispartneri poole.

⚠ ETTEVAATUST

AGM-aku (kui kuulub varustusse)

- Absorbeeritud klaasmatt-akud (AGM) on hooldusvabad ja laske seda hooldada kvalifitseeritud asjatundjal. Kia

soovitab pöörduda Kia volitatud esindaja/hoolduspartneri poole.

Laadige sellist akut ainult täisautomaatse akulaadijaga, mis on ette nähtud AGM-akude laadimiseks.

- Klaasmatt-akude vahetamisel kasutage kvalifitseeritud asjatundjalt saadud osi. Kia soovitab pöörduda Kia volitatud esindaja/hoolduspartneri poole.
- Ärge avage eemaldage aku ülaosas olevat korki. Nii võib elektrolüüt akust välja pääseda ja raskeid vigastusi tekitada.

Üksuste lähtestamine

Üksused tuleb lähtestada, kui aku on tühjenenud või kui aku on lahti ühendatud.

- Akna automaatne üles/alla liigutamine
- Katuseluuk
- Teekonna kompuuter
- Kliimaseadme süsteem
- Integreeritud mälusüsteem
- Info- ja meelelahutusesüsteem

Rehvid ja veljed

Rehvide korrashoid

Maksimaalse vastupidavuse, ohutuse ja kütuse kokkuhoiu tagamiseks peate säilitama rehvides alati soovitatud rehvirõhke ning kinni pidama oma auto jaoks soovitatud koormuspiirangutest (kandevõimest) ja raskusjaotusest.

Soovitatav rehvirõhk külmades rehvides

Rõhku tuleb kõikides rehvides (k.a varuratta rehvis) kontrollida siis, kui rehvid on külmad. "Külmad rehvid" tähendab, et sõidukiga pole sõidetud vähemalt kolm tundi või on sõidetud vähem kui 1,6 km (1 miil).

Parima sõidukogemuse, sõiduki käsitsemise ja rehvi minimaalse kulumise tagamiseks tuleb hoida soovitatavat rõhku.

Soovitusliku rehvirõhu teabe leiate jaotisest "Rehvid ja veljed (5 uksega, universaalkerega auto, luukpära)" leheküljel 9-8, "Rehvid ja veljed (linnamaastur)" leheküljel 9-9.

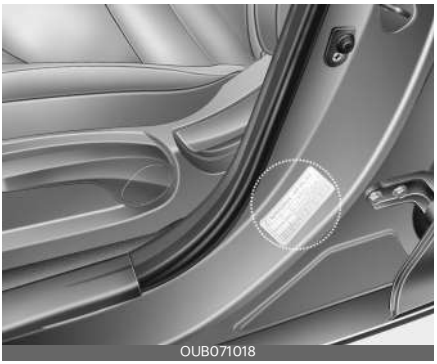

Kõik üksikasjad (suurused ja rõhud) leiate sõidukile kinnitatud sildilt.

⚠ HOIATUS

Alarõhk

Tugev alarõhk (70 kPa (10 psi) või enam) võib põhjustada tõsise soojusenergia kogunemise, põhjustades kummi lõhkemist, turvise eraldumist ja muid rehvirikkeid, mille tagajärjeks võib olla sõiduki üle kontrolli kadumine, mis põhjustab tõsiseid vigastusi ja surma. See risk on palju suurem kuumadel päevadel ja pikkade vahemaade sõitmisel suurel kiirusel.

⚠ ETTEVAATUST

- Alarõhk põhjustab ka suuremat kulumist, halba käsitlemist ja suurenenud kütusekulu. Võimalik on ka velje deformeerumine. Hoidke rehvirõhk õigel tasemel. Kui rehvi peab tihti täis pumpama, laske süsteemi kvalifitseeritud asjatundjal kontrollida. Kia soovitab pöörduda Kia volitatud esindaja/hooldusspartneri poole.
- Ülemäärane rõhk põhjustab karmi sõitmist, ülemäärast kulumist turvise keskel ja suuremat kahju liiklusohtudest.

⚠ ETTEVAATUST

- Soojad rehvid ületavad harilikult soovitusliku rehvirõhu 28 kuni 41 kPa võrra. Ärge vabastage rehvirõhu reguleerimiseks õhku soojadest rehvidest, sest rehvid jäävad alarõhuga.
- Paigaldage kindlasti ventiilikorgid. Ilma ventiilikorgita võib mustus või niiskus sattuda ventiili südamikku ja põhjustada õhulekkeid. Kui ventiilikork puudub, paigaldage võimalikult kiiresti uus.

⚠ HOIATUS

Rehvirõhk

Ülerõhk ja alarõhk võivad lühendada rehvi eluiga, mõjutada sõiduki käsitsemist ja põhjustada äkilist rehvitõrget. See võib põhjustada sõiduki üle kontrolli kaotamist ja potentsiaalseid vigastusi.

⚠ ETTEVAATUST

Rehvirõhk

Järgige alati järgnevat.

- Kontrollige rehvirõhku, kui rehvid on külmad. (Kui sõiduk on seisnud vähemalt kolm tundi või kui sellega pole käivitamisest alates sõidetud rohkem kui 1,6 km.)
- Kontrollige tagavararehvi rõhku iga kord, kui kontrollite teiste rõhkude survet.
- Ärge koormake kunagi sõidukit üle. Ärge koormake kui on varustuses sõiduki pakiruumi üle.
- Kulunud ja vanad rehvid võivad õnnetusi põhjustada. Kui turvis on väga kulunud või kui rehvid on kahjustunud, vahetage need välja.

Rehvirõhu kontrollimine

Kontrollige rehve kord kuus või tihedamini.

Kontrollige ka varurehvi rõhku.

Kontrollimine

Kasutage rehvirõhu kontrollimiseks kvaliteetset mõõdikut. Rehve vaadates ei ole võimalik nende rõhku määrata. Radiaalrehvid võivad näida korralikult täispumbatuna ka siis, kui nad on alarõhuga.

- Kontrollige rehvirõhku, kui rehvid on külmad. - "Külm" tähendab, et teie sõi-

duk on seisnud vähemalt viimased kolm tundi või pole sõitnud rohkem kui 1,6 km (1 miili).

- Eemaldage rehvi ventiililt kork. Suruge rehvimanomeetri otsik rõhunäidu saamiseks tugevalt ventiilile. Kui külma rehvi rõhk vastab soovitatud rõhule rehvil ja laadimisteabe sildil, ei ole täiendavat reguleerimist vaja. Kui rõhk on madal, lisage õhku soovitatud taseme saavutamiseni.

  Rehvi ületäitmisel vabastage õhk, vajutades rehvi ventiili keskel olevale metallvarrele. Kontrollige seejärel rõhku manomeetriga veel kord. Pange ventiilikorgid ventiilivardale tagasi. Need aitavad ennetada lekkeid, hoides mustuse ja niiskuse eemal.

⚠ HOIATUS

- Kontrollige tihti rehvirõhku ning nende kulumist ja kahjustumist. Kasutage alati rehvi manomeetrit.
- Liiga kõrge või madala rõhuga rehvid kuluvad ebavõrdselt, põhjustades kehva käsitlemist, sõiduki üle kontrolli kaotamist ja äkilisi rehvitõrkeid, mis põhjustavad õnnetusi, vigastusi ja isegi surma. Sõiduki soovitusliku rehvirõhu leiate sellest juhendist ja keskpiilarilt, juhi poolel asuvalt rehvikleebiselt.
- Kulunud rehvid võivad õnnetusi põhjustada. Vahetage kulunud, ebaühtlaselt kulunud või kahjustunud rehvid välja.
- Kontrollige ka varurehvi rõhku. Kia soovitab kontrollida varurehvi rõhku iga kord, kui kontrollite teiste rehvide rõhku.

Rehvide rotatsioon

Turvise kulumise reguleerimiseks on soovituslik rehve ümber vahetada iga 10 000 km (6 500 miili) järel või varem, kui esineb ebaregulaarselt kulumist.

Kontrollige ümber vahetamise rehve õige tasakaalu suhtes.

Vaadake ka seda, kas rehvidel on ebaühtlase kulumise märke või vigastusi. Ebatavalist kulumist põhjustab reeglina vale rehvirõhk, rataste ebaõige suunang ja tasakaalustamatus, järsk pidurdamine või järsud pöörded. Kontrollige turvist ja rehvi külge muhkude ja kühmude osas. Nende leidmisel vahetage rehv välja. Riie või nööri nähtavale tulemisel vahetage rehv välja. Pärast ümber vahetamist reguleerige eesmiste ja tagumiste rehvide rõhk määratuni ja kontrollige rattamutrite pinget.

Täpsema teabe "Rehvid ja veljed (5 uksega, universaalkerega auto, luukpära)" leheküljel 9-8, "Rehvid ja veljed (linnamaastur)" leheküljel 9-9.

Ilma varurehvita

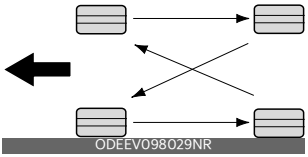

Suunarehvid (kui kuulub varustusse)

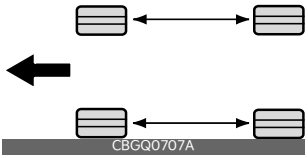

Ketaspiduri klotse tuleb kontrollida kulumise suhtes iga kord, kui rehve ümber vahetatakse.

8

✻ MÄRKUS

Radiaalrehve, millel on asümmeetriline turvisemuster, tuleb ümber vahetada ainult eest taha ja mitte paremalt vasakule.

⚠ HOIATUS

- Ärge kasutage tagavararehvi rehvide ümbervahetamisel.
- Ärge mingil juhul vahetage omavahel kaldturvisega ja radiaalturvisega rehve. See võib põhjustada ebatavalisi käitamisomadusi, mis võivad põhjustada surma, raskeid vigastusi või varalist kahju.

Rataste suunang ja tasakaalustatus

Sõiduki rattad on tehases korralikult tasakaalustatud ja suunang õigeks reguleeritud. Nii peavad rehvid kaua vastu ja on tagatud parimad sõiduomadused.

Üldiselt ei ole vaja rattaid uuesti rihtida. Kui aga märkate rehvide ebatavalist kulumist või kui auto kisub sõitmisel kergelt ühele poole viltu, peab joondust ilmselt uuesti reguleerima.

Kui tunnete siledal teel sõites auto pidevat vibreerimist, vajavad auto rattad ilmselt uuesti tasakaalustamist.

⚠ ETTEVAATUST

Ebasobivad rehvikaalud võivad sõiduki alumiiniumrehve kahjustada. Kasutage ainult sellele sõidukile heaks kiidetud rataste tasakaalustusvihte.

Rehvide asendamine uutega

Kui rehv on ühtlaselt kulunud, ilmub turvise kulumismärk (A) ühtlase ribana ümber turvise.

See näitab, et rehvil on järel veel alla 1,6 mm (1/16 tolli) paksune turvisekiht. Asendage rehv sellisel juhul uuega.

Ärge oodake enne uue rehvi paigaldamist seni, kuni vööt tuleb nähtavale risti üle kogu rehviturvise.

✻ MÄRKUS

Soovitame rehvide vahetamisel- kasutada algselt sõidukiga kaasas olnud rehvidega samas suuruses rehve. Kasutage kõigil neljal rattal ALATI sama tüüpi, suuruse, kaubamärgi, ehituse ja turvisemustriga rehve.

Vastasel juhul mõjub see sõidukogemust.

⚠ ETTEVAATUST

Rehvide ümber vahetamise järel kontrollige ja pingutage rattamutreid pärast ligikaudu 50 km (31 miili) läbimist ja kontrollige uuesti pärast 1000 km (620 miili) läbimist. Kui rool sõidu ajal rapub või sõiduk vibreerib, on rehv tasakaalust väljas. Reguleerige rehvi tasakaalu. Kui probleem ei lahene, pöörduge kvalifit-

seeritud töökoja poole. Kia soovitab pöörduda Kia volitatud esindaja/hoolduspartneri poole.

⚠ HOIATUS

Rehvide asendamine

Et vältida rehvi purunemisest või juhitavuse kaotusest tingitud inimohvritega õnnetust:

- Vahetage kulunud, ebaühtlaselt kulunud või kahjustunud rehvid välja. Kulunud rehvid võivad auto pidurdusvõimet, juhitavust ja haarduvust halvendada.
- Ärge sõitke liiga tühjade või liiga täis rehvidega. Nii võivad rehvida kuluda ebaühtlaselt ja tekkida rehvikahjustused.
- Ärge paigaldage rehve vahetades kunagi samale autole radiaal- ja kaldturvisega rehve. Radiaalrehvidelt kaldturvisega rehvidele liikude peate vahetama kõik rehvid (ka varurehvi).
- Kõige parem on vahetada korraga kõik neli rehvi. Kui see ei ole võimalik või vajalik, siis vahetage paaridena eesmised või tagumised rehvid.

  Ühe rehvi väljavahetamine võib tõsiselt juhitavust mõjutada.
- Ärge kasutage oma autol muud mõõtu või tüüpi rehve või velgesid, sest need võivad mõjutada auto turvalisust ja sooritust ning põhjustada inimohvritega õnnetuse.
- Kia määratlustele mittevastavad rehvid võivad kehvasti sobida ja põhjustada sõidukile kahju või ebatavalisi käitumisomadusi ja kehva juhitavust.
- ABS-pidurid töötavad rataste kiirust võrreldes. Rehvisuurus mõjutab kiirust. Rehvide vahetamisel peavad kõik 4 olema originaalrehvidega sama mõõtu, tüüpi, ehituse ja turvisemustriga. Teises suuruses rehvide kasutamine võib põhjustada ABS-pidurite (blokeerumisvastane pidurisüsteem) ja ESC (elektrooniline stabiilsuskontroll) ebaregulaarset tööd.

Väikses mõõdus varuratta rehvi väljavahetamine. (mõnel mudelil)

Ajutiseks kasutamiseks mõeldud väikses mõõdus varuratta rehvi turvis peab vastu lühemat aega kui tavamõõdus rehvi turvis. Asendage rehv uuega, kui näete rehvil kulumisindikaatorite vööte. Uus rehv peab olema täpselt samas mõõdus ja sama tüüpi, nagu teie uue autoga kaasas olnud varuratta rehv, ning see tuleb paigaldada samale ajutise varuratta veljele. Kompaktvarurehvi ratas ei ole mõeldud tavasuuruses velje jaoks ja kompaktvarurehvi velg ei ole mõeldud tavasuurus rehvi jaoks.

Velgede asendamine

Kui mis tahes põhjusel vahetatakse metallvelgi, kontrollige, et uued veljed oleksid tehases paigaldatud originaaltooted sobiva diameetri, laiuse ja nihkega.

⚠ HOIATUS

Vales suuruses ratas võib kahjustada ratta ja laagri kasutusiga, pidurdamis- ja peatumisvõimet, käsitsemisomadusi, kliirensit maapinnast, kere ja rehvi vahelist kliirensit, lumeketi kliirensit, spidomeetri ning läbisõidumõõdiku kalibreerimist, esilaternate suunda ja põrkeraua kõrgust.

Rehvide haardumine

Haardumine võib halveneda, kui sõidate tugevalt kulunud või vale rõhuni täidetud rehvidega või kui teekate on libe. Kulumisindikaatorite ilmumisel tuleb rehvid välja vahetada. Et mitte kaotada kontrolli sõiduki üle, sõitke vihmas, lumes või jääl aeglasemalt.

Rehvide hooldus

Lisaks õigele rehvirõhule aitab rehvide kulumist vähendada ka rataste õige suunang. Kui mis tahes rehv on ebaühtlaselt kulunud, siis laske kvalifitseeritud asjatundjal ratta seadenurkasid kontrollida. Kia soovitab pöörduda Kia volitatud esindaja/hooldusspartneri poole.

Uute rehvide paigaldamisel veenduge, et need on tasakaalus. See lisab sõidumugavust ja pikendab rehvide kasulikku tööiga. Lisaks peab laskma rehve uuesti tasakaalustada iga kord, kui need on veljelt eemaldatud.

Rehvi markeering rehvi küljel

See markeering annab infot rehvi põhiomaduste kohta ning sisaldab ka rehvi identifitseerimisnumbrit (TIN), millega saab tõendada rehvi vastavust ohutusstandardeile.

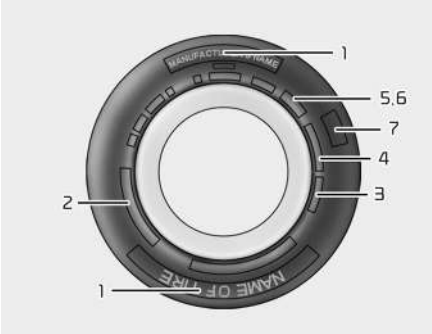

ODEEV098031NR

TIN-numbri abil saab rehve identifitseerida ka tagasikutsumiskampaaniate korral.

1. Tootja nimi või kaubamärk

Kuvatakse tootja või kaubamärgi nimi.

2. Rehvimõõdu tähistus

Rehvi külgseinale on märgitud rehvisuuruse tähistus. Vajate seda teavet sõidukile asendusrehvide valimisel. Järgnevalt kirjeldatakse, mida tähed ja numbrid rehvimõõdu tähistusel tähendavad.

Rehvimõõdu markeeringu näide

(See numbri- ja tähekombinatsioon on toodud ainult näiteks; teie auto rehvide markeering võib olla sellest erinev.)

205/55R16 91H

205 - rehvi laius millimeetrites.

55 - proportsioonid. Rehvi ristlõike kõrguse suhe laiusesse protsentides.

R- rehvikonstruktsiooni kood (radiaalne)

16 - velje läbimõõt tollides.

91 - Rehvi koormusindeks (rehvi suurimat lubatud koormust tähistav number)

H - Rehvi kiirusindeks Lisateavet leiate selle jaotise kiirusindeksite tabelist.

Velje mõõdu markeering

Ka veljed kannavad markeeringut, mida peate teadma, kui tekib vajadus velje asendamiseks. Järgnevalt on selgitatud, mida tähed ja numbrid velje mõõdu markeeringus tähendavad.

Velje mõõdu markeeringu näide: **6,5J X 16**

6,5 - velje laius tollides.

J - velje serva profiil.

16 - velje läbimõõt tollides.

Rehvi kiirusindeksid

Allolevas tabelis on toodud mitmed praegu sõiduautode rehvide puhul kasutatavad erinevad kiirusindeksid. Kiirusindeks on osa rehvi suuruse tähistusest rehvi külgseinal. See sümbol vastab rehvi maksimaalsele ohutule sõidukiirusele.

Kiirusklassi sümbol	Maksimumkiirus
S	180 km/h (112 mph)
T	190 km/h (118 mph)
H	210 km/h (130 mph)
V	240 km/h (149 mph)
W	270 km/h (168 mph)
Y	300 km/h (186 mph)

3. Rehvi tööea kontrollimine (TIN: rehvi identifitseerimisnumber)

Kõik rehvid, mis on tootmiskuupäeval põhinedes üle 6 aasta vanad (sh varurehv) tuleb uute vastu vahetada. Leiate tootmiskuupäeva rehvi külgseinalt (võimalik, et rehvi seest), samuti DOT (USA transpordiameti) koodi. DOT-kood on numbrite jada rehvil, mis koosneb numbritest ja inglise tähtedest. Tootmiskuupäev on märgitud DOT-koodi viimase nelja numbriga (märgiga).

DOT: XXXX XXXX OOOO

DOT-koodi esimene osa tähistab tehasekoodi numbrit, rehvi suurust ja turvisemustrit ja neli viimast numbrit tähistavad tootmisnädalat ja -aastat.

Näiteks:

DOT XXXX XXXX 1624 näitab, et rehv on valmistatud 2024. aasta 16. nädalal.

⚠ HOIATUS

Rehvi vanus

Rehvid lagunevad aja jooksul, isegi kui neid ei kasutata. Soovitame hoolimata järelejäänud turvisest vahetada rehve ligikaudu kuue (6) aasta tavapärase hoolduse järel. Kuum kliima või sageli avalduv suur koormus võivad vananemist kiirendada. Selle hoiatuse eiramine võib põhjustada äkilise rehvitõrke, mis võib viia juhitavuse kaotamiseni ja õnnetuseni, põhjustades raskeid vigastusi või surma.

4. Rehvikihi koostis ja materjal

See number näitab, mitmest kummiga kaetud tekstiili kihist rehv koosneb. Rehvide tootjad on kohustatud avaldama ka rehvides kasutatud materjalid, mille hulka kuuluvad teras, nailon, polüester jm. Täht „R“ tähendab radiaalkihti, täht „D“ tähendab diagonaal- või kaldturvisega materjali ja täht „B“ tähendab diagonaal-vöökihti.

5. Maksimaalne lubatud rõhk

See number näitab suurimat rõhku, milleni rehvi võib õhuga täita. Ärge seda maksimaalset rehvirõhku ületage. Täpsema teabe "Rehvide tehniliste andmete ja rõhkude silt" leheküljel 9-18.

6. Maksimaalne koormusindeks

See number näitab rehvi maksimaalset kandevõimet kilogrammides ja naeltes. Sõidukil olevate rehvide asendamisel kasutage ainult rehve, millel on sama koormusindeks kui tehases paigaldatud rehvidel.

7. Ühtne rehvi kvaliteedihinnang

Kvaliteediklasside teabe leiate (selle olemasolul) rehvi külgseinal turvise õla ja suurima laiusega osa vahel.

Näiteks:

TURVISE KULUMISMÄRK 200

VEOJÕUD AA

TEMPERATUUR A

Turvise kulumisklass

Turvise kulumishinne on võrdlev reiting, mis põhineb rehvi kulumismääral, kui seda katsetatakse kontrollitud tingimustes määratud valitsuse katserajal. Näiteks kulumisklassi 150 rehvide turvisekiht peab ametlikele katsetingimustele vastavates oludes poolteist korda kauem vastu kui klassi 100 rehvide turvis.

Rehvide tegelik kulumine sõltub siiski kasutustingimustest ning võib olenevalt sõidumaneeridest, hooldusest, teeoludest ja kliimast suurel määral varieeruda.

Need hinned on vormitud sõiduautode külgseintele. Sõiduki standard- või lisavarustuses olevate rehvide hinded võivad erineda.

Haardumine (Traction) - AA, A, B ja C

Haardumisklassid, kõrgeimast madalaimani, on AA, A, B ja C. Need näitavad rehvide peatumisvõimet märjal teekattel, mida mõõdetakse kindlates tingimustes ametlikel katsetel, kus testpinnaseks on asfalt ja betoon. Rehv, millel on märgistus C, võib olla kehva haarduvusega.

Temperatuur - A, B ja C

Temperatuuri hinded on A (kõrgeim), B ja C ning need esindavad rehvi vastupanuvõimet soojuse tekkimisele ja selle võimet soojust hajutada, kontrollitud tingimustes määratud siseruumi labori katserattal kontrollides.

Kõrge temperatuur, mida rehv peab taluma, võib põhjustada rehvi materjali lagunemist ning rehvi kasutusea lühenemist. Liiga kõrge temperatuur võib viia rehvi järsu purunemiseni. Hinded B ja A tähistavad jõudluse kõrgemaid tasemeid labori katserattal, kui seadusega nõutud miinimum.

⚠ HOIATUS

Sellele rehvile määratud hinne põhineb otse pidurdamisel ja ei hõlma kiirendust, kurvide läbimist, vesiliugu ega veojõu tippomadusi.

⚠ HOIATUS

Rehvi temperatuur

Temperatuuriklassi määramisel on rehv korralikult õige rõhuni täidetud ning rehv ei ole üle koormatud. Liigne kiirus, alarõhk või ülekoormus, kas eraldi või koos, võivad põhjustada soojuse kogunemise ja võimaliku äkilise rehvitõrke. See võib põhjustada sõiduki üle kontrolli kaotamise ja tõsiseid vigastusi või surma.

Väikese ristlõikesuhtega rehv (mõnel mudelil)

Madala profiiliga rehve, mille profiil on madalam kui 50, on ette nähtud sportliku välimuse jaoks.

Kuna madala profiiliga rehvid on optimeeritud käsitsemiseks ja pidurdamiseks, võib nendega sõitmine olla ebamugav ja tavarehvidega võrreldes esineb rohkem müra.

⚠ ETTEVAATUST

Kuna madala profiiliga rehv on lühem kui tavaline, on selle ratas ja velg kergemini kahjustatavad. Nii et järgige allolevaid juhiseid.

- Sõitke ebaühtlastel teedel ja maastikul ettevaatlikult, sest rehvid ja veljed võivad kahjustuda. Ja kontrollige pärast sõitmist rehve ja velgesid.
- Sõitke aukudest, lamavatest politseinikest, kanalisatsioonikaevudest ja äärekividest üle ettevaatlikult, et mitte kahjustada rehve ja velgesid.
- Kui rehv on kahjustatud, kontrollige rehvi või võtke ühendust kvalifitseeritud asjatundjaga. Kia soovitab pöörduda Kia volitatud esindaja/ hooldusspartneri poole.
- Rehvi kahjustumise ennetamiseks kontrollige rehvi seisundit ja rõhku iga 3000 km järel.

⚠ ETTEVAATUST

- Rehvikahjustuste tuvastamine oma silmaga on keeruline. Kuid kui ilmneb vihje rehvikahjustuse kohta, isegi kui te ei näe kahjustust oma silmaga, laske rehv kontrollida või parandada, sest rehvikahjustus võib põhjustada õhu lekkimist rehvist.
- Kui rehv kahjustub ebaühtlastel teedel, maastikul, üle augu, kanalisatsioonikaevu või äärekivi sõitmisel, ei kata seda garantii.
- Rehvi teabe leiate rehvi külgseinalt.

Kaitsmed

Labatüüpi

ODEEV098032NR

Kassetitüüpi

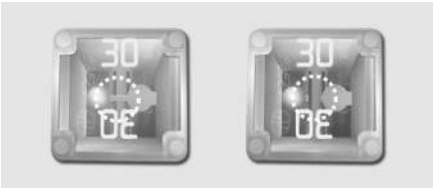

ODEEV098077NR

Mitmikkaitse

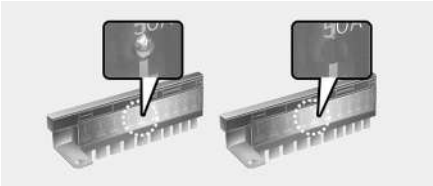

ODEEV098078NR

BFT

ODEEV098079NR

* Vasak pool: normaalne, parem pool: lõhkenud

Kaitsmed kaitsevad auto elektrisüsteemi elektrilise ülekoormuse poolt põhjustatud kahjustuste eest.

Teie autol on kaks (või kolm) kaitsmekarpi. Üks asub armatuurlaua juhipool-

ses osas ja teised mootoriruumis aku lähedal.

Kui teie sõiduki mõni lamp, tarvik või juhik ei tööta, kontrollige vastavat kaitset. Kui kaitse on läbipõlenud, sulab kaitsme sees olev element.

Kui elektrisüsteem ei tööta, kontrollige kõigepealt juhipoolset kaitsmekarpi.

Enne kaitse vahetamist ühendage lahti aku kerejuhe (-).

Asendage läbipõlenud kaitse alati samasuguse voolutugevusega kaitsmega.

Kui asenduskaitse põleb läbi, viitab see elektriprobleemile. Vältige seotud süsteemi kasutamist ja pöörduge kohe kvalifitseeritud asjatundja poole. Kia soovitab nõu pidada Kia volitatud esindaja/hooldusspartneriga.

Kasutusel on kolme tüüpi kaitsmed: lamedat tüüpi madala pingega kaitsmed, kassettkaitsmed ja kõrge pingega mitmikkaitsmed.

⚠ HOIATUS

Kaitsmete asendamine

- Ärge vahetage kaitset mitte millegi muu kui sama voolutugevusega kaitsmega.
- Tugevam kaitse võib põhjustada kahjustusi ja tulekahju.
- Ärge paigaldage isegi ajutise meetmena kaitsme asemel traati või fooliumit. See võib põhjustada ulatusliku juhtmestiku kahjustumise ja võimaliku tulekahju.
- Ärge auto elektrijuhtmestikku muutke või lisage.

⚠ ETTEVAATUST

Ärge kasutage kaitsmete eemaldamiseks kruvikeerajat ega mingeid muid metallriistu, sest see võib põhjustada lühise ning kahjustada elektrisüsteemi.

✻ MÄRKUS

- Kaitsme vahetamiseks keerake süüde välja, lülitage välja kõigi elektriseadmete lülitid ja eemaldage seejärel aku miinusklemm (-).
- Kaitsmete/releede tegelik paneeli silt võib olla erinev.

⚠ ETTEVAATUST

- Veenduge läbipõlenud kaitsme või relee uue vastu vahetamisel, et uus relee sobib tihedalt klambritele. Kaitsme või relee ebapiisav kinnitamine võib põhjustada sõiduki juhtme- ja elektrisüsteemide kahjustumist ja võimaliku tulekahju.
- Ärge eemaldage kaitsmeid, releesid ega klemme, mis on kinnitatud poltide ja mutritega. Need võidakse kinnitada ebapiisavalt ja põhjustada tulekahju. Kui poltide ja mutritega kinnitatud kaitsmed, releed või klemmid on läbipõlenud, soovitame pöörduda kvalifitseeritud töökoja poole. Kia soovitab nõu pidada Kia volitatud esindaja/hooldusspartneriga.
- Ärge sisestage klemmidele muid esemeid (nt draiverit ja juhtmestikku) peale kaitsmete ja releede See võib põhjustada ühenduse rikke ja süsteemi talitlushäireid.
- Ärge sisestage kruvikeerajaid ega järelturu juhtmestikku klemmidele, mis on mõeldud ainult kaitsmetele ja releedele. Sõiduki salongi elektrisüsteem ja juhtmestik võib ühendusvea tõttu kahjustuda või süttida.
- Ühendades juhtme otse tagatuledega või vahetades pirni, mis ei ole haagi-

sele ettenähtud, võib sisemine ühendusplokk läbi põleda.

⚠ ETTEVAATUST

Kontrollige visuaalselt aku korki, veendumaks, et see on turvaliselt kinni. Kui aku kork ei ole tugevalt kinni, võib niiskus süsteemi sattuda ja elektriosasid kahjustada.

✻ MÄRKUS

Ajutised juhtmed

Ajutiste juhtmeta kasutamise autos võib olla ohtlik, tekitades rikkeid ja kahjustades auto jõudlust.

Ajutiste juhtmetega infomeelelahutussüsteemi või alarmsüsteemi, kaugjuhtimisploki, autotelefoni või raadio järelpaigaldagmine võib kahjustada autot ja põhjustada tulekahju.

✻ MÄRKUS

Ümberkujundamine on keelatud.

Ärge püüdke sõidukit mingil viisil ümberkujundada. See on ebaseaduslik ja võib mõjutada sõiduki jõudlust, vastupidavust ja turvalisust. Ümberkujundamisest tekkinud probleemidele ei kehti ka garantii.

Pange tähele, et auto ümberkujundamine heakskiitmata elektriseadmetega (lambid, pardakaamera, elektrilised seadmed, diagnostikaseadmed, sideseadmed jne) põhjustab ohutusprobleeme. See võib tuua kaasa auto rikkeid, juhtmestiku kahjustamist, aku tühjenemist, konnektori kahjustusi või põhjustada tulekahju.

✻ MÄRKUS

Akende toonimine

Akende toonimine (eriti metallkilega) võib põhjustada sidehäireid või nõrga raadiosignaali ning automaatse valgustussüsteemi rikkeid auto salongi valgustuse liigse muutuse tõttu. Kasutatud lahendus võib sattuda ka elektri-, elektroonikaseadmetesse ja põhjustada rikkeid.

Sisepaneeli kaitsmete vahetamine.

1. Lülitage süütelüliti ja kõik ülejäänud lülitid välja.
2. Avage kaitsmepaneeli kate.

OCDW079021

3. Tõmmake kahtlustatav kaitse otse välja. Kasutage mootoriruumi kaitsmekarbis olevat eemaldusvahendit.

8

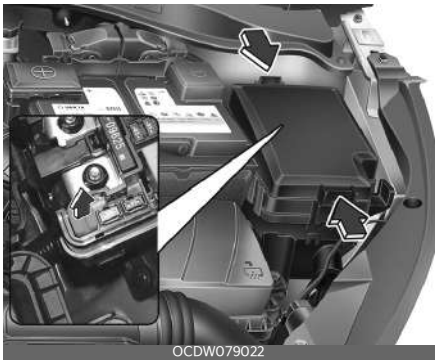
OCDW079022

4. Vaadake eemaldatud kaitse üle: kui kaitse on läbi põlenud, asendage see uuega.

   Varukaitsmed on salongi või mootoriruumi kaitsmekarbis.
5. Sisestage sama voolutugevusega uus kaitse ja veenduge, et see mahub tihedalt klambritesse.

Loksumise korral pöörduge kvalifitseeritud asjatundja poole. Kia soovitab nõu pidada Kia volitatud esindaja/hooldus-partneriga.

Kui teil pole tagavarakaitset, kasutage sama voolutugevusega kaitset vooluahelast, mida te sõiduki juhtimiseks ei vaja, nt sigaretisüütaja kaitset.

Kui kaitsmed on terved, kuid esituled, tagatuled, pidurituled, ohutuled, päevatuled ei toimi, siis pidage nõu kvalifitseeritud asjatundjaga. Kia soovitab nõu pidada Kia volitatud esindaja/hooldus-partneriga.

Mootoriruumi kaitsmete vahetamine

1. Lülitage süütelüliti ja kõik ülejäänud lülitid välja.
2. Eemaldage kaitsmepaneeli kate, vajutades nagale ja tõmmates kaane üles.

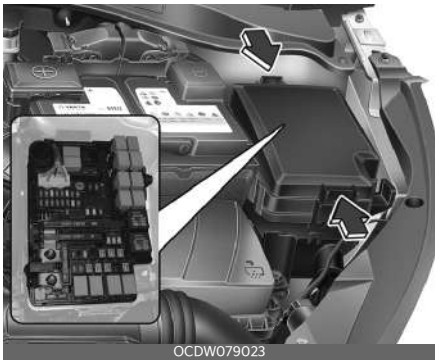
OCDW079023

   Lapikkaitsme lahutamisel eemaldage see mootoriruumi kaitsmekarbis asuva kaitsmevahetusklemmi abil. Peale eemaldamist sisestage sama väärtusega varukaitse.
3. Vaadake eemaldatud kaitse üle: kui kaitse on läbi põlenud, asendage see uuega. Kaitsme eemaldamiseks või paigaldamiseks kasutage mootoriruumi kaitsmeplokis asuvat kaitsmetõmbajat.
4. Sisestage sama voolutugevusega uus kaitse ja veenduge, et see mahub tihedalt klambritesse. Loksumise korral pöörduge kvalifitseeritud asjatundja poole. Kia soovitab nõu pidada Kia volitatud esindaja/hooldus-partneriga.

⚠ ETTEVAATUST

Pärast mootoriruumi kaitsmepaneeli kontrollimist paigaldage kaitsmepaneeli kate turvaliselt, kuuldava klõpsuheliga.

Kui seda ei kõla, võivad esineda veekontaktist tekkivad elektririkked.

Mitmikkaitse

OCDW079024

Kui mitmikkaitse põleb läbi, siis vahetage see järgmiselt.

1. Ühendage lahti aku negatiivne juhe.
2. Eemaldage ülemisel pildil näidatud mutrid.
3. Asendage kaitse sama väärtusega uue kaitsmega.
4. Paigaldage uuesti eemaldamisele vastupidises järjekorras.

MÄRKUS

Pöörduge mitmikkaitsme läbipõlemisel kvalifitseeritud töökoja poole. Kia soovitab nõu pidada Kia volitatud esindaja/hoolduspartneriga.

Peakaitse

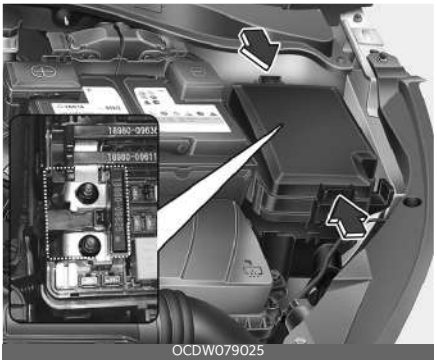
OCDW079025

Kui peakaitse põleb läbi, vahetage see järgmiselt.

1. Seisake mootor.
2. Ühendage lahti aku negatiivne juhe.
3. Eemaldage ülemisel pildil näidatud mutrid.
4. Asendage kaitse sama väärtusega uue kaitsmega.
5. Paigaldage uuesti eemaldamisele vastupidises järjekorras.

Kui peakaitse on läbipõlenud, kuigi mootoriruumi kaitsmepaneel ja sisemine kaitse pole läbipõlenud, võib peakaitse olla elektrisüsteemi mittekasutamisel läbipõlenud. Peakaitse on ühendatud teiste osade ja süsteemiga. Pöörduge kvalifitseeritud töökoja poole. Kia soovitab pöörduda Kia volitatud esindaja/hoolduspartneri poole.

Aku kaitse

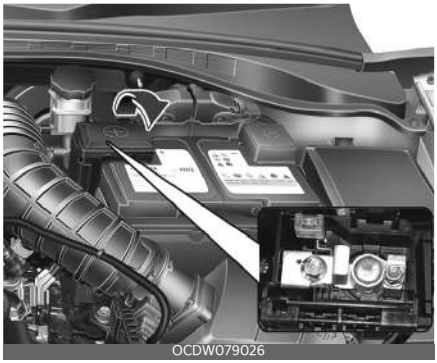
OCDW079026

✻ MÄRKUS

Pöörduge akukaitsme läbipõlemisel kvalifitseeritud asjatundja poole. Kia soovitab nõu pidada Kia volitatud esindaja/hooldusspartneriga.

⚠ ETTEVAATUST

Kontrollige visuaalselt aku korki, veendumaks, et see on turvaliselt kinni. Kui aku kork ei ole korrektselt kinnitatud, võib see süsteemi sattuva niiskuse tõttu kahjustada.

Kaitsme- ja releeploki kirjeldus

Juhikülje kaitsmepaneel

OCDW079027

Mootoriruumi kaitsmeplokk

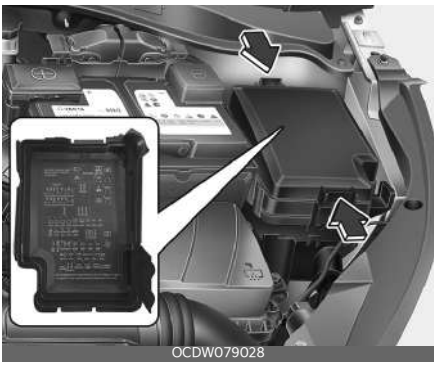
OCDW079028

Mootoriruumi kaitsmepaneel (akuklemmi kate)

OCDW079029

Leiate kaitsme-/releepaneeli katetelt kaitsme/relee sildi selle nime ja võimsusega.

✻ MÄRKUS

Kõik selles juhendis olevad kaitsmepaneeli kirjeldused ei pruugi rakenduda teie sõidukile. See on printimise ajal täpne. Kui kontrollite kaitsmeid oma auto kaitsmeplokis, võtke aluseks selle kaanel asuv skeem.

Juhikülje kaitsmepaneel

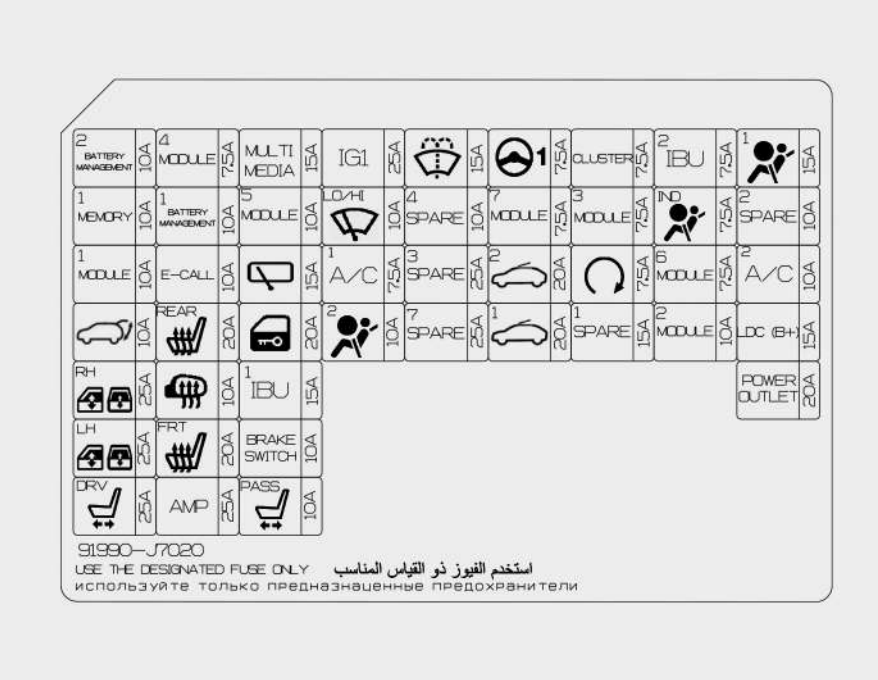

OCD071108L

Näidikupaneel (juhikülje kaitsmepaneel)

Kaitsme nimetus	Sümbol	Kaitsme võimsus	Kaitstav komponent
BATTERY MANAGEMENT 2	2 BATTERY MANAGEMENT	10 A	BMS (akuhalduse süsteem)
MÄLU 1	1 MEMORY	10 A	Õhukonditsioneeri juhtmoodul
MOODUL 1	1 MODULE	10 A	Vihmaandur, juhi IMS, tagaluugi toitemoodul, andmeühenduse konnektor, näidikuteplokk, ohulüliti, ICM (integreeritud vooluahela moodul), releekarp (küljepeeglite kokku-/lahtiklappimise relee), automaatne valgus- ja fotoandur, konsooli lüliti, juhi/kaassõitja elektroonilise võtme välimine käepide
TAGALUUK		10 A	Tagaluugi relee
Parempoolsed elektrilised aknad	RH	25 A	Elektriakende parem relee, juhi/kaassõitja elektriakende ohutusmoodul, tagaakende ohutusmoodul (parem)
Vasakpoolsed elektrilised aknad	LH	25 A	Elektriakende vasak relee, juhi/kaassõitja elektriakende ohutusmoodul, tagaakende ohutusmoodul (vasak)

Kaitsme nimetus	Sümbol	Kaitsme võimsus	Kaitstav komponent
POWER SEAT DRIVER	DRV	25 A	Juhi IMS (integreeritud mälusüsteemi) moodul, juhi istme käsilüliti
MOODUL 4	4 MODULE	7,5 A	Sõidurea hoidmise süsteemi seade, tagumise nurga radar vasak/parem, turvapolstri lüliti, IBU (integreeritud kere juhtseade), elektrilise seisupiduri lüliti, doseerimise juhtmoodul, eesmine radar
E-CALL	E-CALL	10 A	MTS (Mozen telemaatikasüsteemi) e-kõne moodul
SEAT HEATER REAR	REAR	20 A	Tagumise istmesoojenduse juhtmoodul
HEATED MIRROR		10 A	Juhi/kaassõitja elektriline küljepeegel, kliimasüsteemi juhtmoodul, ECM (mootori juhtmoodul) / PCM (jõuülekande juhtmoodul)
SEAT HEATER FRONT	FRT	20 A	Esiistme soojenduse juhtmoodul, esiistme ventilatsiooni juhtmoodul
AMP	AMP	25 A	Madala DC (alalisvoolu) - DC (alalisvoolu) konverter (AMP (võimendi)), AMP (võimendi)
MULTIMEEDIA	MULTI MEDIA	15 A	Madala DC (alalisvoolu) - DC (alalisvoolu) konverter (Heli/AMP (võimendi)), heli, heli/video ja navigatsiooni põhiseade
MOODUL 5	1 MODULE	10 A	Tagumise istmesoojenduse juhtmoodul, MTS (Mozen telemaatikasüsteemi) e-kõne moodul, elektrokroompeegel, heli, heli/video ja navigatsiooni põhiseade, juhtmevaba laadija, turvapolstri lüliti, mitmeotstarbeline lüliti, kliimaseadme juhtmoodul, madala alalisvoolu / alalisvoolu konverter (heli/AMP (võimendi)), eesmise istmesoojenduse juhtsüsteem, eesmise istme õhuventilatsiooni juhtsüsteem, Juhi IMS (integreeritud mälusüsteemi) moodul, vasak/parem esituli
TAGUMINE KLAASIPUHASTI		15 A	Tagaklaasi puhasti mootor, ICM (integreeritud vooluahela moodul), releekarp (tagaklaasi puhasti relee)
UKSELUKK		20 A	Ukse lukustamise/avamise relee
IBU 1	1 IBU	15 A	IBU (integreeritud kere juhtimise seade)
BRAKE SWITCH	BRAKE SWITCH	10 A	IBU (integreeritud kere juhtimise seade), piduritule lüliti
POWER SEAT PASSENGER	PASS	10 A	Esiistme soojenduse juhtmoodul, esiistme ventilatsiooni juhtmoodul
IG 1	IG1	25 A	Mootoriruumi sõlmplokk (kaitse - ECU5, SENSOR4, ABS3, TCU2)
WIPER	LO/HI	10 A	Mootoriruumi sõlmplokk (esiklaasi puhasti (madal) relee), esiklaasi puhasti mootor, IBU (integreeritud kere juhtimise seade), ECM (mootori juhtmoodul) / PCM (jõuülekande juhtmoodul)
AIR CONDITIONER 1	1 A/C	7,5 A	Mootoriruumi sõlmplokk (COOLING FAN 3 relee, PTC HEATER 2 relee, BLOWER relee, PTC HEATER 1 relee, PTC HEATER 3 relee), kliimasüsteemi juhtmoodul
TURVAPADI 2	2	10 A	SRS-i (täiendava turvaseadme) juhtmoodul
WASHER		15 A	Mitmeotstarbeline lüliti
MDPS*1	1	7,5 A	MDPS (mootori juhitud roolivõimendi)

Kaitsme nimetus	Sümbol	Kaitsme võimsus	Kaitstav komponent
MOODUL 7	7 MODULE	7,5 A	Tagaistme soojenduse juhtmoodul, esiistme soojenduse juhtmoodul, esiistme ventilatsiooni juhtmoodul, esisoojenduse jahutusventilaatori mootor
SUNROOF 2	2	20 A	Panoraamkatuseluugi mootor
SUNROOF 1	1	20 A	Panoraamkatuseluugi mootor
CLUSTER	CLUSTER	7,5 A	Näidikuplokk
MOODUL 3	3 MODULE	7,5 A	Sportrežiimi lüliti, piduritule lüliti
START		7,5 A	Inhibiitori lüliti, käiguvahemiku lüliti, mootoriruumi sõlmplokk, (PDM 3 (IG1) relee), IBU (integreeritud kere juhtimise seade), ECM (mootori juhtmoodul), PCM (jõuülekande juhtmoodul)
IBU 2	2 IBU	7,5 A	IBU (integreeritud kere juhtimise seade)
AIR BAG INDICATOR	IND	7,5 A	Näidikuteplokk, ohulüliti
MOODUL 6	6 MODULE	7,5 A	IBU (integreeritud kere juhtimise seade)
MOODUL 2	2 MODULE	10 A	Heli, heli/video ja navigatsiooni põhiseade, madala alalisvoolu / alalisvoolu konverter (heli / AMP (võimendi)), IBU (integreeritud kere juhtimise seade), MTS (Mozen telemaatikasüsteemi) e-kõne moodul, tagumine USB-laadija, mootoriruumi sõlmplokk (POWER OUTLET relee), AMP (võimendi), elektriliste küljepeeglite lüliti
TURVAPADI 1	1	15 A	SRS-i (täiendava turvaseadme) juhtmoodul
AIR CONDITIONER 2	2 A/C	10 A	Mootoriruumi sõlmplokk (BLOWER relee), kliimasüsteemi juhtmoodul, puhuri takisti, ECM (mootori juhtmoodul) / PCM (jõuülekande juhtmoodul)
LDC (B+)	LDC (B+)	15 A	Heli, heli/video ja navigatsiooni põhiseade, näidikuteplokk, kliimasüsteemi juhtmoodul, madala DC (alalisvoolu) - DC (alalisvoolu) konverter (Heli/AMP (võimendi))
PISTIKUPESA	POWER OUTLET	20 A	Eesmine pistikupesa, vasakpoolne pistikupesa

* 1: MDPS (mootori juhitud roolivõimendi) on sama, mis EPS (elektriline roolivõimendi).

Mootoriruumi kaitsmeplokk

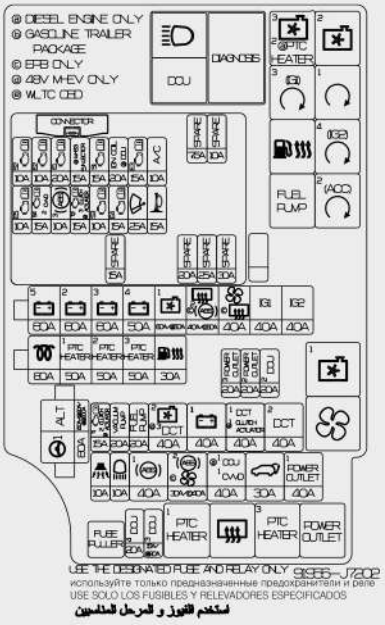

OCD071109L

Mootoriruumi kaitsmepaneel (akuklemmi kate)

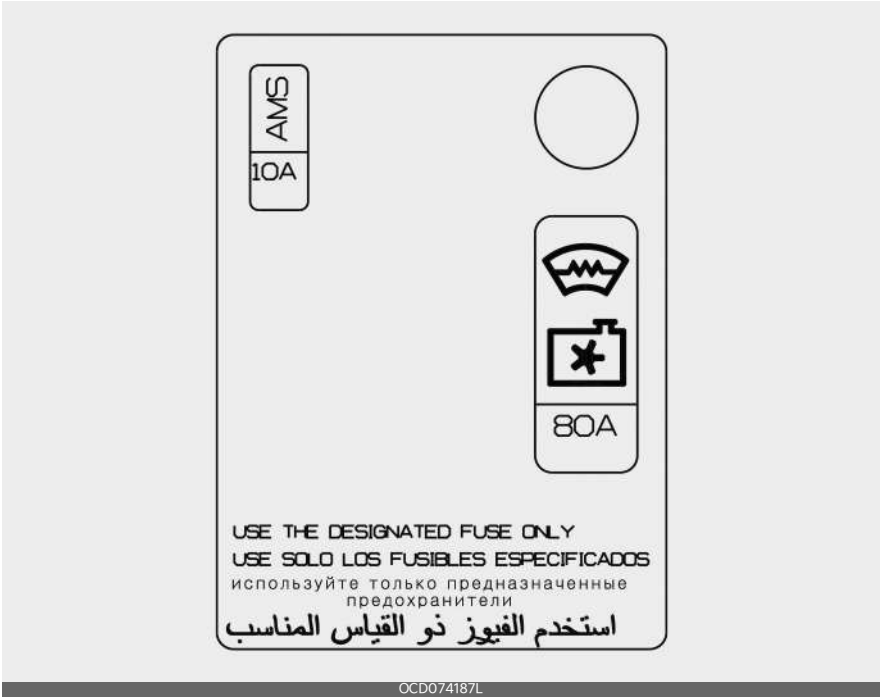

Mootoriruumi kaitsmepaneel

Kaitsme nimetus	Sümbol	Kaitsme võimsus	Kaitstav komponent
ALTERNATOR	**ALT**	150/180/200 A	Kaitsmed: VARGAALARM, HEAD LAMP HIGH, ABS1, ABS2, DCU1, TAGALUUGI TOITEMOODUL, TOITEVÄLJUND 1, generaator, CVVD (pidevalt muutuv ventiilikestus) aktuaator
MDPS*1	**1**	80 A	MDPS (mootori juhitud roolivõimendi)
BATTERY 5	5	60 A	Kaitsmed: Pearelee, ECU 3, ECU 4, konditsioneeri kompressor, KLAASIPUHASTI, SIGNAAL
BATTERY 2	2	60 A	Näidikupaneeli sõlmplokk
BATTERY 3	3	60 A	Näidikupaneeli sõlmplokk
BATTERY 4	4	50 A	Näidikupaneeli sõlmplokk (kaitsmed: TAIL GATE, POWER WINDOW RH, POWER WINDOW LH, POWER SEAT DRIVER, SEAT HEATER FRONT, AMP, POWER SEAT PAS-SENGER, SUNROOF2, SUNROOF1)
JAHUTUSVENTI-LAATOR 1	1	60/ 50 A	COOLING FAN 2 relee, COOLING FAN 1 relee

Kaitsme nimetus	Sümbol	Kaitsme võimsus	Kaitstav komponent
TAGUMINE SOOJENDI		40 A	REAR HEATED relee
ABS 2	2 ABS	30 A	ABS-i (blokeerumisvastase pidurisüsteemi), ESC (elektroonilise stabiilsuskontrolli) juhtmoodul
BLOWER		40 A	BLOWER relee
TAGUMINE SOOJENDI		40 A	REAR HEATED relee
IG1	IG1	40 A	Süütelüliti, PDM 3 (IG1) relee, PDM 2 (ACC) relee
IG2	IG2	40 A	Süütelüliti, START relee, PDM 4 (IG2) relee
GLOW		80 A	Hõõgküünlad
PTC SOOJENDI 1	1 PTC HEATER	50 A	PTC HEATER 1 relee
PTC SOOJENDI 2	2 PTC HEATER	50 A	PTC HEATER 2 relee
PTC SOOJENDI 3	3 PTC HEATER	50 A	PTC HEATER 3 relee
FUEL HEATER		30 A	FUEL HEATER relee
PISTIKUPESA 3	3 POWER OUTLET	20 A	Tagumine pistikupesa
PISTIKUPESA 2	2 POWER OUTLET	20 A	Eesmine pistikupesa, parempoolne pistikupesa
DCU 2	2 DCU	20 A	Doseerimise juhtmoodul
TCU 1	T1	15 A	TCM (käiguvahetuse juhtmoodul)
SIDURITÄITUR 2	2 CLUTCH ACTUATOR	15 A	Elektrooniline sidurimoodul
VAAKUMPUMP	VACUUM PUMP	20 A	Vaakumpump
KÜTUSEPUMP	FUEL PUMP	20 A	FUEL PUMP relee
JAHUTUSVENTILAATOR 2	2	40 A	COOLING FAN 3 relee, COOLING FAN 2 relee
DCT 3	3 DCT	40 A	Nutika varustuse täitur
BATTERY 1	1	40 A	Näidikupaneeli ühendusplokk (PIKA TÖÖEAGA KOORMUSRIIVI RELEE, kaitse: MODULE1, TAGAISTMESOOJENDI, UKSELUKK, IBU1, PIDURILÜLITI, ÕHKPADI 2), BMS (akuhaldussüsteem) 1, BMS (akuhaldussüsteem) 2
DCT 1	1 DCT	40 A	TCM (käiguvahetuse juhtmoodul)
SIDURITÄITUR 1	1 CLUTCH ACTUATOR	40 A	Elektrooniline sidurimoodul
DCT 2	2 DCT	40 A	TCM (käiguvahetuse juhtmoodul)
BURGLAR ALARM	1	10 A	Vargaalarmi relee
HEAD LAMP HIGH		10 A	HEAD LAMP HIGH relee

Kaitsme nimetus	Sümbol	Kaitsme võimsus	Kaitstav komponent
ABS 1	1 (ABS)	40 A	ESC (elektroonilise stabiilsuskontrolli) juhtmoodul
ABS 2	2 (ABS)	30 A	ESC (elektroonilise stabiilsuskontrolli) juhtmoodul, EPB
BLOWER		40 A	BLOWER relee
DCU 1	1 DCU	40 A	DCU (doseerimise juhtseadme) relee
CVVD 1	1 CVVD	40 A	CVVD (pidevalt muutuva klapiajastuse) täitur
TAGALUUGI TOITEMOODUL		30 A	Tagaluugi toitemoodul
PISTIKUPESA 1	POWER OUTLET	40 A	POWER OUTLET relee
DCU 4	4 DCU	20 A	Doseerimise juhtmoodul
DCU 3	3 DCU	15A/20A	Doseerimise juhtmoodul
ANDUR 2	S2	10 A	Konditsioneeri kompressori relee, puhastuse solenoidklapp, RCV reguleeriv solenoidklapp, õli juhtklapp (sisselase/väljalase), JAHUTUSVENTILAATORI 1 relee, JAHUTUSVENTILAATORI 2 relee
ECU 2	E2	10 A	ECM (mootori juhtmoodul), PCM (jõuülekande juhtmoodul)
ECU 1	E1	20 A	ECM (mootori juhtmoodul), PCM (jõuülekande juhtmoodul)
Kütusepihusti	INJECTOR	15 A	[(Bensiinimootor) 1.6 MPI] Injector #1~#4
Kerge hübriidstarter ja generaator	MHSG	15 A	MHSG (KERGE HÜBRIIDSTARTER JA GENERAATOR)
ANDUR 1	S1	15 A	Hapnikuandur (ülal), hapnikuandur (all)
SÜÜTEPOOL	IGN COIL	20 A	Süütepool, kondensaator
ECU 3	E3	15 A	ECM (mootori juhtmoodul), PCM (jõuülekande juhtmoodul)
AIR CONDITIONER	A/C	10 A	Konditsioneeri kompressor
ECU 5	E5	10 A	ECM (mootori juhtmoodul), PCM (jõuülekande juhtmoodul)
SENSOR 4	S4	15 A	Vaakumpump
CVVD 2	2 CVVD	15 A	CVVD (pidevalt muutuva klapiajastuse) täitur
ABS 3	3 (ABS)	10 A	[ALL] ESC (elektroonilise stabiilsuskontrolli) juhtmoodul, siduri peasilinder
TCU 2	T2	15 A	INHIBIITORI LÜLITI, TCM (käiguvahetuse juhtmoodul)
SIDURITÄITUR 3	3 CLUTCH ACTUATOR	15 A	Elektrooniline sidurimoodul
ANDUR 3	S3	10 A	FUEL PUMP relee
ECU 4	E4	15 A	ECM (mootori juhtmoodul), PCM (jõuülekande juhtmoodul)

Kaitsme nimetus	Sümbol	Kaitsme võimsus	Kaitstav komponent
WIPER		25 A	[KÕIK] tagaklaasipuhasti relee
Signaal		15 A	[ALL] Signaali relee

* 1: MDPS (mootori juhitud roolivõimendi) on sama, mis EPS (elektriline roolivõimendi).

Relee

Relee nimi	Sümbol	Tüüp
COOLING FAN 3 relee	3	MIKRO
PTC HEATER 2 relee	2 PTC HEATER	MIKRO
COOLING FAN 2 relee	2	MIKRO
PDM 3 (IG1) relee	3 (IG1)	MIKRO
START relee	1	MIKRO
FUEL HEATER relee		MIKRO
PDM 4 (IG2) relee	4 (IG2)	MIKRO
FUEL PUMP relee	FUEL PUMP	MIKRO
PDM 2 (ACC) relee	2 (ACC)	MIKRO
COOLING FAN 1 relee	1	MINI
BLOWER relee		MINI
PTC HEATER 1 relee	1 PTC HEATER	MIKRO
REAR HEATED relee		MIKRO
PTC HEATER 3 relee	3 PTC HEATER	MIKRO
POWER OUTLET relee	POWER OUTLET	MIKRO
HEAD LAMP HIGH relee		MIKRO
DCU relee	DCU	MIKRO

Lambipirnid

Pirnide vahetamise ettevaatusabinõud

Valmistage hädaolukorraks ette samale standardile vastavad pirnid. Täpsema teabe "Lampide võimsused" leheküljel 9-6.

Pirni vahetamisel peatuge ohutus kohas, lülitage välja mootor, rakendage seisupidur ja võtke lahti aku negatiivne (-) klemm.

⚠ HOIATUS

Tulede kallal töötamine

Enne tulede kallal töötamist rakendage seisupidur, tagage, et süütelüliti on asendis LOCK (LUKUS) ja lülitage tuled välja, et vältida sõiduki äkilist liikumist ja sõrmede põletamist või elektrilööki.

Kasutage ainult määratud võimsusega pirne.

⚠ HOIATUS

Asendage läbipõlenud pirn alati vaid täpselt sama võimsusega uue pirniga. Vastasel juhul võib see põhjustada ulatuslikku juhtmete kahjustumist ja võima-liku tulekahju.

⚠ ETTEVAATUST

Kui Teil puuduvad pirnide vahetamiseks vajalikud tööriistad, õiged pirnid või oskused, siis pöörduge kvalifitseeritud asjatundja poole. Kia soovitab nõu pidada Kia volitatud esindaja/hooldus-partneriga.

Paljudel juhtudel on sõiduki lambipirnide vahetamine keeruline, kuna pirnini jõudmiseks tuleb eemaldada teisi sõiduki osi. See kehtib eriti, kui peate pirnideni pääsemiseks eemaldama esitulede koostu.

Esitulede koostu eemaldamine/paigaldamine võib sõidukit kahjustada.

⚠ ETTEVAATUST

- Ebasobivate osade või mitte standardsete pirnide kasutamine või tuua kaasa kaitsme läbipõlemise ja rikke ning vigastada juhtmestikku.
- Ärge paigaldage sõidukile lisalampe ega LED-valgusteid. Lisalampide paigaldamine võib põhjustada lampide talitlushäireid või valgustite vilkumist. Lisaks võivad kahjustada kaitsmekarp ja juhtmestik.

Valgustivõrgu rike

Esituled, tagatuled ja udutuled võivad süttida, kui esitulede lüliti on asendis ON (SEES) ja mitte süttida, kui tagatulede või udutulede lüliti on asendis ON (SEES). Selle põhjuseks võib olla võrgurike või häire auto elektrivarustuse juhtsüsteemis. Probleemi korral laske süsteemi kontrollida kvalifitseeritud töökojas. Kia soovitab pöörduda Kia volitatud esindaja/hooldusspartneri poole.

Lambi osa rike elektri kontrollsüsteemi stabiliseerimise tõttu

Normaalselt toimiv lamp võib hetkeks vilkuda. See toimub sõiduki elektroonikasüsteemi stabiliseerimise tõttu. Kui normaalne valgus taastub, ei ole teenindus vajalik.

Kuid kui lamp vilkumise järel kustub või vilkumine jätkub, laske süsteemi kontrollida kvalifitseeritud asjatundjal. Kia soovitab pöörduda Kia volitatud esindaja/hooldusspartneri poole.

✻ MÄRKUS

- Kui lambipirn või lambi konnektor on elektriliselt sisselülitatavast lambist eemaldatud, võib kaitsmekarbi seade tuvastada rikke. Seega võidakse kaitsmekarbi diagnostika veakoodi (DTC) talletada lambi rike.
- Töötava lambi vilkumine aeg-ajalt on tavaline. Kuna selle põhjuseks on sõiduki elektroonika juhtseadme stabiliseerimisfunktsioon, siis lambi peale ajutist vilkumist põlemasüttimisel ei ole sõidukiga probleeme.

  Kuid kui lamp jätkab vilkumist mitu korda või lülitub täiesti välja, võib sõiduki elektroonika juhtseadmes olla viga. Sellisel juhul laske sõidukit kohe kvalifitseeritud asjatundjal kontrollida. Kia soovitab pöörduda Kia volitatud esindaja/hooldusspartneri poole.

✻ MÄRKUS

Pärast avariid või esitulede koostu vahetamist laske esituled kvalifitseeritud asjatundjal reguleerida. Kia soovitab pöörduda Kia volitatud esindaja/hooldusspartneri poole.

✻ MÄRKUS

Pärast tugevas vihmas sõitmist või pesemist võivad esi- ja tagatulede hajutiklaasid tunduda härmas. See tuleb temperatuurierinevusest lambi sees ja väljas. See sarnaneb vihma ajal akende siseküljele tekkiva kondensaadiga ja ei viita sõiduki probleemile. Kui aga laternasse on kogunenud vesi, siis laske autot kvalifitseeritud asjatundjal kontrollida. Kia soovitab pöörduda Kia volitatud esindaja/hooldusspartneri poole.

Lambipirnide asend (ees)

Esilatern - 5 uksega, mahtuniversaal, luukpära (tüüp A)

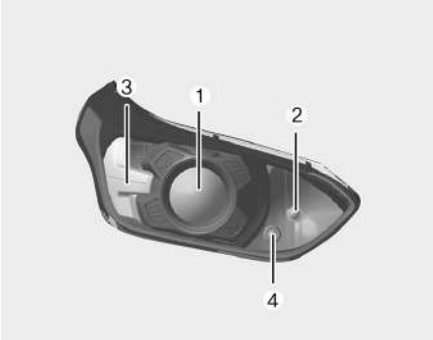

OCDW079034

Esilatern - 5 uksega, mahtuniversaal, luukpära (tüüp B)

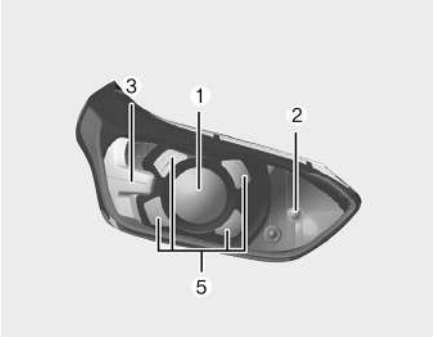

OCDW079035

8

Esilatern - 5 uksega, mahtuniversaal, luukpära (tüüp C)

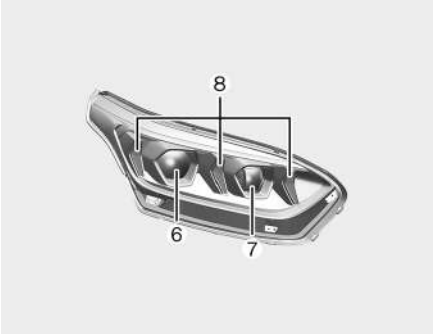

OCD071110L

Esilatern - linnamaastur

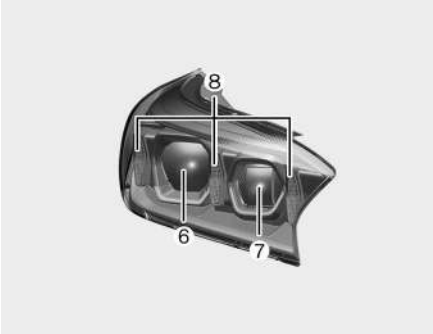

OCD072110L

DRL Lamp

OCD071113L

Esiudutuli - tüüp A

OCD071111L

Esiudutuli - tüüp B

OCD071112L

1. Esituled (lähituled) (pirni tüüpi)
2. Esituled (kaugtuled) (pirni tüüpi)
3. Eesmine suunatuli (pirnitüüpi)
4. Gabariidituli (pirni tüüpi)
5. Päevatuli/gabariidituli (LED-tüüpi)
6. Esituled (kaugtuled/lähituled) (LED-tüüpi)
7. Esiudutuli (LED-tüüpi)
8. Esituli / gabariidituli / eesmine suunatuli (LED-tüüpi)
9. Päevatuli (pirni tüüpi)
10. Esiudutuli (pirni tüüpi)

Lambipirnide asend (taga)

5 uksega, mahtuniversaali, luukpära jaoks

Tagumine kombineeritud valgusti - 5 uksega (tüüp A)

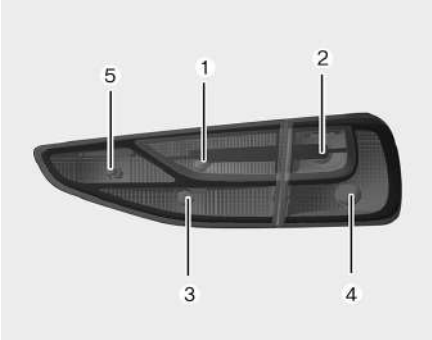

OCDW079040

Tagumine kombineeritud valgusti - 5 uksega (tüüp B)

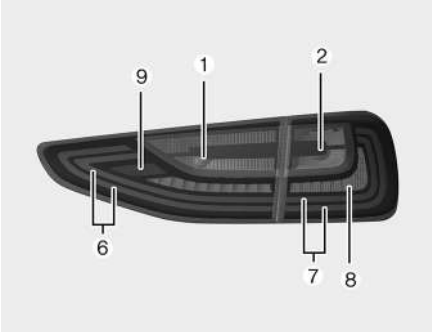

OCD071041L

Tagumine kombineeritud valgusti - 5 uksega (tüüp C)

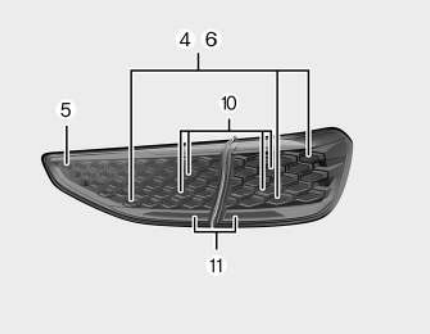

OCD072180L

Tagumine kombineeritud valgusti - mahtuniversaal (tüüp A)

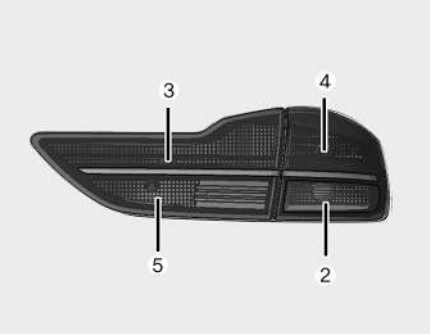

OCD071090L

Tagumine kombineeritud valgusti - mahtuniversaal (tüüp B)

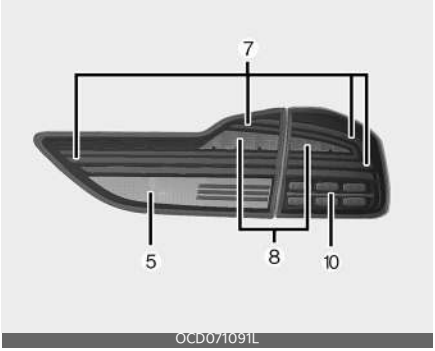

OCD071091L

Tagumine kombineeritud valgusti - luukpära

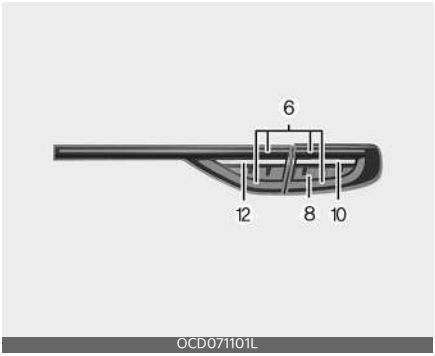

OCD071101L

Tagurdamistuli - mahtuniversaal tüüp A

OCDW079099

Tagurdamistuli - mahtuniversaal tüüp B

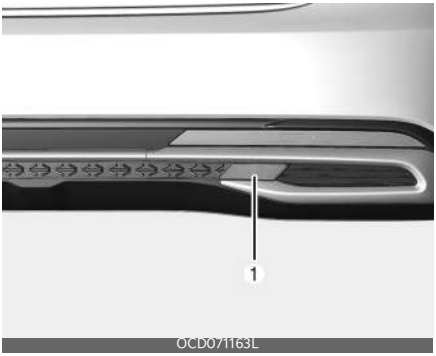

OCD071163L

Numbrimärgi tuli

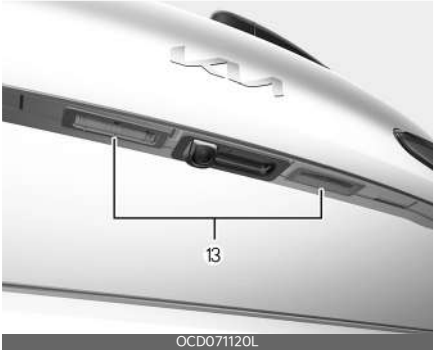

OCD071120L

Lisapidurituli - 5 uksega, mahtuniversaal

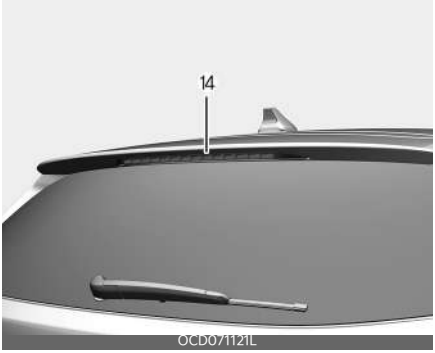

OCD071121L

Lisapidurituli - luukpära

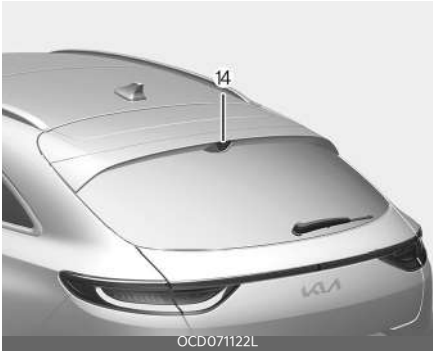

OCD071122L

1. Tagurdustuli (pirni tüüpi)
2. Tagumine suunatuli (pirnitüüpi)
3. Tagatuli (pirni tüüpi)

4. Piduri- ja tagatuli (pirni tüüpi)
5. Tagaudutuli (pirni tüüpi)
6. Tagatuli (LED-tüüpi)
7. Piduri- ja tagatuli (LED-tüüpi)
8. Pidurituli (LED-tüüpi)
9. Tagumine udutuli (LED-tüüpi)
10. Tagumine suunatuli (LED-tüüpi)
11. Tagurdamistuli (LED-tüüpi)
12. Tagurdamistuli (reisijapoolne)/Tagumine udutuli (juhipoolne) (LED-tüüpi)
13. Numbrimärgituli (pirnitüüpi)
14. Lisapidurituli (LED-tüüpi)

Linnamaasturi puhul

Kombineeritud tagatuli - tüüp A

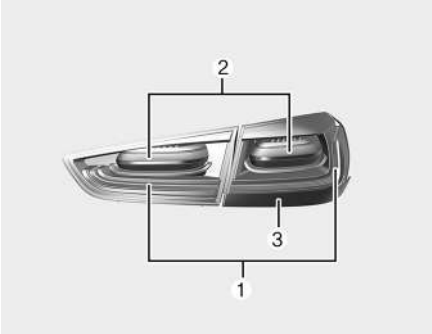

OCD071124L

Kombineeritud tagatuli - tüüp B

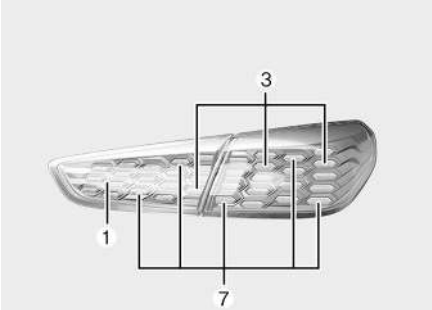

OCD072182L

Tagumine udutuli

OCD072125L

Tagurdamistuli

OCD072126L

Numbrimärgi tuli

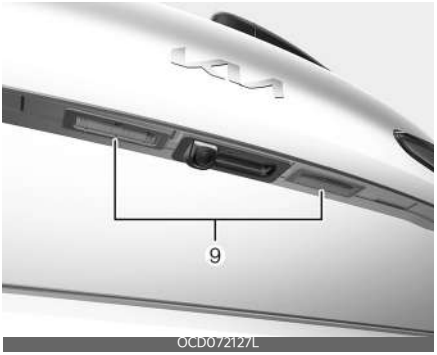

OCD072127L

Kõrgel paiknev pidurituli

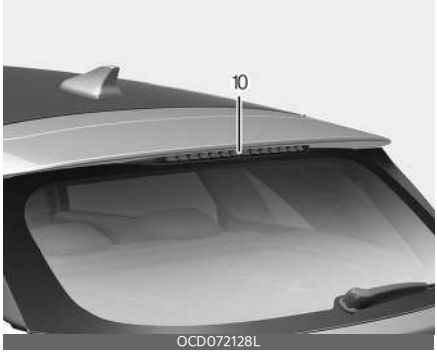

1. Tagatuli (LED-tüüpi)
2. Pidurituli (LED-tüüpi)
3. Tagumine suunatuli (LED-tüüpi)
4. Tagumine udutuli (LED-tüüpi)
5. Tagurdustuli (pirni tüüpi)
6. Tagatuli (LED-tüüpi)
7. Piduri- ja tagatuli (LED-tüüpi)
8. Tagurdustuli (pirni tüüpi)
9. Numbrimärgituli (pirnitüüpi)
10. Lisapidurituli (LED-tüüpi)

Lambipirnide asend (küljel)

Tüüp A

Tüüp B

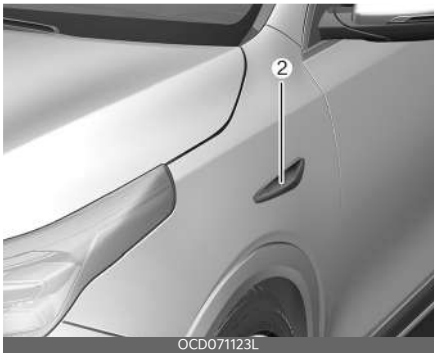

1. Küljesuunatuli (LED-tüüpi)
2. Küljesuunatuli (pirnitüüpi)

Esitule (lähitule) pirni (pirni tüüp) vahetamine

Esituli tüüp A, B 5 uksega, mahtuniversaali, luukpära jaoks

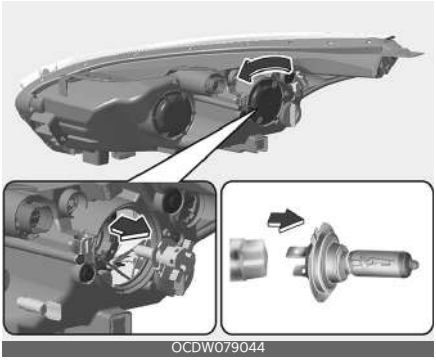

1. Avage kapott.
2. Eemaldage pirni kate, pöörates seda vastupäeva.
3. Eemaldage vastav pirnipesa, pöörates seda vastupäeva, kuni selle nagad jõuavad kohakuti laterna sälkudega.
4. Tõmmake vastav pirn pesast välja.
5. Sisestage pessa uus pirn.

6. Paigaldage pirnipesa esitulede koostu, seades selle nagad koostu sälkudega kohakuti.

   Suruge pesa esitulede koostu ja pöörake seda päripäeva.
7. Paigaldage pirni kate, pöörates seda päripäeva.

Esitulede pirn

OSK3078081NR

⚠ HOIATUS

Halogeenlambid

- Halogeenlambid sisaldavad survestatud gaasi, mis tekitab purunemisel lendavaid klaasitükke.
- Käsitsege neid alati ettevaatlikult ja vältige kriimustusi ja hõõrdumisi. Kui lambid põlevad, vältige nende kokkupuudet vedelikega. Ärge puudutage klaasi kunagi paljaste kätega. Jääkõli võib põhjustada lambi ülekuumenemist ja purunemist, kui see põleb.

  Pirni tuleb käsitseda vaid esitulesse paigaldamisel.
- Kui pirn saab kahjustada või praguneb, vahetage see kohe välja ja kõrvaldage see ettevaatlikult.
- Kandke pirni vahetamisel silmakaitset. Laske lambil enne selle puudutamist jahtuda.

Esitule (kaugtuled) pirni (pirni tüüp) vahetamine

Esituli tüüp A, B 5 uksega, mahtuniversaali, luukpärа jaoks

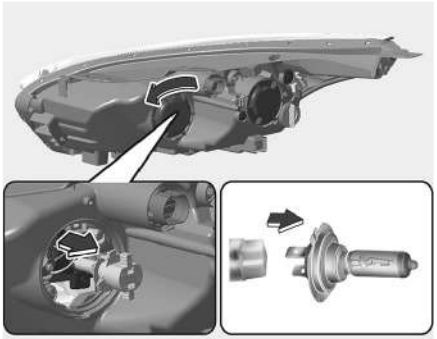

OCDW079045

1. Avage kapott.
2. Eemaldage pirni kate, pöörates seda vastupäeva.
3. Eemaldage vastav pirnipesa, pöörates seda vastupäeva, kuni selle nagad jõuavad kohakuti laterna sälkudega.
4. Tõmmake vastav pirn pesast välja.
5. Sisestage pessa uus pirn.
6. Paigaldage pirnipesa esitulede koostu, seades selle nagad koostu sälkudega kohakuti.

   Suruge pesa esitulede koostu ja pöörake seda päripäeva.
7. Paigaldage pirni kate, pöörates seda päripäeva.

Esitulede pirn

OSK3078081NR

⚠ HOIATUS

Halogeenlambid

- Halogeenlambid sisaldavad survestatud gaasi, mis tekitab purunemisel lendavaid klaasitükke.
- Käsitsege neid alati ettevaatlikult ja vältige kriimustusi ja hõõrdumisi. Kui lambid põlevad, vältige nende kokkupuudet vedelikega. Ärge puudutage klaasi kunagi paljaste kätega. Jääkõli võib põhjustada lambi ülekuumenemist ja purunemist, kui see põleb.

  Pirni tuleb käsitseda vaid esitulesse paigaldamisel.
- Kui pirn saab kahjustada või praguneb, vahetage see kohe välja ja kõrvaldage see ettevaatlikult.
- Kandke pirni vahetamisel silmakaitset. Laske lambil enne selle puudutamist jahtuda.

Eesmise suunatule (pirni tüüpi) pirni vahetamine

Esituli tüüp A, B 5 uksega, mahtuniversaali, luukpära jaoks

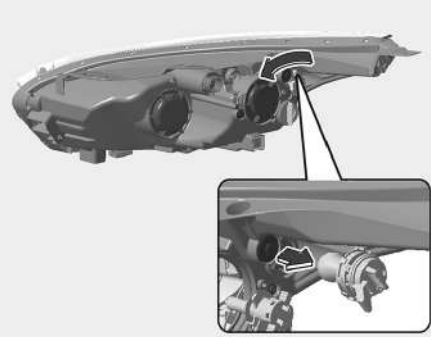

OCDW079046

1. Avage kapott.
2. Eemaldage vastav pirnipesa, pöörates seda vastupäeva, kuni selle nagad jõuavad kohakuti laterna sälkudega.
3. Eemaldage pirn pesast, surudes seda sissepoole ja pöörates vastupäeva, kuni selle nagad jõuavad kohakuti pirnipesa sälkudega.

   Seejärel tõmmake pirn pesast välja.
4. Sisestage pessa uus pirn ja pöörake seda kuni lukustumiseni.
5. Paigaldage pirnipesa esitulede koostu, seades selle nagad koostu sälkudega kohakuti.

   Suruge pirnipesa esitulede koostu ja pöörake seda päripäeva.

Gabariiditule (pirni tüüpi) pirni vahetamine

Esituli tüüp A 5 uksega, mahtuniversaali, luukpära jaoks

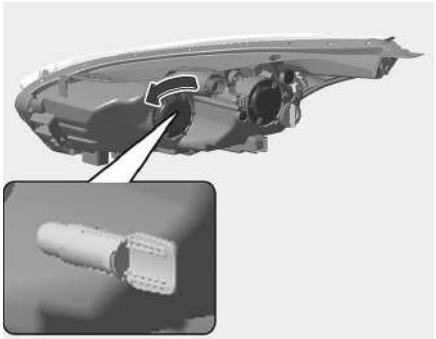

OCDW079047

1. Avage kapott.
2. Eemaldage pirni kate, pöörates seda vastupäeva.
3. Tõmmake vastav pirn pesast välja.
4. Tõmmake vastav pirn pesast välja.
5. Sisestage pessa uus pirn.
6. Paigaldage pirni pesa esilaternasse.
7. Paigaldage pirni kate, pöörates seda päripäeva.

Gabariiditule/esitule (LED-tüüpi) vahetamine

Esituli tüüp B 5 uksega, mahtuniversaali, luukpära jaoks

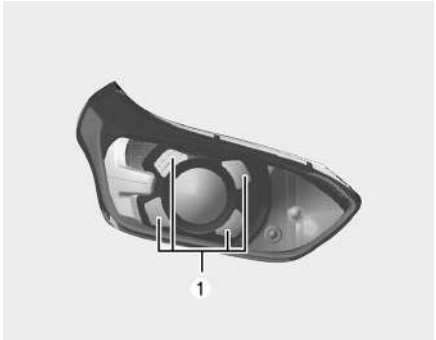

OCDW079048

Kui gabariidi- ja päevatulede LED-tuled (1) ei tööta, laske oma autot kvalifitseeritud asjatundjal kontrollida.

Kia soovitab pöörduda Kia volitatud esindaja/hoolduspartneri poole.

LED-lampe ei saa üksikuna vahetada, kuna see on inte-greeritud üksus. LED-lampe peab vahetama üksusena.

Kvalifitseeritud mehaanik peab gabariidituled ja päevatuled (LED) kontrollima või vahetama.

Esitulede (LED-tüüpi) pirnide vahetamine

Esituli tüüp C 5 uksega, mahtuniversaali, luukpära jaoks, linnamaastur

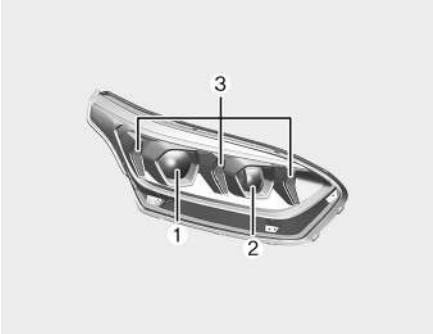

OCD071129L

Kui esituli (lähi-/kaugtuli) (1), esiudutuli (2), päevatuli/gabariidituli/esisuunatuli (3) ei tööta, laske oma autot kvalifitseeritud asjatundjal kontrollida.

Kia soovitab pöörduda Kia volitatud esindaja/hoolduspartneri poole.

LED-lampe ei saa üksikuna vahetada, kuna see on inte-greeritud üksus.

LED-lampe peab vahetama üksusena. Kvalifitseeritud mehaanik peab esituld (LED) kontrollima või vahetama.

Päevatulede (pirni tüüpi) pirnide vahetamine

5 uksega, (tüüp A esitulega) mahtuniversaali jaoks

OCD071130L

Kui päevatuli (pirni tüüpi) (1) ei tööta, laske oma autot kvalifitseeritud asjatundjal kontrollida. Kia soovitab pöörduda Kia volitatud esindaja/hooldusspartneri poole.

Eesmise udutule pirni (pirni tüüpi) vahetamine

5 uksega, tüüp A mahtuniversaali jaoks (tüüp B esitulega)

OCD071131L

5 uksega mahtuniversaali jaoks (tüüp C esitulega), luukpära jaoks (kui on lisatud)

OCD071052L

Kui esiudutuli (1) ei tööta, laske oma autot kvalifitseeritud asjatundjal kontrollida. Kia soovitab pöörduda Kia volitatud esindaja/hooldusspartneri poole.

Küljesuunatule pirni (LED tüüpi) vahetamine

OCDW079111

Kui küljesuunatuli (LED-tuled) ei tööta, laske oma autot kvalifitseeritud asjatundjal kontrollida.

Kia soovitab pöörduda Kia volitatud esindaja/hooldusspartneri poole.

LED-lampe ei saa üksikuna vahetada, kuna see on inte-greeritud üksus. LED-lampe peab vahetama üksusena.

Kvalifitseeritud mehaanik peab küljesuunatule (LED) kontrollima või vahetama.

Küljesuunatule pirni (pirni tüüpi) vahetamine

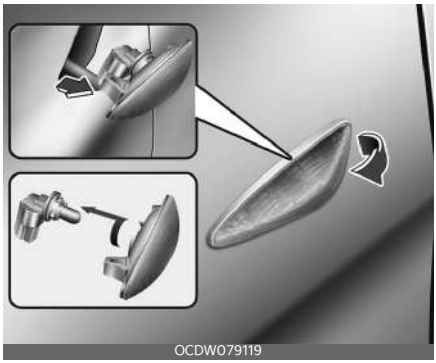
OCDW079119

1. Eemaldage suunatuli, kangutades selle serva.
2. Ühendage lahti pistik.
3. Eemaldage pesa läätse küljest, keerates pesa vastupäeva, kuni pesa sakid ühtivad läätsel olevate sakkidega.
4. Tõmmake lambipirn otse pesast välja.
5. Sisestage pessa uus pirn.
6. Paigaldage pirnipesa.
7. Ühendage pistik.
8. Paigaldage suunatuli.

Tagatule (seestpoolt) (pirni tüüpi) pirni vahetamine

Kombineeritud tagatuli - 5 uksega (tüüp A, B)

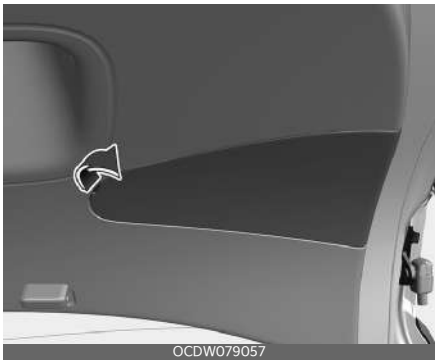
OCDW079057

1. Avage tagaluuk.
2. Avage hoolduskiapp.

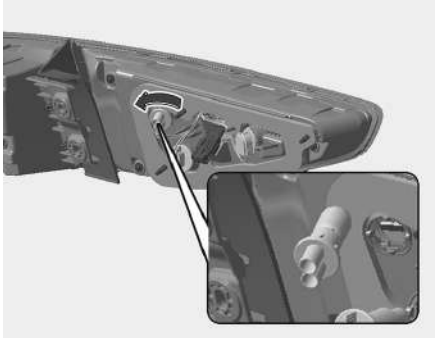
OCDW079058

3. Eemaldage lambipesa tuleplokist, keerates seda vastupäeva, kuni pesa küljes olevad hambad on kohakuti tuleplokis olevate sälkudega.
4. Tõmmake vastav pirn pesast välja.
5. Sisestage pessa uus pirn.
6. Paigaldage pirnipesa koostu, seades selle nagad koostu sälkudega kohakuti. Lükake pesa laterna sisse ja pöörake pesa päripäeva.

7. Paigaldage hooldusklapp, asetades selle hooldusavale.

Tagurdamistule (pirni tüüpi) pirni vahetamine

Kombineeritud tagatuli mahtuniversaal, linnamaastur

Mahtuniversaal - tüüp A

OCDW079099

Mahtuniversaal - tüüp B

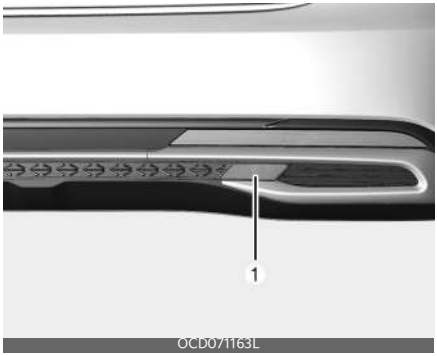

OCD071163L

Linnamaasturi puhul

OCD072132L

Kui tagurdustuli (1) ei tööta, laske oma autot kvalifitseeritud asjatundjal kontrollida. Kia soovitab pöörduda Kia volitatud esindaja/hooldusspartneri poole.

Tagumise suunatule (pirni tüüpi) pirni vahetamine

Kombineeritud tagatuli - 5 uksega (tüüp A, B), mahtuniversaal (tüüp A)

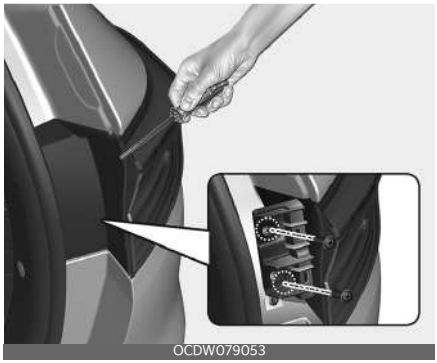
OCDW079053

1. Avage tagaluuk.
2. Avage hooldusklapp.
3. Keerake kruvid ristpea kruvikeerajaga lahti.

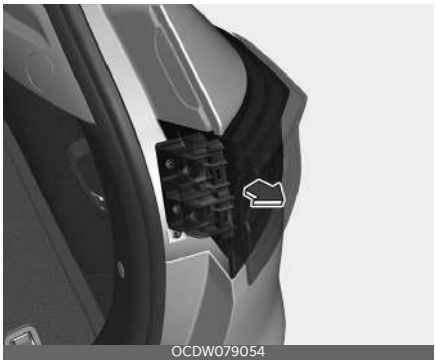
OCDW079054

4. Eemaldage tagalatern.
5. Ühendage tagalaterna ühendus lahti.

Tagumine kombineeritud valgusti - 5 uksega (tüüp A, B)

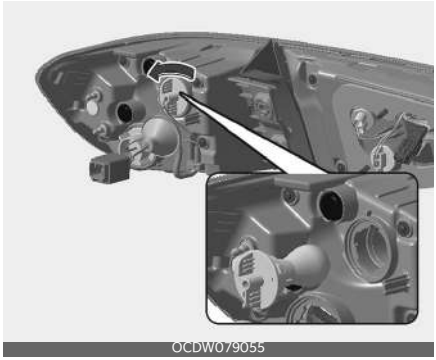
OCDW079055

Tagumine kombineeritud valgusti - mahtuniversaal (tüüp A)

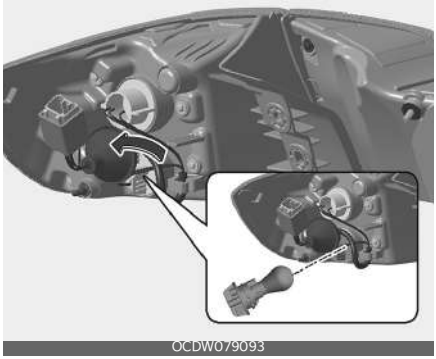
OCDW079093

6. Eemaldage lambipesa tuleplokist, keerates seda vastupäeva, kuni pesa küljes olevad hambad on kohakuti tuleplokis olevate sälkudega.
7. Eemaldage tulepirn pesast, vajutades seda esmalt sisse ja pöörates seejärel vastupäeva, kuni pirni sakid ühtivad pesas olevate piludega.
8. Sisestage pessa uus pirn ja pöörake seda kuni lukustumiseni.
9. Paigaldage pirnipesa, seades selle nagad laterna sälkudega kohakuti. Suruge pesa laternasse ja pöörake seda päripäeva.
10. Paigaldage tagalatern auto kerele.
11. Paigaldage hooldusklapp.

Tagatule (pirni tüüpi) pirni vahetamine

Kombineeritud tagatuli - 5 uksega (tüüp A), mahtuniversaal (tüüp A)

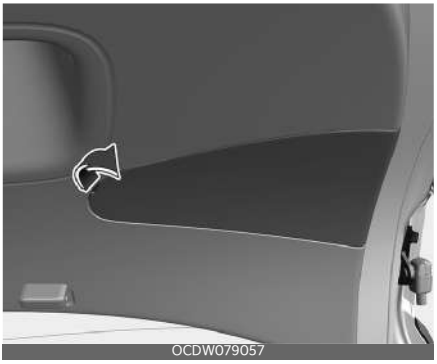
OCDW079057

1. Avage tagaluuk.
2. Avage hooldusklapp.

8

Tagumine kombineeritud valgusti - 5 uksega (tüüp A)

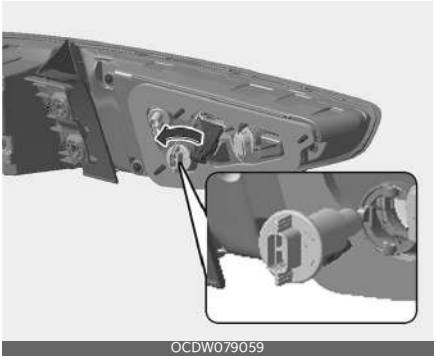
OCDW079059

Tagumine kombineeritud valgusti - mahtuniversaal (tüüp A)

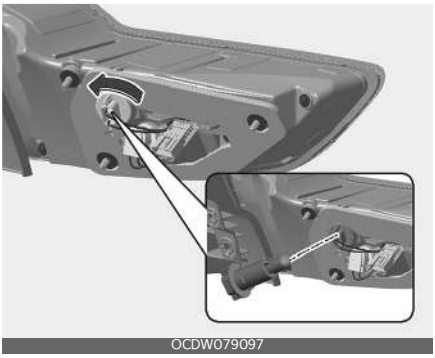
OCDW079097

3. Eemaldage lambipesa tuleplokist, keerates seda vastupäeva, kuni pesa küljes olevad hambad on kohakuti tuleplokis olevate sälkudega.
4. Tõmmake vastav pirn pesast välja.
5. Sisestage pessa uus pirn.
6. Paigaldage pirnipesa koostu, seades selle nagad koostu sälkudega kohakuti. Lükake pesa laterna sisse ja pöörake pesa päripäeva.
7. Paigaldage hoolduslapp, asetades selle hooldusavale.

Piduri- ja tagatule (pirni tüüpi) pirni vahetamine

Kombineeritud tagatuli - 5 uksega (tüüp A), mahtuniversaal (tüüp A)

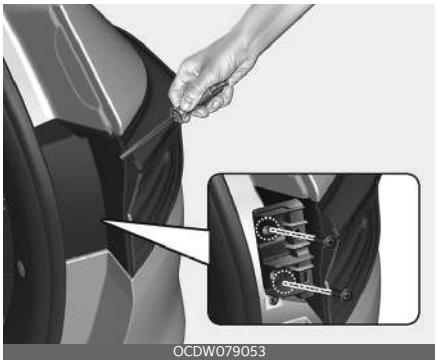
OCDW079053

1. Avage tagaluuk.
2. Avage hoolduslapp.
3. Keerake kruvid ristpea kruvikeeraja lahti.

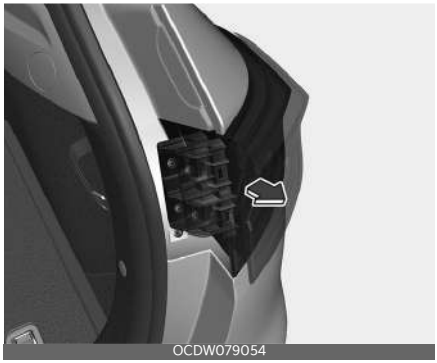
OCDW079054

4. Eemaldage tagalatern.
5. Ühendage tagalaterna ühendus lahti.

5 uksega (tüüp A)

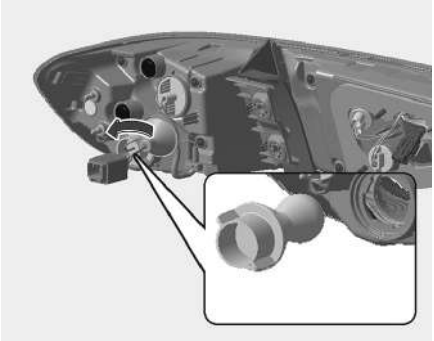

OCDW079056

Mahtuniversaal (tüüp A)

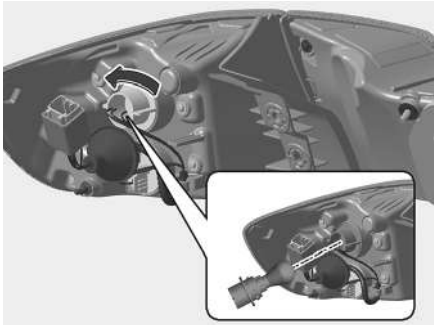

OCDW079094

6. Eemaldage lambipesa tuleplokist, keerates seda vastupäeva, kuni pesa küljes olevad hambad on kohakuti tuleplokis olevate sälkudega.
7. Eemaldage tulepirn pesast, vajutades seda esmalt sisse ja pöörates seejärel vastupäeva, kuni pirni sakid ühtivad pesas olevate piludega.
8. Sisestage pessa uus pirn ja pöörake seda kuni lukustumiseni.
9. Paigaldage pirnipesa koostu, seades selle nagad koostu sälkudega kohakuti.

   Lükake pesa laterna sisse ja pöörake pesa päripäeva.
10. Paigaldage tagalatern auto kerele.
11. Paigaldage hoolduskatte.

Tagumise udutule (pirni tüüpi) pirni vahetamine

Kombineeritud tagatuli - 5 uksega (tüüp A), mahtuniversaal (tüüp A, B)

OCDW079057

1. Avage tagaluuk.
2. Avage hoolduskatte.

Tagumine kombineeritud valgusti - 5 uksega (tüüp A)

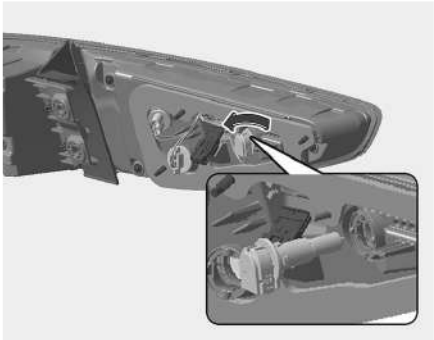

OCDW079060

8

Tagumine kombineeritud valgusti - mahtuniversaal (tüüp A)

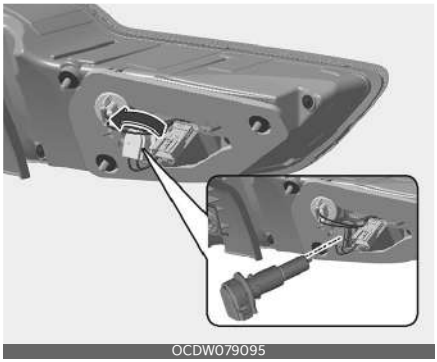
OCDW079095

Tagumine kombineeritud valgusti - mahtuniversaal (tüüp B)

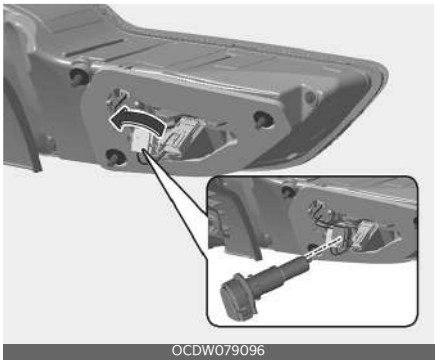
OCDW079096

3. Eemaldage lambipesa tuleplokist, keerates seda vastupäeva, kuni pesa küljes olevad hambad on kohakuti tuleplokis olevate sälkudega.
4. Tõmmake vastav pirn pesast välja.
5. Sisestage pessa uus pirn.
6. Paigaldage pirnipesa koostu, seades selle nagad koostu sälkudega kohakuti. Lükake pesa laterna sisse ja pöörake pesa päripäeva.
7. Paigaldage hooldusklapp, asetades selle hooldusavale.

Tagatule (LED-tüüpi) pirnide vahetamine

Tagumine kombineeritud valgusti - 5 uksega (tüüp B)

OCD071165L

Tagumine kombineeritud valgusti - 5 uksega (tüüp C)

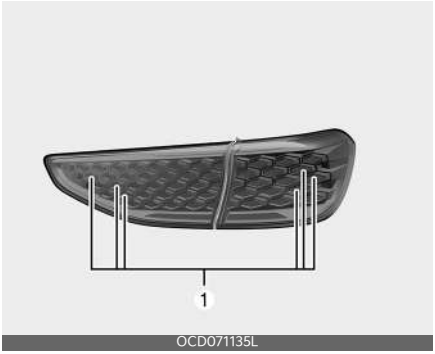

OCD071135L

Tagumine kombineeritud valgusti - luukpära

OCD071102L

Kombineeritud tagatuli - mahtuniversaal (tüüp A)

OCD071166L

Kombineeritud tagatuli - tüüp C

OCD072184L

Kui tagatuli (LED-tüüpi) (1) ei tööta, laske oma autot kvalifitseeritud asjatundjal kontrollida. Kia soovitab pöörduda kvalifitseeritud Kia esindaja/hooldusspartneri poole. LED-lampi ei saa üksiku komponendina välja vahetada, sest see on integreeritud üksus. LED-lampe peab vahetama üksusena.

Kvalifitseeritud mehaanik peab tagatuld (LED) kontrollima või vahetama.

Piduri- ja tagatule (LED-tüüpi) pirni vahetamine

Tagumine kombineeritud valgusti - 5 uksega (tüüp B)

OCD071061L

Tagumine kombineeritud valgusti - 5 uksega (tüüp C)

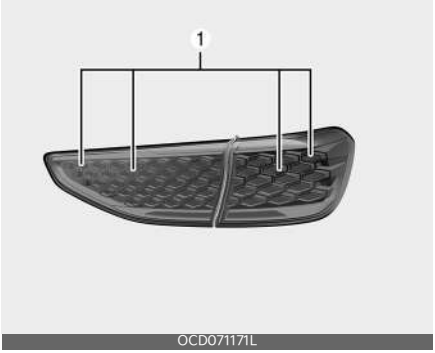

OCD071171L

Tagumine kombineeritud valgusti - mahtuniversaal (tüüp B)

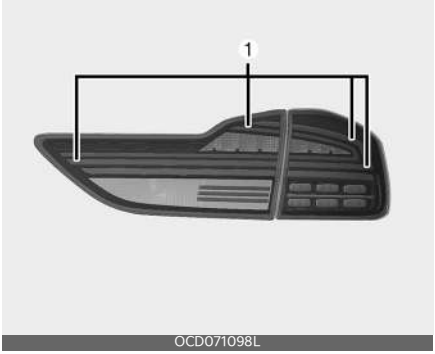

OCD071098L

Kombineeritud tagatuli - tüüp C

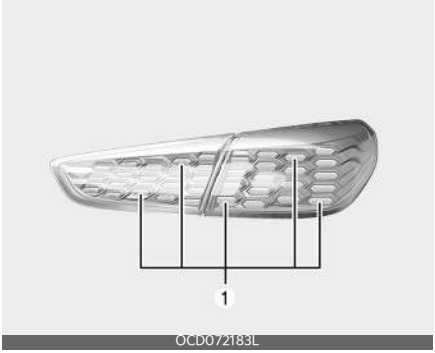

OCD072183L

Kui pidurituli ja tagatuli (LED-tuled) (1) ei tööta, laske oma autot kvalifitseeritud asjatundjal kontrollida.

Kia soovitab pöörduda Kia volitatud esindaja/hooldusspartneri poole.

LED-lampe ei saa üksikuna vahetada, kuna see on inte-greeritud üksus. LED-lampe peab vahetama üksusena.

Kvalifitseeritud mehaanik peab piduritule ja tagatule (LED) kontrollima või vahetama.

Piduritule (LED-tüüpi) pirnivahetus

Tagumine kombineeritud valgusti - 5 uksega (tüüp B)

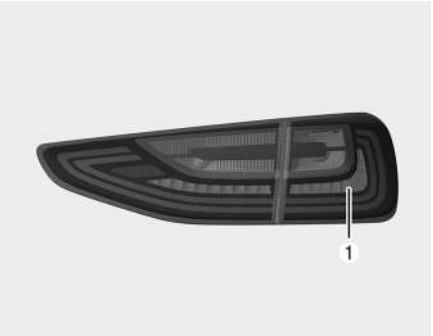

OCD071167L

Tagumine kombineeritud valgusti - mahtuniversaal (tüüp B)

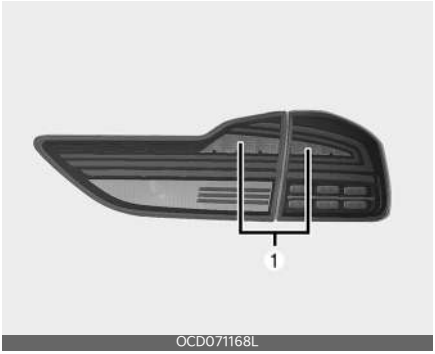

OCD071168L

Tagumine kombineeritud valgusti - luukpära

OCD071169L

Kombineeritud tagatuli - mahtuniversaal (tüüp A)

OCD071170L

Kombineeritud tagatuli- mahtuniversaal (tüüp B)

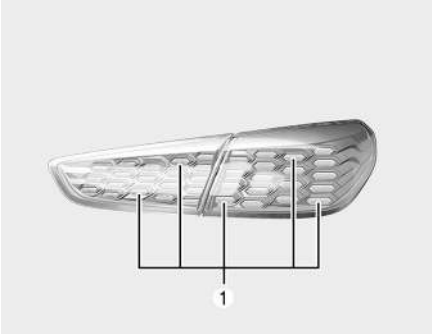

OCD072183L

Kui pidurituli (LED) (1) ei tööta, laske oma autot kvalifitseeritud asjatundjal kontrollida. Kia soovitab pöörduda Kia volitatud esindaja poole. LED-lampe ei saa üksikuna vahetada, kuna LED-lamp on integreeritud üksus. LED-lamp tuleb välja vahetada tervikliku koostuna. Pidurituld (LED-tüüpi) peab remontima või vahetama kogenud spetsialist, sest selle käigus võivad sõiduki osad kahjustada saada.

Tagumise udutule (LED-tüüpi) pirni vahetamine

Tagumine kombineeritud valgusti - 5 uksega (tüüp B)

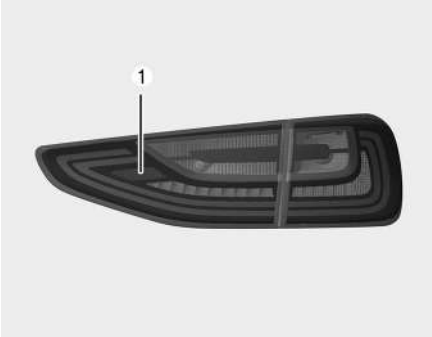

OCD078062

Tagumine kombineeritud valgusti - 5 uksega (tüüp C)

OCD071172L

Kombineeritud tagatuli (juhipoolne) - luukpära

OCD078104

Tagumine udutuli - linnamaastur

OCD072133L

Kui tagaudutuli (LED-tuled) (1) ei tööta, laske oma autot kvalifitseeritud asjatundjal kontrollida.

Kia soovitab pöörduda Kia volitatud esindaja/hooldusspartneri poole.

LED-lampe ei saa üksikuna vahetada, kuna see on inte-greeritud üksus. LED-lampe peab vahetama üksusena.

Kvalifitseeritud mehaanik peab tagaudutule (LED) kontrollima või vahetama.

Tagumise suunatule (LED-tüüpi) pirni vahetamine

Tagumine kombineeritud valgusti - 5 uksega (tüüp C)

OCD071173L

Tagumine kombineeritud valgusti - mahtuniversaal (tüüp B)

OCDW079091

Tagumine kombineeritud valgusti - luukpära

OCDW079101

Kombineeritud tagatuli - mahtuniversaal (tüüp A)

OCDW079075

Kombineeritud tagatuli- mahtuniversaal (tüüp B)

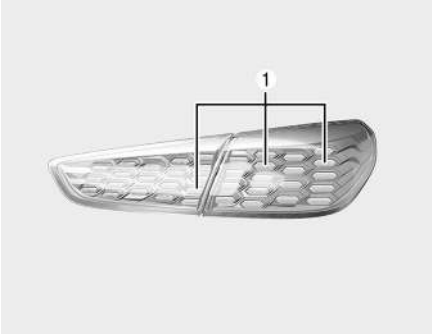

OCD072185L

Kui suunatuli (1) ei tööta, laske oma autot kvalifitseeritud asjatundjal kontrollida. Kia soovitab pöörduda Kia volitatud esindaja/hooldusspartneri poole.

Kaardilugemislambi (LED-tüüpi) pirni vahetamine

Tagumine kombineeritud valgusti - 5 uksega (tüüp C)

OCD071174L

Tagumine kombineeritud valgusti - luukpära (reisijapoolne)

OCD078103

Kui tagurdustuli (LED) (1) ei tööta, laske oma autot kvalifitseeritud asjatundjal kontrollida. Kia soovitab pöörduda Kia volitatud esindaja/hooldusspartneri poole. LED-lampe ei saa üksikuna vahetada, kuna see on inte-greeritud üksus. LED-lampe peab vahetama üksusena.

Tagaudutuld (LED) peab kontrollima või parandama kvalifitseeritud mehaanik, kuna see võib kahjustada sõiduki seotud osi.

Lisapiduritule (LED-tüüpi) pirnide vahetamine

5 uksega, mahtuniversaal, linnamaastur

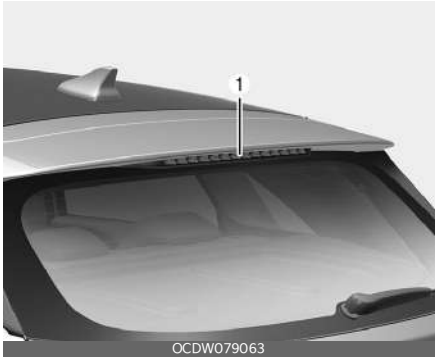

Luukpära

Kui lisapidurituli (LED-tuled) (1) ei tööta, laske oma autot kvalifitseeritud asjatundjal kontrollida.

Kia soovitab pöörduda Kia volitatud esindaja/hooldusspartneri poole.

LED-lampe ei saa üksikuna vahetada, kuna see on inte-greeritud üksus. LED-lampe peab vahetama üksusena.

Kvalifitseeritud mehaanik peab lisapiduritule (LED) kontrollima või vahetama.

Numbritulede pirnide vahetamine

5 uksega, luukpära

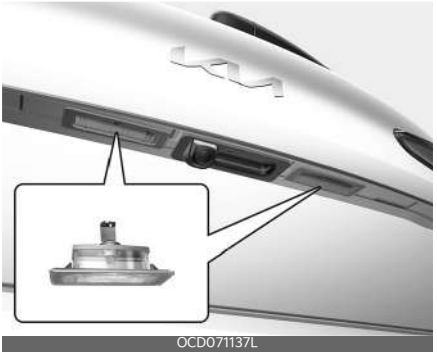

Mahtuniversaal, linnamaastur

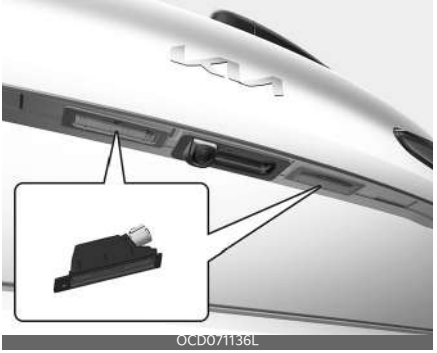

1. Eemaldage lambi koost kruvikeerajaga.
2. Eemaldage lambipesa tuleplokist, keerates seda vastupäeva, kuni pesa küljes olevad hambad on kohakuti tuleplokis olevate sälkudega.
3. Tõmmake vastav pirn pesast välja.
4. Sisestage pessa uus pirn.
5. Paigaldage pirnipesa koostu, seades selle nagad koostu sälkudega kohakuti.

Lükake pesa laterna sisse ja pöörake pesa päripäeva.

6. Paigaldage latern korpusesse..

Kaardilugemislambi (pirni tüüpi) pirnide vahetamine

OSK3078084NR

⚠ HOIATUS

Et vältida põletushaavu või elektrilööki, lülitage enne sisemiste lampidega töötamist valgusti välja.

1. Eemaldage valgusti, kangutades see lapikkruvikeerajaga ettevaatlikult lahti.
2. Tõmmake lambipirn otse pesast välja.
3. Sisestage pirnipessa uus pirn.
4. Seadke läätsekatte sakid kohakuti pirni korpusel olevate sakkidega ja lükake lääts kohale.

⚠ ETTEVAATUST

Vältige läätse, läätse hoidiku või plastmasskorpuste määrimist või kahjustamist.

Kaardilugemislamp (LED-tüüpi) pirnide vahetamine

OSK3078085NR

Kui kaardilugemislamp (LED-tuled) (1) ei tööta, laske oma autot kvalifitseeritud asjatundjal kontrollida.

Kia soovitab pöörduda Kia volitatud esindaja/hoolduspartneri poole.

LED-lampe ei saa üksikuna vahetada, kuna see on inte-greeritud üksus. LED-lampe peab vahetama üksusena.

Kvalifitseeritud mehaanik peab kaardilugemislambi (LED) kontrollima või vahetama.

Laelambi (pirni tüüpi) pirnide vahetamine

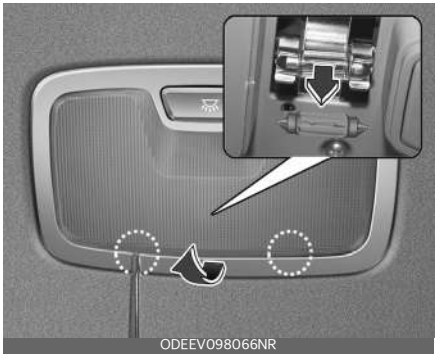
ODEEV098066NR

⚠ HOIATUS

Et vältida põletushaavu või elektrilööki, lülitage enne sisemiste lampidega töötamist valgusti välja.

1. Eemaldage valgusti, kangutades see lapikkruvikeerajaga ettevaatlikult lahti.
2. Tõmmake lambipirn otse pesast välja.
3. Sisestage pirnipessa uus pirn.
4. Seadke läätsekatte sakid kohakuti pirni korpusel olevate sakkidega ja lükake lääts kohale.

⚠ ETTEVAATUST

Vältige läätse, läätse hoidiku või plastmasskorpuste määrimist või kahjustamist.

Kaardilugemislambi (LED-tüüpi) pirnide vahetamine (mõnel mudelil)

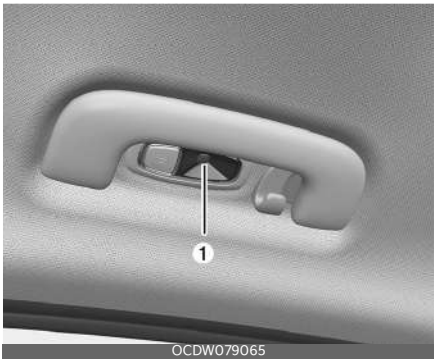

OCDW079065

Kui isiklik lamp (LED) (1) ei tööta, laske oma autot kvalifitseeritud asjatundjal kontrollida.

Kia soovitab pöörduda Kia volitatud esindaja/hoolduspartneri poole.

LED-lampe ei saa üksikuna vahetada, kuna see on inte-greeritud üksus. LED-lampe peab vahetama üksusena.

Kvalifitseeritud mehaanik peab esitule (LED) kontrollima või vahetama.

Meikimisvalgusti pirni vahetamine

ODEEV098065NR

⚠ HOIATUS

Et vältida põletushaavu või elektrilööki, lülitage enne sisemiste lampidega töötamist valgusti välja.

1. Eemaldage valgusti, kangutades see lapikkruvikeerajaga ettevaatlikult lahti.
2. Tõmmake lambipirn otse pesast välja.
3. Sisestage pirnipessa uus pirn.
4. Paigaldage lambi korpus interjööri.

⚠ ETTEVAATUST

Vältige läätse, läätse hoidiku või plastmasskorpuste määrimist või kahjustamist.

Kindalaeka valgusti pirni vahetamine

OCDW079066

1. Eemaldage valgusti, kangutades see lapikkruvikeerajaga ettevaatlikult lahti.
2. Eemaldage kate lambi korpuselt.
3. Tõmmake lambipirn otse pesast välja.
4. Sisestage pirnipessa uus pirn.
5. Paigaldage kate lambi korpusele.
6. Paigaldage lambi korpus interjööri.

⚠ ETTEVAATUST

Vältige läätse, läätse hoidiku või plastmasskorpuste määrimist või kahjustamist.

Pakiruumi pirni vahetamine

OCDW079067

1. Eemaldage valgusti, kangutades see lapikkruvikeerajaga ettevaatlikult lahti.
2. Eemaldage kate lambi korpuselt.
3. Tõmmake lambipirn otse pesast välja.
4. Sisestage pirnipessa uus pirn.
5. Paigaldage kate lambi korpusele.
6. Paigaldage lambi korpus interjööri.

⚠ ETTEVAATUST

Vältige läätse, läätse hoidiku või plastmasskorpuste määrimist või kahjustamist.

Esilambi ja esimese udutule suunamine (Euroopa)

Esitulede valgusvihu suuna reguleerimine

Halogeenvalgusti (5 uksega mahtuniversaal)

OCDW079068

LED (5 uksega, mahtuniversaal, luukpära)

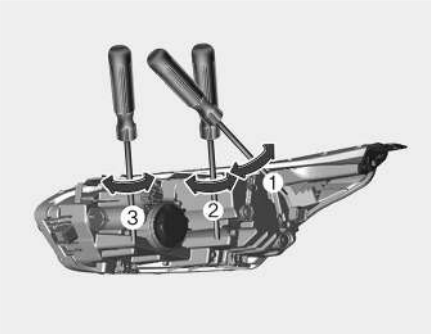

OCD072138L

LED (linnamaastur)

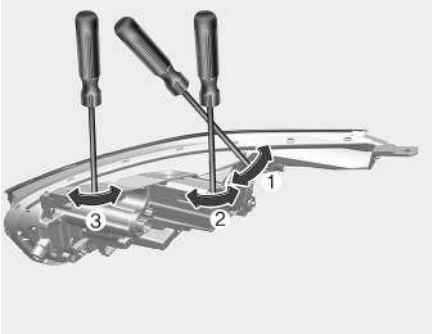

OCD072181L

1. Pumbake rehvid ettenähtud rõhuni ja eemaldage sõidukist kogu koormus, väljaarvatud juht, varuratas ja tööriistad.
2. Sõiduk peab asuma tasasel horisontaalsel aluspinnal (põrandal).
3. Joonistage ekraanile vertikaaljooned (vertikaaljooned peavad läbima vastava esitule valgusvihukeskosa) ja horisontaaljoon (horisontaaljoon peab läbima esitulede valgusvihu keskosa).
4. Kui esituled ning aku on normaalses seisukorras, suunake esitulede valgusviht nii, et kõige eredam osa langeb horisontaal- ja vertikaaljoontele.
5. Lähi- ja kaugtule valgusvihkude vasakule või paremale suunamiseks keerake regulaatorit (1) päri- või vastupäeva. Lähi- või kaugtule valgusvihkude üles või alla suunamiseks keerake regulaatorit (2) päri- või vastupäeva.

Eesmise udutule suund

5 uksega, mahtuniversaal

OCD071139L

5 uksega, mahtuniversaal, luukpära (GT-Line)

OCD071140L

- Eesmisi udutulesid saab reguleerida samamoodi nagu sihtivaid esitulesid.
- Eesmiste udutulede ja aku normaalse seisukorra korral reguleerige eesmisi udutulesid.
- Udutulede üles või alla suunamiseks keerake regulaatorit päri- või vastupäeva.

Valgusvihu suund

5 uksega, mahtuniversaal (standardmudel) - halogeen tüüp A

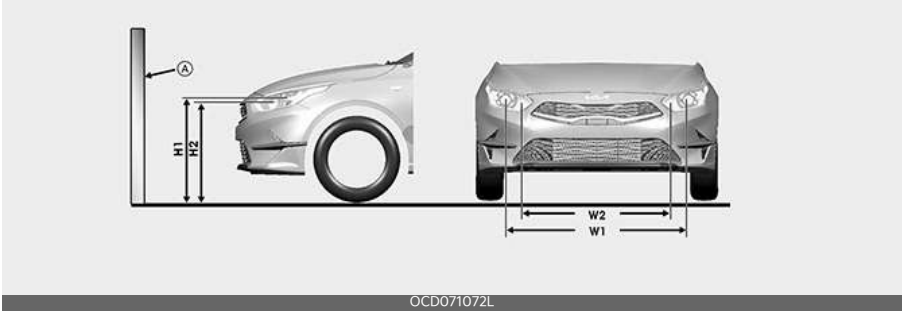

OCD071072L

5 uksega, mahtuniversaal (standardmudel) - halogeen tüüp B

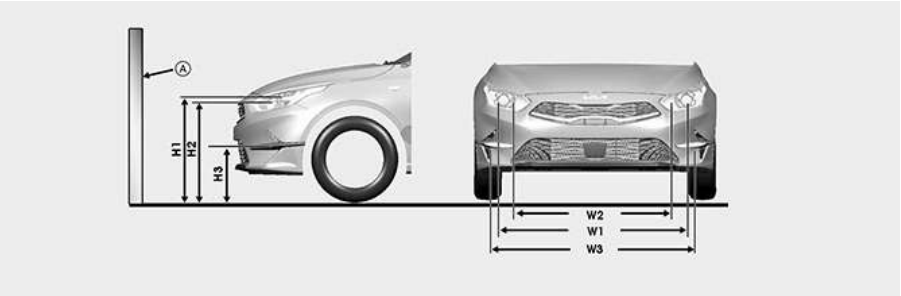

OCD071073L

* A. Ekraan

5 uksega, mahtuniversaal (GT-Line mudel) - halogeenvalgusti

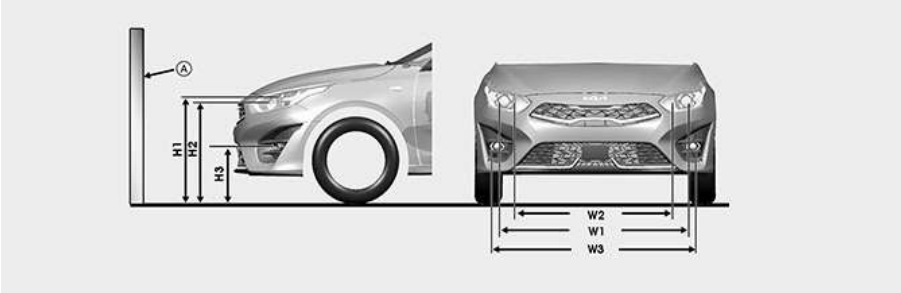

OCD071151L

5 uksega, mahtuniversaal, luukpära (LED-tüüpi)

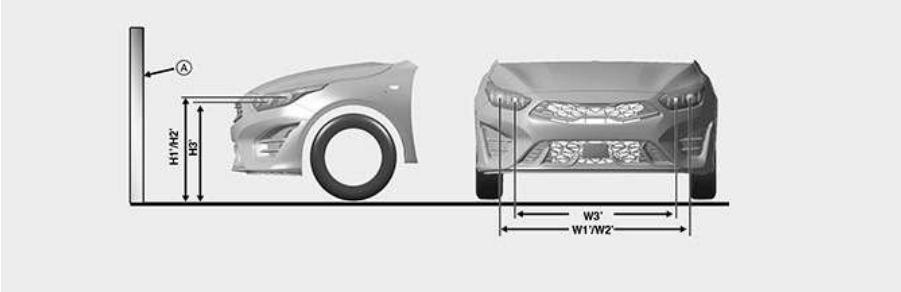

OCD071074L

linnamaastur (16/18 tolline rehv)

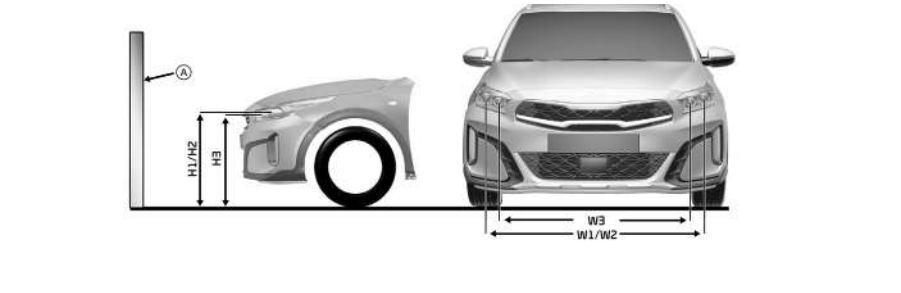

OCD072179L

8

5 uksega, mahtuniversaal (standardmudel)

Sõiduki seisund	Esituled (halogeen tüüp A)			
	Kõrgus maapinnast		Lampidevaheline kaugus	
	Lähituled	Kaugtuli	Lähituled	Kaugtuli
	K1	K2	(L1)	(L2)
juhita [mm]	706	684	1 344	1 112
juhiga [mm]	700	678	1 344	1 112

Sõiduki seisund	Esituled (halogeen tüüp B)				Esituled (LED-tüüpi)	
	Kõrgus maapinnast		Lampidevaheline kaugus		Kõrgus maapinnast	Lampidevaheline kaugus
	Lähituled	Kaugtuli	Lähituled	Kaugtuli	Lähituled/kaugtuled	Lähituled/kaugtuled
	K1	K2	(L1)	(L2)	H1'/H2'	W1'/W2'
juhita [mm]	706	684	1 344	1 112	714	1 404
juhiga [mm]	700	678	1 344	1 112	708	1 404

Sõiduki seisund	Esiudutuli (pirni tüüpi)		Esiudutuli (LED-tüüpi)	
	Kõrgus maapinnast	Lampidevaheline kaugus	Kõrgus maapinnast	Lampidevaheline kaugus
	K3	L3	K3'	L3'
juhita [mm]	370	1 426	694	1 191
juhiga [mm]	366	1 426	688	1 191

5 uksega, mahtuniversaal (GT-Line / GT-mudel)

Sõiduki seisund	Esituled (halogeen tüüpi)				Esituled (LED-tüüpi)	
	Kõrgus maapinnast		Lampidevaheline kaugus		Kõrgus maapinnast	Lampidevaheline kaugus
	Lähituled	Kaugtuli	Lähituled	Kaugtuli	Lähituled/kaugtuled	Lähituled/kaugtuled
	K1	K2	(L1)	(L2)	H1'/H2'	W1'/W2'
juhita [mm]	698	676	1 344	1 112	706	1 404
juhiga [mm]	692	670	1 344	1 112	700	1 404

Sõiduki seisund	Esiudutuli (pirni tüüpi)		Esiudutuli (LED-tüüpi)	
	Kõrgus maapinnast	Lampidevaheline kaugus	Kõrgus maapinnast	Lampidevaheline kaugus
	K3	L3	K3'	L3'
juhita [mm]	371	1 449	686	1 191
juhiga [mm]	357	1 449	682	1 191

Luukpära (GT-Line /GT-mudel)

Sõiduki seisund	Esituled (halogeen tüüpi)				Esituled (LED-tüüpi)	
	Kõrgus maapinnast		Lampidevaheline kaugus		Kõrgus maapinnast	Lampidevaheline kaugus
	Lähituled	Kaugtuli	Lähituled	Kaugtuli	Lähituled/kaugtuled	Lähituled/kaugtuled
	K1	K2	(L1)	(L2)	H1'/H2'	W1'/W2'
juhita [mm]	701	679	1 344	1 112	709	1 404
juhiga [mm]	695	673	1 344	1 112	703	1 404

Sõiduki seisund	Esiudutuli (pirni tüüpi)		Esiudutuli (LED-tüüpi)	
	Kõrgus maapinnast	Lampidevaheline kaugus	Kõrgus maapinnast	Lampidevaheline kaugus
	K3	L3	K3'	L3'
juhita [mm]	371	1 449	689	1 191
juhiga [mm]	357	1 449	685	1 191

linnamaastur (16-tolline rehv)

Sõiduki seisund	Esituled (LED-tüüpi)		Esiudutuli (LED-tüüpi)	
	Kõrgus maapinnast	Lampidevaheline kaugus	Kõrgus maapinnast	Lampidevaheline kaugus
	Lähituled/kaugtuled	Lähituled/kaugtuled	K3	L3
	H1/H2	W1/W2		
juhita [mm]	755	1 403	734	1 201
juhiga [mm]	749		728	

linnamaastur (18-tolline rehv)

Sõiduki seisund	Esituled (LED-tüüpi)		Esiudutuli (LED-tüüpi)	
	Kõrgus maapinnast	Lampidevaheline kaugus	Kõrgus maapinnast	Lampidevaheline kaugus
	Lähituled/kaugtuled	Lähituled/kaugtuled	K3	L3
	H1/H2	W1/W2		
juhita [mm]	767	1 403	746	1 201
juhiga [mm]	761		740	

Esitule lähituli (vasakpoolse rooliga sõiduk)

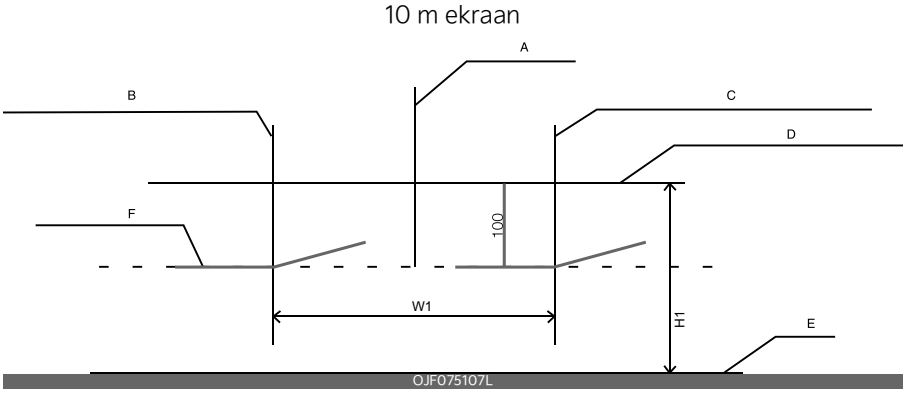

A. Sõiduki telg
B. Vasaku esitule pirni keskosa vertikaaljoon
C. Parema esitule pirni keskosa
D. Esitule pirni keskosa horisontaaljoon
E. maandus
F. Lõikejoon

1. Lülitage lähituled sisse, kui üks juht (75 kg) on autos.
2. Valgustatud ala piirjoon peab asuma joonisel näidatud valgustatud ala piirjoonel.
3. Esmalt kohandage lõikejoon vastavalt horisontaaljoonele ja reguleerige seejärel vastavalt vertikaalse joonele.
4. Kui teie sõidukil on esitule tasandusseade, seadke esitule tasandusseadise lülitit 0 asendile vastavaks.

* Valgusvihu suuna kohandamisvajaduse korral, teostage kohandustoimingud pärast seda, kui olete ära mõõtnud sõiduki põhjakliirensi või pöörduge valgusvihu kohandamiseks Kia ametliku edasimüüja/hooldusspartneri poole. Selle põhjuseks on asjaolu, et mõõdetud kliirens võib sõiduki tegelikust põhjakliirensist erineda.

Esitule lähituli (parempoolse rooliga sõiduk)

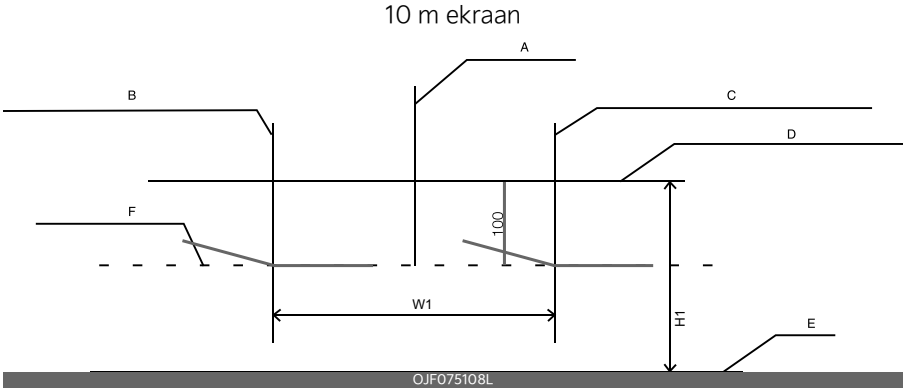

A. Sõiduki telg
B. Vasaku esitule pirni keskosa vertikaaljoon
C. Parema esitule pirni keskosa
D. Esitule pirni keskosa horisontaaljoon
E. maandus
F. Lõikejoon

1. Lülitage lähituled sisse, kui üks juht (75 kg) on autos.
2. Valgustatud ala piirjoon peab asuma joonisel näidatud valgustatud ala piirjoonel.
3. Esmalt kohandage lõikejoon vastavalt horisontaaljoonele ja reguleerige seejärel vastavalt vertikaalse joonele.
4. Kui teie sõidukil on esitule tasandusseade, seadke esitule tasandusseadise lülitit 0 asendile vastavaks.

* Valgusvihu suuna kohandamisvajaduse korral, teostage kohandustoimingud pärast seda, kui olete ära mõõtnud sõiduki põhjakliirensi või pöörduge valgusvihu kohandamiseks Kia ametliku edasimüüja/hooldusspartneri poole. Selle põhjuseks on asjaolu, et mõõdetud kliirens võib sõiduki tegelikust põhjakliirensist erineda.

Esiudutuli

10 m ekraan

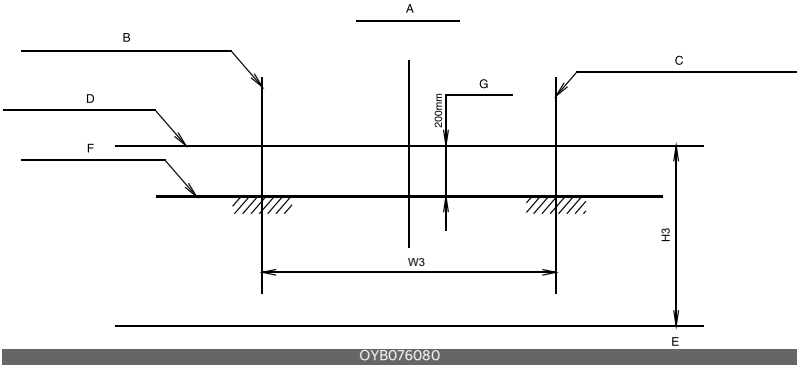

A. Sõiduki telg
B. Vasaku udutule pirni keskosa vertikaaljoon
C. Parema udutule pirni keskosa vertikaaljoon
D. Udutule pirni keskosa horisontaaljoon
E. maandus
F. Lõikejoon
G. Ülemine limiit

1. Lülitage lähituled sisse, kui üks juht (75 kg) on autos.
2. Lõikejoon peaks jääma lubatud piirkonda (varjutatud alale).

* Valgusvihu suuna kohandamisvajaduse korral, teostage kohandustoimingud pärast seda, kui olete ära mõõtnud sõiduki põhjakliirensi või pöörduge valgusvihu kohandamiseks Kia ametliku edasimüüja/hooldusspartneri poole. Selle põhjuseks on asjaolu, et mõõdetud kliirens võib sõiduki tegelikust põhjakliirensist erineda.

Väline hooldus

Autokere hooldus

✻ MÄRKUS

Kui pargite sõiduki roostevaba metallsildi või tuuleklaasi vms hoone poole, võib väliskonstruktsioonist peegelduv päikesevalgus kahjustada plastist välisserva (põrkearus, spoiler, kaunistus, lamp, välispeegel jne). Plastist välisserva kahjustamise vältimiseks parkige sõiduk eemale kohtadest, kus võib tekkida peegelduv valgus, või kasutage sõiduki katet. (Olenevalt sõidukist võivad välisservad (nt spoiler) erineda.)

Ettevaatust autokere välispinna hooldusel!

Igasuguste keemiliste puhastusainete ja poleerimisvahendite kasutamisel peab järgima täpselt kõiki nende pakendeil olevaid juhtnööre. Lugege tähelepanelikult läbi kõik hoiatused ja ohutusnõuded, mis sildile on trükitud.

Värvkatte hooldus

Pesemine

Aitamaks kaitsta teie sõiduki viimistlust rooste ja lagunemise eest, peske seda põhjalikult ja tihti vähemalt kord kuus, leige või külma veega.

Kui kasutate autot maastikusõiduks, tuleb seda pesta pärast iga maastikusõitu. Olge eriti tähelepanelik soola, pori ja igasuguse muu kogunenud mustuse eemaldamisel. Hoidke kere uste allosas olevad äravooluavad alati puhtad. Putukad, tõrv, puuvaik, lindude väljaheited, tööstusreostus ja sarnased ladestused võivad teie sõiduki viimistlust kahjustada, kui neid kohe ei eemaldata.

Ise kohe pesemine tavalise veega ei pruugi kõiki neid sadestisi täielikult eemaldada. Kasutada võib pehmed seepi, mis on ohutu värvitud pindadele. Pärast pesemist loputage sõidukit leige või külma veega. Ärge laske seebil viimistlusele kuivada.

⚠ ETTEVAATUST

- Ärge kasutage tugevat seepi, keemilisi puhastusvahendeid või kuuma vett ja ärge peske sõidukit otsese päikesevalguse käes või kui sõiduki kere on soe.
- Olge auto külgakende pesemisel ettevaatlik, eriti juhul, kui kasutate survepesurit. Vesi võib akna vahelt sisse pääseda ja sõiduk võib seest märjaks saada.
- Vältimaks plastosade ja lampide kahjustumist ärge puhastage keemiliste lahuste ega tugevate pesuvahenditega.

⚠ HOIATUS

Märjad pidurid

Kontrollige pärast sõiduki pesemist aeglaselt sõites pidureid, et teha kindlaks, kas vesi on neid mõjutanud. Kui pidurdusvõime on kahjustunud, kuivatage pidurid, rakendades neid õrnalt, säilitades aeglase kiiruse.

Pesemine survepesuriga

- Kui kasutate auto pesemiseks survepesurit, ärge hoidke pesuri pihustuspüstolit autole liiga lähedal.

  Liiga väike kaugus autost või liiga tugev veesurve võib autoosi kahjus-

tada või vesi võib neisse sisse pääseda.
- Ärge suunake survepesuri veejuga otse kaamerale või seda ümbritsevale alale. Survepesuri tugev veejuga võib andureid kahjustada ja süsteem ei pruugi enam normaalselt töötada.
- Ärge hoidke pihustuspüstolit liiga lähedal erinevatele kummi- ja plastkatetele ning igasugustele ühenduskohtadele, sest tugev veejuga võib neid kahjustada.

⚠ ETTEVAATUST

- Mootoriruumi pesemine veega (sh survepesuriga) võib tekitada häireid mootoriruumis asuvates vooluahelates.
- Ärge laske kunagi veel või muudel vedelikel sõiduki elektriosadega kokku puutuda, sest see võib neid kahjustada.

Vahatamine

Vahatage sõidukit, kui värvil ei ole enam vett.

Peske ja kuivatage sõiduk alati enne vahatamist. Kasutage kvaliteetset vedelat vaha või vahapastat ja järgige täpselt selle tootja juhiseid. Vahatage ka kõiki värvimata metallosi ja -liiste, et neid välismõjude eest kaitsta ning nende läiget säilitada.

Õli, tõrva jms plekkide eemaldamine spetsiaalse plekieemaldajaga koorib tavaliselt värvkattelt maha ka vahakihi. Vahatage need piirkonnad kindlasti uuesti, isegi kui ülejäänud sõiduk ei vaja veel vahatamist. Ärge kandke vaha kõrgreljeefis värvimata osadele, kuna see võib neid tuhmistada.

⚠ ETTEVAATUST

- Kuiva lapiga tolmu või mustuse pühkimine sõidukilt kriimustab viimistlust.
- Ärge kasutage kroomitud või anooditud alumiiniumosadel terasvilla, abrasiivseid puhastusvahendeid, happelisi pesuvahendeid või tugevaid pesuvahendeid, mis sisaldavad väga leeliselisi või söövitavaid aineid. See võib kahjustada kaitsekihti ja põhjustada pleekimist või värvi kulumist.

Värvkatte kahjustuste parandamine

Värvitud pinnale tekkinud sügavad kriimustused ja kivitäkked peab otsekohe ära parandama. Paljastatud metall läheb kiiresti rooste ja võib areneda suureks paranduskuluks.

✻ MÄRKUS

Kui teie sõiduk on kahjustatud ja vajab mis tahes metallosade parandust või asendamist, veenduge, et autoremonditöökoda kannab parandatavatele või asendatavatele osadele korrosioonivastast vahendit.

Erksa metalli hooldus

- Asfaldipigi ja putukate eemaldamiseks kasutage asfaldiplekkide eemaldusvahendit, mitte aga kaabitsat või muid teravaid esemeid.
- Läikivate metallpindade kaitsmiseks korrosiooni eest kandke neile kiht vaha või kroomikaitsevahendit ja hõõruge tugevalt läikima.
- Talvistes ilmaoludes või rannikualadel katke läikivad metallpinnad paksema vaha- või kaitsevahendi kihiga. Vajadusel katke osad mittesööbiva vaseliniga või muu kaitsva ainega.

Kerepõhja hooldus

Sööbivad ained, mida kasutatakse tänavatel jääja lumetõrjeks või tolmu vähendamiseks, võivad koguneda auto põhjale. Kui neid aineid ei eemaldata, võib see põhjustada põhjadetailide - kütusetorude, raami, põhjapaneeli ja väljalaskesüsteemi - kiirenenud roostetamist isegi juhul, kui neid on töödeldud roostetamisvastase kaitsevahendiga.

Loputage sõiduki põhi ja rattakoopad vähemalt kord kuus, iga kord pärast maastikusõitu ja iga talveperioodi lõpus leige või külma veega põhjalikult puhtaks. Pöörake kerealusele pinnale ja detailidele erilist tähelepanu, sest seal on raske kogu pori ja mustust näha. Tänavamustuse niisutamine ja mitte-eemaldamine teeb rohkem kahju kui kasu. Sõidukite alumistes servades, uksealustes liistudes ja raamis on äravooluavad, mis ei tohi olla mustusega ummistunud; nendesse piirkondadesse jäänud vesi võib põhjustada roostet.

⚠ HOIATUS

Kontrollige pärast sõiduki pesemist aeglaselt sõites pidureid, et teha kindlaks, kas vesi on neid mõjutanud. Kui pidurdusvõime on kahjustunud, kuivatage pidurid, rakendades neid õrnalt, säilitades aeglase kiiruse.

Alumiiniumvelgede hooldus

Alumiiniumveljed on kaetud läbipaistva kaitsekihiga.

- Ärge puhastage alumiiniumvelgesid abrasiivpuhastusvahendite, poleerimisvahendite, lahustite ega traatharjaga. Nii võite velgede viimistluskihti vigastada.
- Puhastage velge, kui see on jahtunud.
- Kasutage ainult pehmet seepi või neutraalset pesuvahendit ja loputage põhjalikult veega. Puhastage kindlasti veljed ka pärast soolastel teedel sõitmist. See aitab roostetamist vältida.
- Vältige velgede pesemist pärast soolastel teedel sõitmist.
- Ärge kasutage aluselist ega happelist pesuvahendit. Sellised vahendid võivad alumiiniumvelgede kaitsekihti kahjustada.

Korrosioonikaitse

Sõiduki kaitsmine korrosiooni eest

Kasutades korrosiooni vastu võitlemiseks kõige arenenumaid projekteerimis- ja ehitustavasid, toodame me kõrgeima kvaliteediga sõidukeid. Siiski on see vaid osa tööst. Pikaajalise korrosioonikindluse saavutamiseks on vajalik ka omaniku koostöö ja abi.

Korrosiooni tüüpilisemad põhjused

Tüüpilisemad põhjused, mille tõttu korrosioon võib tekkida, on järgmised.

- Teedel kasutatav sool ning pori ja niiskus, millel lastakse sõiduki põhjale koguneda.
- Värvkatte või kaitsekihtide eemaldumine kivitäkete, tugeva hõõrdumise, kriimustuste või väiksemate mõlkide tulemusel, mille tõttu jääb paljastunud metall korrosiooni eest kaitseta.

Kõrge korrosiooniriskiga piirkonnad

Kui elate piirkonnas, kus teie auto satub pidevalt korrodeerivate ainete mõjuvälja, on korrosioonivastane kaitse eriti tähtis. Kiirenenud korrosiooni tavalisemad põhjuse on teedel kasutatav sool, tolmu vähendamiseks kasutatavad kemikaalid, ookeanituuled ja tööstuslikud saasteained.

Niiskus soodustab korrosiooni

Niiskus loob korrosiooni tekkeks kõige soodsamad tingimused. Korrodeerumine kiireneb kõrge õhuniiskuse juures, eriti siis, kui temperatuur on vaid veidi nullist ülalpool. Sellistes tingimustes hoiab aeglaselt aurustuv niiskus söövitavat ainet sõiduki pinnal. Muda on eriti söövitav, kuna see kuivab aeglaselt ja hoiab niiskuse sõiduki küljes. Kuigi muda paistab olevat kuivanud, võib see siiski niiskust sisaldada ja korrosiooni soodustada. Ka kõrged temperatuurid võivad kiirendada selliste osade korrodeerumist, mis ei ole korralikult ventileeritud, sest niiskus ei saa sel juhul kiiresti hajuda.

Kõigist nimetatud põhjustest tulenevalt on väga tähtis hoida oma auto puhas nii porist kui ka igasugusest muust mustusest. See ei kehti mitte ainult auto nähtavate pindade, vaid eriti just auto põhja kohta.

Korrosiooni vältimiseks

Saate aidata korrosiooni vältida, alustades järgmiste asjade järgmisega.

Hoidke oma sõiduk puhas

Parim meetod oma auto kaitsmiseks korrosiooni eest on hoida see puhas kõigist korrodeerivatest ainetest. Eriti tähtis on seejuures pöörata tähelepanu auto põhjale.

- Kui elate kõrge korrosiooniriskiga piirkonnas — näiteks ookeani läheduses, piirkonnas, kus sõiduteid soolatakse, kõrge tööstusliku saastumisega piirkonnas, kohas, kus esineb happevihmu vms — peate korrosiooni vältimiseks olema eriti hoolikas. Talvel loputage sõiduki põhi puhtaks vähemalt kord kuus ja kui talv saab läbi, viige läbi üks eriti põhjalik kerepõhja puhastus.
- Pöörake sõiduki alaosa puhastamisel erilist tähelepanu poritiibadele ja muudele piirkondadele, mis on vaateväljast väljaspool. Puhastage põhjalikult; kogunenud mustuse niisutamine, mitte pesemine, kiirendab korrosiooni, mitte ei takista seda. Eriti tõhusalt aitab kogunenud pori ja korrodeerivaid aineid eemaldada surve- või aurupesur.
- Uste alaservade, lävekarpide ja raami puhastamisel jälgige, et nendes asuvad vee äravooluavad püsiksid puhtad ja takistustest vabad, et niiskus välja pääseks ega jääks ummistunud avadesse seisma, kiirendades sel moel roostetamist.

Hoidke oma garaaž kuiv!

Ärge parkige oma sõidukit niiskesse, halvasti ventileeritud garaaži. Sellises kohas on korrosiooni tekkeks loodud eriti head tingimused. Eriti kehtib see juhul, kui pesete oma sõidukit garaažis või sõidate sõidukiga garaaži sisse, kui sõiduk on veel märg või lume, jää või poriga kaetud. Isegi soojendusega garaaž võib korrosiooni kiirendada, kui see ei ole ventileeritud, et niiskus saaks väljuda.

Hoolitsege sõiduki värvkatte ja välisviimistluse eest!

Viimistluse kriimud ja täkked tuleb korrosiooni vältimiseks võimalikult kiiresti värviga „üle värvida". Kui läbi paistab paljas metall, on soovituslik pöörduda kvalifitseeritud autoremondi- ja värvimistöökoja poole.

Lindude väljaheited: lindude väljaheited on väga söövitavad ja võivad kahjustada värvitud pindu kõigest mõne tunniga. Eemaldage lindude väljaheited alati esimesel võimalusel.

Ärge jätke sisemust hooletusse

Niiskus võib koguneda jalamattide ja vaipkatte alla ning põhjustada korrosiooni. Kontrollige perioodiliselt jalamattide alla, tagamaks, et vaipkate on kuiv. Olge eriti ettevaatlik, kui veate sõidukis väetist, puhastusvahendeid või kemikaale.

Neid tohib vedada vaid sobivates mahutites ja mis tahes ümberminemised või lekked tuleb ära koristada, puhta veega loputada ja korralikult kuivatada.

Salongi hooldus

Ettevaatust salongi hooldusel!

Vältige kemikaalide, nagu parfüümi, kosmeetilise õli, päikesekreemi, kätepuhastusvahendi ja õhuvärskendaja kokkupuudet sisemiste osadega, sest need võivad põhjustada kahjustusi ja värvuse muutumist. Kui sellised ained siiski sõiduki sisepindadele satuvad, pühkige need sealt otsekohe ära. Vajadusel kasutage sooja vee ja õrnatoimelise pesuvahendi segu (enne kasutamist testige kõiki puhastusvahendeid varjatud alal). Sisepindade puhastamiseks kasutage sobivat autopuhastusvahendit.

⚠ ETTEVAATUST

Ärge laske kunagi veel või muudel vedelikel sõiduki elektriosadega kokku puutuda, sest see võib neid kahjustada.

⚠ ETTEVAATUST

Kasutage nahkpindade (nt rooli, istmekatete jms) puhastamiseks neutraalseid või väikese alkoholisisaldusega puhastusvahendeid. Suure alkoholisisaldusega lahuste ning leeliseliste või happeliste puhastusvahendite kasutamine võib naha värvi pleegitada või sellelt pealmise kihi maha koorida.

Nahkistmete hooldamine

- Puhastage istet aeg-ajalt tolmuimejaga, et eemaldada sellelt tolm ja liiv. Nii õnnestub vältida kriimustusi ja muid kahjustusi ning naha kvaliteet säilib kauem.
- Pühkige naturaalsest nahas istmekatet tihti kuiva ja pehme lapiga.

- Naha kaitsevahendi piisav kasutamine võib katte hõõrdumist vältida ja aitab värvi säilitada. Lugege kindlasti juhiseid ja suhelge spetsialistiga, kui kasutate naha katmis- või kaitsevahendeid.
- Hele nahk (beež, kreemikas) määrdub kergesti. Puhastage istmeid tihti.
- Vältige niiske lapiga pühkimist. See võib põhjustada nahapinna pragunemist.

Nahast istmekatete puhastamine

- Eemaldage igasugune nahale sattunud mustus otsekohe. Plekkide eemaldamiseks järgige alltoodud juhiseid.
- Kosmeetikatooted (päikesekreem, jumestustooted jms)
  - Kandke riidele puhastuskreemi ja pühkige plekki. Pühkige kreem nahalt niiske lapiga ära ja kuivatage seejärel kuiva lapiga.
- Joogid (kohv, karastusjoogid jms)
  - Pange plekile väike kogus neutraalset puhastusvahendit ja pühkige seni, kuni joogiplekk enam ei määri.
- Õli
  - Eemaldage õli koheselt imava lapiga ja pühkige naturaalse naha plekieemaldajaga.
- Närimiskumm
  - Pange plekile jääd, et närimiskumm kõveneks, ja eemaldage siis tükkhaaval.

Tekstiilistmete kasutamise ettevaatusabinõud (mõnel mudelil)

Puhastage tekstiilist istmeid regulaarselt tolmuimejaga, arvestades tekstiili omadusi. Kui riidest istmekatted on joogiplekkidega jms tugevalt määrdunud, kasutage sobivat salongipuhastusvahendit. Istmekatete kahjustamise vältimiseks pühkige istmekatted suurte pühkimisliigutustega ja mõõduka survega puhtaks, kasutades pehmet käsna või mikrokiudlappi.

Takjapaelad või teravad esemed võivad tekitada istmele rebendeid või kriimustusi. Ärge laske sellistel esemetel vastu istmeid hõõruda.

Polsterduse ja siseviimistluse puhastamine

Auto salongi sisepinnad

Eemaldage tolm ja lahtine mustus vinüülpindadelt harja või tolmuimejaga. Vajadusel puhastage sisepinnad sooja vee ja maheda mittepesuaine puhastusvahendiga (enne kasutamist katsetage kõiki puhastusvahendeid varjatud alal).

Riie

Eemaldage tolm ja lahtine mustus riidelt harja või tolmuimejaga. Seejärel kasutage puhastamiseks mõnd pehme mööbli või vaipade jaoks soovitatud õrnatoimelist puhastusvahendit. Värsked plekid eemaldage otsekohe tekstiilmaterjalidele mõeldud plekieemaldajaga. Kui värsketele plekkidele kohe tähelepanu ei pöörata, võib plekk tugevalt sisse jääda ja kanga värvus võib seetõttu muutuda. Samuti võivad väheneda materjali tulekindlad omadused, kui selle eest õigesti ei hoolitseta.

⚠ ETTEVAATUST

Muude kui soovitatud puhastusvahendite ja toimingute kasutamine võib mõjutada riide välimust ja tulekindlaid omadusi.

Süle-/õlarihma puhastamine

Puhastage rihma mis tahes polsterdusele ja vaipadele mõeldud pehme seebilahusega. Järgige puhastusvahendi kasutusjuhendit. Ärge valgendage ega värvige rihma uuesti, kuna see võib rihma kahjustada.

Siseaknaklaasi puhastamine

Kui sõiduki siseaknaklaasid muutuvad uduseks (kaetud õli-, rasva- või vahakihiga), tuleb neid puhastada klaasipuhastiga. Järgige klaasipuhasti juhiseid.

⚠ ETTEVAATUST

Ärge kriimustage ega kraapige tagumise siseakent. See võib kahjustada tagaakna jäätõrje võret.

Heitgaaside kontrollsüsteem (mõnel mudelil)

Teie sõiduki heitekontrollisüsteem on kaetud kirjaliku piiratud garantiiga. Lugege autoga kaasasolevat garantii- ja hooldusraamatut.

Teie auto on kõikide kohaldatavate heitgaase puudutavate normide täitmiseks varustatud heitgaaside kontrollsüsteemiga.

Sellel on kolm allnimetatud allsüsteemi.

1. Karterigaaside kontrollsüsteem
2. Kütuseaurude kontrollsüsteem
3. Heitgaasikoguste kontrollsüsteem

Selleks, et heitekontrollisüsteemid toimiksid laitmatult, laske sõiduk üle vaadata ja hooldada kvalifitseeritud asjatundjatel, järgides selle juhendi hooldusgraafikut. Kia soovitab pöörduda Kia volitatud esindaja/hooldusspartneri poole.

Ettevaatusabinõu kontrolli ja hooldustesti joaks (elektroonilise stabiilsuskontrolli (ESC) süsteemiga)

- **Dünamomeetriga testimisel ebaõnnestumise vältimiseks lülitage elektrooniline stabiilsuskontroll (ESC) ESC lülitile vajutades välja.**
- **Kui dünamomeetriga testimine on lõpetatud, lülitage ESC-süsteem uuesti sisse, vajutades jälle ESC-lülitit.**

1. Karterigaaside kontrollsüsteem

Karterist väljuvatest aurudest ja gaasidest põhjustatud õhusaaste vältimiseks on kasutusel karteri nn positiivne tuulutussüsteem. See süsteem varustab karterit õhu sissevõtuvooliku kaudu värske filtreeritud õhuga. Karteris seguneb värske õhk sinna pääsenud gaa-

sidega, mis liiguvad seejärel PCV-klapi kaudu induktsioonisüsteemi.

2. Kütuseaurude kontrollsüsteem

Kütuseaurude kontrollsüsteem on välja töötatud selleks, et ära hoida kütuseaurude pääsemist auto toitesüsteemist ümbritsevasse välisõhku.

Filterpaak

Kütusepaagis tekkivad kütuseaurud absorbeeritakse ja neid säilitatakse eraldi filterpaagis. Kui mootor töötab, tõmmatakse filterpaaki kogutud kütuseaurud läbi paagi puhastust reguleeriva solenoidklapi sisselaskekollektorisse.

Filterpaagi puhastust reguleeriv solenoidklapp (PCSV)

Puhastuse solenoidklappi juhib mootori juhtmoodul (ECM); kui mootori jahutusvedeliku temperatuur on tühikäigul madal, PCSV sulgub, et aurustunud kütus ei satuks mootorisse. Kui mootor soojeneb sõitmisega üles, avaneb PCSV, et vabastada aurustunud kütus mootorile.

3. Heitgaasikoguste kontrollsüsteem

Heitgaasikoguste kontrollsüsteem on väga tõhus süsteem, mis kontrollib heitgaase, säilitades samal ajal sõiduki hea jõudluse.

Mootori heitgaaside ettevaatusabinõud (süsinikmonooksiid)

- Süsinikmonooksiid võib esineda koos teiste heitgaasidega. Seega kui tunnete mis tahes heitgaaside lõhna sõiduki sees, laske see kohe üle vaadata ja parandada. Kui te arvate, et teie sõidukisse satuvad heitgaasid, sõitke sellega ainult täiesti avatud akendega. Laske oma sõiduk kohe üle vaadata ja parandada.

⚠ HOIATUS

Heitgaas

Mootori heitgaasid sisaldavad süsinikmonooksiidi (CO). Olgugi värvitu ja lõhnatu, on see ohtlik ning võib olla sissehingamisel koguni surmav. Järgige CO-mürgituse vältimiseks sel lehel toodud juhiseid.

- Ärge pange mootorit piiratud või kinnistes ruumides (nt garaažis) tööle kauemaks, kui see on vajalik autoga sisse- või väljasõitmiseks.
- Kui auto seisab töötava mootoriga pikemat aega järjest õues, lülitage ventilatsioonisüsteem värske välisõhu sissevõtule.
- Ärge istuge pikka aega järjest töötava mootoriga pargitud või seisvas autos.
- Kui mootor sureb välja või ei käivitu, võivad liigsed käivituskatsed heitgaaside kontrollsüsteemi kahjustada.

Katalüüsmuunduri (kui kuulub varustusse) tööd puudutavad ohutusnõuded

⚠ HOIATUS

Tulekahju

- Kuum heitesüsteem võib süüdata sõiduki all olevaid süttivaid esemeid. Ärge parkige sõidukit süttivatele asjadele või nende lähedusse, nagu muru, taimestik, paber, lehed jne.
- Heitesüsteem ja katalüütiline süsteem on väga kuumad kui mootor töötab või kohe pärast mootori väljalülitamist. Hoidke heitesüsteemist ja

katalüütilisest süsteemist eemale, võite saada põletusi.

Ärge eemaldage ka heitesüsteemi ümbritsevat radiaatorit, ärge sulgege sõiduki põhja ega katke sõidukit korrosiooni kontrollimiseks. See võib teatud tingimustes tekitada tuleohu.

Teie sõiduk on varustatud katalüütilise konverteri heitekontrolliseadmega.

Seega tuleb järgida järgnevaid ettevaatusabinõusid.

- Tankige kindlasti ettenähtud kütusega, mis on äratoodud peatükis 1.
- Ärge kasutage autot, kui esineb märke mootori töös tekkinud häiretest, näiteks mootori vahelejätte või märgatavat võimsuse langust.
- Ärge kasutage mootorit valesti ega kuritarvitage seda. Väärkasutuse näited on veeremine väljalülitatud süütega ja järskudelt kallakutelt laskumine väljalülitatud süütega.
- Ärge käitage mootorit pikka aega (5 minutit või enam) kõrgel tühikäigul.
- Ärge muutke mis tahes mootori või heitekontrollisüsteemi osa. Kõik kontrollimised ja reguleerimised peab tegema kvalifitseeritud asjatundja. Kia soovitab pöörduda Kia volitatud esindaja/hoolduskeskuse poole.
- Vältige sõitmist, kui kütusepaaki on jäänud väga vähe kütust. Kütuse lõppemine võib põhjustada mootori töötakti vahelejätmist, kahjustades katalüüsmuundurit.

Nende ettevaatusabinõude mittejärgmine või kahjustada katalüüsmuundurit ja teie sõidukit. Lisaks võivad sellised tegevused teie garantiid tühistada.

Kütuseosakeste filter (kui kuulub varustusse)

Kütuseosakeste filter (GPF) on süsteem, mis eemaldab heitgaasist tahma. Erinevalt vahetatavast õhufiltrist puhastab GPF-süsteem end ise ja eemaldab kogunenud tahma sõidu ajal.

Kuid korduv lühikeste vahemaade sõitmine või madalal kiirusel pikkade vahemaade sõitmine võib peatada tahma automaatse eemaldumise GPF-süsteemist. Kui kogunenud tahm jõuab teatud koguseni, süttib GPF-i märgutuli ( ).

GPF-süsteemi taaskäivitamiseks tuleb sõita enam kui 30 minutit kiirusel vähemalt 80 km/h. Kontrollige, et järgnevad tingimused oleksid täidetud: ohutud teetingimused, vähemalt 3. käik ja mootoripöörded 1 500 - 4 000 p/min. Soovitatud aja jooksul vähemalt 80 km/h kiirusel sõitmine taaskäivitab GPF-süsteemi ja GPF-i märgutuli kustub.

Kui peale soovitatud kiirusel pikemat aega sõitmist jääb GPF-i märgutuli põlema või kuvatakse hoiatus "check exhaust system" ("kontrolli heitesüsteemi"), soovitame lasta volitatud asjatundjal süsteem üle vaadata. Pidev sõitmine põleva GPF-i märgutulega võib kahjustada GPF-süsteemi ja vähendada kütusesäästlikkust.

Tehnilised andmed ja tarbijainfo 9

Mootor **9-2**
Mõõtmed **9-3**
Lampide võimsused **9-6**
Rehvid ja veljed
(5 uksega, universaalkerega auto, luukpära) **9-8**
Rehvid ja veljed (linnamaastur) **9-9**
Kaal/maht **9-10**
Kliimaseade **9-12**
Soovituslikud määrdeained ja nende kogused **9-13**
• Soovituslik SAE-viskoossusklass 9-15
Sõiduki tehasetähis (VIN) **9-17**
Sõiduki andmesilt **9-17**
Rehvide tehniliste andmete ja rõhkude silt **9-18**
Mootori number **9-18**
Konditsioneeri kompressori silt **9-19**
Külmaaine kleebis **9-20**
Vastavusdeklaratsioon **9-20**
Kütusesilt **9-21**
• Bensiinimootor 9-21

Tehnilised andmed ja tarbijainfo

Mootor

Element	Smartstream G1.0 T-GDi / Smartstream G1.0 T-GDi MHEV	Smartstream G1.5 T-GDi / Smartstream G1.5 T-GDi MHEV	(Bensiinimootor) 1.6 MPI
Nihe [cc (kuuptolli)]	998 (60,90)	1 482 (90,44)	1 591 (97,08)
Läbimõõt × kolvikäik [mm (in.)]	71 x 84 (2,79 x 3,3)	71,6 x 92 (2,82 x 3,62)	77 x 85,44 (3,03 x 3,36)
Tööjärjestus	1-2-3	1-3-4-2	1-3-4-2
Silindrite arv	3, lineaarne	4, lineaarne	4, lineaarne

Mõõtmed

5-uksega

* LFC: Madal kütusekulu

Element			mm (in)
Kogupikkus	Standard		4 315 (169,9)
	GT-Line & GT		4 325 (170,3)
Kogulaius			1 800 (70,9)
Kogukõrgus	Standard	Euroopa spetsifikatsioonid	1 447 (57,0) (LFC: 1 442 (56,8))
		Venemaa spetsifikatsioonid	1 457 (57,4)
	GT-Line	Euroopa spetsifikatsioonid	1 447 (57,0)
		Venemaa spetsifikatsioonid	1 457 (57,4)
	GT	Euroopa spetsifikatsioonid	1 442 (56,7)
		Venemaa spetsifikatsioonid	1 457 (57,4)
Rehvimustri sügavus ees	195/65R15		1 573 (61,9)
	205/55R16		1 565 (61,6)
	225/45R17		1 559 (61,3)
	225/40R18		1 555 (61,2)
Tagumine protektor	195/65R15		1 581 (62,2)
	205/55R16		1 573 (61,9)
	225/45R17		1 567 (61,7)
	225/40R18		1 563 (61,5)
Teljevahe			2 650 (104,3)

Mahtuniversaal

* LFC: Madal kütusekulu

Element			mm (in)
Kogupikkus	(Standard-/GT-Line)		4 605 (181,3)
Kogulaius	(Standard-/GT-Line)		1 800 (70,9)
Kogukõrgus	Standard	Euroopa spetsifikatsioonid	1 465 (57,7) (LFC: 1 460 (57,5))
		Venemaa spetsifikatsioonid	1 475 (58,1)
	GT-Line	Euroopa spetsifikatsioonid	1 460 (57,5)
		Venemaa spetsifikatsioonid	1 475 (58,1)
Rehvimustri sügavus ees	195/65R15		1 573 (61,9)
	205/55R16		1 565 (61,6)
	225/45R17		1 559 (61,3)
	225/40R18		1 555 (61,2)
Tagumine protektor	195/65R15		1 581 (62,2)
	205/55R16		1 573 (61,9)
	225/45R17		1 567 (61,7)
	225/40R18		1 563 (61,5)
Teljevahe			2 650 (104,3)

Luukpära

Element			mm (in)
Kogupikkus	GT-Line		4 615 (181,7)
	GT		4 605 (181,3)
Kogulaius	GT-Line & GT		1 800 (70,9)
Kogukõrgus	GT-Line & GT	Euroopa spetsifikatsioonid	1 422 (56,0)
		Venemaa spetsifikatsioonid	1 437 (56,6)
Rehvimustri sügavus ees	225/45R17		1 559 (61,3)
	225/40R18		1 555 (61,2)
Tagumine protektor	225/45R17		1 567 (61,7)
	225/40R18		1 563 (61,5)
Teljevahe			2 650 (104,3)

Linnamaastur

Element		mm (in)
Kogupikkus	(Standard-/GT-Line)	4 395 (173,0)
Kogulaius	(Standard-/GT-Line)	1 826 (71,9)
Kogukõrgus	205/60R16	1 483 (58,4)
	235/45R18	1 495 (58,9)
Rehvimustri sügavus ees	205/60R16	1 585 (62,4)
	235/45R18	1 575 (62,0)
Tagumine protektor	205/60R16	1 583 (62,3)
	235/45R18	1 573 (61,9)
Teljevahe		2 650 (104,3)

Lampide võimsused

5 uksega, mahtuniversaali, luukpära jaoks

Pirn				5-uksega		Mahtuniversaal		Luukpära	
				Pirni tüüp	Võimsus (W)	Pirni tüüp	Võimsus (W)	Pirni tüüp	Võimsus (W)
Eesmine	Esituled	Madal	Tüüp A, B	H7LL	55	←	←	-	-
		Kõrge	Tüüp A, B	H7LL	55	←	←	-	-
		Lähi-/kaugtuli	Tüüp C	LED	LED	←	←	←	←
	Suunatuli		Tüüp A, B	PY21W	21	←	←	-	-
			Tüüp C	LED	LED	←	←	←	←
	Gabariidituled		Tüüp A	W5W	5	←	←	-	-
			Tüüp B, C	LED	LED	←	←	←	←
	Päevatuled		Tüüp A	P21W	21	←	←	-	-
			Tüüp B, C	LED	LED	←	←	←	←
	Esiudutuli	Tüüp A		H7LL	55	←	←	-	-
		Tüüp B		HB4	51	←	←	←	←
		Tüüp C		LED	LED	←	←	←	←
	Külgsuunatuli	Pirni tüüp		W5W	5	←	←	←	←
		LED-lamp		LED	LED	←	←	←	←
Tagumine	Tagatuli	Pirni tüüp	Sees	W5W	5	←	←	-	-
			Väljas	P21/5W	5	←	←	-	-
		LED-lamp	Sees	LED	LED	←	←	←	←
			Väljas	LED	LED	←	←	←	←
	Pidurituli	Pirni tüüp		P21/5W	21	←	←	-	-
		LED-lamp	Sees	LED	LED	-	-	-	-
			Väljas	LED	LED	←	←	←	←
	Suunatuli	Pirni tüüp		P21W	21	←	←	-	-
		LED-lamp		LED	LED	←	←	←	←
	Tagurdamistuli	Pirni tüüp		W16W	16	←	←	-	-
		Pirni tüüp (GT-Line)		-	-	H21 W	21	-	-
		LED-lamp		LED	LED	-	-	LED	LED
	Tagumine udutuli	Pirni tüüp		H21 W	21	←	←	-	-
		LED-lamp		LED	LED	-	-	LED	LED
	Kõrgel paiknev pidurituli	LED-lamp		LED	LED	←	←	←	←
	Numbrimärgi tuli	Pirni tüüp		W5W	5	←	←	←	←

Pirn			5-uksega		Mahtuniversaal		Luukpära	
			Pirni tüüp	Võimsus (W)	Pirni tüüp	Võimsus (W)	Pirni tüüp	Võimsus (W)
Salong	Kaardilugemis-lambid	Pirni tüüp	W10W	10	←	←	←	←
		LED-lamp	LED	LED	←	←	←	←
	Salongituli	Pirni tüüp	FESTOON	10	←	←	←	←
	Pakiruumi val-gustus	Pirni tüüp	FESTOON	10	←	←	←	←
	Meikimisvalgus-tus	Pirni tüüp	FESTOON	5	←	←	←	←
	Kindalaeka val-gusti	Pirni tüüp	FESTOON	8	←	←	←	←
	Isiklik lamp	LED-lamp	LED	LED	←	←	←	←

Linnamaasturi puhul

Pirn				Pirni tüüp	Võimsus (W)
Eesmine	Lähi-/kaugtuli	LED-lamp		LED	LED
	Suunatuli	LED-lamp		LED	LED
	Gabariidituled	LED-lamp		LED	LED
	Päevatuled	LED-lamp		LED	LED
	Esiudutuli	LED-lamp		LED	LED
	Külgsuunatuli	Pirni tüüp		W5W	5
		LED-lamp		LED	LED
Tagumine	Tagatuli	LED-lamp	Sees	LED	LED
			Väljas	LED	LED
	Pidurituli	LED-lamp	Sees	LED	LED
			Väljas	LED	LED
	Suunatuli	LED-lamp		LED	LED
	Tagurdamistuli	Pirni tüüp		W16W	16
	Tagumine udutuli	LED-lamp		LED	LED
	Kõrgel paiknev pidurituli	LED-lamp		LED	LED
	Numbrimärgi tuli	Pirni tüüp		W5W	5
Salong	Kaardilugemislambid	Pirni tüüp		W10W	10
		LED-lamp		LED	LED
	Salongituli	Pirni tüüp		FESTOON	10
	Pakiruumi valgustus	Pirni tüüp		FESTOON	10
	Meikimisvalgustus	Pirni tüüp		FESTOON	5
	Kindalaeka valgusti	Pirni tüüp		FESTOON	8
	Isiklik lamp	LED-lamp		LED	LED

Rehvid ja veljed (5 uksega, universaalkerega auto, luukpära)

Element	Rehvi mõõt	Velje mõõt	Kande-võime		Lubatud kiirus		Rehvirõhk [bar (psi, kPa)]					
							Tavakoormus*1		Täiskoormus		Suurel kiirusel sõitmine	
			LI*2	kg	SS*3	km/h	Eesmine	Tagumine	Eesmine	Tagumine	Eesmine	Tagumine
Normaalmõõdus ratas	195/65R15	6,0J X 15	91	615	H	210	2,2 (32, 220)	2,2 (32, 220)	2,35 (34, 235)	2,5 (36, 250)	2,75 (40, 275)	2,75 (40, 275)
							2,35 (34, 235)	2,35 (34, 235)	2,35 (34, 235)	2,5 (36, 250)	2,75*4 (40, 275)	2,75*5 (40, 275)
	205/55R16	6,5J X 16	91	615	H	210	2,2 (32, 220)	2,2 (32, 220)	2,35 (34, 235)	2,75 (40, 275)	2,75 (40, 275)	2,75 (40, 275)
	225/45R17	7,0J X 17	91	615	V	240	2,2 (32, 220)	2,2 (32, 220)	2,35 (34, 235)	2,75 (40, 275)	2,75 (40, 275)	2,75 (40, 275)
			91	615	W	270						
	225/40 R18	7,5J X 18	92	630	Y	300	2,4 (35, 240)	2,4 (35, 240)	2,5 (36, 250)	2,75 (40, 275)	2,75 (40, 275)	2,75 (40, 275)
Kompaktne varurehv	T125/80D15	4,0 T X 15	95	690	M	130	4,2 (60, 420)				-	
	T125/80D16	4,0 T X 16	97	730	M	130						

*1. Tavakoormus - kuni 3 inimest

*2. Koormusindeks

*3. Kiiruse sümbol

*4. Seaduslikult suurel kiirusel sõitmiseks (üle 160 km/h), reguleerige rehvirõhk vastavalt allolevale tabelile.

*5. Euroopa spetsifikatsioonid

Rehvid ja veljed (linnamaastur)

Element	Rehvi mõõt	Velje mõõt	Kande-võime		Lubatud kiirus		Rehvirõhk [bar (psi, kPa)]					
							Tavakoormus*1		Täiskoormus		Suurel kiirusel sõitmine	
			LI*2	kg	SS*3	km/h	Eesmine	Tagumine	Eesmine	Tagumine	Eesmine	Tagumine
Normaalmõõdus ratas	205/60R16	6,5J X 16	92	630	H	210	2,5 (36, 250)	2,5 (36, 250)	2,5 (36, 250)	2,7 (39, 270)	2,5 (36, 250)	2,7 (39, 270)
	235/45R18	7,5J X 18	94	670	V	240	2,3 (33, 230)	2,3 (33, 230)	2,5 (36, 250)	2,7 (39, 270)	2,5 (36, 250)	2,7 (39, 270)
Kompaktne varurehv	T125/80D16	4,0 T X 16	97	730	M	130	4,2 (60, 420)				-	

*1. Tavakoormus - kuni 3 inimest

*2. Koormusindeks

*3. Kiiruse sümbol

✻ MÄRKUS

- Soovitame rehvide vahetamisel- kasutada algselt sõidukiga kaasas olnud rehvidega samas suuruses rehve.

  Kasutage kõigil neljal rattal ALATI sama tüüpi, suuruse, kaubamärgi, ehituse ja turvisemustriga rehve.

  Vastasel juhul mõjub see sõidukogemust.
- Kõrgetel kõrgustel sõitmisel on atmosfäärirõhu vähenemine loomulik.

  Kontrollige seega rehvirõhku ja vajadusel täitke.

  Lisaks on vajalik lisada vastavalt rõhku vastavalt iga kilomeetri kohta merepinnast: 1,5 psi/km

⚠ ETTEVAATUST

Rehvide vahetamisel paigaldage kõigile ratastele originaalrehvidega sama mõõtu rehvid.

Teistsugused rehvid võivad takistada ABS-piduri ja stabiilsuskontrolli toimimist.

Kaal/maht

5-uksega

Element		Smartstream G1.0 T-GDi	Smartstream G1.0 T-GDi MHEV
		6M/T	7DCT
Sõiduki täismass [kg (lbs.)]		1 800 (3 968)	1 850 (4 079)
Pagasiruumi maht [L (cu ft.)]	MIN	395 (14,0)	357 (12,6)
	MAX	1 291 (45,6)	1 253 (44,3)

Element		Smartstream G1.5 T-GDi		Smartstream G1.5 T-GDi MHEV
		6M/T	7DCT	7DCT
Sõiduki täismass [kg (lbs.)]		1 820 (4 012)	1 850 (4 079)	1 860 (4 101)
Pagasiruumi maht [L (cu ft.)]	MIN	395 (14,0)		357 (12,6)
	MAX	1 291 (45,6)		1 253 (44,3)

Element		(Bensiinimootor) 1.6 MPI
		6A/T
Sõiduki täismass [kg (lbs.)]		1 780 (3 924)
Pagasiruumi maht [L (cu ft.)]	MIN	395 (14,0)
	MAX	1 291 (45,6)

Mahtuniversaal

Element		Smartstream G1.0 T-GDi	Smartstream G1.0 T-GDi MHEV
		6M/T	7DCT
Sõiduki täismass [kg (lbs.)]		1 840 (4 057)	1 890 (4 167)
Pagasiruumi maht [L (cu ft.)]	MIN	625 (22,1)	512 (18,1)
	MAX	1 694 (59,8)	1 581 (55,8)

Element		Smartstream G1.5 T-GDi		Smartstream G1.5 T-GDi MHEV
		6M/T	7DCT	7DCT
Sõiduki täismass [kg (lbs.)]		1 850 (4 079)	1 880 (4 145)	1 900 (4 189)
Pagasiruumi maht [L (cu ft.)]	MIN	625 (22,1)		512 (18,1)
	MAX	1 694 (59,8)		1 581 (55,8)

Element		(Bensiinimootor) 1.6 MPI
		6A/T
Sõiduki täismass [kg (lbs.)]		1 820 (4 012)
Pagasiruumi maht [L (cu ft.)]	MIN	625 (22,1)
	MAX	1 694 (59,8)

Luukpära

Element		Smartstream G1.0 T-GDi	Smartstream G1.5 T-GDi		Smartstream G1.5 T-GDi MHEV
		6M/T	6M/T	7DCT	7DCT
Sõiduki täismass [kg (lbs.)]		1 830 (4 034)	1 850 (4 079)	1 880 (4 145)	1 900 (4 189)
Pagasiruumi maht [L (cu ft.)]	MIN	594 (21,0)			472 (16,7)
	MAX	1 545 (54,6)			1 423 (50,3)

Linnamaastur

Element		Smartstream G1.0 T-GDi	Smartstream G1.5 T-GDi		Smartstream G1.5 T-GDi MHEV	
		6M/T	6M/T	7DCT	6MT	7DCT
Sõiduki täismass [kg (lbs.)]		1 820 (4 012)	1 840 (4 056)	1 870 (4 123)	1 860 (4 101)	1 890 (4 167)
Pagasiruumi maht [L (cu ft.)]	MIN	426 (15,0)			380 (13,4)	
	MAX	1 378 (48,7)			1 332 (47,0)	

Kliimaseade

ELEMENT	Mahukaal	Klassifikatsioon
Külmaine	500 ± 25g	R-1234yf
		R-134a
Kompressori määrdeaine	110 ± 10g	FD46XG (IDEMITSU)

Võtke lisateabeks ühendust kvalifitseeritud asjatundjaga.
Kia soovitab pöörduda Kia volitatud esindaja poole.

Soovituslikud määrdeained ja nende kogused

Mootori ja jõusüsteemi parima töökorra ja vastupidavuse tagamiseks kasutage ainult ettenähtud kvaliteetseid määrdeaineid.

Õige määrdeaine aitab parandada ka mootori kasutegurit, mille tulemuseks on väiksem kütusekulu.

Soovitame kasutada järgmisi määrdeaineid ja vedelikke.

Määrdeaine			Kogus (l)	Klassifikatsioon
Mootoriõli*1 (tühjendamine ja täitmine) Valvoline SYNPOWER	Smartstream G1.0 T-GDi / Smartstream G1.0 T-GDi MHEV	Välja arvatud Lähis-Ida, Iraan, Maroko, Alžeeria, Tuneesia, Liibüa, Egiptus, Sudaan	3,6	SAE 0W-20, API SN PLUS/SP või ILSAC GF-6*2
		Lähis-Ida, Iraan, Maroko, Alžeeria, Tuneesia, Liibüa, Egiptus, Sudaan		SAE 5W-30, ACEA A5/B5*3
	Smartstream G1.5 T-GDi / Smartstream G1.5 T-GDi MHEV	Välja arvatud Lähis-Ida, Iraan, Maroko, Alžeeria, Tuneesia, Liibüa, Egiptus, Sudaan	4,2	SAE 0W-20, API SN PLUS/SP või ILSAC GF-6*2
		Lähis-Ida, Iraan, Maroko, Alžeeria, Tuneesia, Liibüa, Egiptus, Sudaan		SAE 5W-30, ACEA A5/B5*3
	(Bensiinimootor) 1.6 MPI	Välja arvatud Lähis-Ida, Iraan, Maroko, Alžeeria, Tuneesia, Liibüa, Egiptus, Sudaan, India	3,6	SAE 5W-20, API uusim (uusim ILSAC)*5
		Lähis-Ida, Iraan, Maroko, Alžeeria, Tuneesia, Liibüa, Egiptus, Sudaan, India		SAE 5W-30, ACEA A5/B5*3
Manuaalkäigukasti (MT) vedelik	Smartstream G1.0 T-GDi		1.5 ~ 1.6	SAE 70 W, API GL-4
	Smartstream G1.5 T-GDi / Smartstream G1.5 T-GDi MHEV		1.5 ~ 1.6	HK SYN MTF 70W (SK), SPIRAX S6 GHME 70W MTF (H.K.SHELL), GS MTF HD 70W (GS CALTEX), Kia originaal MTF&DCTF 70W SYNTHETIC
Topeltsiduriga käigukasti õli (DCT)	Smartstream G1.0 T-GDi MHEV		1.6 ~ 1.7	HK D DCTF TGO-10 PLUS (SK) SPIRAX S6 GHDE 70W DCTF PLUS (H.K.SHELL) Kia genuine DCTF 70W SYNTHETIC PLUS
	Smartstream G1.5 T-GDi / Smartstream G1.5 T-GDi MHEV			
Automaatkäigukasti (AT) vedelik	(Bensiinimootor) 1.6 MPI		6,7	SK ATF SP4M-1, MICHANG ATF SP4M-1, S-OIL ATF SP4M-1, Kia Genuine ATF SP4M-1

Kia sõidukite maaletooja Balti riikides soovitab:
Bensiinimootoriga sõidukitel Valvoline mootoriõli SynPower FE 5W30 (asendatav SynPower ENV C2 5W30)
Diiselmootoriga sõidukitel Valvoline mootoriõli MST C3 5W30

Määrdeaine			Kogus (l)	Klassifikatsioon
Jahutusvedelik	Smartstream G1.0 T-GDi	MT	5,5	Fosfaadi ja etüleenglükoolipõhine jahutusvedelik
	Smartstream G1.0 T-GDi MHEV	DCT		
	Smartstream G1.5 T-GDi	MT, DCT	6,1	
	Smartstream G1.5 T-GDi MHEV	DCT, MT		
	(Bensiinimootor) 1.6 MPI	AT	5,4	
Piduri-/sidurivedelik*4			Nõutav kogus	SAE J1704 DOT-4 LV,ISO4925 CLASS-6, FMVSS116 DOT-4
Kütus			50	-

*1. vt . "Soovituslik SAE-viskoossusklass" leheküljel 9-15.

*2. Vajab <API SN Plus/SP või täissünteetilist ILSAC GF-6> mootoriõli. Kui kasutatakse madalama klassi mootoriõli (mineraalõli, sealhulgas poolsünteetiline), tuleb mootoriõli ja õlifilter vahetada vastavalt põhjalikele hooldustingimustele.

*3. Vajab <uusimat API (või uusimat ILSAC) või täissünteetilist ACEA A5/B5> klassi mootoriõli. Kui kasutatakse madalama klassi mootoriõli (mineraalõli, sealhulgas poolsünteetiline), tuleb mootoriõli ja õlifilter vahetada vastavalt põhjalikele hooldustingimustele.

*4. Sõiduki parima pidurdus- ja ABS/ESC-süsteemi jõudluse säilitamiseks kasutage Kia originaal-pidurivedelikku või samaväärset standardset pidurivedelikku vastavalt spetsifikatsioonile.

*5. Vajab <uusimat API (või uusim ILSAC-i) täissünteetilise> klassi mootoriõli. Kui kasutatakse madalama klassi mootoriõli (mineraalõli, sealhulgas poolsünteetiline), tuleb mootoriõli ja õlifilter vahetada vastavalt põhjalikele hooldustingimustele.

Soovituslik SAE-viskoossusklass

⚠ ETTEVAATUST

Puhastage alati mis tahes täitekorgi, tühjenduskorgi või mõõtevarda ümbritsev piirkond enne määrdeaine kontrollimist või tühjendamist. See on eriti tähtis tolmustes ja liivastes piirkondades ning juhul, kui sõidetakse kõvakatteta teedel. Korkide ja mõõtevarda piirkonna puhastamine väldib mustuse ja liiva sattumist mootorisse ja teistesse mehhanismidesse, mis võivad kahjustuda.

Mootoriõli viskoossus (paksus) mõjutab kütusekulu ja kasutamist külma ilma korral (mootori käivitamine ja õli voolavus). Madalama -viskoossusega mootoriõlid pakuvad paremat kütusekulu ja külma- ilma jõudlust, kuid kõrgema viskoossusega mootoriõlid on nõutavad -piisavaks määrimiseks kuuma ilma puhul.

Muude kui soovituslike viskoossustega õlide kasutamine võib põhjustada mootori kahjustumist.

✻ MÄRKUS

Ärge kunagi lisage mootoriõlisse lisaaineid. Mootoriõli lisaained võivad muuta mootoriõli omadusi ja põhjustada tõsiseid mootoririkkeid.

Lähtuge õli valimisel temperatuurivahemikust, mida on oodata enne järgmist õlivahetust. Valige tabelist soovituslik õli viskoossus.

SAE viskoossuste temperatuurivahemikud											
Temperatuur		°C	-30	-20	-10	0	10	20	30	40	50
		°F	-10	0	20	40	60	80		100	120
Smartstream G1.0 T-GDi Smartstream G1.0 T-GDi MHEV	Välja arvatud Lähis-Ida, Iraan, Maroko, Alžeeria, Tuneesia, Liibüa, Egiptus, Sudaan		0W-20								
Smartstream G1.5 T-GDi Smartstream G1.5 T-GDi MHEV	Lähis-Ida, Iraan, Maroko, Alžeeria, Tuneesia, Liibüa, Egiptus, Sudaan		5W-30								
(Bensiinimootor) 1.6 MPI	Välja arvatud Lähis-Ida, Iraan, Maroko, Alžeeria, Tuneesia, Liibüa, Egiptus, Sudaan, India				20W-50						
				15W-40							
			10W-30								
			0W-20, 5W-20, 5W-30								
	Lähis-Ida, Iraan, Maroko, Alžeeria, Tuneesia, Liibüa, Egiptus, Sudaan, India				20W-50						
				15W-40							
			10W-30								
			5W-30, 5W-40								

Kui mootoriõlil on see American Petroleum Institute'i (API) sertifikaadi tähis, siis vastab see ka rahvusvahelise määrdeainete spetsifikatsiooni nõuandekomitee (ILSAC) nõuetele. Soovitame kasutada ainult API sertifitseerimismärgisega mootoriõlisid.

Sõiduki tehasetähis (VIN)

Tüüp A

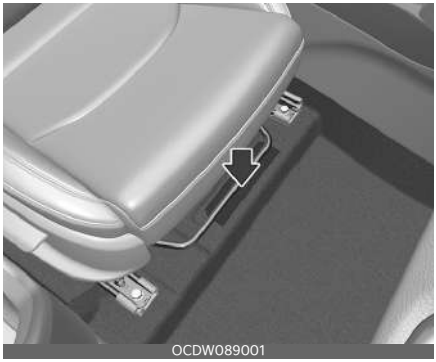
OCDW089001

Sõiduki tehasetähis (VIN) on number, mida kasutatakse auto registreerimisel ja kõigis selle omanikuga seotud õiguskküsimustes jne.

Number on stantsitud kaassõitja istme alla. Numbri vaatamiseks avage kate.

VIN-silt

Tüüp B (kui on varustuses)

OCDW089002

VIN asub ka armatuurlaua ülaosa külge kinnitatud plaadil. Plaadil olevat numbrit näeb hõlpsasti ka väljastpoolt läbi tuuleklaasi.

Sõiduki andmesilt (mõnel mudelil)

OCDP089010

Vasak- või parempoolsel uksepostil asuval andmesildil on näidatud VIN-kood ja muud tehaseandmed.

Rehvide tehniliste andmete ja rõhkude silt

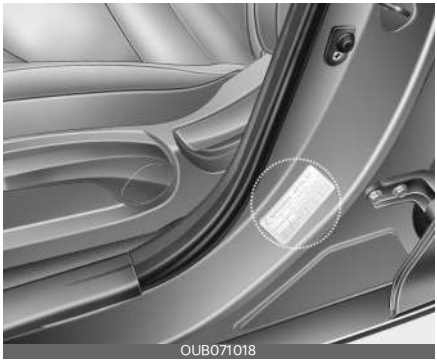
OUB071018

Teie uuele autole paigaldatud rehvid võimaldavad tavasõidul parimat sooritust.

Juhiuksepostil asuval rehvikleebisel on näidatud teie auto soovitatavad rehvirõhud.

Mootori number

Smartstream G1.0 T-GDi / Smartstream G1.0 T-GDi MHEV

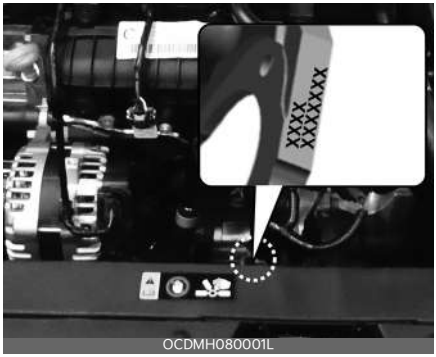

OCDMH080001L

Smartstream G1.5 T-GDi / Smartstream G1.5 T-GDi MHEV

OCDMH080002L

(Bensiinimootor) 1.6 MPI

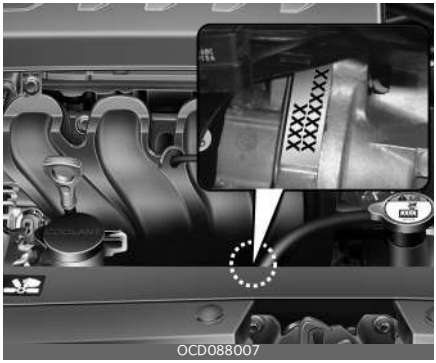

Mootori number on kirjas mootoriplokil, joonisel näidatud kohas.

Konditsioneeri kompressori silt

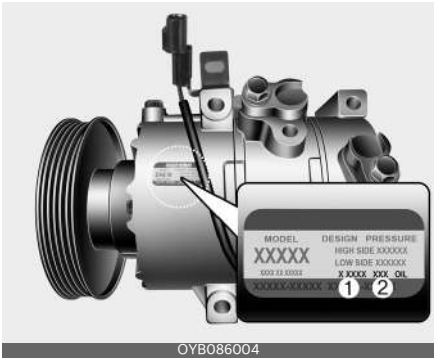

Kompressori sildil on kirjas andmed teie auto varustusse kuuluva konditsioneeri kompressori tüübi kohta: mudel, tarnija tootekood, tootmisnumber, külmaaine (1) ja õli (2).

Külmaaine kleebis (mõnel mudelil)

Külmaaine kleebis asub kapoti siseküljel.

Vastavusdeklaratsioon

CE CE 0678

Kõik sõiduki osad, mis kasutavad oma töös erinevaid raadiosagedusi, vastavad direktiivi 1995/5/EÜ nõuetele ja sellest tulenevatele teistele asjakohastele sätetele.

Täiendavat teavet, sh tootja vastavusdeklaratsiooni, leiate Kia veebilehelt:

http://www.kia-hotline.com

Kütusesilt (mõnel mudelil)

Bensiinimootor

Kütusesilt on kinnitatud kütuse täiteava uksele.

OCD084011L

- A. Pliivaba bensiini oktaaniarv
  1. RON/ROZ: Uurimismeetodil määratud oktaanarv
  2. (R+M)/2, AKI: Oktaanarvude aritmeetiline keskmine
- B. Bensiinitüüpi kütuste määratlejad
  * See sümbol tähistab kasutuskõlblikke kütuseid. Ärge kasutage ühtegi muud kütust.
- C. Lisateavet leiate jaotisest "Kütusenõuded" leheküljel 1-2.

Navigatsioon Lihtne Kasutusjuhend

10

Täname, et ostsite selle KIA navigatsioonisüsteemi.....10-2
QR-koodi skannimine 10-3
• iOS (iPhone).....10-3
• Android (Galaxy etc.).....10-3
Ohutusabinõud 10-4
Sisukord / spetsifikatsioon.....10-5
• AV / navigeerimistoote spetsifikatsioon 10-5
Süsteemi teave.....10-6
• Värskendus.....10-6
• Tugi.....10-6

Navigatsioon Lihtne Kasutusjuhend

Täname, et ostsite selle KIA navigatsioonisüsteemi.

Navigatsioonisüsteemi veebijuhendi avamiseks skannige seda QR-koodi.

Enne toote kasutamist lugege seda kasutusjuhendit tähelepanelikult ja kasutage toodet turvaliselt.

Iga funktsiooni kirjelduse kontrollimiseks skannige QR-kood juhendist või vastava funktsiooni menüükuval olevast spikrist.

QR-koodi skannimine

iOS (iPhone)

1. Avage iPhone'i kaamera ja suunake see koodi poole.

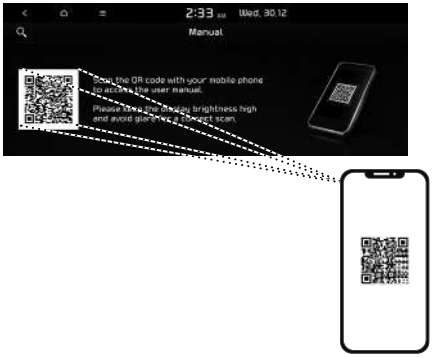

- Pääsete otse järgmisele URL-aadressile.
  http://webmanual.kia.com/STD_-GEN5_WIDE/AVNT2/EU/Estonian/index.html
2. QR-koodi skannimine: avage [SETUP] > [General] > [System info] > [Manual]. Skannige QR-kood, seejärel puudutage veebilehel minemiseks teavitust.

3. Sisule juurdepääs.

Android (Galaxy etc.)

1. Avage Play pood: otsige QR-koodi lugejat ja installige. Avage Androidil QR-koodi lugeja ja suunake koodile.

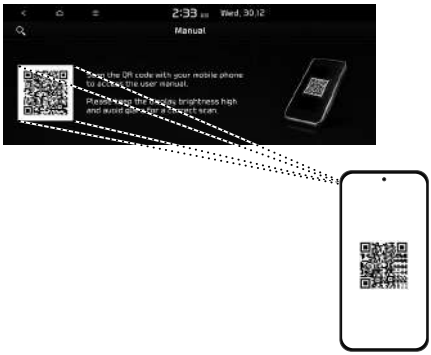

- Pääsete otse järgmisele URL-aadressile.
  http://webmanual.kia.com/STD_-GEN5_WIDE/AVNT2/EU/Estonian/index.html
2. QR-koodi skannimine: avage [SETUP] > [General] > [System info] > [Manual]. Skannige QR-koodi, seejärel puudutage veebilehele minemiseks koodis olevat URL-i.

3. Sisule juurdepääs.

Ohutusabinõud

TÄHELEPANU

ELEKTRILÖÖGI OHT MITTE AVADA

TÄHELEPANU: ELEKTRILÖÖGI OHU VÄHENDAMISEKS ÄRGE AVAGE KATET (EGA TAGUST). SEE EI OLE KASUTAJA HOOLDATAVAID OSI. LASKE REMONDITÖÖD TEHA KVALIFITSEERITUD SPETSIALISTIDEL.

Vilkuv välgunool võrdkülgses kolmnurgas on mõeldud kasutaja teavitamiseks isoleerimata ohtlikust pingest seadme korpuses, mis võib olla piisava tugevusega elektrilöögi andmiseks.

Kolmnurga sees olev hüüumärk juhib seadme kasutaja tähelepanu kasutust ja hooldust (remonti) käsitlevate oluliste juhiste olemasolule seadmega kaasasolevates dokumentides.

Juhtige sõidukit alati ohutul viisil. Ärge laske sõidukil ennast sõidu ajal segada ja olge alati kõigist sõidutingimustest täiesti teadlik. Ärge muutke sätteid ega teisi funktsioone.

Enne selliste toimingute tegemist pidage sõiduk ohutult ja seaduslikult kinni.

Turvalisuse tagamiseks on teatud funktsioonid keelatud, kui seisupidur ei ole aktiveeritud.

Elektrilöögi ohu vähendamiseks ärge eemaldage selle toote katet ega tagust. Sees ei ole kasutaja hooldatavaid osi. Laske remonditööd teha kvalifitseeritud spetsialistidel.

Tulekahju või elektrilöögi ohu vähendamiseks ärge laske sellel tootel puutuda kokku tilkuva või pritsiva veega, vihmaga ega niiskusega.

Sõidukiga sõites hoidke seadme helitugevus piisavalt madalal, et kuuleksite väljast tulevaid helisid.

Ärge kukutage seda maha ja kaitske seda tugevate löökide eest.

Juht ei tohi sõitmise ajal monitori jälgida. Kui juht vaatab sõidu ajal monitori, võib see põhjustada hooletuse ja tekitada õnnetuse.

Sisukord / spetsifikatsioon

Ohutusabinõud 10-4

Sisukord / spetsifikatsioon 10-5

AV / navigeerimistoote spetsifikatsioon 10-5

Süsteemi teave 10-6

Värskendus 10-6

Tugi 10-6

AV / navigeerimistoote spetsifikatsioon

Toide	Alalisvool 12 V
Töövõime	Alalisvool 9-16 V
Voolutarve	Maksimaalselt 14 A (sisemine võimendi), maksimaalselt 5 A (välimine võimendi)
Pimevool	Maksimaalselt 1 mA
Mõõtmed (peaüksus)	281,96 mm (Z) x 174,58 mm (A) x 203,99 mm (S)
Kaal (peaüksus)	2,43 kg

Süsteemi teave

Värskendus

Süsteemi tarkvaraturvalisuse, uute funktsioonide lisamise ja kaardiuuenduste jaoks on vaja värskendamist.

1. Vajutage [SETUP] > [General] > [Version info/Update]
2. Pärast värskendusfailiga USB-mäluseadme sisestamist vajutage [Update]. Kui värskendamine on lõpule viidud, taaskäivitub süsteem automaatselt.

Märkused

- See toode vajab tarkvaraparanduste, uute funktsioonide ja kaardiuuenduste jaoks regulaarseid värskendusi. Värskendamine võib olenevalt andmete suurusest võtta kuni 1 tund.
- Toite väljalülitamine või USB-mäluseadme eemaldamine värskendamistoimingu ajal võib põhjustada andmekao.

Tugi

Abi saamiseks pöörduge kohaliku edasimüüja poole. Lisateavet leiate hooldusbrošüürist.

Jäljend

Navigatsioonisüsteemi pakub

KIA Europe GmbH

Theodor-Heuss-Allee 11
D-60486 Frankfurt am Main

Tel.: +49 (0) 69 8509280

Faks: +49 (0) 69850928499

E-Mail: info@kia-europe.com

Registreerimiskohus: Frankfurt am Main

Registri number: HRB 53714

Esindajad: Ho-Sung Song (CEO), Michael Cole (COO), Seung Jong Hong (CFO)

KMKR: DE 222 535 439.

Vastavusdeklaratsioon

Käesolevaga teatab Kia, et see raadioseade (tüüp - auto navigatsioonisüsteem) on kooskõlas direktiiviga 2014/53/EL. EL-i vastavusdeklaratsiooni täisteksti leiate veebilehelt:

http://www.kia.com/eu

Kasutaja peab arvestama sellega, et seade tuleb paigaldada ning seda võib kasutada ainult viisil, kus seadme ja keha vahele jääb vähemalt 20 cm.

Lühend A

Lühend

ABS
Blokeerumisvastane pidurisüsteem

ACC
Tarvik

AGM
Absorbent mattklaas

AKI
Oktaanarvude aritmeetiline keskmine

BCW
Pimeda nurga hoiatussüsteem

CC
Kiirushoidik

CO
Süsinikmonooksiid

CRS
Lapse turvaseade

DAW
Juhi tähelepanu hajumise hoiatussüsteem

DCT
Topeltsiduriga käigukast

DPF
Diisliosakeste filter

DRL
Päevatuled

EBD
Elektroonilise pidurdusjõu regulaator

ECM
Elektriline kroompeegel

EPB
Elektrooniline seisupidur

EPS
Elektriline roolivõimendi

ESC
Elektrooniline stabiilsuskontroll

ESS
Hädapidurdamise signaaltuli

FAME
Rasvhapete metüülestrid

FCA
Esikokkupõrke ennetussüsteem

GAW
Teljekoormus

GAWR
Telje täismass

GPF
Kütuseosakeste filter

GPS
Globaalne positsioneerimise süsteem

GVW
Sõiduki täismass

GVWR
Registrimass

HAC
Tõusul sõidu alustamise abisüsteem

HID
Suure valgustugevusega lahenduslamp

ISG
Tühikäigul peatamine ja sõitmine

ISLW
Nutikas kiirusepiiraja

LFA
Sõidurea hoidmise abisüsteem

LKA
Sõiduraja hoidmise abisüsteem

LNT
Lean NOx Trap

MIL
Rikke märgutuli

MPI
Mitmepunktiline sisestus

MSLA
Kiirusepiiraja

MTBE
Metüül kolmandane butüülester

ODO
Läbisõidumõõdik

PA
Parkimisabi

PCSV
Solenoid puhastusventiil

PDW
parkimisvahemaa hoiatus

RCCW
Tagumise põikisuunalise liikluse hoiatussüsteem

RME
Rapsiseemne metüülester

RON
Uurimismeetodil määratud oktaanarv

RVM
Tahavaatekaamera

SCC
Kohanduv kiirushoidik

SCR
Valikuline katalüütiline taandamine

SRS
Täiendav turvasüsteem

SRSCM
SRS (täiendava turvasüsteemi) juhtmoodul

TMK
Rehviparanduskomplekt

TPMS
Rehvirõhu kontrollsüsteem (TPMS)

VIN
Sõiduki tehasetähis

VME
Taimeõli metüülester

VSM
Auto sõidustabiilsuse juhtsüsteem

Aineloend I

Aineloend

A

akende kaugjuhtimispuldiga sulgemise/avamise süsteem 4-37
aknad 4-34
akende kaugjuhtimispuldiga sulgemise/avamise süsteem 4-37
akna automaatne üles/alla liigutamine 4-35
elektriliste akende lukustusnupp 4-36
elektriliste tõstukitega aknad 4-35
Küljeakende avamine ja sulgemine 4-35
aktiivne klaasipesuvedeliku kasutamisel 4-126
aku 8-38
aku säästmisfunktsioon 4-91
antenn 4-146
auto mass 5-73
automaatkäigukast 5-21
automaatkäigukasti kasutamine 5-21
head tavad käsikäigukasti kasutamisel 5-25
käigukangi asendid 5-22
käigukasti lukustussüsteem 5-24
automaatkäigukasti käiguvahetuse märgutuli 4-59
automaatne kliimaseade 4-112
automaatne soojendus ja kliimaseadme kasutamine 4-113
esiklaas 4-116
kliimaseade 4-119
kliimaseadme külmaaine ja kompressori määrdeõli koguse kontroll 4-122
kliimaseadme õhufilter 4-121
konditsioneeri külmaaine andmesilt 4-122
OFF-režiim 4-119
režiimi valik 4-116
soojendamine ja õhu konditsioneerimine käsitsi 4-114
süsteemi kasutamine 4-119
temperatuuri reguleerimine 4-117
ventilaatori kiiruse reguleerimine 4-119
õhu sissevõtu valikulüliti 4-118
automaatne tuulutus 4-125
automaatne udu kõrvaldussüsteem 4-125
automaatsed kaugtuled 4-93

D

digitaalne spidomeeter 4-75

E

eelpingutiga turvavöö 3-22
elektriline tagaluuk 4-25
avamine 4-27
avanemiskõrguse määramine - linnamaastur 4-30
elektrilise tagaluugi seadistamine - universaali ja luukpära mudelid 4-30
kuidas lähtestada 4-29
mitteavamistingimused 4-28
sulgemine 4-27
elektriliste akende lukustusnupp 4-36
elektrooniline võti 4-10
ettevaatusabinõud 4-12
funktsioonid 4-11
energiavool (Smartstream D1.6 MHEV puhul) 4-75
ENGINE START/STOP (mootori start/stopp) lüliti 5-8
ENGINE START/STOP (mootori start/stopp) lüliti asend 5-8
mootori käivitamine 5-11
põlev ENGINE START/STOP (mootori start/stopp) lüliti 5-8
enne sõidu alustamist 5-4
eraldusvõrk 4-141
esiistme peatugi 3-9
esiistme reguleerimine - elektrooniline 3-6
esiistme reguleerimine - käsitsi 3-5
Esiklaasi pesur 4-99
esiklaasi soojendus ja udu kõrvaldamine 4-123
aktiivne klaasipesuvedeliku kasutamisel 4-126
automaatne kliimaseade 4-124
automaatne tuulutus 4-125

automaatne udu kõrvaldussüsteem 4-125
katuseluugi sisemine õhuringlus 4-126
manuaalne kliimaseade 4-124
siseõhu ringluse režiim Plus 4-126
esiklaasipuhastid 4-98
esikokkupõrke ennetussüsteem (FCA) 6-15
kasutamine 6-18
rikked ja piirangud 6-23
seaded 6-17
Esikokkupõrke ennetussüsteem (FCA) (ainult esikaamera)
tuvastusandur 6-4
esitulede asend 4-92
Esitulede kõrguse regulaator 4-97
esiudutuli 4-96
ette ja taha lükatav käetugi 4-127

H

haagise vedamine (Euroopas) 5-63
heitgaaside kontrollsüsteem 8-106
hoiatus- ja märgutuled 4-81
hoiatustuled 4-81
märgutuled 4-87
Hoiatussõnumid 4-76
hoiulaegas keskkonsoolil 4-127
hooldus
aku 8-38
heitgaaside kontrollsüsteem 8-106
kaitsmed 8-49
klaasipesuvedelik 8-32
klaasipuhastid 8-36
kliimaseadme õhufilter 8-35
mootori jahutusvedelik 8-28
mootoriõli (bensiinimootor) 8-24
piduri-/sidurivedelik 8-31
rehvid ja veljed 8-41
seisupidur 8-33
õhufilter 8-34
hädaolukord sõidu ajal 7-3
kui mootor seiskub sõidu ajal 7-4
kui mootor sureb välja keset ristmikku 7-3
kui rehv puruneb sõidu ajal 7-3
hädaolukorras käivitamine 7-5
kaablitega käivitamine 7-5
käimalükkamine 7-6

I

intelligentne piirkiiruse järgimise abisüsteem (ISLA)
kasutamine 6-55
rikked ja piirangud 6-57
seaded 6-53
intelligentne tagaluuk 4-31
kuidas kasutada 4-31
nutika tagaluugi elektroonilise võtmega kasutamise funktsiooni väljalülitamine 4-32
tuvastusala 4-33
ISG automaatne käivitamine 5-15
v.a kerghübriid-elektrisõiduk 5-15
ISG automaatne peatamine 5-14
kerghübriid-sõiduk 5-14
v.a kerghübriid-elektrisõiduk 5-14
ISG indikaator 5-16
isiklik lamp 4-102
istmed 3-2
esiistme reguleerimine - elektrooniline 3-6
esiistme reguleerimine - käsitsi 3-5
istmenahk 3-4
juhiistme asendimälu elektrilise istme puhul 3-7
seljatoe tasku 3-12
tagaistme kokkuklappimine 3-13
istmejahutus (õhkventilatsiooniga iste) 4-135
istmenahk 3-4
istmesoojendus 4-133

J

juhi tähelepanu hajumise hoiatussüsteem (DAW) 6-59
kasutamine 6-60
rikked ja piirangud 6-61
seaded 6-59
tuvastusandur 6-59
juhiistme asendimälu elektrilise istme puhul 3-7

K

kaardituli 4-101
kaitsmed 8-49
juhikülje kaitsmepaneel 8-55
mootoriruumi kaitsmepaneel (akuklemmi kate) 8-59
mootoriruumi kaitsmeplokk 8-58
mootoriruumi kaitsmete vahetamine 8-52
sisepaneeli kaitsmete vahetamine. 8-51
kapott 4-38
avamine 4-38
kapoti avanemise hoiatussignaal 4-39
sulgemine 4-39
kasutajaseadete režiim 4-66
katuseluugi sisemine õhuringlus 4-126
katuseluuk 4-43
elektriline päikesevari 4-43
katuseluugi algseisundi taastamine (lähtestamine) 4-45
lahti/kinni kallutamine 4-44
lahti/kinni libistamine 4-44
lahtise katuseluugi hoiatus 4-46
vahelejäämiskaitse 4-44
katuseraam 4-145
kaugjuhtimisega võtmeta sisenemine 4-8
kaugjuhtimisega võtmeta sisenemise süsteemi funktsioonid 4-8
kaugjuhtimispuldi ettevaatusabinõud 4-9
patarei vahetamine 4-6
kaugtulede kasutamine 4-93
kiirushoidik (CC) 6-64
kasutamine (v.a linnamaastur) 6-64
kindalaegas 4-128
kindalaeka valgusti 4-104
klaasipesuvedelik 8-32
klaasipuhastid 8-36
klaasipuhastid ja -pesurid 4-97
Esiklaasi pesur 4-99
esiklaasipuhastid 4-98
esitulede pesur 4-100
klaasipuhastite automaatne juhtimine 4-98
soojendusega pesuridüüs 4-101
tagaklaasipuhasti ja -pesuri lüliti 4-100
kliimaseadme õhufilter 8-35
kohanduv kiirushoidik (SCC) 6-67
kuvamine ja juhtimine 6-72
rikked ja piirangud 6-76
seaded 6-68
kui mootor ei käivitu 7-4
kui mootor ei käivitu või käivitub aeglaselt 7-4
kui mootor käivitub normaalselt, kuid sõiduk ei lähe käima 7-4
kui mootor kuumeneb üle 7-7
külgmine turvapadi 3-46
külgmised panipaigad 4-131
kütusenõuded 1-2
kütusepaagi luuk 4-40
avamine 4-40
sulgemine 4-41

L

lambipirnid 8-64
lambipirnide asend (ees) 8-65
lambipirnide asend (küljel) 8-70
lambipirnide asend (taga) 8-67
pirnide vahetamine 8-70
Pirnide vahetamise ettevaatusabinõud 8-64
lapse turvasüsteem (CRS) 3-27
turvavarustuse paigaldamine 3-29
tüüp 3-28
LCD-ekraan 4-62
digitaalne spidomeeter 4-75
energiavool (Smartstream D1.6 MHEV puhul) 4-75
Hoiatussõnumid 4-76
kasutajaseadete režiim 4-66
LCD-ekraani kasutamine 4-62
LCD-ekraani režiimid 4-63
sõiduinfo (pardakompuuter) 4-72
lisakaitsesüsteemi andurid 3-50
Lisakaitsesüsteemi hooldus 3-55

M

Maaletooja teave Ühendkuningriigis 1-7
maantee sõiduabisüsteem (HDA) 6-90
kasutamine 6-92
rikked ja piirangud 6-94
seaded 6-91
süsteemi andurid 6-90
manuaalkäigukast 5-18
head tavad käsikäigukasti kasutamisel 5-20
manuaalkäigukasti kasutamine 5-18
siduri kasutamine 5-19
manuaalne kiirusepiiraja (MSLA) 6-50
kiirusepiirangu seadistamine 6-50
manuaalne kiirusepiiraja uuesti sisse lülitamine 6-52
manuaalne kiirusepiiraja välja lülitamine 6-52
manuaalse kiirusepiiraja ajutine tühistamine 6-52
manuaalne kliimaseade 4-106
kliimaseade (A/C) 4-110
režiimi valik 4-108
soojendamine ja õhu konditsioneerimine käsitsi 4-107
süsteemi kasutamine 4-111
temperatuuri reguleerimine 4-109
ventilaatori kiiruse reguleerimine 4-110
ventilaatorite väljalülitamine 4-110
õhu sissevõtu valikulüliti 4-109
meikimisvalgusti 4-103
mootori jahutusvedelik 8-28
mootoriruum 8-5
mootoriõli (bensiinimootor) 8-24
mugavusvalgustus 4-91
mugavusvalgustuse funktsioon autosse sisenemisel 4-91

N

navigatsioonipõhine kohanduv kiirushoidik (NSCC) 6-81
kasutamine 6-82
piirangud 6-83
seaded 6-82
nutitelefoni juhtmevaba laadimissüsteem 4-137
näidikuplokk 4-53
automaatkäigukasti käiguvahetuse märgutuli 4-59
käiguvahetuse märgutuli 4-59
mõõturid 4-54
Näidikuploki lülitid 4-54

O

omaniku hooldusgraafik 8-9
omanikupoolne hooldus 8-9
ostukoti konks 4-141

P

pagasi sõrestiksüsteem 4-144
pagasikate 4-142
pagasiruumi kate 4-140
pagasivõrgu hoidik 4-128
pakiruumi panipaigad 4-130
pakiruumi suurendamine 4-129
pakiruumi valgustus 4-103
panipaik 4-127
ette ja taha lükatav käetugi 4-127
hoiulaegas keskkonsoolil 4-127
kindalaegas 4-128
külgmised panipaigad 4-131
pagasivõrgu hoidik 4-128
pakiruumi panipaigad 4-130
pakiruumi suurendamine 4-129
prillitoos 4-128
põrandapaneel 4-129
parkimistulede asend 4-92
peatugi
esiistme peatugi 3-9
tagaistme peatugi 3-12
peeglid 4-49
isetumenev peegel (ECM) 4-50

kaugjuhtimispult 4-51
salongi tahavaatepeegel 4-49
sumeasendiga tahavaatepeegel 4-49
väline tahavaatepeegel 4-50
välise tahavaatepeegli kokkuklappimine 4-51
piduri-/sidurivedelik 8-31
pidurisüsteem 5-37
auto sõidustabiilsuse juhtsüsteem (VSM) 5-50
automaatne paigalhoidmine 5-43
blokeerumisvastane pidurisüsteem (ABS) 5-45
elektrooniline seisupidur (EPB) 5-39
elektrooniline stabiilsuskontrolli süsteem (ESC) 5-46
ESS : hädapidurdamise signaaltuli 5-51
head pidurdustavad 5-51
pidurivõimendi 5-37
tõusul sõidu alustamise abisüsteem (HAC) 5-49
pimenurga ennetussüsteem (BCA) 6-36
kasutamine 6-39
rikked ja piirangud 6-41
seaded 6-38
pirnide vahetamine 8-70
Pirnide vahetamise ettevaatusabinõud 8-64
pistikupesa 4-135
prillitoos 4-128
pukseerimine 7-31
eemaldatav pukseerimisaas 7-32
pukseerimine hädaolukorras 7-33
puksiirteenus 7-31
põletuseoht auto peatamisel ja parkimisel 1-5
põrandamattide kinnituskonks(ud) 4-139
põrandapaneel 4-129
päevatuled (DRL) 4-96
päikesevari 4-133

R

rasked sõidutingimused 5-55
maastikul sõitmine 5-58
ohtlikud teeolud 5-55
sujuv kurvide läbimine 5-57
sõiduki edasi-tagasi kiigutamine 5-56
sõitmine maanteel 5-58
sõitmine vihmas 5-57
sõitmine öösel 5-57
sõitmine üleujutatud aladel 5-58
ratta vahetamine (varurattaga automudelid) 7-16
oluline - ajutise varuratta kasutamine 7-20
rehvide vahetamine 7-17
tungraud ja tööriistad 7-16
varurehvi eemaldamine ja hoiustamine 7-17
regulaarset hooldust vajavad osad 8-21
auruvoolik (bensiinimootorile) ja kütusepaagi kork 8-22
automaatkäigukasti vedelik 8-23
jahutussüsteem 8-23
jahutusvedelik 8-23
klapivahe 8-23
konditsioneeri külmaaine 8-24
kütusefilter (bensiinimootor) 8-22
Kütusetorud, -voolikud ja ühendused 8-22
mootoriõli ja õlifilter 8-21
pidurikettad, -klotsid ja -sadulad 8-23
piduri-/sidurivedelik 8-23
pidurivoolikud ja -torustik 8-23
roolireduktor, -hoovastik ja kaitsekatted, alumise hoova kuulliigend 8-24
seisupidur 8-23
süüteküünlad (bensiinimootoritel) 8-22
topeltsiduriga käigukasti vedelik 8-23
vaakumkarteri ventilatsioonivoolikud 8-22
vedrustuse kinnituspoldid 8-24
veorihmad 8-21
veovõllid ja kaitsekatted 8-24
õhupuhastusfilter 8-22
rehvi parandamine (rehviparanduskomplektiga autod) 7-25

rehviparanduskomplekti kasutamine 7-28
rehviparanduskomplekti tehnilised andmed 7-30
Rehviparanduskomplekti (TMK) (17-/18-tolline rehv) osad 7-27
sissejuhatus 7-26
rehvid ja veljed 8-41
rataste suunang ja tasakaalustatus 8-44
rehvi markeering rehvi küljel 8-46
rehvide asendamine uutega 8-44
rehvide haardumine 8-46
rehvide hooldus 8-46
rehvide rotatsioon 8-43
soovitatav rehvirõhk külmades rehvides 8-41
velgede asendamine 8-45
väikese ristlõikesuhtega rehv 8-48
rehvirõhu kontrollsüsteem (TPMS) (Tüüp A) 7-8
madala rehvirõhu märguanne 7-9
rehvirõhu kontroll 7-8
rehvirõhu kontrollsüsteem (TPMS) (Tüüp B) 7-12
madala rehvirõhu märguanne 7-15
riidenagid 4-140
rool 4-47
elektriline roolivõimendi (EPS) 4-47
Kalle ja teleskooprool 4-47
signaal 4-49
soojendusega rool 4-48

S

salongi varustus 4-131
eraldusvõrk 4-141
istmejahutus (õhkventilatsiooniga iste) 4-135
istmesoojendus 4-133
nutitelefoni juhtmevaba laadimissüsteem 4-137
ostukoti konks 4-141
pagasi sõrestiksüsteem 4-144
pagasikate 4-142
pagasiruumi kate 4-140
pistikupesa 4-135
põrandamattide kinnituskonks(ud) 4-139
päikesevari 4-133
riidenagid 4-140
topsihoidik 4-132
USB-laadija 4-136
ümbritsev valgus 4-131
salongituli 4-102
seisupidur 8-33
seljatoe tasku 3-12
sisevalgusti 4-101
automaatse väljalülitumise funktsioon 4-101
isiklik lamp 4-102
kaardituli 4-101
kindalaeka valgusti 4-104
meikimisvalgusti 4-103
pakiruumi valgustus 4-103
salongituli 4-102
siseõhu ringluse režiim Plus 4-126
soojendamine ja õhu konditsioneerimine käsitsi 4-107
soojendusega rool 4-48
sulataja 4-104
suunatuled 4-95
sõiduki käsitsemise juhised 1-4
sõiduki muutmine 1-4
sõiduki sissesõitmise protsess 1-5
sõiduki tehasetähis (VIN) 9-17
sõidukiandmete kogumine ja sündmusandmete salvestusseadmed 1-6
sõiduraja hoidmise abisüsteem (LFA) 6-86
kasutamine 6-87
rikked ja piirangud 6-89
seaded 6-87
sõidurajal püsimise abisüsteem (LKA) 6-30
kasutamine 6-31
rikked ja piirangud 6-34
seaded 6-30
sõidurežiimiga integreeritud juhtimissüsteem 5-52
ECO-režiim 5-53
SPORT-režiim 5-53
süle-/õlarihm 3-19

T

tagaistme kokkuklappimine 3-13
tagaistme käetugi 3-13
tagaistme peatugi 3-12
tagaklaasipuhasti ja -pesuri lüliti 4-100
tagaluuk 4-22
elektriline tagaluuk 4-25
intelligentne tagaluuk 4-31
mitte-elektriline tagaluuk 4-22
tagaluugi ohutu avamine hädaolukorras 4-24
tagumise reisija häiresüsteem (ROA) 4-21
tagumise ristsuunalise liikluse ennetussüsteem (RCCA) 6-100
kasutamine 6-101
rikked ja piirangud 6-105
seaded 6-100
tagumised udutuled 4-96
tagumiste uste lapselukk 4-20
tagurpidi parkimiskauguse hoiatussüsteem
ettevaatusabinõud 6-109
tahavaatekaamera (RVM) 6-96
talvine sõit 5-59
lumeketid 5-60
lumised või jäised tingimused 5-59
talverehvid 5-60
teehoiatus 7-3
ohutuled 7-3
tehnilised andmed
kaal/maht 9-10
kliimaseade 9-12
konditsioneeri kompressori silt 9-19
külmaaine kleebis 9-20
kütusesilt 9-21
lampide võimsused 9-6
mootor 9-2
mootori number 9-18
mõõtmed 9-3
Määrdeained 9-13
rehvid ja veljed (linnamaastur) 9-9
rehvid ja veljed (5 uksega, universaalkerega auto, luukpära) 9-8
rehvide tehniliste andmete ja rõhkude silt 9-18
sõiduki andmesilt 9-17
sõiduki tehasetähis (VIN) 9-17
Vastavusdeklaratsioon 9-20
tehnohooldus 8-8
ettevaatusabinõud omanikupoolsel hooldusel 8-8
omaniku vastutus 8-8
topeltsiduriga käigukast (DCT) 5-27
head tavad käsikäigukasti kasutamisel 5-34
käigukangi asendid 5-30
käigukasti lukustussüsteem 5-33
LCD-ekraan hoiatusteate jaoks 5-28
rooli käiguvahetushoob 5-33
topeltsiduriga käigukasti kasutamine 5-27
topsihoidik 4-132
tuled 4-91
aku säästmisfunktsioon 4-91
automaatsed kaugtuled 4-93
esitulede asend 4-92
Esitulede kõrguse regulaator 4-97
esiudutuli 4-96
kaugtulede kasutamine 4-93
mugavusvalgustus 4-91
mugavusvalgustuse funktsioon autosse sisenemisel 4-91
parkimistulede asend 4-92
päevatuled (DRL) 4-96
suunatulede kasutamine 4-95
tagumised udutuled 4-96
tulede automaatlülituse asend 4-92
tulede lüliti 4-92
ühe puudutusega sõiduraja vahetamine 4-95
tulede automaatlülituse asend 4-92
tulede lüliti 4-92
turvakardin 3-48
turvalise väljumise hoiatussüsteem (SEW) 6-46
kasutamine 6-47
rikked ja piirangud 6-48
seaded 6-46
tuvastusandur 6-46
turvapadi 3-36
hoiatustuli 3-39

juhi ja kaasreisija eesmised turvapadjad 3-42
külgmine turvapadi 3-46
lisakaitsesüsteemi andurid 3-50
Lisakaitsesüsteemi hooldus 3-55
mitte-täitumise olukorrad 3-53
süsteemi töö 3-37
turvakardin 3-48
turvapadja hoiatussilt 3-57
Täiendava turvavarustuse osad ja funktsioonid 3-40
täitumise olukorrad 3-52
turvapakett 7-36
esmaabikomplekt 7-36
manomeeter rehvirõhu mõõtmiseks 7-36
ohukolmnurk 7-36
tulekustuti 7-36
turvavarustuse paigaldamine 3-29
turvavöö 3-17
eelpingutiga turvavöö 3-22
ettevaatusabinõud 3-25
süle-/õlarihm 3-19
turvavööde hooldus 3-26
turvavööde kaitsmine 3-22
turvavööde süsteem 3-17
turvavööde hooldus 3-26
turvavööde kaitsmine 3-22
turvavööde süsteem 3-17
tähtajaline hooldus 8-11
tühikäigul peatamine ja sõitmine (ISG) 5-13
automaatne käivitamine 5-15
automaatne peatamine 5-14
ISG indikaator 5-16
ISG sisselülitamine 5-13
ISG väljalülitamine 5-13
ISG-süsteemi toimimise tingimus 5-15
mootori taaskäivitamiseks ooterežiimist 5-15

U

ukselukud 4-17
automaatne lukust avanemine löögi korral 4-20
hädaolukorras 4-18
kesklukustuse lülitiga 4-19
kiirusetundlik kesklukustus 4-20
sõiduki seest 4-18
sõiduki väljastpoolt 4-17
tagumise reisija häiresüsteem (ROA) 4-21
tagumiste uste lapselukk 4-20
topeltlukustus 4-20
USB-laadija 4-136
USB-pesa 4-147

V

vabakäigu käivitamine-seiskamine (SSC) (MHEV mootor) 5-36
mootori taaskäivitamise tingimused 5-36
SSC töötingimused 5-36
vargusvastane alarmsüsteem 4-14
Vastavusdeklaratsioon 6-118
raadiosageduse komponendid (eesmise radari puhul) vastavad alltoodule: 6-118
võti 4-6
elektrooniline võti 4-10
immobilisaator 4-13
kaugjuhtimisega võtmeta sisenemine 4-8
võtme kasutamine 4-7
võtme asendid 5-6
mootori käivitamine 5-7
Süütelüliti asend 5-6
väline hooldus 8-100
autokere hooldus 8-100
salongi hooldus 8-104
välisvarustus 4-145
katuseraam 4-145

Õ

õhufilter 8-34

Ö

ökonoomne kasutus 5-54

Ü

ühe puudutusega sõiduraja vahetamine 4-95
ümbritsev valgus 4-131