EESSÕNA

Hea klient!

Täname, et valisite uue Kia sõiduki!

Globaalse autotootjana, kes keskendub erakordse väärtusega kvaliteetsete sõidukite tootmisele, on Kia Motors pühendunud teie ootusi ületava klienditeeninduse pakkumisele.

Kui teie sõidukil on vaja tehnilist abi, leiate *volitatud* Kia esindustest tehases koolitatud tehnikud, soovitatavad eritööriistad ja Kia originaalvaruosad.

See kasutusjuhend tutvustab teile sõiduki standard- või valikulise varustuse funktsioone ja seadmeid ning selle sõiduki hooldusvajadusi. Seega võite leida mõne kirjelduse ja illustratsiooni, mis ei ole teie sõidukile kohaldatav. Soovitame selle juhendi hoolikalt läbi lugeda ning juhiseid ja soovitusi järgida. Hoidke alati see juhend enda ja järgmiste omanike jaoks sõidukis.

Kogu selles kasutusjuhendis olev teave oli avaldamise ajal täpne. Kuna Kia aga jätkab oma toodete täiustamist, jätab ettevõte endale õiguse teha selles juhendis või sõidukites ette teatamata ja kohustusi võtmata mis tahes ajal muudatusi.

Sõitke turvaliselt ja nautige oma Kia sõidukit!

© 2020 KIA MOTORS Korea, Inc.

Kõik õigused on kaitstud. Täielik või osaline reprodutseerimine või tõlkimine pole Kia Motors Korea, Inc. loata lubatud.

Prinditud Koreas

Juhendi kasutamine

Soovime, et saaksite oma autoga sõitmist alati täielikult nautida. Teie omaniku käsiraamat on teile mitmeti abiks.

Soovitame käsiraamatu kindlasti tervenisti läbi lugeda. Surma või vigastuste ohu *vähendamiseks* lugege kindlasti läbi käsiraamatu need lõigud, mis on tähistatud pealkirjadega „HOIATUS" ja „ETTEVAATUST".

Kasutusjuhendi teksti täiendavad illustratsioonid, mis aitavad sõiduki nautimist paremini selgitada. Juhendi lugemisel saate teavet funktsioo-nide kohta, olulist ohutusalast teavet ja näpunäiteid eri tingimustes sõitmiseks.

Käsiraamatu ülesehitus on ära toodud sisukorras. Kasutage sisukorda kindla ala või teema otsimisel, selles on kogu teie juhendis leiduv teave tähestikulises loendis.

Peatükid: sellel kasutusjuhendil on üheksa peatükki ja sisukord. Iga peatükk algab lühikese sisuloendiga, nii et saate kohe aru, kas see peatükk sisaldab soovitud teavet.

Leiate sellest juhendist mitmesuguseid HOIATUSI, ETTEVAATUSABINÕUSID, ja MÄRKUSEID.- Need HOIATUSED on loodud- teie isikliku turvalisuse tõstmiseks. Lugege tähelepanelikult ja järgige KÕIKI HOIATUSTES, ETTEVAATUSABINÕUDES JA MÄRKUSTES kirjeldatud toiminguid ja soovitusi.

⚠ HOIATUS

HOIATUS viitab olukorrale, kus hoiatuse eiramine võib põhjustada raskeid kehavigastusi või surma.

⚠ ETTEVAATUST

ETTEVAATUST viitab olukorrale, kus ettevaatusabinõu eiramisel võib tekkida sõiduki kahjustus.

✻ MÄRKUS

MÄRKUS viitab huvitavale või kasulikule teabele.

Sisukord

Sissejuhatus 1

Teie sõiduki põgus ülevaade 2

Teie sõiduki turvaomadused 3

Teie sõiduki omadused 4

Sõiduki juhtimine 5

Mida teha hädaolukorras 6

Hooldus 7

Tehnilised andmed ja tarbijainfo 8

Lühend A

Aineloend I

Sissejuhatus 1

Kütusenõuded 1-2
• Bensiinimootor 1-2
SÕIDUKI MUUTMINE 1-5
Sõiduki sissesõitmise protsess 1-5
Põletuseoht auto peatamisel ja parkimisel 1-6

Sissejuhatus

Kütusenõuded

Bensiinimootor

Pliivaba

Euroopas

Sõiduki optimaalse jõudluse saavutamiseks soovitame kasutada pliivaba bensiini oktaaniarvuga (RON) 95 või detonatsiooniindeksiga (AKI) vähemalt 91.

Võite kasutada pliivaba bensiini oktaaniarvuga RON 91~94 / AKI 87~90, kuid see võib põhjustada sõiduki jõudluse mõningast vähenemist. (Ärge kasutage metanooliga segatud kütuseid.)

Väljaspool Euroopat

Teie uus Kia sõiduk on loodud kasutama ainult pliivaba oktaaniarvuga (RON) 91 või vähemalt detonatsiooniindeksiga (AKI) 87 kütust. (Ärge kasutage metanooliga segatud kütuseid.)

Oleme loonud teie auto nii, et see saavutab maksimaalse jõudluse PLIIVABA KÜTUSEGA, samuti vähendab see heitgaaside teket ja süütekküünalde määrdumist.

⚠ ETTEVAATUST

ÄRGE KASUTAGE KUNAGI PLIIGA KÜTUST. Pliiga kütuse kasutamine on kahjulik katalüüsmuundurile ja kahjustab mootori juhtsüsteemi hapnikuandurit ning mõjutab heitmekontrolli.

Ärge lisage kütusepaaki kunagi muid kui määratud kütusesüsteemi puhastusvahendeid. (Kia soovitab üksikasjade saamiseks pöörduda Kia volitatud esindaja poole.)

⚠ HOIATUS

- Pärast tankimisotsiku automaatset väljalülitumist tankimise ajal ei tohi enam kütust lisada.
- Kontrollige alati, kas kütusepaagi kork on tugevalt kinni keeratud, et kütus ei saaks õnnetuse korral paagist välja voolata.

Pliiga (mõnel mudelil)

Teatud riikidele mõeldud mudelid on ette nähtud töötama pliibensiiniga. Kui te olete sunnitud kasutama pliiga kütust, soovitame teil eelnevalt Kia esindajalt uurida, kas see kütus teie autosse sobib või ei.

Pliibensiinil peab olema samasugune oktaaniarv nagu pliivabal bensiinil.

Alkoholi ja metanooli sisaldav bensiin

Bensiini ja etanooli (teraviljapiirituse) segu ning metanooli (puupiiritust) sisaldavat bensiini või bensiini ja etanooli segu turustatakse mitmetes riikides pliivaba või pliid sisaldava bensiini asemel või nendega paralleelselt.

Ärge kasutage kütust, milles on üle 10% etanooli, ega metanoolisisaldusega kütust. Need võivad põhjustada probleeme juhitavusega ja kahjustada kütusesüsteemi, mootori kontrollsüsteemi ja heitgaaside kontrollsüsteemi.

Katkestage juhitavuse probleemide ilmnemisel mis tahes kütusesegu kasutamine.

Tootja garantii ei pruugi hõlmata sõiduki kahjustumist või juhitavuse probleeme, kui need tulenevad järgmisest.

1. Enam kui 10% etanoolisisaldusega kütusesegu kasutamine.
2. kütus, mis sisaldab metanooli;
3. Pliibensiini või pliiga kütusesegu kasutamine.

⚠ ETTEVAATUST

Ärge kasutage kunagi metanooli sisaldavat kütusesegu. Lõpetage igasuguse etanooli sisaldava kütuse kasutamine, kui see halvendab juhitavust.

Muud kütused

Selliste kütuste nagu

- ränisisaldusega (Si),
- mangaanisisaldusega (Mn) (MMT),
- Ferrotseenisisaldusega (Fe) kütus ja
- teiste metallisisaldusega kütuste võib kahjustada mootorit või põhjustada ummistamist, halba kiirendamist, mootori vahelejätmist, katalüsaatori sulamist, liigset korrosiooni, kasutusaja lühenemist jne.
  Samuti süttib rikke hoiatustuli (MIL).

✻ MÄRKUS

Garantii ei kata vale kütuse tõttu kulunud või kahjustatud osade remonti ega vahetamist.

MTBE kasutamine

Kia soovitab vältida enam kui 15 mahuprotsenti MTBE-d (metüültert-butüüleetrit) (hapnikusisaldus 2,7% kaalust) sisaldavate kütuste kasutamist teie sõidukis.

Kütus, mis sisaldab üle 15 mahuprotsendi MTBE-d (hapnikusisaldus 2,7% kaalust) võib vähendada sõiduki jõudlust ja põhjustavad gaasimulle või rasket käivitumist.

⚠ ETTEVAATUST

Teie uue sõiduki piiratud garantii ei pruugi katta kütusesüsteemi kahjustumist ja mis tahes muid jõudlusprobleeme, mis on põhjustatud metanooli sisaldavate kütuste või üle 15 mahuprotsendi MTBE-d (metüültert-butüüleetrit) (hapnikusisaldusega 2,7 massiprotsenti).

Ärge kasutage metanooli.

Teie autos ei tohi kasutada kütuseid, mis sisaldavad metanooli (puupiiritust). Sellist tüüpi kütus võib vähendada sõiduki suutlikkust ja kahjustada kütusesüsteemi osi, mootori kontrollsüsteemi ja heitgaaside kontrollsüsteemi.

Kütuselisandid

Kia soovitab kasutada kütust oktaaniarvuga (RON) vähemalt 95 või detonatsiooniindeksiga (AKI) vähemalt 91 (Euroopas) või oktaaniarvuga (RON) vähemalt 91 või detonatsiooniindeksiga (AKI) vähemalt 87 (väljaspool Euroopat).

Kliendid, kes ei kasuta hea kvaliteediga kütust, sealhulgas kütuselisandeid, ja kellel on raskusi mootori käivitamisega või kelle sõiduki mootor ei tööta sujuvalt, peavad lisama pudeli kütuselisandit iga 10 000 km järel (v.a Hiina ja Brasiilia) / 5000 km järel (Hiina ja Brasiilia). Kütuselisandeid leiate koos nende kasutusinfoga kvalifitseeritud töökojast. Kia soovitab pöörduda Kia volitatud esindaja/teenusepartneri poole. Ärge segage neid teiste lisanditega.

Auto kasutamine välisriigis

Kui plaanite sõita oma autoga välismaale, kontrollige:

- millised nõuded kehtivad teises riigis auto registreerimisele ja kindlustusele;
- kas sihtriigis on saada vajalikku tüüpi kütust.

SÕIDUKI MUUTMINE

Seda sõidukit ei tohi ümber ehitada. Teie auto ehituse muutmine võib vähendada selle töövõimet, ohutust ja vastupidavust ning auto ei pruugi seejärel enam vastata riiklikele ohutust ja heitgaase puudutavatele normatiividele.

Lisaks ei pruugi ka garantii katta mis tahes ümberehitusest tulenevaid kahjustusi või töötamise probleeme.

- Kui kasutate autos tootja poolt heaks kiitmata elektroonikaseadmeid, võib see põhjustada häireid auto töös, aku kiiremat tühjenemist, kahjustada elektrisüsteemi, mille tulemusel võib süttida tulekahju. Teie ohutuse tagamiseks ärge kasutage oma autos lubamatuid elektroonikaseadmeid.

Sõiduki sissesõitmise protsess

Teie autot ei ole vaja spetsiaalselt sisse sõita. Järgides esimese 1000 km (600 miili) jooksul paari lihtsat ettevaatusabinõud, parandate auto töövõimet, ökonoomsust ja pikendate selle tööiga.

- Ärge laske mootoril kõrgetel pööretel töötada.
- Sõidu ajal ärge laske mootori pöörlemissagedusel tõusta üle 3000 p/min.
- Ärge säilitage pikema aja jooksul ühte kiirust, ei kiiret ega aeglast. Mootori korralikuks sissesõitmiseks tuleb selle pöördeid muuta.
- Vältige järsku pidurdamist, väljaarvatud hädaolukordades, et pidurid saaksid korralikult kohale vajutuda.
- Ärge pukseerige esimese 2000 km (1200 miili) jooksul haagist-.
- Kütusekulu ja mootori jõudlus võivad sõltuvalt sõiduki sissesõitmise protsessile erineda ning stabiliseeruvad pärast ligikaudu 6000 km läbimist. Mootorid võivad sõiduki sissesõitmise protsessi ajal tarbida rohkem õli.

Põletuseoht auto peatamisel ja parkimisel

- Ärge parkige ega peatuge süttivate materjalide nagu lehed, paber, õli, läheduses. Heitgaasisüsteemi läheduses võivad need materjalid olla tuleohtlikud.
- Tühikäiguga kõrgetel mootoripööretel töötava auto heitgaasid võivad läheduses oleva seina värvi muuta või selle süüdata-. Ärge hoidke auto tagaosa seina lähedal.
- Ärge puudutage auto heitgaasi/katalüsaatori süsteeme mootori töötamisel ja kohe pärast seda. Võite end põletada kuna süsteem on eriti kuum.

Teie sõiduki põgus ülevaade 2

Kere ülevaade 2-2
Salongi ülevaade 2-4
Näidikupaneeli ülevaade 2-6
Mootoriruum 2-8

Teie sõiduki põgus ülevaade

Kere ülevaade

Eestvaade

* Tegelik kuju võib joonistel näidatust erineda.

1. Kapott	4-40
2. Esilatern (Teie sõiduki omadused)	4-120
Esilatern (hooldus)	7-73
3. Velg ja rehv	7-42, 8-8
4. Väline tahavaatepeegel	4-55
5. Lai katuseluuk	4-45
6. Esiklaasipuhastid (Teie sõiduki omadused)	4-133
Esiklaasi puhastid (hooldus)	7-36
7. Aknad	4-35
8. Eesmised ultraheliandurid	4-115

Tagantvaade

OCK010002L

* Tegelik kuju võib joonistel näidatust erineda.

1. Ukselukud	4-16
2. Kütusepaagi luuk	4-42
3. Tagumine kombineeritud valgusti (Hooldus)	7-73
4. Lisapidurituli (hooldus)	7-73
5. Tagaluuk	4-25
6. Antenn	4-176
7. Tahavaatekaamera	4-100
8. Tagumised ultraheliandurid	4-111, 4-115

Salongi ülevaade

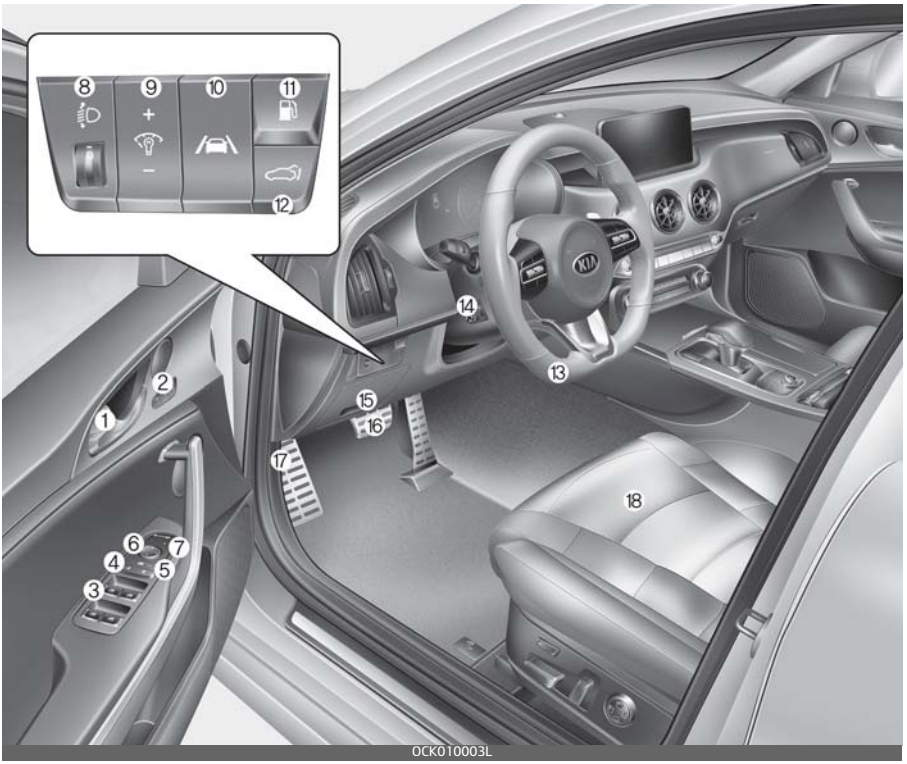

* Tegelik kuju võib joonistel näidatust erineda.

1. Ukse sisemine käepide 4-17
2. Juhi istmeasendi mälu lüliti 3-10
3. Elektrilise aknatõstuki lüliti 4-35
4. Kesklukustuse lüliti 4-17
5. Reisijaakende blokeerimislüliti 4-35
6. Välise tahavaatepeegli juhtimine 4-55
7. Väliste tahavaatepeegli kokkulappimine 4-55
8. Esitulede kõrguse regulaator 4-131
9. Näidikutepaneeli valgustuse regulaator 4-59
10. Sõidurea turvalisuse lüliti 5-85
11. Kütuseluugi avamislüliti 4-42
12. Elektrilise tagaluugi lüliti 4-26
13. Rool 4-50

14.Rooli kalle ja teleskoopjuhtimine 4-51
15.Sisemine kaitsmepaneel 7-52
16.Piduripedaal 5-45
17.Kapoti avamishoob 4-40
18.Iste 3-3

Näidikupaneeli ülevaade

OCK010004L

* Tegelik kuju võib joonistel näidatust erineda.

1. Heli juhtimine roolilt Vt "Sõiduki infomeelelahutuse süsteemi kiirjuhend".
2. Juhi esiturvapadi 3-52
3. Signaal 4-53
4. Näidikuplokk 4-58
5. Klaasipuhasti/-pesur 4-133
6. Engine start/stop (mootori start/stopp) lüliti 5-10
7. Juhiabisüsteemi nupp 5-137
8. Infomeelelahutuse süsteem Vt "Sõiduki infomeelelahutuse süsteemi kiirjuhend".
9. Ohutuled 6-3
10. Automaatne kliimaseade 4-147
11. Automaatkäigukasti käigukang 5-19
Automaatkäigukasti käigukang (elektrooniline) 5-27

12.Istmesoojendus 4-167
istmeventilatsioon 4-168
13.Roolisoojendi lüliti 4-52
14.SÕIDUREŽIIMI lüliti 5-66
15.Elektroonilise seisupiduri (EPB) lüliti 5-47
16.Automaatse paigalseisu funktsiooni sees/väljas lüliti 5-52
17.Parkimisohutuse lüliti 4-111, 4-115
18.Parkimise/vaate nupp 4-104
19.ISG väljalülitamise lüliti 5-17
20.Nutitelefoni juhtmevaba laadimise süsteem 4-171
21.Keskkonsooli hoiulaegas 4-163
22.Pistikupesa 4-169
23.Kindalaegas 4-163
24.Kõrvalistuja eesmine turva padi 3-52
25.USB-laadija 4-170
26.Elektrooniline stabiilsuskontrolli süsteem (ESC) 5-58
27.USB-pesa 4-176
28.Valguse reguleerimine 4-120

Mootoriruum

(Bensiinimootor) 2.0 FR T-GDi

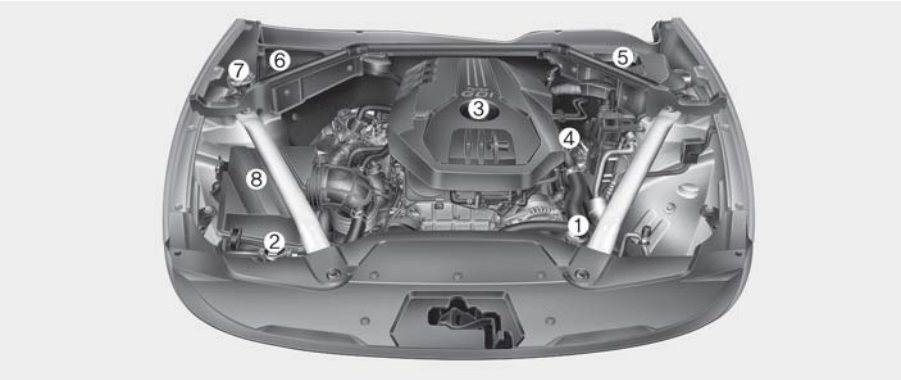

OCK077001

(Bensiinimootor) 3.3 T-GDi

OCK077002

* Tegelik mootoriruum võib joonisel näidatust erineda.

* Aku asub pagasiruumis.

1. Mootori jahutusvedeliku paak 7-27
2. Radiaatorikork 7-27
3. Mootoriõli täiteava kork 7-25
4. Mootoriõli mõõtevarras 7-25
5. Pidurivedeliku paak 7-31
6. Kaitsmekarp 7-52
7. Klaasipesuvedeliku paak 7-36
8. Õhupuhasti 7-33

Teie sõiduki turvaomadused 3

Istmed 3–3
• Juhiiste 3–3
• Eesmise kaasreisija iste 3–3
• Tagaiste 3–4
• esiistme reguleerimine – käsitsi 3–6
• Esiistme reguleerimine – elektrooniline 3–7
• Juhiistme asendimälu (kui kuulub varustusse, elektrilise istme puhul) 3–10
• Peatugi (esiistmel) 3–12
• Seljatoe tasku 3–14
• Tagaisme reguleerimine 3–15
Turvavööd 3–19
• Turvavööde süsteem 3–19
• Eelpingutiga turvavööd 3–25
• Turvavööde ettevaatusabinõud 3–28
• Turvavööde hooldus 3–30
lapse turvasüsteem (CRS) 3–31
• Meie soovitus: lapsed olgu alati tagaistmel 3–31
• Lapse turvavarustuse valimine 3–32
• Lapse turvasüsteemi (CSR) paigaldamine 3–34
• ISOFIX-kinnitussüsteem (laste kinnitamine ISOFIX-kinnituste ja ülemise kinnitusrihmaga) 3–35
• Istmete sobivus universaalkategooria ISOFIX-kinnitusega turvatooli vastavalt ECE-reeglitele kinnitamiseks 3–38
• Istmete sobivus „universaalkategooria“ kinnitusega turvatooli vastavalt ECE-reeglitele (Euroopas) kinnitamiseks 3–41

3 Teie sõiduki turvaomadused

• Istmete sobivus universaalkategooria kinnitusega turvatooli vastavalt ECE-reeglitele kinnitamiseks (v.a Euroopas) 3-42

Turvapadi – lisakaitsesüsteem 3-44

• Turvapadja süsteemi toimimine 3-45
• Turvapatjade hoiatustuled 3-48
• Täiendava turvavarustuse osad ja funktsioonid 3-49
• Juhi ja kaasreisija eesmised turvapadjad 3-52
• Külgmine turvapadi 3-57
• Turvakardin 3-59
• Miks minu turvapadi kokkupõrkel ei vallandunud? 3-61
• Täiendava turvasüsteemi hooldus 3-66
• Täiendavad ohutusabinõud 3-67
• Varustuse lisamine või turvapatjadega varustatud sõiduki redigeerimine 3-68
• Turvapadja hoiatussilt 3-68

Aktiivne kapotisüsteem 3-69

• Aktiivse kapotisüsteemi aktiveerimise olukord 3-69
• Kui aktiivne kapotisüsteem ei aktiveeru 3-70
• Aktiivse kapotisüsteemi talitlushäire 3-71

Teie sõiduki turvaomadused

Istmed

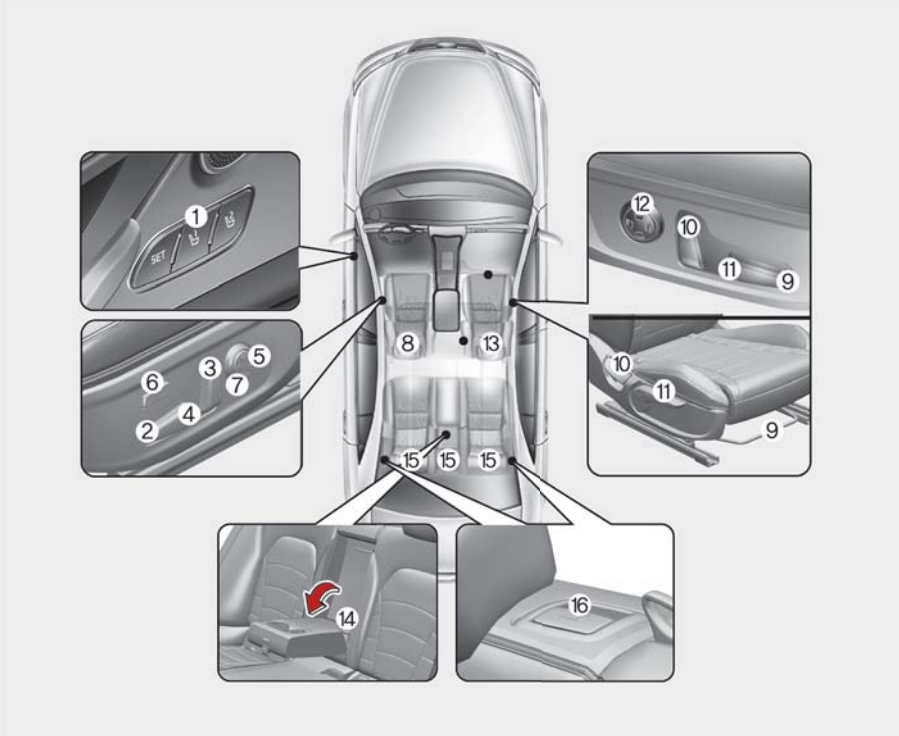

Juhiiste

1. Juhi istmeasendi mälu süsteem*
2. Edasi ja tagasi liigutamine
3. Istme seljatoe kaldenurk
4. Istmepadja kõrguse reguleerimine
5. Juhiistme nimmetoe reguleerimine
6. Padja pikendus*
7. Istme seljatoe polstri reguleerimine*
8. Peatugi

Eesmise kaasreisija iste

9. Edasi ja tagasi liigutamine
10. Istme seljatoe kaldenurk
11. Istmepadja kõrguse reguleerimine
12. Juhiistme nimmetoe reguleerimine*
13. Peatugi

Tagaiste

14.Käetugi
15.Peatugi
16.Istme seljatoe kokkuklappimise hoob

* : kui on varustuses

⚠ HOIATUS

Lahtised esemed

Lahtised esemed juhi jalaruumis võivad segada pedaalide kasutamist, tekitades õnnetuse põhjustamise võimaluse. Ärge asetage midagi esiistmete alla.

⚠ HOIATUS

Seljatoe püstine asend

Seljatoe tagasi püstisesse asendisse tõstmisel hoidke sellest kinni ja tõstke seda ettevaatlikult ning veenduge, et istme ümber ei ole teisi sõitjaid. Kui seljatuge tõstetakse püsti sellest kinni hoidmata ja seda juhtimata, võib seljatugi ette hüpata, põhjustades sellega pihta saanud inimesele vigastusi.

⚠ HOIATUS

Juhi vastutus sõitjate pärast

Sõidukiga sõitmine allalastud seljatoega võib õnnetuse korral põhjustada tõsiseid või surmavaid vigastusi. Kui seljatugi on õnnetuse hetkel taha kallutatud, võivad sõitja puusad turvavöö süleosa alt läbi libiseda ning turvavöö võib tugevalt kõhtu soonida. Tulemuseks võivad olla tõsised või surmavad sisemised vigastused. Juht peab soovitama reisijatel hoida seljatuge sõiduki liikumisel püstises asendis.

⚠ HOIATUS

Ärge kasutage istmepatja, mis vähendab hõõrdumist istme ja kaassõitja vahel. Kaassõitja puusad võivad õnnetuse või äkkpidurdamise korral turvavöö süleosa alla libiseda. Tulemuseks võivad olla tõsised või surmavad sisemised vigastused, kuna turvavöö ei saa normaalselt toimida.

⚠ HOIATUS

Juhiiste

- Ärge püüdke kunagi istet reguleerida liikuvas sõidukis. See võib põhjustada juhitavuse kadumise ning õnnetuse, põhjustades surma, tõsiseid vigastusi või varalist kahju.
- Ärge laske millelgi segada seljatoe normaalset asendit. Esemete ladustamine seljatoe vastu või mis tahes muul viisil seljatoe nõuetekohase lukustamise segamine võib äkkpidurdusel või kokkupõrkel põhjustada tõsiseid või surmavaid vigastusi.

- Sõitke alati seljatoega püstises asendis ja nii, et turvavöö süleosa oleks liibuvalt ja madalalt üle puusade. See on parim asend teie kaitsmiseks õnnetuse korral.
- Vältimaks tarbetuid ja võib-olla ka tõsiseid õnnetusi turvapatjadega, istuge alati roolist võimalikult kaugel, sõiduki üle mugavalt kontrolli säilitades. Soovitame, et teie rind oleks roolist vähemalt 25 cm kaugusel.

⚠ HOIATUS

Tagumised seljatoed

- Tagumised seljatoed peavad olema turvaliselt lukustatud. Vastasel juhul võivad reisijad või esemed äkkpidurdamise või kokkupõrke korral ettepoole paiskuda, põhjustades tõsiseid vigastusi või surma.
- Pagas ja muu kaup tuleb ladustada lapiti pakiruumi. Kui esemed on suured, rasked või tuleb asetada teineteise otsa, tuleb need kinnitada.
  Pagasit ei tohi mingil juhul kuhjata kõrgemaks kui seljatoed. Nende hoiatuste eiramine võib äkkpidurdamisel, kokkupõrkel või ümberpaiskumisel põhjustada tõsiseid vigastusi või surma.
- Ükski reisija ei tohi liikuvas sõidukis sõita pakiruumis ega istuda või lamada kokkulapitud seljatugedel. Kõik reisijad peavad sõidu ajal olema nõuetekohaselt istmetel ja turvavööga kinnitatud.
- Veenduge seljatoe püstisesse asendisse tagasitoomisel, et see on turvaliselt lukustunud, seda edasi ja tagasi lükates.
- Põletusvõimaluste vältimiseks ärge eemaldage vaipa pagasi piirkonnast.
  Selle põranda all olevad heitekontrolliseadmed põhjustavaid kõrgeid temperatuure.

⚠ HOIATUS

Kontrollige alati pärast istme reguleerimist, et see on turvaliselt kohale lukustunud, püüdes liigutada istet edasi ja tagasi lukustushoova kasutamata. Järsk või ootamatu juhiistme liikumine võib põhjustada sõiduki üle kontrolli kaotamise ja õnnetuse.

⚠ HOIATUS

- Ärge reguleerige istet turvavööd kandes. Istmepadja ettepoole liigutamine võib kõhule tugevat survet põhjustada.
- Olge väga ettevaatlik, et käed ega muud esemed ei jääks istme liigutamisel selle mehhanismidesse.
- Ärge asetage põrandale ega istmele välgumihklit. Istme reguleerimisel võib gaas välgumihklist väljuda ja põhjustada tulekahju.

- Kui tagaistmetel on sõitjad, olge esiistmete reguleerimisel ettevaatlik.
- Olge istme taha või vahele ja keskkonsooli kinnijäänud väikeste esemete eemaldamisel eriti ettevaatlik. Istmemehhanismi teravad ääred võivad käsi vigastada.

⚠ ETTEVAATUST

Ettevaatusabinõud istmekatetega

- Olge istmekattega töötades ettevaatlik. Võib tekkida lühis või lahtiühendamine, mis võib põhjustada müra, kahjustada ventilatsioonisüsteemi ja põhjustada tulekahju.
- Pange tähele juhtmeid ja ventilatsiooniavasid, kui kasutate istmekatet või katate istme plastkattega. Võib tekkida lühis, mis võib põhjustada tulekahju.

Nahkistmed

- Nahk on valmistatud looma välisnahast, mis läbib enne kasutamist spetsiaalse protsessi. Kuna tegemist on loodusliku materjaliga, on iga osa paksus ja tihedus erinevad.
  Sõltuvalt temperatuurist ja niiskusest võib nahk venida või kokku.
- Istmekate on valmistatud venivast materjalist, sõitjate parema mugavuse tagamiseks.
- Kehaga kokkupuutuvad osad on kumerad ning istujat külgedelt toetav piirkond kõrgem, lisades sõidumugavust ja stabiilsust.
- Kortsud tekivad kasutamisel loomulikult. See ei ole toote viga.

⚠ ETTEVAATUST

- Loomulikust kasutamisest tekkivad kortsud või hõõrumised ei ole garantiiga kaetud.
- Metallpannaldega rihmad, tõmblukud ja tagataskus hoitavad võtmed võivad istmekatteid kahjustada.
- Ärge tehke istmekatteid mingil juhul märjaks. See võib muuta naturaalse naha välimust ja struktuuri.
- Teksased ja teised valgendatud riided võivad istmekatte kanga pinda määrida.

esiistme reguleerimine – käsitsi

Edasi ja tagasi liigutamine

OCK030002

Istme ette- või tahapoole liigutamine.

1. Tõmmake istme libisemise reguleerimise hoob üles ja hoidke seda.
2. Lükake iste sobivasse asendisse.
3. Vabastage hoob ja veenduge, et iste on asendisse lukustunud.

Reguleerige istet enne sõitmist ja veenduge, et iste on turvaliselt lukustunud, püüdes seda hooba kasutamata edasi ja tagasi liigutada. Kui iste liigub, ei ole see korralikult lukustunud.

Istme seljatoe kaldenurk

Seljatoe taha kallutamiseks tehke järgmist.

1. Nõjatuge veidi ette ja tõstke istmetoe kallutushoob üles.
2. Kallutage ettevaatlikult istmega taha ja reguleerige seljatugi soovitud asendisse.
3. Vabastage hoob ja veenduge, et seljatugi on asendisse lukustunud. (Seljatoe lukustumiseks PEAB hoob pöörduma tagasi algasendisse.)

Esiistme reguleerimine – elektrooniline (mõnel mudelil)

Esiistet saab reguleerida istmepadja välimisel küljel olevate juhtlülititega. Seadke juhiiste enne sõidu alustamist õigesse asendisse, et rool, pedaalid ja muud juhtimisseadmed oleksid mugavas kauguses.

⚠ ETTEVAATUST

Elektrilist istet saab kasutada, kui mootori käivitus- ja seiskamisnupp on VÄLJA lülitatud.

Seega ei tohiks lapsi kunagi järelvalveta sõidukisse jätta.

⚠ ETTEVAATUST

- Elektrilist istet juhib elektrimootor. Lõpetage käitamine, kui reguleerimine on valmis. Liigne käitamine võib elektriseadmeid kahjustada.
- Töötamise ajal tarbib elektriline iste suurel hulgal elektrienergiat. Tarbetu laadimissüsteemi tühjendamise vältimiseks ärge reguleerige elektrilist istet väljalülitatud mootori puhul vajalikust kauem.
- Ärge käitage samaaegselt kahte või enamat elektrilise istme juhtlülitit. See võib põhjustada elektrilise istme mootori või elektriseadmete talitlushäireid.

Edasi ja tagasi liigutamine

OCK030004

Vajutage juhtlülitit edasi või tagasi, et liigutada iste soovitud asendisse. Soovitud asendi saavutamisel vabastage lüliti.

Istmepadja pikendus (juhiistmel, kui kuulub varustusse)

Istmepadja esiosa ettepoole nihutamiseks:

OCK030005

1. Istmepadja liigutamiseks soovitud asukohale vajutage juhtlüliti esiosa.
2. Soovitud asendi saavutamisel vabastage lüliti.

Istmepadja esiosa tahapoole nihutamiseks:

1. Istmepadja liigutamiseks soovitud asukohale vajutage juhtlüliti tagaosa.
2. Soovitud asendi saavutamisel vabastage lüliti.

Istme seljatoe kaldenurk

OCK030006

Vajutage juhtlülitit edasi või tagasi, et liigutada seljatugi soovitud nurga alla. Soovitud asendi saavutamisel vabastage lüliti.

Istme kõrgus

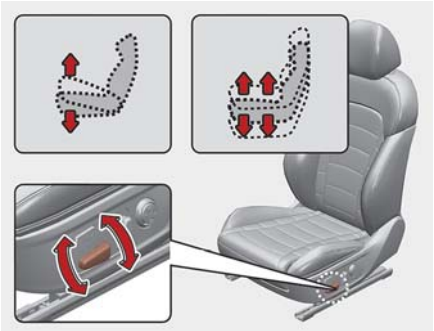
OCK030007

Tõmmake juhtlüliti esimest osa üles või lükake alla, et istmepadja esiosa tõsta või langetada. Istmepadja kõrguse muutmiseks tõmmake lüliti tagaosa ülespoole või vajutage allapoole. Soovitud asendi saavutamisel vabastage lüliti.

Juhiistme nimmetoe reguleerimine (mõnel mudelil)

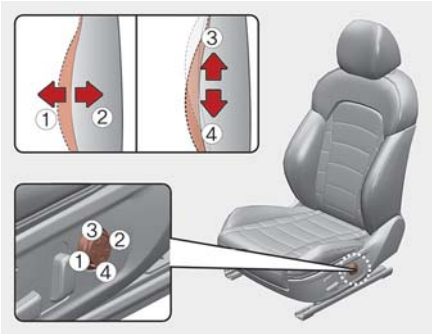

OCK030009

Seljatoe nõgusust saate muuta istme küljel asuva nupuga.

1. Toe suurendamiseks vajutage lüliti esiosa (1) ja toe vähendamiseks lüliti tagaosa (2).
2. Vabastage nupp, kui soovitud asend on saavutatud.
3. Tugiasendi ülespoole liigutamiseks vajutage lüliti ülemist osa (3) ja tugiasendi allapoole liigutamiseks vajutage lüliti alumist osa (4).
4. Vabastage nupp, kui soovitud asend on saavutatud.

Istme seljatoe polstri reguleerimine (kui on varustuses, elektrilise istme puhul)

OCK030008

1. Keerake reguleerimislülitit päripäeva, parempoolsed/vasakpoolsed istme seljatoe polstrid reguleeritakse sissepoole. Keerake reguleerimislülitit vastupäeva, parempoolsed/vasakpoolsed istme seljatoe polstrid reguleeritakse väljapoole.
2. Polstri reguleerimiseks maksimaalseks vaikeoleku kõrgusesse vajutage lülitit 8 sekundit. Pärast seda vabastage lüliti, kuna kõrgus ei muutu, isegi kui jätkate lüliti kasutamist.
3. Kui reguleerimine on tehtud, jätke lüliti oma kohale.

Juhiistme asendimälu (kui kuulub varustusse, elektrilise istme puhul)

Juhi asendimälu süsteem on funktsioon, mis võimaldab juhiistet, rooli, välimisi tahavaatepeegleid ja esiklaasinäiturit (HUD) juhtida lihtsa nupuvajutusega, mis võimaldab juhil kasutusele võtta salvestatud sõiduasendeid, mis sobivad teie eelistustega.

- Juhiiste / Rool / Välised peeglid: asend
- Esiklassinäitur (HUD): asend

⚠ HOIATUS

Ärge püüdke kunagi käitada juhiistme asendimälu liikuvas sõidukis.

See võib põhjustada juhitavuse kadumise ning õnnetuse, põhjustades surma, tõsiseid vigastusi või varalist kahju.

Asendi mällu talletamine ja talletatud asendi hilisem valimine

Asendi mällu talletamine

1. Vajutage nuppu engine start/stop (mootori käivitus- ja seiskamisnuppu).
2. Reguleerige juhiiste, väline tahavaatepeegel ja esiklaasinäitur sobivasse asendisse.
3. Vajutage juhtpaneelil nuppu SET. Kostab ühekordne helisignaal.
4. Vajutage ühte mälunuppudest (1 või 2) 5 sekundi jooksul pärast SET-nupu vajutamist. Kui mälu on edukalt talletatud, kostab kahekordne helisignaal.

Talletatud asendi hilisem valimine

1. Vajutage nuppu engine start/stop (mootori käivitus- ja seiskamisnuppu).
2. Asendi mälust toomiseks vajutage soovitud mälunuppu (1 või 2). Kostab ühekordne helisignaal ning iste liigub talletatud asendisse.

Kui reguleerite istet talletatud asendi valimise ajal, siis asendi valimine lakkab ning iste hakkab liikuma vastavalt regulaatori liigutamisele.

⚠ HOIATUS

Olge sõidukis istudes asendimälu valimisel ettevaatlik. Vajutage kohe istme reguleerimislülitit, kui iste liigub ükskõik millises suunas liiga kaugele.

Lihtsa ligipääsu funktsioon (mõnel mudelil)

Juhi sõidukisse sisenemise või sellest väljumise hõlbustamiseks reguleeritakse juhiiste tahapoole, kuni kauguseni, mis on määratud armatuurlaua kasutajaseadetes. See toimub, kui juhiuks on avatud ja mootori käivitus- / seiskamisnupp on välja lülitatud ning käigukang P-asendis. Kui aga esiistme ja tagaistmete vaheline kaugus on liiga väike, ei pruugi juhiiste ennast tahapoole reguleerida.

Rool liigub üles. Kui rool liigub juhi jaoks regulaarselt võimalikult üles ja ettepoole (üks kord igal 100 süüte sisselülitamisel), tuvastab ja reguleerib rool oma asukohta ise.

Juhiiste ja rool liiguvad tagasi algasendisse, kui juht sulgeb juhiukse nutika võtmega taskus ja mootori käivitus- / seiskamisnupp on asendis OFF või ACC.

Saate selle funktsiooni aktiveerida ja inaktiveerida. Vt "LCD-ekraani režiimid" leheküljel 4-66.

Juhi asendimälu süsteemi lähtestamine

Kui juhi positsiooni mälusüsteemi lähtestamine ei tööta, lähtestage süsteem järgmiselt.

Lähtestamiseks tehke järgmist.

1. Peatage auto ja avage juhiuks, kui mootori käivitus- / seiskamisnupp on sisse lülitatud ja automaatne käigukang asendis P (parkimine).
2. Tõmmake juhiistet võimalikult ettepoole ning asetage seljatugi võimalikult püstisesse asendisse, kasutades selleks juhiistme ette- ja tahapoole liigutamiseks mõeldud reguleerimisseadmeid ning istme seljatoe reguleerimisnurga lüliteid.
3. Vajutage kahe sekundi jooksul korraga SET-nuppu ning istme ettepoole liigutamise lülitit.

Lähtestamise protsess:

1. Lähtestamine algab siis, kui kõlab häiresignaal.
2. Iste ja seljatugi liiguvad automaatselt tahapoole. Häiresignaal kestab süsteemi käitamise ajal.
3. Lähtestamine on lõpetatud, kui iste ja seljatugi liiguvad keskele ning kõlab häiresignaal. Järgmistel juhtudel peatatakse nii lähtestamine kui ka häiresignaal.
   - Juhi istmeasendi mälu lüliti vajutamisel.
   - Juhiistme kõrguse reguleerimislüliti vajutamisel.
   - Kui liigutate käigukangi P-asendist muudesse asenditesse
   - Juhul kui sõidukiirus on suurem kui 3 km/h
   - Kui juhiuks on suletud.

Peatugi (esiistmel)

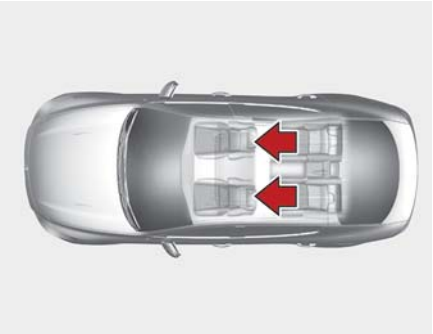
OCK030096L

Juhi ja eesmise kaassõitja istmed on sõitjate ohutuseks ja mugavuseks varustatud peatoega.

Lisaks sellele, et peatugi on juhile ja eesmisele kaassõitjale mugav, aitab see kaitsta pead ja kaela kokkupõrke korral.

⚠ HOIATUS

- Õnnetuse korral maksimaalse tõhususe tagamiseks tuleb peatugi reguleerida nii, et peatoe keskosa oleks sõitja pea raskuskesemega ühel kõrgusel. Üldiselt on enamiku inimeste pea raskuskese silmade ülaosa kõrgusel. Reguleerige peatugi ka võimalikult pea lähedale. Seetõttu ei ole soovituslik kasutada sellist patja, mis hoiab pea seljatoest eemal.
- Ärge kasutage eemaldatud peatugedega sõidukit. Õnnetuse korral võib sõitja saada raskeid vigastusi. Peatoed võivad pakkuda kaitset kaelavigastuste eest, kui need on nõuetekohaselt reguleeritud.
- Ärge reguleerige juhiistme peatoe asendit liikuvas sõidukis.

Kõrguse reguleerimine

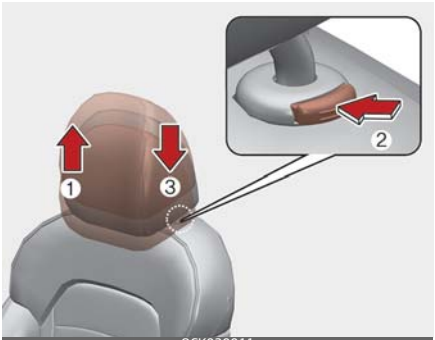

OCK030011

Peatoe tõstmiseks tõmmake see üles soovitud asendisse (1). Peatoe langetamiseks vajutage ja hoidke vabastusnuppu (2) ja langetage peatugi soovitud asendisse (3).

Edasi ja tagasi reguleerimine

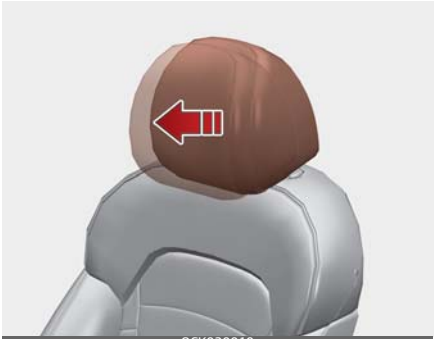
OCK030010

Peatuge saab reguleerida 4 erinevasse asendisse, tõmmates peatuge ettepoole soovitud asendisse.

Peatoe kõige tagumisse asendisse reguleerimiseks tehke järgmist.

Tõmmake peatugi täielikult ette ja seejärel vabastage.

Reguleerige peatugi nii, et see toetaks täielikult pead ja kaela.

⚠ ETTEVAATUST

Kallutades seljatoe ettepoole, kui peatugi ja istmepadjad on tõstetud, võib peatugi puutuda vastu päikesesirmi või auto teisi osasid.

ODEEV058008NR

Eemaldamine / uuesti paigaldamine

Tüüp A

OCK030012

Tüüp B

OCK030013

Peatoe eemaldamine.

1. Kallutage seljatugi (2) kallutushoova või -lülitiga (1) taha.
2. Tõstke peatugi nii kõrgele kui võimalik.
3. Vajutage peatoe vabastusnuppu (3), samal ajal kui peatuge üles tõmbate (4).

⚠ HOIATUS

ÄRGE laske kunagi kellelgi sõita istmel, mille peatugi on eemaldatud.

Tüüp A

Tüüp B

Peatoe saate uuesti paigaldada järgmiselt:

1. Asetage peatoe jalad (2) aukudesse, vajutades samal ajal vabastusnuppu või -lülitit (1).
2. Kallutage seljatugi (4) kallutushoova või -lülitiga (3) taha.
3. Reguleerige peatugi sobivale kõrgusele.

⚠ HOIATUS

Veenduge alati, et peatugi oleks pärast selle asendi reguleerimist või tagasi paigaldamist oma asendisse korralikult fikseeritud.

Seljatoe tasku

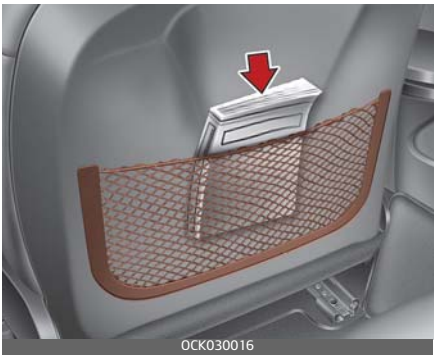

Seljatoe taskud asuvad eesmise kaassõitja ja juhi istmete seljatugedel.

⚠ HOIATUS

Seljatoe taskud

Ärge lükake seljatoe taskutesse raskeid ega teravaid esemeid. Õnnetuse korral võivad need taskust lahti tulla ja sõitjaid vigastada.

Tagaisme reguleerimine

Peatugi

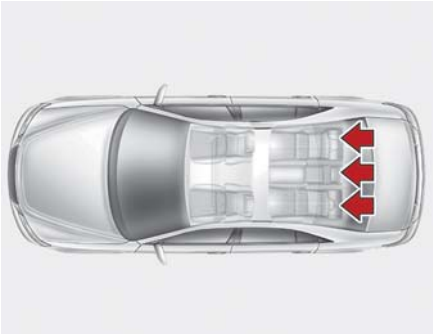

OCK030091L

Tagaistme istekohtadel on reisijate turvalisuse ja mugavuse tagamiseks peatoed.

Lisaks sellele, et peatugi on kaassõitjatele mugav, aitab see kaitsta pead ja kaela kokkupõrke korral.

⚠ HOIATUS

OJA030058

- Õnnetuse korral maksimaalse tõhususe tagamiseks tuleb peatugi reguleerida nii, et peatoe keskosa oleks sõitja pea raskuskesemega ühel kõrgusel. Üldiselt on enamiku inimeste pea raskuskese silmade ülaosa kõrgusel. Reguleerige peatugi ka võimalikult pea lähedale. Seetõttu ei ole soovituslik kasutada sellist patja, mis hoiab pea seljatoest eemal.
- Ärge kasutage eemaldatud peatugedega sõidukit. Õnnetuse korral võib sõitja saada raskeid vigastusi. Peatoed võivad pakkuda kaitset raskete kaelavigastuste eest, kui need on nõuetekohaselt reguleeritud.

Kõrguse reguleerimine

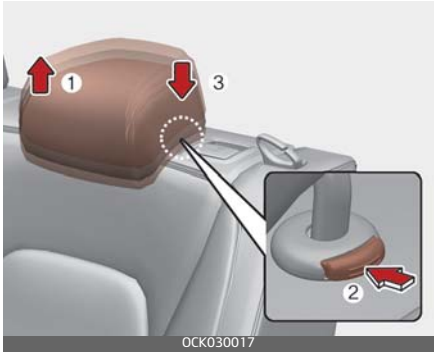

OCK030017

Peatoe tõstmiseks tõmmake see üles soovitud asendisse (1). Peatoe langetamiseks vajutage ja hoidke vabastusnuppu (2) peatoe jalal ja langetage peatugi soovitud asendisse (3).

⚠ ETTEVAATUST

Kui tagaistmetel ei ole sõitjad, seadke peatugi kõige madalamasse asendisse. Tagaistme peatugi võib tahavaadet segada.

Eemaldamine ja paigaldamine

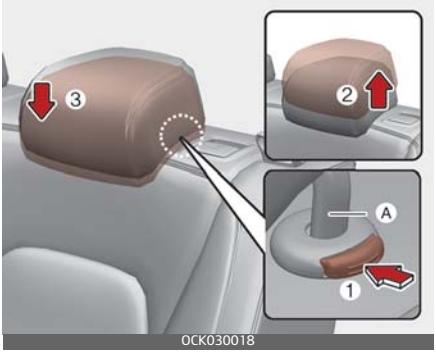

Peatoe eemaldamiseks tõmmake see täielikult üles, vajutage lüliti (1) sisse ning tõmmake peatugi seljatoest välja (2).

Peatoe paigaldamiseks sisestage selle jalad (A) seljatoe avadesse, vajutades samal ajal vabastusnuppu (1). Seejärel reguleerige see sobivale kõrgusele.

⚠ ETTEVAATUST

Veenduge sõitjate nõuetekohaseks kaitsmiseks, et peatugi klõpsab pärast reguleerimist oma kohale.

Käetugi

Käetoe kasutamiseks tõmmake see istme seljatoe juurest ettepoole.

Topsihoidjad on käetoes.

Tagaistme kokkuklappimine

Tagaistme seljatugesid saab pikkade esemete vedamiseks või pagasiruumi suurendamiseks alla lasta.

⚠ HOIATUS

Seljatugede kokkupanemise eesmärk on võimaldada vedada pikki esemeid, mis ei mahuks muidu autosse.

Ärge kunagi lubage kellelgi allalastud seljatoel reisida, sest nii pole võimalik õiges asendis istuda ega turvavööd kasutada. See võib õnnetuse või äkkipidurdamise korral põhjustada tõsiseid vigastusi või surma. Allalastud seljatoel veetavad esemed ei tohi olla kõrgemal esiistmete ülaosast. Vastasel juhul võib pagas järsul pidurdamisel ettepoole paiskuda ning esiistmetel istujaid ja autot vigastada.

Tagaistme seljatugede allalaskmine

1. Turvavöö kaitsmiseks jälgige, et tagumise turvavöö pannal oleks juhikus.
2. Seadke vastava esiistme seljatugi püstisesse asendisse ning nihutage vajaduse korral esiistet ettepoole.
3. Langetage tagumised peatoed madalaimasse asendisse.

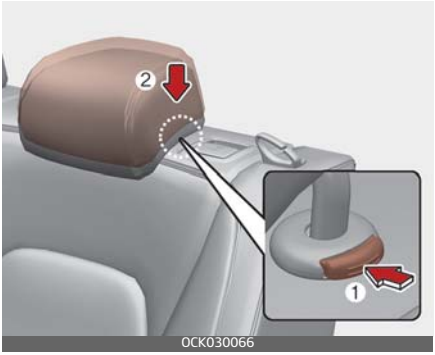

OCK030066

4. Tõmmake välja istme seljatoe kokkuklappimishoob (1), seejärel keerake seljatugi ettepoole maha.

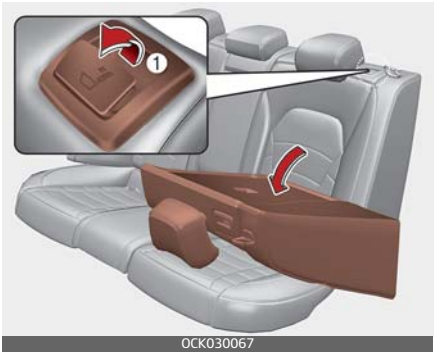

OCK030067

5. Tagaistme kasutamiseks tõstke ja lükake seljatugi tahapoole. Lükake seljatuge tugevalt, kuni see kohale lukustub. Kontrollige, et seljatugi oleks lukustatud.
6. Viige tagumine turvavöö nõutud kohale tagasi.

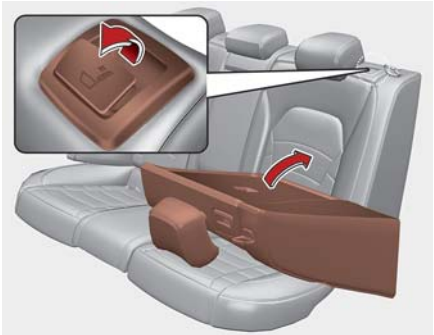
OCK030068

⚠ HOIATUS

Pärast tagaistme langetamist, kui juhi istmeasend ei ole juhi füüsilise kuju järgi õigesti seatud, ärge langetage tagaistet. See võib äkkipidurdamisel või kokkupõrkel suurendada kehavigastusi.

⚠ HOIATUS

Seljatoe püstine asend

Seljatoe tagasi püstisesse asendisse tõstmisel hoidke sellest kinni ja tõstke seda ettevaatlikult. Kui seljatuge tõstetakse püsti sellest kinni hoidmata, võib seljatugi ette hüpata, põhjustades sellega pihta saanud inimesele vigastusi.

⚠ HOIATUS

Kui tõstate tagaistme seljatoe pärast kokkuklappimist jälle üles:

Ärge kahjustage turvavöö rihma ega pannalt. Ärge laske turvavöö rihmal ega pandlal tagaistme vahele kinni jääda. Veenduge, et seljatugi on täielikult ülemisse asendisse lukustanus, vajutades seljatoe ülemisele osale. Vastasel juhul võib õnnetuse või äkkipidurdamise korral iste alla kukkuda ja pagas siseneda sõitjateruumi, mis võib põhjustada tõsiseid vigastusi või surma.

⚠ ETTEVAATUST

Turvavöölukkude kaitsmine

Paigaldage turvavööpandlad enne tagaistme seljatugede allapööramist istmete vahele. Nii ei saa tagumiste istmete seljatoed neid kahjustada.

⚠ ETTEVAATUST

Tagumised turvavööd

Tagumiste seljatugede üles tõstmisel tooge tagumised turvavööd nende nõuetekohastele asenditele.

⚠ HOIATUS

Pagas

Pagas tuleb alati kinnitada, et vältida kokkupõrke korral selle sõidukis ringi paiskumist ja sõitjate vigastamist. Ärge asetage esemeid tagaistmetele, kuna neid ei saa nõuetekohaselt kinnitada ja need võivad kokkupõrke korral esiistmetel sõitjaid tabada.

⚠ HOIATUS

Pagasi laadimine

Pagasi autosse laadimisel või maha võtmisel, veenduge, et mootor oleks välja lülitatud, automaatkäigukasti käigukang oleks asendis P (parkimisasendis) ja seisupidur oleks kindlalt rakendatud. Kui käigukang liigub kogemata teise asendisse, võib mainitud nõuete mittetäitmise tõttu sõiduk liikuda.

Turvavööd

Turvavööde süsteem

⚠ HOIATUS

- Turvasüsteemi maksimaalseks toimimiseks peavad turvavööd sõiduki liikumise ajal alati kasutuses olema.
- Turvavööd on kõige tõhusamad, kui seljatoed on püstises asendis.
- 13-aastased ja nooremad lapsed peavad alati olema tagaistmetel korralikult kinnitatud. Ärge laske lastel kunagi sõita eesmise kaasreisija istmel. Kui üle 13-aastane laps tuleb panna eesmisele kaasreisija istmele, tuleb tema turvavöö korralikult kinnitada ja iste liigutada võimalikult taha.
- Ärge kandke õlarihma kunagi käe alt või selja taga. Valesti paigutatud õlarihm võib avarii korral tõsiseid vigastusi põhjustada. Õlarihm peab olema paigutatud üle õla ja rangluu.
- Ärge asetage kunagi turvavööd üle õrnade esemete. Need võivad äkilise pidurdamisel või kokkupõrkel puruneda.
- Vältige keerdunud turvavööde kasutamist. Keerdunud turvavöö ei tule kaitsmisega piisavalt hästi toime. Kokkupõrkel võib see isegi teisse lõikuda. Veenduge, et turvavöö on sirge ja pole keerdus.
- Ärge kahjustage turvavöö rihma ega riistvara. Kui turvavöö rihm või riistvara on kahjustatud, vahetage see välja.

⚠ HOIATUS

Turvavööd on mõeldud kandmiseks meie keha luustikul ja seda tuleb kanda madalalt üle vaagna esiosa või üle vaagna, rinna ja õlgade; turvavöö süleosa kandmist üle kõhupiirkonna tuleb vältida.

Turvavööd tuleb vastavalt mugavusele reguleerida nii pingule kui võimalik, et tagada turvalisus, milleks nad on mõeldud.

Lõtv rihm vähendab oluliselt kandja kaitset.

Tuleb hoolitseda selle eest, et rihma ei saastataks lakkide, õlide ja kemikaalidega, eriti akuhappega. Puhastamisel võib kasutada pehmet seepi ja vett. Vöö tuleb välja vahetada, kui rihm on kulunud, saastunud või kahjustunud. Kui vööd on kantud tugevas kokkupõrkes, tuleb kogu komplekt välja vahetada, isegi kui komplekti kahjustus ei ole ilmne. Vöösid ei tohi kanda keerdunud rihmadega. Igat vöökomplekti tohib kasutada vaid üks kasutaja; ohtlik on panna vöö üle sõitja süles oleva lapse.

⚠ HOIATUS

- Kasutaja ei tohi teha muudatusi ega täiendusi, mis takistavad turvavöö reguleerimisseadmete toimimist lõtku eemaldamiseks või turvavöö komplekti reguleerimist lõtku eemaldamiseks.
- Turvavöö kinnitamisel olge ettevaatlik, et te ei kinnitaks turvavööd teiste istmete pandlasse. See on väga ohtlik ja turvavöö kaitse ei pruugi teile õigesti mõjuda.
- Ärge võtke turvavööd lahti ega lukustage ja avage turvavööd korduvalt sõidu ajal. See võib põhjustada juhitavuse kadumise ja õnnetuse, põhjustades surma, tõsiseid vigastusi või varalist kahju.
- Veenduge turvavöö kinnitamisel, et see ei kata esemeid, mis on kõvad ja võivad kergesti puruneda.
- Veenduge, et pandlas ei ole midagi. Turvavöö ei pruugi turvaliselt kinnituda.

Juhi turvavöö hoiatustuli

Turvavöö hoiatustuli põleb juhile meeldetuletuseks umbes 6 sekundit iga kord, kui mootori start/stopp-nupp sisse lülitatakse, sõltumata turvavöö kinnitusest ja hoiatussignaal kõlab umbes 6 sekundit alati, kui mootor on sisse lülitatud sel ajal, kui turvavöö on kinnitamata.

Hoiatustuli jääb põlema, kui juht ei kinnita turvavööd ja sõidab kiirusega alla 20km/h.

Kui turvavöö on endiselt kinnitamata, kostab kiiruse 20 km/h ületamisel umbes 100-sekundine helisignaal ning vastav märgutuli hakkab vilkuma.

Kui juht avab turvavöö sõites kiirusega alla 20 km/h, jääb hoiatustuli põlema.

Kui juht avab turvavöö, sõites kiiremini kui 20 km/h, kõlab umbes 100-sekundit kinnitamata turvavöö eest hoiatav helisignaal ning vastav märgutuli hakkab vilkuma.

Esiistmel istuva kaassõitja turvavöö hoiatustuli (mõnel mudelil)

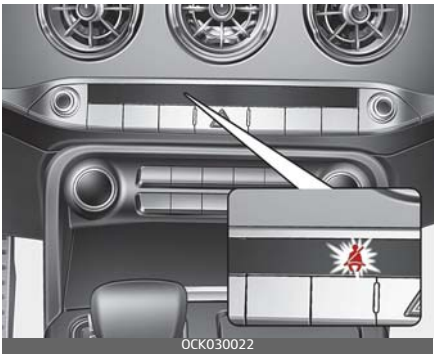

Kaassõitja turvavöö märgutuli süttib igal süütelüliti või Engine start/stopp (mootori start/stopp) lüliti SISSE lülitamisel umbes 6 sekundiks, et tuletada meelde turvavööde kinnitamist, hoolimata sellest, kas kaassõitja turvavöö on kinnitatud.

Hoiatustuli jääb põlema, kui eessõitja ei kinnita turvavööd ja auto sõidab kiirusega alla 20km/h.

Kui turvavöö on endiselt kinnitamata, kostab kiiruse 20 km/h ületamisel umbes 100-sekundine helisignaal ning vastav märgutuli hakkab vilkuma.

Kui eessõitja avab turvavöö sõites kiirusega alla 20 km/h, jääb hoiatustuli põlema.

Kui turvavöö on endiselt kinnitamata, kostab kiiruse 20 km/h ületamisel umbes 100-sekundine helisignaal ning vastav märgutuli hakkab vilkuma.

Tagaistmel sõitja turvavöö hoiatustuli (mõnel mudelil)

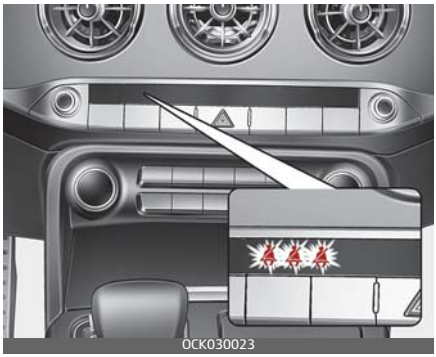

Tagaistuja turvavöö märgutuli süttib igal süütelüliti või ENGINE START/STOP (mootori start/stopp) lüliti SISSE lülitamisel umbes 6 sekundiks, et tuletada meelde turvavööde kinnitamist, hoolimata sellest, kas tagaistuja turvavöö on kinnitatud.

Kui turvavööd ei kinnitata nupu ENGINE START/STOP (mootori start/stopp) asendisse ON lülitamisel, põleb turvavöö märgutuli ligikaudu 70 sekundit.

Alustades sõitmist ilma turvavööd kinnitamata või vabastades turvavöö sõites kiirusel üle 20 km/h, põleb vastav hoiatustuli umbes 70 sekundit, kuni turvavöö kinnitate.

Kui turvavöö on endiselt kinnitamata, kostab kiiruse 20 km/h ületamisel kuni umbes 35-sekundine helisignaal ning märgutuli jääb vilkuma.

Kui tagumine uks kiirusel kuni 10 km/h avatakse või suletakse, ei tööta märgutuli ega kosta hoiatusheli isegi kiirusel üle 20 km/h.

Süle-/õlarihm

Kõrguse reguleerimine

Esiiste

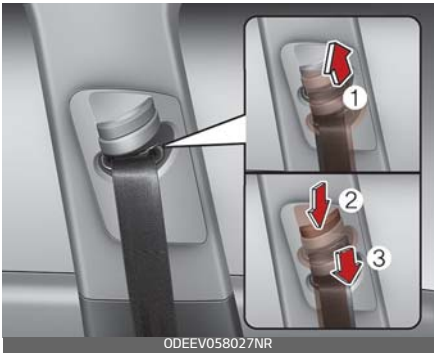

Maksimaalse mugavuse ja turvalisuse tagamiseks saate õlarihma kinnituse kõrguse reguleerida ühele neljast asendist.

Reguleeritava turvavöö kõrgus ei tohi olla teie kaelale liiga lähedal. Vastasel juhul ei ole te kõige tõhusamalt kaitstud. Õlaosa tuleb reguleerida nii, et see jääb õle rinna ja uksepoolse õla keskosa, mitte üle kaela.

Turvavöö kinnituspunkti kõrguse reguleerimiseks langetage või tõstke kõrguse reguleerija sobivasse asendisse.

Kinnituse kergitamiseks nihutage seda ülespoole (1). Kinnituse langetamiseks nihutage seda allapoole (3), hoides nuppu (2) sees.

Vabastage lüliti kinnituspunkti paigale lukustamiseks. Püüdke kõrguse reguleerijat libistada, veendumaks, et see on kohale lukustunud.

⚠ HOIATUS

- Kinnitage, et õlarihma kinnituspunkt on sobival kõrgusel lukustatud. Ärge asetage õlarihma kunagi üle kaela ega näo. Valesti paigaldatud turvavööd võivad õnnetuse korral tõsiseid vigastusi põhjustada.
- Turvavööde asendamata jätmine pärast õnnetust tähendab kahjustunud turvavöösid, mis ei paku järgnevate kokkupõrgete korral kaitset, põhjustades kehavigastusi või surma. Vahetage turvavööd pärast õnnetust võimalikult kiiresti välja.

Turvavöö kinnitamine

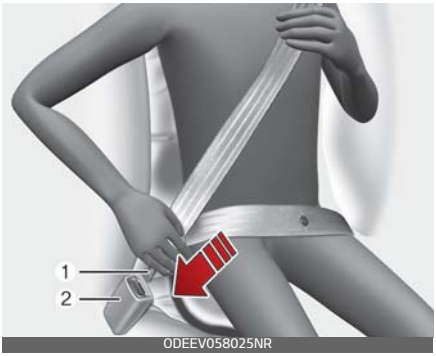

ODEEV058025NR

Turvavöö kinnitamiseks tõmmake see pingutist välja ja sisestage metallist klamber (1) pandlasse (2). Klambri pandlasse lukustumisel kostub kuuldav "klõps".

Turvavöö reguleerib end õigele pikkusele pärast seda, kui vöö süleosa on käsitsi reguleeritud, et see liibuks ümber puusade. Kui kallutate aeglase, ühtlase liigutusega ette, annab vöö järele ja laseb teil liikuda. Järsul pidurdamisel või löögi saamisel vöö aga lukustub. See lukustab ka siis, kui püüate liiga kiiresti ettepoole kallutada.

✻ MÄRKUS

Kui te ei saa vööd pingutist välja tõmmata, tõmmake vööst tugevalt ja seejärel vabastage see. Seejärel saate vöö sujuvalt välja tõmmata.

⚠ HOIATUS

Vöö süleosa tuleb asetada võimalikult madalale ja liibuvalt üle puusade, mitte üle vöökoha. Kui sülevöö asub liiga kõrgel vöökohal, võib see kokkupõrke korral suurendada vigastuse ohtu. Mõlemad käed ei tohi olla turvavöö all või peal. Üks peaks olema peal ja teine turvavöö all, nagu pildil näidatud

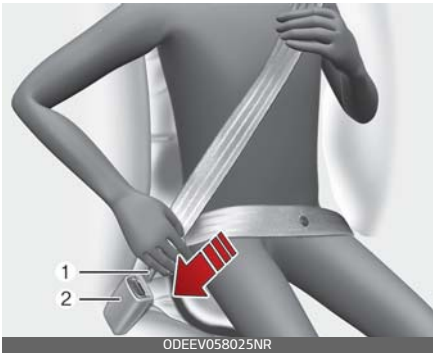

ODEEV058025NR

Ärge kunagi kandke turvavööd uksepoolse käe all.

Tõmmake metallklambrit (B) ja kinnitage see (B) pandlasse (B'). Klambri pandlasse lukustumisel kostub kuuldav "klõps". Veenduge, et turvavöö pole keerdus.

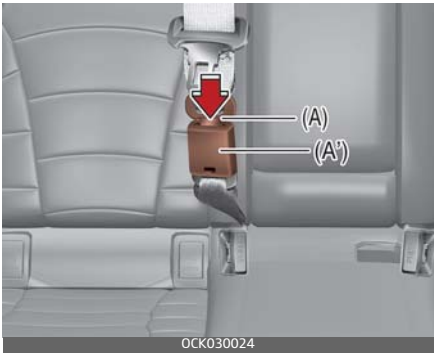

OCK030024

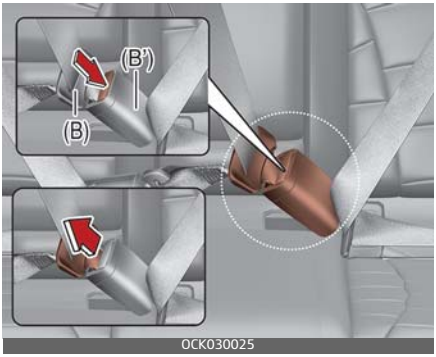

OCK030025

Tagumise keskmise turvavöö kasutamisel tuleb kasutada pannalt märgiga "CENTER".

⚠ HOIATUS

Metallist keeleplaat (A) peab olema alati sisestatud pandlasse (A').

✻ MÄRKUS

Kui teil ei õnnestu turvavööd välja tõmmata, tõmmake vööd korraks tugevalt ja laske see siis tagasi sisse kerida. Seejärel tõmmake see sujuvalt välja.

Turvavöö vabastamine

ODEEV058078NR

Turvavöö vabaneb pandlal oleva vabastusnupu (A) vajutamisel. Turvavöö peaks automaatselt tagasi tõmbuma.

Kui turvavöö ei tõmbu automaatselt tagasi, siis veenduge, et see ei oleks keerdus, ning proovige uuesti.

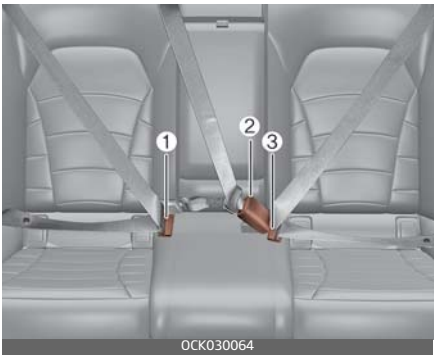

OCK030064

Turvavöö peab kinnitama õige istmepadja lukku.

(1) : Tagumise parempoolse istme turvavöölukk

(2) : Tagumise keskmise istme turvavöölukk

(3) : Tagumise vasakpoolse istme turvavöölukk

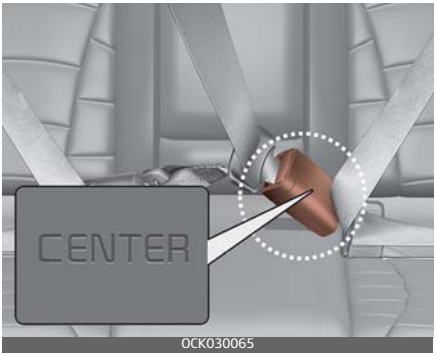

Kasutage keskmisel istekohal turvavööd, mille pannal on tähistatud kirjaga „CENTER“.

⚠ ETTEVAATUST

Ärge suruga vasak- või parempoolse istme turvavööd jõuga keskmise istme turvavöölukku.

Kinnitage keskmise istme turvavöö keskmise istme turvavöölukku.

Vastasel juhul ei taga valesti kinnitatud turvavöö piisavat kaitset.

Eelpingutiga turvavööd

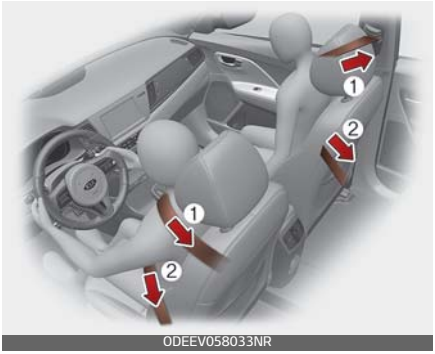

Teie auto varustusse kuuluvad esiistmete ja tagaistme eelpingutiga turvavööd.

Juhi turvavööl on EFD (Turvavöö avariifiksaator).

Tagumised eelpingutiga turvavööd on varustuses (tagumised välisistmed – Euroopas).

Eelpingutiga turvavööd võivad piisavalt tugeva laupkokkupõrke korral koos turvapatjadega aktiveeruda.

Järsul pidurdusel või liiga kiirel ettepoole kummardumisel turvavöö lukustub. Teatud eesmiste kokkupõrgete korral eelpinguti aktiveerub ja tõmbab turvavöö tihedamini sõitja ümber kinni.

1. Tõmburi eelpinguti

Tõmburi eelpinguti ülesandeks on tõmmata turvavöö õlarihm teatud tüüpi laupkokkupõrgete korral tihedalt vastu istuja ülakeha.

2. EFD (Turvavöö avariifiksaator) (juhi turvavööl, kui on varustuses)

Turvavöö avariifiksaatori ülesandeks on tõmmata turvavöö vöörihm teatud tüüpi laupkokkupõrgete korral tihedalt vastu istuja alakeha.

Kui süsteem tuvastab eelpingutite rakendumisel liigse surve juhi või kaassõitja turvavööle, annab eelpingutisisene koormuse piiraja surve vähendamiseks vastavat turvavööd pisut järele. (mõnel mudelil)

✻ MÄRKUS

ümberpaiskumisanduriga autod

Kui autol on küljeturvapadjad ja turvakardinad, rakenduvad eelpingutid ka külglöögi või ümberpaiskumise korral.

✻ MÄRKUS

ilma ümberpaiskumisandurita

Kui autol on küljeturvapadjad ja turvakardinad, rakenduvad eelpingutid ka külglöögi korral.

⚠ HOIATUS

Veenduge oma turvalisuse huvides, et rihm ei narmenda ega ole keerdus ning istuge alati nõuetekohaselt oma istmel.

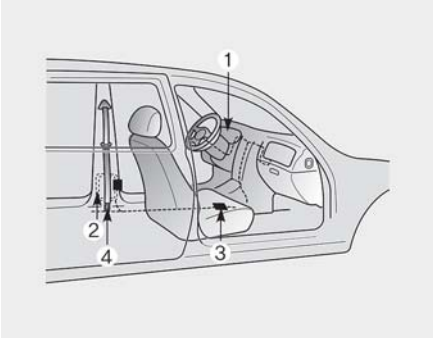

ORP036066L

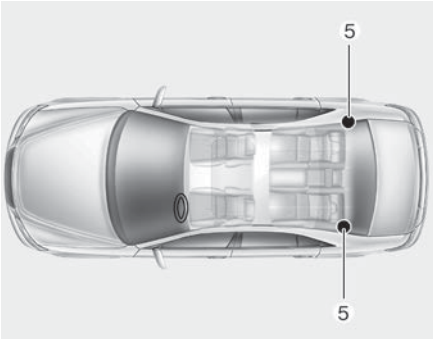

OJF045205L

Turvavöö eelpinguti süsteem koosneb peamiselt järgmistest osadest. Nende asukohad on näidatud joonisel.

1. Turvapadja hoiatustuli
2. Eesmise tõmburi eelpinguti komplekt
3. SRS juhtmoodul
4. Turvavöö avariifiksaator (EFD) (mõnel mudelil)
5. Eelpingutiga tagumine tagastusrull (mõnel mudelil)

⚠ HOIATUS

Eelpingutusega turvavööst maksimaalse kasu saamiseks tehke järgmist.

1. Turvavöö peab töötama õigesti ja olema reguleeritud sobivasse asendisse. Lugege ja järgige kogu selles juhendis toodud olulist teavet ja ettevaatusabinõusid teie sõiduki turvaomaduste kohta, sealhulgas turvavööde ja turvapatjade kohta.
2. Veenduge, et teie ja reisijate turvavööd on alati peal.

✻ MÄRKUS

- Eelpingutiga turvavööd aktiveeritakse teatud laupkokkupõrgete korral. Eelpingutiga turvavööd võivad piisavalt tugeva laupkokkupõrke korral koos turvapatjadega aktiveeruda.
- Kui eelpingutiga turvavööd on aktiveeritud, võib kuulduda valju müra ja sõitjateruumis võib näha peent tolmu, mis võib paista suitsuna. Need on harilikud töötingimused ega pole ohtlikud.
- Kuigi see on kahjutu, võib peen tolm nahka ärritada ja seda ei tohi pikalt sisse hingata. Pärast õnnetust, mis on põhjustanud eelpingutite rakendumise, peske kogu katmata nahk korralikult puhtaks.
- Kuna SRS-turvapatja aktiveeriv andur on ühendatud eelpingutiga turvavööga, süttib armatuurlaual olev SRS-turvapadja hoiatustuli ligikaudu kuueks sekundiks pärast nupu ENGINE START/STOP (mootori start/stopp) vajutamist asendisse „ON", seejärel peaks see kustuma.

⚠ ETTEVAATUST

Kui eelpingutusega turvavöö ei toimi nõuetekohaselt, põleb SRS hoiatustuli isegi siis, kui SRS turvapadjas ei esine talitlushäireid. Kui märgutuli ei sütti süütelüliti režiimi "ON" valimisel, jääb pärast umbes 6 sekundi möödumist põlema või süttib sõidu ajal, siis soovitame lasta eelpinguteid ja turvapatju esimesel võimalusel KIA volitatud müügiesindajal kontrollida. Kia soovitab pöörduda Kia volitatud esindaja/teenusepartneri poole.

⚠ HOIATUS

- Eelpingutid on mõeldud aktiveeruma ainult ühe korra. Pärast aktiveerumist tuleb eelpingutusega turvavööd välja vahetada. Kõik turvavöö tüübid, mida on kokkupõrkel kantud, tuleb alati pärast õnnetust välja vahetada.
- Eelpingutiga turvavöö süsteemid muutuvad aktiveerumisel kuumaks. Ärge puudutage eelpingutusega turvavöö komplekte mõned minutid pärast aktiveerumist.

- Ärge püüdke eelpingutiga turvavöid kontrollida ega ise asendada. Laske süsteem kvalifitseeritud asjatundjal üle vaadata. Kia soovitab pöörduda Kia volitatud esindaja/teenusepartneri poole.
- Ärge lööge turvavööde eelpinguteid.
- Ärge püüdke eelpingutiga turvavöö süsteemi mingil viisil hooldada või parandada.
- Eelpingutiga turvavöökomplekti vale käsitsemine ja hoiatuste eiramine eelpingutiga turvavööde löömise, muutmise, kontrollimise, asendamise, hooldamise või parandamise kohta, võib põhjustada ebaõige töötamise või tahtmatu aktiveerumise ja tõsiseid vigastusi.
- Kandke mootorsõidukis sõites alati turvavööd.
- Juhul, kui eelpinguti peab autost eemaldama, võtke ühendust kvalifitseeritud asjatundjaga. Kia soovitab pöörduda Kia volitatud esindaja/hooldusspartneri poole.

⚠ ETTEVAATUST

Auto esiosa kallal teostatavad keretööd võivad eelpingutitega turvavööde süsteemi kahjustada. Seetõttu laske süsteemi hooldada asjatundlikus töökojas. Kia soovitab pöörduda Kia volitatud esindaja/teenusepartneri poole.

Turvavööde ettevaatusabinõud

⚠ HOIATUS

Kõik sõidukis viibijad peavad kogu aeg kandma turvavööd. Turvavööd ja turvatoolid vähendavad kokkupõrke või äkilise pidurdamise korral tõsiste või surmavate vigastuste ohtu kõigile sõitjatele. Turvavööta võivad sõitjad nihkuda liiga lähedale aktiveeritud turvapadjale, saada löögi sisestruktuurilt või viskuda sõidukist välja. Nõuetekohaselt kinnitatud turvavööd vähendavad neid ohte tohutult.

Järgige alati selles kasutusjuhendis toodud ettevaatusabinõusid turvavööde, turvapatjade ja sõitjate istmete suhtes.

Imik või väike laps

Peate teadma oma riigis kehtivaid erinõudeid. Turvatoolid tuleb nõuetekohaselt tagaistmele kinnitada. Lisateavet nende kasutamise kohta leiate jaotisest "lapse turvasüsteem (CRS)" leheküljel 3-31.

⚠ HOIATUS

Kõik inimesed ja loomad teie sõidukis peavad olema alati korralikult kinni, kaasa arvatud imikud ja lapsed. Ärge hoidke kunagi sõidu ajal last süles. Kokkupõrkel tekkivad tugevad jõud rebivad lapse teie

kätest ja paiskavad ta vastu auto sisemust. Kasutage alati oma lapse pikkuse ja kaaluga sobivat turvatooli.

✻ MÄRKUS

Väikelapsed on õnnetusjuhtumi korral vigastuste eest kõige paremini kaitstud tagaistmele nõuetekohaselt kinnitatud turvatoolis, mis vastab teie riigi ohutusstandardi nõuetele. Veenduge enne mis tahes turvatooli ostmist, et sellel on etikett, mis tõendab selle vastavust teie riigi ohutusnõuetele. Turvatool peab sobima teie lapse pikkuse ja kaaluga. Selle teabe saamiseks kontrollige lapse turvaistme etiketti. Vt "lapse turvasüsteem (CRS)" leheküljel 3-31.

Suuremad lapsed

Lapsed, kes on turvatoolide jaoks liiga suured, peavad alati istuma tagaistmel ja kasutama saadaolevaid süle-/õlarihmu. Süleosa peab olema kinnitatud ja liibuma võimalikult madalalt üle puusade. Kontrollige regulaarselt, kas rihm sobib. Lapse vingerdamisel võib vöö ära nihkuda. Lapsed on õnnetuse korral kõige turvalisemalt, kui nad on kinnitatud sobiva turvasüsteemiga tagumisele istmele. Kui suurem laps (üle 13-aastane) tuleb panna esiistmele, peab ta olema saadaolevate süle-/õlarihmadega turvaliselt kinnitatud ja iste tuleb seade kõige tagumisse asendisse. 13-aastased ja nooremad lapsed tuleb turvaliselt paigutada tagaistmele. Ärge seadke KUNAGI alla 13-aastast last esiistmele. Ärge seadke KUNAGI tahapoole vaatavat turvaistet sõiduki esiistmele.

Kui õlarihm osa puudutab lapse kaela või nägu, proovige laps sõiduki keskosale lähemale seada. Kui õlarihm puudutab siiski nende nägu või kaela, tuleb nad seada tagasi turvatooli.

⚠ HOIATUS

Õlarihmad väikestel lastel

- Ärge laske kunagi õlarihmal olla ühenduses lapse kaela või näoga, kui sõiduk liigub.
- Kui laste turvavööd ei ole korralikult reguleeritud, tekib surma või tõsiste vigastuste oht.

Rasedad naised

Turvavöö kasutamine rasedatel naistel on soovitatav, et vähendada õnnetuse korral vigastuste võimalust. Turvavöö kasutamisel tuleb sülerihma osa panna nii madalalt ja kindlalt puusadele kui võimalik, mitte üle kõhu. Konkreetsete soovituste saamiseks pöörduge arsti poole.

⚠ HOIATUS

Rasedad naised

Rasedad naised ei tohi asetada turvavöö süleosa üle kõhu, kus asub loode, ega kõhu ülaosale, kus vöö võib kokkupõrke ajal loodet muljuda.

Vigastatud inimene

Vigastatud inimese transportimisel tuleb kasutada turvavööd. Vajaduse korral pidage nõu arstiga.

Üks inimene vöö kohta

Kaks inimest (sh lapsed) ei tohi end kunagi kinnitada ühe turvavööga. Avarii korral võib see kehavigastusi raskendada.

Ärge heitke pikali

Et vähendada õnnetuses vigastuste tõenäosust ja tagada turvavööde maksimaalne tõhusus, peaksid kõik sõitjad istuma sirgelt ja toetuma püstisesse asendisse seatud seljatugedele. Kui reisija lamab tagaistmel või ees- ja tagaistmed on allalastud asendis, ei kaitse turvavöö tõhusalt.

⚠ HOIATUS

Allalastud seljatoega sõitmine suurendab kokkupõrke või äkkpidurdamise korral tõsiste või surmavate vigastuste võimalusi. Teie turvasüsteemide (turvavööde ja turvapatjade) kaitsevõime väheneb allalastud istme puhul oluliselt. Turvavööd peavad nõuetekohaseks toimimiseks üle teie puusade ja rinna vastas olema. Mida rohkem on seljatugi tahakallutatud, seda suurema tõenäosusega libiseb sõitja turvavöö alt läbi ja vigastab tõsiselt oma siseelundeid. Samuti võib õlavöö lüüa vastu sõitja kaela. Juhid ja kaassõitjad peavad alati toetuma oma istmetele, turvavööd kinnitatud ning seljatoed püstises asendis.

Turvavööde hooldus

Turvavööde süsteemi ei tohiks kunagi lahti võtta ega muuta. Lisaks tuleb tagada, et turvavööde ja vööde riistvara ei kahjustataks istmete hingede, uste või muu kuritarvitamisega.

⚠ HOIATUS

- Kui tõstate tagumise seljatoe püstisesse asendisse pärast seda, kui tagumine iste on olnud kokkuklapitud, olge ettevaatlik, et mitte kahjustada turvavöö rihma ega pannalt. Veenduge, et turvavöö rihm ega pannal ei jää tagaistme vahele kinni. Kahjustatud rihma või pandlaga turvavöö võib teid kokkupõrkel või järsul pidurdusel alt vedada, tuues kaasa raskeid vigastusi. Kui rihm

või pandlad on kahjustunud, vahetage need kohe välja.
- Turvavööd võivad päikeselise ilmaga suletud autos väga kuumaks muutuda. Need võivad lapsi põletada.

Perioodiline kontroll

Kõigilt turvavöödelt tuleks regulaarselt kulumisjälgi ja vigastusi otsida. Kõik kahjustatud osad tuleks esimesel võimalusel välja vahetada.

Hoidke vööd puhtad ja kuivad

Turvavööd tuleb hoida puhta ja kuivana. Määrdunud turvavöid saab puhastada pehme seebi ja sooja vee lahusega. Valgendajaid, värvaineid ja tugevatoimelisi puhastusvahendeid ei tohiks kasutada, sest need võivad turvavööde kangast nõrgestada.

Turvavööde väljavahetamine

Kui sõiduk on õnnetusse sattunud, tuleb välja vahetada kogu turvavöökomplekt või komplektid. Seda tuleb teha ka siis, kui kahjustused pole ilmsed. Sel juhul laske süsteem välja vahetada kvalifitseeritud asjatundjal.

Kia soovitab pöörduda Kia volitatud esindaja/hoolduspartneri poole.

lapse turvasüsteem (CRS)

Meie soovitus: lapsed olgu alati tagaistmel

⚠ HOIATUS

Kinnitage lapsed autos alati korralikult oma kohale. Tagaiste on kõige turvalisem koht igas vanuses lapsele. Ärge kunagi paigaldage seljaga sõidusuunda mõeldud lapse turvaseadet juhi kõrvale esiistmele, kui turvapadi ei ole välja lülitatud.

Autos reisivad alla 13-aastase lapsed peaksid alati istuma tagaistmel ja olema alati korralikult kohale kinnitatud, et vähendada äkkpidurdamisel, järsul manöövril või avariis saadavate vigastuste riski.

Liiklusõnnetuste statistika kohaselt on lapsed paremini kaitstud, kui nad on korralikult tagaistme, mitte esiistme külge kinnitatud. Lapsed, kes on turvaseadme kasutamiseks juba liiga suured, peavad kasutama auto turvavöid.

Enamikus riikides nõuavad kehtivad seadused laste sõidutamisel autos spetsiaalse turvaseadmete (nt turvatooli, istmekõrgenduse jms) kasutamist.

Vanus või pikkus ja kaal, mille ületamisel on lubatud hakata laste turvatoolide või -istmete asemel kasutama auto turvavöid, on eri rii-

kide seadustes erinev, seega viige end kurssi oma riigis kehtivate erinõuetega, teistesse riikidesse reisimisel aga ka sihtriikide nõuetega.

Lapse turvaseade tuleb sõidukiistmele nõuetekohaselt kinnitada. Kasutage kindlasti kaubandusvõrgus saadaolevat turvavarustust, mis vastab teie riigi ohutusnõuetele.

Lapse turvasüsteem (CRS)

Imikud ja väikelapsed tuleb kinnitada sõidu ajaks näoga või seljaga sõidusuunas paigaldatud sobivat tüüpi turvaseadmesse, mis on eelnevalt nõuetekohaselt autoistmele kinnitatud. Lugege ja järgige alati turvaseadme valmistaja kasutusjuhiseid paigaldamise ja kasutamise kohta.

⚠ HOIATUS

- Järgige alati turvatooli tootja juhiseid.
- Kinnitage laps alati turvaseadmesse.
- Ärge kunagi kasutage turvahälli või turvatooli, mis kinnitub konksu abil seljatoe külge. See ei kaitse last õnnetuses piisavalt.
- Pärast õnnetust laske kvalifitseeritud asjatundjal süsteemi kontrollida. Kia soovitab pöörduda Kia volitatud esindaja/teenusepartneri poole.

Lapse turvavarustuse valimine

Lapse turvaseadet valides pidage silmas järgmiseid punkte.

- Kontrollige üle, kas turvaseadmel on etikett, mis kinnitab vastavust teie riigis kehtivatele ohutusstandarditele.
  Lapse turvaseadme tohib paigaldada ainult siis, kui see vastab nõuetele ECE-R44 või ECE-R129.
- Kasutage alati lapse kasvule ja kaalule vastavat turvaseadet. Selle kindlaks tegemiseks vaadake turvaseadme etiketti või kasutusjuhiseid.
- Kontrollige, kas see sobib teie autos istekohale, kus kavatsete seda kasutama hakata.
  Lapse turvasüsteemi jaoks sobivate istmete kohta vt "Istmete sobivus universaalkategooria ISO-FIX-kinnitusega turvatooli vastavalt ECE-reeglitele kinnitamiseks" leheküljel 3-38, "Istmete sobivus „universaalkategooria“ kinnitusega turvatooli vastavalt ECE-reeglitele (Euroopas) kinnitamiseks" leheküljel 3-41, "Istmete sobivus universaalkategooria kinnitusega turvatooli vastavalt ECE-reeglitele kinnitamiseks (v.a Euroopas)" leheküljel 3-42
- Lugege ja järgige alati turvaseadme valmistaja juhiseid ja hoiatusi.

Lapse turvavarustuse liigid

Turvaseadmeid on kolme peamist liiki: seljaga sõidusuunas, näoga sõidusuunas ja istmekõrgendused.

Need on klassifitseeritud vastavalt lapse vanusele, kasvule ja kaalule.

Seljaga sõidusuunas lapse turvasüsteem

OCK030069

Seljaga sõidusuunas lapse turvasüsteem hoiab lapse seljatoe vastu istumispinda. Rakmete süsteem hoiab lapse paigal ja hoiab avarii korral lapse turvatoolis ning vähendab pinget lapse õrnale kaelalae ja selgroole.

Kõik alla ühe-aastased lapsed peavad alati sõitma seljaga sõidusuunas oleva lapse turvasüsteemiga. Seljaga sõidusuunas kasutatavaid laste turvaseadmeid on mitut eri tüüpi, imikutele mõeldud turvahälle tohib kasutada ainult seljaga sõidusuunas. Muudetavatel ja kolm-ühes lapse turvasüsteemidel on seljaga sõidusuunas asendile harilikult suuremad kõrguse- ja kaalupiirangud, mis võimaldab sõidutada last seljaga sõidusuunas pikema aja jooksul.

Sõidutage last seljaga sõidusuunas turvatoolis seni, kuni tootjapoolsed pikkuse ja kaalupiirangud seda lubavad.

Näoga sõidusuunas kasutatav turvaseade

OCK030026

Näoga sõidusuunas paiknev lapse turvasüsteem tagab lapse keha kaitsmise rihmade abil. Sõidutage last näoga sõidusuunas olevas rihmadega lapse turvasüsteemis seni, kuni tootjapoolsed pikkuse ja kaalupiirangud seda lubavad.

Kui laps on turvatoolist väljakasvanud, kasutage turvavööpatja.

Istmekõrgendused

Istmekõrgendus on vahend, mis aitab kaasa turvavöö õigele kinnitamisele. Istmekõrgendus võimaldab kinnitada turvavöö selliselt, et see kulgeb üle lapse keha tugevamate

kohtade. Kastutage istmekõrgendust senikaua, kuni auto turvavöö jääb ümber lapse õigesse asendisse ka ilma selleta.

Turvavöö on õiges asendis siis, kui vöörihm on tihedalt vastu reite ülaosa, mitte vastu kõhtu. Turvavöö õlarihm peab jooksma üle õla ja rindkere, mitte üle kaela või näo. Autos reisivad alla 13-aastase lapsed peavad olema alati korralikult kohale kinnitatud, et vähendada äkkpidurdamisel, järsul manöövril või avariis saadavate vigastuste riski.

Lapse turvasüsteemi (CSR) paigaldamine

⚠ HOIATUS

Enne lapse turvasüsteemi paigaldamist tehke järgmist.

Järgige turvatooli valmistaja juhiseid.

Ohutusabinõude eiramine võib kaasa tuua TÕSISEID või ISEGI SURMAGA LÕPPEVAID VIGASTUSI.

⚠ HOIATUS

Kui peatugi segab lapse turvasüsteemi korrektset paigaldamist, peab vastava peatoe asendit muutma või selle eemaldama.

Kui olete lapsele sobiva turvaseadme välja valinud ja kontrollinud, kas see sobib teie auto tagaistmele, paigaldage see, läbides järgmised kolm põhietappi.

- **Kinnitage lapse turvasüsteem kindlalt sõiduki külge.** Lapse turvasüsteem (CRS) kinnitatakse auto istmele turvavöö (kahe- või kolmepunktivöö) või ISOFIX-i ülemise kinnituse ja/või ISOFIX-i kinnituspunktide ja/või tugijala abil.
- **Veenduge, et lapse turvasüsteem on tugevalt kinnitatud.** Turvaseadme korrektse kinnituse kontrollimiseks liigutage seadet pärast autosse paigaldamist edasi-tagasi ja külgsuunas. Turvavööga kinnitatud turvaseade peab olema paigaldatud nii kindlalt kui võimalik. Siiski võib oodata mõningast külgedele liikumist.
  Turvaseadme paigaldamisel reguleerige istme ja seljatoe asendit (üles-alla, ette-taha) selliselt, et lapse saab turvatooli mugaval viisil kinnitada.
- **Kinnitage laps turvasüsteemi.** Jälgige, et laps oleks lapse turvasüsteemi rihmadega vastavalt tootja juhistele korrektselt kinnitatud.

⚠ ETTEVAATUST

Suletud autos olev lapse turvasüsteem võib muutuda väga kuumaks. Põletuste vältimiseks veenduge enne lapse kinnitamist, et lapse turvasüsteem ega pandlad pole liiga kuumad.

ISOFIX-kinnitussüsteem (laste kinnitamine ISOFIX-kinnituste ja ülemise kinnitusrihmaga)

ISOFIX-süsteem hoiab turvaseadet sõitmisel ja avarii korral paigal. See süsteem muudab turvatooli paigaldamise lihtsamaks ja vähendab valesti paigaldamise võimalust. ISOFIX-süsteem koosneb autos asuvatest kinnituspunktidest ja lapse turvaseadme küljes olevatest kinnitustest. Tänu ISOFIX-süsteemile pole auto turvavöid turvaseadme tagaistmele kinnitamiseks enam vaja kasutada.

ISOFIX-kinnitused on autosse sisseehitatud metallvardad. Auto igal ISOFIX-istekohal on kaks alumist kinnituspunkti, mille külge saab paigaldada ühe ISOFIX-kinnitustega varustatud turvaseadme.

ISOFIX-süsteemi kasutamiseks peate kasutama ka ISOFIX-turvaseadet.

Turvatooli tootja annab turvatoolile kaasa juhendi ISOFIX-kinnituste kasutamiseks.

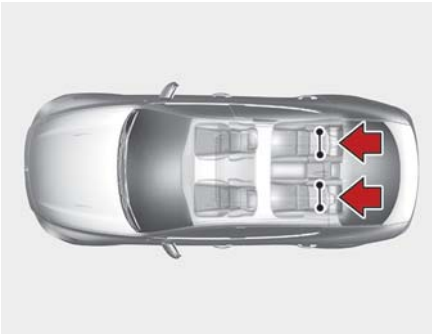

OCK030087

ISOFIX-kinnituspunktid asuvad tagumisel vasak- ja parempoolsel välimisel istmel. Nende asukohad on näidatud joonisel.

⚠ HOIATUS

Ärge püüdke kinnitada lapse turvasüsteemi ISOFIX-kinnituspunktidega tagumisele keskmisele istmele. Sellel istekohal puuduvad ISOFIX-kinnituspunktid. Kui kasutate lapse turvaseadme tagaistme keskmisele istekohale kinnitamiseks tagaistme äärmiste istekohtade ISOFIX-kinnituspunkte, võite neid kahjustada.

Tüüp A

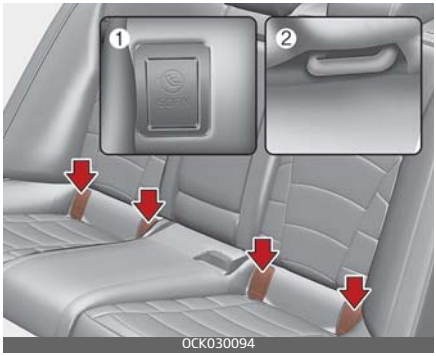

OCK030094

Tüüp B

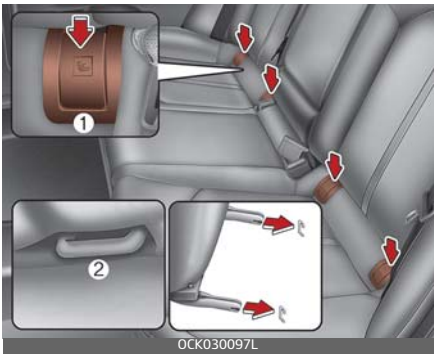

ISOFIX- kinnitused asuvad vasaku- ja parempoolse välimise tagaistme seljatoe ja istmepadja vahel ja on tähistatud sümbolitega.

ISOFIX-kinnituspunktide kasutamiseks vajutage nende katete ülaosa.

* (1) : ISOFIX-kinnituse asukoha indikaator (A-tüüpi , B-tüüpi)

(2) : ISOFIX ankur

Turvaseadme paigaldamine ISOFIX-kinnitussüsteemiga

Paigaldage i-Size standardile vastav või ISOFIX-kinnitusega turvaseade tagaistme äärmisele istekohale järgmiselt:

1. Liigutage turvavöö pannal ISOFIX-kinnitusest võimalikult kaugele.
2. Eemaldage kinnituspunktide läheduses kõik esemed, mis võiksid turvaseadme ISOFIX-kinnitusega paigaldamist takistada.
3. Asetage lapse turvaseade auto tagaistmele ning ühendage turvaiste siis vastavalt selle tootja juhistele auto ISOFIX-kinnituspunktidega.
4. Lapse turvaseadme ja auto ISOFIX-kinnituspunktide vahelise ühenduse korralikuks pingutamiseks ja reguleerimiseks järgige turvaseadmega kaasasolevaid juhiseid.

⚠ HOIATUS

Järgige ISOFIX-kinnitussüsteemi kasutamisel järgmiseid ohutusabinõusid:

- Järgige turvaseadme paigaldamisel kõiki selle valmistaja juhiseid.
- Kõik tagaistme turvavööd, mida parajasti ei kasutata, tuleb pandlasse kinnitada ja turvavöö rihmad lapse turvaistme taha kokku kerida, et laps sisse kerimata turvavöödest kinni ei saaks haarata. Lapsed võivad turvavöö ümber kaela panna ja turvavöö võib pingule tõmbununa lapse lämmatada.
- Ärge kinnitage ühe kinnituspunkti külge KUNAGI mitu turvaseadet. ISOFIX-kinnitused võivad puruneda ning turvaseade võib lahti pääseda.
- Laske ISOFIX-süsteem peale avariid teeninduses üle kontrollida. Avarii võib ISOFIX-süsteemi vigastada ja takistada turvaseadme korrektset kinnitamist.

Turvaseadme paigaldamine ülemise kinnitusrihma abil

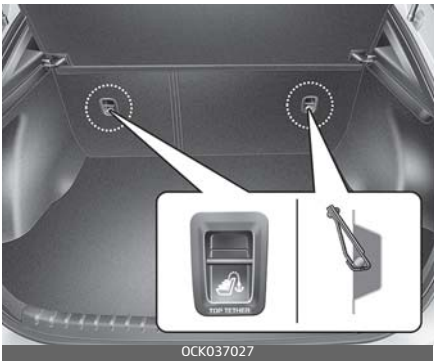

OCK037027

Turvaseadme ülemise kinnitusrihma jaoks mõeldud kinnituspunktid asuvad tagaistme seljatoe tagaküljel.

1. Tõmmake turvaseadme ülemine kinnitusrihm üle tagaistme seljatoe. Järgige kinnitusrihma paigutamisel turvaseadmega kaasasolevaid tootjapoolseid juhiseid.

OCK030028

2. Ühendage ülemise kinnituse rihm selle kinnituspunkti, seejärel pingutage rihm vastavalt lapse turvasüsteemi tootja juhistele, et lapse turvasüsteem kindlalt istme külge kinnitada.

⚠ HOIATUS

Järgige kinnitusrihma paigaldamisel alltoodud ohutusabinõusid.

- Järgige turvaseadme paigaldamisel kõiki selle valmistaja juhiseid.
- Ärge kinnitage ülemise kinnitusrihma jaoks mõeldud kinnituspunkti KUNAGI mitut turvaseadet. Kinnituspunkt võib puruneda ning kinnitusrihm võib lahti pääseda.
- Kinnitage ülemine kinnitusrihm üksnes vastava istekoha seljatoe tagaküljel asuva õige kinnituspunkti külge. Vastasel juhul ei pruugi kinnitusrihm õigesti töötada.
- Kinnituspunktid taluvad ainult õigesti paigaldatud turvaseadme koormust.
  Ärge mingil juhul kasutage neid täiskasvanute turvavööde või kinnitusrihmade ega muude esemete või varustuse kinnitamiseks.

Istmete sobivus universaalkategooria ISOFIX-kinnitusega turvatooli vastavalt ECE-reeglitele kinnitamiseks

Kaalukategooria	Suurus Klass	Seade	Sõiduki ISOFIX-positsioonid			
			1.	2. rida		
			Sõitja	Vasakul	Keskmine iste	Paremal
Turvahäll	F	ISO/L1	Ei ole kohaldatav	X	Ei ole kohaldatav	X
	G	ISO/L2	Ei ole kohaldatav	X	Ei ole kohaldatav	X
0 : KUNI 10 kg	E	ISO/R1	Ei ole kohaldatav	IL	Ei ole kohaldatav	IL
0+ : KUNI 13 kg	E	ISO/R1	Ei ole kohaldatav	IL	Ei ole kohaldatav	IL
	D	ISO/R2	Ei ole kohaldatav	IL	Ei ole kohaldatav	IL
	C	ISO/R3	Ei ole kohaldatav	IL	Ei ole kohaldatav	IL
I : 9 kuni 18 kg	D	ISO/R2	Ei ole kohaldatav	IL	Ei ole kohaldatav	IL
	C	ISO/R3	Ei ole kohaldatav	IL	Ei ole kohaldatav	IL
	B	ISO/F2	Ei ole kohaldatav	IUF	Ei ole kohaldatav	IUF
	B1	ISO/F2X	Ei ole kohaldatav	IUF	Ei ole kohaldatav	IUF
	A	ISO/F3	Ei ole kohaldatav	IUF	Ei ole kohaldatav	IUF

IUF = sobib massirühmas kasutamiseks heaks kiidetud universaalkategooria ISOFIXi ettepoole suunatud lapse turvasüsteemidele.

IL = sobib lisatud loendis nimetatud konkreetsetele ISOFIXi lapse turvasüsteemidele. Need ISOFIXi laste turvasüsteemid kuuluvad kategooriasse "spetsiaalne sõiduk", "piiratud" või "pooluniversaal".

X = ISOFIX-asend ei sobi selles massirühmas ja/või suurusklassis kasutatava lapse turvasüsteemi ISOFIXi jaoks.

Turvaseadme kinnitamine turvavöö vöö- ja õlarihmaga

Kui ISOFIX-süsteemi ei kasutata, peab turvaseadme tagaistmele turvavöö üle vöö käiva osaga.

Lapse turvasüsteemi paigaldamine kolmepunktivööga

OCK030080

Lapse turvasüsteemi tagaistmele paigaldamiseks tuleb toimida järgmiselt:

1. Asetage turvaseade soovitud kohale tagaistmel. Pistke vöö- ja õlarihm ümber turvaseadme või läbi selle kinnituskohtade, järgides seadme tootja kasutusjuhendit.
   Veenduge, et turvavöö poleks keerdus.
2. Lükake turvavöö keeleplaat pandlasse. Kuuldub selge klõpsatuse heli. Pange pandla avamisnupp asendisse, milles sellele hädaolukorras kiiresti ligi pääseb.

ODEEV058042NR

3. Reguleerige turvavöö võimalikult tugevalt pingule, surudes turvaseadet allapoole vastu tagaistet ja tõmmates turvavöö õlarihma samal ajal üles tagasitõmbemehhanismi poole.
4. Liigutage lapse turvasüsteemi edasi-tagasi veendumaks, et turvavöö hoiab seda kindlalt paigal.

ODEEV058043NR

Kui teie lapse turvatooli tootja soovitab kasutada ülarihma koos süle-/õlarihmaga, vaadake "ISOFIX-kinnitussüsteem (laste kinnitamine ISOFIX-kinnituste ja ülemise kinnitusrihmaga)" leheküljel 3-35.

Turvaseadme eemaldamiseks vajutage turvavöö vabastusnupule ja tõmmake seejärel turvavöö turvaseadmest välja.

Istmete sobivus „universaalkategooria“ kinnitusega turvatooli vastavalt ECE-reeglitele (Euroopas) kinnitamiseks

Kasutage lapse turvasüsteemi, mis on ametlikult heaks kiidetud ja teie lapse jaoks sobiv. Lapse turvasüsteemide kasutamisel juhinduge järgnevast tabelist.

Kaalukategooria		Istekoht				
		Kaassõitja iste		Teine rida		
		Turvapadi aktiveeritud	Turvapadi deaktiveeritud	Välimine vasak	Keskmine iste	Välimine parem
Rühm 0 (0–9 kuud)	kuni 10 kg	X	U*	U	U**	U
Rühm 0 + (0–2 aastat)	kuni 13 kg	X	U*	U	U**	U
Rühm I (9 kuud – 4 aastat)	9 kuni 18 kg	X	U*	U	U**	U
Rühm II (15 kuni 25 kg)	15 kuni 25 kg	UF*	U*	U	U	U
Rühm III (22 kuni 36 kg)	22 kuni 36 kg	UF*	U*	U	U	U

U = sobib selles massirühmas kasutamiseks heaks kiidetud universaalsete kategooria laste turvasüsteemidele

UF = sobib selles massirühmas kasutamiseks heaks kiidetud universaalse kategooria turvasüsteemidele, mille puhul laps vaatab ettesuunas

X = isteasend ei sobi selle massirühma lastele.

* = Kui paigaldate lapseistme kõrvalsõitja istmele, peate seadma istme püstisesse asendisse ja istme seljatoe liigutama korralikult ette, et lapseiste ei saaks liikuma hakata. (Kõrvalistuja istme kõrguse reguleerimise seade kuulub lisavarustuse hulka).

** = Istme asend ei sobi tugijalaga lapse turvasüsteemi paigaldamiseks.

Istmete sobivus universaalkategooria kinnitusega turvatooli vastavalt ECE-reeglitele kinnitamiseks (v.a Euroopas)

Kasutage lapse turvasüsteemi, mis on ametlikult heaks kiidetud ja teie lapse jaoks sobiv. Lapse turvasüsteemide kasutamisel juhinduge järgnevast tabelist.

Kaalukategooria		Istekoht			
		Kaas-sõitja iste	Teine rida		
		Turvapadi aktiveeritud	Väli-mine vasak	Kesk-mine iste	Välimine parem
Rühm 0 (0-9 kuud)	kuni 10 kg	X	U	U*	U
Rühm 0 + (0–2 aastat)	kuni 13 kg	X	U	U**	U
Rühm I (9 kuud – 4 aastat)	9 kuni 18 kg	X	U	U**	U
Rühm II (15 kuni 25 kg)	15 kuni 25 kg	UF*	U	U	U
Rühm III (22 kuni 36 kg)	22 kuni 36 kg	UF*	U	U	U

U = sobib selles massirühmas kasutamiseks heaks kiidetud universaalsete kategooria laste turvasüsteemidele

UF = sobib selles massirühmas kasutamiseks heaks kiidetud universaalse kategooria turvasüsteemidele, mille puhul laps vaatab ettesuunas

X = isteasend ei sobi selle massirühma lastele.

* = Kui paigaldate lapseistme kõrvalsõitja istmele, peate seadma istme püstisesse asendisse ja istme seljatoe liigutama korralikult ette, et lapseiste ei saaks liikuma hakata. (Kõrvalistuja istme kõrguse reguleerimise seade kuulub lisavarustuse hulka).

** = Istme asend ei sobi tugijalaga lapse turvasüsteemi paigaldamiseks.

i-Size turvatoolid, mis vastavad ECE nõuetele

Kaalukategooria	Istekoht			
	Eesmine kaassõitjaiste välimine	Teine rida		
		Välimine vasak	Keskmine iste	Välimine parem
i-size turvasüsteemid	X	i-U	X	i-U

i-U = Sobib näoga või seljaga sõidusuunas i-suurusklassi universaalkategooria turvatoolidele.

i-UF = sobib ainult näoga sõidusuunas i-suurusega "universaalsete" lapse turvasüsteemidele

X = Selle kaalukategooria lapsele sobimatu istekoht

Soovituslikud lapse turvasüsteemid – Euroopas

Kaalukategooria	Nimi	Tootja	Kinnituse tüüp	ECE-R44 kinnituse nr
Rühm 0+	Cabriofix & Familyfix	Maxi Cosi	ISOFIX	E4 04443907
I rühm	Duo Plus	Britax Römer	ISOFIX ja ülemine kinnitusrihm	E1 04301133
II rühm	KidFix II XP	Britax Römer	ISOFIX ja sõiduki turvavöö	E1 04301323
III rühm	Dream	Nania/OSANN	Sõiduki turvavöö	E2 0403011

Turvaseadmete valmistajate kodulehed

Maxi Cosi Cabriofix & Familyfix http://www.maxi-cosi.com

Britax Römer http://www.britax.com

OSANN http://www.osann.de

Turvapadi – lisakaitsesüsteem

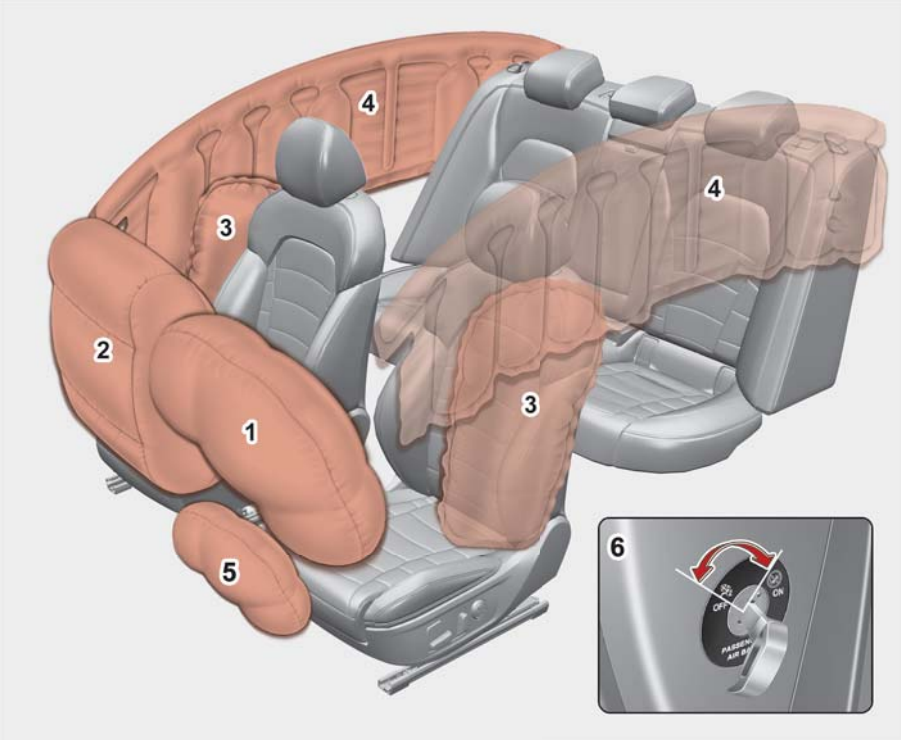

OCK030030L

* Teie auto turvapadjad võivad joonisel näidatust erineda.

1. Juhi esiturvapadi
2. Kõrvalistuja eesmine turva padi
3. Külgmine turvapadi
4. Turvakardin
5. Juhi põlvede turvapadi
6. Eesmise kaasreisija turvapadja SISSE/VÄLJA lüliti*

* : kui on varustuses

⚠ HOIATUS

- Isegi turvapatjadega sõidukites peate teie ja kaasreisijad alati kandma turvavöösid, et vähendada kokkupõrkel või ümberpaiskumisel tekkivate vigastuste ohtu ja raskust.
- Turvapadjad ja eelpingutid sisaldavad plahvatusohtlikke kemikaale.
  Sõiduki utiliseerimine eelpinguteid ja turvapatju eemaldamata võib põhjustada tulekahju. Pöörduge enne utiliseerimist kvalifitseeritud asjatundja poole. Kia soovitab pöörduda Kia volitatud esindaja/teenusepartneri poole.
- Kaitske turvapatjade osi ja juhtmestikku vee ja muude vedelike eest. Kui turvapadjasüsteemi osad ei toimi vee või muude vedelike tõttu, võib see põhjustada tulekahju või tõsiseid vigastusi.

Turvapadja süsteemi toimimine

- Turvapadjad aktiveeruvad (on vajadusel võimelised täituma) ainult siis, kui mootori start/stopp-nupp keeratakse asendisse ON (SEES).
- Turvapadjad täituvad momentaanselt tugeval laupkokkupõrkel või tugeva külglöögi korral (kui autol on külgturvapadjad ja turvakardinad), et kaitsta sõitjaid raskete vigastuste eest.

✻ MÄRKUS

Ümberpaiskumisanduriga autod

Kui autol on küljeturvapadjad ja turvakardinad, täituvad need ka auto ümberpaiskumisel, et kaitsta sõitjaid raskete vigastuste eest.

- Ei ole kindlat sõidukiirust, mille korral turvapadjad täituksid. Üldiselt vallanduvad turvapadjad olenevalt löögi tugevusest ja suunast (nurgast). Need kaks tegurit määravad kindlaks, kas andurid saadavad elektroonilise avamis- ja täitmissignaali või mitte.
- Turvapatjade vallandumine oleneb mitmesugustest teguritest, nt sõidukiirusest, löögi suunast ning autot tabava sõiduki või muu objekti jäikusest. Määravad tegurid ei ole piiratud ülalnimetatutega.
- Esiturvapadjad täituvad ja tühjenevad silmapilkselt.
  Turvapatjade vallandumist on praktiliselt võimatu õnnetuse hetkel märgata.
  Tõenäoliselt näete turvapatju pärast kokkupõrget oma kohtadel lebamas.
- Selleks, et raskes kokkupõrkes kaitse tagada, peavad turvapadjad kiiresti täituma. Turvapadja täitumine on äärmiselt lühikese aja tulemus, mil toimub kokkupõrge ja vajadus täita turvapadi sõitja ja sõiduki struktuuride vahel

enne kui sõitja nende struktuuride vastu paiskub.
See täitumiskiirus vähendab tõsistes kokkupõrgetes raskete ja eluohtlike vigastuste ohtu ning on seega turvapatjade disaini oluline osa.
Kuid turvapatjade täitumine võib samuti põhjustada vigastusi, mille hulka kuuluvad marrastused näol, sinikad ja katkised luud, sest täitumiskiirus paneb turvapadjad suure jõuga avanema.

- **On isegi olukordi, kus kokkupuude rooli turvapadjaga võib põhjustada surmavaid vigastusi, eriti kui sõitja asub roolile liiga lähedal.**

⚠ HOIATUS

- Vältimaks kokkupõrkel vallanduvatest turvapatjadest põhjustatud kehalisi vigastusi või surma, peab sõitja istuma roolist võimalikult kaugel (vähemalt 250 mm kaugusel). Eesmised kaassõitjad peaksid alati liigutama oma toolid võimalikult kaugele ja istmel taha naalduma.
- Turvapadjad vallanduvad kokkupõrkel viivitamata. Kui sõitjad ei istu õigesti, võivad täituvad turvapadjad neid vigastada.
- Turvapatjade täitumine võib põhjustada vigastusi nagu marrastused näol või kehal, vigastused purunenud prillidest või põletused.

Müra ja suits

Turvapadjad teevad täitumisel valju müra ja jätavad õhku suitsu ja pulbrit. See on tingitud turvapadja vallandajas sisalduva aine süttimisest ega anna põhjust muretsemiseks. Pärast turvapadja vallandumist võite kogeda hingamisraskusi, sest teie rind on kokku puutunud turvavöö ja turvapadjaga ning te olete sisse hinganud suitsu ja pulbrit.
Pärast kokkupõrget avage esimesel võimalusel uksed ja/või aknad, et leevendada hingamisprobleeme ja vältida pikaajalist kokkupuudet suitsu ja pulbriga.

Kuigi suits ja pulber ei ole mürgised, võivad need nahka ärritada (silmi, nina, kurku jne). Sellisel juhul peske ja loputage kohe külma veega ning pöörduge arsti poole, kui sümptomid ei kao.

⚠ HOIATUS

- Turvapatjadega seotud osad rooliratta keskel, armatuurlaual, esiistmetes ning laeservades (esi- ja tagauste kohal) lähevad turvapatjade vallandumisel väga kuumaks. Vigastuste vältimiseks ärge puudutage turvapatjade asukoha sisemisi osi kohe pärast seda, kui turvapadi on vallandunud.
- Ärge paigaldage mingeid lisatarvikuid turvavööde vallandumise piirkonda, nagu armatuurlaud, aknad, postid ja laepaneelid.

Eesmise kaassõitja turvapadja hoiatussilt lapse turvavarustuse kohta

Tüüp A

OYDESA2042

Tüüp B

OHM036053L

⚠ HOIATUS

Ärge kunagi paigaldage seljaga sõidusuunda mõeldud lapse turvavarustust juhi kõrvale esiistmele, kui kaassõitja turvapadi ei ole välja lülitatud. Täituv kaassõitja turvapadi võib tahapoole suunatud lapse turvavarustusele löögi anda ja lapse tappa.

Lisaks ärge pange eesmise kaassõitja istmele ka näoga sõidusuunas olevat lapse turvavarustust. Eesmise kaassõitja turvapadja täitumine võib põhjustada lapsele raskeid või surmavaid vigastusi.

Kui teie sõiduk on varustatud kaassõitja turvapadja ON/OFF (SEES/VÄLJAS) lülitiga, saate eesmise kaassõitja turvapadja vajadusel aktiveerida ja inaktiveerida.

⚠ HOIATUS

- Ärge KUNAGI pange seljaga sõidusuunas paigaldatavat lapse turvasüsteemi istmele, mille ees on AKTIVEERITUD TURVAPADI! See võib põhjustada LAPSE SURMA või TÕSISEID VIGASTUSI.
- Kui külgturvapatjade ja/või turvakardinatega auto tagaistme välimistel istekohtadel istuvad lapsed, siis paigaldage nende turvavarustus ustest võimalikult kaugele ja kinnitage tugevalt. Külgturvapatjade ja/või turvakardinate täitumine võib põhjustada imiku või lapse raskeid vigastusi või surma.

Turvapatjade hoiatustuled

Turvapadja hoiatustule eesmärgiks on teavitada teid võimalikust probleemist turvapadjaga – täiendav turvavarustus (SRS).

Kui Mootori Start/Stopp-nupp on SEES, peaks hoiatustuli põlema umbes 6 sekundit ja siis kustuma.

Laske süsteemi kontrollida järgmistel juhtudel.

- Tuli ei sütti korraks mootori start/stopp nuppu SISSE lülitamisel.
- Tuli ei kustu pärast ligikaudu 6-sekundilist põlemist.
- Hoiatustuli süttib sõidu ajal.
- Tuli vilgub, kui süütelüliti või mootori start/stopp nupp on asendis ON (SEES).

Kaassõitja eesmise turvapadja asendi ON (SEES) näidik (mõnel mudelil)

Kaassõitja eesmise turvapadja asendi ON (SEES) näidik süttib ligikaudu 4 sekundiks pärast mootori start/stopp-nupu asendisse ON (SISSE) lülitamist.

Kaassõitja eesmise turvapadja asendi ON (SEES) näidik süttib, kui kaassõitja eesmise turvapadja ON/OFF (SEES/VÄLJAS) lüliti seatakse asendile ON (SEES) ja kustub ligikaudu 60 sekundi möödudes.

Kaassõitja eesmise turvapadja asendi OFF (VÄLJAS) näidik (mõnel mudelil)

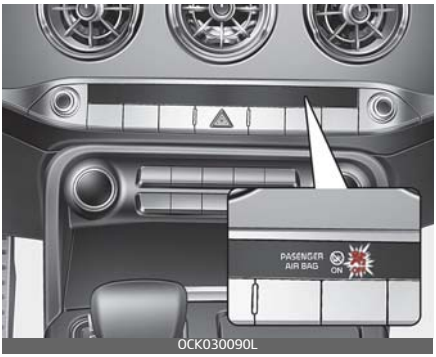

OCK030090L

Kaassõitja eesmise turvapadja asendi OFF (VÄLJAS) näidik süttib ligikaudu 4 sekundiks pärast mootori start/stop-nupu asendisse ON (SISSE) lülitamist.

Kaassõitja eesmise turvapadja asendi OFF (VÄLJAS) näidik süttib, kui kaassõitja eesmise turvapadja ON/OFF (SEES/VÄLJAS) lüliti seatakse asendile OFF (VÄLJAS) ja kustub, kui kaassõitja eesmise turvapadja ON/OFF (SEES/VÄLJAS) lüliti seatakse asendile ON (SEES).

⚠ ETTEVAATUST

Kui kaassõitja eesmise turvapadja ON/OFF (SEES/VÄLJAS) lüliti ei tööta, kaassõitja eesmise turvapadja OFF (VÄLJAS) näidik ei sütti (kaassõitja eesmise turvapadja ON (SEES) näidik süttib ja kustub ligikaudu 60 sekundi möödudes) ja kaassõitja eesmine turvapadi täitub eesmise kokkupõrke korral, isegi kui kaassõitja eesmise turvapadja ON/OFF (SEES/VÄLJAS) lüliti on seatud asendile OFF (VÄLJAS).

Sel juhul laske kaassõitja turvapadja lüliti ja lisakaitsesüsteem kvalifitseeritud asjatundjal kontrollida.

Kia soovitab pöörduda Kia volitatud esindaja/teenusepartneri poole.

Täiendava turvavarustuse osad ja funktsioonid

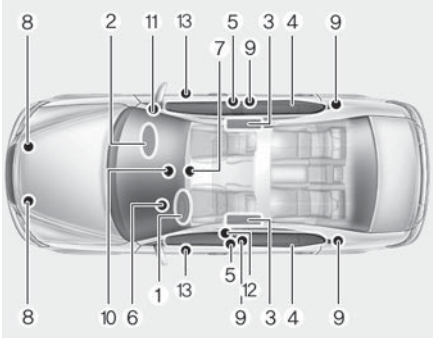

OCK047061L

Lisakaitsesüsteemi osad:

1. Juhi eesmise turvapadja moodul
2. Kaassõitja esiturvapadja moodul
3. Külgmiste turvapatjade moodulid
4. Turvakardinate moodulid
5. Eelpinguti komplektid
6. Turvapatjade hoiatustuled
7. SRS juhtmoodul (SRSCM) / ümberpaiskumisandur*
8. Eesmise kokkupõrke andurid
9. Külgmised löögiandurid

10. Esiistmel kaassõitja esiturvapadja väljalülituse indikaatortuli (ainult kõrvalsõitja istmel)*
11. Eesmise kaasreisija turvapadja SISSE/VÄLJA lüliti*
12. Juhi eesmise ankru eelpinguti*
13. Külgmised surveandurid

* : kui on varustuses

SRSCM jälgib mootori start/stopp-nupu asendis "ON" pidevalt kõiki lisakaitsesüsteemi osi, et teha kindlaks, kas löök on turvapatjade täitmiseks ja turvavööde eelpingutite rakendamiseks piisavalt tugev.

Näidikuplokis asuv turvapatjade märgutuli süttib süütelüliti või Engine start/stopp-nupu asendisse ON (SISSE) lülitamisel umbes 6 sekundiks, misjärel peaks turvapatjade märgutuli kustuma.

⚠ HOIATUS

Kui ilmneb mõni järgmistest tingimustest, näitab see turvapatjade talitlushäiret. Sel juhul laske süsteemi kvalifitseeritud asjatundjal kontrollida. Kia soovitab pöörduda Kia volitatud esindaja/teenusepartneri poole.

- Tuli ei sütti korraks mootori start/stopp nuppu SISSE lülitamisel.
- Tuli ei kustu pärast ligikaudu 6-sekundilist põlemist.
- Hoiatustuli süttib sõidu ajal.
- Tuli vilgub, kui süütelüliti või mootori start/stopp nupp on asendis ON (SEES).

Eemise turvapadja moodulid asuvad nii rooli keskel kui ka eesmise kaassõitja paneelis kindalaeka kohal ja/või juhipoolses põlvepolstris. Kui lisakaitsesüsteemi juhtmoodul tuvastab piisavalt tugeva eestlöögi, vallanduvad automaatselt mõlemad esiturvapadjad.

Juhi esiturvapadi (1)

B240B01L

Vallandumisel eralduvad turvapatjade paisumise rõhu tõttu otse padja katte alla vormitud rebenevad õmblused. Katte edasine avamine võimaldab turvapatjade täielikku täitumist.

Juhi eesmine turvapadi (2)

B240B02L

Täielikult täitunud turvapadi koos nõuetekohaselt kinnitatud turvavööga aeglustavad juhi või kaassõitja ettepaiskumist, vähendades pea- ja kaelavigastuste ohtu.

Juhi esiturvapadi (3)

B240B03L

Turvapadjad hakkavad kohe pärast täitumist tühjenema, et mitte piirata juhi vaatevälja või juhtimisvõimet.

Kõrvalistuja eesmine turva padi

B240B05L

HOIATUS

- Ärge paigaldage ega asetage tarvikuid (joogihoidja, CD hoidja, kleeps jne) eesmise kaassõitja paneelile kindalaeka kohal sõidukis, mis on varustatud kaassõitja turvapadjaga. Sellised esemed võivad muutuda ohtlikeks lendkehadeks ja kaassõitja turvapadja täitumisel vigastusi põhjustada.
- Ärge asetage vedela õhuvärskendaja mahutit sõidukis näidikuteploki lähedale ega näidikupaneeli pinnale.
  See võib muutuda ohtlikuks lendkehaks ja kaassõitja turvapadja täitumisel vigastusi põhjustada.

HOIATUS

- Turvapadja vallandumisel võib kõlada valju müra, millele järgneb sõidukisse lastud peen tolm. Need tingimused on tavalised ja ei ole ohtlikud – turvapadjad on pakitud

sellesse peenesse pulbrisse. Turvapatjade vallandumisel tekkiv tolm võib põhjustada naha- või silmaärritust ja mõnede inimeste puhul astmat halvendama. Pärast õnnetust, mis on põhjustanud turvapatjade vallandumise, peske kogu katmata nahk külma vee ja pehme seebiga korralikult puhtaks.

- Turvapadi saab töötada ainult siis, kui mootori käivitus- ja seiskamisnupp on asendis ON. Kui turvapatjade märgutuli ei sütti või põleb pidevalt pärast 6-sekundilist põlemisaega, kui mootori käivitus- ja seiskamisnupp on asendis ON (SEES) või pärast mootori käivitumist või süttib sõitmisel, ei toimi turvapadjad nõuetekohaselt. Sel juhul laske süsteemi kvalifitseeritud asjatundjal kontrollida. Kia soovitab pöörduda Kia volitatud esindaja/teenusepartneri poole.
- Enne kaitsme vahetamist või akuklemmi lahutamist keerake nupp Engine start/stop (mootori start/stopp)asendisse OFF (VÄLJA). Ärge kunagi eemaldage ega asendage turvapadjaga seotud kaitset / kaitsmeid, kui nupp ENGINE START/STOP (mootori start/stopp) on asendis ON. Selle hoiatuse eiramine süütab turvapatjade hoiatustule.

Juhi ja kaasreisija eesmised turvapadjad

Juhi esiturvapadi

Juhi põlvede turvapadi

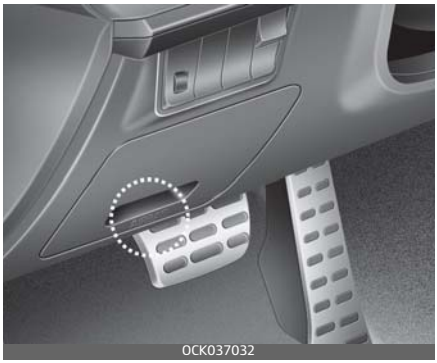

Teie sõiduk on varustatud täiendava turvasüsteemiga (turvapadjad) ja süle-/õlarihmadega nii juhi kui kaassõitjate istmetel.

Süsteemi olemasolu tähistab sõna "AIRBAG", mis on graveeritud rooliratta turvapadja kattele ja/või juhi rooli all asuvale külgpolstrile ning sõitja külgmisele esipaneelile kindalaeka kohal.

Täiendav turvasüsteem koosneb turvapadjadest, mis on paigaldatud padjakatete alla rooli keskel, põlvetugedesse roolisamba alla ja sõitja külgmisele paneelile kindalaeka kohal.

Kõrvalistuja eesmine turva padi

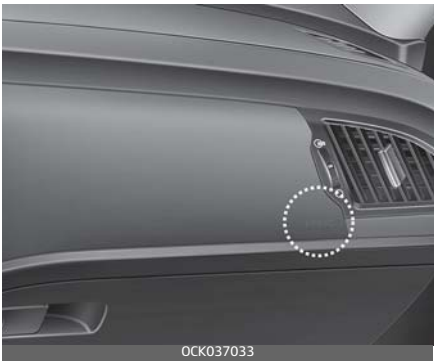

Täiendava turvasüsteemi eesmärk on pakkuda juhile ja/või eesmisele kaasreisijale piisavalt tugeva eestlöögi korral täiendavat kaitset lisaks turvavöösüsteemile. Täiendav turvavarustus kasutab andureid, et koguda teavet juhiistme asendi, juhi ja kõrvalistuja turvavöö kasutamise ning löögi tugevuse kohta.

Turvavöö kinnitamise andurid (kui need on varustuses) määravad kindlaks, kas juhi ja kõrvalistuja turvavööd on kinnitatud. Need andurid võimaldavad kontrollida täiendava turvavarustuse kasutamist vastavalt sellele, kas turvavööd on kinnitatud või mitte, ja kui tugev on löök.

⚠ HOIATUS

Kasutage ALATI turvavöid ja lapse turvaseadmeid – igal reisil, iga kord, igaüks! Turvapadjad täituvad suure jõuga ja ühe silmapilgutusega. Turvavööd aitavad hoida sõitjad õiges asendis, et saavutada turvapadja maksimaalne tõhusus. Isegi turvapatjade olemasolul võivad turvavööga halvasti kinni olevad või lahtise turvavööga sõitvad reisijad saada raskeid vigastusi, kui turvapadi täitub. Järgige alati selles juhendis toodud ettevaatusabinõusid turvavööde, turvapatjade ja sõitjate ohutuse kohta.

Vähendamaks raskete või surmavate vigastuste ohtu ja turvasüsteemi maksimaalse ohutuse ärakasutamiseks tehke järgmist.

- Ärge asetage kunagi last üheski turvatoolis ega istmekõrgendusel esiistmele.
- Kinnitage tagaistmel alati laste turvavööd. Tagaiste on igas vanuses laste jaoks kõige turvalisem koht.
- Esi- või külgturvapadi võib valesti istuvat juhti või kaassõitjat vigastada.
- Liigutage oma iste turvapatjadest võimalikult kaugele tagasi, säilitades kontrolli sõiduki üle.
- Teie ja teie reisijad ei tohi kunagi istuda ega kallutada turvapatjadele ebavajalikult lähedale. Vales asendis olevad juhid ja kaasreisijad

võivad täituvate turvapatjadega tõsiseid vigastusi saada.
- Ärge toetage kunagi vastu ust ega keskkonsooli – istuge alati sirgelt.
- Ärge lubage kellelgi sõita kaassõitjaistmel kui kaassõitjaistme turvapadja OFF märgutuli põleb. Sel juhul turvapadi õnnetuse korral ei vallandu.
- Ärge paigaldage mingeid esemeid turvapadja moodulite kohale või ligidusse roolil, näidikupaneelil ja kaassõitja paneelil kindalaeka kohal. Sellised esemed võivad auto turvapatjade vallandumiseks piisava jõuga kokkupõrkel vigastusi tekitada.
- Ärge muutke ega ühendage täiendava turvavarustuse juhtmestikku ega muid süsteemi osi lahti. See võib põhjustada vigastusi kas juhusliku turvapatjade vallandumise või täiendava turvasüsteemi mitte toimimise tõttu.
- Kui turvapatjade märgutuli põleb sõidu ajal, siis soovitame lasta kvalifitseeritud asjatundjal süsteemi kontrollida. Kia soovitab pöörduda Kia volitatud esindaja/teenusepartneri poole.
- Turvapatju saab kasutada vaid korra – laske süsteem kvalifitseeritud asjatundjal välja vahetada. Kia soovitab pöörduda Kia volitatud esindaja/teenusepartneri poole.
- Täiendav turvasüsteem on loodud vallandama turvapadjad vaid siis, kui kokkupõrge on piisavalt tugev ja kui kokkupõrkenurk on väiksem kui 30° sõiduki pikiteljast. Lisaks vallanduvad turvapadjad vaid ühe korra. Turvavööd tuleb kanda kogu aeg.
- Eesmised turvapadjad ei ole mõeldud vallanduma külgmise kokkupõrke, tagumise kokkupõrke või ümberpaiskumise korral. Lisaks ei vallandu eesmised turvapadjad eesmistel kokkupõrgetel, mis on vallandumise lävest kergemad.
- Lapse turvasüsteemi ei tohi kunagi paigutada esiistmele. Imik või laps võib õnnetuse korral vallanduva turvapadja tõttu saada raskelt vigastada või surma.
- 13-aastased ja nooremad lapsed peavad alati olema tagaistmetel korralikult kinnitatud. Ärge laske lastel kunagi sõita eesmise kaasreisija istmel. Kui üle 13-aastane laps tuleb panna eesmisele kaasreisija istmele, tuleb tema turvavöö korralikult kinnitada ja iste liigutada võimalikult taha.
- Maksimaalseks turvalisuseks mis tahes avariide puhul peavad kõik sõitjad, sh juht, kandma alati turvavöösid, olenemata sellest, kas nende iste on varustatud turvapadjaga, et vähendada raskete vigastuste või surma ohtu.
  Ärge istuge ega kallutage turvapadjale ebavajalikult lähedale, kui sõiduk liigub.

- Valesti istumine võib avarii korral põhjustada tõsiseid või surmavaid vigastusi. Kõik sõitjad peaksid istuma istmepadja keskel, toetuma püstisesse asendisse seatud seljatoele, kasutama turvavööd ja hoidma jalgu põrandal, kuni auto on pargitud ja mootor välja lülitatud.
- Täiendava turvavarustuse turvapadjad peavad avarii korral turvalisuse tagamiseks vallanduma väga kiiresti. Kui sõitja on vales asendis, sest ta ei kanna turvavööd, võib turvapadi jõuliselt vastu sõitjat paisata, põhjustades raskeid või surmavaid vigastusi.

Kaassõitja esiturvapadja ON/OFF lüliti (mõnel mudelil)

OCK030092L

Kaassõitja eesmise turvapadja saab inaktiveerida ON/OFF (SEES/VÄLJAS) lülitiga, kui eesmisele istmele paigutatakse lapse turvasüsteem või kui seal ei istu kedagi.

Oma lapse ohutuse tagamiseks tuleb kaassõitja eesmine turvapadi inaktiveerida, kui erandjuhul tuleb eesmise kaassõitja istmele paigutada seljaga sõidusuunas olev turvatool.

Kaassõitja eesmise turvapadja inaktiveerimine ja aktiveerimine

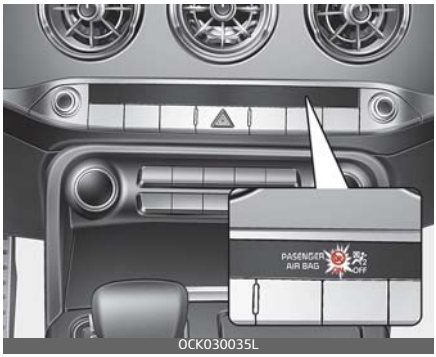

OCK030035L

OCK030090L

Kaassõitja esiturvapadja väljalülitamiseks sisestage juhtvõti kaassõitja esiturvapadja lülitisse ja keerake lüliti asendisse OFF (VÄLJAS).

Reisija eesmise turvapadja märgutuli OFF põleb ja jääb põlema, kuni reisija esiistme turvapadi on uuesti aktiveeritud.

Kaassõitja esiturvapadja taasaktiveerimiseks sisestage juhtvõti kaassõitja esiturvapadja lülitisse ja keerake lüliti asendisse ON (SEES). Kaassõitja eesmise turvapadja oleku OFF (VÄLJAS) näidik.

⚠ HOIATUS

Eesmise turvapadja sisse/välja lülitit saab keerata sarnase väikese jäiga seadmega. Kontrollige alati eesmise turvapadja ON/OFF (SEES/VÄLJAS) lülitit ja kaassõitja eesmise turvapadja OFF (SEES/VÄLJAS) näidikut.

✻ MÄRKUS

- Kui kaassõitja eesmise turvapadja ON/OFF (SEES/VÄLJAS) lüliti on seatud olekule ON (SEES), on kaassõitja eesmine turvapadi aktiveeritud ja esiistmele ei tohi paigutada lapse või imiku turvatooli.
- Kui kaassõitja eesmise turvapadja ON/OFF (SEES/VÄLJAS) lüliti on seatud olekule OFF (VÄLJAS), on kaassõitja eesmine turvapadi inaktiveeritud.

⚠ ETTEVAATUST

- Kui kaassõitja eesmise turvapadja lüliti ei toimi korralikult, süttib näidikupaneelil turvapadja märgutuli ( ).
  Ja kaassõitja eesmise turvapadja OFF (VÄLJAS) näidik ( ) ei sütti (turvapadja ON (SEES) näidik süttib ja kustub ligikaudu 60 sekundi pärast), täiendava turvasüsteemi juhtmoodul taasaktiveerib kaassõitja eesmise turvapadja ja see vallandub eesmistes kokkupõrgetes isegi kui kaassõitja eesmise turvapadja lüliti on asendis OFF (VÄLJAS).
  Sel juhul laske süsteemi kvalifitseeritud asjatundjal kontrollida. Kia soovitab pöörduda Kia volitatud esindaja/teenusepartneri poole.
- Kui turvapatjade märgutuli vilgub või ei sütti süütelüliti või mootori käivitus- ja seiskamisnupu asendisse ON (SEES) keeramisel või süttib sõidu ajal, laske süsteem kvalifitseeritud asjatundjal üle kontrollida. Kia soovitab pöörduda Kia volitatud esindaja/teenusepartneri poole.

⚠ HOIATUS

- Juht vastutab kaassõitja turvapadja lüliti õige asendi eest.
- Inaktiveerige kaassõitja eesmine turvapadi ainult siis, kui mootori käivitus- ja seiskamisnupp on välja lülitatud või täiendava turvavarustuse juhtmoodulis võib esineda tõrkeid.
  Võib olla oht, et juhi- ja/või kaassõitja- ja/või külgturvapadjad ja turvakardinad ei vallandu või vallanduvad kokkupõrkel valesti.
- Ärge paigaldage kunagi seljaga sõidusuunas olevat turvaistet eesmisele kaassõitja istmele, kui selle turvapadi ei ole inaktiveeritud. Imik või laps võib õnnetuse korral vallanduva turvapadja tõttu saada raskelt vigastada või surma.
- Kuigi teie sõiduk on varustatud kaassõitja eesmise turvapadja lülitiga, ärge paigaldage esiistmele lapse turvavarustust. Lapse turvasüsteemi ei tohi kunagi paigutada esiistmele. Lapsed, kes on turvatoolide jaoks liiga suured, peavad alati istuma tagaistmel ja kasutama saadaolevaid süle-/õlarihmu. Lapsed on õnnetuse korral kõige turvalisemalt, kui nad on kinnitatud sobiva turvavarustusega tagumisele istmele.
- Kohe kui turvaiste ei ole enam eesmisel kaasreisija istmel kasutuses, aktiveerige uuesti eesmise kaassõitja turvapadi.

⚠ HOIATUS

Ärge kinnitage esemeid

Turvapadja moodulitele või nende lähedale roolirattale, näidikupaneelile, tuuleklaasile ja eesmise kaassõitja paneelile kindalaeka kohal ei tohi paigutada esemeid (nagu turvapolstri katteid, mobiiltelefoni hoidikuid, topsihoidikuid, lõhnastajaid ega kleebiseid). Sellised esemed võivad auto turvapatjade vallandumiseks piisava jõuga kokkupõrkel vigastusi tekitada. Ärge pange turvapatjadele ega enda ja turvapadja vahele ühtegi eset.

Külgmine turvapadi

OCK030036

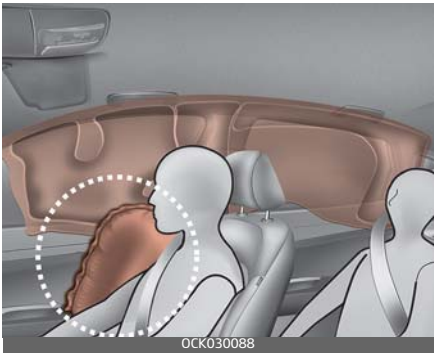

* Teie auto turvapadjad võivad joonisel näidatust erineda.

Teie auto mõlemas esiistmes on külgmine turvapadi.

Turvapadja eesmärk on pakkuda juhile ja/või eesmisele kaassõitjale täiendavat kaitset lisaks turvavööle.

Külgturvapadjad vallanduvad teatava külglöögi korral, olenevalt löögi tugevusest, nurgast, sõidukiirusest ning löögipunktist. Kui külgmise avanemise künnis on eesmise löögi korral ületatud, võivad külgmised turvapadjad siiski avaneda. Turvapadjad ei vallandu iga külglöögi ega ümbermineku korral.

Külgmisded turvapadjad võivad rakenduda kas löögi saanud küljel või mõlemal küljel.

⚠ ETTEVAATUST

ümberpaiskumisanduriga autod

- Mõlema külje küljeturvapadjad vallanduvad kindlate ümbrepaiskumise tingimuste korral.
- Külgturvapadi võib vallanduda, kui ümberpaiskumisandur tuvastab ümberpaiskumise.

⚠ HOIATUS

Ärge lubage sõitjatel toetada päid või kehi ustele, asetada käsi ustele, sirutada käsi aknast välja ega asetada esemeid ukse ja sõitjate vahele, kui nad istuvad külgturvapadja ja/või turvakardinatega varustatud istmetel.

⚠ HOIATUS

- Külgturvapadi täiendab turvavöösüsteemi ja ei ole selle asendus. Seega tuleb sõiduki liikumisel alati kanda turvavööd. Külgturvapadjad vallanduvad ainult teatava külglöögi korral või auto ümberpaiskumisel*, mis on piisavalt tugev, et sõitjaid märkimisväärselt vigastada.
- Külgturvapatjadelt parima kaitse saamiseks ja turvapatjadest endist tingitud vigastuste vältimiseks peavad mõlemad eesistujad istuma sirgelt ja kasutama õigesti turvavööd. Juhi käed peavad paiknema roolirattal kella 9 ja 3 asendis.
  Kaassõitja peaks oma käsi süles hoidma.
- Ärge kasutage istmekatteid.

- Istmekatete kasutamine võib vähendada või takistada süsteemi tõhusust.
- Et vältida küljeturvapatjade juhuslikku vallandumist, mis võib kaasa tuua vigastusi, püüdke mitte lüüa või põrutada külglöögiandureid, kui Engine start/stop-nupp on asendis ON.
- Istme või istmekatte vigastamise korral pöörduge kvalifitseeritud asjatundja poole.
  Kia soovitab pöörduda Kia volitatud esindaja/teenusepartneri poole.
- Ärge asetage ega sisestage mis tahes esemeid sõiduki istmetele kinnitatud turvapatjade siltide lähedale.
  Turvapadja vallandumisel võib see ese vallandumist mõjutada ning põhjustada ootamatu õnnetuse või füüsilist kahju.

* Ainult ümberpaiskumisanduriga autod.

⚠ HOIATUS

Ärge kinnitage esemeid

- Ärge pange turvapatjadele ega enda ja turvapadja vahele ühtegi eset. Samuti ärge paigaldage ühtegi eset turvapatjade vallandumisteele ustel, külgakendel, esi- või tagaukse paneelidel.
- Ärge pange ühtegi eset ukse ja istme vahele. Sellised esemed võivad külgmise turvapadja täitumisel kohalt paiskuda.
- Ärge paigaldage küljele või külgmiste turvapatjade lähedusse lisavarustust.

Turvakardin

OCK037038

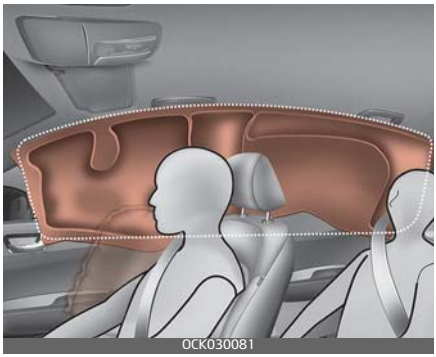
OCK030081

* Teie auto turvapadjad võivad joonisel näidatust erineda.

Turvakardinad asuvad laeservades, esi- ja tagauste kohal.

Turvakardinad kaitsevad teatava külglöögi korral eesistujate ja tagaistme välimistel istekohtadel istujate pead.

Turvakardinad vallanduvad teatava külglöögi korral, olenevalt löögi tugevusest, nurgast, sõidukiirusest ning löögipunktist. Külgturvapadjad võivad käivituda ka siis, kui sõidukit tabab piisava tugevusega eestlöök.

Turvapadjad võivad rakenduda kas löögi saanud küljel või mõlemal küljel.

Turvakardinad ei vallandu iga külglöögi ega ümbermineku korral.

✻ MÄRKUS

ümberpaiskumisanduriga autod

- Mõlema külje turvakardinad vallanduvad kindlate ümbrepaiskumise tingimuste korral.
- Turvakardin võib vallanduda, kui ümberpaiskumisandur tuvastab ümberpaiskumise.

⚠ HOIATUS

Ärge kinnitage esemeid

- Ärge asetage esemeid üle turvapadja. Samuti ärge paigaldage ühtegi eset turvapatjade vallandumisteele ustel, külgakendel, esi- või tagaukse paneelidel, laeservadel.
- Ärge riputage riidenagi külge raskeid ega purunevaid esemeid.
- Ohutuse mõttes ärge riputage raskeid esemeid riidekonksudele.

⚠ HOIATUS

- Külgturvapatjadelt ja turvakardinatelt parima kaitse saamiseks peavad mõlemad eesistujad ja tagaistmete välimistel istmetel istujad istuma sirgelt ja kasutama õigesti turvavööd. Lapsed peavad istuma nõuetekohases lapse turvavarustuses tagaistmel.
- Kui lapsed istuvad tagumistel välimistel istmetel, peavad nad olema nõuetekohases lapse turvasüsteemis. Seadke lapse turvasüsteem uksest võimalikult kaugele ja kinnitage lapse turvasüsteem lukustatud asendisse.
- Ärge lubage sõitjatel pead või keha ustele toetada, panna käsi ustele, sirutada käsi aknast välja ega asetada esemeid ukse ja sõitjate vahele, kui nad istuvad külgturvapadja ja/või turvakardinatega varustatud istmetel.
- Ärge püüdke kunagi avada ega parandada turvakardina süsteemi osi. Vajaduse korral pöörduge kvalifitseeritud asjatundja poole. Kia soovitab pöörduda Kia volitatud esindaja/teenusepartneri poole.

Ülaltoodud juhiste mittejärgmine võib õnnetuse korral põhjustada sõitjate vigastusi või surma.

Miks minu turvapadi kokkupõrkel ei vallandunud?

OCK030039L

1 2 3 4 5

OCK030040

OCK030041L

OCK030042

OCK030043

OCK030044

* Andurite tegelik asukoht võib joonisel toodust erineda.

1. SRS juhtmoodul / ümberpaiskumisandur (kui kuulub varustusse)
2. Eesmine löögiandur
3. Külgmine löögiandur
4. Külgmine löögiandur
5. Külgmine löögiandur

Turvapadja täitumise ja mittetäitumise tingimused

On palju selliseid õnnetusi, mille puhul turvapadjad ei anna täiendavat kaitset.

Nende hulka kuuluvad tagantlöögid, sama õnnetuse käigus autot tabavad korduvad löögid ning nõrgad löögid.

⚠ HOIATUS

- Ärge lööge ega laske esemetel põrutada kohti, kus asuvad turvapadjad või löögiandurid.
  See võib põhjustada turvapadja ootamatu vallandumise, mis võib põhjustada raskeid vigastusi või surma.
- Andurite paigaldusasukoha või nurga muutmisel võivad turvapadjad vallanduda juhuslikult või ei pruugi vallanduda, kui peaksid, põhjustades raskeid vigastusi või surma.
  Ärge seega püüdke hooldada turvapadja andureid ega nende ümbrust. Laske süsteemi kontrollida kvalifitseeritud töökojas.
  Kia soovitab pöörduda Kia volitatud esindaja/teenusepartneri poole.
- Anduri paigaldusnurkade muutmisel eesmise kaitseraua, kere või C-piilari deformeerumisel, kus asuvad külgkokkupõrke andurid, võivad tekkida probleemid. Rikke korral laske süsteemi kontrollida kvalifitseeritud töökojas.
  Kia soovitab pöörduda Kia volitatud esindaja/teenusepartneri poole.
- Teie sõiduk on ette nähtud löökide mõju vähendamiseks ja turvapatjade vallandamiseks teatud kokkupõrgetel. Kaitseraua paigaldamine või põrkeraua asendamine mitteoriginaalsete osadega võib tõsiselt mõjutada teie sõiduki talitlust kokkupõrkel ja turvapatjade vallandumisel.

⚠ HOIATUS

Ümberpaiskumisanduriga autod

- Kui autol on külgturvapadjad ja turvakardinad, seadke pukseerimise ajaks mootori käivitus- ja seiskamisnupp asendisse OFF või ACC.
- Kui mootori käivitus- ja seiskamisnupp on asendis ON, võib ümberpaiskumisandur ekslikult auto ümberpaiskumise tuvastada ning küljeturvapadjad ja turvakardinad võivad vallanduda.

Olukorrad, kus turvapadjad täituvad

Esiturvapadjad

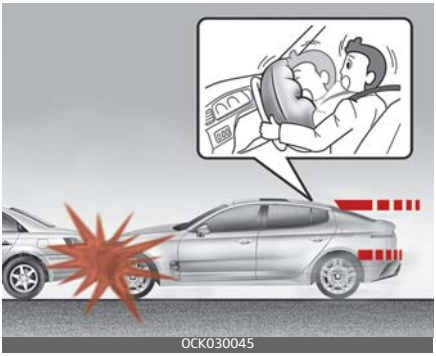
OCK030045

Esiturvapadjad vallanduvad laupkokkupõrkel, olenevalt löögi tugevusest, sõidukiirusest või lööginurgast.

Külgturvapadjad ja turvakardinad

OCK030046L

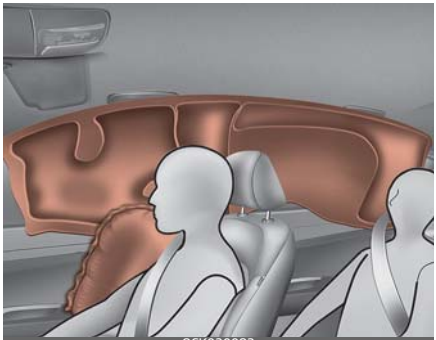
OCK030082

* Teie auto turvapadjad võivad joonisel näidatust erineda.

Külgturvapadjad ja turvakardinad täituvad külglöögi korral, olenevalt löögi tugevusest, sõidukiirusest ja kokkupõrke suunast.

Kuigi esiturvapadjad peaksid vallanduma ainult laupkokkupõrkel, võivad need täituda ka muudel juhtudel, kui eestlöögiandurid tuvastavad piisava löögi. Külgturvapadjad (külgturvapadjad ja/või turvakardinad) on mõeldud täituma ainult külgmiste kokkupõrgete korral, kuid need võivad vallanduda ka muudes kokkupõrgetes, kui külgmise kokkupõrke andurid tuvastavad piisava löögi.

Juhul, kui auto šassii saab sillutamata teekattel või kõnniteel löögi üle ebatasasuste või esemete sõites, võivad turvapadjad täituda. Seega sõitke soovimatu turvapatjade täitumise vältimiseks sillutamata teedel ja kohtades, mis ei ole sõidukitele liiklemiseks ette nähtud, väga ettevaatlikult, et vältida turvapadja ootamatuid vallandumisi.

* MÄRKUS

Ümberpaiskumisanduriga autod

Küljeturvapadjad ja turvapadjad vallanduvad kui ümberpaiskumisandur tuvastav ümberpaiskumise.

Turvapadja mittetäitumise tingimused

- Turvapadjad ei pruugi teatavates madala kiirusega kokkupõrgetes vallanduda. Turvapadjad on mõeldud sellistes tingimustes mitte vallanduma, sest nad ei pruugi sellistel kokkupõrgetel pakkuda lisaks turvavöödele täiendavat kaitset.

- Turvapadjad ei vallandu tagantlöögi korral, sest sõitjad liiguvad löögi toimel tahapoole. Sellisel juhul ei paku turvapadjad täiendavat eelist.

- Esiturvapadjad ei pruugi vallanduda külglöögi korral, sest sõitjad liiguvad kokkupõrke suunas ning esiturvapadjad ei paku sel juhul lisakaitset.

OCK030049L

- Aga kui autol on külgmised turvapadjad või turvakardinad, siis need võivad vallanduda, olenevalt löögi tugevusest, sõidukiirusest ja kokkupõrke suunast
- Viltuse löögi korral võivad sõitjad liikuda kohta, kus turvapadjad ei paku lisakaitset, seega ei pruugi ükski turvapadi vallanduda.

OCK030089

- Juhid pidurdavad sageli tugevalt vahetult enne kokkupõrget. Selle käigus vajub auto esiosa madalamale ning võib suurema kliirensiga sõiduki alla tungida. Turvapadjad ei pruugi sellises "allasõidu" olukorras vallanduda, kuna andurite tuvastatud aeglustusjõud võivad sellistes "allasõidu" kokkupõrgetes oluliselt väheneda.

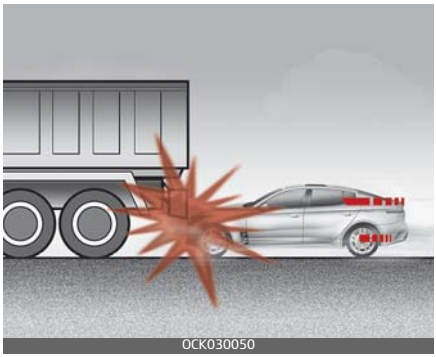
OCK030050

- Esiturvapadjad ei pruugi vallanduda auto ümberminekul, sest sel juhul ei paku need sõitjatele lisakaitset.

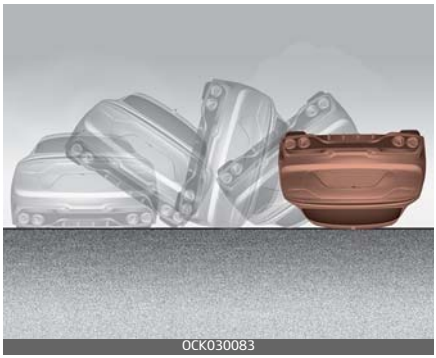
OCK030083

✻ MÄRKUS

Ümberpaiskumisanduriga autod

Külgturvapadjad ja turvakardinad võivad ümberpaiskumise tuvastamisel vallanduda.

✻ MÄRKUS

ilma ümberpaiskumisandurita

Külgturvapadjad ja turvakardinad võivad siiski vallanduda kui auto paiskub ümber külgkokkupõrke tõttu.

- Turvapadjad ei pruugi täituda, kui sõiduk põrkub selliste esemetega nagu tänavapostid või puud, kus löögipunkt on koondunud ühte piirkonda ja löögi kogujõudu ei toimetata anduritesse.

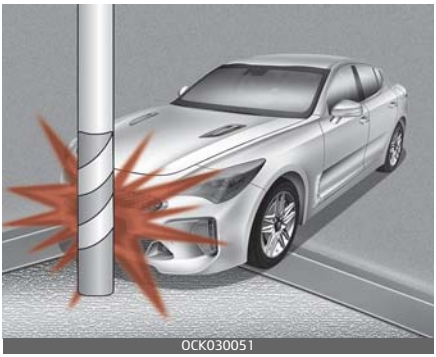
OCK030051

Täiendava turvasüsteemi hooldus

Täiendav turvavarustus on põhimõtteliselt hooldusvaba, seega sellel ei ole osi, mida saaksite ise ohutult hooldada. Kui turvapatjade märgutuli ei sütti või jääb põlema, laske süsteemi kontrollida kvalifitseeritud asjatundjal.

Kia soovitab pöörduda Kia volitatud esindaja/teenusepartneri poole.

⚠ HOIATUS

- Täiendava turvasüsteemi osade või juhtmestiku muutmine, sh mis tahes märkide lisamine polstrikattele või muudatused kere struktuuris võivad kahjustada täiendava turvasüsteemi jõudlust ja põhjustada võimalikke vigastusi.
- Kasutage turvapatjade katete puhastamiseks ainult pehmet kuiva lappi või ainult veega niisutatud lappi. Lahustid ja puhastusvahendid võivad turvapadjakatteid kahjustada ja seeläbi turvapatjade vallandumist takistada.
- Ärge paigaldage mingeid esemeid turvapadja moodulite kohale või ligidusse roolil, näidikupaneelil ja kaassõitja paneelil kindalaeka kohal. Sellised esemed võivad auto turvapatjade vallandumiseks piisava jõuga kokkupõrkel vigastusi tekitada.
- Kui turvapadjad täituvad, laske kvalifitseeritud töökojal need välja vahetada.
  Kia soovitab pöörduda Kia volitatud esindaja/teenusepartneri poole.
- Ärge muutke ega ühendage lahti täiendava turvasüsteemi juhtmestikku ega muid süsteemi osi. See võib põhjustada vigastusi kas juhusliku turvapatjade täitumise

või täiendava turvasüsteemi mitte toimimise tõttu.
- Kui turvapadjasüsteemi osad tuleb ära visata või kui sõiduk tuleb utiliseerida, tuleb järgita teatud ohutusabinõusid. Kia volitatud müügiesindaja on neist teadlik ning annab teile meeleldi vajalikku infot. Nende ohutusabinõude mittejärgmine võib suurendada kehavigastuste ohtu.
- Kui teie auto on üle ujutatud ja salongi põrand on seetõttu märg, ärge püüdke mootorit käivitada; laske oma sõiduk kvalifitseeritud asjatundjal üle vaadata. Kia soovitab pöörduda Kia volitatud esindaja/hooldusspartneri poole.

Täiendavad ohutusabinõud

- **Ärge laske kunagi reisijatel sõita pakiruumis ega kokkuklapitud tagaistmetel.** Kõik sõitjad peavad istuma sirge seljaga, naalduma istmetele, kinnitatud turvavööga ja põrandale asetatud jalgadega.
- **Sõitjad ei tohi liikuvas sõidukis istekohti vahetada.** Kaassõitja, kes ei kanna avarii või äkkpidurdamise korral turvavööd, võib paiskuda sõiduki sisustuse vastu, teiste sõitjate vastu või sõidukist välja.
- **Iga turvavöö on mõeldud ühe sõitja jaoks.** Kui turvavööd kasutab rohkem kui üks inimene, võivad nad kokkupõrke korral saada tõsiseid vigastusi või surma.
- **Ärge kasutage turvavöödel lisatarvikuid.** Seadmed, mis lubavad sõitjate mugavuse täiustamist või turvavöö ümberpaigutamist, võivad vähendada turvavöö pakutavat kaitset ja suurendada avarii korral tõsiste vigastuste ohtu.
- **Sõitjad ei tohi enda ja turvapadja vahele asetada tugevaid või teravaid esemeid.** Raskete või teravate esemete vedamine süles või suus võib turvavöö vallandumisel põhjustada vigastusi.
- **Hoidke sõitjad turvapadja katetest eemal.** Kõik sõitjad peavad istuma sirge seljaga, naalduma istmetele, kinnitatud turvavööga ja põrandale asetatud jalgadega. Kui sõitjad on turvapadja katetele liiga lähedal, võivad nad turvapatjade vallandumisel vigastada saada.
- **Ärge kinnitage ega asetage esemeid turvapadja katete peale ega lähedale.** Esi- või külgturvapatjade katetele või nende lähedusse kinnitatud või paigutatud esemed võivad takistada turvapatjade toimimist.
- **Ärge muutke esiistmeid.** Esiistmete muutmine võib häirida täiendava turvasüsteemi andurite või külgturvapatjade toimimist.

- **Ärge asetage esemeid esiistmete alla.** Esemete asetamine esiistmete alla võib häirida täiendava turvasüsteemi andurite ja juhtmestiku tööd.
- **Ärge hoidke imikut või last süles.** Õnnetuse korral võib imik või laps saada tõsiseid vigastusi või surma. Kõik imikud ja lapsed peavad olema nõuetekohaselt kinnitatud sobivates laste turvatoolides või turvavöödega tagaistmel.

⚠ HOIATUS

- Valesti või vales asendis istumine võib nihutada sõitjad vallanduvale turvapadjale liiga lähedale, nad võivad saada löögi sisestruktuurilt või viskuda autost välja, mis põhjustab tõsiseid vigastusi või surma.
- Istuge alati sirgelt, seljatugi püstises asendis, istmepadja keskel, kinnitatud turvavööga ning põrandale asetatud väljasirutatud jalgadega.

Varustuse lisamine või turvapatjadega varustatud sõiduki redigeerimine

Muutes oma auto konstruktsiooni, esikaitserauda, esi- või küljepaneele või kliirensit (kere kõrgust maast), võite mõjutada turvapadjasüsteemi toimimist.

Turvapadja hoiatussilt

Siltidel hoiatatakse sõitjaid turvapatjadega seotud ohtude eest.

Pange tähele, et need valitsuse hoiatused keskenduvad eelkõige laste turvalisusele. Soovime ka, et oleksite teadlikud täiskasvanuid puudutavatest ohtudest, mida on kirjeldatud eelmistel lehekülgedel.

Aktiivne kapotisüsteem (mõnel mudelil)

Aktiivne kapotisüsteem võib vähendada jalakäijate vigastuste ohtu, tõstes kapoti teatud õnnetusjuhtumites üles. Aktiivsel kapoti tõstmise süsteemil on kapoti all täiendav deformatsiooniruum, mis tehakse kättesaadavaks hilisema pealöögi korral. Aktiivne kapotisüsteem aktiveeritakse, kui:

- Kui nupp Engine start/stop (mootori start/stopp) on asendis ON ja sõiduki kiirus on vahemikus 25 km/h kuni 50 km/h.
- Aktiivne kapotisüsteem on loodud vallanduma laupkokkupõrkel, olenevalt löögi tugevusest, sõidukiirusest ja lööginurgast.

✻ MÄRKUS

Aktiivse kapotisüsteemi parandamine

- Kui aktiivne kapotisüsteem on aktiveeritud, ärge pange kapotti ise tagasi. Laske süsteem parandada kvalifitseeritud asjatundjal. Kia soovitab pöörduda Kia volitatud esindaja/teenusepartneri poole.
- Esimese kaitseraua vahetamisel või parandamisel laske süsteemi kontrollida professionaalses töökojas. Kia soovitab pöörduda Kia volitatud esindaja/teenusepartneri poole.

Aktiivse kapotisüsteemi aktiveerimise olukord

- Kui sõiduk kukub renni või kukub kõrgelt.

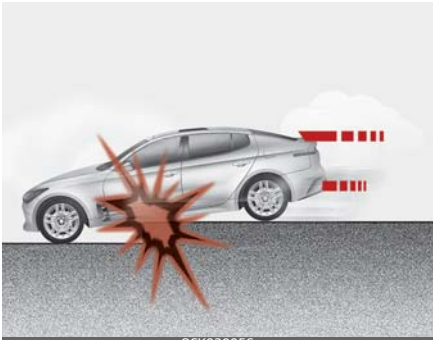

OCK030056

OCK030057

- Aktiivne kapotisüsteem võib aktiveeruda, kui löök tuvastatakse ilma jalakäijate laupkokkupõrketa. Kui teie sõiduk tabab looma, prügikasti või muid asju.
- Teatavatel kiiretel laup- või nurga all kokkupõrgetel auto või tõkkepuuga võib aktiivne kapotisüsteem tööle hakata.

Kui aktiivne kapotisüsteem ei aktiveeru

OCK030085

OCK030059

OCK030060L

OCK030061

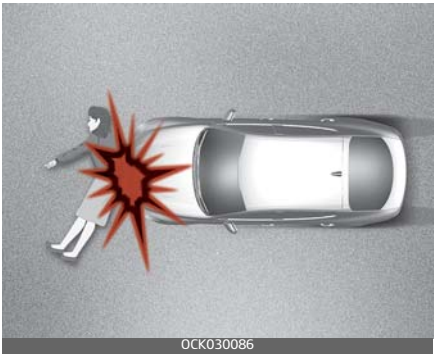
OCK030086

- Aktiivne kapotisüsteem ei ole ette nähtud kasutamiseks külgmiste, tagumiste ja ümberminekuõnnetuste korral. Sest sõiduk suudab tuvastada ainult laupkokkupõrke.
- Kui esikaitseraud on kahjustunud või seda on muudetud.
- Kui sõiduk on jalakäijatega nurga all kokku põrganud.
- Kui jalakäija lamab teel.
- Kui jalakäijal on mõni lööki neelav ese, näiteks kohver, lastekäru või vanker.

Aktiivse kapotisüsteemi talitlushäire

OCK030063L

Kui süsteemiga on probleeme, ilmub ploki vedelkristallekraanile teade.

See hoiatusteade tähendab, et jalakäijate kaitse aktiivse kapotisüsteemi abil ei tööta korrektselt.

Kui ilmub hoiatusteade, soovitame lasta kvalifitseeritud asjatundjal süsteem üle vaadata. Kia soovitab pöörduda Kia volitatud esindaja/teenusepartneri poole.

MÄRKUS

- Ärge eemaldage ega muutke aktiivse kapoti tõstesüsteemi komponente ega juhtmestikku.
- Ärge vahetage eesmist kaitserauda ega kere konstruktsiooni.
- Ärge paigaldage ega komplekteerige eesmise kaitseraua ega selle katte külge ühtegi järelturu lisavarustust.
- Rehvide vahetamisel veenduge, et need oleksid originaalrehvidega sama suured. Kui sõidate erineva suurusega rehvide või ratastega, ei pruugi aktiivne kapotisüsteem tavapäraselt töötada.

Eelnimetatud olukorrad võivad põhjustada aktiivse kapotisüsteemi tõrkeid.

Teie sõiduki omadused 4

Elektrooniline võti 4–7
• Kirjutage võtmekood üles 4–7
• Võtme kasutamine 4–7
• Immobilisaator 4–7
• Elektroonilise võtme funktsioonid 4–9
• Elektroonilise võtme kasutamine 4–10
• Kaugjuhtimispuldi ettevaatusabinõud 4–12
• Patarei vahetamine 4–13
Vargusvastane alarmsüsteem 4–14
• Aktiveeritud olek 4–14
• Vargusvastase alarmi olek 4–15
• Inaktiveeritud olek 4–15
Ukselukud 4–16
• Ukselukkude avamine ja sulgemine väljastpoolt 4–16
• Ukselukkude avamine ja sulgemine seestpoolt 4–17
• Ukselukkude automaatfunktsioonid 4–19
• Tagumiste uste lapselukk 4–19
• Tagumise reisija häiresüsteem (ROA) 4–20
Turvalise väljumise hoiatussüsteem (SEW) 4–21
• Funktsiooni seadistamine 4–22
• Funktsiooni toimimine 4–23
Tagaluuk 4–25
• Mitte-elektriline tagaluuk 4–25
• Elektriline tagaluuk 4–26
• Nutikas tagaluuk 4–31
• Tagaluugi varuavaja 4–34
Aknad 4–35
• Elektriliste tõstukitega aknad 4–36
Kapott 4–40

4 Teie sõiduki omadused

• Kapoti avamine 4-40
• Kapoti avanemise hoiatussignaal 4-40
• Kapoti sulgemine 4-41
Kütusepaagi luuk 4-42
• Kütusepaagi luugi avamine 4-42
• Tankeluugi sulgemine 4-43
• Kütusepaagi luugi avamine hädaolukorras 4-45
Lai katuseluuk 4-45
• Lahtise katuseluugi hoiatus 4-46
• Päikesevari 4-47
• Katuseluugi liigutamine edasi-tagasi 4-47
• Katuseluugi kallutamine 4-48
• Katuseluugi sulgemine 4-48
• Katuseluugi algseisundi taastamine (lähtestamine) 4-49
Rool 4-50
• Elektriline roolivõimendi 4-50
• Rooli asend 4-51
• Soojendusega rool 4-52
• Signaal 4-53
Peeglid 4-54
• Sisemine tahavaatepeegel 4-54
• Väline tahavaatepeegel 4-55
• Tagurpidi parkimise abifunktsioon 4-57
Näidikuplokk 4-58
• Näidikuploki lülitid 4-59
• LCD-ekraani kasutamine 4-59
• Mõõturid 4-60
• Käiguvahetuse märgutuli 4-65
LCD-ekraan 4-66

Teie sõiduki omadused 4

• LCD-ekraani režiimid 4-66
• Sõiduinfo (pardakompuuter) 4-78
• Sõidurežiimid 4-79
• Hoiatussõnumid 4-81
Hoiatus- ja märgutuled 4-87
• Hoiatustuled 4-87
• Märgutuled 4-94
Esiklaasinäitur (HUD) 4-98
• Kirjeldus 4-98
• Esiklaasile projitseeritav info (HUD) sisse-ja väljalülitamine 4-99
• Esiklaasile projitseeritav info 4-99
• Esiklaasile projitseeritava info seadistamine 4-99
Tahavaatekaamera (RVM) 4-100
• Funktsiooni seadistamine 4-100
• Funktsiooni toimimine 4-101
• Funktsiooni tõrked ja piiravad tegurid 4-103
Ümbritseva vaate kaamera (SVM) 4-104
• Funktsiooni seadistamine 4-105
• Funktsiooni toimimine 4-107
• Funktsiooni tõrked ja piiravad tegurid 4-110
Tagumine parkimisabisüsteem (PDW) 4-111
• Süsteemi seaded 4-113
• Funktsiooni toimimine 4-113
Edasisõitmise/tagurdamise parkimisvahemaa hoiatussüsteem (PDW) 4-115
• Funktsiooni seadistamine 4-116
• Funktsiooni toimimine 4-116
• Funktsiooni tõrked ja piiravad tegurid 4-118

4 Teie sõiduki omadused

Tuled **4–120**
• Aku säästmisfunktsioon 4–120
• Mugavusvalgustus 4–120
• Päevatuled 4–121
• Tulede lüliti 4–122
• Kaugtulede kasutamine 4–124
• Automaatsed kaugtuled (HBA) 4–125
• Suunatuled ja reavahetuse märguanded 4–129
• Tagumised udutuled 4–130
• Esitulede kõrguse regulaator 4–131
• Kurvivalgustus (DPL) 4–132
Klaasipuhastid ja –pesurid **4–133**
• Esiklaasi puhastid 4–133
• Esiklaasi pesur 4–135
Sisevalgusti **4–137**
• Automaatse väljalülitumise funktsioon 4–137
• Kaardituli 4–137
• Salongituli 4–138
• Pakiruumi valgustus 4–138
• Ukse abilamp (esiiste) 4–139
• Kindalaeka valgusti 4–139
• Meikimisvalgusti 4–139
Esilaternate tervitusfunktsioon **4–140**
• Tervitustuli 4–140
• Eskorttervitus 4–140
• Sisevalgusti 4–140
Sulataja **4–141**
• Tagaklaasi soojendus 4–141
Kliimaseadme süsteem **4–142**

Teie sõiduki omadused 4

• Süsteemi kasutamine 4–142
• Kliimaseadme õhufilter 4–144
• Konditsioneeri külmaaine andmesilt 4–145
• Konditsioneeri külmaaine ja kompressori
  määrdeõli koguse kontroll 4–145
Automaatne kliimaseade....4–147
• Täisautomaatne kasutamine 4–149
Esiklaasi soojendus ja udu kõrvaldamine....4–156
• Automaatne kliimaseade 4–156
• Nõuandeid kasutamiseks 4–156
• Udu kõrvaldusfunktsioon 4–157
• Automaatne tuulutus 4–159
• Aktiveerimine klaasipesuvedeliku kasutamisel 4–160
• Siseõhu ringluse režiim Plus 4–160
• Katuseluugi sisemine õhuringlus 4–161
• Nutikas ventilatsioonisüsteem....4–161
• Automaatne Comfort-režiim (juhiistme jaoks)....4–161
• Kaugkäivitus 4–162
Panipaik 4–163
• Hoiulaegas keskkonsoolis....4–163
• Kindalaegas 4–163
• Prillitoos 4–164
Salongi varustus....4–164
• Sigaretisüütaja 4–164
• Tuhatoos 4–165
• Topsihoidik 4–165
• Päikesevari 4–166
• Istmesoojendus....4–167
• Istmetuulutus 4–168

4 Teie sõiduki omadused

• Pistikupesa 4-169
• USB-laadija 4-170
• Nutitelefoni juhtmevaba laadimise süsteem 4-171
• Riidenagi 4-173
• Põrandamattide kinnituskonks(ud) 4-174
• pagasivõrk (hoidik) 4-175
Infomeelelahutuse süsteem 4-176
• Antenn 4-176
• USB-pesa 4-176
• Kuidas autoraadio töötab 4-176

Teie sõiduki omadused

Elektrooniline võti

Kirjutage võtmekood üles

Võtmekood on märgitud võtmekomplekti külge kinnitatud võtmekoodi sildile. Kui teil kaovad võtmed ära, soovitame võtta ühendust Kia volitatud esindajaga.

Eemaldage võtmekoodi silt ja hoidke seda kindlas kohas. Kirjutage ka sildil olev võtmekood üles ja hoidke seda kindlas kohas (mitte autos).

Võtme kasutamine

OCK040003L

- Kasutatakse mootori käivitamiseks
- Kasutatakse uste lukustamiseks ja avamiseks.
- Kasutatakse kindalaeka lukustamiseks ja avamiseks.

Mehaanilise võtme eemaldamiseks hoidke all vabastamisnupp (1) ja eemaldage mehaaniline võti (2).

Mehaanilise võtme tagasi paigaldamiseks sisestage see avasse ja lükake, kuni kostab klõpsatus.

⚠ HOIATUS

Elektrooniline võti

Laste järelevalveta sõidukisse jätmine koos elektroonilise võtmega on ohtlik isegi siis, kui käivitusnupp pole asendis ACC või ON. Lapsed imiteerivad täiskasvanuid ja võivad vajutada käivitusnuppu. Elektroonilise võtme abil saavad lapsed kasutada elektrilisi aknaid või muid juhtseadmeid või panna koguni sõiduki liikuma, mis võib lõppeda raskete või isegi surmavate vigastustega. Ärge kunagi jätke võtmeid sõidukisse koos järelevalveta lastega, kui mootor töötab.

Immobilisaator

Teie sõidukil võib olla elektrooniline mootori immobilisaator, mis vähendab sõiduki volitamata kasutamise ohtu.

Immobilisaator koosneb võtmes olevast väikesest saatjast ja autos asuvatest elektroonikaseadmetest.

Kui nupp ENGINE START/STOP (mootori start/stopp) keeratakse asendisse ON, kontrollib immomili-

saator iga kord, kas võti on õige või vale.

Kui võti tunnistatakse õigeks, siis mootor käivitub.

Kui võtit ei tunnistata õigeks, siis mootor ei käivitu.

Immobilisaatori sisselülitamine

Lülitage mootori käivitus-/seiskamisnupp asendisse OFF (väljas). Immobilisaator lülitub automaatselt sisse. Ilma kehtiva elektroonilise võtmeta ei saa mootorit käivitada.

Immobilisaatori väljalülitamine

Lülitage mootori käivitus-/seiskamisnupp asendisse ON (sees).

⚠ HOIATUS

Sõiduki varguse vältimiseks ärge jätke varuvõtmeid sõidukisse. Teie immobilisaatori parool on kliendipõhine kordumatu parool, mida tuleb hoida salajas. Ärge jätke seda numbrit sõidukisse.

✻ MÄRKUS

Ärge käivitage võtmega mootorit, kui teised immobilisaatori võtmed on läheduses. Muidu ei pruugi mootor käivituda või see võib peatselt seiskuda. Hoidke käivitusprobleemide vältimiseks igat võtit eraldi.

⚠ ETTEVAATUST

Ärge pange süüteluku lähedale metallist tarvikuid. Metallist tarvikud võivad transponderi signaali häirida ja takistada mootori käivitamist.

✻ MÄRKUS

Kui vajate lisavõtmeid või võti kaob ära, soovitame võtta ühendust Kia volitatu esindajaga.

⚠ ETTEVAATUST

Teie võtmes olev transponder on väga tähtis immobilisaatorisüsteemi osa. See on valmistatud aastatepikkuseks probleemideta tööks, kuid sellegipoolest tuleks vältida võtme märjaks saamist, staatilisse elektrivälja sattumist ja hoolimatut käsitsemist. Vastasel juhul võivad immobilisaatori süsteemis tekkida häired.

⚠ ETTEVAATUST

Ärge tehke immobilisaatorile muudatusi, ümberehitusi või reguleerimisi, kuna see võib põhjustada immobilisaatori rikke. Rikke korral laske süsteemi kontrollida kvalifitseeritud töökojas. Kia soovitab pöörduda Kia volitatud esindaja/teenusepartneri poole.

Immobilisaatorile tehtud valedest muudatustest, ümberehitustest või reguleerimistest tingitud rikked ei kuulu sõiduki tootja garantii alla.

Elektroonilise võtme funktsioonid

OCK047005L

Lukustamine (1)

Kui lukustusnupule vajutatakse, lukustatakse kõik uksed (ja tagaluuk).

Kui kõik uksed (ja tagaluuk) on suletud, vilguvad ohutuled üks kord, andes märku, et kõik uksed (sh tagaluuk) on lukustatud.

Lukust avamine (2)

Auto avaneb lukust nupu vajutamisel.

Ohutuled vilguvad kaks korda, andes märku, et kõik uksed (sh tagaluuk) on lukust avatud.

Aga kui ühtegi ust (ega tagaluuki) ei avata 30 sekundi jooksul alates nupu vajutamisest, lukustub auto automaatselt uuesti.

Kaugkäivitus (3)

Sõiduki saab käivitada elektroonilisel võtmel oleva kaugkäivituse nupuga (3).

Sõiduki kaugkäivitamiseks ja –seiskamiseks tehke järgmist.

1. Vajutage ukse lukustusnuppu (1), seejärel vilguvad ohutuled üks kord, et teid teavitada.
2. Vajutage kaugkäivitusnuppu (3) rohkem kui 2 sekundit, et mootor 4 sekundi jooksul pärast ukse lukustusnupu (1) vajutamist käivituks.
3. Kui soovite mootori seisata, vajutage kaugkäivituse nuppu (3) uuesti.

Kui keegi, kellel puudub kindlaksmääratud elektrooniline võti, sõidab teie sõidukiga kaugkäivituse ajal, seisatakse mootor turvalisuse tagamiseks automaatselt.

✻ MÄRKUS

Pärast mootori kaugkäivitamist lülitub mootor automaatselt 10 minuti pärast välja, kui te oma sõidukiga ei sõida.

⚠ ETTEVAATUST

- Kaugkäivitus ei tööta, kui ületate töökauguse piiri (umbes 10 m).
- Oma riigis kehtivate heitkoguste seaduste järgimiseks vältige mootori pikemat aega tühikäigul töötamist.
- Teie riigi seadused võivad kaugkäivituse kasutamist piirata. Enne kaugkäivitussüsteemi kasutamist peaksite kontrollima oma riigi eeskirju.
- Auto peab kaugkäivituseks olema parkimiskäigul.
- Kui kapott või tagaluuk on avatud, ei saa te mootorit eemalt käivitada.

Tagaluugi lukust avamine (4)

Pakiruumi avaneb lukust, kui hoiate nuppu üle sekundi sees.

Ohutuled vilguvad kaks korda, et kinnitada pakiruumi lukust avanemist.

Kui pakiruumi kaant ei avata 30 sekundi jooksul alates nupu seeshoidmisest, lukustub see automaatselt uuesti.

Pakiruumi kaas lukustub ka sulgemisel.

Elektroonilise võtme kasutamine

OCK040001L

Elektroonilise võtmega saate autot lukustada ja lukust avada ning mootorit käivitada, sisestamata võtit süütelukku.

Kandes kaasas elektroonilist võtit, saate autot lukustada ja lukust avada Peale selle saate käivitada mootori. Lisateavet vt järgmistest jaotistest.

Lukustamine

OCK040010

Esiuste välimisel ukselingil oleva nupu vajutamisel, kui kõik uksed (sh tagaluuk) on suletud ja mõni uks on

lukust avatud, lukustatakse kõik uksed (sh tagaluuk). Ohutuled vilguvad korra, andes märku, et kõik uksed (sh tagaluuk) on lukust avatud. Nupp töötab ainult siis, kui elektrooniline võti on välisukse käepidemest 0,7–1 m kaugusel. Kui soovite veenduda, kas uks on lukustatud või mitte, kontrollige sõidukis olevat ukse lukustusnuppu või tõmmake välimist ukselinki.

Isegi kui te vajutate nuppu, ei lukustu uksed ja kõlab helisignaal, kui on üks järgnevatest olukordadest.

- Elektrooniline võti on autos.
- Mootori käivitus-/seiskamisnupp on asendis ACC või ON (sees).
- Mõni uks on avatud, v.a tagaluuk.

Lukust avamine

Esiuste välimisel ukselingil oleva nupu vajutamisel, kui kõik uksed (sh tagaluuk) on suletud ja lukustatud, avatakse kõik uksed (sh tagaluuk) lukust. Ohutuled vilguvad kaks korda, andes märku, et kõik uksed (sh tagaluuk) on lukust avatud. Nupp töötab ainult siis, kui elektrooniline võti on välisukse käepidemest 0,7–1 m kaugusel.

Kui elektrooniline võti tuvastatakse eesmise välisukse käepidemest 0,7–1 m kaugusel, saavad teised inimesed ukse avada ka ilma nutivõtit omamata.

Tagaluugi lukust avamine

Kui tagaluugi välisest käepidemest 0,7–1 m kaugusel, läheb tagaluuk lukust lahti ja avaneb, kui vajutada tagaluugi käepideme lülitile.

Ohutuled vilguvad kaks korda, et kinnitada pakiruumi lukust avanemist.

Pakiruumi kaas lukustub ka sulgemisel.

Mootori käivitamine

Mootori saab käivitada ilma võtit sisestamata. Lisainfot vt: "Engine start/stop (mootori start/stopp) lüliti" leheküljel 5-10.

Võtmete kasutamise piirangud

Juhul kui jätate võtmed parkija või hotelliteenindaja kätte, siis tagavad järgmised toimingud selle, et teie sõiduki kindalaegast pole võimalik teie eemalolekul avada.

1. Hoidke all vabastamisnuppu (1) ja eemaldage mehhaaniline võti (2).
2. Sulgege kindalaegas ja lukustage see mehaanilise võtmega.
3. Jätke elektrooniline võti teenindaja kätte. Kindalaegast ei saa ilma mehaanilise võtmeta avada.

Kaugjuhtimispuldi ettevaatusabinõud

Tark võtmepult ei tööta järgmistel tingimustel:

- Teie sõiduki lähedal kasutatakse teise sõiduki elektroonilist võtit.
- Olete kaugjuhtimispuldi tööulatusest (umbes 10 m) väljas.
- Kaugjuhtimispuldi patarei on tühjenemas.
- Teised sõidukid või objektid võivad signaali blokeerida.
- ilm on väga külm;
- Lähedal on A raadiosaatja (nt raadio- või lennujaama saatja), mis takistab saatja kasutamist.
- Kui elektrooniline võti on mobiiltelefoni või nutitelefoni vahetus läheduses, võib mobiiltelefoni või nutitelefoni tavapärane töö elektroonilise võtme signaali blokeerida. See on eriti oluline, kui telefon on töös, nt helistamisel, kõne vastuvõtmisel, tekstsõnumite saatmisel ja/või e-kirjade saatmisel/vastuvõtmisel. Vältige elektroonilise võtme ja mobiiltelefoni või nutitelefoni hoidmist samas püksi- või jopetaskus ning hoidke neid kahte seadet üksteisest piisaval kaugusel.

Kui võtmepult korralikult ei tööta, avage ja sulgege uks mehaanilise võtmega. Elektroonilise võtme probleemide korral soovitame pöörduda Kia volitatud esindaja poole.

⚠ ETTEVAATUST

Kaitske elektroonilist võtit vee ja muude vedelike eest. Kui elektrooniline võti ei tööta kokkupuute tõttu veega või muude vedelikega, siis tootja sõiduki garantii seda ei hõlma.

⚠ ETTEVAATUST

Muudatused või ümberehitused, mida vastavuse eest vastutav osapool ei ole sõnaselgelt heaks kiitnud, võivad tühistada kasutaja õiguse seda seadet kasutada. Kui võtmeta sisenemise süsteem ei tööta muudatuste või ümberehituste tõttu, mida vastavuse eest vastutav osapool ei ole sõnaselgelt heaks kiitnud, ei kata seda sõiduki tootjagarantii.

Patarei vahetamine

OCK040004L

Elektrooniline võti kasutab 3 V liitiumpatareid, mis peab tavaliselt vastu mitu aastat. Kui patarei vajab vahetamist, toimige järgmiselt.

1. Avage targa võtmepuldi tagumine kate.
2. Asendage patarei uuega (CR2032). Patarei vahetamisel jälgige selle õiget asendit.
3. Paigaldage patarei eemaldamisele vastupidises järjekorras.

Elektroonilise võtme vahetamiseks soovitab Kia pöörduda Kia volitatud esindaja poole.

✻ MÄRKUS

Valesse kohta minema visatud akud võivad kahjustada keskkonda ja inimeste tervist.

Kõrvaldage aku kasutusest vastavalt kohalikele seadustele või määrustele.

⚠ HOIATUS

- Kui te pole kindel, kuidas akut kasutada ja patareid vahetada, siis soovitame pöörduda Kia volitatud müügiesindaja poole.
- Vale patarei kasutamise korral ei pruugi elektrooniline võti enam töötada. Kasutage kindlasti õiget patareid.
- Et pulti mitte kahjustada, ärge pillake seda maha, ärge tehke seda märjaks ning ärge hoidke seda kuumas kohas ega päikese käes.

Vargusvastane alarmsüsteem (mõnel mudelil)

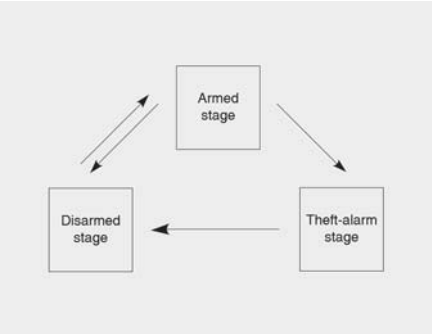

ODEEV068006NR

See süsteem on loodud kaitseks sõidukisse volitamata sisenemise eest. Süsteemil on kolm olekut: esimene on aktiveeritud olek, teine on vargusvastase alarmi olek ja kolmas on inaktiveeritud olek. Aktiveerumise korral edastab süsteem alarmsignaali koos vilkuvate ohutuledega.

Aktiveeritud olek

Parkige sõiduk ja seisake mootor. Aktiveerige süsteem allpool kirjeldatud viisil.

Elektroonilise võtme kasutamine

1. Seisake mootor.
2. Veenduge, et kõik uksed, tagaluuk ja kapott on suletud.
3.
   - Lukustage uksed, vajutades esiukse välimisel ukselingil olevat nuppu, kui elektrooniline võti on teiega.
     Ohutuled süttivad korraks, et kinnitada alarmsüsteemi sisselülitumist.
     Kui tagaluuk või kapott on avatud, siis ohutuled ei tööta ja vargusvastane alarm ei aktiveeru. Kui tagaluuk ja kapott seejärel suletakse, vilguvad ohutuled ühe korra ja aktiveerub vargusvastane alarm.
   - Lukustage uksed vajutades elektroonilise võtmega lukustusnupule.
     Ohutuled süttivad korraks, et kinnitada alarmsüsteemi sisselülitumist.
     Kui tagaluuk või kapott on avatud, siis ohutuled ei tööta ja vargusvastane alarm ei aktiveeru. Kui tagaluuk ja kapott seejärel suletakse, vilguvad ohutuled ühe korra ja aktiveerub vargusvastane alarm.

Ärge aktiveerige süsteemi enne, kui kõik sõitjad on sõidukist väljunud. Kui süsteem aktiveeritakse ajal, mil sõitja on sõidukis, võib alarm aktiveeruda, kui sõitjad sõidukist väljuvad. Kui mõni uks, tagaluuk või kapott avatakse 30 sekundi jooksul pärast süsteemi aktiveerimist, lülitatakse süsteem mittevajaliku alarmi vältimiseks välja.

Vargusvastase alarmi olek

Alarm aktiveeritakse, kui süsteemi aktiveeritud oleku ajal toimub mõni järgmistest.

- Esi- või tagauks avatakse ilma kaugjuhtimispulti kasutamata.
- Tagaluuk avatakse ilma kaugjuhtimispuldita.
- Kapott on avatud.

Kõlab signaal ja ohutuled vilguvad pidevalt umbes 27 sekundit. Seejärel kostab kaks korda 10-sekundise intervalliga alarm. Kui häireolukord pärast alarmi kõlamist ei muutu, käivitub häire uuesti. Süsteemi väljalülitamiseks avage uksed kaugjuhtimispuldiga.

Inaktiveeritud olek

Süsteem lülitub välja järgmistel tingimustel.

Elektrooniline võti

- Vajutatakse ukse lukust avamise nuppu.
- Elektroonilise võtme juuresolekul vajutatakse esiukse välimisel ukselingil olevat nuppu.
- Mootor käivitatakse. (3 sekundi jooksul)

Pärast uste lukust avamist vilguvad ohutuled kaks korda, andes märku, et süsteem on inaktiveeritud.

Kui pärast lukust avamise nupu vajutamist ei avata 30 sekundi jooksul ühtegi ust ega tagaluuki, aktiveeritakse süsteem uuesti.

✻ MÄRKUS

- Kui alarmsüsteemi ei õnnestu elektroonilise võtmega välja lülitada, siis avage uks mehaanilise võtmega ja käivitage mootor. Süsteem lülitub välja.
- Kui võti kaob ära, soovitame võtta ühendust Kia volitatud esindajaga.

⚠ ETTEVAATUST

Alarmsüsteemi rikete vältimiseks ärge püüdke seda muuta ega täiustada. Laske süsteemi kvalifitseeritud asjatundja juures hooldada. Kia soovitab pöörduda Kia volitatud esindaja/teenusepartneri poole.

Vargusvastasele alarmsüsteemile tehtud valedest muudatustest, ümberehitustest või reguleerimistest tingitud rikked ei kuulu sõiduki tootja garantii alla.

Ukselukud

Ukselukkude avamine ja sulgemine väljastpoolt

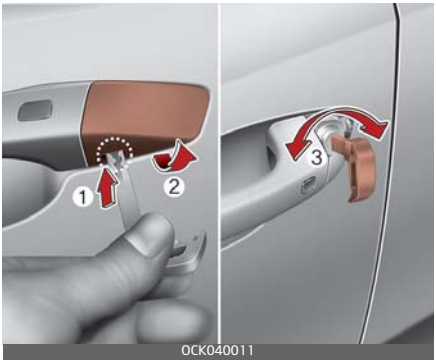

Eemaldage kate:

1. Tõmmake ukselink välja.
2. Vajutage võtme või lamepea-kruvikeerajaga katte alumises osas asuvale hoovale (1).
3. Suruge kate (2) hoovale vajutades välja.

- Ukse lukust avamiseks keerake võtit (3) sõiduki tagaosa poole ja lukustamiseks sõiduki esiosa poole.
- Juhul kui keerate võtit juhiukse lukus, siis lukustub/ avaneb ainult juhiuks.
- Uksi saab lukustada ja lukust avada ka kaugjuhtimispuldiga.
- Niipea, kui uksed on lukust avatud, saate need ukselingist tõmmates lahti teha.
- Ukse sulgemiseks lükake uks käega kinni. Veenduge, et uksed oleksid korralikult suletud.
- Kui sõiduki aku saab tühjaks ja te lahkute sõidukist, veenduge, et kõik uksed on lukustatud. Juhiukse saate lukustada võtmega ja ülejäänud uksed lukustusnupuga, mis on ukse sisemise käepideme kohal.

⚠ ETTEVAATUST

Olge ettevaatlik, et selle eemaldamise ajal kate kahjustada ei saaks ega kaoks pärast eemaldamist ära.

✻ MÄRKUS

- Väga külma ja niiske ilmaga ei pruugi ukselukud ja uksemehhanismid külmumise tõttu korralikult töötada.
- Kui uks lukustatakse ja avatakse lukust võtme või ukse lukustusnupuga kiiresti mitu korda järjest, võib süsteem ajutiselt töötamast lakata, et kaitsta vastavat vooluahelat ja vältida süsteemi osade kahjustamist.

⚠ HOIATUS

- Kui te ei sulge ust korralikult, võib see uuesti avaneda.
- Olge ettevaatlik, et ukse sulgemisel ei jääks kellegi keha või jäsemed ukse vahele.

⚠ HOIATUS

Kui inimesed peavad jääma pikemaks ajaks sõidukisse väga kuuma või külma ilmaga, võib see tekitada vigastusi või olla isegi eluohtlik. Ärge lukustage sõidukit väljastpoolt, kui selles on inimesi.

⚠ ETTEVAATUST

Ärge uste avamist ja sulgemist liiga tihedalt korrake ega rakendage uksele jõudu, kui uksesulgur töötab.

Ukselukkude avamine ja sulgemine seestpoolt

Ukse lukustusnupuga

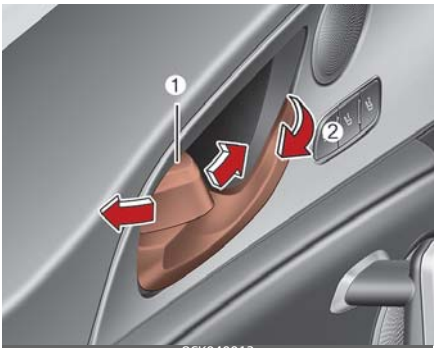

OCK040013

- Ukse avamiseks lukust lükake ukse lukustusnupp (1) avatud asendisse. Punane märk nupul on nähtaval.
- Ukse lukustamiseks lükake ukse lukustusnupp (1) lukustatud asendisse. Kui uks on korralikult lukustatud, ei ole lukustusnupul olevat punast tähist näha.
- Ukse avamiseks tõmmake ukselinki (2) enda poole.
- Kui juhi (või kaassõitja) ukse sisemist käepidet tõmmatakse, kui ukse lukustuslüliti on lukuasendis, siis lüliti tehakse lukust lahti ja uks avaneb.
- Uksi ei saa lukustada, kui elektrooniline võti on autos ja uks on avatud.

⚠ HOIATUS

Kesklukustuse rike

Kui peaks juhtuma, et kesklukustus ei tööta teie sõidukis viibimise ajal, proovige väljumiseks ühte või mitut järgmistest meetoditest.

- Kasutage korduvalt ukse lukust avamise funktsiooni (nii elektrooniliselt kui ka käsitsi), tõmmates samal ajal ukselinki.
- Kasutage teisi ukselukke ja -linke (eesmisi ja tagumisi).
- Avage eesmine aken ja proovige uks väljastpoolt võtmega lukust avada.
- Minge pakiruumi ja püüdke tagaluuk avada.

⚠ HOIATUS

Ärge tõmmake juhiukse või kaassõitja ukse linki sõiduki liikumise ajal.

Kesklukustuse lülitiga

Kasutamiseks vajutage uste kesklukustuse lülitit.

- Lüliti juhipoolse külje paremale poolele (1) vajutamisel lukustuvad kõik sõiduki uksed.
- Lüliti juhipoolse külje vasakule poolele (2) vajutamisel lähevad kõik sõiduki uksed lukust lahti.
- Kui elektrooniline võti on sõidukis ja mõni uks on avatud, siis uksed ei lukustu, isegi kui vajutatakse kesklukustuse lüliti juhipoolse külje paremale poolele (1) vajutatakse.

⚠ HOIATUS

Uksed

- Sõiduki liikumise ajal peavad uksed olema alati täielikult suletud ja lukustatud, et vältida juhuslikku ukse avamist. Lukustatud uksed takistavad ka võimalikke sissetungijaid, kui sõiduk peatub või aeglustub.
- Olge uste avamisel ettevaatlik ja pange tähele ukse liikumisteele lähenevaid sõidukeid, mootorrattaid, jalgrattaid või jalakäijaid. Ukse avamine, kui keegi läheneb, võib tekitada vigastusi või kahjustusi.

⚠ HOIATUS

Lukustamata sõidukid

Sõiduki lukustamata jätmine võib kaasa tuua vargusi või võimalikku kahju teile või teistele, kui keegi on teie eemaloleku ajal end sõidukisse peitnud. Kui jätate oma auto valveta, lülitage nupp ENGINE START/STOP (mootori start/stop) alati VÄLJA, rakendage seisupidur, sulgege kõik aknad ja lukustage kõik uksed.

⚠ HOIATUS

Järelevalveta lapsed

Suletud sõiduk võib muutuda äärmiselt kuumaks, tekitades järelevalveta lastele või loomadele, kes ei pääse sõidukist välja, raskeid või surmavaid vigastusi. Peale selle võivad lapsed kasutada sõiduki funktsioone, mis võivad neid vigastada, või puutuda kokku muude ohtudega, näiteks kui keegi pääseb sõidukisse. Ärge jätke lapsi ega loomi sõidukisse järelevalveta.

Ukselukkude automaatfunktsioonid

Automaatne lukust avanemine löögi korral

Kõik uksed avanevad automaatselt lukust, kui auto saab löögi, mille tulemusel turvapadjad täituvad.

Kiirusetundlik kesklukustus

Kõik uksed lukustuvad automaatselt, kui sõiduki kiirus on üle 15 km/h,

Ukselukkude automaatfunktsioonid saab aktiveerida/deaktiveerida, valides "User Settings (LCD display) või Settings → Vehicle (infomeelelahutuse süsteemi ekraan) → Door → Auto Lock/Auto Unlock".

Tagumiste uste lapselukk

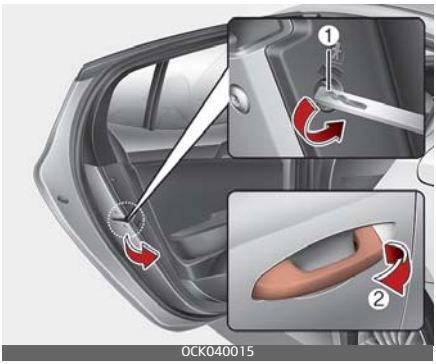

Lapselukk on ette nähtud takistama lastel tagauste juhuslikku avamist. Neid turvalukke tuleks kasutada alati, kui autos on lapsed.

Laste turvalukud asuvad mõlema tagaukse tagaserval. Kui lapselukk on lukustatud asendis (1), ei ole võimalik ust seesmise ukselingiga (2) avada.

Lapse turvaluku lukustamiseks pistke võti (või kruvikeeraja) avasse ja keerake joonisel näidatud lukustatud asendisse.

Kui soovite tagauksi taas seestpoolt avada, keerake lapse turvalukk tagasi lukustamata asendisse.

⚠ HOIATUS

Tagauste lukud

Kui lapsed avavad sõiduki liikumise ajal juhuslikult tagauksed, võivad nad välja kukkuda ja raskelt viga või surma saada. Et lapsed ei saaks tagauksi seestpoolt avada, tuleb tagauste lukud alati lukustada, kui lapsed on sõidukis.

Tagumise reisija häiresüsteem (ROA)

Tagumise reisija häiresüsteem (ROA) on mõeldud autost väljumise ennetamiseks siis, kui tagaistme reisija jääb sõidukisse.

- Kui avate pärast tagumise ukse avamist ja sulgemist ning mootori väljalülitamist esiukse, siis ilmub näidikuplokile hoiatusteade "Kontrollige tagaistmeid".

0YB040608L

Tagumise reisija häiresüsteemi saab aktiveerida, valides "User Settings (LCD display)(Kasutajasätted LCD-ekraan) või Settings (Sätted) → Vehicle (Infotainment System screen) (Sõiduk (infomeelelahutuse süsteemi ekraan)) → Convenience (Sõidumugavus) → Rear Occupant Alert (Tagumise reisija häiresüsteem)".

⚠ HOIATUS

Tagumise reisija häiresüsteem (ROA) ei tuvasta esemeid ega inimesi tagaistmel. Süsteem informeerib juhti, et midagi võib olla tagaistmel, kasutades tagaukse avamise ja sulgemise ajalugu.

⚠ ETTEVAATUST

Tagumise reisija häiresüsteem (ROA) kasutab tagumise istme avamise ja sulgemise ajalugu.

Ajalugu lähtestatakse pärast seda kui juht lülitab välja süüte, väljub sõidukist ja lukustab ukse, kasutades kagujuhtimisega võtmeta sisenemist. Nii et isegi kui tagaust ei avata uuesti, võib esineda tagumise reisija häiresüsteemi alarm.

Näiteks võidakse tagumise reisija häiresüsteemi alarm väljastada, kui uks ei lukusta ust ja seejärel hakkab uuesti sõitma.

Turvalise väljumise hoiatussüsteem (SEW) (mõnel mudelil)

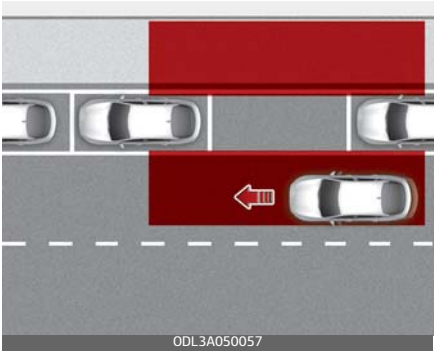
ODL3A050057

Kui sõitja avab pärast sõiduki seiskumist ukse ja sõiduki tagumisest piirkonnast tuvastatakse lähenev sõiduk, hoiatab turvalise väljumise hoiatussüsteem kokkupõrke vältimiseks juhti hoiatusteate ja helisignaaliga.

⚠ ETTEVAATUST

Hoiatamise aeg võib sõltuvalt läheneva sõiduki kiirusele erineda.

Süsteemi andurid

Tagumine nurgaradar

OCK050051L

Süsteemi anduri asukoht on näidatud ülal oleval pildil.

✻ MÄRKUS

Lisateavet tagumise nurgaradariga seotud ettevaatusabinõude kohta vt "Pimenurga ennetussüsteem (BCA) (mõnel mudelil)" leheküljel 5-101.

Funktsiooni seadistamine

Seadistus

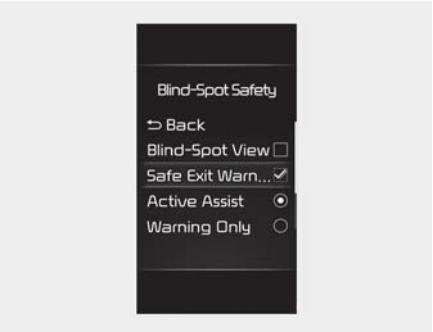

OCK040651L

Kui nupp ENGINE START/STOP (mootori start/stopp) on asendis ON, valige menüüs "User settings (LCD display) (Kasutajasätted (LCD-ekraan) või Settings (Sätted) → Vehicle (Infotainment System screen) (Sõiduk (Infomeelelahutuse süsteemi ekraan) → Driver Assistance (Juhiabisüsteemid) → Blind Spot Safety (Pimeda nurga hoiatussüsteem) → Safe Exit Warning (Turvalise väljumise hoiatussüsteem)" turvalise väljumise sisselülitamiseks ja tühistage valik selle väljalülitamiseks.

⚠ HOIATUS

Kui valik „Safe Exit Assist" (Turvalise väljumise abisüsteem) lülitatakse välja, ei saa süsteem teid aidata.

✻ MÄRKUS

Mootori taaskäivitamisel säilitab turvalise väljumise abisüsteem viimase seadistuse.

Hoiatuse ajastus

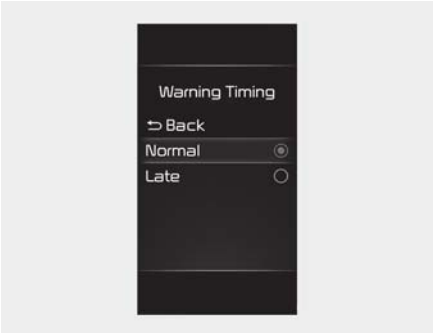

OCK040652L

Kui nupp ENGINE START/STOP (mootori start/stop) on asendis ON, valige pimenurga turvasüsteemi algse hoiatusaja muutmiseks menüüst "User Settings (LCD display) (Kasutajasätted (LCD-ekraan) või Settings (Sätted) → Vehicle (Infotainment System screen) (Sõiduk (infomeelelahutuse süsteem) → Driver Assistance (Juhiabisüsteemid) → Warning Timing (Hoiatuse aeg)".

Sõiduki esmasel tarbimisel on hoiatuse aeg seadistatud olekule „Normal" (Normaalne). Kui muudate hoiatuse ajastust, võivad muutuda teiste juhiabisüsteemide hoiatuste ajad.

hoiatuse helitugevus

OCK040653L

Kui nupp ENGINE START/STOP (mootori start/stopp) on asendis ON, valige pimenurga turvasüsteemi hoiatuse helitugevuse väärtustele „High" (Kõrge), „Medium" (Keskmine) või „Low" (Madal) muutmiseks menüüs "User Settings (LCD display) (Kasutajasätted (LCD-ekraan)" või Settings (Sätted) → Vehicle (Infotainment System screen) (Sõiduki (infomeelelahutuse süsteemi ekraan) → Driver Assistance (Juhiabisüsteemid) → Warning Volume (Hoiatuse helitugevus)".

Kui muudate hoiatuse helitugevust, võib muutuda teiste juhiabisüsteemide hoiatuste helitugevus. Seadistage hoiatuse helitugevus, kui olete selle selgeks saanud.

⚠ ETTEVAATUST

- Hoiatuse aja ja hoiatuse helitugevuse seadistus rakendub kõigile turvalise väljumise hoiatussüsteemi funktsioonidele.
- Kuid ka juhul, kui hoiatuse ajaks on valitud variant „Normal" (normaalne reaktsioon), võib tunduda, et süsteem ei hoiata teid piisavalt kiiresti, kui sõiduk läheneb tagant väga suurel kiirusel.
- Valige hoiatuse ajaks „Late" (Aeglane) vähese liikluse ja aeglase sõidukiirusega.

Funktsiooni toimimine

Funktsiooni hoiatus

Kokkupõrke hoiatus sõidukist väljumisel

OCK040553L

- Juhul kui tagantpoolt lähenev sõiduk tuvastatakse ukse avamise ajal, siis ilmub näidikuplokile hoiatusteade „Watch for traffic" ja kõlab helisignaal.
- Ohutu väljumise turvasüsteem hoiatab juhti, kui teie sõiduki kiirus on alla 3 km/h ja tagant läheneva sõiduki kiirus on üle 5 km/h.

⚠ HOIATUS

- Ohutuse huvides muutke seadistusi pärast sõiduki parkimist ohutus kohas.
- Kui kuvatakse mõni teine hoiatusteade või kõlab helisignaal, ei pruugi turvalise väljumise hoiatussüsteemi hoiatusteade kuvada ega helisignaal kõlada.
- Te ei pruugi turvalise väljumise hoiatussüsteemi helisignaali kuulda, kui ümbrus on mürarohke.
- Turvalise väljumise hoiatussüsteem ei tööta kõigis olukordades ega saa ära hoida kõiki kokkupõrkeid.
- Turvalise väljumise hoiatussüsteem võib sõltuvalt tee- ja sõidutingimustest hoiatada juhti hilja või ei pruugi seda üldse teha. Kontrollige alati sõiduki ümbrust.
- Turvalise väljumise hoiatussüsteem ei tööta, kui pimenurga turvasüsteemil esineb probleem.
  - Pimenurga turvasüsteemi hoiatusteade ilmub järgmistel juhtudel.
  - Pimenurga turvasüsteemi hoiatusteade ilmub näidikuplokile.
  - Pimenurga turvasüsteemi andur või ümbritsev andur on saastunud või kaetud.
  - Pimenurga turvasüsteem ei hoiata sõitjaid või hoiatab neid enneaegselt.

✻ MÄRKUS

Kui mootor lülitatakse välja, töötab turvalise väljumise hoiatussüsteem 3 minutit, kuid lülitub uste lukustumisel kohe välja.

Süsteemi tööd piiravad tegurid

Ohutu väljumise hoiatus ei pruugi nõuetekohaselt toimida või võib käituda ootamatult järgmistes tingimustes:

- Sõidukist väljumisel võsastunud puude või rohuga kohas
- Märjal teel sõidukist väljumisel
- Läheneva sõiduki kiirus on liiga suur või liiga väike

⚠ ETTEVAATUST

Lisateavet tagumise nurgaradariga seotud piirangute kohta vt "Pimenurga ennetussüsteem (BCA) (mõnel mudelil)" leheküljel 5-101.

⚠ HOIATUS

- Ohutu väljumise hoiatus pruugi nõuetekohaselt toimida, kui seda häirivad tugevad elektromagnetilised lained.
- Ohutu väljumise hoiatus ei pruugi 3 sekundi jooksul pärast auto käivitamist või tagumiste nurgaandurite sisselülitamist töötada.

Tagaluuk

⚠ HOIATUS

Heitgaasid

Kui sõidate avatud tagaluugiga, satuvad sõidukisse ohtlikud heitgaasid, mis võivad põhjustada sõitjatele raskeid või surmavaid vigastusi.

Kui peate sõitma avatud tagaluugiga, hoidke ventilatsiooniavad ja kõik aknad lahti, et tagada sõidukis täiendav välisõhuvarustus.

⚠ HOIATUS

Pakiruum

Sõitjad ei tohi kunagi sõita pakiruumis, kus ei ole turvavöid. Avarii või järskude peatumiste korral vigastuste vältimiseks peavad sõitjad olema alati korralikult turvavööga kinnitatud.

Mitte-elektriline tagaluuk

Tagaluugi avamine

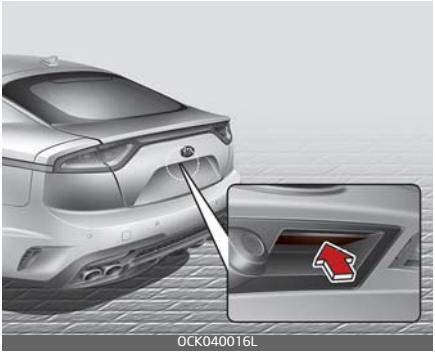

- Tagaluuk lukustub ja avaneb lukust, kui kõik uksed lukustatakse või avatakse elektroonilise võtme või kesklukustuse lüliti abil.
- Lukust avatakse vaid tagaluuk, kui elektroonilisel võtmel vajutatakse ligikaudu 1 sekundi vältel tagaluugi lukust avamise nuppu.
- Lukustamata olekus saab tagaluugi avada, vajutades käepidet ja tõmmates seda üles.
- Tagaluugi avamisel ja seejärel sulgemisel lukustub see automaatselt. (Kõik uksed peavad olema lukustatud.)

✻ MÄRKUS

Väga külma ja niiske ilmaga ei pruugi ukselukud ja uksemehhanismid külmumise tõttu korralikult töötada.

⚠ HOIATUS

Tagaluuk avaneb ülespoole. Veenduge, et tagaluugi avamisel ei oleks sõiduki tagaosa juures mingeid esemeid ega inimesi.

⚠ ETTEVAATUST

Enne sõidu alustamist sulgege kindlasti tagaluuk. Kui tagaluuki enne sõidu alustamist ei suleta, võivad tagaluugi tõstesilindrid ja kinnitatud varustus kahjustada saada.

Tagaluugi sulgemine

OCK040063

Langetage tagaluuk ning vajutage see tugevalt alla. Veenduge, et tagaluuk oleks kindlalt lukustunud.

⚠ HOIATUS

Enne tagaluugi sulgemist veenduge, et teie käed, jalad ja muud kehaosad ei oleks tagaluugi liikumisteel.

⚠ ETTEVAATUST

Tagaluugi sulgemisel veenduge, et tagaluugi sulguri ja löökuri lähedal ei oleks takistusi. See võib kahjustada tagaluugi sulgurit.

Elektriline tagaluuk (mõnel mudelil)

1. Elektrilise tagaluugi avamis-/sulgemisnupp

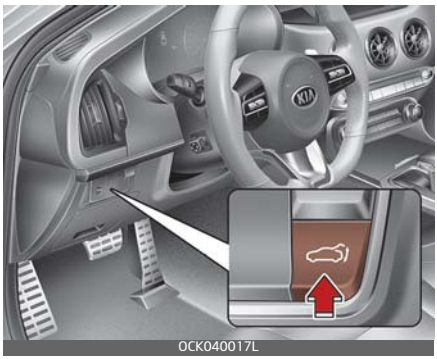
OCK040017L

2. Elektrilise tagaluugi lingi lüliti

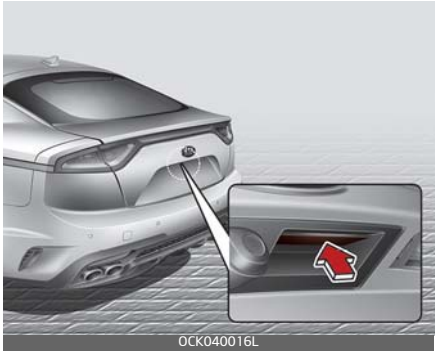
OCK040016L

3. Elektrilise tagaluugi sulgemisnupp

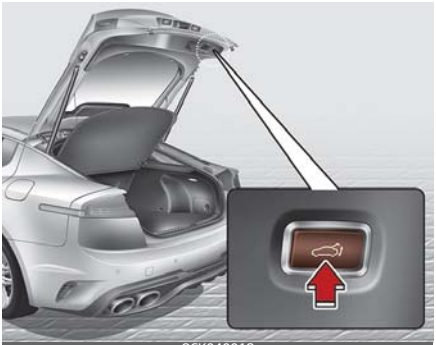
OCK040018

✻ MÄRKUS

Kui nupp ENGINE START/STOP (mootori start/stopp) on asendis ON, saab tagaluuk töötada siis, kui automaatkäigukast on P (parkimise) asendis.

⚠ HOIATUS

Ärge jätke lapsi ega loomi sõidukisse järelevalveta. Lapsed või loomad võivad elektrilise tagaluugi aktiveerida ja seeläbi ennast või teisi vigastada või sõidukit kahjustada.

✻ MÄRKUS

Ärge asetage elektrilise tagaluugi kasutamisel sellele raskeid esemeid. Lisaraskus tagaluugil võib süsteemi kahjustada.

⚠ HOIATUS

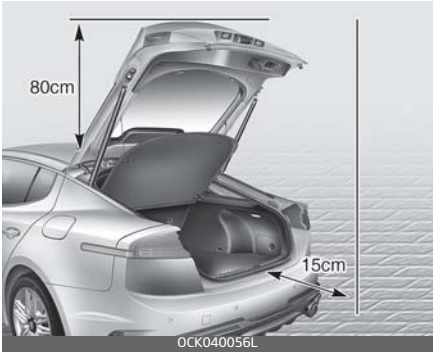

OCK040056L

Veenduge, et enne kasutamist ei oleks tagaluugi (või nutika tagaluugi) liikumisteel inimesi või esemeid. Kokkupuude elektrilise tagaluugiga (või nutika tagaluugiga) võib tekitada raske vigastuse, kahjustada sõidukit või ümbritsevaid esemeid.

⚠ ETTEVAATUST

Ärge sulgege või avage elektrilist tagaluuki käsitsi. See võib elektrilist tagaluuki kahjustada. Kui tühja või lahtiühendatud aku korral on vaja elektriline tagaluuk käsitsi sulgeda või avada, ärge kasutage liigset jõudu.

Tagaluugi avamine

Elektrilise tagaluugi saate avada ühel järgnevatest viisidest:

- Vajutage nutivõtme tagaluugi lukustusnuppu umbes ühe sekundi jooksul.

OCK040005L

- Vajutage elektrilise tagaluugi avamisnupule umbes üks sekund.

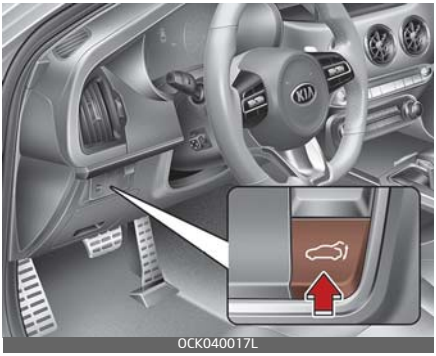

OCK040017L

- Vajutage elektroonilise nutivõtme kaasaskandmisel tagaluugi käepideme lülitile.

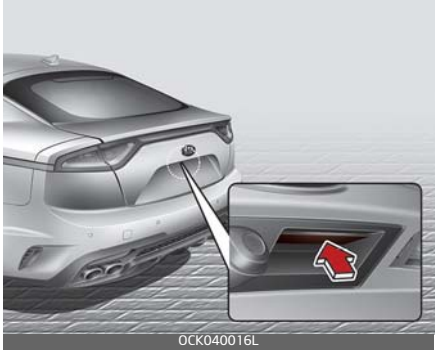

OCK040016L

Tagaluugi sulgemine

- Vajutage elektrilise tagaluugi sulgemisnupule umbes üks sekund, kui tagaluuk on avatud.
  Tagaluuk sulgub ja lukustub automaatselt.

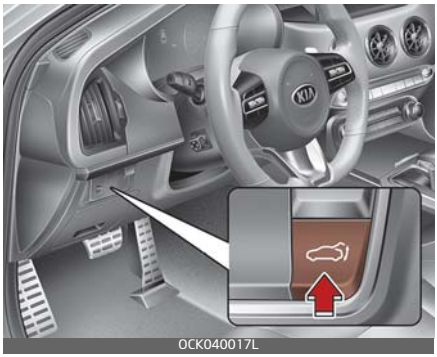

OCK040017L

- Vajutage elektrilise tagaluugi sulgemisnupule umbes üks sekund, kui tagaluuk on avatud.
  Tagaluuk sulgub ja lukustub automaatselt.

OCK040018

Elektriliselt tagaluugi tööks mitte sobivad tingimused

Elektriline tagaluuk ei avane ega sulgu automaatselt, kui auto kiirus on üle 3 km/h.

⚠ HOIATUS

Kui sõidate kiirusel üle 3 km/h ja tagaluuk on avatud, kõlab helisignaal pidevalt. Peatage sõiduk kohe turvalises kohas ja kontrollige, kas tagaluuk on avatud.

⚠ ETTEVAATUST

Ärge kasutage elektrilist tagaluuki üle 5 sekundi järjest.

See võib kahjustada elektrilise tagaluugi süsteemi. Kui kasutate elektrilist tagaluuki järjest rohkem kui viis korda, kõlab helisignaal kolm korda ja elektriline tagaluuk lõpetab töötamise. Sellisel juhul lõpetage tagaluugi kasutamine vähemalt üheks minutiks.

✻ MÄRKUS

- Elektrilist tagaluuki saab kasutada, kui mootor ei tööta. Kuid elektrilise tagaluugi kasutamine tarbib suurel hulgal sõiduki elektrienergiat. Aku tühjenemise vältimiseks ärge kasutage tagaluuki liigselt, näiteks rohkem kui umbes kümme korda järjest.
- Ärge jätke aku kaitsmiseks elektrilist tagaluuki pikaks ajaks avatuks.
- Ärge tehke elektrilisele tagaluugile iseseisvalt muudatusi või parandusi. Kia soovitab pöörduda Kia volitatud esindaja/teenusepartneri poole.
- Sõiduki ülestõstmisel rehvi vahetamiseks või sõiduki parandamiseks ärge kasutage elektrilist tagaluuki. See võib põhjustada elektrilise tagaluugi vigast töötamist.
- Elektriline tagaluuk ei pruugi külmas ja märjas kliimas jäätumise tõttu laitmatult toimida.

Vahelejäämiskaitse

Kui mis tahes ese või kehaosa elektrilist tagaluuki blokeerib, tuvastab tagaluuk takistuse.

- Kui takistus tuvastatakse tagaluugi avamisel, see peatub ja hakkab vastupidises suunas liikuma.
- Kui takistus tuvastatakse tagaluugi sulgemisel, see peatub ja hakkab vastupidises suunas liikuma.

Kui takistus on nõrk (õhuke või pehme) või tagaluuk on peaaegu suletud asendis, ei pruugi automaatne peatumine ja takistuse tuvastamine toimida.

Kui automaatne kaitsefunktsioon töötab avamise või sulgemise ajal rohkem kui kaks korda järjest, võib elektriline tagaluuk antud asendis seisma jääda. Sel juhul sulgege tagaluuk käsitsi ja kasutage seda uuesti elektriliselt.

⚠ HOIATUS

- Ärge kunagi asetage tahtlikult mõnda eset või kehaosa elektrilise tagaluugi teele kontrollimaks, et automaatne vastassuunas liikumine töötab.
- Ärge kasutage tagaluuki, millele on asetatud raske ese (näiteks jalgratas). See võib tagaluugi süsteemi kahjustada.

Elektrilise tagaluugi lähtestamine

Kui aku on olnud tühi või lahtiühendatud või vastav kaitse vahetatud või lahtiühendatud, peab elektrilise tagaluugi järgnevalt lähtestama.

1. Pange käigukang parkimisasendisse (P).
2. Hoidke elektrilise tagaluugi sulgemisnuppu all ja vajutage tagaluugi käepideme lülitit kauem kui kolm sekundit (kõlab helisignaal).
3. Sulgege tagaluuk käsitsi.

Kui elektriline tagaluuk ei toimi pärast ülaltoodud toimingut korralikult, laske süsteemi kvalifitseeritud töökojas kontrollida. Kia soovitab pöörduda Kia volitatud esindaja/teenusepartneri poole.

✻ MÄRKUS

Kui tagaluuk ei toimi laitmatult, siis kontrollige, kas käigukang on õiges asendis.

Elektrilise tagaluugi avanemiskõrguse määramine

OCK040018

Juht võib määrata täielikult avatud tagaluugi avanemiskõrguse järgnevalt.

1. Seadke tagaluuk käsitsi sobivale kõrgusele.
2. Vajutage tagaluugi sulgemisnuppu kauem kui kolm sekundit.
3. Sulgege tagaluuk käsitsi pärast helisignaali kõlamist.

Tagaluuk avaneb juhi poolt määratud kõrgusele.

Nutikas tagaluuk (mõnel mudelil)

OCK040021L

Elektroonilise võtmega autodel saab tagaluugi avada nutika tagaluugi avamise süsteemiga.

Nutikalt avatav tagaluuk

Tagaluugi saab avada puutevabalt järgmistel tingimustel.

- 15 sekundit peale kõigi uste sulgemist ja lukustamist
- Olles tuvastusalas üle 3 sekundi.

✻ MÄRKUS

- Nutikas tagaluuk ei toimi, kui:
  - Elektrooniline võti tuvastatakse 15 sekundit peale uste sulgemist ja lukustamist ning seda tuvastatakse pidevalt.
  - Elektrooniline võti tuvastatakse 15 sekundit peale uste sulgemist ja lukustamist ning 1,5 m kaugusel esiukse käepidemest. (mugavusvalgustusega autod)
  - Uks ei ole lukustatud ega suletud.
  - Elektrooniline võti on autos.

1. Seadistus
   Ukselukkude automaatfunktsioonid saab aktiveerida/deaktiveerida, valides "User Settings (LCD display) või Settings → Vehicle (infomeelelahutuse süsteemi ekraan) → Door →Smart Tailgate ".

2. Tuvastamine ja hoiatamine
   Kui te olete elektroonilise võtme tuvastusalas (50 – 100 cm auto taga), hakkavad ohutuled vilkuma ja kõlab 3 sekundiline helisignaal, mis teavitab teid võtme tuvastamisest ja tagaluugi avanemisest.

OCK040022L

✻ MÄRKUS

Kui te ei soovi tagaluuki avada, ärge lähenege tuvastusalale. Kui olete juhuslikult sisenenud tuvastusalasse ja ohutuled hakkavad vilkuma ning kõlab helisignaal, lahkuge koos elektroonilise võtmega tuvastusalast. Tagaluuk jääb suletuks.

3. Automaatne avanemine
   Ohutuled vilguvad ja kõlab helisignaal ning tagaluuk avaneb aeglaselt.

OCK040023L

⚠ HOIATUS

- Enne sõidu alustamist sulgege kindlasti tagaluuk.
- Jälgige, et tagaluugi liikumisteel ei ole inimesi ega esemeid.
- Veenduge, et pakiruumis olevad esemed ei kukuks tagaluugi avamisel välja, kui sõiduk viibib kallakul. See võib tekitada raskeid vigastusi.
- Lülitage nutika tagaluugi funktsioon auto pesemise ajaks välja. Vastasel juhul võib tagaluuk ootamatult avaneda.
- Võtit tuleb hoida lastele kättesaamatus kohas. Lapsed võivad sõiduki taga mängides nutika tagaluugi tahtmatult avada.

Nutika tagaluugi elektroonilise võtmega kasutamise funktsiooni väljalülitamine

Elektrooniline võti

OCK047005L

1. Uste lukustamine
2. Uste lukust avamine
3. Kaugkäivitus
4. Tagaluugi avamine

Tuvastamise ja hoiatamise olekus mõnele elektroonilise võtme nupule vajutades lülitub nutika tagaluugi funktsioon välja.

Tehke ka selgeks, kuidas deaktiveerida nutika tagaluugi funktsiooni hädaolukorras.

MÄRKUS

- Kui vajutate ukse avamisnuppu (2), lülitatakse nutika tagaluugi funktsioon ajutiselt välja. Kuid kui te ei ava 30 sekundi jooksul ühtegi ust, aktiveeritakse nutika tagaluugi funktsioon uuesti.
- Tagaluuk avaneb tagaluugi avamise nupule (4) üle 1 sekundi vajutades.
- Ukse lukust avamise (1) või tagaluugi avamise (4) nupule vajutamisel, kui nutikas tagaluuk ei ole tuvastamise ja hoiatamise olekus, nutika tagaluugi funktsioon ei lülitu välja.
- Juhul kui olete lülitanud nutika tagaluugi elektroonilise võtme nupule vajutades väljalülitanud ja ukse avanud, saab nutika tagaluugi funktsiooni uste sulgemise ja avamisega uuesti sisse lülitada.

Tuvastusala

OCK040024L

- Nutikas tagaluuk toimib, kui elektrooniline võti on tagaluugist 50–100 cm kaugusel.
- Hoiatus lülitub välja kui elektrooniline võti viiakse tuvastamise ja hoiatamise oleku ajal tuvastuspiirkonnast välja.

✻ MÄRKUS

- Nutikas tagaluuk ei toimi järgmistel juhtudel:
  - Lähedal on A raadiosaatja (nt raadio- või lennujaama saatja), mis takistab saatja kasutamist.
  - targa võtmepuldi läheduses kasutatakse raadiosaatjat või mobiiltelefoni;
  - Teie auto lähedal kasutatakse teise sõiduki elektroonilist võtit.
- Andurite töökaugus võib väheneda või suureneda järgmistel juhtudel.
  - Ühel küljel on ratas rehvi vahetamiseks või auto kontrollimiseks ülestõstetud.
  - Auto on kaldu või sillutiseta teele pargitud.

Tagaluugi varuavaja

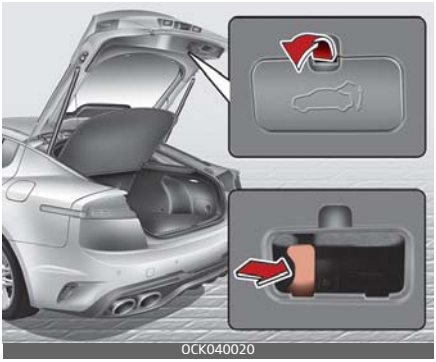
OCK040020

Teie sõidukil tagaluugi avariivabastushoob, mis asub tagaluugi alaosas. Kui keegi on kogemata pakiruumi lukustatud. Tagaluugi saab avada järgmiselt.

1. Eemaldage kate.
2. Suruge vabastushooba paremale.
3. Tõstke tagaluuk üles.

⚠ HOIATUS

- Hädaolukorras olge teadlik tagaluugi avariivabastushoova asukohast sõidukis ja tagaluugi avamisest, kui olete kogemata pakiruumi lukustatud.
- Keegi ei tohi kunagi viibida sõiduki pakiruumis. Pagasiruum on kokkupõrke korral väga ohtlik koht.
- Kasutage vabastushooba ainult hädaolukorras. Kasutage eriti ettevaatlikult, eelkõige sõidu ajal.

⚠ HOIATUS

OCK047054

Ärge võtke kinni tagaluugi tugiamortidest, see võib põhjustada tõsiseid vigastusi.

Aknad

Ees/taga

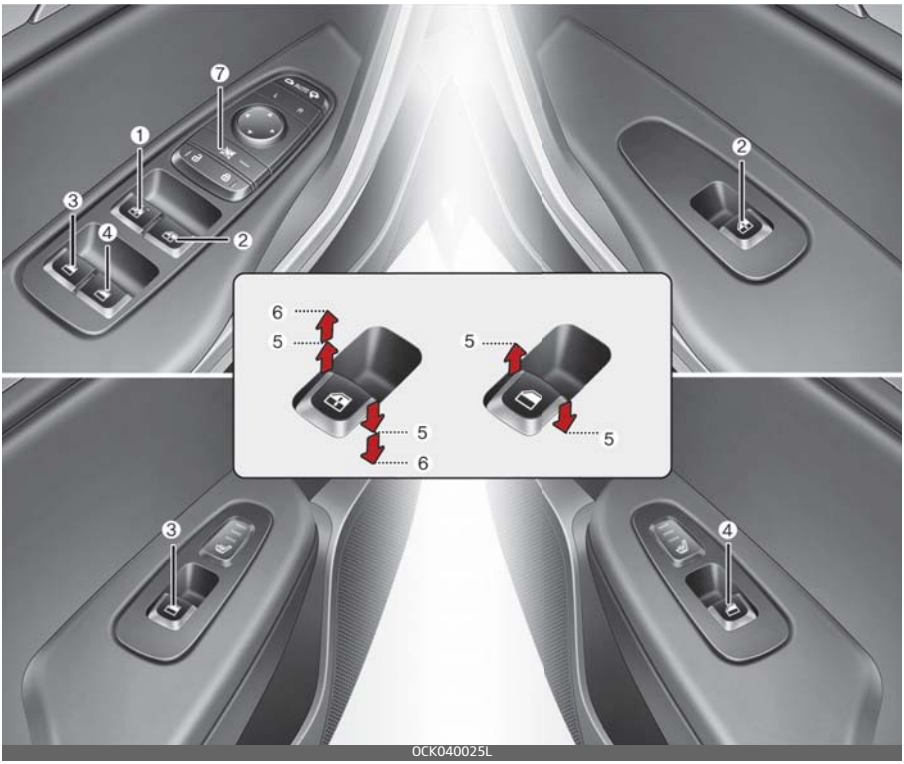

1. Juhiukse elektrilise aknatõstuki lüliti
2. Parempoolse esiukse elektrilise aknatõstuki lüliti
3. Vasakpoolse tagaukse elektrilise aknatõstuki lüliti
4. Parempoolse tagaukse elektrilise aknatõstuki lüliti
5. Akende avamine ja sulgemine
6. Elektrilise akna automaatne avamine*/sulgemine*
7. Reisijaakende blokeerimislüliti

* olemasolul

✻ MÄRKUS

Külma ja niiske kliima puhul ei pruugi elektrilised aknad jää tõttu korrektselt töötada.

Elektriliste tõstukitega aknad

Elektriliste akende kasutamiseks peab ENGINE START/STOP (mootori start/stopp) nupp olema asendis ON.

Igal uksel on elektrilise akna lüliti, mis juhib ukse akent. Juhiuksel asub elektriliste aknatõstukite lukustusnupp, mis blokeerib tagumiste akende kasutamise. Elektrilisi aknaid saab kasutada umbes 30 sekundi jooksul pärast mootori nupu ENGINE START/STOP (mootori start/stopp) keeramist asendisse ACC või OFF. Kui aga esiuksed on lahti tehtud, ei saa aknaid enam nimetatud 30 sekundi jooksul elektriliselt sulgeda ega avada.

Juhiuksel on pealüliti, millega saab kõiki aknaid juhtida.

Kui akent ei saa mingi eseme tõttu sulgeda, eemaldage see ja sulgege aken.

✻ MÄRKUS

Kui sõidu ajal on tagumised aknad või katuseluuk (kui kuulub varustusse) avatud (või osaliselt avatud), võib sõidukis tekkida tuuletõmme või -müra. See müra on normaalne nähtus ja selle vähendamiseks või kõrvaldamiseks toimige järgmiselt. Kui müra tekib ajal, mil üks või mõlemad tagumised aknad on avatud, avage mõlemad esiaknad umbes 3 cm võrra. Kui müra tekib avatud katuseluugi korral, sulgege veidi katuseluugi avatud asendit.

⚠ HOIATUS

Ärge paigaldage akende lähedale lisaseadmeid. Need võivad mõjutada vahelejäämiskaitse tööd.

Akende avamine ja sulgemine

Tüüp A

0JA040474

Akna avamiseks või sulgemiseks vajutage vastava lüliti esiosa alla või tõmmake see üles esimesse asendisse (5).

Tüüp B – aken automaatselt üles/ alla (mõnel mudelil)

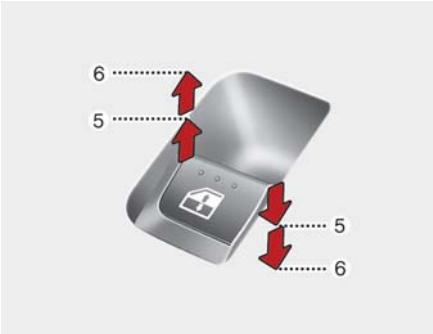

OJA040475

Kui vajutate või tõmbate elektrilise aknatõstuki lüliti hetkeks teise lülitusasendisse (6), avaneb või sulgub aken pärast lüliti vabastamist automaatselt lõpuni. Akna seiskamiseks soovitud asendis tõmmake lülitit korraks ülespoole või vajutage korraks allapoole.

Kui elektrilised aknatõstukid ei tööta nagu eelpool kirjeldatud, peab viima läbi elektriliste aknatõstukite automaatsüsteemi lähtestamise.

1. Lülitage nupp ENGINE START/ STOP (mootori start/stopp) asendisse ON.
2. Sulgege aken ja hoidke elektrilise akna lülitit veel vähemalt sekundi jooksul üleval.

Vahelejäämiskaitse (tüüp B)

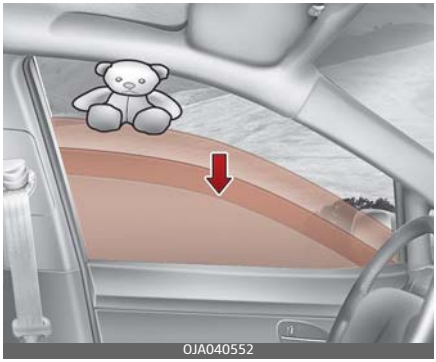
OJA040552

Kui akna sulgumist takistab mõni ese või kehaosa, tuvastab aken takistuse ja peatab akna sulgumise. Seejärel langeb aken umbes 30 cm, et võimaldada takistuse eemaldamist.
Kui takistus tuvastatakse hetkel, kui elektrilise aknatõstuki lülitit tõmmatakse pidevalt ülespoole, lõpetab aken ülespoole liikumise ning liigub umbes 2,5 cm tagasi allapoole.
Kui elektrilise akna lülitit hoitakse uuesti ülemises asendis viie sekundi jooksul pärast seda, kui automaatne akna vahelejäämiskaitse on akna avanud, siis automaatne akna vahelejäämiskaitse ei tööta.

✻ MÄRKUS

Akna automaatne vahelejäämiskaitse on aktiivne ainult siis, kui lülitit täielikult üles tõmmates kasutatakse funktsiooni „auto up”. Automaatne vahelejäämiskaitse ei tööta, kui aken suletakse elektrilise akna lüliti esimesse asendisse tõstmisega.

⚠ HOIATUS

Vigastuste või sõiduki kahjustuste vältimist kontrollige enne akende sulgemist alati takistuste olemasolu. Kui aknaklaasi ja ülemise akna kanali vahele jääb alla 4 mm läbimõõduga ese, ei pruugi automaatne vahelejäämiskaitse takistust tuvastada ning aken ei peatu ega muuda liikumissuunda.

⚠ HOIATUS

Automaatne avanemisfunktsioon ei tööta elektriliste akende süsteemi lähtestamise ajal.

Kehavigastuste ja auto kahjustamise vältimiseks kontrollige enne akende sulgemist kindlasti üle, et kellegi kehaosad ega esemed kogemata akende vahele ei jääks.

Reisijaakende blokeerimislüliti

Juht saab tagaustel olevad elektriliste aknatõstukite lülitid välja lülitada, vajutades elektriliste akende lukustusnupu lukustatud asendisse (alla vajutatud).

Kui vajutatakse elektriliste aknatõstukite lukustuslülitit, toimub järgnev.

- Juhi pealülitiga saab juhtida kõigi reisijate elektrilisi aknatõstukeid.
- Eesmise kaassõitja juhtseadmega saab juhtida eesmise kaassõitja elektrilist akent.
- Tagumiste kaassõitjate juhtseadmetega ei saa juhtida tagumisi elektrilisi aknaid.

⚠ ETTEVAATUST

- Elektriliste akende süsteemi võimaliku kahjustamise vältimiseks ärge avage või sulgege korraga kahte või rohkemat akent. See pikendab ka kaitsme tööiga.
- Ärge proovige kasutada juhiuksel olevat pealülitit ja eraldi ukse akna lülitit samaaegselt vastassuunas. Sel juhul aken seiskub ja seda ei saa enam avada ega sulgeda.

Akende kaugjuhtimispuldiga sulgemise/avamise süsteem (mõnel mudelil)

0CK040534L

Akende liikumist saab kontrollida ka väljalülitatud mootoriga.

- Vajutage ukseluku nuppu (1) kauem kui kolm sekundit. Kui vajutate ukseluku nuppu (1), liigub aken pärast uste lukustamist üles.
  Akna liikumine lõpeb siis, kui lasete ukseluku nupu (1) lahti.
- Vajutage ukse lukust avamise nuppu (2) kauem kui kolm sekundit. Ukse lukust avamise nupu (2) vajutamisel liigub aken pärast uste lukust avamist alla.
  Akna liikumine lõpeb siis, kui lasete ukseluku nupu (2) lahti.

⚠ ETTEVAATUST

- Akende kaugjuhtimise abil avamise/sulgemise funktsioon võib järsult peatuda, kui liigute toimingu sooritamise ajal auto juurest eemale. Seiske auto läheduses ning jälgige samal ajal akna liikumist.
- Võimalik, et ühe akna töö katkeb, kui akent mõjutab mõni väline jõud. Teised aknad jätkavad töötamist.
  Seega veenduge, et kõik aknad on suletud.
- Olge kaugjuhtimisega akende avamise funktsiooni kasutamisel ettevaatlik, kuna uksed tehakse lukust lahti.

⚠ HOIATUS

Aknad

- Ärge KUNAGI jätke võtmeid sõidukisse koos järelevalveta lastega, kui mootor töötab.
- ÄRGE KUNAGI jätke lapsi ega loomi järelevalveta sõidukisse. Isegi väga väikesed lapsed võivad tahtmatult põhjustada sõiduki liikumist, akende vahele kinni jääda või muul viisil ennast või teisi vigastada.
- Enne akna sulgemist veenduge alati, et kellegi käsi, pea või muud takistused ei oleks akna liikumisteel.
- Ärge lubage lastel elektriliste aknatõstukitega mängida. Hoidke juhiuksel olev elektriliste akende lukustusnupp lukustatud asendis (alla vajutatud). Lapse tahtmatu akna avamise või sulgemise tagajärjel võib tekkida raske vigastus.
- Ärge sirutage aknast välja pead ega jäsemeid, kui sõiduk liigub.

Kapott

Kapoti avamine

1. Kapoti avamiseks tõmmake armatuurlaua all asuvat avamishooba. Kapott peaks seejärel veidi praokile minema.

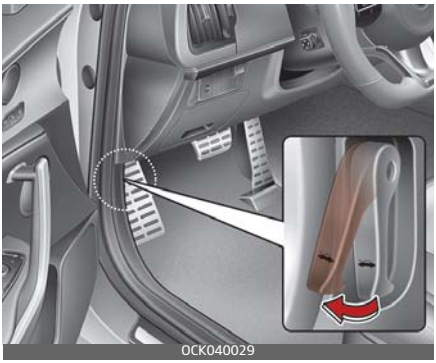
OCK040029

⚠ HOIATUS

Pärast mootori väljalülitamist tasasel pinnal avage kapott, nihutades käigu automaatkäigukasti puhul asendisse P (parkimisasendisse).

2. Astuge auto ette, kergitage veidi kapotti, lükake tuuleriivi hoob (1) vasakule ja tõstke kapott üles (2).

OCK040030

3. Avage kapott Pärast seda, kui te olete selle pooleldi üles tõstnud, tõuseb see ise täielikult üles.

Kapoti avanemise hoiatussignaal

OCK040477

Kapoti avamisel kuvatakse LCD-ekraanil kapoti hoiatusteade.

Hoiatussignaal töötab kui auto sõidab kiirusel alates 3 km/h avatud kapotiga.

Kapoti sulgemine

1. Enne kapoti sulgemist kontrollige järgmist.
   - Kõik mootoriruumis olevad täiteavade korgid peavad olema korralikult paigaldatud.
   - Mootoriruumist tuleb eemaldada kindad, kaltsud või muu kergestisüttiv materjal.
2. Langetage kapotti, kuni see on umbes 30 cm kõrgusel suletud asendist, ja laske kapotil alla kukkuda. Veenduge, et see lukustuks oma kohale.
3. Kontrollige, kas kapott on korralikult lukustatud. Kui kapotti saab natuke kergitada, ei ole see korralikult lukustunud. Avage see uuesti ja sulgegi suuremat jõudu kasutades.

⚠ HOIATUS

- Enne kapoti sulgemist veenduge, et kõik takistused oleks kapoti liikumisteelt eemaldatud. Kui kapoti sulgemisel on kapoti liikumisteel mõni takistus, võib see põhjustada varakahju või tekitada raske kehavigastuse.
- Ärge jätke mootoriruumi kindaid, kaltse või muid kergestisüttivaid materjale. See võib põhjustada tulekahju.

⚠ HOIATUS

- Enne sõidu alustamist kontrollige alati, et kapott oleks kindlalt lukustatud. Kui see ei ole lukustatud, võib kapott sõidu ajal avaneda ja nähtavuse täielikult blokeerida ning põhjustada avarii.
- Ärge liigutage sõidukit, kui kapott on üles tõstetud. Sellisel juhul on vaade blokeeritud ja kapott võib alla kukkuda või saada kahjustada.

Kütusepaagi luuk

Kütusepaagi luugi avamine

OCK040031L

Tankeluugi peab avama sõiduki seest, vajutades tankeluugi avamishoovale.

✻ MÄRKUS

Kui tankeluuk külma ilmaga ei avane, kuna selle ümber on tekkinud jää, siis vajutage või koputage kergelt luugile, et jää mõraneks ja luuk vabaneks. Ära kangutage luuki. Vajaduse korral pihustage luugi ümber sobivat jääsulatajat (ärge kasutage radiaatori antifriisi) või liigutage sõiduk sooja kohta ja laske jääl sulada.

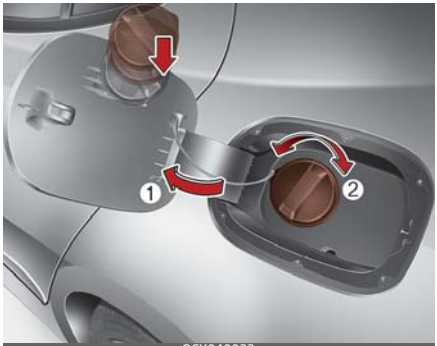

OCK040032

1. Seisake mootor.
2. Tankeluugi avamiseks lükake tankeluugi avamisnupule.
3. Tõmmake tankeluuk (1) lahti.
4. Korgi eemaldamiseks keerake kütusepaagi korki (2) vastupäeva.
5. Lisage vajalikul määral kütet.

⚠ HOIATUS

Enne tankimist tuleb kindlasti kontrollida, millist kütust sõidukis kasutatakse.

Kui tangite diislit bensiinimootoriga sõidukisse või bensiini diiselmootoriga sõidukisse, võib see mõjutada kütusesüsteemi ja sõidukit tõsiselt kahjustada.

Tankeluugi sulgemine

1. Korgi paigaldamiseks keerake seda päripäeva kuni see kinni "klõpsatub". See annab märku, et kork on kindlalt kinni keeratud.
2. Sulgege kütusepaagi luuk ja vajutage sellele õrnalt ning veenduge, et see oleks korralikult suletud.

⚠ HOIATUS

Tankimine

- Kui rõhu all olev kütus pritsib välja, võib see sattuda teie riietele või nahale ning võib põhjustada tulekahju- ja põletusi. Avage kütusepaagi kork alati ettevaatlikult ja aeglaselt. Kui korgi vahelt pääseb kütust välja või kostab susinat, oodake enne korgi täielikku lahtikeeramist seni, kuni see lõppeb.
- Pärast tankimisotsiku automaatset väljalülitumist tankimise ajal ei tohi enam kütust lisada.
- Kontrollige alati, kas kütusepaagi kork on tugevalt kinni keeratud, et kütus ei saaks õnnetuse korral paagist välja voolata.

⚠ HOIATUS

Ohud tankimisel

Autokütused on tuleohtlikud. Tankimisel tuleb hoolikalt jälgida järgmiseid juhiseid. Nende juhiste mittejärgimise tagajärjeks võib olla tõsine tervisekahjustus, tõsine põletus või tulekahju või plahvatuse tõttu surma saamine.

- Lugege ja järgige kõiki tankla hoiatusi.
- Enne tankimist vaadake, kus asub hädaolukorras bensiini kinnikeeramiskraan, kui kuulub varustusse .
- Enne tankimisotsiku puudutamist peaksite välistama võimaliku staatilise elektri tekkimise, puudutades mõnda teist sõiduki metallosa, mis on täitetorust, otsikust ja muudest bensiini allikatest ohutus kauguses.
- Ärge sisenege sõidukisse pärast tankimise alustamist, kuna võite mis tahes staatilist elektrit tekitava eseme või riide (polüester, satiin, nailon jne) puudutamisel, hõõrumisel või libisemisel tekitada staatilise elektri. Staatiline elekter võib süüdata kütuseaurud ja põhjustada äkilise põlemise. Kui peate uuesti sõidukisse sisenema, tuleb jälle välistada ohtliku staatilise elektri teke, puudutades mõnda sõiduki metallosa, mis asub kütusepaagi täitetorust, tankimisotsikust või muust bensiiniallikast eemal.

- Heakskiidetud kaasaskantava kütusekanistri kasutamisel asetage see enne tankimist kindlasti maapinnale. Kanistrist tekkiv staatiline elekter võib süüdata kütuseaurud ja põhjustada tulekahju.
  Kui tankimine on alanud, tuleb säilitada sõidukiga kokkupuude kuni tankimise lõpetamiseni.
  Kui tangite kütust plastkanistrisse, siis kasutage ainult tunnustatud kaasaskantavaid kanistreid, mis on ette nähtud kütuse hoidmiseks ja transportimiseks.
- Ärge kasutage tankimise ajal mobiiltelefone. Mobiiltelefonide elektrivool ja/või elektroonilised häired võivad süüdata kütuseaurud ning põhjustada tulekahju.
- Tankimise ajal tuleb mootor alati välja lülitada. Mootoriga seotud elektriliste komponentide tekitatud sädemed võivad süüdata kütuseaurud ja põhjustada tulekahju. Kui tankimine on lõppenud, kontrollige enne mootori käivitamist, et kütusepaagi kork ja luuk oleksid kindlalt suletud.
- ÄRGE kasutage tikke ega välgumihklit ja ÄRGE SUITSETAGE ega jätke tanklas põlevat sigaretti autosse, eriti tankimise ajal. Autokütus on väga tuleohtlik ja süttimisel võib põhjustada tulekahju.
- Kui tankimise ajal tekib tulekahju, lahkuge sõiduki lähedusest ja võtke kohe ühendust tankla juhiga ning võtke seejärel ühendust kohaliku tuletõrjega. Järgige kõiki nende poolt antavaid juhiseid ja ettevaatusabinõusid.

⚠ ETTEVAATUST

- Tankimisel järgige jaotist "Kütusenõuded" leheküljel 1-2.
- Kui kütusepaagi kork tuleb välja vahetada, siis kasutage ainult Kia algupärast või samaväärset kütusepaagi korki. Vale kütusepaagi kork võib põhjustada tõsiseid kütusesüsteemi või heitekontrollisüsteemi tõrkeid. Täpsemaks infoks soovitab Kia pöörduda Kia volitatud esindaja poole.
- Ärge ajage kütust sõiduki välispindadele. Mis tahes värvitud pindadele aetud kütus võib värvi kahjustada.
- Pärast tankimist veenduge, et kütusepaagi kork oleks kindlalt paigaldatud, et vältida õnnetuse korral kütuse lekkimist.

Kütusepaagi luugi avamine hädaolukorras

OCK040033

Kui kütusepaagi täiteava luuk ei avane, kasutades kütusepaagi täiteava luugi ajavat, saate selle käsitsi avada. Eemaldage paneel kaubaruumist. Tõmmake käepide pisut välja.

⚠ ETTEVAATUST

Ärge tõmmake käepidet liigselt, vastasel juhul võivad pakiruumi sisustus või vabastuskäepide kahjustada saada.

Lai katuseluuk (mõnel mudelil)

OCK040034L

Kui teie sõiduk on varustatud katuseluugiga, saate katuseluuki liigutada või kallutada ülemisel konsoolil asuva katuseluugi juhthoovaga.

Katuseluuki saab kasutada veel ligikaudu 30 sekundi jooksul pärast nupu ENGINE START/STOP (mootori start/stopp) seadmist asendisse ACC või OFF: Kui aga üks esiustest on juba avatud, ei saa katuseluuki enam nimetatud 30 sekundi jooksul liigutada.

- Väga külma ja niiske ilmaga ei pruugi katuseluuk külmumise tõttu korralikult töötada.
- Pärast auto pesemist või tugevat vihmasadu pühkige katuseluuk enne selle kasutamist sinna jäänud veest kuivaks.

⚠ ETTEVAATUST

Katuseluugi juhtimishoob

Ärge jätkake katuseluugi juhtlüliti kasutamist, kui katuseluuk on juba lõpuni avatud, suletud või lahti kallu-

tatud. Luugi mootor või süsteemi muud osad võivad viga saada.

⚠ ETTEVAATUST

Sõidukist lahkudes kontrollige, et katuseluuk oleks täielikult suletud. Vastasel juhul võib vihm või lumi autosse sattuda ja salong märjaks saada. Samuti võivad vargad autosse pääseda.

⚠ HOIATUS

Kütuseluugi kaitsmine

Klaasist katuseluuk võib piisava löögi korral puruneda. Sel juhul võib turvavööga valesti kinnitatud sõitja sõidukist katuseluugi kaudu välja viskuda, mis võib põhjustada vigastusi. Võimaliku õnnetusohu minimeerimiseks peavad kõik sõitjad olema korralikult turvavööga kinnitatud ja lapsed korraliku laste turvasüsteemiga kinnitatud.

⚠ HOIATUS

- Õnnetuste ärahoidmiseks ärge lubage lastel katuseluugiga mängida.
- Ärge istuge auto katusel. See võib sõidukit kahjustada.

Lahtise katuseluugi hoiatus

OCK040500

Kui autojuht seiskab mootori, jättes katuseluugi eelnevalt lõpuni sulgemata, kostab umbes 4 sekundi pikkune hoiatussignaal ning LCD-ekraanile ilmub vastav sõnum.

Sulgege katuseluuk enne autost lahkumist.

⚠ HOIATUS

- Ärge kunagi reguleerige katuseluuki sõidu ajal. See võib põhjustada juhitavuse kadumise ning õnnetuse, põhjustades surma, tõsiseid vigastusi või varalist kahju.
- Pagasi katusel vedamisel ärge katuseluuki kasutage.
- Ärge laadige katuseluugi või klaasluugi kohale raskeid esemeid laadige.
- Ärge laske lastel katuseluuki käsitseda.

⚠ ETTEVAATUST

Ärge laske pagasil ulatuda katuseluugist välja.

Päikesevari

Päikesevarju avamine

Pöörake katuseluugi hoob tahapoole 1. asendisse.

Päikesevarju sulgemine suletud katuseluugiga

Vajutage katuseluugi hooba ettepoole või tõmmake see alla 1. asendisse.

Katuseluugi poolel teel peatamiseks vajutage korraks ükskõik millisele katuseluugi lülitile.

✻ MÄRKUS

Päikesevarju kortsud on normaalsed.

⚠ ETTEVAATUST

- Ärge tõmmake ega lükake päikesevarju käsitsi. See võib põhjustada päiksevarju rikke.
- Tolmustel teedel sõites sulgege katuseluuk. Tolm võib põhjustada sõiduki süsteemi talitlushäireid.

✻ MÄRKUS

Avaneb ja sulgub ainult katuseluugi esimene klaas.

Katuseluugi liigutamine edasi-tagasi

Kui päikesevari on suletud

Vajutage katuseluugi juhthoob tagasi teise asendisse, nii päikesevari kui ka katuseluugi klaas avanevad täielikult. Katuseluugi poolel teel peatamiseks liigutage korraks katuseluugi hooba.

Kui päikesevari on avatud

Vajutage katuseluugi juhthoob tagasi esimesse või teise asendisse, nii päikesevari kui ka katuseluugi klaas avanevad täielikult. Katuseluugi poolel teel peatamiseks liigutage korraks katuseluugi hooba.

Katuseluugi kallutamine

Kui päikesevari on suletud

Kui vajutate katuseluugi hooba ülespoole, katuseluuk avaneb ja katuseluugi klaas kaldub üles.

Katuseluugi poolel teel peatamiseks liigutage korraks katuseluugi hooba.

Kui päikesevari on avatud

Kui tõmbate katuseluugi hooba ülespoole, kaldub katuseluugi klaas üles.

Katuseluugi poolel teel peatamiseks liigutage korraks katuseluugi hooba.

Katuseluugi sulgemine

Katuseluugi ja päikesevarju sulgemine

Lükake katuseluugi hoob ettepoole teise asendisse. Katuseluuk ja päikesevari sulguvad automaatselt.

Katuseluugi poolel teel peatamiseks liigutage korraks katuseluugi hooba.

Ainult katuseluugi sulgemine

Lükake katuseluugi hooba ettepoole. Katuseluuk sulgub automaatselt.

Katuseluugi poolel teel peatamiseks liigutage korraks katuseluugi hooba.

Vahelejäämiskaitse

Kui mis tahes ese või kehaosa jääb automaatseltsulguva katuseluugi või päevavarju vahele, muudab katuseluuk ja päevavari suunda ning peatub.

Kui libiseva klaasi ja katuseluugi raami vahel on väike takistus, automaatse tagasiliikumise funktsioon ei tööta. Enne katuseluugi sulgemist peate alati üle kontrollima, et keegi ega miski ei jääks luugi vahele.

Kui sulguva klaaspaneeli esiserva ja luugi raami vahele jääb mõni väga väike takistus, ei pruugi takistuse tuvastusfunktsioon seda tuvastada. Sel juhul ei tuvasta katuseluuk takistus ja ei liigu vastassuunas.

⚠ HOIATUS

- Olge ettevaatlik, et katuseluugi sulgemist ei takistaks pea, käsi ega muu kehaosa.
- Ärge hoidke pead, käsi ega muid kehaosi sõidu ajal katuseluugist väljas.
- Veenduge enne katuseluugi sulgemist, et ühegi sõitja pea või käsi pole luugiavas.
- Katuseluuk on valmistatud klaasist, seega õnnetuse korral võib see puruneda. Kui teie turvavöö ei ole kinnitatud, võite purunenud klaasist välja ulatuda ja saada viga või surma. Kõikide reisijate ohutuseks kasutage sobivat turvavarustust (nt turvavöö, CRS jne).

⚠ ETTEVAATUST

- Eemaldage korrapäraselt juhtsiinist mis tahes mustus, mis võis sinna koguneda.
- Katuseluugi avamisel koheselt peale autopesu või vihma järel, võib vesi autosse pääseda.

⚠ ETTEVAATUST

Katuseluugi mootori kahjustused

Kui proovite avada katuseluugi temperatuuril alla külmumistemperatuuri või kui katuseluuk on kaetud lume või jääga, võivad klaas või mootor kahjustuda.

Katuseluugi algseisundi taastamine (lähtestamine)

Kui aku on olnud lahtiühendatud või tühi või vastav sulavkaitse on olnud eemaldatud või läbipõlenud, tuleks katuseluuk järgmiselt taasaktiveerida:

1. Käivitage mootor.
2. Sulgege katuseluuk ja päevavari täielikult kui need on avatud.
3. Vabastage katuseluugi hoob.
4. Vajutage katuseluugi hoob sulgemiseks ettepoole, kuni katuseluuk veidi liigub. Seejärel vabastage lüliti.
5. Vajutage katuseluugi hoob ettepoole sulgemise suunas, kuni katuseluuk liigub uuesti järgmiselt.

Päikesevari avaneb → Klaasi raam avaneb → Klaasi raam sulgub → Päikesevari sulgub
Seejärel vabastage lüliti.

Nüüd on katuseluuk taasaktiveeritud.

✻ MÄRKUS

Kui te katuseluuki ei lähtesta, ei pruugi see korrektselt toimida.

Rool

Elektriline roolivõimendi

Roolivõimendi (EPS) kasutab roolimise hõlbustamiseks elektrimootorit. Kui mootor on välja lülitatud või kui roolivõimendi ei tööta, on sõidukit endiselt võimalik roolida, kuid see nõuab roolimisel lisajõudu.

Mootori juhitud roolivõimendit juhib roolivõimendi juhtplokk, mis reguleerib elektrimootorit olenevalt roolireduktorile avalduvast jõust ja sõidukiirusest.

Roolimine muutub ka sõiduki kiiruse suurenemisel raskemaks ja sõiduki kiiruse vähenedes kergemaks, et rooliratast oleks võimalik paremini juhtida.

Kui rooli on raskem või kergem keerata kui tavaliselt, laske roolivõimendi kvalifitseeritud asjatundjal üle vaadata. Kia soovitab pöörduda Kia volitatud esindaja/teenusepartneri poole.

✻ MÄRKUS

Sõiduki tavakasutuse ajal võib esineda järgnev.

- EPS-i hoiatustuli ei põle.
- Roolimiseks on vaja kasutada suuremat jõudu kohe nupu ENGINE START/STOP (mootori start/stopp) sisselülitamisel. See juhtub siis, kui elektrilise roolivõi-

mendi süsteem teostab enese-diagnostikat. Kui diagnostika on lõppenud, naaseb rool tavaolekusse.
- Kui nupp ENGINE START/STOP (mootori start/stopp) on asendis ON või OFF, võib elektrilise roolivõimendi (EPS) releest kosta klõpsatus.
- Kui auto on peatunud või sõidab väga aeglaselt, võite salongis kuulda roolivõimendi elektrimootori häält.
- Juhtimiseks vajalik pingutus võib järsult suureneda, kui EPS-süsteemi töö peatatakse tõsiste õnnetuste ärahoidmiseks, kui EPS-juhtseade tuvastab enese-diagnostika abil EPS-süsteemi rikke.
- Roolivõimendi süsteemis kõrvalekallete tuvastamisel lülitub roolivõimendi tõsiste õnnetuste ärahoidmiseks välja. Sel juhul süttib või vilgub näidikuplokis hoiatustuli. Rooliratta juhtimine võib muutuda raskeks. Peatuge ohutus kohas ja laske oma autot koheselt kontrollida.
- Rool muutub raskemaks, kui rooliratast pööratakse pidevalt mitteliikuva sõidukiga. Samas mõne minuti pärast naaseb see tavaolekusse.
- Kui elektriline roolivõimendisüsteem ei tööta korralikult, süttib näidikuplokil hoiatustuli. Rooliratta juhtimine võib muutuda raskeks või see töötab ebanormaalselt. Sel juhul laske süsteemi kvalifitseeritud asjatundjal kontrollida. Kia soovitab pöörduda Kia volitatud esindaja/teenusepartneri poole.
- Kui kasutate rooliratast madalal temperatuuril, võib esineda ebanormaalne müra. Temperatuuri tõusmisel müra kaob. See on normaalne seisund.

Rooli asend

Rooli asendit saab enne sõitmahakkamist reguleerida. Samuti saab rooli tõsta, et anda sõidukist väljumisel ja sellesse sisenemisel jalgadele rohkem ruumi.

Rooliratas tuleb paigutada nii, et teil oleks võimalik mugavalt sõita ja samal ajal oleks võimalik armatuurlaua hoiatustulesid ja -näidikuid näha.

⚠ HOIATUS

- Ärge kunagi reguleerige roolinurka sõidu ajal. Võite kaotada roolimise üle kontrolli ja põhjustada tõsise tervisekahjustuse, surma või õnnetusi.
- Proovige rooli üles ja alla liigutada, et kontrollida, kas see on kindlalt kohale fikseeritud.

Käsitsi tüüp (mõnel mudelil)

Roolinurga muutmiseks tõmmake lukustuse vabastushoob alla, (1) reguleerige rool soovitud nurga alla (2) ja kõrgusele (3), seejärel tõmmake lukustuse vabastushoob rooli paigale lukustamiseks üles.
Seadke rool soovitud asendisse kindlasti enne sõitmise alustamist.

✻ MÄRKUS

Mõnikord ei fikseeri roolisamba vabastuskang rooli pärast selle asendi reguleerimist korralikult kohale.

Tegu pole rikkega. See juhtub siis, kui kaks hammasratta hammast satuvad otse kokku. Sellisel juhul muutke rooli asendit veel natuke ja fikseerige rool siis uuesti.

Elektriline (mõnel mudelil)

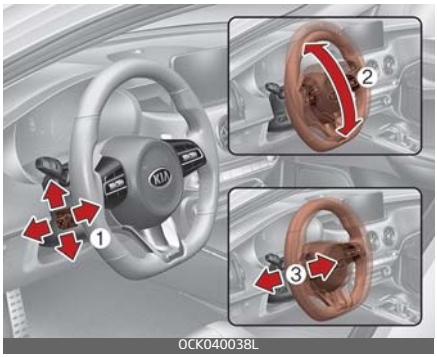

Reguleerige lüliti (1) abil rooli nurka (2) ja asendit (3). Ärge kunagi reguleerige rooliasendit sõidu ajal.

Soojendusega rool (mõnel mudelil)

Kui nupp ENGINE START/STOP (mootori start/stopp) on asendis ON, soojendatakse pärast roolisoojenduse lüliti vajutamist rooli. Lülitil süttib tuli.

Kui soovite roolisoojenduse välja lülitada, vajutage sama lülitit veel kord. Märgutuli lülitil kustub.

✻ MÄRKUS

Roolisoojendus lülitub automaatselt umbes 30 minutit pärast sisselülitamist välja.

Automaatne Comfort-režiim (juhiistme jaoks) (mõnel mudelil)

Roolisoojendi reguleerib automaatselt rooli temperatuuri sõltuvalt ümbritsevast temperatuurist, kui mootor on käivitatud. Juhul kui vajutate roolisoojendi lülitit, siis peab roolisoojendi funktsiooni käsitsi juhtima.

Automaatse Comfort-režiimi saab aktiveerida või tühistada, valides infomeelelahutuse süsteemi ekraanil Sätete menüüst "Settings → Vehicle → Seat → Heated/Ventilated Features → Auto Comfort Control → Steering Wheel Warmer" (Sätted → Sõiduk → Iste → Soojendamise/ventileerimise funktsioonid → Automaatne Comfort-režiim → Rooliratta soojendus).

Lisainfo saamiseks skannige sõiduki infomeelelahutuse süsteemi eraldi juhendis olev QR-kood.

⚠ ETTEVAATUST

- Ärge paigaldage rooli kasutamiseks ühtegi käepidet. See kahjustab roolisoojenduse süsteemi.
- Ärge puhastage soojendusega rooli orgaaniliste ühenditega, nagu värvivedeldi, benseen, alkohol või bensiin. Nii võite roolisoojendi pinda kahjustada.
- Kui rooli pinda on kahjustatud terava esemega, võib see vigastada ka roolisoojendust.

Signaal

OCK040052L

Helisignaali kasutamiseks vajutage ala, mis on näidatud roolirattal signaali sümboliga (vt joonist). Signaal kostab vaid siis, kui vajutatakse tähistatud piirkonda. Selle korralikult töötamise tagamiseks kontrollige signaali regulaarselt.

⚠ ETTEVAATUST

- Ärge lööge signaali andmiseks rooli ega põrutage sellele rusikaga. Ärge vajutage signaali andmiseks rooli teravaotsaliste esemetega.
- Ärge puhastage rooli orgaaniliste ühenditega, nagu värvivedeldi, benseen, alkohol või bensiin. Nii võite rooli pinda kahjustada.

Peeglid

Sisemine tahavaatepeegel

Reguleerige tahavaatepeegel asendisse, milles näete tagaakna keskkoha kaudu välja. Tehke seda enne sõidu alustamist.

⚠ HOIATUS

Juhi vaateväli

Ärge vedage tagaistmel ega tagariiulil pagasit, mis piirab juhi vaatevälja.

⚠ HOIATUS

Ärge reguleerige tahavaatepeeglit sõiduki liikumise ajal. Nii võite kaotada kontrolli auto üle, mis võib põhjustada inimohvritega õnnetuse.

⚠ HOIATUS

Ärge muutke tahavaatepeeglit ega paigaldage laia peeglit. See võib põhjustada vigastuse, kas õnnetuse ajal või turvapadja avanemisel.

Isetumenev peegel (ECM)

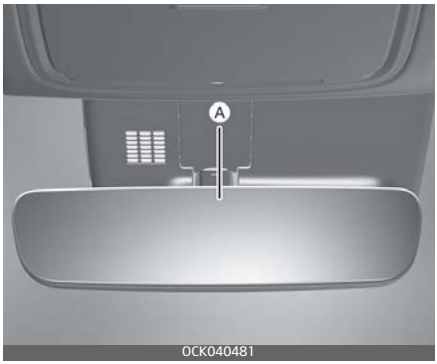

[A]: Indikaator

Mõnel sõidukil on varustuses fotokroomne peegel, mis aitab vältida pimestamist öösel või hämaras sõites.

Kui automootor töötab, muudab tahavaatepeeglisse paigaldatud andur tulede peegelduse teie pimestamise vältimiseks automaatselt tumedamaks.

Andur mõõdab valguse taset sõiduki ümber ja reguleerib automaatselt teile järgnevate sõidukite esitulede peegelduse heledust.

Tagasikäigu (R) sisselülitamisel saavutab peegelpilt automaatselt maksimaalse ereduse, et parandada tagurdamisel nähtavust.

⚠ ETTEVAATUST

Peegli puhastamisel kasutage klaasipuhastusvahendiga niisutatud paberit või muud sarnast materjali.

Ärge pihustage klaasipuhastusvahendit otse peeglile. See võib põhjustada vedela puhastusvahendil peegli korpusesse sisenemist.

Väline tahavaatepeegel

Enne sõitmist reguleerige kindlasti peegli nurki.

Teie auto on varustatud nii vasakkui parempoolse välise küljepeegliga. Peeglite asendit saab muuta reguleerimislüliti abil kaugjuhtimise teel. Peeglikarbid on võimalik kokku klappida, et vältida nende kahjustamist automaatse autopesu või kitsas tänavas sõitmise ajal.

⚠ HOIATUS

Tahavaatepeeglid

- Väline tahavaatepeegel on kumer. Peeglis nähtavad objektid on lähemal kui need paistavad.
- Kasutage sõidurida vahetades sisemist tahavaatepeeglit või otsest vaatlust, et teha kindlaks järgneva sõiduki tegelik kaugus.

⚠ ETTEVAATUST

Ärge kraapige peeglipinnalt jääd, sest võite nii klaasi pinda kahjustada. Kui jää peaks peegli liikumist takistama, ärge kasutage peegli reguleerimiseks jõudu. Jää eemaldamiseks kasutage jäätõrjespreid või väga sooja veega käsna või pehmet riiet.

⚠ ETTEVAATUST

Kui peegel tekkinud jää tõttu enam ei liigu, ärge kangutage seda jõuga. Kasutage külmunud mehhanismi vabastamiseks heakskiidetud jäätõrjespreid (mitte radiaatori antifriisi) või liigutage auto sooja kohta ja laske jääl sulada.

⚠ HOIATUS

Ärge reguleerige ega klappige väliseid küljepeegleid sõidu ajal kokku. Nii võite kaotada kontrolli auto üle ja põhjustada õnnetuse, mis võib põhjustada surma, tõsiseid vigastusi või varalist kahju.

Küljepeeglite asendi reguleerimine

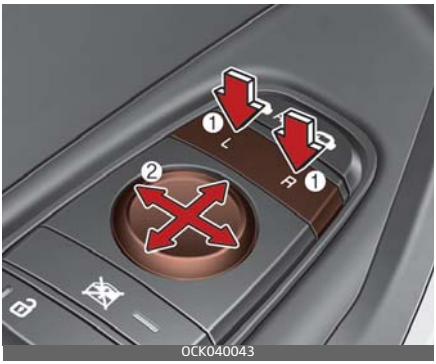

Peegli elektriline kaugjuhtimislüliti võimaldab reguleerida parema ja vasaku tahavaatepeegli asendit. Peeglite asendi reguleerimiseks vajutage nuppu R või L (1), et valida parempoolne või vasakpoolne peegel, seejärel vajutage vastavat punkti (▲) peeglite regulaatoril (2), et kallutada valitud peeglit üles, alla, vasakule või paremale.

Pärast reguleerimist vajutage taas nuppu R või L, vältimaks peeglite juhuslikku liigutamist.

⚠ ETTEVAATUST

- Peeglite liikumine peatub, kui need jõuavad maksimaalse reguleerimiskaldeni, mehhanismi mootor jätkab aga tööd seni, kuni vajutatakse lülitit. Ärge vajutage lülitit kauem kui vaja, mootor võib saada kahjustada.
- Ärge proovige välist tahavaatepeeglit käsitsi reguleerida. See võib osi kahjustada.
- Peegli reguleerimisel vajutage täpselt märki "▲" (2). Vastasel juhul liigub peegel soovimatusse suunda või tekivad talitlushäired.

Välise tahavaatepeegli kokkuklappimine

Elektriline

Külgpeegleid saab sisse- ja väljapöörata vajutades lülitile nagu on all näidatud.

Vasakule (1): Peegel pöörab välja.

Paremale (2): Peegel pöörab sisse.

Keskmine (AUTO, 3):

Peegel pöörab sisse ja välja järgnevalt:

- Peeglid klapitakse kokku või lahti, kui uksed lukustatakse või avatakse lukust targa võtmepuldiga.
- Peeglid klapitakse kokku või lahti, kui uksed lukustatakse või avatakse lukust, vajutades nuppu välisel ukselingil.

- Peegel pöörab autole elektroonilise võtmega liginemisel välja (kõik uksed on suletud ja lukud). (mõnel mudelil)

⚠ ETTEVAATUST

Elektriline väline tahavaatepeegel töötab ka siis, kui nupp ENGINE START/STOP (mootori start/stopp) on asendis OFF (väljas).

Samas aku tarbetu tühjenemise vältimiseks ärge reguleerige peegleid mittetöötava mootoriga kauem kui vaja.

⚠ ETTEVAATUST

Juhul kui see on elektriline väline tahavaatepeegel, ärge pöörake seda käsitsi. See võib põhjustada mootori rikke.

Tagurpidi parkimise abifunktsioon (mõnel mudelil)

Kui liigutate käigukangi tagurdamise asendisse (R), siis pööratakse tahavaatepeegleid allapoole, et teid tagurpidi parkimisel aidata. Vastavalt välise tahavaatepeegli lüliti asendile töötavad välised tahavaatepeeglid järgmiselt:

Vasak või parem

Kui kaugjuhtimispuldi välispeegli lüliti on vasakus või paremas asendis, liiguvad mõlemad välimised tahavaatepeeglid allapoole.

Neutral (vabakäik)

Kui valitud pole kumbagi lülitit, siis tahavaatepeeglid ei liigu.

Välised tahavaatepeeglid liiguvad automaatselt algasendisse tagasi, kui leiab aset mõni järgmistest olukordadest.

1. Nupp ENGINE START/STOP (mootori start/stopp) on asendis ACC või OFF (väljas).
2. Käigukang on asetatud mis tahes asendisse peale R (tagurpidikäik).
3. Kaugjuhtimispuldi välimise tahavaatepeegli lüliti ei ole valitud.

⚠ ETTEVAATUST

Kui tagumine tahavaatepeegel on seadistatud äärmisesse asendisse (vasakule/paremale/alla), ei pruugi automaatne peegli juhtimise funktsioon tagurdamisel nõuetekohaselt toimida.

Näidikuplokk

Tüüp A

OCK040100L

Tüüp B

OCK040101L

1. Tahhomeeter
2. Spidomeeter
3. Mootori jahutusvedeliku temperatuuri näidik
4. Kütusenäidik
5. Hoiatus- ja märgutuled
6. LCD-ekraan

* Teie auto näidikuplokk võib joonisel näidatust erineda. Lisainfot vt "Mõõturid" leheküljel 4-60.

Näidikuploki lülitid

Näidikuploki valgustuse reguleerimine

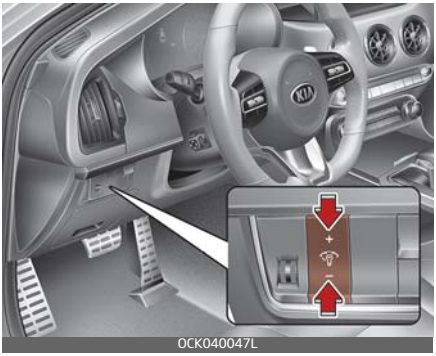

OCK040047L

⚠ HOIATUS

Ärge reguleerige näidikuplokki sõidu ajal. Nii võite kaotada kontrolli auto üle ja tekitada surma, tõsiseid vigastusi või varalist kahju põhjustava avarii.

Näidikuploki eredust saab reguleerida ereduse reguleerimislülititega ("+" või "–") kui ENGINE START/STOP (mootori start/stopp) lüliti on asendis "ON" või tagatuled on sisse lülitatud.

OJA040571L

- Ereduse lüliti ("+" või "–") allhoidmisel muutub eredus jätkuvalt.
- Ereduse maksimaalse või minimaalse taseme saavutamisel kõlab alarm.

LCD-ekraani kasutamine

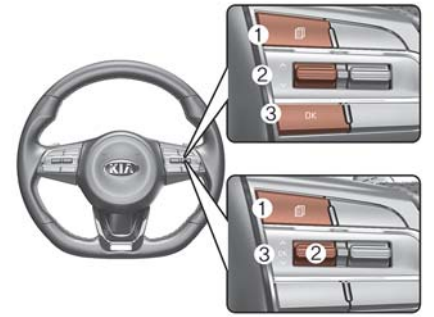

OCK040048L

LCD-ekraani režiime saab muuta roolinuppude abil.

1. MODE-lüliti teekonna ekraanirežiimide muutmiseks
2. ∧/∨: MODE-kerimislüliti valiku tegemiseks
3. OK: lüliti SET/RESET valikute tegemiseks ja tühistamiseks

Mõõturid

Spidomeeter

km/h

OCK040107

MPH, km/h

OCK040107L

Spidomeeter näitab sõidukiirust kas miili tunnis (MPH) või kilomeetrit tunnis (km/h).

Tahhomeeter

OCK047103

Tahhomeeter näitab ligikaudset mootori pöörete arvu minutis (p/min).

Kasutage õigete käiguvahetushetkede valimiseks tahhomeetrit ja vältige mootori jõnksutamist.

⚠ ETTEVAATUST

Ärge kasutage mootorit PUNASES TSOONIS oleva tahhomeetriga. See võib mootorit tõsiselt kahjustada.

Mootori jahutusvedeliku temperatuuri näidik

Väljaspool Euroopat

OCK047105

Euroopas

OCK047105L

Jahutusvedeliku temperatuuri näidik näitab nupu ENGINE START/STOP (mootori start/stop) asendis "ON" (sees) mootori jahutusvedeliku temperatuuri.

⚠ ETTEVAATUST

Kui näidiku osuti on märgi “130" või "H” lähedal, on mootor ülekuumenud ja võib viga saada.

Ärge jätkake ülekuumenenud mootoriga sõitmist. Kui sõiduk on üle kuumenenud, vt "Kui mootor kuumeneb üle" leheküljel 6–7.

⚠ HOIATUS

Ärge kunagi eemaldage radiaatorikorki kuuma mootoriga. Mootori jahutusvedelik on surve all ja võib tõsiselt põletada. Enne jahutusvedeliku mahutisse lisamist oodake, kuni mootor on jahtunud.

Kütusenäidik

Väljaspool Euroopat

OCK040106

Euroopas

OCK040106L

Kütusenäidik näitab ligikaudset kütusepaagis olevat kütusekogust.

✻ MÄRKUS

- Kütusepaagi mahutavus on toodud ptk "Soovituslikud määrdeained ja nende kogused" leheküljel 8-10.
- Kütusenäidikut täiendab madala kütusetaseme hoiatustuli, mis süttib, kui kütusepaak on peaaegu tühi.
- Kallakutel või kurvides võib kütuse paagis liikumise tõttu kütusenäidiku osuti kõikuda või madala kütusetaseme hoiatusnäidik võib tavapärasest varem süttida.

⚠ HOIATUS

Kütusenäidik

Kütuse lõppemine võib autos viibijad ohtu seada.

Kui süttib kütusetaseme hoiatustuli või kütusenäidiku näit langeb taseme „0“ või „E“ (Empty – tühi) lähedale, siis tankige esimesel võimalusel.

⚠ ETTEVAATUST

Vältige sõitmist, kui kütusepaaki on jäänud väga vähe kütust. Kütuse lõppemine võib põhjustada mootoris vahelejättu, see võib aga kahjustada katalüüsmuundurit.

Läbisõidumõõdik

Tüüp A

ODL3049125

Tüüp B

OCK047112

Ekraanil näidatakse auto läbisõitu.Läbisõidunäit aitab ka tähtajalist hooldust meeles pidada.

- Läbisõidu vahemik: 0 – 1 599 999 km

Tühjenemiseni jäänud vahemaa näidik

Tüüp A

ODL3049126

Tüüp B

OCK040535L

- Distants paagi tühjenemiseni on arvestuslik vahemaa, mida saab paagis oleva kütusekogusega veel läbida.
  – Vahemaa: 1 ~ 9 999 km või 1 ~ 9 999 miili.
- Kui arvestuslik läbitav vahemaa jääb alla 1 km (1 miili), asendub see teekonna kompuutri näit ekraanil näiduga "---".

⚠ ETTEVAATUST

- Distants paagi tühjenemiseni võib olla ebatäpne, kui sõiduk ei ole tasasel pinnal või kui akutoide on vahepeal katkestatud.
- Tankevälp sõltub ka tegelikust sõiduvahemaast.
- Kui tangite alla 6 liitri kütust, ei pruugi pardakompuuter tankimist arvesse võtta.
- Kütusekulu ja paagi tühjenemiseni läbitava vahemaa väärtused võivad sõidutingimustest, sõiduma-

neerist ja auto seisundist tulenevalt tugevalt kõikuda.

Välistemperatuur

Tüüp A

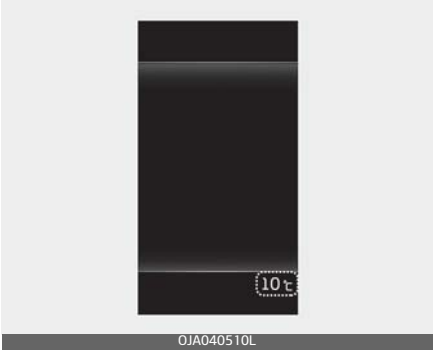

OJA040510L

Tüüp B

OCK040484

See näidik näitab hetke välistemperatuuri 1 °C (1 °F) kaupa.

- Temperatuurivahemik: –40 °C ... 60 °C

Välistemperatuurinäit ei pruugi koheselt muutuda, et vältida juhi tähelepanu kõrvalejuhtimist.

Temperatuuriühiku °C või °F valimiseks.

- Näidikuploki kasutajaseaded (mõnel mudelil): temperatuuri ühikut saab muuta „Other Features – Temperature unit“ (Muud funktsioonid – Temperatuuri ühik).

* Lisateavet vt .

- Sätete menüü infomeelelahutuse süsteemi ekraanil (mõnel mudelil): temperatuuri ühikut saab muuta, avades “Settings (Sätted) → General (Üldine) → Unit (Ühik) → Temperature Unit (Temperatuuri ühik) → °C/°F”.

* Lisainfo saamiseks skannige sõiduki infomeelelahutuse süsteemi eraldi juhendis olev QR-kood.

- Kliimaseade: vajutage OFF-lülitit all hoides vähemalt kolm sekundit nuppu AUTO. Kohe seejärel näidikuploki ja kliimaseadme temperatuuriühik muutub.

Käiguvahetuse märgutuli

Automaatkäigukasti käiguvahetuse märgutuli

Tüüp A

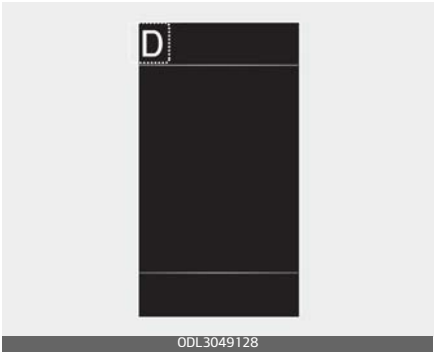

Tüüp B

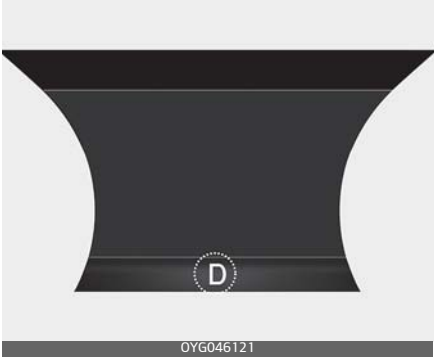

See näidik näitab, milline automaatkäigukasti käik on valitud.

- Parkimisasend: P
- Tagurdamisasend: R
- Neutraalasend: N
- Sõiduasend: D
- Sportrežiim: 1, 2, 3, 4, 5, 6, 7, 8

Automaatkäigukasti näidik sportrežiimis (kui kuulub varustusse)

Sportrežiimis näitab see märgutuli, milline käik on hetkel kõige kütusesäästlikum.

- Ülesvahetamine:
  ▲2, ▲3, ▲4, ▲5, ▲6, ▲7, ▲8
- Allavahetamine:
  ▼1, ▼2, ▼3, ▼4, ▼5, ▼6, ▼7

Näiteks

▲3 : Näitab, et soovitav on lülitada sisse 3. käik (käigukang on 2. või 1. käigul).

▼4: Näitab, et soovitav on lülitada sisse 4. käik (käigukang on 5. või 6. käigul).

Süsteemi rikke korral ei näita märgutuli midagi.

LCD-ekraan

LCD-ekraani režiimid

	Režiim						
	Sport (kui kuulub varustusse)	Teekonna kompuuter	Navigatsioonisüsteem (kui on varustuses)	Juhiabisüsteem	Kasutajasätted (kui on varustuses)	Teave	Üldised hoiatused
Üles/alla	Mõõturid	Kogu sõiduinfo	Teejuhatus	• Sõidurajalt väljumise hoiatus / sõidurajal püsimise abisüsteem/ kohanduv kiirushoidik / sõidurajal püsimise abisüsteem / maantee sõiduabi	Juhiabisüsteemid	Digitaalne spidomeeter	Hoiatuste režiimis näitab ekraan auto süsteemi(de) häiretega seotud hoiatusi.
		Juhtimise teave	Sihtkoha info		HUD-ekraan	TPMS	
		Alates tankimisest			Näidikuplokk		
		Automaatne peatamine			Tuled		
					Uks		
				Juhi tähelepanu hajumise hoiatussüsteem	Sõidumugavust lisavad seadistused		
				Nutikas kiiruse-piiraja (ISLA)	Ühikud		

Kasutaja seadistuste režiimi menüüvalikud võivad sõltuvalt auto varustusest varieeruda.

* LCD režiimide juhtimise kohta vt "LCD-ekraani kasutamine" leheküljel 4-59.

Sport-režiim (mõnel mudelil)

Tüüp A

OCK040533L

Tüüp B

OCK040532L

Selles režiimis kuvatakse õli temperatuur (1), pöördemomendi näidik (2), turbo suurendamise näidik (3).

Teekonna kompuutri režiim

OCK040639L

Reisiarvuti režiimis kuvatakse teave sõiduki sõiduparameetrite kohta, sealhulgas kogunenud sõiduinfo, juhtimise teave jne.

* Lisainfot vt "Sõiduinfo (pardakompuuter)" leheküljel 4-78.

Teejuhatamise (TBT)-režiim (mõnel mudelil)

OCK040494

Sellel režiimil näitab ekraan navigatsioonisüsteemi infot.

Juhiabisüsteemid

- Sõidurajalt kõrvalekaldumise hoiatus (kui kuulub varustusse)
  Sõidurajal püsimise abisüsteem (kui kuulub varustusse)
  Sõidurea hoidmise süsteem (kui kuulub varustusse)
  Nutikas kiirushoidik (kui kuulub varustusse)
  Maantee sõiduabi (kui kuulub varustusse)
- Juhi tähelepanu hoiatussüsteem (kui kuulub varustusse)
- Nutikas kiirusepiiraja (kui kuulub varustusse)

* Lisainfot vt iga süsteemi kirjeldusest ptk "Sõiduki juhtimine" lk 5–1.

Säte (kui kuulub varustusse)
Juhiabisüsteemide seadistamiseks vajutage OK-nuppu roolil rohkem kui 1 sekundi jooksul, sellal kui kuvatakse Juhiabisüsteemide režiim.

⚠ HOIATUS

Ärge muutke režiimi seadistusi sõidu ajal. See võib tähelepanu hajutada ja põhjustada avarii.

Element	Selgitus
SCC reaktsioon	Kiire/normaalne/aeglane
Sõidumugavuse lüliti	Maantee sõiduabi / kiirtee automaatne kiirusejuhtimine
Kiirusepiirang	Piirkiiruse nihe / kiirusepiiraja / kiirusepiirangu hoiatus / väljas
Hoiatuse ajastus	Tavaline/hiline
Hoiatuse helitugevus	Kõrge/keskmine/madal
Juhi tähelepanu hajumise hoiatussüsteem	Eesoleva sõiduki eemaldumise hoiatussüsteem / Tähelepanematu sõitmise hoiatussüsteem
Edasiliikumise turvalisus	Aktiivne abi / ainult hoiatus / väljas
Sõidurea turvalisus	- Standard LKA (sõidurajal püsimise abisüsteem) / sõidurajalt kõrvalekaldumise hoiatus / väljas
Pimenurga hoiatussüsteem (Blind-spot safety)	Pimenurga nägemine / turvalise väljumise hoiatus / aktiivne abi / ainult hoiatus / väljas

Element	Selgitus
Ohutus parkimisel	Ümbritseva vaate kaamera automaatselt sees / parkimiskauguse hoiatus – automaatne sisselülitus / tagumise ristsuunalise liikluse hoiatussüsteem

✻ MÄRKUS

Kasutaja seadistuste režiimi menüüvalikud võivad sõltuvalt auto varustusest varieeruda.

Teave

Digitaalne spidomeeter

See digitaalse spidomeetri ekraan kuvab teavet sõiduki kiiruse kohta.

ODL3049152

Rehvirõhk

OCK040497L

See režiim kuvab rehvirõhku.

* Lisateavet vt "Rehvirõhu kontrollsüsteem (TPMS)" leheküljel 6-9.

Üldhoiatuse režiim

OCK040536L

Hoiatuste režiimis ilmub ekraanile hoiatustuli järgmistes olukordades.

- Esikokkupõrke ennetussüsteemi (FCA) rike (kui kuulub varustusse)
- Esikokkupõrke ennetussüsteemi radar on blokeeritud (kui kuulub varustusse)
- Pimenurga hoiatussüsteemi rike (kui kuulub varustusse)

- Pimenurga hoiatussüsteemi radar on blokeeritud (kui kuulub varustusse)
- Nutika kiirusepiiraja rike (kui kuulub varustusse)
- Automaatsete kaugtulede (HBA) rike (kui kuulub varustusse)
- Dünaamilise kiirusehoidja rike (kui kuulub varustusse)
- Dünaamilise kiirusehoidja radar blokeeritud (kui kuulub varustusse)
- LED-esitule häire
- TPMS-i rike, rõhk madal jne.

Sel juhul kuvatakse LCD-ekraanile üldhoiatuse ikoon (⚠). Kui tekkinud olukord on lahendatud, kustub üldine hoiatustuli ja üldiste hoiatuste režiimi märk kaob.

Kasutaja seadistuste režiim (mõnel mudelil)

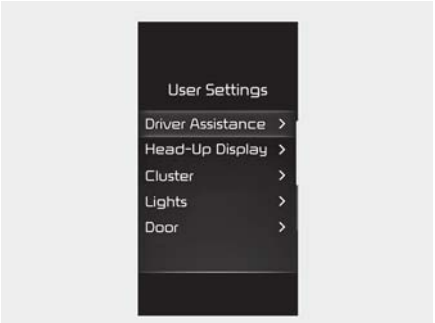

OCK040537L

Sellel režiimil saate muuta näidikuploki, ukselukkude, tulede jm auto seadistusi.

Kasutaja seadistuste režiimi menüüvalikud võivad sõltuvalt auto varustusest varieeruda.

Ekraaniteade „Shift to P to edit settings“ (Seadistuste muutmiseks pange käigukang parkimisasendisse P)

See hoiatus kuvatakse kui proovite sõidu ajal kasutajaseadete seadet reguleerida.
Ohutuse tagamiseks muutke seadistusi kasutaja seadistuste režiimil alles pärast seda, kui auto on pargitud, seisupidur on rakendatud ja käigukang on pandud parkimisasendisse (P).

Juhi abisüsteem (kui kuulub varustusse)

Esemed	Selgitus
SCC reaktsioon (kui kuulub varustusse)	• Kiire/normaalne/aeglane Kohanduva kiirushoidiku tundlikkuse reguleerimine * Lisateavet vt "Dünaamiline kiirushoidik (SCC) (mõnel mudelil)" leheküljel 5-137.
Mugavusvarustus (kui on varustuses)	• Maantee sõiduabi Funktsiooni valimiseks. * Lisateavet vt "Maantee sõiduabi (HDA) (mõnel mudelil)" leheküljel 5-163. • Kiirtee automaatne kiirusejuhtimine Funktsiooni valimiseks. * Lisateavet vt "navigatsioonipõhine kohanduv kiirushoidik (NSCC) (mõnel mudelil)" leheküljel 5-152.
Kiirusepiiraja (kui kuulub varustusse)	• Piirkiiruse nihe / kiirusepiiraja / kiirusepiirangu hoiatus / väljas Funktsiooni valimiseks. * Lisateavet vt "Nutikas kiirusepiiraja (ISLA) (mõnel mudelil)" leheküljel 5-117.
Hoiatuse ajastus (kui kuulub varustusse)	• Tavaline/hiline Hoiatusaja valimiseks
Hoiatuse helisignaal (kui kuulub varustusse)	• Kõrge/keskmine/madal Hoiatuse helitugevuse valimiseks.
Juhi tähelepanu hoiatus (DAW) (kui kuulub varustusse)	• Eesoleva sõiduki eemaldumise hoiatussüsteem / Tähelepanematu sõitmise hoiatussüsteem Funktsiooni valimiseks. * Lisateavet vt "Juhi tähelepanu hoiatus (DAW) (mõnel mudelil)" leheküljel 5-123.
Esiturvalisus (kui kuulub varustusse)	• Aktiivne abi / ainult hoiatus / väljas Funktsioonide valimiseks. * Lisateavet vt "Esikokkupõrke ennetussüsteem (FCA) (anduri fusioon) (mõnel mudelil)" leheküljel 5-70.
Sõidurea turvalisus (kui kuulub varustusse)	• - Standard LKA (sõidurajal püsimise abisüsteem) / sõidurajalt kõrvalekaldumise hoiatus / väljas Funktsioonide valimiseks. * Lisateavet vt "Sõidurajal püsimise abisüsteem (LKA) (mõnel mudelil)" leheküljel 5-85.

Esemed	Selgitus
Pimenurga hoiatussüsteem (kui kuulub varustusse)	• Pimenurga nägemise vaade Funktsiooni valimiseks. * Lisateavet vt "Pimenurga nägemise monitor (BVM) (mõnel mudelil)" leheküljel 5-131. • Turvalise väljumise hoiatussüsteem Funktsiooni valimiseks. * Lisateavet vt "Turvalise väljumise hoiatussüsteem (SEW) (mõnel mudelil)" leheküljel 4-21. • Aktiivne abi / ainult hoiatus / väljas Funktsiooni valimiseks. * Lisainfot vt "Pimenurga kokkupõrkehoiatus (BCW) (mõnel mudelil)" leheküljel 5-92 ja "Pimenurga ennetussüsteem (BCA) (mõnel mudelil)" leheküljel 5-101.
Parkimisohutus (kui kuulub varustusse)	• Ümbritseva vaate kaamera automaatne käivitamine Funktsiooni valimiseks. * Lisateavet vt "Ümbritseva vaate kaamera (SVM) (mõnel mudelil)" leheküljel 4-104. • Parkimiskauguse hoiatus – automaatne sisselülitus Funktsiooni valimiseks. * Lisainfot vt "Edasisõitmise/tagurdamise parkimisvahemaa hoiatussüsteem (PDW) (mõnel mudelil)" leheküljel 4-115. • Tagumine ristsuunaline liiklus Funktsiooni valimiseks. * Lisainfot vt "Tagurdusfunktsioon (RCCW) (mõnel mudelil)" leheküljel 5-169 ja "Tagumise ristsuunalise liikluse ennetussüsteem (RCCA) (mõnel mudelil)" leheküljel 5-177.

* Kasutaja seadistuste režiimi menüüvalikud võivad sõltuvalt auto varustusest varieeruda.

HUD-ekraan (kui kuulub varustusse)

Esemed	Selgitus
HUD-ekraani lubamine	• Selle valimisel aktiveeritakse HUD-ekraan.
Kuvamiskõrgus (Display Height)	• Reguleerige HUD-pildi kõrgust (1–20) HUD-ekraanil.
Pööramine (Rotation)	• Reguleerige HUD-pööramise kraadi (–5...+5).
Heledus (Brightness)	• Reguleerige HUD-ekraani heledust (1–20).
Sisu valik	• Kui allpool toodud üksused on märgitud, siis need aktiveeritakse. – Navigeerimisteave (Turn by Turn) – Liiklusmärgid – Sõidumugavuse teave – Pimenurga hoiatussüsteemi teave (Blind-spot safety info) – Raadio/meedia teave

* Kasutaja seadistuste režiimi menüüvalikud võivad sõltuvalt auto varustusest varieeruda. Lisateavet vt "Esiklaasinäitur (HUD) (mõnel mudelil)" lehe-küljel 4-98.

Näidikuplokk

Esemed	Selgitus
Kütusekulu Lähtestamine	• Selle valimisel nullitakse kütusenäidik tankimisel või süüte sisselülitamisel automaatselt.
Wiper/Lights Mode Display (klaasipuhastite/tulede seaded)	• Selle valimisel aktiveeritakse klaasipuhasti/tulede ekraan.
Liiklusmärgid (kui on varustuses)	• Selle valimisel aktiveeritakse liiklusmärgid.
Icy Road Warning (Libeda tee hoiatus)	• Selle valimisel on kiirusepiirangute kuvamise funktsioon sisse lülitatud.
Welcome Sound (Tervitussignaal) (kui kuulub varustusse)	• Selle valimisel on tervitussignaal sisselülitatud.
Teema valik (kui kuulub varustusse)	• Teema A / teema B / teema C Näidikuploki LCD teema valimiseks.

* Kasutaja seadistuste režiimi menüüvalikud võivad sõltuvalt auto varustusest varieeruda.

Tuled

Esemed	Selgitus
Üge puudutusega käivitatav suunatulede vilkumisfunktsioon	• Väljas: ühe puudutusega käivitatav suunatulede vilkumisfunktsioon lülitatakse välja. • 3, 5, 7 vilkumiskorda: suunatuled vilguvad 3, 5 või 7 korda, kui suunatulede kangi kergelt vajalikus suunas liigutatakse. * Lisateavet vt "Tuled" leheküljel 4-120.
Ümbritseva valguse heledus (kui kuulub varustusse)	• Väljas / tase 1, 2, 3, 4 Ümbritseva valguse heleduse kohandamiseks.
Mugavusvalgustus (kui kuulub varustusse)	• Sinine lend / rahulik mets / unistav lilla / koidiku violetne / apelsini rõõm / kuldne kaemus / värskendav meri Ümbritseva valguse värvi valimiseks.
Mugavusvalgustus (kui kuulub varustusse)	• Ümbritseva valguse sisse- või väljalülitamiseks.
Esitulede kodutee valgustamise funktsioon (kui kuulub varustusse)	• Saate esitulede kodutee valgustamise funktsiooni sisse või välja lülitada.
Reisirežiim (kui kuulub varustusse)	• Liiklusmuudatuste funktsiooni aktiveerimiseks või deaktiveerimiseks.
Automaatsed kaugtuled (kui kuulub varustusse)	• Kaugtulede automaatlülituse funktsiooni sisse või välja lülitamiseks. * Lisateavet vt "Automaatsed kaugtuled (HBA) (mõnel mudelil)" leheküljel 4-125.

* Kasutaja seadistuste režiimi menüüvalikud võivad sõltuvalt auto varustusest varieeruda.

Uks

Esemed	Selgitus
Automaatne lukustamine	• Käikude sisselülitamisega aktiveeritav lukustusfunktsioon (Enable on shift): kõik uksed lukustatakse automaatselt, kui toimub ümberlülitus parkimisrežiimilt P tagasi- (R), vaba- (N) või edasikäigule (D). (Kui mootor on sisse lülitatud, on see aktiveeritud). • Aktiveerimine olenevalt kiirusest: kõik uksed lukustuvad kiiruse 15 km/h saavutamisel automaatselt. • Off (Väljas): uste automaatlukustus lülitub välja.
Auto Unlock (Automaatne lukust avamine)	• Käigukangi liigutamisel asendisse P: Kõik uksed avatakse automaatselt lukust, kui lülitatakse sisse parkimisrežiim P. (Kui mootor on sisse lülitatud, on see aktiveeritud). • Auto väljalülitamisega aktiveeritav avamisfunktsioon (Vehicle off): kõik uksed avatakse automaatselt lukust, kui MOOTORI START-/STOPP-lüliti lülitatakse välja (OFF-asendisse). • Väljas: uste automaatne lukust avamise funktsioon lülitub välja.
Elektriline tagaluuk (kui kuulub varustusse)	• Elektrilise tagaluugi aktiveerimine või desaktiveerimine. * Lisateavet vt "Elektriline tagaluuk (mõnel mudelil)" leheküljel 4-26.
Elektrilise tagaluugi avanemiskiirus (kui kuulub varustusse)	• Kiire/harilik Elektrilise tagaluugi kiiruse reguleerimiseks.
Elektrilise tagaluugi avanemiskõrgus (kui kuulub varustusse)	• Täiesti avatud / tase 1, 2, 3 / kasutaja kõrguse seadistus Elektrilise tagaluugi kõrguse reguleerimine.
Nutikas tagaluuk (kui kuulub varustusse)	• Nutika tagaluugi aktiveerimine või desaktiveerimine. * Lisateavet vt "Nutikas tagaluuk (mõnel mudelil)" leheküljel 4-31.

* Kasutaja seadistuste režiimi menüüvalikud võivad sõltuvalt auto varustusest varieeruda.

Mugavusvarustus (kui kuulub varustusse)

Esemed	Selgitus
Lihtsustatud ligipääs istmetele (kui kuulub varustusse)	• Väljas / harilik / pikendatud Funktsiooni valimiseks. * Lisateavet vt "Juhiistme asendimälu (kui kuulub varustusse, elektrilise istme puhul)" leheküljel 3-10.
Lihtsustatud ligipääs roolile (kui kuulub varustusse)	• Roolile lihtsustatud ligipääsu aktiveerimiseks või desaktiveerimiseks. * Lisateavet vt "Juhiistme asendimälu (kui kuulub varustusse, elektrilise istme puhul)" leheküljel 3-10
Tagumise reisija häiresüsteem (ROA) (kui kuulub varustusse)	• Tagareisija hoiatuse funktsiooni aktiveerimiseks või desaktiveerimiseks. * Lisateavet vt "Tagumise reisija häiresüsteem (ROA)" leheküljel 4-20.
Welcome Mirror/Light (peeglite/tulede tervitusfunktsioon) (kui kuulub varustusse)	• Peeglite tervitusfunktsiooni / valgusfunktsiooni aktiveerimiseks või desaktiveerimiseks.
Juhtmevaba laadimine (kui kuulub varustusse)	• Juhtmevaba laadimissüsteemi funktsiooni aktiveerimiseks või desaktiveerimiseks. * Lisateavet vt "Nutitelefoni juhtmevaba laadimise süsteem (mõnel mudelil)" leheküljel 4-171.
Hooldusintervall	• Luba hooldusintervall: kui see element on valitud, aktiveeritakse hooldusintervalli funktsioon. • Intervalli kohandamine: kui hooldusintervalli funktsioon on sisse lülitatud, saate muuta hooldusintervalli arvestatavat aega ja läbisõitu. • Lähtesta: hooldusintervalli lähtestamine.
Istme küljetoe suurendamine (kui kuulub varustusse)	• Kui see on valitud, suurendatakse istme külgmist tuge.

Kui hooldusintervalli funktsioon on sisse lülitatud ning aeg ja läbisõit sisestatud, ilmuvad järgnevalt kirjeldatud olukordades ekraanile alltoodud teated iga kord, kui auto käivitatakse.

- Hoolduse aeg: see teade näitab autojuhile auto korralise hoolduseni jäänud kilomeetrite ja päevade arvu.
- Auto vajab hooldust (Service required): see teade ilmub ekraanile, kui auto hooldusaeg on käes või möödunud.

Hoolduseni jäänud kilomeetrite ja päevade arvud võivad olla ebatäpsed järgmistel juhtudel.

- Aku juhtmed on lahti ühendatud.
- Aku on tühjenenud.
- Kaitsmelüliti on välja lülitatud.

Ühikud

Esemed	Selgitus
Kiirusühik	• km/h, MPH Spidomeetri ühiku valimiseks.
Temperatuuriühik	• °C/°F Saate valida soovitud temperatuuriühiku.
Kütusekulu Unit (Kütusekulu ühik)	• L/100km, km/L või US gallon, UK gallon Saate valida soovitud kütusekulu ühiku.
Pööremomendi ühik (kui kuulub varustusse)	• Nm, lb-ft Saate valida soovitud pöördemomendi ühiku.
Manomeeter	• psi, kPa, bar Rehvirõhu ühiku valimiseks.
Turbo rõhuühik (kui kuulub varustusse)	• psi, kPa, bar Saate valida soovitud turbo rõhuühiku.

* Kasutaja seadistuste režiimi menüüvalikud võivad sõltuvalt auto varustusest varieeruda.

Keel

Esemed	Selgitus
Keel	• Keele valimine.

Lähtestamine

Esemed	Selgitus
Lähtestamine	Selle valikuga saate taastada kõik kasutaja seadistuste režiimi algseadistused.

Sõiduki sätted (infomeelelahutuse süsteemiga varustatud sõiduk)

Infomeelelahutuse süsteemi sõiduki sätted pakuvad kasutajale erinevaid sätetevalikuid, sh ukse lukustamise / lukust avamise funktsioonid, mugavusfunktsioonid, juhiabisüsteemi sätted jne.

Sõiduki sätete menüü
- Juhiabisüsteemid
- Sõidurežiim
- HUD-ekraan
- Näidikuplokk
- Kliimaseade
- Iste
- Tuled
- Door (Uks)
- Sõidumugavust lisavad seadistused
- Default (Vaikeseaded)

Kasutaja seadistuste režiimi menüüvalikud võivad sõltuvalt auto varustusest varieeruda.

* Lisainfo saamiseks skannige sõiduki infomeelelahutuse süsteemi eraldi juhendis olev QR-kood.

⚠ HOIATUS

Ärge kasutage sõiduki sätteid sõitmise ajal. See võib põhjustada häirimist, mille tagajärjeks on õnnetus.

Sõiduinfo (pardakompuuter)

Pardaarvuti on mikroarvuti juhitav juhtimise teabesüsteem, mis kuvab juhtimisega seotud teavet.

✻ MÄRKUS

Osa infost salvestatakse teekonnanäidikus juhuks, kui aku lahti ühendatakse.

Sõidurežiimid

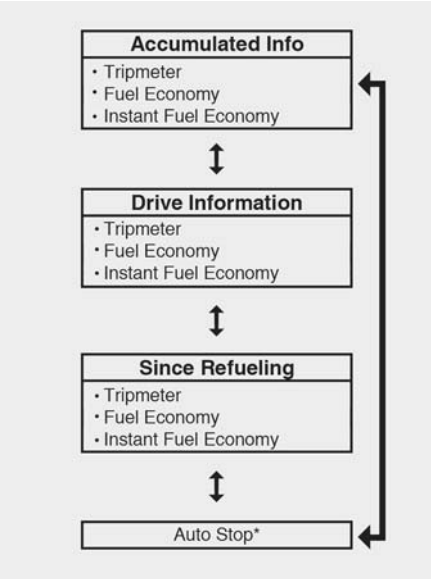

OCK040538L

Sõidurežiimi muutmiseks vajutage lülitit (∧ / ∨) roolil.

* olemasolul

Sõiduinforežiim

See kuva näitab kogunenud läbisõitu (1), keskmist kütusekulu (2) ja hetke kütusekulu (3).

OCK040631L

OCK040630L

- Kogunenud andmed arvutatakse alles peale vähemalt 300 m sõitmist.
- Vajutades „OK“ nupule üle 1 sekundi peale andmete kuvamist, antud andmed lähtestatakse.
- Andmeid kogutakse isegi kui auto ei sõida, aga mootori töötab.

Ühe sõidukorra sõiduinfo kuva

Ekraanil on näidatud vahemaa (1), keskmine kütusekulu (2) ja hetke kütusekulu (3) info ühe käivitustsükli kohta.

OCK040632L

OCK040633L

- Kütusekulu arvutatakse alles peale vähemalt 300 m sõitmist.
- Kui juhiuks avatakse pärast mootori väljalülitamist või möödub 3 minutit pärast mootori taaskäivitamist, lähtestatakse sõiduinfo.
- Vajutades „OK“ nupule üle 1 sekundi peale andmete kuvamist, antud andmed lähtestatakse.
- Andmeid kogutakse isegi kui auto ei sõida, aga mootori töötab.

Alates tankimisest

OCK040635L

OCK040634L

See kuva näitab kogunenud läbisõitu (1), keskmist kütusekulu (2) ja hetke kütusekulu (3) pärast tankimist.

- Kütusekulu arvutatakse alles peale vähemalt 300 m sõitmist.
- Pärast tankimist: Üle 6 l kütuse tankimise ja üle 1 km/h sõitmise järel "Alates tankimisest" nullitakse automaatselt.
- Vajutades „OK“ nupule üle 1 sekundi peale Since Refueling (Alates tankimisest), antud andmed lähtestatakse.
- Andmeid kogutakse isegi kui auto ei sõida, aga mootori töötab.

Automaatse peatamise aeg (mõnel mudelil)

OJA040523L

Selles režiimis kuvatakse ISG-süsteemi (Idle Stop and Go) automaatse peatamise aeg. Lisainfot vt "ISG (Idle Stop & Go) süsteem (mõnel mudelil)" leheküljel 5-15.

Hoiatussõnumid

Juhi hoiatamiseks ilmuvad LCD-ekraanile hoiatusteated. See asub näidikuploki keskel.

Hoiatus võib ilmuda sõltuvalt näidikuploki tüübist erineval kujul ja osadel juhtudel ei pruugi seda üldse kuvada.

Hoiatus kuvatakse sümbolina, sümboli ja tekstina või ainult tekstina.

Door, Hood, Tailgate Open (Uks, kapott, tagaluuk avatud)

OCK040499

- See hoiatus kuvatakse, näidates milline uks või kapott või tagaluuk on avatud.

Katuseluuk avatud (mõnel mudelil)

OCK040500

- See hoiatus ilmub ekraanile, kui auto katuseluuk on mootori seiskamise hetkel lahti.

Aken avatud (mõnel mudelil)

OCK040501

- Hoiatus kuvatakse siis, kui lülitate mootori välja ning mõni aken on avatud.

Tulede režiim

Tüüp A

OYB040571L

Tüüp B

OYB040572L

- See näitab, millisesse asendisse on väliste tulede lüliti keeratud.

Saate klaasipuhastite ja tulede kuvamise süsteemid aktiveerida või desaktiveerida näidikuploki LCD-ekraanil kasutaja seadistuste režiimis või infomeelelahutuse süsteemi ekraani sätetest.

Klaasipuhasti režiim

Tüüp A

OYB040573L

Tüüp B

- See näit näitab, milline pühkimisrežiim on klaasipuhastite juhtkangiga valitud.

Saate klaasipuhastite ja tulede kuvamise süsteemid aktiveerida või desaktiveerida näidikuploki LCD-ekraanil kasutaja seadistuste režiimis või infomeelelahutuse süsteemi ekraani sätetest.

Mootor ülekuumenenud

- See hoiatusteade ilmub ekraanile, kui mootori jahutusvedeliku temperatuur ületab nõutava vahemiku. See tähendab, et mootor on ülekuumenenud ja võib kahjustada saada.

* Kui sõiduk on üle kuumenenud, vt "Kui mootor kuumeneb üle" leheküljel 6-7.

Liigu P:

- See teade ilmub, kui proovite seisata mootorit välja ilma P käigukangiasendit sisselülitamata.
- Sellisel juhul lülitub nupp ENGINE START/STOP (mootori start/stopp) asendisse ACC.

Sõiduk on asendis N. Vajutage nuppu START ja lülitage käigukang asendisse P (ning lülitage sõiduk välja)

See teade ilmub ekraanile, kui proovite lülitada autot välja, kui käigukang on asendis N (neutraalasend).

Sõiduki välja lülitamiseks tehke järgmist.

1. Vajutage nuppu ENGINE START/STOP (mootori start/stopp). Nupp lülitub asendisse ON.
2. Seadke käigukang asendisse P (Parkimine).
3. Vajutage uuesti nuppu ENGINE START/STOP (mootori start/stopp), sõiduk lülitub välja.

Low key battery

- See hoiatusteade ilmub ekraanile, kui elektroonilise võtme patarei on tühjenenud, kui lüliti ENGINE START/STOP (mootori start/stopp) muutub asendisse OFF (väljas).

Vajutage rooli keerates nuppu START

- See hoiatusteade ilmub ekraanile, kui nupu ENGINE START/STOP (mootori start/stopp) vajutamisel ei avane roolilukk tavapäraselt.

- Sel juhul keerake rooli nupu ENGINE START/STOP vajutamise ajal paremale-vasakule.

Kontrollige rooliluku süsteemi

- See hoiatusteade ilmub ekraanile, kui nupu ENGINE START/STOP (mootori start/stopp) väljalülitatud asendisse lülitamisel ei lukustu rool tavapäraselt.

Mootori käivitamiseks vajutage piduripedaali

- See hoiatusteade ilmub ekraanile, kui nupu ENGINE START/STOP (mootori start/stopp) korduval vajutamisel ilma piduripedaali vajutamata, lülitub lüliti kaks korda asendisse "ACC".
- Hoidke piduripedaali mootori käivitamiseks all.

Key not in vehicle

- See hoiatusteade ilmub ekraanile, kui nupu ENGINE START/STOP (mootori start/stopp) vajutamisel ei ole elektrooniline võti sõidukis.
- Kandke elektroonilist võtit alati kaasas.

"Key is not detected"

- See hoiatusteade ilmub ekraanile, kui nupu ENGINE START/STOP (mootori start/stopp) vajutamisel elektroonilist võtit ei tuvastata.

Vajutage uuesti nuppu START

- See hoiatusteade kuvatakse, kui nupu ENGINE START/STOP (mootori star/stopp) süsteemi probleemi tõttu ei saa seda nuppu kasutada.
- Sel juhul proovige ENGINE START/STOP (mootori start/stopp) nuppu mootori käivitamiseks uuesti vajutada.
- Kui hoiatusteade ilmub ekraanile igal nupu ENGINE START/STOP (mootori start/stopp) vajutamisel, laske sõiduk volitatud asjatundjal üle vaadata. Kia soovitab pöörduda Kia volitatud esindaja/teenusepartneri poole.

Vajutage START-nuppu võtmega

- See hoiatusteade kuvatakse, kui vajutate nuppu ENGINE START/STOP (mootori start/stopp) hoiatussõnumi "Key not detected" (Võtit pole tuvastatud) kuvamisel.
- Samal ajal vilgub ka immobilisaatori indikaatortuli.

"Turn FUSE SWITCH On" (Lülitage kaitsmelüliti sisse)

- See hoiatusteade süttib, kui kaitselüliti on välja lülitatud (asendis OFF).
- See tähendab, et peaksite kaitsmelüliti sisse lülitama.

* Lisateavet vt "Kaitsmed" leheküljel 7-52.

Kontrollige piduri lüliti kaitset

- See hoiatusteade ilmub ekraanile, kui pidurilüliti kaitse pole ühendatud.
- See tähendab, et kaitse tuleb asendada uuega. Kui see pole võimalik, saate mootori käivitada, vajutades ENGINE START/STOP (mootori start/stopp) lülitit asendis ACC 10 sekundit järjest.

Mootori käivitamiseks pange käik asendisse P või N

- See teade ilmub, kui proovite käivitada mootorit ilma "P" või "N" käigukangiasendit sisselülitamata.

✻ MÄRKUS

Mootori saab käivitada siis, kui käigukang on neutraalasendis N. Turvalisuse tagamiseks käivitage mootor siiski käigukangi asendis P (Park).

Kontrollige heitgaasisüsteemi (mõnel mudelil)

- See hoiatus ilmub ekraanile, kui heitgaasisüsteemis on tekkinud häire.
- Sel ajal vilgub ka heitgaasisüsteemi hoiatustuli.
  Sel juhul laske sõiduk kvalifitseeritud asjatundjal üle vaadata. Kia soovitab pöörduda Kia volitatud esindaja/teenusepartneri poole.

* GPF: bensiini tahkete osakeste filter

Kütus on lõppemas

- See hoiatus ilmub ekraanile, kui kütusepaak on peaaegu tühi.
- Samal ajal, kui see teade ekraanile ilmub, süttib näidikuplokis ka madala kütusetaseme hoiatustuli.
- Sel juhul tuleks esimesel võimalusel lähimasse tanklasse sõita ja paaki kütust lisada.

Pesuvedeliku tase madal

- See hoiatusteade kuvatakse siis, kui pesuvahend on mahutist peaaegu otsas.
- Täitke paak uuesti klaasipesuvedelikuga.

Kontrollige aktiivset kapotisüsteemi (mõnel mudelil)

- See hoiatusteade kuvatakse, kui aktiivne kapotisüsteem on rikkis või töötab valesti.
- Sel juhul laske sõiduk kvalifitseeritud asjatundjal üle vaadata. Kia soovitab pöörduda Kia volitatud esindaja/teenusepartneri poole.

Kontrollige suunatuld (mõnel mudelil)

- See teade kuvatakse, kui suunatulega esineb probleem. Sel juhul laske sõiduk kvalifitseeritud asjatundjal üle vaadata. Kia soovitab

pöörduda Kia volitatud esindaja/ teenusepartneri poole.

Kontrollige esituld

- See hoiatus kuvatakse, kui LED-esituli ei tööta korralikult. Sel juhul laske sõiduk kvalifitseeritud asjatundjal üle vaadata. Kia soovitab pöörduda Kia volitatud esindaja/ teenusepartneri poole.

Seade juhtmevabas laadijas (mõnel mudelil)

- See hoiatusteade kuvatakse, kui sõiduki süüde on asendis OFF (väljas) (ja nutitelefon on juhtmevabas laadijad järgmisel kahel juhul.

1. Juhi- või reisijaukse avamisel.
2. Kui süüte asendisse OFF (väljas) lülitamisest on möödunud üks minut (ja ust ei ole avatud kauem kui minut).

* Lisateavet vt "Nutitelefoni juhtmevaba laadimise süsteem (mõnel mudelil)" leheküljel 4-171.

Battery discharging due to external electrical devices (aku tühjeneb täiendavate elektriseadmete tõttu)

- Sõiduk suudab tuvastada aku enesetühjenemise ülemäärase voolu tõttu, mida tekitavad parkimise ajal volitamata elektriseadmed, nagu pardakaamerad.
- Pange tähele, et sellised funktsioonid nagu ISG on piiratud ja tekkida võivad aku tühjenemise probleemid.
- Kui hoiatus kuvatakse päras väliste elektriseadmete eemaldamist, laske oma sõiduk volitatud asjatundjal üle vaadata. Kia soovitab pöörduda Kia volitatud esindaja/hooldusspartneri poole.

Kontrollige elektroonilist vedrustust (mõnel mudelil)

- See hoiatusteade kuvatakse, kui elektroonilise juhtimisega vedrustuse (ESC) süsteemil esineb rike või see töötab valesti.
- Sel juhul laske sõiduk kvalifitseeritud asjatundjal üle vaadata. Kia soovitab pöörduda Kia volitatud esindaja/teenusepartneri poole.

* Lisateavet vt "Elektroonilise juhtimisega vedrustus (ECS) (mõnel mudelil)" leheküljel 5-65.

✻ MÄRKUS

Kui elektroonilise juhtimisega vedrustusel (ESC) esineb rike, võidakse kuvada elektroonilise juhtimisega vedrustuse (ESC) hoiatusteade ja süttida elektroonilise stabiilsuskontrolli süsteemi märgutuli.

Hoiatus- ja märgutuled

Hoiatustuled

✻ MÄRKUS

Hoiatustuled

Veenduge, et pärast mootori käivitamist on kõik hoiatustuled välja lülitatud. Kui mõni tuli on endiselt süttinud, viitab see olukorrale, mis vajab tähelepanu.

Turvapatjade hoiatustuled

See hoiatustuli põleb järgmistel juhtudel:

- Kui lülitate nupu ENGINE START/STOP sisse.
  - Hoiatustuli süttib umbes 6 sekundiks ja seejärel kustub.
- SRS-süsteemi rikke korral.
  Sel juhul laske sõiduk kvalifitseeritud asjatundjal üle vaadata. Kia soovitab pöörduda Kia volitatud esindaja/teenusepartneri poole.

Turvavöö hoiatustuli

- See hoiatustuli annab juhile märku, et turvavöö(d) on kinnitamata.

* Lisainfot vt "Turvavööd" leheküljel 3-19.

Seisupiduri ja pidurivedeliku hoiatustuli

See hoiatustuli põleb järgmistel juhtudel:

- Kui lülitate nupu ENGINE START/STOP sisse.
  - See süttib ligikaudu 3 sekundiks.
  - Seisupiduri kasutamisel jääb tuli põlema.
- Kui seisupidur on rakendatud.
- Kui pidurivedeliku anuma vedelikutase on madal.
  - Kui hoiatustuli jääb parkimispiduri vabastamisel põlema, näitab see pidurivedeliku madalat taset.

Kui pidurivedeliku anuma vedelikutase on madal

1. Sõitke ettevaatlikult esimese turvalise peatumiskohani ja peatage auto.
2. Jätke mootor seisma, kontrollige pidurivedeliku taset ja lisage vajaduse korral pidurivedelikku (lisainfot vt "Pidurivedelik" leheküljel 7-31). Seejärel kontrollige kõiki piduridetaile lekete osas. Kui leiate pidurisüsteemi lekke, hoiatustuli ei kustu või pidurid ei tööta korralikult, ärge autoga sõitke.
   Sel juhul laske sõiduk viia kvalifitseeritud asjatundja juurde ja laske üle vaadata.

Kia soovitab pöörduda Kia volitatud esindaja/teenusepartneri poole.

Kahekordne diagonaalse ajamiharuga pidurisüsteem

Sõiduk on varustatud kahekordse diagonaalse kontuuriga pidurisüsteemiga. See tähendab, et isegi kui üks kaksiksüsteemidest ei tööta, pidurdavad kaks ratas ikkagi.
Ainult ühe kahekordse süsteemi töötamisel on sõiduki peatamiseks vaja pedaali sügavamale alla ja tugevemalt vajutada.
Samuti on pidurdusteekond sel juhul tavalisest pikem.
Kui pidurid sõidu ajal ei tööta, vahetage käik täiendavalt mootoriga pidurdamiseks madalamale käigule ja peatage sõiduk esimesel võimalusel ohutus kohas.

⚠ HOIATUS

Seisupiduri ja pidurivedeliku hoiatustuli

Sõiduki juhtimine sisselülitatud hoiatustulega on ohtlik. Kui seisupiduri ja pidurivedeliku hoiatustuli jääb seisupiduri vabastamisel põlema, näitab see madalat pidurivedeliku taset.

Sel juhul laske sõiduk kvalifitseeritud asjatundjal üle vaadata. Kia soovitab pöörduda Kia volitatud esindaja/teenusepartneri poole.

Blokeerumisvastase pidurisüsteemi (ABS) hoiatustuli (ABS)

See hoiatustuli põleb järgmistel juhtudel:

- Kui lülitate nupu ENGINE START/STOP sisse.
  - Hoiatustuli süttib umbes 3 sekundiks ja seejärel kustub.
- ABS-pidurite rikke korral (Tavaline pidurisüsteem toimib endiselt, kuid ilma blokeerumisvastase süsteemita).
  Sel juhul laske sõiduk kvalifitseeritud asjatundjal üle vaadata. Kia soovitab pöörduda Kia volitatud esindaja/teenusepartneri poole.

Elektroonilise pidurdusjõu regulaatori (EBD) rikke hoiatustuli (ABS)(!)

Need kaks märgutuld süttivad sõidu ajal korraga:

- Sel juhul ei pruugi ABS-pidur ja ka tavaline pidurisüsteem laitmatult toimida.
  Sel juhul laske sõiduk kvalifitseeritud asjatundjal üle vaadata. Kia soovitab pöörduda Kia volitatud esindaja/teenusepartneri poole.

⚠ HOIATUS

Elektroonilise pidurdusjõu regulaatori (EBD) rikke hoiatustuli

Kui nii ABS kui seisupiduri ja pidurivedeliku hoiatustuled põlevad, ei tööta pidurisüsteem korrektselt ja võite sattuda ohtlikusse olukorda.

Sel juhul sõitke aeglaselt, vältides järske pidurdusi. Laske sõiduk kvalifitseeritud asjatundjal esimesel võimalusel üle vaadata. Kia soovitab pöörduda Kia volitatud esindaja/teenusepartneri poole.

✻ MÄRKUS

Elektroonilise pidurdusjõu regulaatori (EBD) rikke hoiatustuli

Kui ABS-i hoiatustuli põleb või nii ABS-i kui ka seisupiduri ja pidurivedeliku hoiatustuled põlevad, ei pruugi kiirusmõõtur, odomeeter või sõidumõõtur töötada. Samuti võib süttida EPS-i hoiatustuli ja roolimisjõud võib suureneda või väheneda.

Sel juhul laske sõiduk kvalifitseeritud asjatundjal üle vaadata. Kia soovitab pöörduda Kia volitatud esindaja/teenusepartneri poole.

Elektrilise roolivõimendi (EPS) hoiatustuli

See hoiatustuli põleb järgmistel juhtudel:

- Kui lülitate nupu ENGINE START/STOP sisse.
  - See jääb kuni mootori käivitamiseni põlema.
- EPS-süsteemi rikke korral.
  Sel juhul laske sõiduk kvalifitseeritud asjatundjal üle vaadata. Kia soovitab pöörduda Kia volitatud esindaja/teenusepartneri poole.

Rikke märgutuli (MIL)

See hoiatustuli põleb järgmistel juhtudel:

- Kui lülitate nupu ENGINE START/STOP sisse.
  - See jääb kuni mootori käivitamiseni põlema.
- Heitgaaside süsteemi rikke korral.
  Sel juhul laske sõiduk kvalifitseeritud asjatundjal üle vaadata. Kia soovitab pöörduda Kia volitatud esindaja/teenusepartneri poole.

⚠ ETTEVAATUST

Rikke märgutuli (MIL)

Pikaajaline sõitmine rikke hoiatustulega võib kahjustada puhastussüsteeme, mõjutada sõiduomadusi ja suurendada kütusekulu.

⚠ ETTEVAATUST

Bensiinimootor

Kui häire indikaatortuli põleb, võib tegu olla katalüüsmuunduri kahjustusega, mille tulemusel võib mootori võimsus langeda.

Sel juhul laske sõiduk kvalifitseeritud asjatundjal üle vaadata. Kia soovitab pöörduda Kia volitatud esindaja/teenusepartneri poole.

Laadimissüsteemi hoiatustuli

See hoiatustuli põleb järgmistel juhtudel:

- Generaatori või elektrilise laadimissüsteemi rikke korral.

Generaatori või elektrilise laadimissüsteemi rikke korral.

1. Sõitke ettevaatlikult esimese turvalise peatumiskohani ja peatage auto.
2. Jätke mootor seisma ja kontrollige, kas generaatoririhm on terve ja piisavalt pingul.
   Kui rihm on korralikult reguleeritud, võib probleem olla elektrilises laadimissüsteemis.
   Sel juhul laske auto kvalifitseeritud asjatundjal niipea kui võimalik üle vaadata.
   Kia soovitab pöörduda Kia volitatud esindaja/teenusepartneri poole.

Õlirõhu hoiatustuli

See hoiatustuli põleb järgmistel juhtudel:

- Kui mootori õlirõhk on liiga madal.

Madala mootori õlirõhu korral toimige järgmiselt:

1. Sõitke ettevaatlikult esimese turvalise peatumiskohani ja peatage auto.
2. Lülitage mootor välja ja kontrollige mootori õlitaset (lisainfot vt "Mootoriõli" leheküljel 7-25). Kui tase on liiga madal, siis lisage vastavalt vajadusele mootoriõli.
   Kui märgutuli jääb pärast õli lisamist põlema või õli pole käepärast, siis soovitame auto kvalifitseeritud asjatundjal üle vaadata. Kia soovitab pöörduda Kia volitatud esindaja/teenusepartneri poole.

⚠ ETTEVAATUST

Õlirõhu hoiatustuli

- Kui õlirõhu hoiatustuli põleb mootori töötades, võib mootor tõsiselt viga saada.
- Kui hoiatustuli jääb mootori töötamisel põlema, näitab see tõsist mootoririket. Sel juhul
  1. Peatuge esimesel võimalusel ohutus kohas.

2. Seisake mootor ja kontrollige õlitaset. Kui õlitase on madal, lisage õli kuni ettenähtud tasemeni.
3. Käivitage mootor uuesti. Kui pärast mootori käivitamist jääb moototorituli põlema, lülitage mootor kohe välja. Sel juhul laske sõiduk kvalifitseeritud asjatundjal üle vaadata. Kia soovitab pöörduda Kia volitatud esindaja/teenusepartneri poole.

Madala kütusetaseme hoiatustuli

See hoiatustuli põleb järgmistel juhtudel:

- Kütusepaak on peaaegu tühi. Tankige esimesel võimalusel.

⚠ ETTEVAATUST

Madal kütusetase

Kui hoiatustuli põleb või kütusenäidiku näit on allapool märki „0“ või „E“, võib mootor hakata töötakte vahele jätma ning katalüsaator võib viga saada (kui kuulub varustusse).

Rehvirõhu kontrollsüsteemi hoiatustuli

See hoiatustuli põleb järgmistel juhtudel:

- Kui lülitate nupu ENGINE START/STOP sisse.
  - Hoiatustuli süttib umbes 3 sekundiks ja seejärel kustub.
- Kui rehvirõhk ühes või mitmes rehvis on langenud märgatavalt allapoole ettenähtud taset (Madala rehvirõhuga rehvide asukoht kuvatakse LCD-ekraanil).

* Lisateavet vt "Rehvirõhu kontrollsüsteem (TPMS)" leheküljel 6-9.

Kui hoiatustuli jääb peale umbes 70 sekundilist vilkumist põlema või püsivalt 3 sekundiliste intervallidega vilkuma:

- See juhtub, kui rehvirõhu kontrollsüsteemi töös on tekkinud häire. Sel juhul laske auto kvalifitseeritud asjatundjal niipea kui võimalik üle vaadata. Kia soovitab pöörduda Kia volitatud esindaja/teenusepartneri poole.

* Lisainfot vt "Rehvirõhu kontrollsüsteem (TPMS)" leheküljel 6-9.

⚠ HOIATUS

Ohutu peatumine

- Rehvirõhu kontrollsüsteem ei suuda hoiatada välisteguritest tingitud järsu rõhulanguse eest.

- Kui tunnete, et auto on ebastabiilne, siis võtke viivitamata jalg gaasipedaalilt, vajutage õrnalt ja vähehaaval piduripedaali ning sõitke aeglaselt ohutusse kohta.

Kiiruse ületamise hoiatustuli 120 km/h (mõnel mudelil)

See hoiatustuli vilgub:
- Sõites üle 120 km/h kiirusega.
  - See hoiab ära sõidukiiruse ületamise.
  - Kõlab ka umbes 5 sekundiline hoiatuseheli.

LED-tulede hoiatustuli

See hoiatustuli põleb järgmistel juhtudel:
- LED-tuledes on rike.

Sel juhul laske sõiduk kvalifitseeritud asjatundjal üle vaadata. Kia soovitab pöörduda Kia volitatud esindaja/teenusepartneri poole.

⚠ ETTEVAATUST

LED-tulede hoiatustuli

Jätkuv sõitmine LED-tulede põleva hoiatustuledega võib vähendada LED-tulede kasutusaega.

Esikokkupõrke vältimissüsteemi hoiatustuli (mõnel mudelil)

Hoiatustuli põleb:
- Kui lülitate nupu ENGINE START/STOP sisse.
  - Hoiatustuli põleb umbes 3 sekundit ja siis kustub.
- Esikokkupõrke vältimissüsteemis on rike.
  Sel juhul laske sõiduk kvalifitseeritud töökojas üle vaadata. Kia soovitab pöörduda Kia volitatud esindaja/teenusepartneri poole.

* Lisateavet vt "Esikokkupõrke ennetussüsteem (FCA) (anduri fusioon) (mõnel mudelil)" leheküljel 5-70.

Neljarattaveo (AWD) hoiatustuli (mõnel mudelil)

See märgutuli põleb:
- Kui AWD-süsteemis on rike.

Sel juhul laske sõiduk kvalifitseeritud asjatundjal üle vaadata. Kia soovitab pöörduda Kia volitatud esindaja/teenusepartneri poole.

Üldine hoiatustuli (mõnel mudelil)

See märgutuli põleb:
- Antud hoiatustuli hoiatab juhti järgnevatest olukordadest.

- Esikokkupõrke ennetussüsteemi (FCA) rike (kui kuulub varustusse)
- Esikokkupõrke ennetussüsteemi radar on blokeeritud (kui kuulub varustusse)
- Pimenurga hoiatussüsteemi rike (kui kuulub varustusse)
- Pimenurga hoiatussüsteemi radar on blokeeritud (kui kuulub varustusse)
- Nutika kiirusepiiraja rike (kui kuulub varustusse)
- Automaatsete kaugtulede (HBA) rike (kui kuulub varustusse)
- Dünaamilise kiirusehoidja rike (kui kuulub varustusse)
- Dünaamilise kiirusehoidja radar blokeeritud (kui kuulub varustusse)
- LED-esitule häire
- TPMS-i rike, rõhk madal jne.

Olukorra lahendamisel üldine hoiatustuli kustub.

Kurvivalgustuse (DBL) hoiatustuli (mõnel mudelil)

See hoiatustuli vilgub:

- Kui lülitate nupu ENGINE START/STOP sisse.
  - Kurvivalgustuse hoiatustuli põleb ligikaudu kolm sekundit ja siis kustub.
- Dünaamilise kurvivalgustuse (DBL) tõrke korral.

Dünaamilise kurvivalgustuse (DBL) tõrke korral.

1. Sõitke ettevaatlikult esimese turvalise peatumiskohani ja peatage auto.
2. Lülitage mootor välja ning seejärel uuesti sisse. Kui hoiatustuli jääb põlema, siis laske sõiduk kvalifitseeritud asjatundjal üle vaadata. Kia soovitab pöörduda Kia volitatud esindaja/teenusepartneri poole.

Elektroonilise seisupiduri (EPB) hoiatustuli EPB

See hoiatustuli põleb järgmistel juhtudel:

- Kui lülitate nupu ENGINE START/STOP sisse.
  - Hoiatustuli süttib umbes 3 sekundiks ja seejärel kustub.
- EPB-süsteemis on rike.
  Sel juhul laske sõiduk kvalifitseeritud asjatundjal üle vaadata. Kia soovitab pöörduda Kia volitatud esindaja/teenusepartneri poole.

✻ MÄRKUS

Elektroonilise seisupiduri (EPB) hoiatustuli

Seisupiduri (EPB) hoiatustuli võib süttida kui elektroonilise stabiilsuskontrolli (ESC) märgutuli süttib näitamaks, et ESC ei toimi korrektselt (See i tähenda EPB riket).

Heitgaasisüsteemi (GPF) hoiatustuli (bensiinimootoriga autod) (mõnel mudelil)

See hoiatustuli põleb järgmistel juhtudel:

- Bensiiniosakeste filtri (GPF) rikke korral.
- Hoiatusetule põlemisel võib see lülituda välja:
  - Autoga peab sõitma üle 30 minuti kiirusel alates 80 km/h.
  - Kontrollige, et järgnevad tingimused oleksid täidetud: ohutud teetingimused, vähemalt 3. Käik ja mootoripöörded 1500 – 4000 p/min.

Kui hoiatustuli vaatamata toimingule vilgub (sel juhul kuvatakse LCD-ekraanil hoiatus), soovitame lasta GPF-süsteem kvalifitseeritud asjatundjal üle vaadata. Kia soovitab pöörduda Kia volitatud esindaja/teenusepartneri poole.

⚠ ETTEVAATUST

Kütuseosakeste filtriga bensiinimootor (kui kuulub varustusse)

Pikaajaline sõitmine vilkuva märgutulega võib heitgaasisüsteemi kahjustada ja kütusekulu suurendada.

Libeda tee hoiatustuli (mõnel mudelil)

- See hoiatustuli on mõeldud juhti teede jäätumisohu korral hoiatama.
  Kui temperatuur on välistemperatuuri näidikul langenud +4 kraadini (°C) või sellest pisut allapoole, hakkab jäise tee hoiatustuli koos välistemperatuuri näiduga vilkuma ja jääb siis püsivalt põlema. Lisaks kostab ka üks hoiatussignaal.

✻ MÄRKUS

Sel juhul peate olema veelgi tähelepanelikum ja hoiduma liigsest kiirusest, järsust kiirendamisest, äkkpidurdustest või järskudest pööretest.

Märgutuled

Elektroonilise stabiilsuskontrolli süsteemi (ESC) märgutuli

See märgutuli põleb:

- Kui lülitate nupu ENGINE START/STOP sisse.
  - Hoiatustuli süttib umbes 3 sekundiks ja seejärel kustub.
- ESC süsteemi rikke korral.
  Sel juhul laske sõiduk kvalifitseeritud asjatundjal üle vaadata. Kia soovitab pöörduda Kia volitatud esindaja/teenusepartneri poole.

See indikaatortuli vilgub:
niikaua, kuni elektroonilise stabiilsuskontrolli süsteem töötab.
* Lisainfot vt "Elektrooniline stabiilsuskontrolli süsteem (ESC)" leheküljel 5-58.

Elektrooniline stabiilsuskontroll OFF (ESC) märgutuli (kui kuulub varustusse) OFF

See märgutuli põleb:
- Kui lülitate nupu ENGINE START/STOP sisse.
  - Hoiatustuli süttib umbes 3 sekundiks ja seejärel kustub.
- Kui lülitate elektroonilise stabiilsuskontrolli süsteemi välja, vajutades „ESC OFF“ lülitit.

* Lisateavet vt "Elektrooniline stabiilsuskontrolli süsteem (ESC)" leheküljel 5-58.

Automaatse seiskumise märgutuli (mõnel mudelil)

See märgutuli põleb:
- [Valge] Süsteem on aktiveeritud.
- [Roheline] Kui ISG-süsteem (Idle Stop and Go) on mootori automaatselt seisanud.
- [Kollane] ISG süsteemi rikke korral. Sel juhul laske sõiduk kvalifitseeritud asjatundjal üle vaadata. Kia soovitab pöörduda Kia volitatud esindaja/teenusepartneri poole.

* Lisateavet vt "ISG (Idle Stop & Go) süsteem (mõnel mudelil)" leheküljel 5-15.

MÄRKUS

Mõned märgutuled (ABS-piduri, stabiilsuskontrolli, elektrilise roolivõimendi ning seisupiduri ja pidurisüsteemi märgutuled) võivad mootori automaatsel käivitumisel mõneks sekundiks süttida.

See juhtub aku madala pinge tõttu. See ei tähenda, et süsteemis on tõrge.

Immobilisaatori märgutuli (elektroonilise võtmega)

See märgutuli põleb kuni 30 sekundit:
- Kui nupu ENGINE START/STOP asendis ACC olles või sisselülitamisel tuvastab sõiduk elektroonilise võtme sõidukis õigesti.
  - Nüüd saate käivitada mootori.
  - Peale mootori käivitamist lülitub märgutuli välja.

See märgutuli vilgub paar sekundit:
- Elektrooniline võti ei ole autos.
  - See tähendab, et mootorit ei ole võimalik käivitada.

Tuli põleb umbes 2 sekundit ja siis kustub:

- Kui nupu ENGINE START/STOP (mootori start/stopp) asendis ACC olles või sisselülitamisel sõiduk ei tuvasta elektroonilist võtit sõidukis õigesti.
  Sel juhul laske sõiduk kvalifitseeritud asjatundjal üle vaadata. Kia soovitab pöörduda Kia volitatud esindaja/teenusepartneri poole.

See indikaatortuli vilgub:

- Elektroonilise võtme patarei on tühi.
  - See tähendab, et mootorit ei ole võimalik käivitada. Samas saab mootori käivitada ENGINE START/STOP (mootori start/stopp) nupu vajutamisel elektroonilise võtmega. (Lisateavet vt "Engine start/stop (mootori start/stopp) lüliti" leheküljel 5-10.
- Kui elektroonilise immobilisaatorisüsteemis on tekkinud häire.
  Sel juhul laske sõiduk kvalifitseeritud asjatundjal üle vaadata. Kia soovitab pöörduda Kia volitatud esindaja/teenusepartneri poole.

Suunatulede märgutuli

See indikaatortuli vilgub:

- Suunatulede sisselülitamisel.

Kui mõni järgnevatest aset leiab, võib suunatulesüsteemis olla rike. Sel juhul laske sõiduk kvalifitseeritud asjatundjal üle vaadata. Kia soovitab pöörduda Kia volitatud esindaja/teenusepartneri poole.

- Märgutuli ei vilgu vaid põleb.
- Märgutuli vilgub palju kiiremini.
- Märgutuli ei sütti üldse.

Lähitulede märgutuli (mõnel mudelil)

See märgutuli põleb:

- Lähituled on sisselülitatud.

Kaugtulede märgutuli

See märgutuli põleb:

- Esituled on sisselülitatud ja kaugtulede asendis.
- kui suunatulede kang on tõmmatud tulede vilgutamiseks juhi poole fikseerimata asendisse.

Valgusindikaatori märgutuli

See märgutuli põleb:

- See märgutuli põleb koos põhituledega.

Tagaudutulede märgutuli (mõnel mudelil)

See märgutuli põleb:
- Tagaudutuled on sisselülitatud.

Kaugtulede märgutuli AUTO (mõnel mudelil)

Hoiatustuli põleb:
- Kui tulede lüliti on asendis AUTO ja kaugtuled põlevad.
- Kui sõiduk tuvastab vastassuunas või samas suunas sõitva sõiduki, lülitab kaugtulede automaatlülituse süsteem kaugtulede asemel automaatselt sisse lähituled.

* Lisainfot vt "Automaatsed kaugtuled (HBA) (mõnel mudelil)" leheküljel 4-125.

AUTO HOLD märgutuli AUTO HOLD

See märgutuli põleb:
- [Valge] Automaatse paigalhoidmise süsteemi AUTO HOLD nupuga sisselülitamine.
- [Roheline] Kui te peatate auto vajutades piduripedaali alla, lülitub automaatne paigalhoidmine sisse.
- [Kollane] Automaatse paigalhoidmise süsteemi rikke korral.
  Sel juhul laske sõiduk kvalifitseeritud asjatundjal üle vaadata. Kia soovitab pöörduda Kia volitatud esindaja/teenusepartneri poole.

* Lisateavet vt "Automaatne paigalhoidmine" leheküljel 5-52.

Sõidurajal püsimise abisüsteemi märgutuli (mõnel mudelil)

See märgutuli põleb:
- [roheliselt] kui funktsiooni tööks vajalikud tingimused on täidetud;
- [valgelt] kui süsteemi tööks vajalikud tingimused ei ole täidetud;
- [kollaselt] kui sõidurajal püsimise abisüsteemis on tekkinud tõrge. Sel juhul laske sõiduk kvalifitseeritud asjatundjal üle vaadata. Kia soovitab pöörduda Kia volitatud esindaja/teenusepartneri poole.

* Lisainfot vt "Sõidurajal püsimise abisüsteem (LKA) (mõnel mudelil)" leheküljel 5-85.

Esiklaasinäitur (HUD) (mõnel mudelil)

Kirjeldus

Esiklaasile projitseeritav teave on läbipaistev ekraan esiklaasil, kus kuvatakse varjuna näidikuploki ja navigatsiooni teavet.

- Esiklaasile projitseeritav pilt võib olla nähtamatu järgmistel juhtudel.
  - Halb istumisasend.
  - Polariseeritud päikeseprillide kandmisel.
  - Projitseeritava ekraani kattel on objekt.
  - Sõidate märjal teel.
  - Sõidukis on ebapiisav valgustus.
  - Väljastpoolt tuleb valgus.
  - Kannate nägemise jaoks ebapiisavaid prille.
- Kui projitseeritava ekraani kujutist ei kuvata hästi, reguleerige näidikuplokis ekraani kõrgust, pöördenurka või valgustust.

  * Lisateavet vt "LCD-ekraani režiimid" leheküljel 4-66.
- Kui HUD-ekraan vajab kontrolli või parandamist, soovitab Kia pöörduda KIA volitatud edasimüüja/esindaja poole.

⚠ HOIATUS

Esiklaasinäitur

- Auto esiklaasi ei tohi toonida ega kasutada sellel muid metallkatteid. Vastasel juhul ei pruugi esiklaasinäitur olla loetav.
- Kaitsepolstrile ega esiklaasile ei tohi asetada lisaseadmeid.
- Kuna pimenurga kokkupõrke hoiatussüsteem on täiendav seade teie turvaliseks sõitmiseks, võib sõiduraja muutmisel olla ohtlik tugineda ainult esiklaasinäituri pildi BCW teabele. Pöörake alati tähelepanu ohutule sõitmisele.

⚠ ETTEVAATUST

Kui te vahetate esiklaasinäituriga sõiduki esiklaasi, siis asendage see esiklaasiga, mis on mõeldud esiklaasinäituriga kasutamiseks. Vastasel juhul on võimalik, et esiklaasil kuvatakse kahekordsed kujutised.

Esiklaasile projitseeritav info (HUD) sisse-ja väljalülitamine

HUD-ekraani saab aktiveerida või desaktiveerida, valides "User Settings (LCD display) or Settings (Kasutajasätted (LCD-ekraan)) või sätted → Vehicle (Infotainment System screen) (Sõiduk (infomeelelahutuse süsteemi ekraan)) → Head-up display (HUD-ekraan) → Enable Head-Up Display (Luba HUD-ekraan)" sätete menüüst LCD-ekraanil või infomeelelahutuse süsteemi ekraanil.

Esiklaasile projitseeritav info

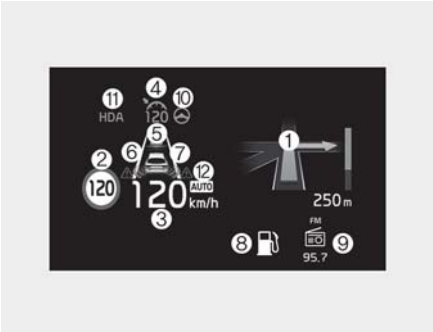

OCK040640

1. Teejuhatamise navigeerimisteave
2. Liiklusmärgid
3. Spidomeeter
4. SCC määratud kiirus
5. SCC pikivahe info
6. Sõidurajalt kõrvalekaldumise hoiatuse teave
7. Pimenurga hoiatussüsteemi teave
8. Hoiatustuled (madal kütusenäit)
9. AV-režiimi teave
10. Sõidurea hoidmise süsteemi teave
11. Maantee sõiduabi teave
12. Navigatsioonipõhine kohanduv kiirushoidiku teave

Esiklaasile projitseeritava info seadistamine

LCD ekraanil saate esiklaasile projitseeritav info seadeid järgnevalt muuta.

1. HUD-ekraani lubamine
2. Kuvamiskõrgus (Display Height)
3. Pööramine (Rotation)
4. Heledus (Brightness)
5. Sisu valik (Content Selection)

* Lisateavet vt "LCD-ekraani režiimid" leheküljel 4-66.

Tahavaatekaamera (RVM)

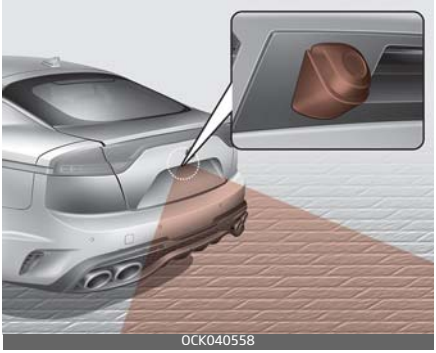
OCK040558

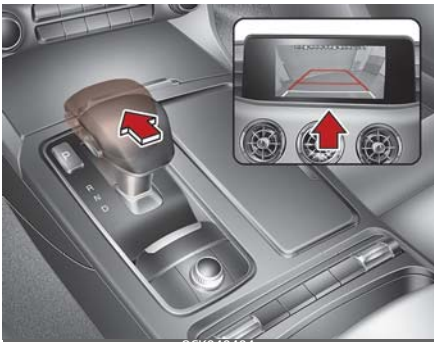
OCK040404

Tahavaatekaamera kuvab auto taga oleva piirkonna, et aidata teid parkimisel või tagurdamisel.

* Kui teie sõiduk on varustatud infomeelelahutuse süsteemiga, saate selle seadistamise kohta teavet veebilehelt QR-koodi kaudu või infomeelelahutuse kiirjuhendist.

Süsteemi andurid

Tahavaatekaamera

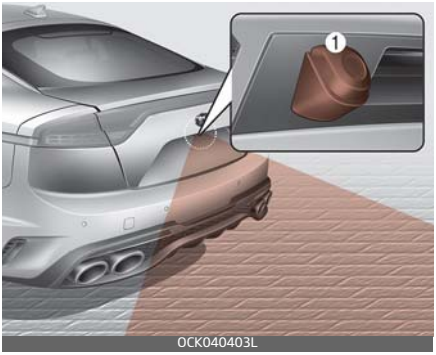

OCK040403L

[1] : Tahavaatekaamera

Süsteemi anduri asukoht on näidatud ülal oleval pildil.

Funktsiooni seadistamine

Kaamera seadistamine

OCK040600

- Tahavaatekaamera seadeid saate muuta, vajutades funktsiooni töötamise ajal ekraanil olevat seadistuse ikooni[⚙]või valides Infotainment süsteemi kuva seadete menüüst "Settings (Seaded) → Vehicle (Infotainment System screen) (Sõiduk (infomeelelahutuse süsteemi ekraan)) → Parking Safety (Ohutu parkimine) → Camera Settings (Kaamera seaded)", kui nupp ENGINE START/STOP (mootori start/stopp) on asendis ON.
- Parkimisabi tahavaateseadeid saab muuta kuvateabes ning ekraani heleduse/kontrastsuse väärtust saab muuta ekraani seadetes.

⚠ HOIATUS

Kuva võib erineda objekti tegelikust kaugusest. Kontrollige auto ümbrust vahetult.

⚠ ETTEVAATUST

Hoidke kaamera objektiiv alati puhas. Kui objektiiv on võõrkehaga kaetud, võib see kaamera tööd halvendada ja tahavaatekaamera ei pruugi korrektselt töötada.

Funktsiooni toimimine

Tahavaatekaamera kontroller

Parkimise/vaate nupp

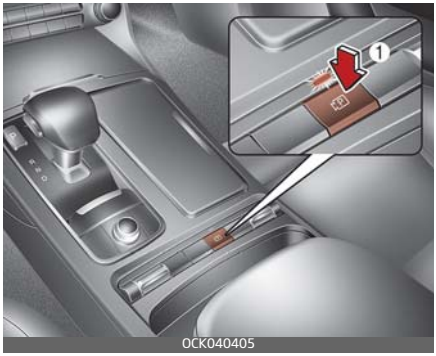

- Vajutage tahavaatekaamera sisse- ja väljalülitamiseks parkimise/vaate nuppu (1).

Tagantvaade

Kasutustingimused

- Kui käik lülitatakse asendile R (tagurdamine), kui ekraanil kuvatakse tagavaade.

Väljalülitamise tingimused

- Tagantvaadet ei lülitata välja, kui käigukang on asendis R (tagurdamine).
- Kui vajutate nuppu Parking (Parkimine) / View (Vaata) (1), kui kuvatakse videoga käik asendis[P](parkimine), lülitatakse video välja.

Tahavaate säilitamine

Kui käigukang liigutatakse asendist R (tagurdamine), asendile N (neutraalasend) või D (sõitmine), säilitatakse sõiduki ohutuks parkimiseks tagantvaade.

Kasutustingimused

- Kui käigukang liigutatakse asendist R (tagurdamine), asendile N (neutraalasend) või D (sõitmine), lülitatakse tagantvaade sisse.

Väljalülitamise tingimused

- Tagantvaade lülitub välja, kui sõiduki kiirus on üle 10 km/h.
- Tagantvaade lülitub välja parkimise/vaate nupu (1) vajutamisel.
- Kui käik on lülitatud asendisse p (parkimine), lülitatakse see funktsioon välja.

Sõidu tahavaatekaamera

Sõidu tahavaatekaamera on sõidu abifunktsioon, mis näitab sõiduki tagant ekraanil vaadet sõltumata sõiduki kiirusest sõidu ajal.

Kasutustingimused

- Nupp ENGINE START/STOP (mootori start/stopp) on asendis ON.
- Tahavaatekaamera lüliti (1) valitakse, kui käigukang on asendis[D] (sõiduasend) või[N](neutraalne).

Väljalülitamise tingimused

- Sõiduvaate nuppu vajutatakse uuesti
- Vajutatakse infomeelelahutuse süsteemi ühte nuppu
- Kui käik on lülitatud asendisse P (parkimine), lülitatakse see funktsioon välja.

Töötamisel

- Kui käik lülitatakse asendile R (tagurdamine), kui ekraanil kuvatakse sõitmise tagantvaade, lülitub ekraan tagantvaatele.
- Infomeelelahutuse süsteemi paremasse ülanurka ilmub ikoon [ ], teavitamaks tagantvaatemonitori funktsiooni toetamisest.

Tagumine ülaltvaade

Funktsiooninupu[ ]puudutamisel kuvatakse ekraanil vaade ülalt ja näidatakse vahemaad teie sõiduki taga oleva sõidukiga.

Funktsiooni tõrked ja piiravad tegurid

Funktsiooni tõrge

- Kui tahavaatekaamera süsteem ei toimi nõuetekohaselt, ekraan vilgub või kaamerapilti ei kuvata normaalselt, soovitame lasta sõiduki volitatud Kia edasimüüjal/hooldusspartneril üle vaadata.

Süsteemi tööd piiravad tegurid

- Kui sõiduk on talvel pikaks ajaks seisma jäänud või sõiduk on pargitud siseruumi parklasse, võivad heitgaasid pilti ajutiselt hägustada.

⚠ HOIATUS

Tagantvaatemonitor on sõidu abifunktsioon. Kuna välimus ekraanil võib tegelikust asukohast erineda, kontrollige ohutuse tagamiseks otse eest / tagant / küljelt.

⚠ HOIATUS

- Tahavaatekaamera ei ole ohutusseade. See on ainult üks abivahend, mis aitab juhil märgata otse auto taga olevaid takistusi. Kaamera ei kata kogu sõiduki taga olevat ala.
- Ärge lootke kunagi aimult tahavaatemonitorile. Kuna tagurdamise ja parkimise ajal ei kuvata kaameras pimedaid nurki, peate alati kasutama meetodeid enda taha jääva piirkonna vaatamiseks, sealhulgas vaatama üle kummagi õla ja pidevalt kontrollima kõiki tahavaatepeegleid.
- Kokkupõrke vältimiseks vaadake enne sõiduki mis tahes suunas liigutamist alati oma sõiduki ümber veendumaks, et seal poleks objekte ega takistusi.
- Olge eriti ettevaatlik, kui liigute autoga kohas, kus auto ümber on palju erinevaid takistusi, eriti kõndivaid jalakäijaid (ja eriti lapsi).

- Hoidke kaamera lääts alati puhas. Kui objektiiv on kaetud võõra ainega, ei pruugi kaamera nõuetekohaselt toimida.
- Talvel pikka aega peatudes või siseparklasse parkides võib pilt heitgaasi tõttu ajutiselt udune olla.

Ümbritseva vaate kaamera (SVM) (mõnel mudelil)

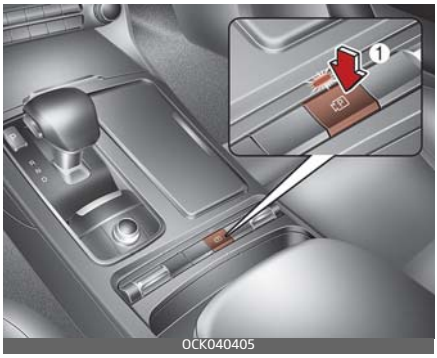

OCK040405

OCK040638

Ümbritseva vaate kaamera aitab juhil parkimise ajal sõiduki ümbrust näha.

- Ümbritseva vaate kaamera parkimisabifunktsioon aitab juhil parkimise ajal erinevate vaaterežiimidega sõiduki ümbrust näha.
- Ümbritseva vaate kaamera aitab juhil parkimise ajal sõiduki ümbrust näha.

* Lisateavet leiate eraldi olevast infomeelelahutuse süsteemi kasutusjuhendist.

Süsteemi andurid

SVM esikaamera (1) SVM küljekaamera (2), (3)

OCK040547L

SVM tahavaatekaamera (4)

OCK040546L

Tuvastusandurite üksikasjaliku asukoha leiate ülaltoodud pildilt.

Funktsiooni seadistamine

Kaamera seadistamine

OCK040613

- Ümbritseva vaate kaamera seadeid saate muuta, vajutades funktsiooni töötamise ajal ekraanil olevat seadistuse ikooni[⚙]või valides Infotainment süsteemi kuva seadete menüüst "Settings (Seaded) → Vehicle (Infotainment System screen) (Sõiduk (infomeelelahutuse süsteemi ekraan)) → Driver Assistance (juhi abistamine) → Parking Safety (Ohutu parkimine) → Camera Settings (Kaamera seaded)", kui nupp ENGINE START/STOP (mootori start/stopp) on asendis ON.
- Saate muuta järgmise teabe sätteid.
  - Ülemine vaade
  - Tagantvaade
  - Parkimisvahemaa hoiatus
- Kuvasätetes saab muuta järgmiseid loendeid:
  - eredus (päeval)
  - eredus (öösel)

– kontrast

Ülemine vaade

OCK040614

OCK040615

- Parkimisabi ülemise vaate valimisel kuvatakse parkimisabi ülemine vaade ümbritseva vaate kaamera ekraani ülemise vaate paremal pool.
- Ülemine vaade töötab ka eesmise ülemise vaate ja tagumise ülemise vaate suuniste kuvaga.

Tagantvaade

OCK040613

- Parkimisabi tagumise vaate valimisel kuvatakse parkimisabi tagumine vaade tagantvaate ekraanil.
- Tagumise vaate horisontaalne suunis näitab 0,5 m, 1 m ja 2,3 m kaugust sõidukist.

Ülemine vaade

OCK040616

- Parkimisvahemaa hoiatuse valimisel kuvatakse parkimisvahemaa hoiatus ümbritseva vaate kaamera ekraani ülemise vaate paremal pool.

- Hoiatuspilt kuvatakse ainult siis, kui kuvatakse parkimisvahemaa hoiatus.

Ümbritseva vaate kaamera automaatne käivitamine

- Nupp ENGINE START/STOP (mootori start/stopp) on asendis ON, ümbritseva vaate kaamera automaatne aktiveerimine töötab, kui valite infomeelelahutuse süsteemi kuva LCD kuva klastrist või sätete menüüst "User Settings (LCD display) (Kasutaja sätted (LCD kuva)) või Settings (Sätted) → Vehicle (Sõiduk) → Driver Assistance (Juhiabisüsteemid) → Parking safety (Parkimisohutus) → Surround View Monitor Auto On (Ümbritseva vaate kaamera automaatne sisselülitus)".

  Lisateavet vt "LCD-ekraani režiimid" leheküljel 4-66.
  Kui teie sõiduk on varustatud infomeelelahutuse süsteemiga, skannige sõiduki infomeelelahutuse süsteemi eraldi juhendis olev QR-kood.

Funktsiooni toimimine

Ümbritseva vaate kaamera kontroller

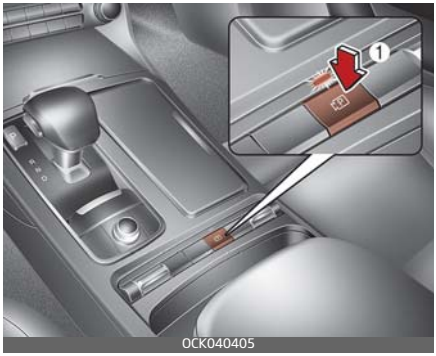

OCK040405

OCK040550

OCK040408

- Vajutage ümbritseva vaate kaamerasüsteemi sisselülitamiseks Parking/View nuppu (1).

- Funktsiooni väljalülitamiseks vajutage uuesti nuppu.
- Vajutage vaaterežiimi muutmiseks vaate muutmise nuppu (2).
- Vajutage kogu funktsiooni (v.a tagantvaate) välja lülitamiseks infomeelelahutuse süsteemi nuppu (3).

Eestvaade

funktsioon kuvab eestvaate, kui käigukang on asendis N (neutraalasend) või D (sõitmine), et abistada teid ohutul parkimisel. Eestvaade hõlmab ülaltvaadet/eestvaadet.

Kasutustingimused

- Funktsioon töötab, kui on täidetud järgmised tingimused.
  - Eestvaade lülitatakse sisse, kui käigukang liigutatakse asendist R (tagurdamine), asendile N (neutraalasend) või D (sõitmine).
  - Kui vajutate korraks parkimise/vaate nuppu (1), kui ekraanil kuvatakse tahavaade ja käik on asendis[N] (neutraalne) / [D] (sõitmine) sõiduki kiirusega kuni 15 km/h, kuvatakse ekraanil eestvaade.
  - Parkimise/vaate nupp (1) valitakse, kui käigukang on asendis [D] (sõitmine), [N] (neutraalasend).
- Ümbritseva vaate kaamera automaatne käivitamine töötab, kui on täidetud järgmised tingimused.
  - Kui edasisõitmine/tagurdamise parkimisvahemaa hoiatussüsteem hoiatab, kui käik on asendis D (sõitmine), kuvatakse parkimisabi eestvaade, kui valitud on „Driver Assistance (Juhiabisüsteemid) → Parking Safety (Ohutu parkimine) → Surround View Monitor Auto On (Ümbritseva vaate kaamera automaatne käivitamine)".

Väljalülitamise tingimused

- Vajutatakse uuesti parkimise/vaate nuppu (1).
- Kui sõiduki kiirus on üle 15 km/h ja käik on asendis D (sõitmine), lülitatakse ümbritseva vaate kaamera välja ja ekraan lülitub infomeelelahutuse süsteemi ekraanile koos ümbritseva vaate kaameraga. Ekraan ei lülitu tagasi ümbritseva vaate kaamerale, isegi kui sõiduki kiirus on alla 15 km/h.
- Vajutage infomeelelahutuse süsteemi nuppu (3) ekraani lülitamiseks infomeelelahutuse süsteemi ekraanile.

Tagantvaade

funktsioon kuvab tahavaate, kui käigukang on asendis N (neutraalasend) või D (sõitmine), et abistada teid ohutul parkimisel. Tagantvaade sisaldab ülaltvaadet/tagantvaadet/ külgvaadet.

Kasutustingimused

- Ekraan lülitatakse sisse, kui käigukang lülitatakse asendile R (tagurdamine).
- Ekraan lülitatakse sisse, kui parkimise/vaate nupu vajutamisel on käigukang asendil P (parkimine). Kuid sellisel juhul ei kuvata parkimisjuhiseid.

Väljalülitamise tingimused

- Ekraani ei lülitata välja, kui käigukang on asendil R (tagurdamine).
- Ekraan lülitatakse välja, kui parkimise/vaate nupu (1) vajutamisel on käigukang asendil P (parkimine).
- vahetades käiku asendist [R] (tagurdamine) asendisse[P] (parkimine), lülitatakse ekraan välja.

Sõidu tahavaatekaamera (mõnel mudelil)

Sõidu tahavaatekaamera on abifunktsioon, mis näitab sõiduki tagant ekraanil vaadet sõltumata sõiduki kiirusest sõidu ajal.

Kasutustingimused

- Mootor töötab.
- Sõiduki kiirus on üle 15 km/h ja vajutatakse parkimise/vaate nuppu (1, näidik asendil ON).
- Sõiduki kiirus on alla 15 km/h ja vajutatakse ekraanil olevat ikooni (2).

Väljalülitamise tingimused

- Vajutatakse uuesti parkimise/ vaate nuppu (1, näidik OFF).
- Ekraanilt valitakse muud SVM-i režiimid (kui sõiduki kiirus on alla 15 km/h).
- Vajutatakse ühte infomeelelahutuse süsteemi nuppu (3).

Kui sõiduki kiirus on üle 15 km/h ja SVM töötab.

- Tahavaade jääb asendile ON, kui ekraanil oli sõidu tahavaatekaamera.
- Kui ekraanil oli üks teistest SVM vaaterežiimidest (eesmise lai vaade, eesmine ülaltvaade, eesmine külgvaade), lülitub ekraan olekule OFF ja eelnevalt kuvatud infomeelelahutuse süsteemi ekraanile.

- Kui sõidetakse kiirusel alla 15 km/h ning sõitmise tagantvaate funktsioon on sisselülitatud asendis ON, jääb sõitmise tagantvaade asendile ON.
- Vajutage teiste SVM vaaterežiimide (eesmine lai vaade, eesmine ülaltvaade, eesmine külgvaade) valimiseks infomeelelahutuse süsteemi ekraanil vaaterežiimile.
- Kui sõiduk tagurdab, ilmub ekraanile automaatselt tahavaade, hoolimata sõiduki kiirusest või sellest, kas parkimise/vaate nuppu (1, näidik OFF) vajutatakse uuesti.
- Muud SVM-i režiimid saab valida ekraanilt (kui sõiduki kiirus on alla 15 km/h).
- Vajutatakse ühte infomeelelahutuse süsteemi nuppu (3).
- Parkimise/vaate nupu (1) olek.
- Kui DRV tagantvaade oli asendil ON, lülitub ekraan tagumisele ümbritsevale vaatele.
- Kui käigukang liigutatakse asendist [R] (tagurdamine) asendile [D] (sõitmine), kuvatakse eelmise SVM-režiimi ekraan. Ekraanile ilmub hoiatustuli, kui:
  - tagaluuk on avatud;
  - juhi- või kaasreisija uks on avatud;
  - väline tahavaatepeegel on kokkuklapitud.

Funktsiooni tõrked ja piiravad tegurid

Funktsiooni tõrge

- Kui ümbritseva vaate kaamera funktsioon ei toimi nõuetekohaselt, ekraan vilgub või kaamerapilti ei kuvata normaalselt, soovitame lasta sõiduki volitatud Kia edasimüüjal/hoolduspartneril üle vaadata.

Süsteemi tööd piiravad tegurid

- Kui sõiduk on talvel pikaks ajaks seisma jäänud või sõiduk on pargitud siseruumi parklasse, võivad heitgaasid pilti ajutiselt hägustada.
- Ekraani ei kuvata nõuetekohaselt ja infomeelelahutuse süsteemi ülemises vasakus nurgas kuvatakse hoiatusikoon, kui:
  - tagaluuk on avatud;
  - juhi- või kaasreisija uks on avatud;
  - väline tahavaatepeegel on kokkuklapitud

⚠ HOIATUS

- Sõidu tahavaatekaamera on lisafunktsioon. Turvalisuse tagamiseks tuleb tahavaadet otse jälgida. Ekraanil nähtu võib sõiduki tegelikust asukohast erineda.
- Kui tahavaatekuva oli sõidu ajal asendil ON, kuvatakse infomeelelahutuse süsteemi paremasse ülanurka ikoon [ ], kuvamaks, et toetatakse DRV funktsiooni. Pange tähele, et te ei ajaks seda sassi eesmise laia vaate SVM-iga.

✻ MÄRKUS

- Kui sõidu tahavaatekaamera on sisse lülitatud, säilitatakse funktsioon sõidu ajal sõltumata sõiduki kiirusest.
- Kui tagurdate sõidu tahavaatekaamera töötamise ajal, lülitatakse ekraan parkimisabi vaatele.

Tagumine parkimisabisüsteem (PDW) (mõnel mudelil)

Tagumise parkimisabisüsteemi hoiatus teavitab juhti takistuse tuvastamisel, kui sõiduk tagurdab aeglaselt.

⚠ HOIATUS

- Tagumine parkimisabisüsteem on juhti abistav funktsioon. Funktsiooni toimimist võivad mõjutada mitmesugused tegurid (sh keskkonnatingimused). Juhi ülesanne on alati kontrollida tahavaadet enne parkimist ja parkimise ajal.
- Olge eriti tähelepanelik, kui sõidate objektide, jalakäijate ja laste läheduses.
- Ultraheliandurid ei pruugi objekti vahemaa, suuruse või materjali tõttu osasid objekte tuvastada, mis kõik võib andurite tõhusust piirata.
- Teie sõiduki garantii ei kata ühtegi õnnetust, sõiduki kahjustust ega selles viibijate vigastust.

Süsteemi andurid

Tagumine ultraheliandur

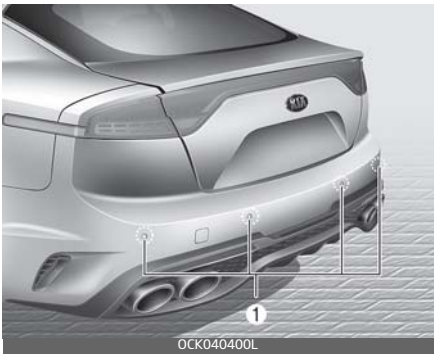

Tagumiste ultraheliandurite (1) asukoht on näidatud ülal oleval pildil.

⚠ ETTEVAATUST

- Süsteemi anduri optimaalse talitluse tagamiseks võtke tarvitusele järgmised ettevaatusabinõud.
  - Süsteemi andureid ega anduri koostu ei tohi kunagi lahti võtta ega lüüa.
  - Tuvastusandurite vahetamisel või parandamisel soovitame lasta sõiduki Kia volitatud esindajal üle vaadata.
- Tagumine parkimisabisüsteem ei pruugi korrektselt toimida järgmistel juhtudel:
  - Andurid on jääs
  - Andurid on kaetud võõrollusega, nagu lumi või vesi.
- Funktsioon hakkab nõuetekohaselt tööle, kui selline võõrollus eemaldatakse.
- Tagumine parkimisabisüsteem võib järgmistel juhtudel rikki minna.
  - Sõidetakse ebatasasel pinnal, kruusateel või võsas.
  - Anduri lähedal on ultrahelilaineid tekitavad objektid nagu sõidukite signaalid, valjud mootorrataste mootorid või veoki õhkpidurid.
  - Sajab tugevalt vihma või pritsitakse suures koguses vett.
  - Andurite läheduses asuvad raadiosideseadmed või mobiiltelefonid.
  - Andur on lumega kaetud.
  - Andurit mõjutavad teise sõiduki andurid.
  - Vesi voolab anduri pinnale.
  - Numbrimärk on originaalasukohast mujale paigaldatud.
- Süsteemi tööraadius võib väheneda järgmistel juhtudel.
  - Andurid on kaetud võõrollusega, nagu lumi või vesi.
  - Ilm on väga kuum või külm.
- Funktsioon hakkab nõuetekohaselt tööle, kui selline võõrollus eemaldatakse.
- Järgmiseid objekte ei pruugita tuvastada.
  - Teravad või peenikesed objektid, näiteks köied, ketid või väikesed postid.
  - Objektid, mis neelavad anduri lainesagedusi, nt riided, mahulised materjalid või lumi.

– Objektid, mille läbimõõt jääb alla 14 cm ja kõrgus alla 1 meetri.

Süsteemi seaded

Süsteemi ON/OFF (SISSE/VÄLJA) lülitamine (mõnel mudelil)

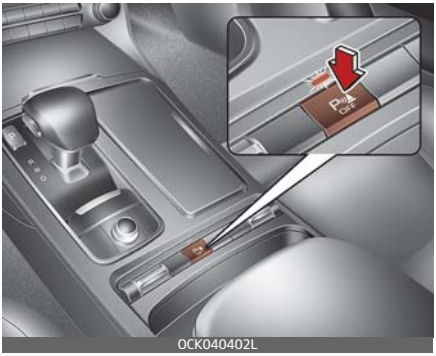

- Vajutage süsteemi sisse- ja väljalülitamiseks parkimisohutuse lülitit [P OFF].
- Tagumine parkimisabisüsteem käivitub automaatselt, kui käigukang lülitatakse käigule R (tagurdamine).
- Kui sõiduki kiirus ületab 30 km/h, lülitub süsteemi näidik välja. Kui käigukang lülitatakse asendile R (tagurdamine), isegi kui nuppu ei vajutata uuesti, ei lülitu parkimisabisüsteem välja ja süsteem töötab ohutu parkimisega abistamiseks.

hoiatuse helitugevus

Kui nupp ENGINE START/STOP (mootori start/stopp) on asendis ON, valige tagurdamise parkimisabisüsteemi helitugevuse väärtustele „High" (Kõrge), „Medium" (Keskmine), „Low" (Madal) või „Off" (Väljas) muutmiseks „Driver Assistance (Juhiabisüsteemid) → Warning Volume (Hoiatuse helitugevus)".

Kuid isegi valiku „Off" (Väljas) tegemisel ei lülitata funktsiooni helitugevust välja, vaid heli kõlab väärtusel „Low" (Madal).

Kui muudate hoiatuse helitugevust, võib muutuda teiste juhiabisüsteemide hoiatuste helitugevus.

Funktsiooni toimimine

Kasutustingimused

- Kui mootor töötab ja käigukang lülitatakse asendile R (tagurdamine), lülitub funktsioon automaatselt sisse (nupu näidik väljas).
- Funktsioon töötab, kui sõiduki kiirus on madalam kui 5 km/h. Kui sõiduki kiirus on üle 10 km/h, ei hoiata funktsioon juhti ja kui sõiduki kiirus on üle 20 km/h, lülitub funktsioon välja (nupu näidik süttib).
- Takistuse tuvastamisel kuvatakse see näidikuplokis ja info-

meelelahutuse funktsiooni ekraanil.
- Kui üheaegselt tuvastatakse rohkem kui kaks objekti, teavitatakse lähimast neist helisignaaliga.

Hoiatussignaalide ja -näitude tüübid

Kaugus takistuseni	Hoiatuse märgutuli	Hoiatussignaal
60–120 cm		Kostab katkendsignaal
30–60 cm		Sagedane katkendlik helisignaal
30 cm ulatuses		Märguandeks on pidev helisignaal.

- Vastav märgutuli süttib iga kord, kui ultraheliandur tuvastab tuvastusvahemikus objekti.
- Kui objekt on 30 cm ulatuses ultraheliandurite, ei pruugi andur objekti tuvastada või võib tuvastusvahemikust väljaspool olev andur juhti hoiatada.
- Vahemaa hoiatus ei pruugi sõltuvalt sõiduki kiirusest või takistuse kujust korduda.
- Märgutuled ja hoiatushelid võivad illustratsioonist erineda, kui takistused tuvastatakse anduri keskel, takistused tuvastatakse sõiduki vahetus läheduses või erinevates oludes.
- Märgutule kuju illustratsioonis võib tegeliku sõiduki omast erineda.

Funktsiooni tõrked ja ettevaatusabinõud

Funktsiooni tõrge

Tagumise parkimisabisüsteemil on enesediagnoosi funktsioon, mis võib tuvastada, kas ultraheliandur toimib nõuetekohaselt. Pärast mootori käivitamist kõlab käigukangi asendisse P (parkimine) lülitamisel helisignaal, mis tähistab funktsiooni nõuetekohast tööd.

Kuid kui esineb üks või rohkem järgmistest tingimustest, kontrollige kõigepealt, kas ultraheliandur on kahjustunud või kas funktsioonil on toimimiseks ebasobivad tingimused. Kui see ei tööta ka siis, soovitame lasta sõidukit kontrollida volitatud Kia edasimüüjal/esindajal.
- helisignaali ei kostu;
- signaal kostab vaid aeg-ajalt;
- näidikuplokil kuvatakse hoiatusteade „Parking sensor error or blockage" („Parkimisanduri tõrge või blokeering").

Funktsiooni ettevaatusabinõud

Kui kaitseraua kõrgust või ultraheliandurite asendit on muudetud või kaitseraud või andurid on viga saanud, ei pruugi tagumine parkimisabisüsteem toimida. Andurite tööd võivad häirida ka kõik autole hiljem paigaldatud lisaseadmed ja lisavarustus.

Kui ultraheliandur on jääs või kaetud mustuse, lume või veega, ei pruugi andur tööle hakata enne, kui see on pehme riidelapiga ära puhastatud.

Ärge kraapige, lööge ega vajutage ultraheliandureid. Andur võib puruneda.

Ärge suunake survepesuri veejuga otse ultraheliandurite le või neid ümbritsevale alale.

Edasisõitmise/tagurdamise parkimisvahemaa hoiatussüsteem (PDW) (mõnel mudelil)

Edasisõitmise/tagurdamise parkimisvahemaa hoiatussüsteemi lüliti hoiatab juhti hoiatustule või -heliga, kui eesmiste/tagumiste ultraheliandurite (1) juures teatud vahemikus tuvastatakse madalal kiirusel edasi või tagasi sõitmisel inimene, loom või objekt.

Süsteemi andurid

Eesmine ultraheliandur

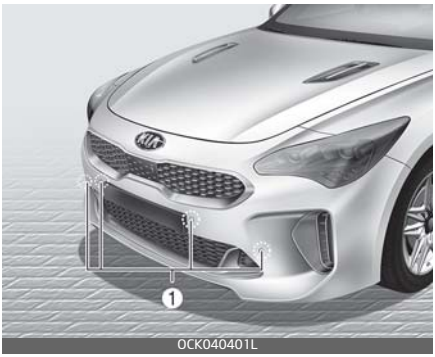

Tagumine ultraheliandur

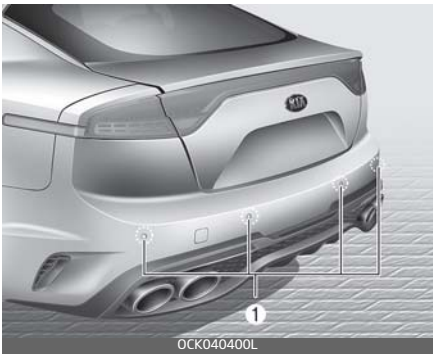

Süsteemi anduri asukoht on näidatud ülal oleval pildil.

Funktsiooni seadistamine

hoiatuse helitugevus

- Kui nupp ENGINE START/STOP (mootori start/stopp) on asendis ON, valige edasisõitmise/tagurdamise parkimisvahemaa hoiatussüsteemi helitugevuse väärtustele „High" (Kõrge), „Medium" (Keskmine), „Low" (Madal) või „Off" (Väljas) muutmiseks „Driver Assistance (Juhiabisüsteemid) → Warning Volume (Hoiatuse helitugevus)".
- Kuid isegi valiku „Off" (Väljas) tegemisel ei lülitata funktsiooni helitugevust välja, vaid heli kõlab väärtusel „Low" (Madal).

"Auto On" (Automaatse käivitamise) seadistus

- Parkimisvahemaa hoiatuse automaatne käivitamine aktiveeritakse või inaktiveeritakse, kui valite infomeelelahutuse süsteemi LCD kuva klastri või sätete menüüst "User Settings (LCD display) (Kasutajasätted (LCD-ekraan)) või Settings (Sätted) → Vehicle (Infotainment System screen) (Sõiduk (infomeelelahutuse süsteemi ekraan)) → Driver Assistance (Juhiabisüsteemid) → Parking safety (Parkimisohutus) → Parking Distance Warning Auto On (Parkimisvahemaa hoiatuse automaatne käivitamine).

Lisateavet vt "LCD-ekraani režiimid" leheküljel 4-66.

Kui teie sõiduk on varustatud infomeelelahutuse süsteemiga, skannige sõiduki infomeelelahutuse süsteemi eraldi juhendis olev QR-kood.

Funktsiooni toimimine

PDW juhtseade

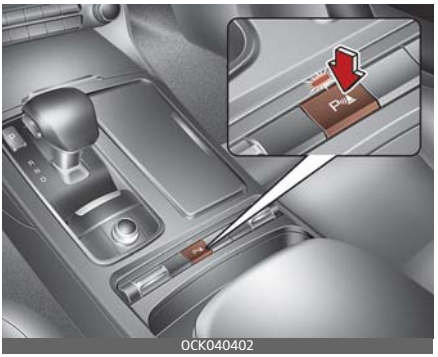

- Vajutage süsteemi sisse- ja väljalülitamiseks parkimisohutuse lülitit [P]].
- Kui funktsioon on välja lülitatud (nupu märgutuli kustunud) ja lülitate käigukangi asendile R (tagurdamine), lülitub funktsioon automaatselt sisse.
- Süsteemi töötamisel süttib parkimisohutuse [P]] nupp. Kui sõiduki kiirus ületab 30 km/h lülitub

süsteem välja ja nupu märgutuli kustub.
- Kui käigukang lülitatakse asendile R (tagurdamine), isegi kui nuppu ei vajutata uuesti, ei lülitu nupu märgutuli välja ja funktsioon töötab ohutu parkimisega abistamiseks.

Edasisõitmise parkimisvahemaa hoiatus

- Edasisõitmise parkimisvahemaa hoiatus aktiveeritakse kolmel järgneval tingimusel.
  1. Sõiduk lülitatakse käigult R (tagurdamine), käigule D (sõitmine), kui edasisõitmise/tagurdamise parkimisvahemaa hoiatussüsteem on aktiveeritud.
  2. Sõiduk on asendil D (sõitmine) ja PDW märgutuli põleb.
  3. Käik vahetatakse asendile D (sõitmine), kui on valitud "Parking Distance Warning Auto ON" (Parkimisvahemaa hoiatuse automaatne käivitus).
- Edasisõitmise/tagurdamise parkimisvahemaa hoiatussüsteem aitab juhti sõiduki liikumisel, andes märku mis tahes inimese, looma või objekti tuvastamisest, kui sõiduki kiirus on alla 10 km/h.
- Funktsioon ei edasta takistuse hoiatust, kui teie sõiduki kiirus ületab 10 km/h. Hoiatusfunktsioon aktiveeritakse uuesti, kui sõiduki kiirus langeb alla 10 km/h.
- Kui valite näidikuplokis või infomeelelahutuse süsteemi menüüs „Parking Distance Warning Auto ON" (Parkimisvahemaa hoiatuse automaatne käivitus), jääb märgutuli põlema.
- Kui sõiduki kiirus ületab 30 km/h valiku „Parking Distance Warning Auto ON" (Parkimisvahemaa hoiatuse automaatne käivitus) välja lülitamisel, kustub märgutuli, kui sõiduki kiirus on alla 10 km/h, funktsioon ei hoiata teid.

Kaugus takistuseni	Hoiatuse märgutuli Ettepoole liikumisel	Hoiatussignaal
60–100 cm		Kostab katkendsignaal
30–60 cm		Sagedane katkendlik helisignaal
30 cm ulatuses		Märguandeks on pidev helisignaal.

- Inimeste, loomade või väikeste objektide tuvastamisel kuvatakse see näidikuplokil või infomeelelahutuse süsteemi ekraanil koos helisignaaliga.
- Kui üheaegselt tuvastatakse rohkem kui kaks inimest, looma või objekti, teavitatakse lähimast neist helisignaaliga.
- Märgutule kuju illustratsioonis võib tegeliku sõiduki omast erineda.

Tagumine parkimisabisüsteem

- Tagumine parkimisabisüsteem aktiveeritakse, kui käigukang on asendis R (tagurdamine).
- Tagumine parkimisabisüsteem abistab juhti sõiduki tagurdamisel, esitades helisignaali, kui sõiduki liikumiskiirusel alla 10 km/h, tuvastatakse inimesi, loome või objekte.
- Tagumised ja külgmised andurid hoiatavad juhti tagurdamisel, kui sõiduki kiirus on alla 10 km/h. Kui objekt peab olema esi-küljeanduritest 60 cm kaugusel.

Kaugus takistuseni	Hoiatuse märgutuli	Hoiatussignaal
	Tagurdamine	
60–120 cm		Kostab katkendsignaal
30–60 cm		Sagedane katkendlik helisignaal
30 cm ulatuses		Märguandeks on pidev helisignaal.

- Inimeste, loomade või väikeste objektide tuvastamisel kuvatakse see näidikuplokil või infomeelelahutuse süsteemi ekraanil koos helisignaaliga.
- Kui üheaegselt tuvastatakse rohkem kui kaks inimest, looma või objekti, teavitatakse lähimast neist helisignaaliga.
- Märgutule kuju illustratsioonis võib tegeliku sõiduki omast erineda.

Funktsiooni tõrked ja piiravad tegurid

Funktsiooni tõrge

Pärast mootori käivitamist kõlab käigukangi asendisse R (tagurdamine) lülitamisel helisignaal, mis tähistab funktsiooni nõuetekohast tööd.

Kuid kui esineb üks või rohkem järgmistest tingimustest, kontrollige kõigepealt, kas ultraheliandur on kahjustunud või kas funktsioonil on toimimiseks ebasobivad tingimused. Kui see ei tööta ka siis, soovitame lasta sõidukit kontrollida volitatud Kia edasimüüjal/esindajal.

- helisignaali ei kostu;
- signaal kostab vaid aeg-ajalt;
- näidikuplokil kuvatakse hoiatusteade „Parking sensor error or blockage" („Parkimisanduri tõrge või blokeering").

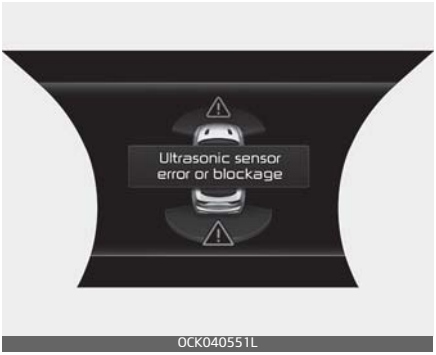

⚠ HOIATUS

- Kokkupõrke vältimiseks vaadake enne sõiduki mis tahes suunas liigutamist alati oma sõiduki ümber veendumaks, et seal poleks objekte ega takistusi.
- Teie sõiduki garantii ei kata ühtegi õnnetust, sõiduki kahjustust ega selles viibijate vigastust, mis on seotud tagumise parkimisabisüsteemi rikkega.
- Olge eriti ettevaatlik, kui liigute autoga kohas, kus auto ümber on palju erinevaid takistusi, eriti kõndivaid jalakäijaid (ja eriti lapsi). Pidage meeles, et kõiki takistusi pole alati ekraanil näha ning andurid ei pruugi kõiki takistusi nende kauguse, suuruse või materjali tõttu tuvastada. Kõik see vähendab andurite usaldusväärsust.
- Edasisõitmise/tagurdamise parkimisvahemaa hoiatussüsteem ei pruugi korrektselt toimida järgmistel juhtudel.
  - anduri peale on tekkinud jää või härmatis; (Jää sulamisel töötab see korrapäraselt.)
  - andur on määrdunud, kaetud nt lume või veega või andur on blokeeritud. (Võõrmaterjali eemaldamisel või kui andur ei ole enam blokeeritud, toimib see tavapäraselt.)
  - välistemperatuur on äärmiselt kõrge või madal;
  - radari komponendid eemaldatakse meelevaldselt;
  - andurit on vajutatud, kriimustatud või löödud mis tahes kõvade ja teravate esemetega, mis võivad pinda kahjustada;
  - ultraheliandurile rakendatakse otse kõrgsurvevett;
  - sajab tugevalt vihma või pritsitakse suures koguses vett;
  - andur on lumega kaetud;
  - anduri läheduses on juhtmevabad saatjad või mobiiltelefonid;
  - sajab tugevalt vihma või pritsitakse suures koguses vett;
  - sõidetakse konarlikel või ebatasase kattega teedel, näiteks kõvakatteta auklikel teedel, kallakutel, kruusa- või metsateedel;
  - anduri läheduses on juhtmevabad saatjad või mobiiltelefonid;
  - Anduri piirkonda on paigaldatud lisatarvikuid, näiteks numbrimärgi vorm või kleebis.

  - Sõiduki kaitseraua kõrgust või anduri paigaldust on muudetud.
  - Paigaldatud on mitteoriginaalseadmeid või -tarvikuid.
- Andurid ei pruugi tuvastada järgmiseid objekte:
  - teravad või peenikesed objektid, näiteks köied, ketid või väikesed postid;
  - Tuvastamatud esemed, mis on väiksemad kui 100 cm ja kitsamad kui 14 cm.
  - objektid, mis neelavad anduri lainesagedusi, nt riided, mahulised materjalid või lumi.
  - Inimesed, loomad või objektid, mis on andurile väga lähedal.
- Märgutuli võib teisiti toimida, kui andurite vahel tuvastatakse inimesed, loomad või takistused.
- Parkimisvahemaa hoiatus ei pruugi sõltuvalt sõiduki kiirusest või takistuse kujust korduda.
- Laske süsteemi kontrollida volitatud Kia edasimüüjal/esindajal.

Tuled

Aku säästmisfunktsioon

- Selle funktsiooni ülesandeks on vältida aku tühjenemist. Süsteem lülitab auto parkimistuled automaatselt välja, kui juht lülitab nupu ENGINE START/STOP (mootori start/stopp) välja ning avab juhiukse.
- Selle funktsiooni tõttu kustuvad parkimistuled ka näiteks öösel tee ääres parkides.
  Kui tekib vajadus tuled põlema jätta ka pärast mootori seiskamist, toimige järgmiselt.
  1. Avage juhipoolne uks.
  2. Lülitage parkimistuled roolisambal oleva tulede lülitiga välja ja uuesti sisse.

⚠ ETTEVAATUST

Kui juht väljub sõidukist teiste uste kaudu (v.a juhiuks), siis akusäästja funktsioon ei tööta. Seetõttu põhjustab aku tühjenemist. Sellisel juhul lülitage tuli enne sõidukist väljumist kindlasti välja.

Mugavusvalgustus (mõnel mudelil)

Kui esituled on sisse lülitatud ja lülitate nupu ENGINE START/STOP (mootori start/stopp) asendisse ACC või OFF, jäävad esituled veel umbes 5 minutiks põlema. Samas kui juhiuks avatakse ja suletakse, lülitu-

vad esituled 15 sekundi möödudes välja.

Esituled saab kustutada kaugjuhtimispuldil (või elektroonilisel võtmel) oleva lukustusnupu kahekordsel vajutamisel või valgustusnupu asendile OFF lülitamisel.

Mugavusvalgustuse saab aktiveerida või desaktiveerida, valides "User Settings (LCD display) or Settings (Kasutajasätted (LCD-ekraan)) või sätted → Vehicle (Infotainment System screen) (Sõiduk (infomeelelahutuse süsteemi ekraan)) → Lights (Valgustus) → Headlight Delay (Esitulede viivitus)" sätete menüüst LCD-ekraanil või infomeelelahutuse süsteemi ekraanil.

Lisateavet vt "LCD-ekraani režiimid" leheküljel 4-66.

Kui teie sõiduk on varustatud infomeelelahutuse süsteemiga, skannige sõiduki infomeelelahutuse süsteemi eraldi juhendis olev QR-kood.

Päevatuled (mõnel mudelil)

Päevatuled võivad muuta teie sõiduki esiosa nägemise teistele lihtsamaks. Päevatuled võivad olla kasulikud paljudes erinevates sõidutingimustes ja see on eriti kasulik pärast koitu ning enne päikeseloojangut.

Päevatulede süsteem lülitub automaatselt välja järgmistes tingimustes.

1. Esituled on lülitatud sisse.
2. Mootor ei tööta.
3. Seisupiduri rakendamine.

⚠ ETTEVAATUST

Liikluskorralduse muutus (Euroopa mudelid)

Lähitulede valgus jaotub asümmeetriliselt. Kui autoga sõidetakse parempoolse liiklusega riigist vasakpoolse liiklusega riiki või vastupidi, põhjustab selline asümmeetriline valgusjaotus vastutulijate pimestamist. Pimestamise vältimiseks näevad Euroopa Majanduskomisjoni (ECE) eeskirjad ette mitmete eri tehniliste lahenduste kasutamist (nt automaatne valgusrežiimi ümberlülitus, tuledele kleebitavad katted, valguse suunamine alla jne). Need esilaternad on ette nähtud kohandamiseks näidikuploki kasutajarežiimis, vt "LCD-ekraani režiimid" leheküljel 4-66. (Ainult dünaamilise esituledega (DBL) varustatud sõiduki puhul)

Tulede lüliti

Tüüp A

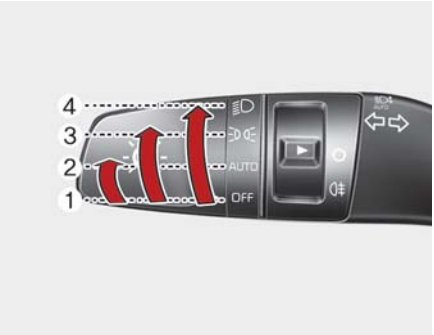

OCK040510

Tüüp B

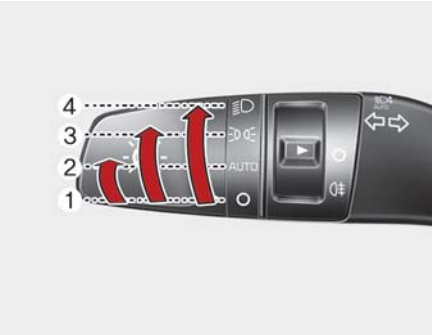

OCK040510L

Tulede lülitil on esitulede ja parkimistulede asend.

Tulede lülitamiseks keerake pöördlüliti tulede lülituskangi otsal ühte järgnevatest asenditest:

1. Väljalülituse asend (OFF)
2. Tulede/dünaamiliste kurvitulede (DBL) automaatlülituse asend
3. Parkimistulede asend
4. Esitulede asend

Parkimistulede asend

Tüüp A

OCK040511

Tüüp B

OCK040511L

Kui tulede lüliti on parktulede asendis (3. asendis), põlevad park-, taga- ja numbrituled ning näidikuploki valgustus.

Esitulede asend

Tüüp A

OCK040512

Tüüp B

OCK040512L

Kui tulede lüliti on põhitulede asendis (4. asendis), põlevad põhi-, taga- ja numbrituled ning näidikuploki valgustus.

MÄRKUS

Nupp ENGINE START/STOP (mootori start/stopp) peab esitulede käivitamiseks olema asendis ON.

Parktuled

Tüüp A

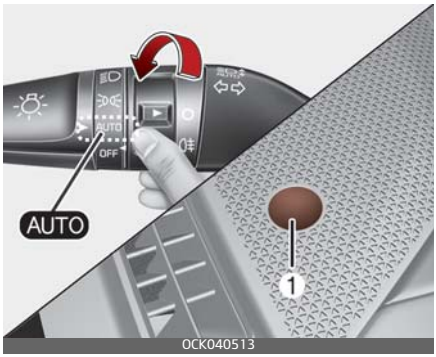

OCK040513

Tüüp B

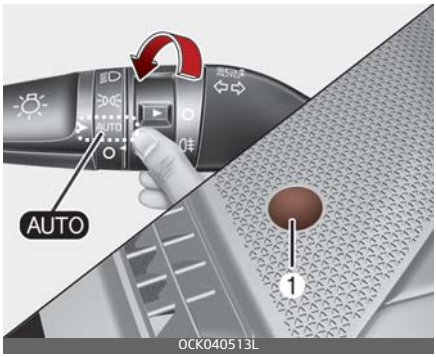

OCK040513L

Kui tuledelüliti on asendis AUTO, lülituvad tagatuled ja esituled automaatselt SISSE või VÄLJA sõltuvalt välisvalguse tugevusest.

ETTEVAATUST

- Ärge kunagi asetage midagi näidikupaneelil olevale andurile (1). See tagab parema automaattulede süsteemi juhtimise.
- Ärge puhastage andurit aknapesuvahendiga. Puhastusvahend võib jätta kerge kile, mis võib anduri tööd häirida.

- Kui teie sõiduki esiklaas on toonitud või muud tüüpi metallkattekihiga, ei pruugi automaatne tulede süsteem korralikult töötada.

Kaugtulede kasutamine

Tüüp A

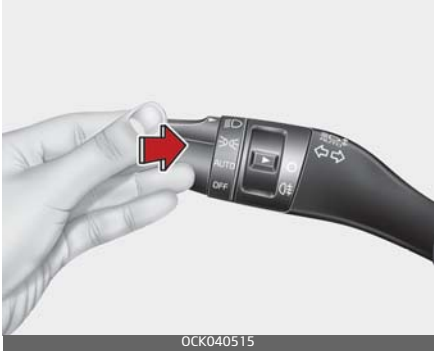

OCK040515

Tüüp B

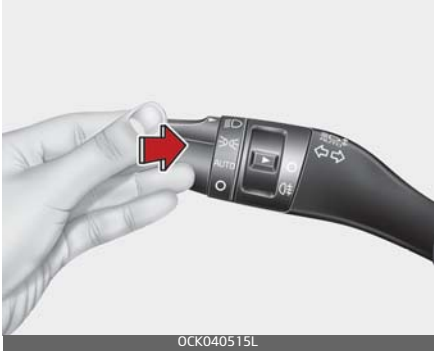

OCK040515L

Kaugtulede sisselülitamiseks lükake kangi endast eemale, sel ajal kui lähituled põlevad.

Kui kaugtuled on sisse lülitatud, kaugtulede näidik süttib.

Aku tühjenemise vältimiseks ärge jätke tulesid mootori töötamise ajal pikaks ajaks sisselülitatuks.

⚠ HOIATUS

Ärge kasutage kaugtulesid teiste sõidukite läheduses. Kaugtulede kasutamine võib teise juhi nägemist takistada.

Tüüp A

OCK040514

Tüüp B

OCK040514L

Esitulede vilgutamiseks tõmmake kangi enda poole. Vabastamisel naaseb see tavapärasesse (lähitulede) asendisse. Esitulede lüliti ei pea vilgutamise funktsiooni kasutamiseks sees olema.

Automaatsed kaugtuled (HBA) (mõnel mudelil)

Tüüp A

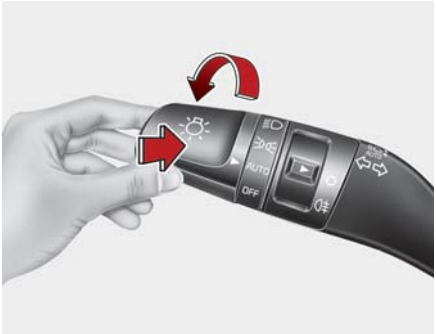

OCK040517

Tüüp B

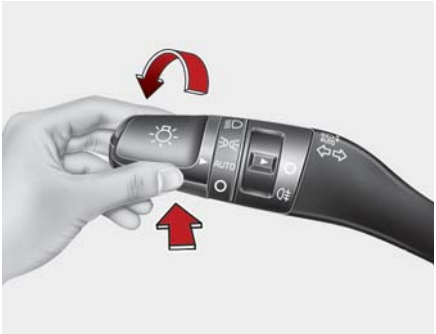

OCK040416L

Kaugtulede automaatlülituse funktsioon on juhiabisüsteem, mis reguleerib sõiduolude ja teiste sõidukite tulede ereduse alusel esitulede valgusvihu ulatust, lülitades need automaatselt ümber kaugtuledelt lähituledele ja vastupidi.

Süsteemi andurid

Esikaamera

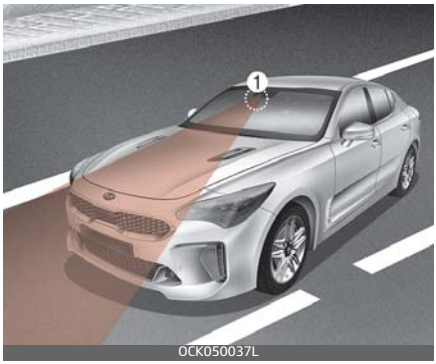

OCK050037L

Esikaamerat (1) kasutatakse tuvastusandurina ümbritseva valguse ja ereduse tuvastamiseks sõitmisel. Süsteemi anduri asukoht on näidatud ülal oleval pildil.

✻ MÄRKUS

Hoidke esikaamera alati laitmatus seisukorras, et säilitada automaatsete kaugtulede süsteemi optimaalne töötamine.

Lisateavet ja esivaatekaameraga seotud ettevaatusabinõusid vt "Esikokkupõrke ennetussüsteem (FCA) (anduri fusioon) (mõnel mudelil)" leheküljel 5-70.

Funktsiooni seadistamine

Seadistus

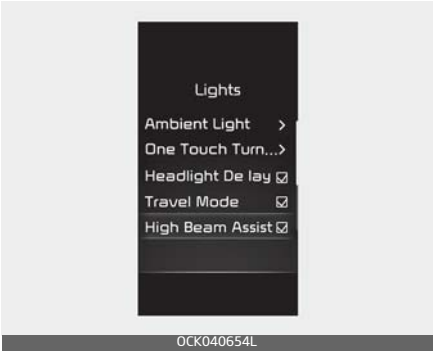

Valides näidikuploki LCD-ekraanilt või infomeelelahutuse süsteemi ekraani sätetest, kui mootor on asendis ON "User Settings (LCD display) (Kasutajasätted (LCD-ekraanil)) või Settings (Sätted) → Vehicle (Infotainment System screen) (Sõiduk (infomeelelahutuse süsteemi ekraan)) → Lights (Valgustus) → HBA (High Beam Assist) (automaatsed kaugtuled)", saate funktsiooni valida või vabastada. Seadistus jääb samaks ka asendile OFF ja ON lülitamisel.

Lisateavet vt .

Kui teie sõiduk on varustatud infomeelelahutuse süsteemiga, skannige sõiduki infomeelelahutuse süsteemi eraldi juhendis olev QR-kood.

⚠ HOIATUS

Ohutuse huvides muutke seadistusi pärast sõiduki parkimist ohutus kohas.

Funktsiooni toimimine

Kuvamine ja juhtimine

- Pärast seadete menüüs automaatse kaugtulede süsteemi valimist, töötab automaatne kaugtulede süsteem järgmiselt.
  - Seadke esitulede lüliti asendisse AUTO ja vajutage esitulede lülitit näidikuploki suunas. Näidikuplokil süttib automaatse kaugtulede süsteemi[AUTO] märgutuli ja funktsioon aktiveeritakse.
  - Funktsiooni lubamisel lülituvad kaugtuled sisse, kui sõiduki kiirus on üle 40 km/h. Kui sõiduki kiirus on alla 25 km/h, siis kaugtuled ei sütti.
  - Kaugtulede süttimisel süttib näidikuplokil kaugtulede [ ] märgutuli.
- Kui automaatsete kaugtulede töötamise ajal kasutatakse esitulede lülitit, toimib funktsioon järgmiselt.
  - Kui kaugtuled ei põle ja tõmbate esitulede lülituskangi enda poole, lülituvad kaugtuled sisse, katkestamata kaugtulede automaatlülituse süsteemi tööd. Kui

vabastate kaugtulede lüliti, läheb see tagasi keskmisesse asendisse ja kaugtuled lülituvad välja.
  - Kui vajutate valgustuslüliti näidikuploki suunas, lülitatakse kaugtuled sisse ja kaugtulede automaatlülituse süsteem välja.
  - Kui kaugtulede lüliti seadistatakse asendilt AUTO teisele asendile (kaugtuled/asend/väljas), lülitub kaugtulede automaatlülituse süsteem välja ja vastav lamp lülitub sisse.
- Kui kaugtulede automaatlülituse süsteem töötab ja leiab aset vähemalt üks järgmistest olukordadest, lülituvad esituled kaugtuledelt lähituledele.
  - süsteem on tuvastanud vastutuleva sõiduki esituled;
  - süsteem on tuvastanud ees liikuva sõiduki tagatuled;
  - süsteem on tuvastanud jalgratta või mootorratta esitule või tagatule;
  - väljas on piisavalt valge ning vajadust kaugtulede kasutamiseks pole;
  - Tuvastatakse tänavavalgustus või muu valgustus.

Funktsiooni tõrked ja piiravad tegurid

Funktsiooni tõrge

Kui kaugtulede automaatlülituse süsteem ei tööta nõuetekohaselt, kuvatakse hoiatusteade „Chevk High Beam Assist (HBA) system" („Kontrollige kaugtulede automaatlülituse süsteemi") ning näidikuplokil süttib hoiatustuli [⚠]. Soovitame lasta sõidukit kontrollida volitatud Kia edasimüüjal/esindajal.

Süsteemi tööd piiravad tegurid

Kaugtulede automaatlülituse süsteem ei pruugi korralikult töötada järgmistes olukordades:

- sõidukist tulevat valgust ei tuvastata, kuna laternad on kahjustunud või need pole vaateväljas vms;
- sõiduki esituled on väga tolmused, lumised või märjad;
- sõiduki esitulede asemel põlevad hoopis udutuled vms;
- mõne teise laterna kuju on sarnane on autotulede laternatega;
- sõiduki esituled on rikkis või neid ei ole nõuetekohaselt remonditud;
- sõiduki esitulede valgusvihu suund pole õigeks reguleeritud;
- autoga sõidetakse kitsastel kurvilistel teedel, väga konarlikel teedel, üles- või allamäge;
- eespool liikuv sõiduk on kurvis või ristmikul nähtav vaid osaliselt;
- auto ees on valgusfoor, valgust peegeldav liiklusmärk, vilkuv signaaltuli või peegel;
- ees on ehitustööde ala ajutine helkur või vilkuv tuli;
- teeolud on halvad – teekate on märg, jäine või lumine;
- sõiduk ilmub järsku kurvist nähtavale;
- sõiduk on tühjenenud rehvi või pukseerimise tõttu kaldus;
- sõidukist tulevat valgust ei tuvastata heitgaaside, suitsu, udu, lume vm tõttu;

✻ MÄRKUS

Lisateavet ja täpsemaid andmeid esivaatekaamera piirangute kohta vt "Esikokkupõrke ennetussüsteem (FCA) (anduri fusioon) (mõnel mudelil)" leheküljel 5-70.

⚠ HOIATUS

- Mõnikord ei pruugi automaatsed kaugtuled (HBA) korralikult töötada. Funktsiooni pakutakse ainult teie mugavuse huvides. Auto ohutu juhtimise eest vastutab alati üksnes autojuht – niisiis jälgige ohutuse tagamiseks alati ise tähelepanelikult teeolusid.
- Kui kaugtulede automaatlülituse süsteem ei toimini nõuetekohaselt, lülitage esitulesid käsitsi kaug- ja lähitulede vahel.

Suunatuled ja reavahetuse märguanded

Tüüp A

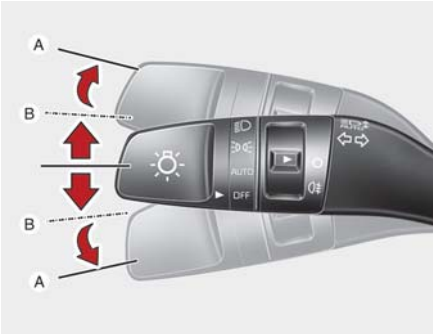

OCK040516

Tüüp B

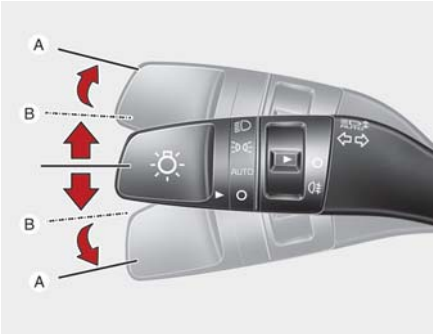

OCK040516L

Suunatulede toimimiseks peab nupp ENGINE START/STOP (mootori start/stopp) olema sisse lülitatud. Suunatulede sisselülitamiseks liigutage hooba üles või alla (A). Armatuurlaual olevad rohelised nooled näitavad, milline suunatuli töötab. Pööramise lõppedes lülituvad need ise välja. Kui märgutuli jätkab pärast pööramist vilkumist, lülitage hoob käsitsi asendisse OFF.

Sõiduraja vahetamisest märku andmiseks liigutage veidi suunatule hooba ja hoidke seda asendis (B). Vabastamisel naaseb hoob asendisse OFF.

Kui indikaator jääb püsivalt põlema ega vilgu või vilgub normaalsest erinevalt, on üks või mitu suunatulede lampi ilmselt läbi põlenud ning need peab asendama uutega.

Ühe puudutusega käivitatavad suunatuled

Isegi kui sõiduridade vahetamisel liigub suunatule hoob pärast suunatule hoova B asendisse liigutamist tagasi algasendisse, vilgub suunatuli kolm korda (või 5, 7 korda).

See funktsioon aitab teil tööd jätkata ka siis, kui te ei hoia sõiduridade vahetamisel suunavahetushooba. Vilkumiste arvu (3, 5 või 7 korda) muutmiseks ja ühe puudutusega käivituvad suunatuled saab välja lülitada näidikuploki LCD-ekraanilt või infomeelelahutuse süsteemi ekraani sätetest järgmiselt "User Settings (LCD display) (Kasutajasätted (LCD-ekraan)) või Settings (Sätted) → Vehicle (Infotainment system screen) (Sõiduk (infomeelelahutuse süsteemi ekraan)) → Lights (Valgustus) → One Touch Turn Signal (Ühe puudutusega käivituvad suunatuled)".

Lisateavet vt "LCD-ekraani režiimid" leheküljel 4-66.

Kui teie sõiduk on varustatud infomeelelahutuse süsteemiga, skannige sõiduki infomeelelahutuse süsteemi eraldi juhendis olev QR-kood.

MÄRKUS

Kui märgutuli vilgub ebatavaliselt kiiresti või aeglaselt, võib pirn olla läbi põlenud või elektrilülitus on halb.

Tagumised udutuled (mõnel mudelil)

Tüüp A

OCK040539L

Tüüp B

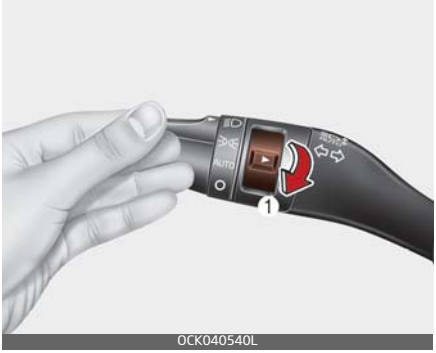

OCK040540L

Tagumiste udutulede sisselülitamiseks keerake esitulede lüliti sisselülitatud asendisse ja tagumiste udutulede lüliti (1) sisselülitatud asendisse.

Tagumise udutule väljalülitamiseks keerake udutule lülitit veel kord.

MÄRKUS

Tagumise udutulede lüliti sisselülitamiseks peab nupp ENGINE START/STOP (mootori start/stopp) olema asendis ON.

Esitulede kõrguse regulaator

Käsitsi tüüp (mõnel mudelil)

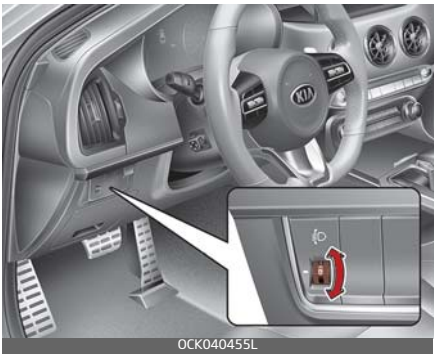

Esitulede valgusvihu kõrguse muutmiseks kaassõitjate arvu ja pagasi raskusele vastavalt keerake esitulede kõrguse regulaatorit.

Mida suuremale numbrile regulaator keeratakse, seda madalamale suunatakse esitulede valgusvihk. Hoidke esitulede valgusvihk alati õigel tasemel või esituled võivad teisi liiklejaid pimestada.

Allpool on loetletud näited lüliti õigetest seadistustest. Allpool loetletust erineva pagasi raskuse korral reguleerige lüliti asendit vastavalt, et valgusvihk oleks kõige lähem loendis toodud seisundile.

Laadimistingimus	Lüliti asend
Juht üksi	0
Juht + kaassõitja ees	0
Kõik istekohad täis (sh juht)	1
Kõik reisijad (sh juht) + suurim lubatud koormus	2
Juht + pagas (suurim lubatud kogus)	3

Automaatne regulaator (mõnel mudelil)

See reguleerib esitulede kõrgust vastavalt sõitjate arvule ja pagasi raskusele pöörake regulaatorit.

See võimaldab korrektset valgustust erinevate tingimuste puhul.

⚠ HOIATUS

Kui esitulede valgusvihu automaatregulaator ei tööta normaalselt, kuigi auto on mitme kaassõitja raskuse tõttu tahapoole kaldu, või on esitulede valgusvihk suunatud liiga kõrgele või liiga madalale, soovitame lasta süsteem kvalifitseeritud asjatundjal üle kontrollida. Kia soovitab pöörduda Kia volitatud esindaja/teenusepartneri poole.
Ärge hakake elektrijuhtmeid ise kontrollima või vahetama.

Kurvivalgustus (DPL) (mõnel mudelil)

Tüüp A

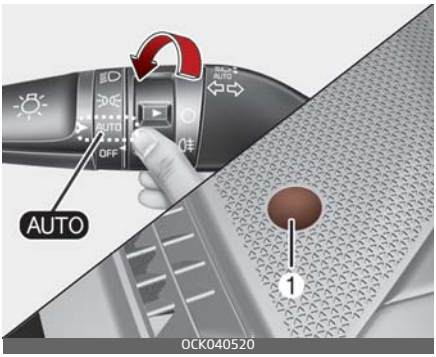

Tüüp B

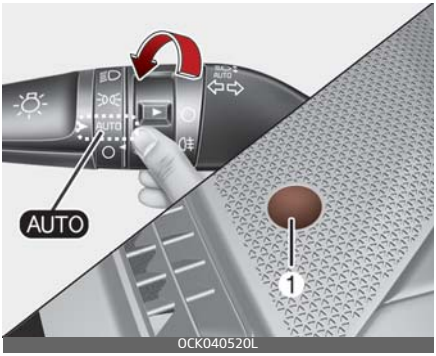

Kurvivalgustuse süsteem hoiab vastavalt rooli pöördenurgale ja auto sõidukiirusele teie vaatevälja võimalikult hästi valgustatuna.

Seadke lüliti asendisse AUTO siis, kui mootor on sees. Kui teie auto on varustatud dünaamilise kurvivalgustusega (DBL), toimib see, kui põhituled on sisselülitatud. Dünaamilise kurvivalgustuse (DBL) väljalülitamiseks seadke lüliti muuse asendisse. Pärast dünaamilise kurvivalgustuse (DBL) väljalülitamist lõpetavad esituled pööramise, kuid tasakaalustamine toimub jätkuvalt.

Juhul kui dünaamilise kurvivalgustuse (DBL) tõrke märgutuli süttib põlema, siis ei tööta dünaamilise kurvivalgustuse süsteem korralikult. Sõitke lähimasse turvalisse asupaika ning käivitage mootor uuesti. Kui näidik jääb põlema, laske süsteem kvalifitseeritud asjatundjal üle vaadata. Kia soovitab pöörduda Kia volitatud esindaja/teenusepartneri poole.

Klaasipuhastid ja -pesurid

Tüüp A

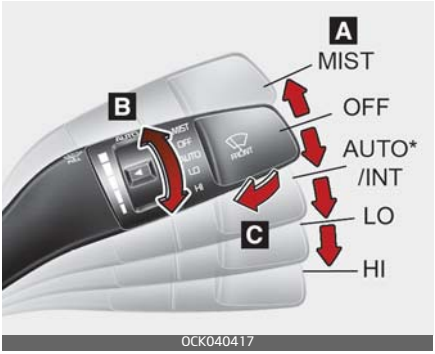

Tüüp B

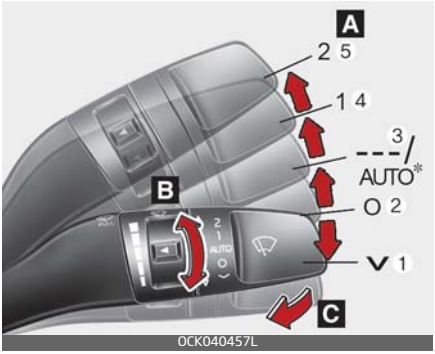

A: klaasipuhastite kiiruse reguleerimine (ees)

1. UDU /– üks pühkimistsükkel
2. OFF/O – Väljas
3. · INT / --- — katkendlik AUTO* – Klaasipuhastite automaatjuhtimine
4. LO / 1 – klaasipuhasti aeglane kiirus
5. HI / 2 – klaasipuhasti kiire kiirus

B: vaheldumisi pühkimise reguleerimine

C: lühikese pühkimisega pesu (ees)*

* olemasolul

Esiklaasi puhastid

Tüüp A

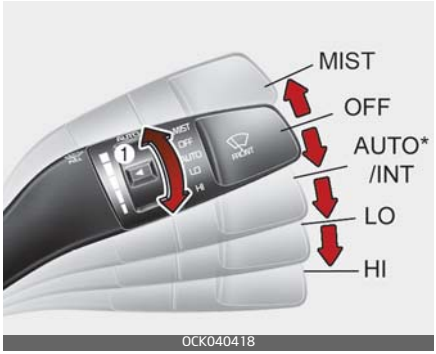

Tüüp B

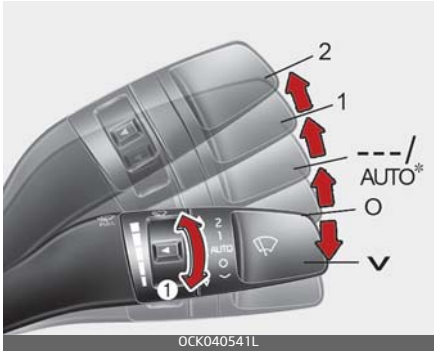

Töötab järgmiselt, kui nupp ENGINE START/STOP (mootori start/stopp) on asendis ON (SEES).

1. MIST/∨: Ühe pühkimistsükli jaoks liigutage hoob asendisse (MIST/∨) ja laske see lahti. Hoides kangi selles asendis, töötavad klaasipuhastid pidevalt.
2. OFF / O: Klaasipuhastid on välja lülitatud.

3. INT / ---: Klaasipuhasti töötab katkendlikult ühtlase intervalliga. Kasutage seda režiimi kerge vihma või udu korral. Kiiruse seadistuse muutmiseks keerake kiiruse reguleerimisnuppu (1).
4. LO / 1: Klaasipuhasti tavaline kiirus
5. HI / 2: Klaasipuhasti kiire kiirus

✻ MÄRKUS

Kui esiklaasil on paks kiht lund või jääd, soojendage esiklaasi enne klaasipuhastite kasutamist umbes 10 minutit või seni, kuni lumi ja/või jää on klaasilt kõrvaldatud. Kui lund ja/või jääd enne klaasipuhastite või -pesuri kasutamist ei eemaldata, võib klaasipuhastite ja -pesurite süsteem kahjustuda.

Automaatne juhtimine (mõnel mudelil)

Tüüp A / tüüp B

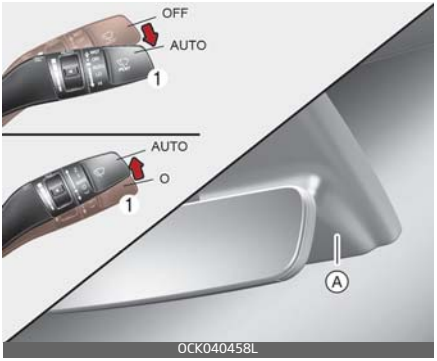

Esiklaasi ülaservale paigaldatud vihmaandur (A) teeb kindlaks vihmasaju tugevuse ja juhib selle põhjal klaasipuhastite tööd. Pühkimiskiirust reguleeritakse automaatselt: mida tugevam on sadu, seda suurem on kiirus. Kui vihm lõppeb, klaasipuhasti peatub.

Kiiruse seadistuse muutmiseks keerake kiiruse reguleerimisnuppu (1).

Kui nupp ENGINE START/STOP on asendis ON ja klaasipuhastite hoob asendis AUTO, pühivad klaasipuhastid üks kord klaasi, et viia läbi süsteemi enesediagnostika. Kui klaasipuhasteid pole vaja, siis lülitage need välja.

⚠ ETTEVAATUST

Kui ENGINE START/STOP (mootori start/stopp) nupp on asendil ON ja tuuleklaasipuhasti lüliti on režiimis AUTO, olge järgmistes olukordades ettevaatlik, et vältida käte või teiste kehaosade vigastamist.

- Ärge puudutage tuuleklaasi ülemist osa, mis on vihmaanduri poole.
- Ärge pühkige esiklaasi ülaserva niiske või märja lapiga.
- Ärge suruge tuuleklaasi.

⚠ ETTEVAATUST

- Sõiduki pesemisel seadke klaasipuhasti lüliti väljalülitatud asendisse (0), et peatada automaatpuhasti töö.
  Kui lüliti on sõiduki pesemise ajal asendis AUTO, võib klaasipuhasti tööle hakata ja kahjustada saada.
- Ärge eemaldage tuuleklaasi ülemises osas kaasreisija poolel asuva anduri katet. Süsteemi osad võivad saada kahjustada ja see ei pruugi kuuluda sõiduki garantii alla.
- Talvel lülitage klaasipuhastid enne mootori käivitamist välja. Vastasel juhul võivad klaasipuhastid tööle hakata ja jää võib klaasipuhastiharjasid kahjustada. Enne tuuleklaasipuhastite kasutamist eemaldage alati kogu lumi ja jää ning sulatage tuuleklaas korralikult.
- Esiklaasi toonimisel jälgige, et esiklaasi üleval keskel asuvale andurile ei satuks mingit vedelikku. See võib seotud osi kahjustada.

Esiklaasi pesur

Tüüp A

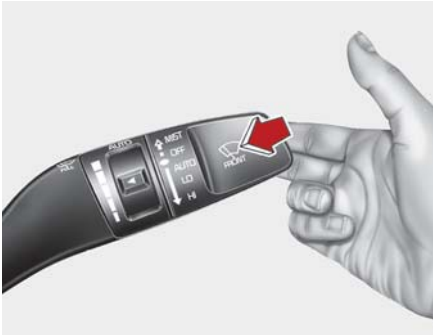

OCK040419

Tüüp B

OCK040459L

Väljalülitatud asendis (0) tõmmake hooba õrnalt enda poole, et pritsida klaasipesuvedelikku tuuleklaasile ja käitada klaasipuhasteid 1–3 tsüklit.

Kasutage seda funktsiooni määrdunud tuuleklaasi korral.

Pihustamine ja klaasipuhasti töö jätkub, kuni vabastate hoova.

Kui klaasipesur ei tööta, kontrollige klaasipesuvedeliku taset. Kui vedeliku tase ei ole piisav, peate lisama klaasipesuri mahutisse sobivat mitte-abrasiivset tuuleklaasi klaasipesuvedelikku.

Mahuti täiteava asub kapoti all sõitjapoolsel küljel.

⚠ ETTEVAATUST

Klaasipesuri pumba võimaliku kahjustuse vältimiseks ärge kasutage klaasipesurit, kui vedeliku mahuti on tühi.

⚠ HOIATUS

Ärge kasutage klaasipesurit külmutustemperatuuril ilma esiklaasi eelnevalt soojendamata. Klaasipuhasti lahus võib tuuleklaasil jäätuda ja teie nägemist takistada.

⚠ ETTEVAATUST

- Klaasipuhastite või tuuleklaasi võimaliku kahjustuse vältimiseks ärge kasutage klaasipuhasteid, kui tuuleklaas on kuiv.
- Klaasipuhastiharjade kahjustamise vältimiseks ärge kasutage bensiini, petrooleumi, värvilahustit ega muid lahusteid nende peal ega läheduses.
- Klaasipuhasti hoobade ja muude osade kahjustamise vältimiseks ärge proovige klaasipuhasteid käsitsi liigutada.
- Klaasipuhastite ja -pesurite süsteemi võimaliku kahjustamise vältimiseks kasutage talvel ja külmade ilmadega külmumiskindlat klaasipesuvedelikku.

Sisevalgusti

⚠ ETTEVAATUST

Ärge kasutage sisevalgusteid mittetöötava mootoriga pikemat aega.

See võib põhjustada aku tühjenemist.

⚠ HOIATUS

Ärge kasutage sisevalgusteid pimedas sõites. Kuna sisevalgustid võivad takistada vaadet, võib juhtuda õnnetus.

Automaatse väljalülitumise funktsioon (mõnel mudelil)

Sisetuled kustuvad automaatselt ligikaudu 20 minutit pärast nupu ENGINE START/STOP (mootori start/stopp) väljalülitamist.

Kui teie sõiduk on varustatud vargaalarmiga, kustuvad salongituled automaatselt umbes 5 sekundit pärast süsteemi relvastatud etappi.

Kaardituli

Tüüp A

Tüüp B

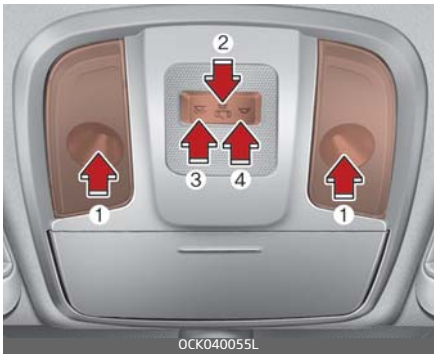

- (1): Lülitile vajutamisel kaardilugemislamp süttib ja kustub.
- (2):
  - Ukse avanemisel süttivad kaardilugemislamp ja sisevalgusti. Ligikaudu 30 sekundi pärast valgustid kustuvad.
  - Kui uksed tehakse lukust lahti kaugjuhtimispuldi või elektroonilise võtme abil, süttivad kaardilugemislamp ja sisevalgusti

umbes 30 sekundiks, eeldusel, et ühtki ust ei ole veel avatud.
- Kui nupp ENGINE START/STOP (mootori start/stopp) on asendis ACC või LOCK/OFF ja uks avatakse, jäävad kaardilugemislamp ja laetuli ligikaudu 20 minutiks põlema.
- Kui nupp ENGINE START/STOP (mootori start/stopp) on asendis ON ja avatakse uks, jäävad kaardilugemislamp ja laetuli pidevalt põlema.
- Kaardilugemislamp ja laetuli kustuvad kohe, kui nupp ENGINE START STOP (mootori start/stopp) on asendis ON ja kõik uksed on lukustatud.
- DOOR-režiimi väljalülitamiseks vajutage uuesti DOOR-lülitile (2).

✻ MÄRKUS

Korraga ei saa valida DOOR- ja ROOM-režiimi.

Esiosa salongilamp:

- Tüüp A
  (3): Vajutage seda lülitit eesmise ja tagumise laetule sisse- ja väljalülitamiseks.
- Tüüp B
  (3): Eesmiste ja tagumiste salongitulede sisse- või väljalülitamiseks vajutage seda nuppu.

(4): Eesmiste ja tagumiste salongitulede väljalülitamiseks vajutage seda nuppu.

Salongituli

- : Lambid põlevad püsivalt.

Pakiruumi valgustus

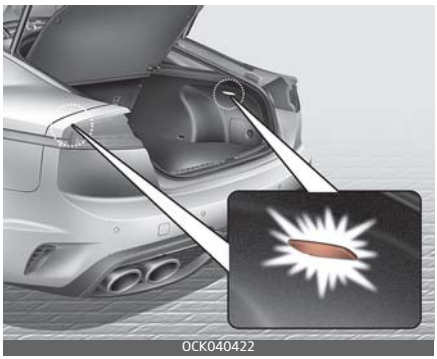

Pakiruumi valgus süttib tagaluugi avamisel.

⚠ ETTEVAATUST

Pakiruumi valgus on nii kaua sees, kui tagaluuk on avatud. Aku tühjenemise vältimiseks sulgege tagaluuk

pärast pakiruumi kasutamist kindlalt.

Ukse abilamp (esiiste)

Ukse abilamp süttib, kui uks avatakse, et aidata sõidukisse siseneda või sealt väljuda. Samuti on see hoiatuseks mööduvatele sõidukitele, et sõiduki uks on avatud.

Kindalaeka valgusti

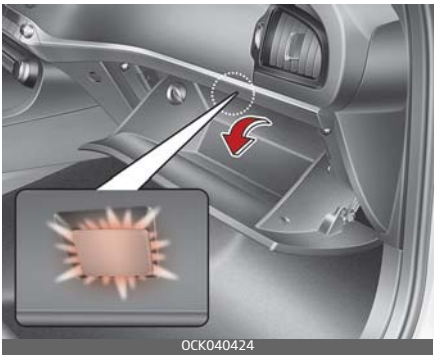

Kindalaeka valgusti süttib kindalaeka avamisel.

⚠ ETTEVAATUST

Aku tühjenemise vältimiseks sulgege kindalaegas, kui te seda ei kasuta.

Meikimisvalgusti

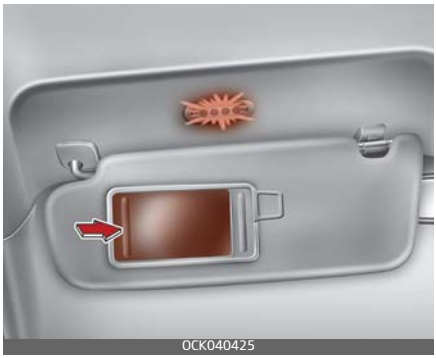

Meikimisvalgusti kaane avamisel süttib automaatselt peegli tuli.

⚠ ETTEVAATUST

Meikimisvalgusti

Kui sisevaatepeegli valgustit ei kasutata, viige lüliti alati väljalülitatud asendisse. Kui päikesesirm suletakse ilma valgusti väljalülitamiseta, võib see akut tühjendada või kahjustada päikesesirmi.

Esilaternate tervitusfunktsioon (mõnel mudelil)

Tervitustuli (mõnel mudelil)

Kui kõik uksed on suletud ja lukustatud, süttib taskuvalgusti ja loiguvalgusti, salongivalgusti süttib 15 sekundiks põlema järgmiste tegevuste korral.

- Autole lähenetakse elektroonilise võtmega.

Tervitustule (juhi lähenemisel) aktiveerimiseks või desaktiveerimiseks valige näidiku LCD-ekraanilt või infomeelelahutuse süsteemi sätetest "User Settings (LCD Display) (Kasutajasätted (LCD-ekraan)) või Setting (Sätted) → Vehicle (Infotainment System screen) (Sõiduk (infomeelelahutuse süsteemi ekraan)) → Convenience (Sõidumugavus) → Welcome mirror/light (Peeglite tervitusfunktsioon / tervitustuli)".

Lisateavet vt "LCD-ekraani režiimid" leheküljel 4-66.

Kui teie sõiduk on varustatud infomeelelahutuse süsteemiga, skannige sõiduki infomeelelahutuse süsteemi eraldi juhendis olev QR-kood.

Eskorttervitus (mõnel mudelil)

Kui esilatern (tulede lüliti on esilaternate või AUTO-asendis) on sisse lülitatud ja kõik uksed (ja) on lukustatud ja suletud, süttivad positsioonituled ja esituled 15 sekundiks, kui järgitakse mõnda allpool toodud juhist.

- Vajutate kaugjuhtimispuldi lukust avamise nuppu.

Sel ajal, kui te vajutate uste lukustamise või avamise nuppu, kustuvad kohe positsioonituled ja esituled.

Sisevalgusti

Kui valgustite lüliti on asendis DOOR, kõik uksed on Lukustamine ja auto on lukustatud, süttib valgus järgmistel juhtudel 30 sekundiks.

- Vajutate kaugjuhtimispuldi lukust avamise nuppu.
- Vajutate ukselingil asuvat lülitit.

Sel juhul vajutades ukse lukustusnupule, kustub laevalgusti koheselt.

Sulataja

⚠ ETTEVAATUST

Tagaklaasi sisepinnale paigaldatud juhtide kahjustamise vältimiseks ei tohi akna puhastamiseks kunagi kasutada teravaid vahendeid ega abrasiive sisaldavaid aknapuhastus-vahendeid.

✻ MÄRKUS

Kui soovite eemaldada esiklaasilt jääd ja udu, vt "Esiklaasi soojendus ja udu kõrvaldamine" leheküljel 4–156.

Tagaklaasi soojendus

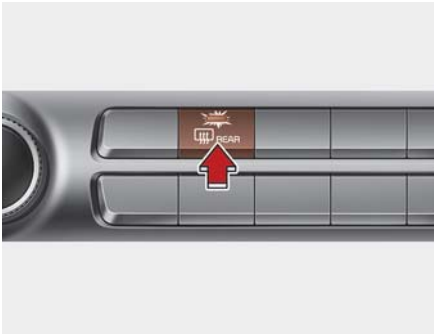

OCK040306

Tagaklaasisoojendi soojendab tagaklaasi, et eemaldada sellelt udu, härmatis või õhuke jää. Tagaklaasisoojendi toimib mootori töötades.

Tagaklaasi soojenduse sisselülitamiseks vajutage tagaklaasi soojenduse lülitit, mis asub keskkonsoolis juhtpaneelil. Kui klaasisoojendus töötab, siis indikaatortuli tagaklaasi soojenduse lülitil põleb.

Kui tagaklaasil on palju lund, siis eemaldage see enne tagaklaasisoojendi sisselülitamist.

Tagaklaasi soojendus lülitub automaatselt välja u 20 minuti möödudes või kui nupp ENGINE START/STOP (mootori start/stopp) lülitatakse välja. Kui soovite klaasisoojenduse välja lülitada, vajutage uuesti tagaklaasi soojenduse lülitit.

Küljepeeglite soojendus (mõnel mudelil)

Peeglisoojendi toimib koos tagaklaasisoojendiga.

Kliimaseadme süsteem

Süsteemi kasutamine

Ventilatsioon

1. Valige režiim .
2. Valige õhu sissevõtu juhtnupuga väline (värske) õhk.
3. Valige temperatuuri juhtnupuga soovitud temperatuur.
4. Reguleerige ventilaator soovitud kiirusele.

Soojendus

1. Valige režiim .
2. Valige õhu sissevõtu juhtnupuga väline (värske) õhk.
3. Valige temperatuuri juhtnupuga soovitud temperatuur.
4. Reguleerige ventilaator soovitud kiirusele.
5. Kui soovite õhku kuivatada, siis lülitage kliimaseade (kui kuulub varustusse) sisse.

Nõuandeid kasutamiseks

- Kui ventilatsioonisüsteemi kaudu satub sõidukisse tolmu või ebameeldivat lõhna, sättige õhu sissevõtu juhtnupp ajutiselt tagasi õhuringluse režiimile. Kui ärritus on möödas, valige kindlasti juhtnupuga jälle värske õhu režiim, et sõidukis oleks värsket õhku. See aitab juhil erksana püsida ja ennast mugavalt tunda.
- Kütte-/jahutussüsteemi õhk tõmmatakse sisse läbi esiklaasi ees olevate võrede. Kandke hoolt, et võre poleks tõkestatud lehtede, lume, jää ega muude takistustega.
- Esiklaasi sisemisel poolel udu vältimiseks valige õhu sissevõtu jaoks värske õhu režiim ja sobiv ventilaatori kiirus, lülitage sisse kliimaseade ning määrake temperatuuriregulaatoriga soovitud temperatuur.
- Kui esiklaas tõmbub uduseks, siis valige või režiim.

⚠ ETTEVAATUST

Puhuri kasutamine, kui nupp ENGINE START/STOP (mootori start/stopp) on asendis ON, võib põhjustada aku tühjenemist. Kasutage puhurit, kui mootor töötab.

Kliimaseade

Kõigis Kia konditsioneerides kasutatakse keskkonnasõbralikku külmainet R-134a või R-1234yf.

1. Käivitage mootor. Vajutage kliimaseadme nuppu.
2. Valige režiim .
3. Valige õhu sissevõtu juhtnupuga värske õhk või õhuringlus.
4. Muutke vastavalt vajadusele ventilaatori kiirust ja temperatuuri, et tunneksite end autos hästi.

Vastavalt auto tootmise ajal teie riigis kehtinud seadustele, on teie auto kliimaseade täidetud R-134a või R-1234yf-ga. Õhukonditsioneeri jahutusagendi andmed leiate kapoti all asuvalt sildilt. Jahutusagendi asukoha kohta leiate enam infot siit "Külmaaine kleebis" leheküljel 8-17.

⚠ ETTEVAATUST

- Süsteemi parima töövõime ja kasutusohutuse tagamiseks peavad kliimaseadet hooldama ainult vastava väljaõppe saanud atesteeritud tehnikud.
- Kliimaseadme jahutusagendiga seotud hooldustöid võib teha ainult hästi ventileeritud kohas.
- Kliimaseadme aurustit (jahutuselementi) ei tohi kunagi asendada mõnelt teiselt kasutatud või avariiliselt sõidukilt pärinevaga. Uued asendamiseks kasutatavad MAC aurustid peavad olema sertifitseeritud (ja märgistatud) standardi SAE J2842 kohaselt.

✻ MÄRKUS

- Kui kasutate kliimaseadet ja sõidate ülesmäge või asute tihedas liikluses, kui välistemperatuur on kõrge, siis jälgige temperatuurinäidikut. Kliimaseadme töö võib põhjustada mootori ülekuumenemist. Jätkake puhuri kasutamist, kuid lülitage kliimaseade välja, kui temperatuurinäidik näitab mootori ülekuumenemist.
- Kui avate aknad niiske ilmaga, võib kliimaseade sõidukis veepiisku tekitada. Kuna liigsed veepiisad võivad kahjustada elektriseadmeid, tuleks kliimaseadet kasutada ainult siis, kui aknad on suletud.

Kliimaseadme kasutamise näpunäited

- Kui auto oli palava ilmaga pargitud otsese päikesepaiste kätte, avage mõneks hetkeks aknad, et kuum õhk autost välja lasta.
- Kasutage õhukonditsioneeri salongis vihmaste või niiskete ilmadega niiskuse vähendamiseks.
- Kliimaseadme töötamise ajal võib aeg-ajalt märgata mootoripöörete kerget muutust, kui kliimaseadme kompressor läbib

töötsükleid. See on süsteemi töö tavaline nähtus.
- Kasutage kliimaseadet iga kuu vaid paar minutit, et tagada süsteemi maksimaalne töövõime.
- Kliimaseadme kasutamisel võite sõiduki reisijapoolsel küljel märgata puhta vee maha tilkumist (või sellest tekkinud loiku). See on süsteemi töö tavaline nähtus.
- Kliimaseadme käitamine õhuringluse režiimis võimaldab maksimaalset jahutust, kuid selle režiimi pidev töö võib põhjustada sõiduki sees läppunud õhku.
- Jahutamise ajal võib aeg-ajalt täheldada uduse õhu voolu, kuna sisse tõmmatakse ja kiiresti jahutatakse niisket õhku. See on süsteemi töö tavaline nähtus.

Kliimaseadme õhufilter

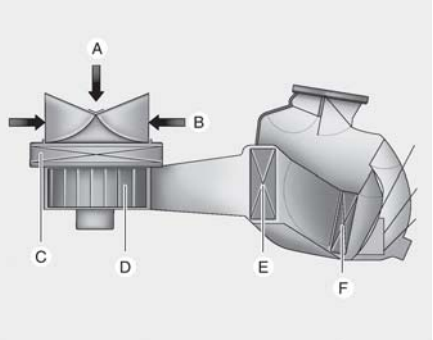

0UM046438L

A: välisõhk

B: ringluses õhk

C: kliimaseadme filter

D: puhur

E: aurusti

F: kütteelement

Kindalaeka taha paigaldatud kliimaseadme õhufilter filtreerib tolmu või muid saasteaineid, mis tulevad sõidukisse väljastpoolt läbi küttesüsteemi ja kliimaseadme.

Kui filtrile koguneb aja jooksul tolmu või muid saasteaineid, võib õhuvool ventilatsiooniavadest väheneda, põhjustades niiskuse kogunemise esiklaasi siseküljele isegi siis, kui on valitud välise (värske) õhu režiim. Sellisel juhul laske kliimaseadme õhufilter välja vahetada asjatundlikus töökojas. Kia soovitab pöörduda Kia volitatud esindaja/teenusepartneri poole.

MÄRKUS

- Vahetage filtrit hooldusgraafiku kohaselt.
  Kui autoga sõidetakse enamasti rasketes teeoludes, näiteks tolmustel või konarlikel teedel, peab kliimaseadme filtrit kontrollima ja vahetama sagedamini.
- Kui õhu voolukiirus väheneb järsku, siis laske asjatundlikul autotöökojal süsteem üle vaadata. Kia soovitab pöörduda Kia volitatud esindaja/teenusepartneri poole.

Konditsioneeri külmaaine andmesilt

Näide – tüüp A

OCDW069042

Näide – tüüp B

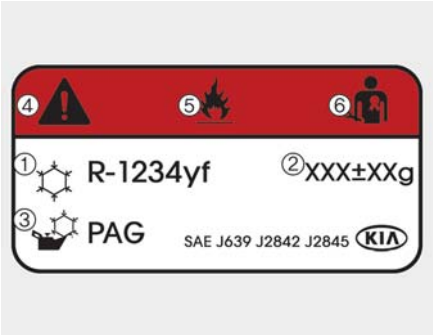

OCDW069043

* Teie auto silt võivad joonisel näidatust erineda.

Allpool leiate jahutusagendi sildi sümbolite kirjelduse.

1. Jahutusagendi klassifikatsioon
2. Jahutusagendi kogus
3. Kompressori määrdeaine klassifikatsioon
4. Ettevaatust
5. Tuleohtlik külmaaine
6. Kliimaseadme süsteemi tuleb lasta kontrollida registreeritud tehnikul.
7. Hooldusjuhend

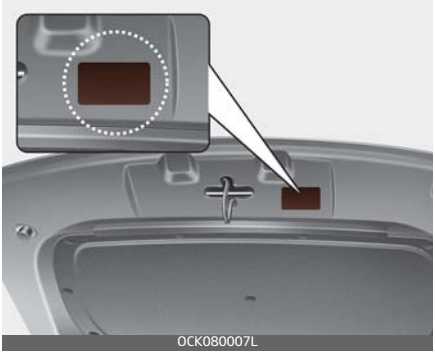

OCK080007L

Külmaaine kleebis asub kapoti sisekuljel.

Konditsioneeri külmaaine ja kompressori määrdeõli koguse kontroll

Kui külmaainet on vähe, väheneb kliimaseadme jõudlus. Kuid ka ületäitmine mõjutab kliimaseadet halvasti.

Seetõttu laske häirete korral kvalifitseeritud asjatundjal süsteem üle vaadata.

Kia soovitab pöörduda Kia volitatud esindaja/teenusepartneri poole.

⚠ HOIATUS

Külmaainega R-134a varustatud autod

Kuna külmaainet hoitakse väga suure rõhu all, tohivad kliimaseadet hooldada ainult koolitatud ja sertifitseeritud tehnikud. Konditsioneeri hooldamisel on väga tähtis, et süsteemi lisataks õige kogus õiget tüüpi õli ja külmaainet.

Muidu võib see kahjustada sõidukit ja vigastada inimesi.

⚠ HOIATUS

Külmaainega R-1234yf varustatud autod

Kuna külmaaine on süsteemis suure rõhu all ja mõõdukalt süttiv, tohivad konditsioneeri hooldustöid läbi viia ainult koolitatud tehnikud, kellel on olemas kutseoskusi tõendav sertifikaat.

Konditsioneeri hooldamisel on väga tähtis, et süsteemi lisataks õige kogus õiget tüüpi õli ja külmaainet.

Kõik külmaained tuleb nõuetekohaste seadmetega taastada.

Külmaainete vallandamine õhku on inimestele ja keskkonnale kahjulik.

Nende hoiatuste eiramine võib põhjustada tõsiseid vigastusi.

Automaatne kliimaseade

Esiiste

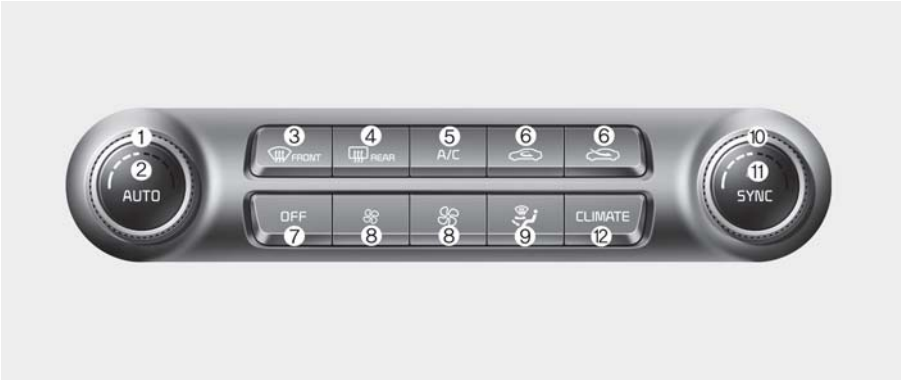

OCK047300

Tagaiste

OCK047322

Süsteemi ülevaade

1. Juhipoolse temperatuuri regulaator
2. AUTO (automaatjuhtimise) lüliti
3. Esiklaasi soojenduse lüliti
4. Tagaklaasi soojenduse lüliti
5. Konditsioneeri lüliti A/C
6. Õhuvoolu allika lüliti
7. Väljalülituslüliti OFF
8. Ventilaatori kiiruse juhtlüliti
9. Režiimi valimise lüliti

10.Kaassõitjatsooni temperatuuri regulaator
11.SYNC temperatuuritsoonide lüliti
12.Kliimaseadme ekraan
13.Tagumise temperatuuri regulaator

Täisautomaatne kasutamine

1. Vajutage nuppu AUTO. Kliimaseade reguleerib automaatselt režiimi, ventilaatori kiirust, õhu sissevõttu (õhuringlus või värske õhk) ning kliimaseadme olekut (sisse- või väljalülitatud), olenevalt valitud temperatuurist.

OCK040307

2. Keerake soovitud temperatuuri valimiseks temperatuuri regulaatorit.

Juhi pool / kaassõitja pool

OCK040311

✻ MÄRKUS

- Automaatse funktsiooni väljalülitamiseks valige järgmistest ükskõik milline lüliti või lüliti.
  - Režiimi valimise lüliti
  - Konditsioneeri lüliti A/C
  - Esiklaasi jäätõrje lüliti (esiklaasi jäätõrjefunktsiooni valiku tühistamiseks vajutage nuppu veel kord. Nupu AUTO märgutuli süttib teaveekraanil uuesti.)
  - Õhuvoolu allika lüliti
  - Ventilaatori kiiruse juhtlüliti

  Valitud funktsiooni juhitakse käsitsi, kuid teised funktsioonid töötavad automaatselt.
- Kasutage mugavuse huvides ja kliimaseadme tõhususe suurendamiseks nuppu AUTO ja seadke temperatuur väärtusele 22 °C (Euroopa) või 23 °C (väljaspool Euroopat).

✻ MÄRKUS

Et kliimaseade toimiks tõhusalt, ärge kunagi katke kinni armatuurlaual asuvat andurit.

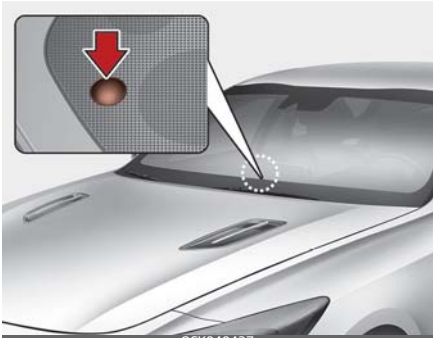
OCK040427

Režiimi valik

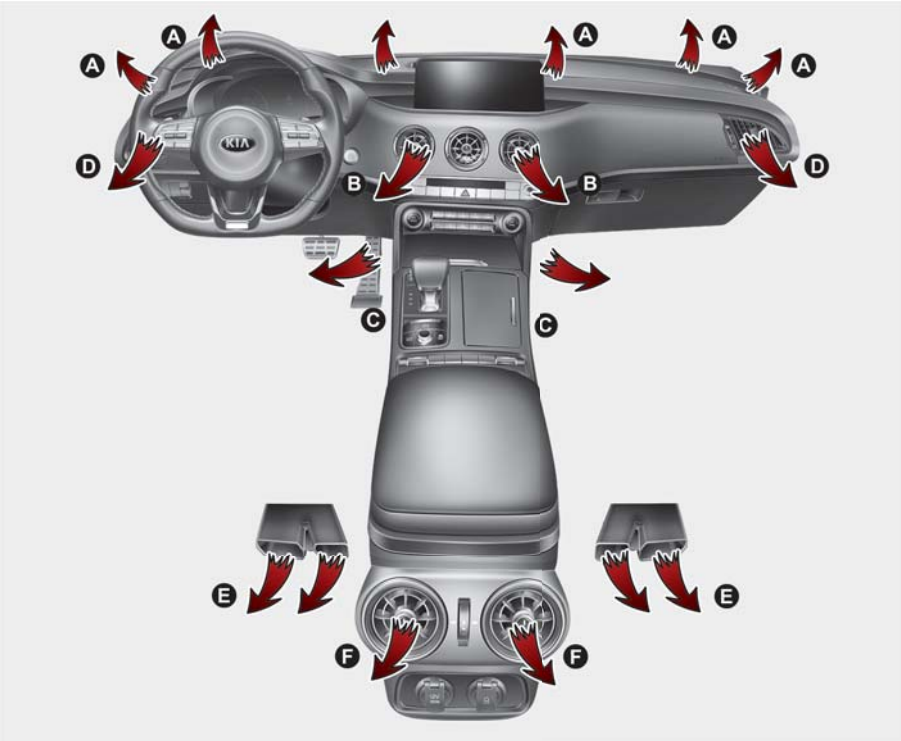

0CK040309L

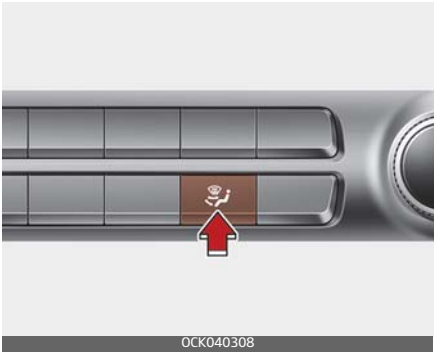

Režiimivaliku lüliti juhib ventilatsioonisüsteemi õhuvoo suunda.

Õhuvoo suund muutub järgnevalt:

Suund näole

Õhuvool suunatakse ülakehale ja näole. Lisaks saab iga ventilatsiooniava reguleerida eraldi, et sellest väljuvat õhuvoolu veelgi täpsemalt suunata.

Kaksik-tase

Õhuvool suunatakse näole ja põrandale.

Põranda tase

Suurem osa õhuvoolust suunatakse põrandale, väiksem osa soojenduseks esiklaasile ja külgakendele.

Suund põrandale / sulatuse tase (A, C, D)

Enamik õhuvoost suunatakse sõitjateruumi alaossa ja esiklaasile, väike osa külgakende jäätõrjeks.

MÄRKUS

2. rea väljalaskeavad (E, F)

- Teise rea väljalaskeavade õhuvoolu reguleerib eesmine kliimaseade ja juhitakse läbi põranda siseõhukanali (E, F).
- Teise istmerea ventilatsiooniavade (E, F) õhuvool võib olla näidikupaneeli õhukanalite omast nõrgem.

Klaasisoojendus

Enamust õhuvoost suunatakse esiklaasile ja väike osa külgakendele.

Näidikuploki õhuavad

OCK040321L

Ventilatsiooniavad on võimalik reguleerimisrattaga eraldi avada ja sulgeda.

Samuti saate ventilatsiooniavade juhthooba kasutades reguleerida nende ventilatsiooniavade õhuvoolu suunda, nagu on näidatud.

Temperatuuri reguleerimine

Esiiste

OCK040311

Tagaiste

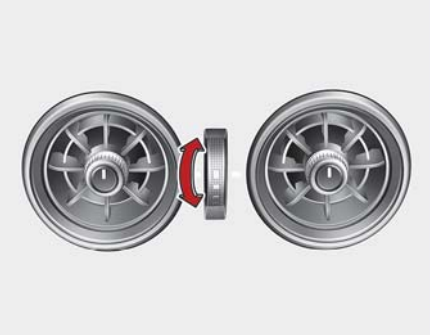
OCK040323

- Esiiste

Temperatuur tõuseb maksimumini (HI), kui keerate nupu võimalikult paremale.

Temperatuur langeb miinimumini (Lo), kui keerate nupu võimalikult vasakule.

Regulaatori keeramisel suureneb või väheneb temperatuur 0,5 °C (1 °F) võrra. Kui valite madalaima temperatuuri, töötab konditsioneer pidevalt.

- Tagaiste

Keerake soovitud tagaistme temperatuuri valimiseks temperatuuri nuppu.

Esi- ja tagaistme külgmist temperatuuri reguleeritakse eraldi.

Juhi- ja reisijapoolse temperatuuri võrdselt reguleerimine

OCK040312

- Juhitsooni ja kaassõitja tsooni temperatuuri korraga reguleerimiseks vajutage "SYNC" lülitit. Kaassõitja tsooni temperatuur ühtlustatakse juhitsooni temperatuuriga.
- Keerake juhipoolse temperatuuri juhtnuppu. Juhi- ja reisijapoolset temperatuuri reguleeritakse võrdselt.

Juhi- ja reisijapoolse temperatuuri eraldi reguleerimine

- Juhi- ja reisijapoolse temperatuuri eraldi reguleerimiseks vajutage uuesti nuppu "SYNC". Nupu märgutuli kustub.
- Juhitsooni temperatuuri muutmiseks kasutage juhipoolset temperatuuriregulaatorit.
- Kaassõitja temperatuuri muutmiseks kasutage kaassõitja poolset temperatuuriregulaatorit.

Temperatuuriühiku valimine (°C↔ °F) (mõnel mudelil)

Temperatuuriskaalat saab vahetada Celsiuse ja Fahrenheiti vahel järgmiselt.

Vajutage nuppu OFF all hoides AUTO nuppu kolm sekundit või kauem. Ekraan lülitub Celsiuselt Fahrenheitile ja vastupidi.

Õhu sissevõtu valikulüliti

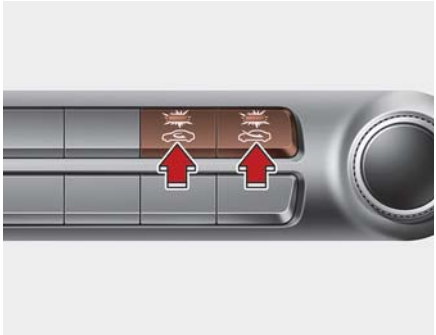
OCK040313L

Seda kasutatakse välise (värske) õhu või õhuringluse režiimi valimiseks.

Ühelt võimaluselt teisele lülitamiseks vajutage valikulülitit.

Õhuringluse režiim

Kui valitud on õhuringluse režiim, tõmmatakse sõitjateruumi õhk läbi kütte-süsteemi ja kuumutatakse või jahutatakse olenevalt valitud funktsioonist.

Välise (värske) õhu režiim

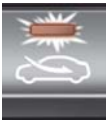

Kui valitud on välise (värske) õhu režiim, siseneb õhk väljastpoolt sõidukisse ja seda kuumutatakse või jahutatakse olenevalt valitud funktsioonist.

MÄRKUS

Kütteseadme pikaajaline töö õhuringluse režiimis (ilma kliimaseadmeta) võib tekitada udu esiklaasile ja külgakendele ning sõitjateruumis olev õhk võib muutuda läppunuks.

Peale selle muutub kliimaseadme pikaajalise õhuringluse režiimis kasutamise tõttu sõitjateruumi õhk liiga kuivaks.

HOIATUS

- Salong võib pikaajalisel tsirkulatsiooni kasutamisel niiskeks minna.
- Ärge magage sõidukis, kui kliimaseade või küttesüsteem on sisse lülitatud. See võib tervist raskelt kahjustada või põhjustada surma, kuna hapnikusisaldus väheneb ja/ või kehatemperatuur langeb.
- Kliimaseadme kasutamise jätkamine õhuringluse režiimis võib põhjustada uimasust või unisust ja sõiduki juhitavuse kao. Valige õhu sissevõtu juhtnupuga väline (värske) õhk nii sageli kui võimalik.

Katuseluugi sisemine õhuringlus (mõnel mudelil)

Välisõhu (värske õhu) režiim valitakse automaatselt, kui katuseluuk on avatud.

Kui valite tsirkulatsiooniõhu režiimi, säilitab süsteem selle režiimi 3 minutiks ja seejärel lülitub automaatselt värske õhu režiimile.

Kui katuseluuk suletakse, lülitub kliimaseade tagasi algselt valitud režiimile (kas siseõhu ringlusele või välisõhu sissevõtule).

Ventilaatori kiiruse reguleerimine

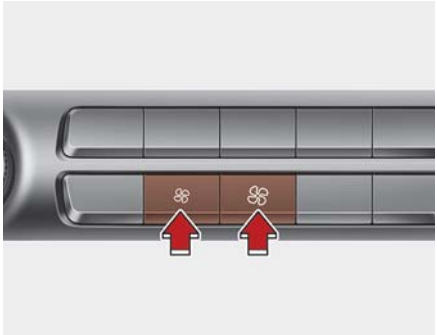

OCK040314

Ventilaatori pöörlemiskiiruse muutmiseks vajutage ventilaatorilülitit.

Mida kiirem pöörlemiskiirus, seda rohkem õhku puhutakse.

Nupule OFF vajutamisel lülitub ventilaator välja.

Kliimaseade

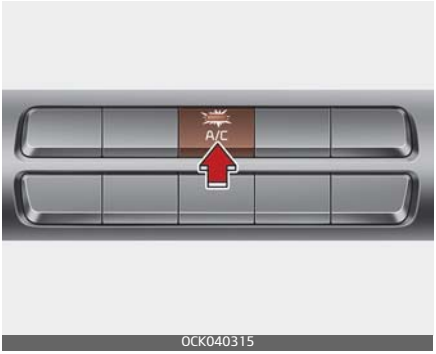

OCK040315

Kliimaseadme sisselülitamiseks vajutage nuppu A/C (märgutuli süttib).

Kliimaseadme väljalülitamiseks vajutage nuppu uuesti.

Kliimaseadme väljalülitamine

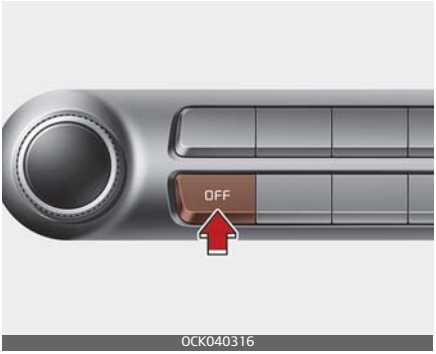

OCK040316

Eesmise kliimaseade väljalülitamiseks vajutage esipuhuri väljalülitusnuppu (front blower OFF). Õhu sissevõtu ja režiimi valikulüliteid saate sellegipoolest kasutada veel senikaua, kuni nupp ENGINE START/STOP (mootori start/stopp) on asendis ON.

Kliimaseadme infoekraani valikulüliti

OCK040317

Kliimaseadme teabe ekraanil kuvamiseks vajutage kliimaseadme teabe ekraanivaliku nuppu.

Esiklaasi soojendus ja udu kõrvaldamine

Automaatne kliimaseade

Udu kõrvaldamine esiklaasi sisepinnalt

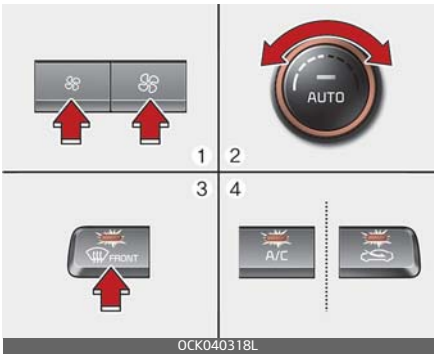

1. Reguleerige ventilaator soovitud kiirusele.
2. Valige soovitud temperatuur.
3. Vajutage esiklaasi soojenduse lülitit ( ).
4. Õhukonditsioneer lülitub sisse vastavalt tuvastatud õhutemperatuurile ja välise (värske) õhu suund valitakse automaatselt.

Kui kliimaseadme ja välise (värske) õhu režiimi ei valita automaatselt, reguleerige vastavat lüliti käsitsi. Kui valite režiimi , vahetatakse madalam ventilaatori kiirus kõrgemale.

Esiklaasi väliskülje jäätõrje

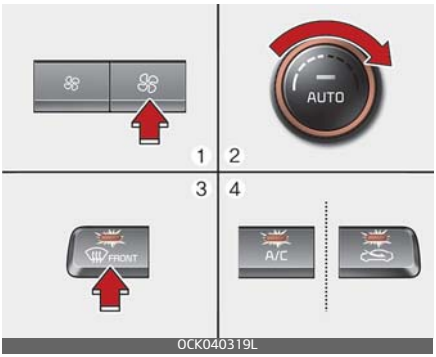

1. Reguleerige puhur maksimumkiirusele.
2. Valige kõrgeim temperatuur (HI).
3. Vajutage esiklaasi soojenduse lülitit ( ).
4. Õhukonditsioneer lülitub sisse vastavalt tuvastatud õhutemperatuurile ja välise (värske) õhu suund valitakse automaatselt.

Nõuandeid kasutamiseks

- Esiklaasi maksimaalseks soojendamiseks keerake temperatuuri regulaator kõige parempoolsemasse/kuumemasse asendisse ja reguleerige ventilaator kõrgeimale kiirusele.
- Kui soovite sulatamise või udutõrje ajal põrandale sooja õhku saada, valige põrandasoojenduse režiim.
- Enne sõitmist puhastage kõik lumi ja jää esiklaasilt, tagaklaasilt, välistelt tahavaatepeeglitelt ning kõikidelt külgakendelt.

- Puhastage lumest ja jääst ära ka kapott ja õhu sissevõtuavad esiklaasi ees, et tõsta kütteseadme ja klaasisoojenduse efektiivsust ning vähendada võimalust udu tekkeks esiklaasi sisepinnale.

⚠ HOIATUS

Esiklaasi soojendus

Ärge kasutage sõitjateruumi jahutamisel režiimi ja kui ilm on väga niiske. Välisõhu ja esiklaasi temperatuuri vahe võib tekitada esiklaasi välispinnale udu, vähendades sellega nähtavust. Sel juhul seadke režiimi valikulüliti asendisse ja ventilaatori kiiruse regulaator madalamale kiirusele.

Udu kõrvaldusfunktsioon

Selleks, et vähendada esiklaasi sisepinna uduseks minemise tõenäosust, juhitakse õhu sisselaske- või kliimaseadmeid automaatselt teatud tingimustel, näiteks või asendites ja. Esiklaasi udust puhastamise funktsiooni katkestamiseks või uuesti sisselülitamiseks toimige järgnevalt.

Automaatne kliimaseade

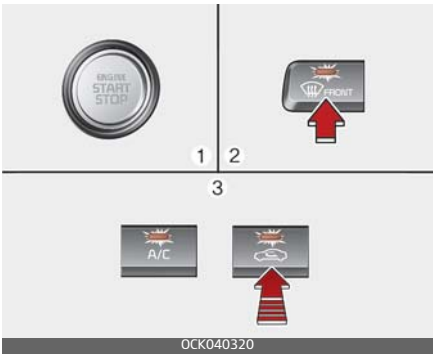

1. Seadke nupp ENGINE START/STOP (mootori start/stopp) asendile ON.
2. Vajutage esiklaasi soojenduse lülitit ( ).
3. Vajutage õhu sissevõtu valikulülitit vähemalt 5 korda 3 sekundi jooksul, hoides samal ajal all õhukonditsioneeri (A/C) lülitit.

Õhu sissevõtu juhtnupu märgutuli vilgub 3 korda. See tähistab udutõrje automaatrežiimi katkestamist või programmeeritud oleku taastamist.

Pärast aku tühjenemist või lahtiühendamist lähtestatakse udu kõrvaldusfunktsioon.

Automaatne udu kõrvaldussüsteem

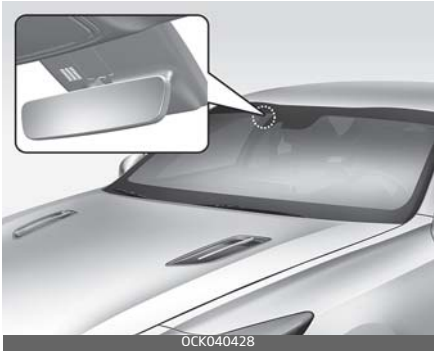

Automaatne klaasipuhastussüsteem hoiab ära akende seestpoolt uduseks muutumist tuvastades automaatselt niiskuse klaasil.

Pesuvedeliku pihustamisel aktiveerimiseks valige infomeelelahutuse süsteemi sätete menüüst "Settings → Vehicle → Climate → Defog/Defrost → Auto Defog System" (Seadistused → Sõiduk → Kliima → Udu kõrvaldamine / sulatamine → Automaatne udu kõrvaldamise süsteem).

Lisainfo saamiseks skannige sõiduki infomeelelahutuse süsteemi eraldi juhendis olev QR-kood.

See märgutuli süttib, kui automaatne udutõrjesüsteem tuvastab esiklaasi siseküljel niiskuse ja süsteem töötab.

Kui sõidukis on rohkem niiskust, toimib süsteem järgnevalt.

(Euroopas)

1. samm: välise õhu režiim

2. samm: õhuvoog suunatakse esiklaasile

3. samm: esiklaasile suunatava õhuvoo kiirust suurendatakse

4. samm: kliimaseade lülitub sisse

(Väljaspool Euroopat)

1. samm: kliimaseade lülitub sisse

2. samm: välise õhu režiim

3. samm: õhuvoog suunatakse esiklaasile

4. samm: esiklaasile suunatava õhuvoo kiirust suurendatakse

(Sammu saab muuta vastavalt välisele temperatuurile)

Automaatse udutõrjesüsteemi väljalülitamine või lähtestamine

Kui nupp ENGINE START/STOP (mootori start/stopp) on asendis ON, vajutage ja hoidke 3 sekundit esiklaasi soojenduse lülitit.

Funktsiooni väljalülitumisel vilgub märgutuli nupul 0,5 sek jooksul 3 korda ja kliimaseadme ekraanil kuvatakse "ADS OFF".

Funktsiooni uuesti sisselülitumisel vilgub märgutuli nupul 0,25 sek jooksul 6 korda ja kliimaseadme ekraanil kustub "ADS OFF".

Automaatse udutõrjesüsteemi saate käivitada või peatada Climate Information valikuekraanil.

Kui aku tühjeneb või eemaldatakse, siis automaatne udutõrjesüsteem lähtestatakse. Reguleerige funktsiooni vastavalt.

⚠ ETTEVAATUST

- Vajutades ühe õhu sisselaske ringluse ehk A/C välja, lülitavad õhuvoo suuna režiimi valimise nupud automaatse udutõrjesüsteemi välja. Juhi nähtavuse tagamiseks ärge kunagi vajutage õhuringlust ehk A/C-d VÄLJA ja õhuvoo suuna nuppe, kui automaatne udutõrjesüsteem töötab.
- Ärge eemaldage jõuga anduri katet esiklaasi ülaosas auto juhipoolsel küljel. Katte eemaldamine võib andurit kahjustada.

Automaatne tuulutus

Kui sõiduki ventileerimiseks kasutatakse soojendit ja kliimasüsteemi ning siseõhu ringluse režiim töötab madalal temperatuuril 30 minutit või kauem, lülitub see automaatselt värske välisõhu režiimile.

Automaatse õhutamise juhtimise toiming

Automaatse õhutamise funktsiooni seadistamiseks või vabastamiseks valige režiimi valimise nupuga soojendus või kliimaseade. Ja vajutage õhu sissevõtu valikulülitit viis korda või üle kolme sekundi vajutades samal ajal kliimaseadme nuppu. Automaatse õhutamise funktsiooni vabastamisel vilgub siseõhu ringluse režiimi näidik kolm korda 0,5-sekundiliste vahedega ning õhu suunda, õhu mahtu, siseõhu ringluse režiimi / värske välisõhu režiimi ja kliimaseadet kontrollitakse automaatselt.

Automaatse õhutamise funktsiooni seadistamisel vilgub siseõhu ringluse režiimi näidik kuus korda 0,25-sekundiliste vahedega ning õhu suunda, õhu mahtu, siseõhu ringluse režiimi / värske välisõhu režiimi ja kliimaseadet kontrollitakse automaatselt. Automaatse niiskuse eemaldamise saab aktiveerida, valides infomeelelahutuse süsteemi ekraani sätetest valiku "Settings (Sätted) → Vehicle (Sõiduk) → Climate (Kliimasüsteem) → Automatic Ventilation (Automaatne õhutamine) → Auto dehumidify (Automaatne niiskuse eemaldamine)".

Lisainfo saamiseks skannige sõiduki infomeelelahutuse süsteemi eraldi juhendis olev QR-kood.

Aktiveerimine klaasipesuvedeliku kasutamisel (mõnel mudelil)

Takistamaks lõhna tungimist sõidukisalongi, lülitub süsteem korraks õhuringluse režiimile klaasipesuvedeliku pihustamise ajal.

Kuid madala välistemperatuuri korral jätkab süsteem välisõhu režiimil töötamist, vältimaks udu tekkimist esiklaasil.

Süsteemi seaded

1. Nupp ENGINE START/STOP (mootori start/stop) on asendis ON.
2. Valige põranda-tasandi (🚗) õhuvoolu suund, vajutades režiimi valimise nuppu.
3. Vajutades õhukonditsioneeri nuppu, vajutage õhuringluse nuppu rohkem kui 4 korda 2 sekundi jooksul.
4. Kui süsteem on seadistatud, vilgub õhuringluse nupp 6 korda.

Süsteemi tühistamine

1. Nupp ENGINE START/STOP (mootori start/stop) on asendis ON.
2. Valige põranda-tasandi (🚗) õhuvoolu suund, vajutades režiimi valimise nuppu.
3. Vajutades õhukonditsioneeri nuppu, vajutage õhuringluse nuppu rohkem kui 4 korda 2 sekundi jooksul.
4. Süsteemi tühistamisel vilgub õhuringluse nupp 3 korda.

Pesuvedeliku pihustamisel aktiveerimiseks valige infomeelelahutuse süsteemi seadistuste menüüst ‘Settings → Vehicle → Climate → Recirculate Air → Activate upon Washer Fluid Use’ (Seadistused → Sõiduk → Kliima → Õhuringlus → Aktiveeri pesuvedeliku kasutamisel).

Lisainfo saamiseks skannige sõiduki infomeelelahutuse süsteemi eraldi juhendis olev QR-kood.

Siseõhu ringluse režiim Plus (mõnel mudelil)

Vältimaks saastunud õhu sissevoolu tunnelites ja lõhnapiirkondades, lülitab see funktsioon automaatselt kliimaseadme siseõhu ringluse režiimile ligikaudu 7 sekundit enne seda, kui sõiduk kaarditeabe ja sõiduki kiiruse alusel tunnelisse siseneb.

Töötingimus

- Tee liik: maantee,

- Õhu sissevõtu tingimus: värske välisõhu režiim

Selle funktsiooni saab aktiveerida või desaktiveerida infomeelelahutuse süsteemi sätetest, valides "Settings (Sätted) → Vehicle (Sõiduk) → Climate (Kliimaseade) → Recirculate Air (Õhuringlus) → Recirculation Mode Plus (Siseõhu ringluse süsteem Plus)".

Lisainfo saamiseks skannige sõiduki infomeelelahutuse süsteemi eraldi juhendis olev QR-kood.

Katuseluugi sisemine õhuringlus (mõnel mudelil)

Välise (värske) õhu asend valitakse automaatselt, kui katuseluuk on avatud. Kui valite tsirkulatsiooniõhu režiimi, säilitab süsteem selle režiimi 3 minutiks ja seejärel lülitub automaatselt värske õhu režiimile.

Kui katuseluuk suletakse, lülitub kliimaseade tagasi algselt valitud režiimile (kas siseõhu ringlusele või välisõhu sissevõtule).

Nutikas ventilatsioonisüsteem (mõnel mudelil)

Nutikas ventilatsioonisüsteem hoiab sõitjateruumis õhu värske ja meeldivana, tuvastades / juhtides automaatselt temperatuuri, niiskust ja CO2 taset, kui juhite sõidukit kliimaseade OFF-asendis. Kui nutikas ventilatsioonisüsteem hakkab tööle, kuvatakse 5 sekundiks1 teade "SMART VENTILATION ON".

- Nutikas ventilatsioonisüsteem lakkab töötamast, kui kliimaseadmel on valitud nupp OFF.
- Nutikas ventilatsioonisüsteem lakkab töötamast, kui mõni kliimaseade nupp on tööks valitud.
- Nutikas ventilatsioonisüsteem ei pruugi töötada, kui sõidukiga sõidetakse väikesel kiirusel.

Nutika ventilatsioonisüsteemi aktiveerimiseks valige infomeelalahutuse süsteemi sätete menüüst "Settings → Vehicle → Climate → Automatic Ventilation → Smart Ventilation" (Sätted → Sõiduk → Kliima → Automaatne õhutus → Nutikas ventilatsioon).

Lisainfo saamiseks skannige sõiduki infomeelelahutuse süsteemi eraldi juhendis olev QR-kood.

Automaatne Comfort-režiim (juhiistme jaoks)

Istmesoojendus reguleerib automaatselt istme temperatuuri sõltuvalt ümbritsevast temperatuurist, kui mootor on käivitatud. Pärast istmesoojenduse lüliti vajutamist tuleb istmesoojendust käsitsi juhtida.

Automaatse Comfort-režiimi saab aktiveerida või tühistada, valides infomeelelahutuse süsteemi ekraanil Sätete menüüst "Settings → Vehicle → Seat → Heating/Ventilation Features → Auto Comfort Control → Seat heating/ventilation" (Sätted → Sõiduk → Iste → Soojendamise/ventileerimise funktsioonid → Automaatne Comfort-režiim → Istmesoojendus/-ventilatsioon).

Lisainfo saamiseks skannige sõiduki infomeelelahutuse süsteemi eraldi juhendis olev QR-kood.

⚠ HOIATUS

Põletusoht

Reisijad peavad ülekuumenemise ja põletuste ohu tõttu kasutama istmesoojendust äärmiselt ettevaatlikult. Istmesoojendaja võib tekitada põletusi isegi madalatel temperatuuridel, eriti kui soojendust kasutatakse pika aja jooksul. Juht peab eriti hoolikas olema järgmiste reisijatüüpide puhul.

1. Imikud, väikelapsed, vanurid ning puudega või ambulatoorsed patsiendid
2. Tundliku nahaga inimesed, kes saavad kergesti põletushaavu
3. Väsinud inimesed
4. Joobes inimesed
5. Inimesed, kes tarvitavad ravimeid (nt unerohtu või külmetusravimeid), mis võivad põhjustada uimasust või unisust.

Kaugkäivitus

Kliimasüsteem käivitub automaatselt, kui mootorit puldist taaskäivitatakse. Aga kui kliimasüsteem lülitatakse välja enne, kui olete mootori peatanud, siis kliimasüsteem ei hakka tööle, kui käivitate mootori eemalt. Lisainfot vt: "Elektroonilise võtme funktsioonid" leheküljel 4-9.

✻ MÄRKUS

Pärast mootori kaugkäivitamist lülitub mootor automaatselt 10 minuti pärast välja, kui te oma sõidukiga ei sõida.

Panipaik

Need panipaigad on mõeldud väikeste esemete hoiustamiseks.

ETTEVAATUST

- Võimalike varguste vältimiseks ärge jätke auto panipaikadesse midagi väärtuslikku.
- Hoidke alati panipaikade katted sõidu ajal suletuna. Ärge asetage panipaika nii palju esemeid, et kaant ei saa kindlalt sulgeda.

HOIATUS

Tuleohtlikud materjalid

Ärge hoidke sõidukis välgumihkleid, propaaniballoone ega muid tuleohtlikke/plahvatusohtlikke materjale. Kui auto seisab pikka aega palavates tingimustes, võivad need süttida ja/või plahvatada.

Hoiulaegas keskkonsoolis

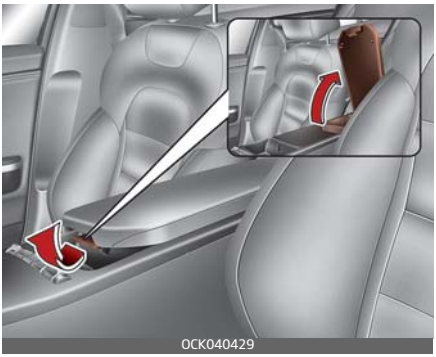

Keskkonsooli laeka avamiseks, tõmmake hooba ülespoole.

Kindalaegas

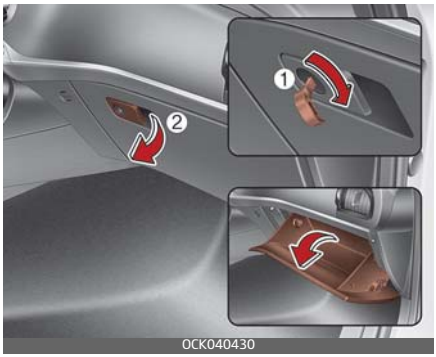

Kindalaeka saab üldvõtmega (1) lukustada ja avada. (mõnel mudelil)

Kindalaeka avamiseks tõmmake hooba (2) ja kindalaegas avaneb automaatselt. Pärast kasutamist sulgege kindalaegas.

HOIATUS

Hoidke sõidu ajal kindalaegas alati kinni, et vältida vigastuse ohtu õnnetuse või äkilise peatumise korral.

ETTEVAATUST

Ärge hoidke kindalaekas pika aja jooksul toiduaineid.

Prillitoos

Prillitoosi avamiseks vajutage kaant ja hoidik avaneb aeglaselt. Asetage prillid nii, et läätsed oleksid suunatud väljapoole. Prillitoosi sulgemiseks lükake see üles.

⚠ HOIATUS

- Ärge hoidke prillitoosis muid esemeid peale prillide. Muud esemed võivad äkkpidurdamise või avarii korral hoidikust välja lennata ja autos viibijaid vigastada.
- Ärge avage prillitoosi sõiduki liikumise ajal. Lahtine prillitoos võib tõkestada tahavaatepeeglit.
- Ärge suruge prille prillitoosi jõuga, muidu võivad prillid katki minna või vännduda. Kui üritati prillitoosi jõuga avada ja prillid on toosi surutud, võib see põhjustada kehavigastusi.

Salongi varustus

Sigaretisüütaja (mõnel mudelil)

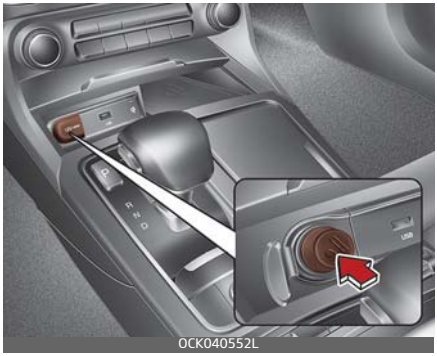

Sigaretisüütaja toimib, kui nupp ENGINE START/STOP (mootori start/stopp) on asendis "ACC" või "ON".

Sigaretisüütaja kasutamiseks vajutage see lõpuni oma pessa. Kui sigaretisüütaja on kuumenenud, hüppab see automaatselt välja ning on kasutamiseks valmis.

Kia soovitab osade vahetamiseks pöörduda Kia volitatud esindaja poole.

⚠ HOIATUS

- Ärge hoidke juba kuumenenud sigarisüütajat enam sees, sest see kuumeneb üle.
- Kui sigaretisüütaja lüliti ei kerki välja 30 sekundi jooksul, siis tõmmake see ülekuumenemise vältimiseks käega välja.

- Ärge sisestage muid esemeid sigaretisüütaja pesasse. See võib sigaretisüütajat kahjustada.

⚠ ETTEVAATUST

Pardlite, käsitolmuimejate, kohvimasinate jm lisaseadmete kasutamine võib sigaretisüütaja pesa kahjustada või põhjustada elektrikatkestuse.

Tuhatoos (mõnel mudelil)

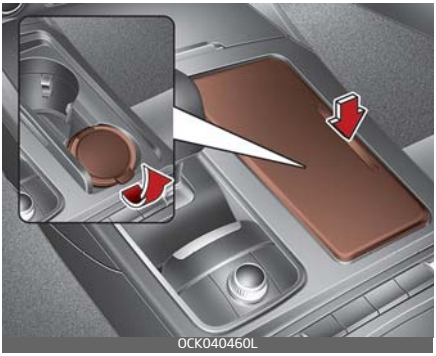

Tuhatoosi kasutamiseks avage selle kaas.

Tuhatoosi puhastamiseks või tühjendamiseks tõmmake see hoidikust välja.

⚠ HOIATUS

Tuhatoosi kasutamine

- Ärge kasutage sõiduki tuhatoosi prügikastina.
- Kui asetate tuhatoosi põlevaid sigarette või tikke koos muude põlevate materjalidega, võite põhjustada tulekahju.

Topsihoidik

⚠ HOIATUS

Kuumad vedelikud

- Ärge asetage sõiduki liikumise ajal kuuma vedelikuga kaaneta topsi topsihoidjasse. Kui kuum vedelik välja loksub, võite ennast põletada. Selline põletus võib põhjustada sõiduki juhitavuse kaotamise.
- Kui soovite äkilise peatumise või kokkupõrke korral vigastuste ohtu vähendada, ärge asetage sõiduki liikumise ajaks topsihoidjasse katmata või paigale kinnitamata pudeleid, klaase, joogipurke jne.
- Kui kaaneta tassid ja joogipurgid, mis sisaldavad mis tahes vormis vedelikku, pannakse esiistme/keskosa istme topsihoidjatesse ja sõiduk pidurdab tugevalt, võib vedelik voolata topsihoidjate ja konsooli ümbritsevatesse kitsastesse avadesse ja imbuda sõiduki elektrisüsteemi.
  Järgnevate süsteemi talitlushäirete vältimiseks katke alati kindlalt iga vedelikku sisaldav mahuti.

⚠ HOIATUS

Hoidke plekkpurgid ja pudelid eemal otsesest päikesevalgusest ning ärge hoidke neid ülekuumenenud autos. Need võivad plahvatada.

✻ MÄRKUS

- Sulgege sõidu ajaks kõik joogi-nõud, et jooki ei saaks üle ääre loksuda. Väljaloksunud vedelik võib sattuda sõiduki elektri-/elektroonikasüsteemi ja kahjustada elektrilisi/elektroonilisi osi.
- Mahaloksunud vedeliku koristamisel ärge kuivatage topsihoidjat kõrgel temperatuuril. See võib topsihoidjat kahjustada.

Tüüp A

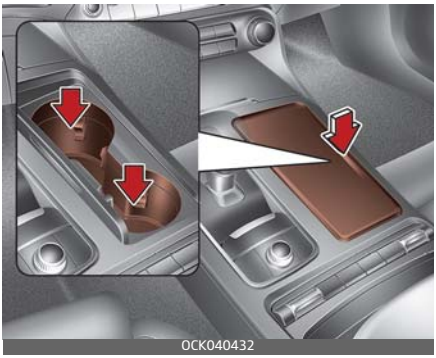

Tüüp B

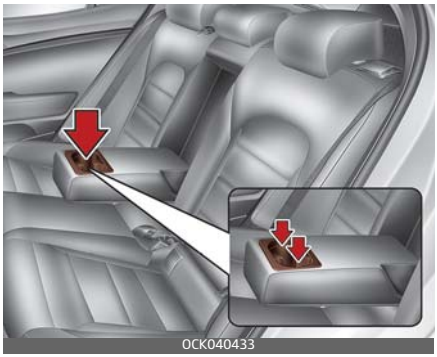

Topse või väikeseid joogipurke võib asetada topsihoidikutesse.

Päikesevari

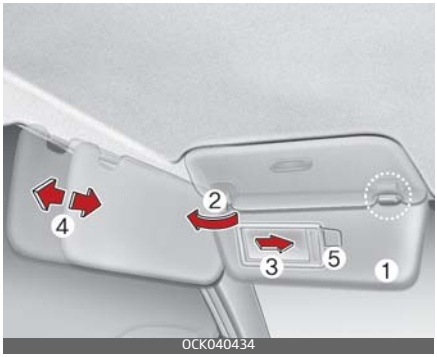

Kasutage päikesevarju, et takistada esi- või külgakendest tulevat otsest valgust.

Päikesevarju kasutamiseks tõmmake see alla.

Päikesevarju kasutamiseks külgakna jaoks tõmmake see alla, eemaldage klambrist (1) ja keerake küljele (2).

Peegli kasutamiseks tõmmake päikesevari alla ja libistage peegli kate (3) eest ära.

Reguleerige päikesesirm sobivasse asendisse, tõmmates seda tahapoole või lükates ettepoole (4).

Piletihoidja (5) on ette nähtud teemaksu pileti hoidmiseks.

⚠ ETTEVAATUST

Meikimisvalgusti

Kui te kasutate ilupeeglit, siis lülitage lamp enne päiksevarju algasendisse naasmist välja, vastasel juhul võib see põhjustada aku tühjenemist ja päiksevarju kahjustada.

Istmesoojendus (mõnel mudelil)

Esiiste

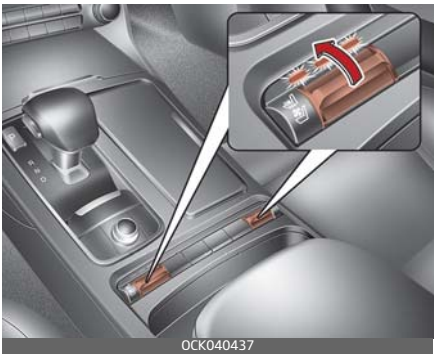

OCK040437

Tagaiste

OCK040438

Istmesoojendus on ette nähtud külma ilma korral esiistmete soojendamiseks. Sel ajal kui nupp ENGINE START/STOP (mootori start/stopp) on asendis ON, vajutage juhiistme või esiistme soojendamiseks vastavat lülitit.

Kui istmesoojendeid pole vaja (nt soojema ilma korral), siis lülitage need välja.

- Istmesoojendi režiimid vahelduvad igal lüliti vajutusel järgmiselt.

Esiiste

ODEEV068232NR

Tagaiste

ODEEV068232NR

- Istmesoojendid lülituvad nupu ENGINE START/STOP (mootori start/stopp) asendisse ON lülitamisel vaikimisi välja.

Temperatuuriregulaator (automaatne)

Istmesoojendi hakkab peale käsitsi sisselülitamist automaatselt istme temperatuuri reguleerima.

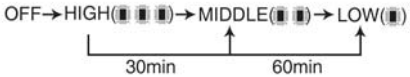

ODEEV068233NR

Istme temperatuuri saade käsitsi tõsta nupulevajutusega. Sellegipoolest naaseb see peagi automaatrežiimi.

- Kui istmesoojendus on sees ja hoiate lülitit all üle 1,5 sekundi, lülitub istmesoojendus välja.
- Istmesoojendid lülituvad süüte väljalülitamisel välja ega lülitu järgmisel süüte sisselülitamisel sisse.

✻ MÄRKUS

Kui istmesoojendus on sisse lülitatud, lülitub istmesisene küttesüsteem sõltuvalt istme temperatuurist automaatselt sisse ja välja.

⚠ ETTEVAATUST

- Ärge puhastage istmeid orgaaniliste ühenditega (nt värvivedeldaja, benseeni, alkoholi või bensiiniga). Nii võite istmesoojendusi või istmeid kahjustada.
- Istmesoojendite ülekuumenemise vältimiseks ärge hoidke nende kasutamise ajal istmetel soojust isoleerivaid esemeid, näiteks tekke, patju ega istmekatteid.
- Ärge asetage soojendusega istmetele raskeid ega teravaid esemeid. Nii võite istmesoojendusi kahjustada.
- Ärge vahetage istmekatet. See võib kahjustada istmesoojendust või ventilatsioonisüsteemi.

Istmetuulutus (mõnel mudelil)

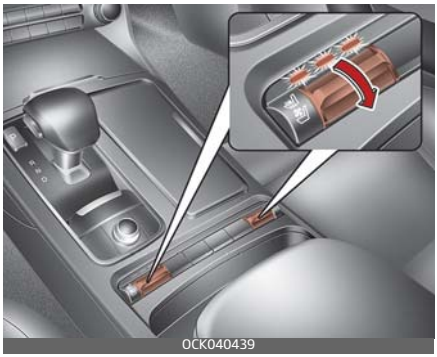
OCK040439

Istmepatjade temperatuuri saab lülitiga muuta.

- Kui te soovite istet soojendada, vajutage punasele lülitile.
- Kui te soovite istet tuulutada, vajutage sinisele lülitile.
- Istmesoojendi režiimid vahelduvad igal lüliti vajutamisel järgmiselt:

ODEEV068232NR

- Istmesoojendus (õhuventilatsiooniga) lülitub nupu ENGINE START/STOP (mootori start/stopp) sisselülitamisel vaikimisi välja.

⚠ ETTEVAATUST

Ärge puhastage istmeid orgaaniliste ühenditega (nt värvivedeldaja, benseeni, alkoholi või bensiiniga). Nii võite istmesoojendusi või istmeid kahjustada.

Pistikupesa

Ees

OCK040435

Taga

OCK040436

Voolupesa on ette nähtud mobiiltelefonide ja muude auto elektrisüsteemis kasutamiseks valmistatud seadmete varustamiseks toitevooluga. Seadmed peaks mootori töötamise ajal kasutama vähem kui 20 amprit.

⚠ ETTEVAATUST

- Kasutage toitepistikut ainult siis, kui mootor töötab, ja eemaldage pärast kasutamist lisaseade pistikupesast. Kui kasutate voolupesaga ühendatud seadet pikka aega järjest mittetöötava mootoriga, võib aku tühjeneda.
- Kasutage ainult 12V elektritarvikuid, mille võimsus on alla 10A.
- Kui kasutate voolupesa, reguleerige konditsioneer või küttesüsteem madalaimale võimsusastmele.
- Kui voolupesa ei kasutata, sulgege selle kate.

- Mõned elektroonikaseadmed võivad põhjustada elektromagnethäireid, kui need on ühendatud auto voolupesaga. Sellised seadmed võivad põhjustada müra helisüsteemis ning häireid teiste autos kasutatavate elektroonikaseadmete ja -süsteemide töös.
- Kui teil on vaja kasutada mitmeotstarbelist pistikupesa, ärge kasutage küttekeha ega kliimaseadet. Kui kütteseadet või kliimaseadet tuleb kasutada samaaegselt, pange see madalaimale seadistusele.
- Mõned lisaseadmed tekitavad elektromagnetilisi häireid. See võib põhjustada rikkeid või takistada heli/video ja elektrisüsteemi head vastuvõtmist.
- Veenduge alati, et elektrilised lisandmoodulid oleks täielikult mitmeotstarbelistesse pistikupesadesse ühendatud. Ebaturvalised kontaktid võivad põhjustada elektrilisi tõrkeid.

⚠ HOIATUS

Ärge pange sõrme ega võõrkeha (nööpnõela jne) toitepistikusse ja ärge puudutage seda märja käega. Võite saada elektrilöögi.

USB-laadija

Ees (kui kuulub varustusse)

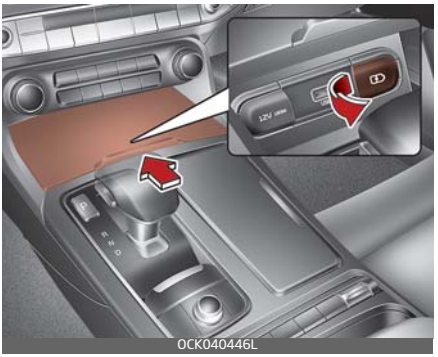

Taga

USB-laadija on mõeldud väikeste elektriseadmete akude laadimiseks, kasutades selleks USB-kaablit. Elektriseadmeid saab laadida siis, kui mootori start/stopp nupp on asendis ACC/ON/START.

Aku laadimise käiku saab jälgida laetavalt elektriseadmelt.

Eemaldage USB-kaabel pesast, kui olete USB-laadija kasutamise lõpetanud.

- Aku kaitsmiseks kasutage USB-laadijat siis, kui auto seisab.
- USB-pesaga saab kasutada ainult sellega sobivaid seadmeid.
- USB-laadijat võib kasutada ainult aku laadimiseks.
- Akulaadijaid ei saa laadida.

Nutitelefoni juhtmevaba laadimise süsteem (mõnel mudelil)

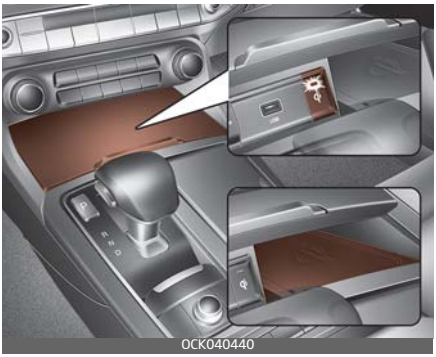

Nutitelefoni juhtmevaba laadimissüsteem asub ees keskkonsoolis.

Sulgege kindlalt kõik uksed ja lülitage sõiduk SISSE (ON). Juhtmevaba laadimise alustamiseks asetage juhtmevaba laadimisfunktsiooniga nutitelefon juhtmevabale laadimisalusele.

Parima tulemus saavutamiseks asetage juhtmevaba laadimissüsteemiga telefon laadimisaluse keskele.

Juhtmevaba laadimissüsteem on mõeldud korraga ühele nutitelefonile, mis on varustatud QI-ga. Vaadake nutitelefoni teabelehelt või nutitelefoni tootja kodulehelt, kas teie telefon toetab QI-funktsiooni.

⚠ HOIATUS

Kui juhtmevaba laadimisaluse ja nutitelefoni vahele jäävad metallesemed (mündid), võib laadimine katkeda. Samuti võib metallese kuumeneda.

Nutitelefoni juhtmevaba laadimine

1. Eemaldage kõik nutitelefoni laadimisalusel olevad esemed, sealhulgas elektrooniline võti. Kui alusel on mõni võõrkeha peale nutitelefoni, ei pruugi juhtmevaba laadimisfunktsioon korralikult töötada.
2. Asetage juhtmevaba laadimissüsteemiga telefon laadimisaluse keskele.
3. Kui juhtmevaba laadimine käivitub, muutub märgutuli oranžiks. Kui laadimine on lõppenud, muutub oranž tuli roheliseks.
4. Juhtmevaba laadimissüsteemi aktiveerimiseks või desaktiveerimiseks valige näidiku LCD-ekraanilt või infomeelelahutuse süsteemi sätetest "User Settings (LCD Display) (Kasutajasätted (LCD-ekraan)) või Setting (Sätted) → Vehicle (Infotainment System screen) (Sõiduk (infomeelelahutuse süsteemi ekraan)) → Convenience (Sõidumugavus) →

Wireless Charging System (Juhtmevaba laadimissüsteem)". Lisateavet vt "LCD-ekraani režiimid" leheküljel 4-66.
Kui teie sõiduk on varustatud infomeelelahutuse süsteemiga, skannige sõiduki infomeelelahutuse süsteemi eraldi juhendis olev QR-kood.

Kui juhtmevaba laadimine ei tööta korralikult, vilgub oranž tuli kümme sekundit, seejärel lülitub välja. Sellisel juhul eemaldage nutitelefon aluselt ja asetage tagasi või kontrollige laadimisolekut.

Jättes nutitelefoni süütelüliti OFF (VÄLJAS) asendis laadimisalusele, kui mootor on välja lülitatud, annab sõiduk sellest hoiatussõnumite ja helisignaali abil teada (hääljuhtimisega autodes).

⚠ ETTEVAATUST

- Nutitelefoni juhtmevaba laadimise funktsiooni kasutamisel sulgege sahtli kate kindlalt.
- Sulgege alati laadimisaluse sahtli kate, kui nutitelefon on alusele paigutatud. Kui kate on sõidu ajal avatud, on tõenäolisem, et juht kasutab nutitelefoni. Nutitelefoni kasutamine sõidu ajal võib põhjustada vigastusi ja õnnetusi.
- Kui katet pole võimalik nutitelefoni suuruse tõttu sulgeda, ärge kasutage juhtmevaba laadimist.
- Kui laadimisaluse sahtli kate on katki, ärge kasutage juhtmevaba laadimisalust.
- Kui juhtmevaba laadimissüsteemi sisetemperatuur tõuseb üle määratud temperatuuri, lakkab juhtmevaba laadimine. Kui sisetemperatuur langeb alla piirmäära, jätkub juhtmevaba laadimine.
- Raske lisatarvikuga nutitelefoni laadimine ei pruugi õnnestuda. Juhtmevaba laadimine lõppeb, kui nutitelefon ei puutu laadimisalusega korrektselt kokku.
- Toimiv elektroonilise võtme tuvastamise funktsioon võib laadimise ajutiselt peatada. (Süüte sisselülitamisel, uste avamisel või uste sulgemisel)
- Juhtmevaba laadimine lõppeb, kui süüde on asendis OFF.
- Juhtmevaba laadimise ajal võivad kahjustada saada magnetosadega esemed, nagu krediitkaardid, telefonikaardid, ühistranspordi kaardid jne.
- Parima tulemuse jaoks asetage nutitelefon laadimisaluse keskele. Nutitelefon ei pruugi laadida, kui see on asetatud laadimisaluse ääre juurde. Kui nutitelefon laeb, võib see liigselt kuumeneda.
- Ilma sisseehitatud laadimissüsteemita nutitelefonidega peab kasutama vastavat lisaseadet.

- Ilma juhtmevabalaadimise sertifikaadita mobiiltelefonide (Qi) laadimine võib ebaõnnestuda.
- Mõnes mobiiltelefonis olev enesekaitsefunktsioon võib laadimist aeglustada või selle peatada.
- Mõne tootja nutitelefoni puhul võib märgutuli pärast nutitelefoni täislaadimist ikka kollane olla. See on tingitud nutitelefoni omadustest ja ei tähenda juhtmevaba laadimise riket.
- Kui laadimisalusele asetatakse juhtmevaba laadimisfunktsioonita nutitelefon või metallese, võib olla kuulda kerget müra. See tekib, kuna laadimisalusele asetatud ese pole ühilduv. See ei mõjuta teie autot ega nutitelefoni.

Riidenagi

Tüüp A

Tüüp B

* Tegelik funktsioon võib illustratsioonist erineda.

Riidenagi kasutamiseks tõmmake selle ülemine osa alla.

⚠ ETTEVAATUST

Ärge riputage nagile raskeid riideid, sest need võivad nagi kahjustada.

⚠ HOIATUS

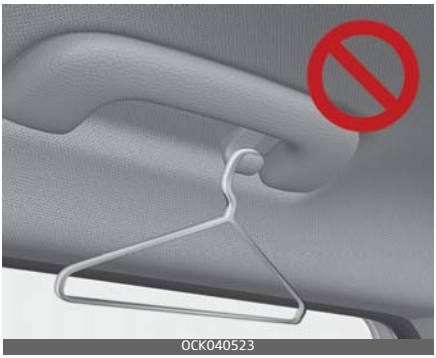

Ärge riputage peale riiete muid esemeid nagu riidepuid või kõvasid esemeid. Samuti ärge asetage rõivaste taskutesse raskeid, teravaid või purunevaid esemeid. Avarii või turvakardinate täitumise korral võivad sellised esemed autot kahjustada või sõitjaid vigastada.

Põrandamattide kinnituskonks(ud) (mõnel mudelil)

Tüüp A / tüüp B

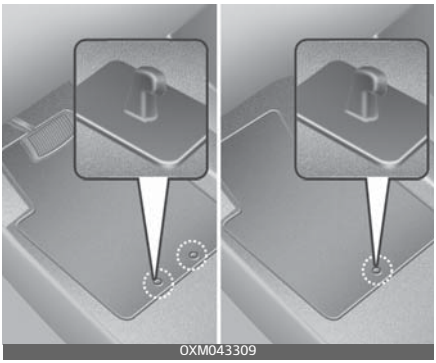

Kui kasutate auto esiosas põrandamatti, siis veenduge, et see oleks kinnitatud sõiduki põrandamati kinniti(te) külge. See takistab põrandamati ettepoole nihkumist.

⚠ HOIATUS

Mis tahes tüüpi põrandamattide paigaldamisel tuleb alati järgida alltoodud juhiseid.

- Enne sõidu alustamist kontrollige, et põrandamatid oleksid korralikult põrandamattide kinnituskonksude külge kinnitatud.
- Ärge kasutage ÜHTEGI põrandamatti, mida ei saa kindlalt sõiduki põrandamati kinniti(te) külge ühendada.
- Ärge pange kunagi mitut põrandamatti üksteise peale (nt kummimatti tekstiilmati peale). Igale põrandamati jaoks mõeldud kohale võib paigaldada ainult ühe põrandamati.

TÄHTIS – teie sõiduk on varustatud juhi põrandamati konksudega, mis on mõeldud põrandamati kindlalt paigal hoidmiseks. Pedaalide kasutamisel tekkida võivate häirete vältimiseks soovitab Kia paigaldada Kia põrandamati, mis on mõeldud teie sõidukis kasutamiseks.

pagasivõrk (hoidik)

OCK040443

Selleks, et vältida pagasi nihkumist pakiruumis, saate kinnitada pagasivõrgu pakiruumis asuva nelja kinnitusaasa külge.

Vajadusel soovitab Kia pagasivõrgu hankimiseks pöörduda volitatud Kia edasimüüja / hoolduspartneri poole (kui kuulub varustusse).

✻ MÄRKUS

Pagasirööbassüsteemiga sõidukitel võivad pagasivõrgu kinnitamiseks olla vastavad kinnitused.

⚠ ETTEVAATUST

Vedage hapraid või suuri esemeid pakiruumis ettevaatlikult, et vältida pagasi või sõiduki kahjustamist.

⚠ HOIATUS

Silmade vigastamise vältimiseks ÄRGE tõmmake pagasivõrku liiga pingule. Ärge hoidke oma nägu ja keha KUNAGI võrgu võimalikul tagasilöögi teel, et võrgu lahtipääsemisel sellega mitte pihta saada. ÄRGE KASUTAGE pagasivõrku, kui selle rihmadel on nähtavaid märke kulumisest või vigastustest.

Infomeelelahutuse süsteem

✻ MÄRKUS

Mittealgupärased kõrgrõhulahendusega (HID) esituled võivad põhjustada audiosüsteemi ja muude elektroonikaseadmete rikke.

* Kui teie autol on infomeelelahutuse süsteem, vaadake selle kasutusjuhendit.

Antenn

Haiuime-antenn

Haiuime-antenn võtab vastu edastatavaid AM-, FM-signaale ja edastatavaid andmeid.

USB-pesa

USB-seadme ühendamiseks võite kasutada USB-pesa.

Kuidas autoraadio töötab

FM-signaali vastuvõtmine

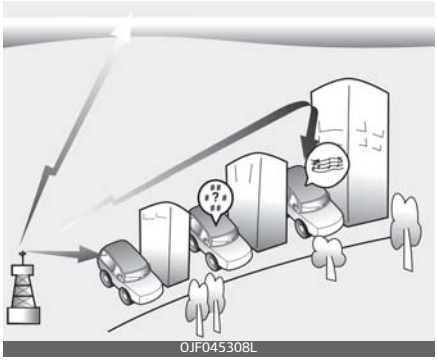

AM- ja FM-raadiosignaale levitatakse teie linnas ja selle läheduses asuvatest raadiomastidest. Need signaalid jõuavad teie auto antennini ning autoraadio võtab need vastu. Lõpuks kuuletegi vastuvõetud signaali heli kujul läbi kõlarite.

Kui autoni jõuab tugev raadiosignaal, tagab teie auto kvaliteetne infomeelelahutuse süsteem selle laitmatu edastuse. Mõnikord pole aga teie autoni jõudev signaal küllalt tugev ja selge.

Selle põhjuseks võib olla liiga suur kaugus raadiojaamast, teiste tugeva signaaliga raadiojaamade lähedus või lähedal asuvad ehitised, sillad või muud suured takistused.

AM-(MW-, LW-)signaali vastuvõtmine

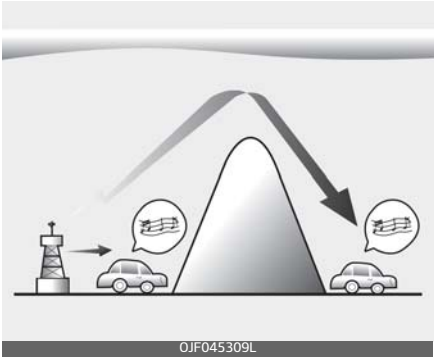

AM-signaalid võivad levida tunduvalt kaugemale kui FM-signaalid. See on seetõttu, et neid raadiolaineid edastatakse madalatel sagedustel. Need pikad madalsageduslikud raadiolained järgivad maakumerusi ega levi sirgjoones maa atmosfääri. Lisaks kõverduvad need ka ümber takistuste, mistõttu suudavad need kokkuvõttes tagada parema signaalilevi.

FM-raadiojaam

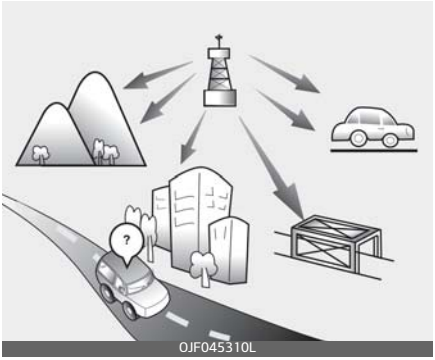

FM-raadiosignaale edastatakse kõrgetel sagedustel ning need raadiolained ei kõverdu ümber maapinna kumeruste. Sellest tulenevalt muutuvad FM-signaalid juba suhteliselt väikesel kaugusel raadiojaamast nõrgemaks. Samuti segavad FM-signaali levi hooned, mäed ja muud takistused. Mõnikord võivad seetõttu tekkida soovimatud ja ebameeldivad häired raadiohelis, mille põhjal võib tekkida mulje, nagu oleks viga raadios. Järgmised nähtused on normaalsed ja ei tähenda, et raadio on vigane.

- Hääbumine – kui sõidate saatjast eemale, muutub signaal nõrgaks ja heli hääbub. Soovitame sellisel juhul valida mõne teise, tugevama signaaliga jaama.

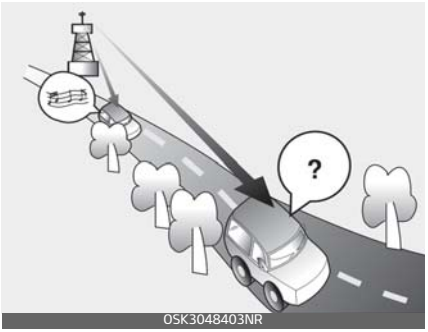

OSK3048403NR

- Värelemine ja müra: nõrk FM-signaal või selle järsk nõrgenemine suurte takistuste tõttu saatejaama ja teie auto vahel võib põhjustada heli värelemist ja müra. Sel juhul soovitame reguleerida tämbrit nii, et kõrge sagedusega helide osakaal on väike.
- Jaama vahetamine – FM-signaali nõrgenemisel võib raadio hakata esitama sama sageduse lähedal olevat tugevamat signaali. Nii juhtub, kuna teie autoraadio on konstrueeritud vastuvõtul eelistama selgemat signaali. Sellisel juhul valige kuulamiseks mõni tugevama signaaliga jaam.

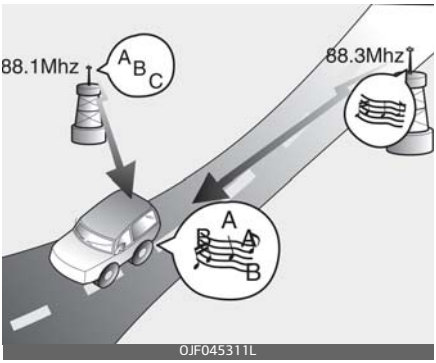

OJF045311L

- Multimarsruutvastuvõtu müra: mitmest suunast vastu võetud raadiosignaalid võivad põhjustada heli katkemist või moonutamist. Seda võivad põhjustada sama jaama otsesignaal ja peegeldunud signaal või kahe erineva, kuid väga lähedase sagedusega jaama signaalid. Valige sel juhul olukorra normaliseerumiseni kuulamiseks mõni teine jaam.

Mobiiltelefoni või raadiosaatja kasutamine

Kui autos kasutatakse mobiiltelefoni, võib infomeelelahutuse süsteemist hakata kostma müra. Tegu ei ole häirega helisüsteemi töös. Sellisel juhul kasutage mobiiltelefoni heliseadmest võimalikult kaugel.

⚠ ETTEVAATUST

Kui kasutate autos sidevahendeid, näiteks mobiiltelefoni või raadiosaatjat, on vaja autole paigaldada eraldi välisantenn. Kui mobiiltelefoni või raadiosaatjat kasutatakse ainult siseantenni vahendusel, võib see häirida auto elektrisüsteemi tööd ja mõjuda väga halvasti auto kasutusohutusele.

⚠ HOIATUS

Ärge kasutage auto juhtimise ajal mobiiltelefoni. Mobiiltelefoni kasutamiseks peatuge turvalises kohas.

Sõiduki juhtimine 5

Enne sõidu alustamist 5-8
• Enne sõidukisse sisenemist 5-8
• Vajalikud kontrollid 5-8
• Enne mootori käivitamist 5-8
Engine start/stop (mootori start/stopp) lüliti 5-10
• Valgustatud mootori käivitus- ja seiskamisnupp 5-10
• Engine start/stop-nupu (mootori käivitus- ja seiskamisnupu) asukoht 5-10
• Mootori käivitamine 5-12
ISG (Idle Stop & Go) süsteem 5-15
• Automaatne peatamine 5-15
• Automaatne käivitamine 5-16
• ISG-süsteemi toimimise tingimus 5-17
• ISG-süsteemi deaktiveerimine 5-17
• Häired ISG-süsteemi töös 5-17
Automaatkäigukast 5-19
• Automaatse käiguvahetuse kasutamine 5-19
• Head tavad käsikäigukasti kasutamisel 5-24
• Paigaltvõtuabi (Launch Control) 5-25
Automaatkäigukast (nuppudega käiguvahetus) 5-27
• Automaatse käiguvahetuse kasutamine 5-27
• Parkimine 5-33
• LCD-ekraani teated 5-33
• Head tavad käsikäigukasti kasutamisel 5-35
• Paigaltvõtuabi (Launch Control) 5-37
Säästliku sõidu süsteem 5-39
• Säästliku sõidu süsteemiseade 5-39
• Eco-sõidurežiim 5-39
• Säästliku sõidu süsteemi käivitumise tingimused 5-40

5 Sõiduki juhtimine

Nelikvedu (AWD) 5-41
• Nelikveo (AWD) kasutamine 5-41
• Ohutusmeetmed 5-43
Piiratud libisemisdiferentsiaal (LSD) 5-45
Pidurisüsteem 5-45
• Pidurivõimendi 5-45
• elektrooniline seisupidur (EPB) 5-47
• Automaatne paigalhoidmine 5-52
• Hoiatussõnumid 5-55
• Blokeerumisvastane pidurisüsteem (ABS) 5-56
• Elektrooniline stabiilsuskontrolli süsteem (ESC) 5-58
• Auto sõidustabiilsuse juhtsüsteem (VSM) 5-62
• Tõusul sõidu alustamise abisüsteem (HAC) 5-63
• Avariipidurdamise hoiatussüsteem (ESS) 5-63
• Head pidurdustavad 5-64
• Elektroonilise juhtimisega vedrustus (ECS) 5-65
Sõidurežiimiga integreeritud juhtimissüsteem 5-66
• SMART-režiim: 5-66
• SPORT/SPORT+ režiim: 5-68
• ECO-režiim 5-69
Esikokkupõrke ennetussüsteem (FCA) (anduri fusioon) .. 5-70
• Põhifunktsioon 5-70
• Ristmikul pööramise funktsioon 5-70
• Süsteemi andurid 5-70
• Funktsiooni seadistamine 5-71
• Funktsiooni toimimine 5-74
• Funktsiooni tõrked ja piiravad tegurid 5-78
Sõidurajal püsimise abisüsteem (LKA) 5-85
• Süsteemi andurid 5-85

Sõiduki juhtimine 5

• Funktsiooni seadistamine 5-85
• Funktsiooni toimimine 5-88
• Funktsiooni tõrked ja piiravad tegurid 5-90
Pimenurga kokkupõrkehoiatus (BCW) 5-92
• Süsteemi andurid 5-93
• Funktsiooni seadistamine 5-93
• Funktsiooni toimimine 5-96
• Funktsiooni tõrked ja piiravad tegurid 5-97
Pimenurga ennetussüsteem (BCA) 5-101
• Süsteemi andurid 5-103
• Funktsiooni seadistamine 5-104
Manuaalne kiirusepiiraja (MSLA) 5-114
• Funktsiooni toimimine 5-115
Nutikas kiirusepiiraja (ISLA) 5-117
• Funktsiooni seadistamine ja töö 5-118
• Funktsiooni toimimine 5-119
• Funktsiooni tõrked ja piiravad tegurid 5-121
Juhi tähelepanu hoiatus (DAW) 5-123
• Funktsiooni seadistamine 5-124
• Funktsiooni toimimine 5-126
• Funktsiooni tõrked ja piiravad tegurid 5-128
Pimenurga nägemise monitor (BVM) 5-131
• Funktsiooni seadistamine 5-132
• Funktsiooni toimimine 5-132
• Funktsiooni tõrked ja piiravad tegurid 5-133
Kiirushoidik (CC) 5-133
• Funktsiooni toimimine 5-133
• Kiiruse suurendamiseks 5-134
• Kiiruse vähendamiseks 5-134

5 Sõiduki juhtimine

• Funktsiooni ajutine katkestamine 5-135
• Funktsiooni jätkamiseks 5-135
• Funktsiooni väljalülitamiseks 5-136
Dünaamiline kiirushoidik (SCC) 5-137
• Möödasõidul kiirendamise abisüsteem 5-137
• Funktsiooni seadistamine 5-137
• Tundlikkuse reguleerimine 5-140
• Warning Volume (Hoiatusmaht) 5-141
• Süsteemi tööd piiravad tegurid 5-148
navigatsioonipõhine kohanduv kiirushoidik (NSCC) 5-152
• Funktsiooni seadistamine 5-153
• Funktsiooni toimimine 5-153
Sõidurajal püsimise abisüsteem (LFA) 5-159
• Tuvastusandur (esikaamera) 5-159
• Funktsiooni seadistamine 5-159
• Funktsiooni toimimine 5-160
• Funktsiooni tõrked ja piiravad tegurid 5-162
Maantee sõiduabi (HDA) 5-163
• Funktsiooni seadistamine 5-164
• Funktsiooni toimimine 5-165
• Funktsiooni talitlus 5-165
• Funktsiooni tõrked ja piiravad tegurid 5-167
Tagurdusfunktsioon (RCCW) 5-169
• Funktsiooni seadistused 5-169
• Funktsiooni toimimine 5-172
• Funktsiooni tõrked ja piiravad tegurid 5-173
Tagumise ristsuunalise liikluse ennetussüsteem (RCCA) 5-177
• Funktsiooni seadistamine 5-178

Sõiduki juhtimine 5

• Funktsiooni toimimine 5-180
• Funktsiooni tõrked ja piiravad tegurid 5-183
Vastavusdeklaratsioon 5-187
• Raadiosageduse komponendid (eesmise radari puhul) vastavad alltoodule. 5-187
• Raadiosageduse komponendid (tagumise radari puhul) vastavad alltoodule. 5-192
Ökonoomne kasutus.....5-197
Rasked sõidutingimused.....5-199
• Ohtlikud teeolud 5-199
• Auto edasi-tagasi kiigutamine 5-199
• Sujuv kurvide läbimine 5-200
• Sõitmine öösel.....5-200
• Sõitmine vihmas 5-201
• Sõitmine üleujutatud aladel 5-201
• Maastikul sõitmine 5-202
• Sõitmine suurtel kiirustel 5-202
Talvine sõit.....5-203
• Lumised või jäised tingimused 5-203
• Kasutage kvaliteetset etüleenglükoolipõhist jahutusvedelikku 5-205
• Aku ja akujuhtmed 5-205
• Kasutage vajadusel külmemas kliimas sobivat õli 5-206
• Süütesüsteem.....5-206
• Lukkude jäätumise ennetamiseks 5-206
• Kasutage süsteemis heakskiidetud külmumisvastast aknapesuvedelikku.....5-206
• Ärge laske seisupiduril kinni külmuda 5-206
• Ärge laske jääl ja lumel auto alla koguneda 5-207

5 Sõiduki juhtimine

• Kandke alati kaasas ka avariivarustust 5-207
Haagise vedamine 5-207
• Veokonks 5-209
• Turvatross..... 5-210
• Järelhaagise pidurid..... 5-210
• Järelhaagisega sõitmine 5-210
• Hooldamine haagise vedamise aegu 5-214
• Kui otsustate vedada haagist..... 5-214
Auto mass 5-217

Sõiduki juhtimine

⚠ HOIATUS

MOOTORI HEITGAASID VÕIVAD OLLA OHTLIKUD!

Mootori heitgaasid võivad olla äärmiselt ohtlikud. Kui tunnete mis tahes ajal sõidukis heitgaaside lõhna, avage viivitamatult aknad.

- **Ärge hingake heitgaase sisse.**
  Heitgaasid sisaldavad süsinikmonooksiidi, mis on värvitu ja lõhnatu gaas ja võib põhjustada teadvuse kaotuse ja lämbumissurma.
- **Kontrollige, et heitgaaside väljalasketorustik ei lekiks.**
  Alati, kui auto näiteks õlivahetuseks või mõnel muul põhjusel üles tõstetakse, peab üle kontrollima ka heitgaaside väljalasketorustiku. Kui probleem ei lahene, laske süsteemi kvalifitseeritud asjatundjal kontrollida. Kia soovitab pöörduda Kia volitatud esindaja/teenusepartneri poole.
- **Ärge pange mootorit tööle kinnises ruumis.**
  Isegi juhul, kui garaažiuks on lahti, on väga ohtlik lasta mootoril garaažis tühikäigul töötada. Ärge kunagi laske mootoril garaažis töötada kauem, kui see on vajalik mootori käivitamiseks ja auto välja tagurdamiseks.
- **Vältige mootori pikaaegset tühikäigul tööd, kui inimesed on autos.**
  Kui inimesed on sõidukis, kuid mootorit on vaja lasta pikemat aega tühikäigul töötada, tehke seda kindlasti ainult avatud alal, nii et õhu sissevõtt on seatud värske õhu valikule ja ventilaator töötab ühel kõrgematest kiirustest, nii et autosse tõmmatakse värsket õhku.

Kui veate esemeid, mille puhul on vaja sõita selliselt, et pagasiluuk oleks avatud, siis tehke järgmist.

1. Sulgege kõik aknad.
2. Avage külgmised õhutusavad.
3. Seadke õhu sissevõtu lüliti värskele õhule, õhuvoolu lüliti põrandale või näole ja ventilaator ühele kõrgematest kiirustest.

Ventilatsioonisüsteemi nõuetekohase toimimise tagamiseks veenduge, et tuuleklaasi ees asuvad ventilatsiooniõhu sissevõtuavad oleks lumest, jääst, lehtedest või muudest takistustest puhtad.

Enne sõidu alustamist

Enne sõidukisse sisenemist

- Veenduge, et kõik aknad, väljapool olevad peeglid ja tuled oleks puhtad.
- Kontrollige rehvide seisukorda.
- Kontrollige sõiduki alt, kas on märke leketest.
- Veenduge enne tagurdama hakkamist, et taga poleks ühtki takistust.

Vajalikud kontrollid

Vedelike, näiteks mootoriõli, mootori jahutusvedeliku, pidurivedeliku ja klaasipesuvedeliku taset tuleb teatud aja tagant olenevalt vedelikust kontrollida. Lisateavet leiate "Hooldus" leheküljel 7–4.

⚠ HOIATUS

Kui sõidukijuhi tähelepanu on häiritud, võib juht kaotada kontrolli sõiduki üle, mis võib kaasa tuua õnnetuse, tõsise vigastuse või surma. Juhi esmane vastutus on sõiduki ohutu ja seaduskuulekas juhtimine ning juhtimise ajal ei tohi kasutada käeshoitavaid seadmeid, muid seadmeid ega juhi silmad, tähelepanu, keskendumise haaravaid sõidukisüsteeme, samuti seadusega keelatud seadmeid.

Enne mootori käivitamist

- Sulgege ja lukustage kõik uksed.
- Asetage iste nii, et kõik juhtimisseadmed oleksid käeulatuses.
- Reguleerige sees- ja väljaspool asuvaid tahavaatepeegleid.
- Veenduge, et kõik tuled töötaksid.
- Kontrollige kõiki mõõdikuid.
- Kontrollige märgutulede tööd nupu ENGINE START/STOP (mootori start/stopp) asendile ON lülitamisel.
- Vabastage seisupidur ja veenduge, et piduri märgutuli kustuks.

Ohutuks kasutamiseks veenduge, et tunneksite oma sõidukit ja selle varustust.

⚠ HOIATUS

Alati, kui auto liigub, peavad kõik kaassõitjad olema korralikult turvavöödega kinnitatud. Lisainfot nende kasutamise kohta vt "Turvavööd" leheküljel 3–19.

⚠ HOIATUS

Enne, kui panete käigukangi sõiduasendisse D või tagasikäigu asendisse R, kontrollige alati üle, et auto läheduses poleks ühtki inimest, eriti lapsi.

⚠ HOIATUS

Autojuhtimine alkoholi või uimastite/ravimite mõju all

Joomine ja sõitmine on ohtlik. Auto juhtimine purjuspäi põhjustab maanteedel igal aastal kõige enam surmaga lõppenud avariisid. Isegi väike kogus alkoholi mõjub juhi refleksidele, tajule ja reageerimiskiirusele. Autojuhtimine uimastite/ravimite mõju all on sama ohtlik või ohtlikum kui joobes juhtimine.

Teil on palju suurem tõenäosus sattuda tõsisesse õnnetusse, kui joote alkoholi või tarvitate uimasteid/ravimeid ja lähete sõitma.

Palun ärge juhtige autot, kui olete tarbinud alkoholi või uimastavaid aineid. Ärge sõitke juhiga, kes on joonud või uimasteid/ravimeid tarvitanud. Leidke kaine autojuht või kutsuge takso.

⚠ HOIATUS

- Kui kavatsete sõiduki parkida või peatada, kuid mootori tööle jätta, ärge vajutage gaasipedaali pikaks ajaks alla. See võib põhjustada mootori või heitgaasisüsteemi ülekuumenemise ja tulekahju.
- Kui teete äkkpidurduse või keerate rooli kiiresti, võivad salongis lahtiselt olevad esemed põrandale kukkuda ja häirida jalgpedaalide kasutamist ja põhjustada õnnetuse. Hoidke kõiki asju sõidukis turvaliselt hoiustatuna.
- Kui te ei keskendu sõitmisele, võite põhjustada õnnetuse. Olge tähelepanelik, kui toimetate funktsioonidega, mis võivad juhtimist segada, näiteks helisüsteem või soojendus. Juhi kohustus on alati ohutult sõita.

Engine start/stop (mootori start/stopp) lüliti

Valgustatud mootori käivitus- ja seiskamisnupp

OCK050001

Kui esiuks on avatud, süttib engine start/stop-lüliti teie mugavuse huvides. Tuli kustub umbes 30 sekundit pärast ukse sulgemist. See kustub ka kohe, kui engine start/stop-lüliti on asendis ON.

Engine start/stop-nupu (mootori käivitus- ja seiskamisnupu) asukoht

VÄLJAS

Mootori (START/RUN-asendi) või sõiduki toite (asend ON) väljalülitamiseks vajutage nuppu engine start/stop-nuppu (mootori start/stopp), kui käigukang on parkimisasendis P. Kui te vajutate nuppu engine start/stop-nuppu ilma et käigukang oleks parkimisasendis P, ei lähe nupp engine start/stop mitte asendisse OFF, vaid asendisse ACC.

Roolilukuga autod

Varguse ennetamiseks läheb rool lukku, kui engine start/stop (mootori start/stopp) nupp on asendis OFF. See lukustub ukse avamisel. Kui rool pole juhiukse avamisel korralikult lukustatud, kõlab helisignaal. Proovige rooli uuesti lukustada. Kui probleem ei lahene, laske süsteemi kvalifitseeritud asjatundjal kontrollida. Kia soovitab pöörduda Kia volitatud esindaja/teenusepartneri poole.
Lisaks, kui lüliti engine start/stop (mootori start/stopp) on pärast juhiukse avamist asendis OFF, ei lukustata rooli ja kõlab hoiatussignaal. Sel juhul sulgege uks. Seejärel rool lukustub ja hoiatussignaal lakkab.

✻ MÄRKUS

Kui rool ei avane korralikult, siis engine start/stop (mootori start/stopp) nupp ei tööta. Vajutage nuppu engine start/stop (mootori start/stopp), keerates samal ajal rooli paremale ja vasakule, et pinget vabastada.

⚠ ETTEVAATUST

Teil on võimalik mootorit (START/RUN) või sõiduki võimsust (ON) välja lülitada ainult siis, kui sõiduk ei liigu. Hädaolukorras on võimalik sõiduki liikumise ajal mootor välja lülitada ja ACC-asendisse lülitada, kui vajutate mootori start/stopp nuppu kauem

kui 2 sekundit või 3 sekundi vältel 3 korda järjest. Kui käigukang on asendis "N", saate mootori liikumise pealt taaskäivitada, vajutades süütelülitit piduripedaali all hoidmata.

ACC (tarvik)

Vajutage nuppu ENGINE START/STOP (mootori start/stopp), kui lüliti on asendis OFF, ilma piduripedaali vajutamata.

Rool avaneb lukust (roolikukuga mudelil) ja kõik elektriseadmed on kasutatavad.

Kui nupp ENGINE START/STOP (mootori start/stopp) on asendis ACC üle ühe tunni, lülitub lüliti automaatselt välja, et vältida aku tühjenemist.

Lisatarvik kuvatakse ploki vedelkristallekraanil.

SEES

Vajutage nuppu engine start/stop (mootori start/stopp), kui see on asendis ACC, ilma piduripedaali vajutamata.

Enne mootori käivitamist saate kontrollida, kas hoiatustuled töötavad. Ärge jätke nuppu engine start/stop (mootori start/stopp) asendisse ON pikaks ajaks. Aku võib tühjeneda, sest mootor ei tööta.

START/RUN

Mootori käivitamiseks vajutage piduripedaali, seejärel vajutage nuppu engine start/stop (mootori käivitus- ja seiskamisnuppu), kui käigukang on parkimis- (P) või neutraalasendis (N). Ohutuse huvides käivitage mootor, kui käigukang on parkimisasendis P.

✻ MÄRKUS

Kui vajutate nuppu engine start/stop (mootori start/stopp) piduripedaali all hoidmata, vahetub mootori käivitumise asemel nupu engine start/stop (mootori start/stopp) režiim. Režiimid vahelduvad järjekorras:

OFF →ACC → ON → OFF või ACC

MÄRKUS

Kui jätate nupu engine start/stop (mootori start/stopp) asendisse ACC või ON pikaks ajaks, siis aku tühjeneb.

HOIATUS

- Ärge kunagi vajutage nuppu engine start/stop (mootori start/stopp), kui sõiduk liigub. See toob kaasa juhitavuse ja pidurdamisvõime kao, mis võib põhjustada õnnetuse.
- Vargusvastane roolisamba lukk (kui see on olemas) ei asenda seisupidurit. Enne juhiistmelt lahkumist veenduge alati, et käigukang oleks parkimisasendis P, rakendage seisupidur täielikult ja lülitage mootor välja. Nende juhiste eiramisel võib sõiduk ootamatult liikuma hakata.
- Ärge küünitage sõiduki liikumise ajal läbi rooli mitte kunagi nupuni engine start/stop (mootori start/stopp) või mis tahes muude juhtelementideni. Selline liigutus võib põhjustada juhitavuse kaotamise, tuues kaasa õnnetuse ja tõsise kehavigastuse või surma.
- Ärge asetage juhiistme lähedusse liikuvaid esemeid, kuna need võivad sõidu ajal liikuda ja juhti segada ning õnnetuse põhjustada.

Mootori käivitamine

HOIATUS

- Kandke auto juhtimise ajal alati selleks sobivaid jalatseid. Sobimatud jalanõud (kontsakingad, suusasaapad jms) võivad piduri- ja gaasipedaali ning siduri vajutamist takistada.
- Ärge käivitage sõidukit allavajutatud gaasipedaaliga. Sõiduk võib liikuda ja põhjustada õnnetuse.
- Oodake, kuni mootori pöörlemiskiirus muutub tavapäraseks. Kui mootori pöörded on kõrged ja piduripedaal vabastatakse, võib auto väga järsult kohalt liikuda.

MÄRKUS

Takistusmehhanism

Kasutage takistusmehhanismi maksimaalse kiirenduse jaoks. Vajutage gaasipedaali üle survepunkti. Olenevalt mootori pöörlemiskiirusest lülitub automaatkäigukast madalamale käigule.

Bensiinimootori käivitamine

1. Võtke nutivõti kaasa või jätke see sõidukisse.
2. Kontrollige, et seisupidur oleks kindlalt rakendatud.
3. **Automaatkäigukast** – seadke käigukang parkimisasendisse P.

Vajutage piduripedaal täielikult alla.
Mootori saab käivitada ka siis, kui käigukang on neutraalasendis N.

4. Vajutage nuppu ENGINE START/STOP (mootori käivitus- ja seiskamisnuppu). See tuleb käivitada ilma gaasipedaali vajutamata.
5. Ärge oodake ühe koha peal, kuni mootor soojeneb.
   Alustage sõitmist mootori mööduka pöörlemiskiirusega. (Vältige järsku kiirendamist ja aeglustamist.)

✻ MÄRKUS

Kui eelsoojendamise ajal vajutatakse uuesti mootori käivitus- ja seiskamisnuppu, võib mootor käivituda.

Mootori käivitamine ja seiskamine turboülelaaduri vahejahuti jaoks

1. Ärge kiirendage kohe pärast mootori käivitamist.
   Kui mootor on külm, oodake tühikäigul mitu sekundit, kuni turboülelaaduris on tagatud piisav määrimine.
2. Peale kõrgel kiirusel või pikaajalist sõitmist, mis nõuab mootori suurendatud koormust, laske mootoril enne väljalülitamist umbes minuti jagu tühikäigul töötada.
   See tühikäigul töötatud aeg võimaldab turboülelaaduril enne mootori väljalülitamist jahtuda.

⚠ ETTEVAATUST

Ärge lülitage mootorit kohe pärast suuremal koormusel sõitmist välja. See võib tõsiselt mootorit või turboülelaadurit kahjustada.

- Isegi kui nutivõti on sõidukis, ei pruugi mootor käivituda, kui see on teist kaugel.
- Kui mootori käivitus- ja seiskamisnupp on asendis ACC või kõrgemal ja mõni uks on avatud, kontrollib süsteem elektroonilise võtme olemasolu. Kui võtit pole sõidukis, kuvatakse näidikuploki LCD-ekraanil teade "Key is not in the vehicle" ("Võti pole sõidukis"). Kui kõik uksed on suletud, kõlab 5 sekundi vältel helisignaal. Märgutuli või hoiatus lülitub välja, kui sõiduk liigub. Kandke elektroonilist võtit alati kaasas.

⚠ HOIATUS

Mootor käivitub ainult siis, kui nutivõti on sõidukis.
Ärge kunagi laske lastel ega isikutel, kes ei tunne sõidukit, puudutada mootori käivitus- ja seiskamisnuppu või sellega seotud osi.

⚠ ETTEVAATUST

Kui mootor seiskub sõiduki liikumise ajal, ärge lükake käigukangi parkimisasendisse P. Kui liiklus- ja teetin-

gimused seda võimaldavad, võite sõiduki liikumise ajal taaskäivitamiseks panna käigukangi vabakäigule N ja vajutada mootori käivitus- ja seiskamisnuppu, et proovida mootorit uuesti käivitada.

MÄRKUS

- Kui aku on nõrk või elektrooniline võti ei tööta korrektselt, saate mootori käivitada, kui vajutate elektroonilise võtmega mootori käivitus- ja seiskamisnupule. Lukustusnupuga külg peab mootori käivitus- ja seiskamisnupuga otseselt kokku puutuma.
  Kui te vajutate mootori käivitus- ja seiskamisnuppu elektroonilise võtmega, peab elektrooniline võti nupuga õige nurga all puutuma.

OCK050005

- Kui piduritule kaitse on läbipõlenud, ei saa te autot normaalselt käivitada.
  Vahetage kaitse uue vastu. Kui see pole võimalik, saate mootori käivitada, vajutades mootori käivitamis-/seiskamisnuppu 10 sekundi jooksul, kui see on asendis ACC. Mootor võib käivituda ilma piduripedaali vajutamata. Kuid vajutage ohutuse tagamiseks alati enne mootori käivitamist piduri- ja siduripedaali.

ETTEVAATUST

Ärge vajutage mootori käivitus- ja seiskamisnuppu üle 10 sekundi järjest, välja arvatud juhul, kui piduritule kaitse on läbi põlenud.

ISG (Idle Stop & Go) süsteem (mõnel mudelil)

Teie sõiduk võib olla varustatud ISG-süsteemiga, mis vähendab kütusekulu, lülitades mootori automaatselt välja, kui sõiduk seisab. (Näiteks: punane tuli, stoppmärk ja liiklusummik)

Mootor käivitub automaatselt kohe, kui käivitustingimused on täidetud.

ISG-süsteem on SEES, kui mootor töötab.

MÄRKUS

Mõned märgutuled (ABS-piduri, stabiilsuskontrolli, elektrilise roolivõimendi ning seisupiduri ja pidurisüsteemi märgutuled) võivad mootori automaatsel käivitumisel mõneks sekundiks süttida.
See juhtub aku madala pinge tõttu. See ei tähenda, et süsteemis on tõrge.

Automaatne peatamine

Mootori seiskamiseks ooterežiimis

Tüüp A

OCK040648

Tüüp B

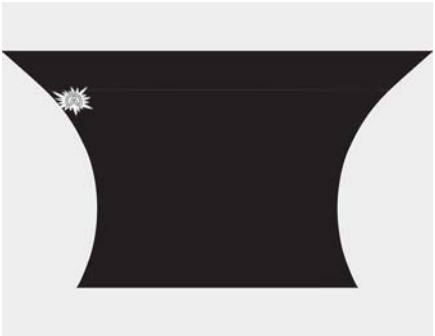

OCK040649

Seisake sõiduk täielikult, vajutades piduripedaali ja liigutades käigukangi asendisse D (sõitmine) või N (neutraalne).

Mootor lülitub välja ja näidikuplokis süttib roheline AUTO STOP (Ⓐ) märgutuli.

✻ MÄRKUS

Väljalülitatud mootori režiimis kapoti avamisel toimub järgnev:

- ISG süsteem lülitub välja (süttib ISG OFF nupu märgutuli). Sel juhul vajutage kindlasti piduripedaali ja käivitage mootor tavalise võtme või käivitusnupu abil.
- LCD-ekraanile ilmub teada.
- Kui lülitate käigu asendile R ilma piduripedaali vajutamata pärast mootori automaatset seiskumist, ei käivitu mootor automaatselt ja kõlab hoiatussignaal. Sellisel juhul vajutage automaatseks käivitamiseks piduripedaali.

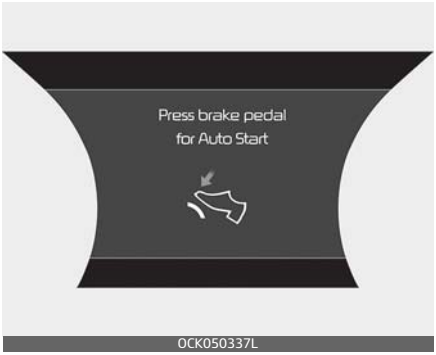

Automaatne käivitamine

Mootori taaskäivitamiseks ootere-žiimist

- Vabastage piduripedaal.

või

- Liigutage käigukang pidurit alla vajutades tagurdamisasendisse R või manuaalrežiimile.

Mootor käivitub ja näidikuplokis muutub roheline AUTO STOP märgutuli (Ⓐ) valgeks.

Mootor käivitub automaatselt ka ilma juhi toiminguteta järgmistel juhtudel.

- Pidurite vaakumi surve on nõrk.
- Mootor on umbes 5 minutit seisnud
- Kliimaseade on sisselülitatud ventilaatori kõrgeimail kiirusel
- Esiklaasisoojendi on sisselülitatud
- Aku on nõrk
- Kliimaseadme jahustuse ja kütte jõudlus on ebapiisav
- Aktiveeritud automaatse paigalhoidmise ajal on sisse on lülitatud „P“ (parkimise) käik
- Aktiveeritud automaatse paigalhoidmise ajal avatakse uks või vabastatakse turvavöö
- Aktiveeritud automaatse paigalhoidmise ajal vajutatakse EPB-lülitile

ISG-süsteemi toimimise tingimus

ISG-süsteem töötab järgmistel tingimustel.

- Juhi turvavöö on kinnitatud
- Juhiuks ja kapott on suletud
- Pidurite vaakumi surve on normaalne
- Aku andur on aktiveeritud ja aku piisavalt laetud
- Välistemperatuur ei ole liiga kõrge ega liiga madal
- Auto sõidab püsiva kiirusega ja peatub
- Kliimaseade on tingimustele vastav
- Auto on piisavalt ülessoojendatud
- Kallak on järkjärguline
- Rooli keeratakse alla 180 kraadi ja seejärel auto peatub

✻ MÄRKUS

- Kui ISG-süsteem ei vasta töötingimustele, ISG-süsteem deaktiveeritakse. ISG OFF lüliti märgutuli süttib ja LCD-ekraanil kuvatakse "Auto Stop conditions not met".
- Kui tuli või teade jääb põlema, kontrollige toimimise tingimusi.

ISG-süsteemi deaktiveerimine

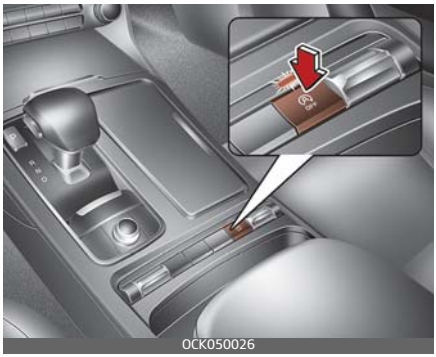

- Kui soovite ISG-süsteemi deaktiveerida, vajutage ISG OFF nuppu. Süttib ISG OFF nupu märgutuli.
- Kui vajutate uuesti ISG OFF nuppu, aktiveeritakse süsteem ja ISG OFF nupu tuli kustub.

Häired ISG-süsteemi töös

Süsteem ei pruugi toimida järgmistel juhtudel.

Toimub ISG-ga seotud andurid või süsteemi viga.

Toimub järgnev:

- Kollane AUTO STOP (Ⓐ) märgutuli näidikuplokis jääb pärast 5-sekundilist vilkumist põlema.
- Süttib ISG OFF nupu märgutuli.

5

✻ MÄRKUS

- Kui ISG OFF nupu tuli ei lülitu uuesti ISG OFF nupule vajutades välja või kui ISG-süsteem jätkuvalt korrektselt ei tööta, lakse oma sõiduk professionaalsel töökojal esimesel võimalusel üle vaadata. Kia soovitab pöörduda Kia volitatud esindaja/hooldusspartneri poole.
- Kui ISG OFF nupu tuli süttib, võib see lõpetada põlemise pärast sõidukiga maksimaalselt kahe tunni jooksul umbes 80 km/h sõitmist ja ventilaatori pöörlemiskiiruse juhtnupu seadistamist 2. asendist allapoole. Kui tuli ISG OFF nupul jääb eelpool toodule vaatamata põlema, laske oma sõiduk professionaalsel töökojal esimesel võimalusel üle vaadata. Kia soovitab pöörduda Kia volitatud esindaja/hooldusspartneri poole.

⚠ HOIATUS

Kui mootor on ooterežiimis, on võimalik mootorit taaskäivitada ilma, et juht midagi ette võtaks.

Enne autost lahkumist või masinaruumis midagi tegemist peatage mootor, keerates nupu ENGINE START/STOP (mootori start/stopp) asendisse LOCK/OFF.

✻ MÄRKUS

Idle Stop and Go (ISG) ei hakka pärast aku taasühendamist või vahetamist kohe tööle.

Aku andur tuleb ISG kasutamiseks kalibreerida. Selleks peab süüde olema umbes neli tundi väljalülitatud. Seejärel käivitage ja seisake mootor 2 kuni 3 korda.

Automaatkäigukast (mõnel mudelil)

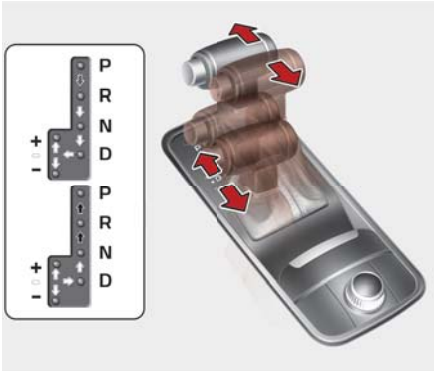

OCK050164L

Käiguvahetusel vajutage piduripedaali ja lukust vabastamise nuppu.

Vajutage käigu vahetamiseks nupule.

Käigukangi saab vabalt liigutada.

Automaatse käiguvahetuse kasutamine

Käigukastil on 8 edasikäiku ja üks tagasikäik. Käigud valitakse automaatselt, olenevalt käigukangi asendist.

MÄRKUS

Uue sõiduki esimesed paar käiguvahetust võivad olla veidi järsud, kui aku on olnud lahti ühendatud. See on tavapärane ja TCM (käiguvahetuse moodul) või PCM (jõuülekande moodul) reguleerivad käiguvahetuse pärast paari esimest käiguvahetust.

Sujuvaks töötamiseks vajutage piduripedaal neutraalasendist N edasi- või tagasikäigule.

HOIATUS

Automaatkäigukast

- Veenduge ALATI enne käigukangi lükkamist asendisse “D” või “R”, et auto ümber pole inimesi (eriti lapsi).
- Enne juhiistmelt lahkumist veenduge alati, et käigukang oleks parkimisasendis P, seejärel rakendage seisupidur täielikult ja lülitage mootor välja. Kui neid ettevaatusabinõusid ei järgita kindlaksmääratud järjekorras, võib sõiduk ootamatult liikuma hakata.
- Ärge kasutage libedal teel äkilist mootoriga pidurdamist (madalamale käigule lülitamist).
  Sõiduk võib hakata libisema ning võib juhtuda avarii.

ETTEVAATUST

- Käigukasti kahjustamise vältimiseks ärge kiirendage tagasikäigul või mis tahes edasikäigul, kui pidurid on peal.
- Kui peatate sõiduki tõusval kallakul, ärge hoidke sõidukit mootori abil paigal. Kasutage piduripedaali või seisupidurit.

- Kui mootor töötab kiiremate pööretega kui tühikäigul, siis ärge vahetage neutraal- N või parkimisasendist P sõidu- D või tagasikäigule R.

Käigukangi asendid

Kui nupp ENGINE START/STOP (mootori start/stopp) on asendis ON, kuvatakse näidikuplokis vastava märgutulega käigukangi asendit.

P (parkimine)

Enne käigukangi parkimisasendisse P seadistamist, peab sõiduk olema täielikult seiskunud. See asend lukustab käigukasti ja takistab tagarataste pöörlemist.

⚠ HOIATUS

- Kui lükkate käigukangi parkimisasendisse P sõidu ajal, siis rattad lukustuvad ja sõiduk võib juhitavuse kaotada.
- Ärge kasutage käigukangi asendit "P" seisupiduri asemel. Veenduge alati, et käigukang oleks lukustunud parkimisasendisse P ja rakendage täielikult seisupidur.
- Ärge kunagi jätke last sõidukisse järelevalveta.

⚠ ETTEVAATUST

Kui viite käigukangi sõiduki liikumise ajal parkimisasendisse P, kahjustab see käigukasti.

R (tagasikäik)

Kasutage seda käiku auto tagurdamiseks.

⚠ ETTEVAATUST

Jääge enne tagasikäigu R sisse- või väljalülitamist täielikult seisma; kui lülitate tagasikäigu R sisse sõiduki liikumise ajal, võib käigukast viga saada, v.a kasutusjuhendi jaotises "Sõiduki nõksutamine" kirjeldatud juhul.

N (neutraalasend)

Selles käigukangi asendis on rattad mootorist lahutatud ning käigukast pole blokeeritud. Sõiduk liigub vabalt isegi väiksemal kallakul, välja arvatud juhul, kui rakendatakse seisupidurit või sõidupidureid.

⚠ HOIATUS

Ärge sõitke, käigukang neutraalasendis N.

Mootoriga pidurdamine ei tööta ja võib kaasa tuua õnnetuse.

D (sõiduasend)

See on tavaline edasisõiduasend. Käigukast valib automaatselt 8 käigu vahel, võimaldades väikseimat kütusekulu ja parimat jõudlust.

Kui möödasõidul või kallakul on vaja lisavõimsust, vajutage gaasipedaal täielikult alla (üle 82%) kuni kick down mehhanism hakkab kõlksuva heliga tööle ja käigukast lülitab automaatselt järgmisele madalamale käigule.

✻ MÄRKUS

- Jääge enne käigukangi lükkamist sõiduasendisse D kindlasti seisma.
- Kick down mehhanismi kõlksuv heli on gaasipedaali allavajutamisel normaalne.

⚠ ETTEVAATUST

- Välja arvatud neutraalkäiguga parkimine, parkige ohutuse huvides alati parkimiskäiguga P ja rakendage seisupidur.
- Enne neutraalkäiguga N parkimist tehke kindlaks, kas parkimispind on ühtlane ja tasane. Ärge parkige neutraalkäiguga N kallakutel. Neutraalkäiguga N parkimisel võib sõiduk hakata liikuma ja põhjustada tõsiseid kahjustusi ning vigastusi.
- Peale nupu ENGINE START/STOP (mootori start/stopp) väljalülitamist ei saa elektroonilist seisupidurit vabastada.
- Elektroonilise seisupiduriga varustatud sõidukitega, millel kasutatakse sõidu ajal funktsiooni [AUTO HOLD], kui nupp ENGINE START/STOP (mootori start/stopp) on VÄLJA lülitatud, rakendatakse elektrooniline seisupidur automaatselt. Seega tuleb funktsioon AUTO HOLD (automaatne paigalhoidmine) enne nupu ENGINE START/STOP (mootori start/stopp) välja lülitamist alati välja lülitada.

Manuaalrežiim

Olenemata sellest, kas sõiduk on paigal või liigub, saab manuaalrežiimile lülitada, kui lükkate käigukangi sõiduasendist D manuaalpessa. Sõidukäigule D tagasi lülitamiseks lükake käigukang tagasi põhipessa.

Käsikäiguvahetuse režiimil saate käigukangi ette- ja tahapoole liigutades ise kiiresti käike vahetada.

Üles (+) : Ühe käigu võrra ülesvahetamiseks lükake käigukangi üks kord ettepoole.

Alla (–) : Ühe käigu võrra allavahetamiseks lükake käigukangi üks kord tahapoole.

✻ MÄRKUS

- Käsitsirežiimis peab juht teeolude järgi käike kõrgemaks vahetama, et hoida mootori pöördeid allpool punast ala.
- Käsitsirežiimis saab valida ainult 8 edasikäigu vahel. Tagurdamiseks või parkimiseks lükake käigukang tagasikäigule R või parkimisasendisse P.
- Käsitsirežiimis lülitatakse käik sõiduki aeglustamisel automaatselt madalamaks. Kui auto peatub, lülitub käigukast automaat-selt esimesele käigule.
- Kui mootori pöörete kiirus läheneb režiimis käsitsirežiimis punasele, lülitutakse automaatselt kõrgemale käigule.
- Selleks et tagada sõiduki jõudlus ja ohutus, ei pruugi süsteem käigukangi liigutamisel teatud käiguvahetusi teha.
- Libedal teel sõites lükake käigukang ettepoole + (üles) asendisse. See lülitab sisse teise käigu, mis on sobivam libedal teel liikumiseks. Esimesele käigule tagasi lülitamiseks lükake käigukangi – (alla) asendisse.

Rooli käiguvahetushoob (mõnel mudelil)

Rooli käiguvahetushoobasid on võimalik kasutada, kui käigukang on D-käigul.

Tõmmake lülitushooba [+] või [–] ühe korra, et muuta käik ühe võrra suuremaks või väiksemaks ja süsteem lülitub automaatkäiguvahetuse režiimilt käsikäiguvahetuse režiimile.

Süsteem lülitub käsikäiguvahetuse režiimilt automaatkäiguvahetuse režiimile, kui:

1. [+] Hooba on tõmmatud ja hoitud rohkem kui 1 sekund.
2. Gaasipedaali on vajutatud õrnalt rohkem kui 6 sekundit.
3. Auto sõidukiirus on madalam kui 7 km/h.

4. Käiguvahetushoob on viidud käsitsi režiimi ja seejärel tagasi D (sõidu) asendisse.

Kuid bensiinimootoriga sõidukite puhul ei vahetata manuaalrežiimi automaatrežiimile (2), kui sõidurežiimi integreeritud juhtimissüsteemis on valitud režiim SPORT või SPORT+.

MÄRKUS

Kui lülitushoobasid [+] ja [–] tõmmatakse samaaegselt, ei pruugi käiguvahetus toimuda.

Käigukasti lukustussüsteem

Teie turvalisuse huvides on automaatkäigukastil lukustussüsteem, mis takistab piduripedaali vajutamata parkimisasendist P tagasikäigule R lülitamast.

Käigu vahetamiseks parkimisasendist P tagasikäigule R tehke järgmist.

1. Vajutage ja hoidke piduripedaali all.
2. Käivitage mootor või keerake nupp ENGINE START/STOP (mootori start/stopp) asendisse ON.
3. Liigutage käigukangi.

Kui käigukast on parkimisasendis P ja piduripedaali vajutatakse ja vabastatakse korduvalt, võib käigukangi juurest lagisevat heli ja värinat kuulda. See on normaalne, tegu pole häirega.

HOIATUS

Vajutage pidur alati enne käigukangi lükkamist parkimisasendist P mõnda muusse asendisse täielikult alla, et vältida sõiduki tahtmatut liikuma hakkamist, mis võib sõidukis või selle ümber viibivaid inimesi vigastada.

Käigukasti lukustuse välja lülitamine

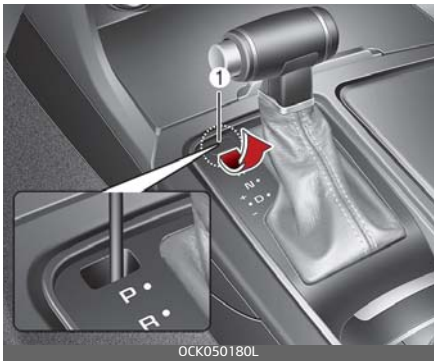

Kui käigukangi ei saa piduripedaali all hoides parkimisasendist P tagasikäigule R lükata, siis hoidke piduripedaali endiselt all ja tehke järgmist.

1. Lülitage nupp ENGINE START/STOP (mootori start/stopp) asendisse LOCK/OFF.
2. Rakendage seisupidur.
3. Eemaldage käigulukusti avalt ettevaatlikult kate (1).

4. Lükake sobiv tööriist (nt lapikpeaga kruvikeeraja) avasse ja vajutage seda avas allapoole.
5. Liigutage käigukangi.
6. Eemaldage tööriist ja paigaldage avale kate.
7. Laske süsteem kvalifitseeritud asjatundjal üle vaadata. Kia soovitab pöörduda Kia volitatud esindaja/teenusepartneri poole.

Head tavad käsikäigukasti kasutamisel

- Ärge pange käigukangi parkimisasendist P või neutraalasendist N kunagi mingisse teise asendisse, kui vajutate samal ajal gaasipedaali.
- Ärge pange käigukangi parkimisasendisse P kunagi siis, kui auto liigub.
- Jälgige, et auto oleks enne käigukangi panekut tagasikäigu asendisse R või sõiduasendisse D täielikult seiskunud.
- Ärge kunagi lükake sõidukil käiku välja ega sõitke vabakäiguga mäest alla. See võib olla väga ohtlik. Hoidke sõiduki liikumise ajal alati käiku sees.
- Ärge sõitke pidurid peal. See võib põhjustada nende ülekuumenemist ja talitlushäireid. Selle asemel aeglustage mäest alla sõites ja lülitage madalamale käigule. Sedasi aitab mootoriga pidurdamine sõidukit aeglustada.
- Aeglustage enne madalamale käigule vahetamist. Muidu ei pruugi madalam käik sisse minna.
- Kasutage alati seisupidurit. Ärge lootke auto paigalhoidmisel üksnes käigukangi parkimisasendile P.
- Libedal pinnasel sõites olge äärmiselt ettevaatlik. Olge eriti ettevaatlik pidurdamisel, kiirendamisel või käigu vahetamisel. Libedal pinnasel võivad rattad järsu kiiruse muutumise tõttu haarduvuse kaotada ja seetõttu võib sõiduk juhitavuse kaotada.
- Sõiduki optimaalne jõudlus ja säästlikkus saavutatakse gaasipedaali sujuva vajutamise ja vabastamisega.

⚠ HOIATUS

- Kinnitage alati turvavöö! Kokkupõrke korral on kinnitamata turvavööga reisijal oluliselt suurem tõenäosus saada tõsiseid vigastusi või surma kui kinnitatud turvavööga reisijal.
- Vältige pööretel ja kurvides suuri kiirusi.
- Ärge tehke rooliga äkilisi liigutusi, nt järske reavahetusi või kiireid teravaid pöördeid.
- Kui kaotate maantee kiirusega liikuva sõiduki üle juhitavuse, suureneb tõenäosus selle üle katuse paiskumiseks.
- Tihti kaotab sõiduk juhitavuse, kui kaks või rohkem rattaid sõidavad

sõiduteelt maha ja juht püüab liiga agaralt rooli keerates uuesti teele pöörata.
- Kui sõiduk sõidab teelt välja, ärge keerake järsult rooli. Selle asemel aeglustage sujuvalt sõitu ja keerake siis vaikselt teele tagasi.
- Ärge kunagi ületage lubatud kiirusepiiranguid.

⚠ HOIATUS

Kui sõiduk jääb lumme, mudasse, liiva vms kinni, proovige sõiduk nõksutamisega vabastada, liigutades seda ettepoole ja tahapoole. Ärge proovige seda teha, kui inimesed või esemed on sõiduki läheduses. Nõksutamise ajal võib sõiduk järsku ettepoole või tahapoole liikuda, kuni see rööpast välja saab ja võib läheduses olevaid inimesi vigastada või esemeid kahjustada.

Paigaltvõtt järsult kallakult

Järsul kallakul paigalt võtmiseks vajutage piduripedaali, lülitage käigukang asendisse D. Valige sobiv käik olenevalt koorma kaalust ja kaldenurgast ning vabastage seisupidur. Vajutage gaasipedaal alla, vabastades samal ajal sujuvalt piduripedaali.

Kui olete järsul kallakul peatunud ja hakkate kiirendama, võib sõiduk tagasi vajuda.

Paigaltvõtuabi (Launch Control)

Paigaltvõtuabi kasutamine

- Kui kasutada paigaltvõtuabi mootoriga, mis pole piisavalt soojenenud, peab juht alati veenduma, et mootori jahutusvesi on soojenenud ja saavutab soovitatud temperatuuri.
- Elektrooniline stabiilsuskontrolli (ESC) väljalülitatud oleku 2 kasutamiseks vajutage spordirežiimis nuppu ESC ja hoidke seda kauem kui 3 sekundit all. (Oleku kuva näidikuploki ekraanil)
- Peatage paigaltvõtuks sõiduk ja hoidke rooli otse.
- Sujuvaks käivitamiseks tuleb vabastada pidurid, elektrooniline seisupidur EPB ja automaatse paigalseisu funktsioon Auto Hold.
- Vajutage käigukasti D-režiimis vasaku jalaga tugevasti pidurit, vajutades samal ajal gaasipedaali parema jalaga täielikult alla. Seejärel kuvatakse Launch Control Ready (1)

Paigaltvõtuabi valmis (1)

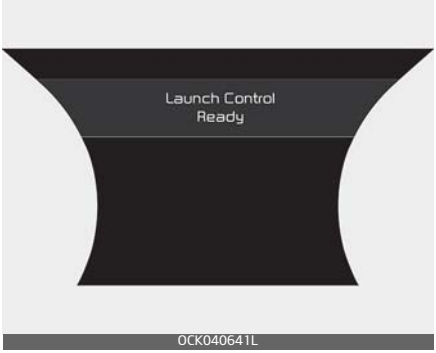

OCK040641L

- Vajutage auto käivitamiseks gaasipedaal parema jalaga täiesti alla ja eemaldage vasak jalg piduripedaalilt. (4 sekundi jooksul) (Näidikuplokis kuvatakse LaunchControl Active (2))

Paivaltvõtuabi aktiivne (2)

OCK040642L

- Kui alla on vajutatud nii piduri- kui ka gaasipedaal, siis gaasipedaali vabastamisel lülitub paigaltvõtuabi automaatselt välja. Või kui autoga ei alustata sõitmist 4 sekundi jooksul, kui mõlemad pedaalid on allavajutatud, lülitub paigaltvõtuabi samuti automaatselt välja.
- Ärge hoidke piduri- ja gaasipedaali samaaegselt üle 4 sekundi all ilma sõitu alustamata.
- Paigaltvõtuabi uuesti kasutamisel peab juht laskma autol sõidu ajal piisavalt maha jahtuda.

Paigaltvõtuabi piiratud kasutamine (3)

OCK040158L

- Ekraanil kuvatakse teade, kui käigukasti temperatuur on paigaltvõtuabi kasutamisel alla vastava temperatuuri. Samuti lülitub paigaltvõtuabi automaatselt välja.
- Ülaltoodud probleemi lahendamiseks peaks juht laskma autoga sõites käigukasti vedelikul maha jahtuda. (Väga soovitatav on sõita püsikiirusel üle 60 km/h)

⚠ ETTEVAATUST

- Teie ohutuse huvides peaks paigaltvõtuabi kasutama ainult ohututes kohtades. Paigaltvõtuabi sõiduteedel kasutamine ei ole soovitatav.

- Paigalvõtmise jõudlus sõltub kütusest, keskkonnas, rehvidest ja koormusest.
- Enne paigaltvõtuabi kasutamist on soovitav lõpetada pidurdusprotsess. Paigaltvõtuabi pidev kasutamine võib käigukasti, mootori ja ajamivõllid üle koormata.

Automaatkäigukast (nuppudega käiguvahetus) (mõnel mudelil)

Käigukangi (1) liigutamisel vajutage piduripedaal alla, vajutades samal ajal nuppu UNLOCK (2) ehk luku avamine.

Käigu lülitamiseks asendisse P (parkimine) vajutage nuppu [P] (3).

Automaatse käiguvahetuse kasutamine

Käigukastil on 8 edasikäiku ja üks tagasikäik.

Kui käigukang on sõiduasendis D, vahetab käigukast edasikäike automaatselt.

⚠ HOIATUS

Raskete ja eluohtlike vigastuste riski vähendamiseks järgige alltoodud ohutusabinõusid.

- Veenduge ALATI enne käigukangi lükkamist asendisse “D” või “R”, et

auto ümber pole inimesi (eriti lapsi).
- Enne juhiistmelt lahkumist kontrollige alati üle, et käigukang oleks parkimisasendis P, seejärel rakendage korralikult seisupidur seadke Engine Start/Stop nupp (mootori käivitamine/seiskamine) asendisse OFF. Kui neid ettevaatusabinõusid ei järgita, võib auto ootamatult ja järsku liikuma hakata.
- Ärge kasutage libedal teel äkilist mootoriga pidurdamist (madalamale käigule lülitamist). Sõiduk võib hakata libisema ning võib juhtuda avarii.

Käigukangi asendidautomaatkäigukast (nuppudega käiguvahetus)käigukangi asendid

Kui mootori käivitus- ja seiskamisnupp on asendis ON, kuvatakse näidikuplokis vastava märgutulega käigukangi asendit.

Kui käik on aga N (vabakäik) või P (parkimine), kuvatakse positsioon näidikuplokil, kui mootori käivitamise/seiskamise nupp on asendis OFF või ACC.

P (parkimine)

Enne käigukangi panekut parkimisasendisse P laske autol alati täielikult peatuda.

R (tagurdamine), N (vabakäik) või D (sõitmine) käigult P (parkimine) käigule lülitamiseks vajutage [P] nupule.

Kui lülitate mootori välja režiimis D (sõitmine), R (tagurdamine) või käsitsi, läheb käik automaatselt asendisse P (parkimine).

Sõiduki parkimisel vajutage piduripedaali vajutamise ajal nuppu [P] ja rakendage seejärel seisupidur.

⚠ HOIATUS

- Kui käigukang pannakse parkimisasendisse P siis, kui auto liigub, võib auto kaotada juhitavuse.
- Peale peatumist jälgige, et käigukang oleks asendis “P” (Park), rakendage täielikult seisupidur ning jätke alles seejärel mootor seisma.

- Ärge kasutage käigukangi asendit "P" seisupiduri asemel.

R (tagasikäik)

D (sõida) → R (tagurpidikäik)

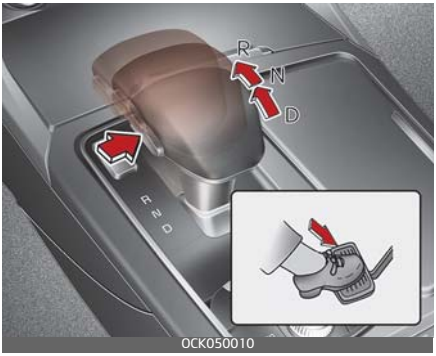

P (parkimine), N (vabakäik) → R (tagurpidikäik)

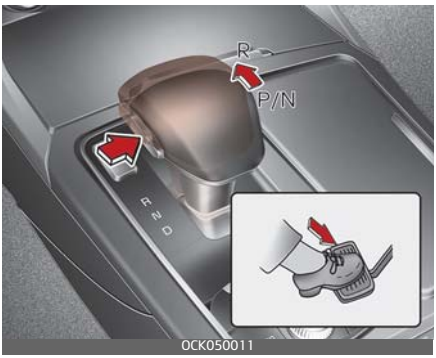

Kasutage seda käiku auto tagurdamiseks.

Käigukangi viimiseks asendisse R (tagurdamine) vajutage piduripedaali vajutamise ajal nuppu [UNLOCK] ja liigutage siis käigukangi edasi.

N (neutraalasend)

R (tagurpidikäik), D (ajam) → N (neutraalne)

Selles käigukangi asendis on rattad mootorist lahutatud ning käigukast pole blokeeritud.

Kasutage neutraalkäiku N, kui peate taaskäivitama või sisselülitatud mootoriga seisma. Kui peate sõidukist mingil põhjusel väljuma, viige käigukang parkimisasendisse P.

Enne, kui seate käigukangi neutraalasendist N mõnda teise asendisse, vajutage piduripedaal alati alla.

Kui juht püüab "N" (vabakäigul) autot välja lülitada, jääb käigukast "N" (vabakäigu) asendisse ja mootori käivitus- ja seiskamisnupp "ACC" asendisse.

Ajamid töötavad käigul N (vabakäik) või P (parkimine) hoidmiseks ning tekitavad tavapärast mehaanilist heli.

Mootori väljalülitamiseks vajutage mootori käivitus- ja seiskamisnupp uuesti asendisse ON, vajutage nuppu [P] ja vajutage mootori käivitus- ja seiskamisnupp asendisse OFF.

Kui kas juhiuks või kaassõitja uks avatakse mootori käivitus- ja seiskamisnupuga ACC-asendis ja käigukangiga N (vabakäigu) asendis, lülitatakse mootor automaatselt välja ja käigukast lülitub automaatselt asendisse P (parkimine).

⚠ HOIATUS

- Vahetage käiku vaid siis, kui teie jalg on kindlalt piduripedaalil. Kasutage N (vabakäik) asendit, kui sõiduk töötab pikemat aega tühikäigul Kui käigukang on selles asendis, on rattad käigukastist lahutatud. Sõiduki parkimisel töötava mootoriga vajutage piduripedaali või rakendage seisupidur.
- Ärge sõitke, käigukang neutraalasendis N. Mootoriga pidurdamine ei tööta ja võib kaasa tuua õnnetuse.

D (sõiduasend)

R (tagurpidikäik) → D (ajam)

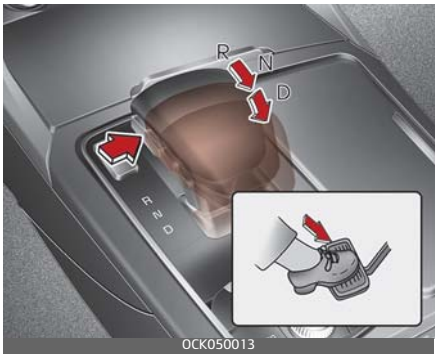

P (parkimine), N (vabakäik) → D (ajam)

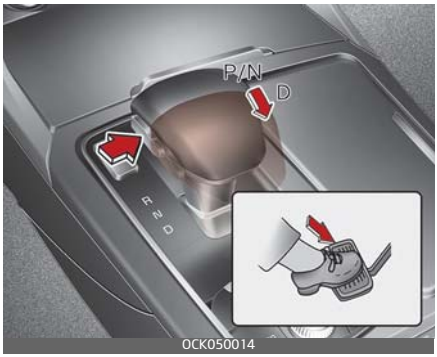

See on tavaline sõiduasend. Käigukast valib automaatselt 8 käigu vahel, võimaldades väikseimat kütusekulu ja parimat jõudlust.

Jõudluse suurendamiseks mööda-sõidul või tõusul vajutage gaasipedaal täielikult alla, kuni tunnete, et käigukast valib madalama käigu

D (sõiduasendi) sisse lülitamiseks vajutage piduripedaali ja vajutage käigukangil nuppu [UNLOCK]. Liigutage käigukangi tahapoole.

N (vabakäigust) asendisse D (sõiduasend) ümberlülitamiseks peate vajutama piduripedaali.

✻ MÄRKUS

Enne käigukangi panekut asendisse D laske autol alati täielikult peatuda.

⚠ ETTEVAATUST

- Välja arvatud neutraalkäiguga parkimine, parkige ohutuse huvides alati parkimiskäiguga P ja rakendage seisupidur.
- Enne neutraalkäiguga N parkimist tehke kindlaks, kas parkimispind on ühtlane ja tasane. Ärge parkige neutraalkäiguga N kallakutel. Neutraalkäiguga N parkimisel võib sõiduk hakata liikuma ja põhjustada tõsiseid kahjustusi ning vigastusi.
- Peale nupu ENGINE START/STOP (mootori start/stopp) väljalülitamist ei saa elektroonilist seisupidurit vabastada.
- Elektroonilise seisupiduriga varustatud sõidukitega, millel kasutatakse sõidu ajal funktsiooni [AUTO HOLD], kui nupp ENGINE START/STOP (mootori start/stopp) on VÄLJA lülitatud, rakendatakse elektrooniline seisupidur automaatselt. Seega tuleb funktsioon AUTO HOLD (automaatne paigalhoidmine) enne nupu ENGINE START/STOP (mootori start/stopp) välja lülitamist alati välja lülitada.

Lülitushoob (käsitsirežiim)

Rooli käiguvahetushoobasid on võimalik kasutada, kui käigukang on D-käigul.

Tõmmake lülitushooba [+] või [–] ühe korra, et muuta käik ühe võrra suuremaks või väiksemaks ja süsteem lülitub automaatkäiguvahetuse režiimilt käsikäiguvahetuse režiimile.

Süsteem lülitub käsikäiguvahetuse režiimilt automaatkäiguvahetuse režiimile, kui:

1. [+] Hooba on tõmmatud ja hoitud rohkem kui 1 sekund.
2. Gaasipedaali on vajutatud õrnalt rohkem kui 6 sekundit.
3. Auto sõidukiirus on madalam kui 7 km/h.
4. Käiguvahetushoob on alla tõmmatud ja vabastatud.

Kuid bensiinimootoriga sõidukite puhul ei vahetata manuaalrežiimi automaatrežiimile (2), kui sõidurežiimi integreeritud juhtimissüsteemis on valitud režiim SPORT või SPORT+.

✻ MÄRKUS

Kui lülitushoobasid [+] ja [–] tõmmatakse samaaegselt, ei pruugi käiguvahetus toimuda.

Käigukangi lukustussüsteem

Teie ohutuse tagamiseks on automaatkäigukastil käiguvahetuse lukustussüsteem, mis hoiab ära käigukangi nihutamise P (parkimise) asendist asendisse R (tagasikäik) või D (sõitmine), välja arvatud juhul, kui piduripedaali vajutamise ajal vajutatakse nuppu [UNLOCK].

Käigukangi saab panna parkimisasendist P tagasikäigu asendisse R või sõiduasendisse D järgnevalt.

1. Vajutage ja hoidke piduripedaali all.
2. Käivitage sõiduk või seadke nupp Engine Start/Stop (mootori start/stopp) asendisse ON.
3. Liigutage käigukang asendisse R (tagasikäik) või D (sõitmine), vajutades samal ajal nuppu [UNLOCK].

Kui aku on tühi

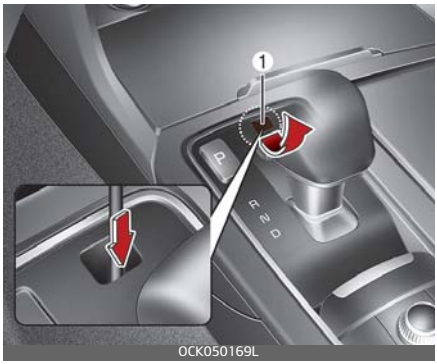

Kui aku on tühi, saate te käigukangi liigutada. Kuid see ei muuda käiku P (parkimine) asendist N (vabakäigu) asendisse ega teistesse asenditesse.

Hädaolukorras tehke käigukangi tasasel pinnal vabakäigule N seadmiseks järgmist.

1. Ühendage kaablid mootoriruumi sees asuvate käivitusklemmide ja teise sõiduki / lisaaku klemmide vahel.
   Lisateabe saamiseks vt "Juhtmetega käivitamine" leheküljel 6–5.
2. Vabastage seisupidur, kui süütelüliti on ON asendis.
3. Seadke mootori käivitus- ja seiskamisnupp asendisse OFF (VÄLJAS).
4. Eemaldage korgi kate (1) ja sisestage tööriist (nt lapik kruvikeeraja) ligipääsuauku ja vajutage tööriist piduripedaali vajutamise ajal alla. Seejärel lülitatakse käik asendisse N (vabakäik). Pärast

mootori väljalülitamist tuleks seda vajutada 3 minuti jooksul.

✻ MÄRKUS

Kui mootori käivitus- ja seiskamisnupp on asendis OFF, tuleb käik vahetada asendist P (parkimine) asendisse N (vabakäik), vaadake 4. sammu.

Ajamid töötavad N (vabakäigule) või P (parkimisele) lülitamiseks ning tekitavad tavapärast mehaanilist heli.

Parkimine

Laske autol täielikult peatuda ja jätkake seejärel piduripedaali vajutamist. Pange käigukang parkimisasendisse P, rakendage korralikult seisupidur ja lülitage mootori käivitus-/seiskamisnupp asendisse "OFF" (välja). Võtke võti autost väljudes endaga kaasa.

⚠ HOIATUS

Kui auto seisab töötava mootoriga paigal, olge ettevaatlik, et te ei vajutaks pikka aega järjest gaasipedaali. Mootor või väljalaskesüsteem võib üle kuumeneda ning sellest võib alguse saada tulekahju.

Heitgaasid ja väljalaskesüsteem on väga kuumad. Hoidke end väljalaskesüsteemi osadest eemale.

Ärge peatage ega parkige autot kergesti süttivate materjalide – kuivanud muru, paberi või puulehtede – kohal või vahetus läheduses. Need võivad süttida ja põhjustada tulekahju.

LCD-ekraani teated

Käiguvahetuse rike

Kui käigukast või käigukang ei tööta P (parkimis) asendis korralikult, ilmub LCD-ekraanile hoiatusteade. Sellisel juhul laske sõidukit kohe kvalifitseeritud asjatundjal kontrollida. Kia soovitab pöörduda Kia volitatud esindaja/teenusepartneri poole.

Kontrollige käigukangi

OCK050339L

Mõne põhilise ülekandekomponendi tõrke korral ilmub LCD-ekraanile hoiatusteade.

Sellisel juhul laske sõidukit kohe kvalifitseeritud asjatundjal kontrollida. Kia soovitab pöörduda Kia volitatud esindaja/teenusepartneri poole.

Käiguvahetuse tingimused ei ole täidetud

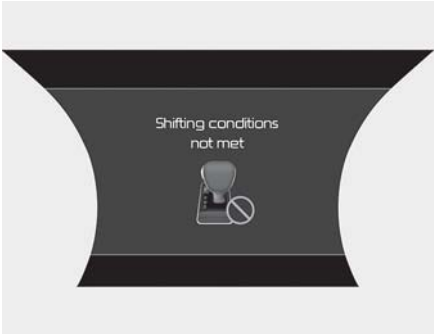

OCK050340L

Kui mootori pöörded on käiguvahetuseks liiga suured või sõidukiirus on liiga suur, ilmub LCD-ekraanile hoiatus.

Me soovitame teil enne käiguvahetust pöörete arvu vähendada või aeglustada.

Käigu vahetamiseks vajutage piduripedaali

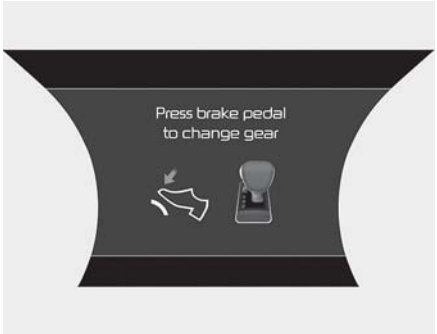

OCK050341L

Hoiatus kuvatakse LCD-ekraanil, kui piduripedaali käigu vahetamisel alla ei vajutata.

Me soovitame teil piduripedaali alla vajutada ja seejärel käiku vahetada.

Pärast peatumist valige P

OCK050342L

Hoiatus kuvatakse LCD-ekraanil, kui piduripedaali käigu vahetamisel alla ei vajutata.

Me soovitame teil piduripedaali alla vajutada ja seejärel käiku vahetada.

Käigu vahetamiseks vajutage nuppu UNLOCK

Hoiatus kuvatakse LCD-ekraanil, kui käigu vahetamisel alla ei vajutata UNLOCK-nupule. Me soovitame teil vajutada UNLOCK-nupule ja seejärel käiku vahetada.

Sõiduki võimsus on kõrge käigukasti temperatuuri tõttu piiratud

Seda teadet kuvatakse siis, kui käigukastiõli temperatuur on kõrge. Sõitke ühtlase kiirusega või seisake sõiduk kindlas kohas, kui mootor on sisse lülitatud. Teade kaob, kui õli temperatuur taastub.

PARK rakendatud

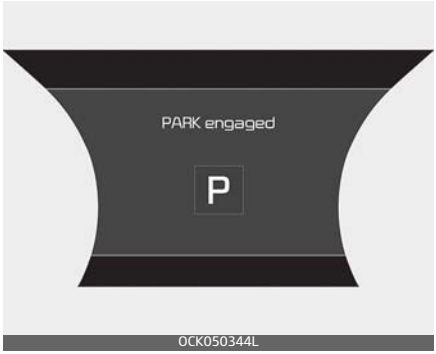

Teade ilmub LCD-ekraanile, kui sisse on lülitatud "P" (parkimise) käik.

VABAKÄIK rakendatud

Teade ilmub LCD-ekraanile, kui on sisse lülitatud "N" (vaba-) käik.

Head tavad käsikäigukasti kasutamisel

- Ärge pange käigukangi parkimisasendist P või neutraalasendist N kunagi mingisse teise asendisse, kui vajutate samal ajal gaasipedaali.
- Ärge pange käigukangi parkimisasendisse P kunagi siis, kui auto liigub.
  Jälgige, et auto oleks enne käigukangi panekut tagasikäigu asendisse R või sõiduasendisse D täielikult seiskunud.

- Ärge pange käigukangi neutraalasendisse N sõidu ajal. Sel juhul lõppeb mootoriga pidurdamine, mis võib põhjustada õnnetuse, samuti võib nii käigukast kahjustuda.
- Ärge toetage oma jalga sõidu ajal piduripedaalile. Isegi vaid kerge, ent pidev surve piduripedaalile võib põhjustada pidurite ülekuumenemist, kiiremat kulumist või koguni pidurite rikke.
- Gaasi- ja piduripedaali üheaegne vajutamine võib põhjustada mootori võimsuse vähenemise sõiduki aeglustamise tagamiseks. Pärast piduripedaali vabastamist töötab sõiduki kiirendus edasi.
- Enne Sport-režiimil käigu allavahetamist aeglustage sõitu. Vastasel juhul ei pruugi käiguvahetust madalamale käigule toimuda, kuna mootori pöörded ei ole lubatud vahemikus.
- Enne, kui autost lahkute, rakendage alati seisupidur. Ärge lootke auto paigalhoidmisel üksnes käigukangi parkimisasendile P.
- Libedal pinnasel sõites olge äärmiselt ettevaatlik. Olge eriti ettevaatlik pidurdamisel, kiirendamisel või käigu vahetamisel. Libedal pinnasel võivad veorattad auto kiiruse järsu muutumise tõttu haardumise kaotada ja auto võib kaotada juhitavuse ning põhjustada avarii.
- Auto optimaalseima jõudluse ja ökonoomsuse saavutamiseks on väga tähtis gaasipedaali vajutada ja vabastada võimalikult sujuvalt.

⚠ HOIATUS

RASKETE ja ELUOHTLIKE VIGASTUSTE riski vähendamiseks järgige alltoodud ohutusabinõusid.

- Kinnitage ALATI turvavöö. Kokkupõrke korral on kinnitamata turvavööga reisijal oluliselt suurem tõenäosus saada tõsiseid vigastusi või surma kui kinnitatud turvavööga reisijal.
- Vältige pööretel ja kurvides suuri kiirusi.
- Ärge tehke rooliga äkilisi liigutusi, nt järske reavahetusi või kiireid teravaid pöördeid.
- Kui kaotate maantee kiirusega liikuva sõiduki üle juhitavuse, suureneb tõenäosus selle üle katuse paiskumiseks.
- Kontroll auto üle kaob tihti juhul, kui üks või kaks ratast sõidab tee servalt maha ja juht keerab rooli teele naasmiseks korraga liiga palju.
- Kui sõiduk sõidab teelt välja, ärge keerake järsult rooli. Selle asemel aeglustage sujuvalt sõitu ja keerake siis vaikselt teele tagasi.
- Kia soovitab teil alati kinni pidada kehtivatest kiirusepiirangutest.

✻ MÄRKUS

Takistusmehhanism

Kasutage Kickdown mehhanismi ainult maksimaalseks kiirendamiseks. Vajutage gaasipedaali üle survepunkti. Olenevalt mootori pöörlemiskiirusest lülitub automaatkäigukast madalamale käigule.

Paigaltvõtuabi (Launch Control)

Paigaltvõtuabi kasutamine

- Kui kasutada paigaltvõtuabi mootoriga, mis pole piisavalt soojenenud, peab juht alati veenduma, et mootori jahutusvesi on soojenenud ja saavutab soovitatud temperatuuri.
- Elektrooniline stabiilsuskontrolli (ESC) väljalülitatud oleku 2 kasutamiseks vajutage spordirežiimis nuppu ESC ja hoidke seda kauem kui 3 sekundit all. (Oleku kuva näidikuploki ekraanil)
- Peatage paigaltvõtuks sõiduk ja hoidke rooli otse.
- Sujuvaks käivitamiseks tuleb vabastada pidurid, elektrooniline seisupidur EPB ja automaatse paigalseisu funktsioon Auto Hold.
- Vajutage käigukasti D-režiimis vasaku jalaga tugevasti pidurit, vajutades samal ajal gaasipedaali parema jalaga täielikult alla. Seejärel kuvatakse Launch Control Ready (1)

Paigaltvõtuabi valmis (1)

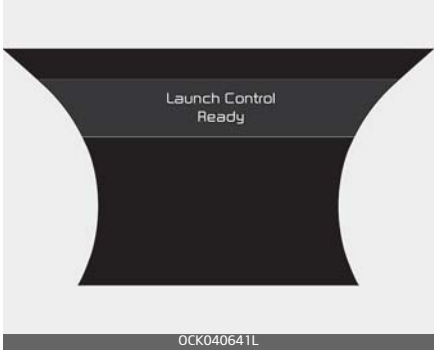

- Vajutage auto käivitamiseks gaasipedaal parema jalaga täiesti alla ja eemaldage vasak jalg piduripedaalilt. (4 sekundi jooksul) (Näidikuplokis kuvatakse LaunchControl Active (2))

Paivaltvõtuabi aktiivne (2)

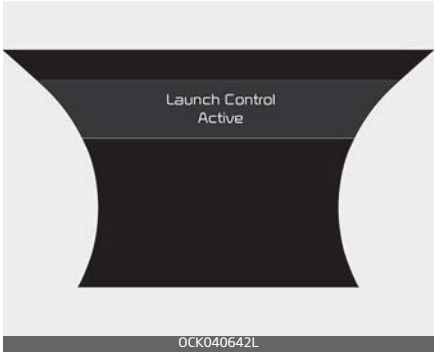

- Kui alla on vajutatud nii piduri- kui ka gaasipedaal, siis gaasipedaali vabastamisel lülitub paigaltvõtuabi automaatselt välja. Või kui autoga ei alustata sõitmist 4 sekundi jooksul, kui mõlemad pedaalid on allavajutatud, lülitub

paigaltvõtuabi samuti automaatselt välja.
- Ärge hoidke piduri- ja gaasipedaali samaaegselt üle 4 sekundi all ilma sõitu alustamata.
- Paigaltvõtuabi uuesti kasutamisel peab juht laskma autol sõidu ajal piisavalt maha jahtuda.

Paigaltvõtuabi piiratud kasutamine (3)

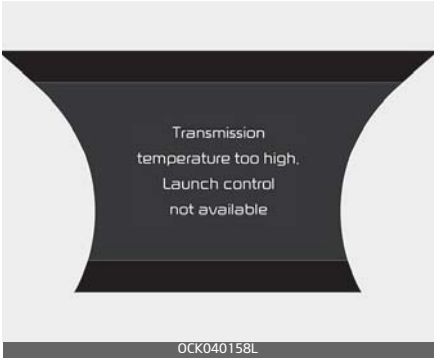

- Ekraanil kuvatakse teade, kui käigukasti temperatuur on paigaltvõtuabi kasutamisel alla vastava temperatuuri. Samuti lülitub paigaltvõtuabi automaatselt välja.
- Ülaltoodud probleemi lahendamiseks peaks juht laskma autoga sõites käigukasti vedelikul maha jahtuda. (Väga soovitatav on sõita püsikiirusel üle 60 km/h)

⚠ ETTEVAATUST

- Teie ohutuse huvides peaks paigaltvõtuabi kasutama ainult ohututes kohtades. Paigaltvõtuabi sõiduteedel kasutamine ei ole soovitatav.
- Paigalvõtmise jõudlus sõltub kütusest, keskkonnas, rehvidest ja koormusest.
- Enne paigaltvõtuabi kasutamist on soovitav lõpetada pidurdusprotsess. Paigaltvõtuabi pidev kasutamine võib käigukasti, mootori ja ajamivõllid üle koormata.

Säästliku sõidu süsteem (mõnel mudelil)

Kui teatud tingimused on täidetud, eraldatakse mootor automaatselt käigukastist, samal ajal kui käigukang jääb asendisse D (sõitmine). Selles säästliku sõidu režiimis püsib mootor tühikäigul, et vähendada kütusekulu ja suurendada sõidukaugust. Kui säästliku sõidu deaktiveerimise tingimused on täidetud, ühendatakse mootor automaatselt uuesti. Palun vaadake säästliku sõidu režiimi aktiveerimise ja deaktiveerimise tingimusi.

Säästliku sõidu süsteemiseade

Säästliku sõidu süsteem aktiveerub, kui aktiveerite säästliku sõidu süsteemi AVN-ist: "Setting (Seadistus) → Vehicle (Sõiduk) → Coasting (Säästlik sõit)" (lisateavet leiate AVN-i juhendist.)

Kui säästliku sõidu süsteem on aktiveeritud, ilmub näidikuploki ülaosa keskele teade "Coasting".

⚠ ETTEVAATUST

- Kui vajutatakse gaasipedaali, et säästliku sõidu režiimis ruttu kiirendada, võib kiirendus toimuda pärast käigukastis siduri rakendumist. Autojuht võib omakorda tunda kiirendust ka pärast süsteemi väljalülitamist.
- Mõnel juhul võib osutuda vajalikuks sõitmine väljalülitatud säästva sõidu süsteemiga, kuna säästva sõidu süsteemi töötamise ajal ei rakendata mootoripidurit.
- Sõidu ajal AVN-ekraani kasutamine säästva sõidu süsteemi sisse- või väljalülitamiseks võib olla ohtlik, kuna juhi tähelepanu on hajutatud.

Eco-sõidurežiim

Eco-sõidurežiim aktiveeritakse gaasipedaali vajutamisel ja vabastamisel järgmistel tingimustel.

- Kui sõidurežiim on ECO-režiim.
- Kui juhi kiirendus on SMART režiimis SMART ECO.
- Kui käigukang on asendis D (sõiduasend).
- Kui püsikiiruse hoidja/nutikas püsikiiruse hoidja on asendis OFF.
- Kui te ei vajuta gaasi- ega piduripedaalile.
- Kui sõiduki kiirus on vahemikus 55 km/h kuni 160 km/h.
- Kui tee kalle on vahemikus -5% kuni +5%.
- SMART-režiimis, kui kaugus ees oleva sõidukiga ja suhteline kiirus on teatud vahemikus (kui Smart Cruise-süsteem on varustuses)

* Kui eesmise radari nutikas püsikiirussüsteem ei saa normaalselt töötada, eiratakse sõidukitevahe-

list vahemaad ja suhtelist kiirust automaatselt.

* Eco-sõidurežiimi süsteem töötab pärast seda, kui mootor on sisse lülitatud, käigukast on soojenenud ja käivitamisele järgnev mootori anduri enesediagnostika on lõpule jõudnud.

* Sõltuvalt sõiduolukorrast võib Eco-sõidurežiimi kasutamine ajutiselt edasi lükkuda, isegi kui ülaltoodud tingimused on täidetud.

Säästliku sõidu süsteemi käivitumise tingimused

Säästliku sõidu süsteem käivitub automaatselt, kui järgmised tingimused on täidetud.

- Kui sõidurežiim on COMFORT (Mugavus) või SPORT.
- SMART-režiimis, kui juhi kiirendus on SMART COMFORT või SMART SPORT.
- Kui kasutate rooli käiguvahetust.
- Kui kiirushoidiku / kohanduva kiirushoidiku nupp on sisse lülitatud (kiirushoidiku indikaatortuli on sees).
- Gaasi- või piduripedaali vajutamisel.
- Kui sõiduki kiirus on väljaspool vahemikku 55 km/h kuni 160 km/h.
- Tee kalle on alla -5% või üle + 5%.
- SMART-režiimis, kui vahemaa ees oleva sõidukini on liiga väike, muutub hetkeks suhteline kiirus (kui nutikas püsikiiruse hoidja on varustuses)
- Kui SMART-režiimis ennustatakse rajavahetust (LKA hoiatus suunatulelaterna või rooli abil).

* Säästliku sõidu süsteem on soovitatav välja lülitada sõiduolukorras, kus kordub sagedane kiirendus või aeglustus.

Valige sõidurežiimiks COMFORT või SPORT või keelake AVN-ekraanil säästliku sõidu režiim.

Nelikvedu (AWD) (mõnel mudelil)

Nelikveo (AWD) kasutamine

Nelikveo (AWD) süsteem tarnib maksimaalse veojõu jaoks mootori võimsust esi- ja tagaratastele. AWD on kasulik, kui on vaja täiendavat veojõudu, näiteks libedate, mudaste, märgade või lumega kaetud teede puhul.

Kui süsteem tuvastab vajaduse nelikveo järele, suunatakse pöördemoment ilma juhipoolse sekkumiseta kõigile ratastele.

⚠ HOIATUS

Kui AWD-hoiatustuli ( ) näidikuplokis põleb, võib olla tegemist AWD rikkega. Laske AWD-hoiatustule ( ) süttimisel sõiduk kvalifitseeritud töökojas üle vaadata. Kia soovitab pöörduda Kia volitatud esindaja/teenusepartneri poole.

⚠ HOIATUS

RASKETE ja ELUOHTLIKE VIGASTUSTE riski vähendamiseks järgige alltoodud ohutusabinõusid.

- Ärge võtke vastu väljakutseid autot selle mitte ettenähtud otstarbel kasutamiseks (nt maastikusõit).
- Vältige pööretel ja kurvides suuri kiirusi.
- Ärge tehke rooliga äkilisi liigutusi, nt järske reavahetusi või kiireid teravaid pöördeid.
- Kui kaotate maantee kiirusega liikuva sõiduki üle juhitavuse, suureneb tõenäosus selle üle katuse paiskumiseks.
- Kontroll auto üle kaob tihti juhul, kui üks või kaks ratast sõidab tee servalt maha ja juht keerab rooli teele naasmiseks korraga liiga palju.
- Kui sõiduk sõidab teelt välja, ärge keerake järsult rooli. Selle asemel aeglustage sujuvalt sõitu ja keerake siis vaikselt teele tagasi.

✻ MÄRKUS

- Ärge sõitke vees, kui see ulatub auto põhjast kõrgemale.
- Kontrollige pärast vees või mudas sõitmist pidureid. Vajaduse korral vajutage aeglasel sõidul korduvalt piduripedaali, kuni normaalne pidurdusvõime taastub.
- Kui sõidate maastikutingimustes (nt liivas, mudas või vees), hooldage autot tihedamini (vt "Hooldus rasketes kasutustingimustes – Euroopas (v.a Venemaal)" lehekuljel 7-14).
- Vaadake, et AWD nelikveoga autot pukseeritaks transpordiplatvormil.

Nelikveo (AWD) ohutu kasutamine

Enne sõidu alustamist

- Veenduge, et kõik sõitjad kasutavad turvavööd.
- Istuge sirgemalt ja roolile lähemale, kui tavaliselt. Reguleerige rool sõitmiseks mugavasse asendisse.

Lume või jääga kaetud teedel sõitmine

- Võtke aeglaselt paigalt ja vajutage õrnalt gaasipedaalile.
- Kasutage talverehve või rehvikette.
- Hoidke eessõitva autoga ohutut pikivahet.
- Kasutage aeglustamiseks mootoriga pidurdamist.
- Hoiduge kiiruse ületamisest, järsust kiirendamisest, äkilisest pidurdamisest ja järskudest pööretest.

Liival ja mudas sõitmine

- Hoidke aeglast ja ühtlast kiirust.
- Kasutage mudas sõitmisel vajadusel rehvikette.
- Hoidke eessõitva autoga ohutut pikivahet.
- Vähendage kiirust ja kontrollige alati teetingimusi.
- Hoiduge kiiruse ületamisest, järsust kiirendamisest, äkilisest pidurdamisest ja järskudest pööretest.

✻ MÄRKUS

Auto lumme, liivasse või mudasse kinnijäämisel paigaldage veorataste alla mittelibisev materjal VÕI laske ratastel aeglaselt edasi-tagasisuunas pöörelda, tekitamaks auto vabastamiseks kiikumisliikumise. Hoiduge siiski mootori pidevatest kõrgetest pööretest, kuna see võib nelikveo (AWD) süsteemi kahjustada.

✻ MÄRKUS

- Rehvikette rehvi külge pannes kinnitage kett kindlasti kahe tagumise ratta külge. Sel juhul sõitke kiirusega alla 30 km/h ja minimeerige sõidukaugus miinimumini. Kiire või pikaajaline sõit rehvikettidega võib põhjustada nelikveo tõrkeid või kahjustusi.
- Kui tekib vajadus kasutada lumekette, kasutage Auto Socki (riidest lumeketti) ja paigaldage lumeketid rehvidele alles pärast seda, kui olete kaasasolevad juhised läbi lugenud.

Lisateavet talverehvide ja rehvikettide kohta leiate "Talvine sõit" lehekküljel 5-203.

Üles- või allamäge sõitmine

- Ülesmäge sõitmine
  - Kontrollige enne paigalt võtmist, kas ülesmäge on võimalik sõita.
- Allamäge sõitmine
  - Ärge allamäge sõites käiku vahetage. Valige käik enne allamäge sõitmist.
  - Sõitke aeglaselt allamäge, kasutades mootoriga pidurdamist.
  - Sõitke nii otse kui võimalik.

⚠ HOIATUS

Olge üles- või allamäge sõites ettevaatlik. Auto võib libiseda sõltuvalt kaldest, maastikust ja vee/muda tingimustest.

Ohutusmeetmed

Rehvid

⚠ HOIATUS

Ärge kasutage originaalist erinevat tüüpi ja mõõtu rehve ning velgesid. Valed rehvid võivad mõjutada auto turvalisust ja sooritust ning põhjustada ümberpaiskumise või muu vigastusterohke õnnetuse.

Rehvide vahetamisel asendage kõik neli rehvi sama mõõtu, tüüpi ja marki ning samasuguse turvisemustri ja kandevõimega rehvidega. Selliste hädaolukordade korral nagu rehvi torkeauk parandage see ajutiseks kasutamiseks TMK-ga (rehvide kiirparanduskomplektiga). Pärast seda laske Kia volitatud edasimüüjal / hooldusspartneril rehvid üle kontrollida.

⚠ HOIATUS

Ärge kunagi käivitage ega käitage mootorit, kui neljarattaveoga sõiduk on tungrauale tõstetud. Auto võib libiseda või tungraualt maha kukkuda, põhjustades tõsiseid või isegi surmaga lõppevaid õnnetusi.

Pukseerimine

AWD nelikveoga sõidukit tuleb pukseerida rattatõstuki ja ratasplatvormi või platvormhaagisega, nii et kõik rattad on maast lahti. Lisateabe saamiseks vt "Pukseerimine" lehekülje 6-32.

Auto kontrollimine

- Kui auto on autotõstukil, ärge kasutage esi- ja tagarattaid eraldi. Kõik neli ratast peaksid töötama.
- Ärge kunagi lülitage seisupidurit sisse, kui mootor töötab autotõstukil. See võib kahjustada AWD süsteemi.

Dünamomeetriline testimine

Pideva nelikveoga autosid tuleb testida spetsiaalsel nelikveo šassiidünamomeetril.

Nelikveoga autosid ei tohiks kontrollida kaksikveo testeriga. Kui see on vältimatu, siis tehke järgmist:

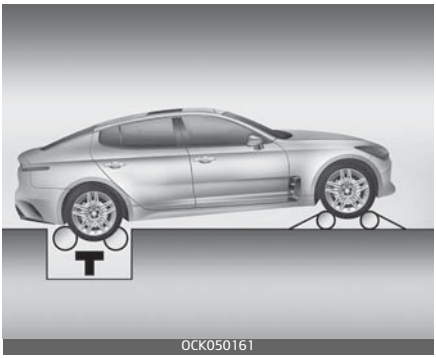

1. Kontrollige teie auto puhul soovitatavaid rehvirõhkusid.
2. Pange tagarattad dünamomeetri rullidele, nagu joonisel näidatud.
3. vabastage seisupidur.
4. Pange esirattad vabalt pöörlevatele rullidele, nagu joonisel näidatud.

⚠ HOIATUS

Kui autot testitakse dünamomeetril ja käik on sisselülitatud, siis ärge seiske auto ees. Auto võib hüpata ettepoole ja üliraskeid vigastusi tekitada või isegi põhjustada surma.

Piiratud libisemisdiferentsiaal (LSD) (mõnel mudelil)

Piiratud libisemisdiferentsiaal (LSD) tähendab süsteemi, milles on mehhanism tagarataste diferentsiaali juhtimiseks. See võimaldab suurendada juhitavust pööramise ajal.

Ärge laske ratastel kunagi pöörelda, kui auto on tungrauaga üles tõstetud. See on eriti ohtlik, kui autol on piiratud libisemisdiferentsiaal (LSD).

Tagadiferentsiaali õli vahetamisel sisestage kindlasti õli ka LSD-sse.

MÄRKUS

Kui LSD-ga varustatud sõiduk pöörab ümber, võib LSD sees olevatelt hõõrdplaatidelt kosta kerget müra, kuid see on LSD töö ajal tavaline heli ja müra ei tähenda sõiduki rikkeid.

Õlivahetus on väga soovitatav juhul, kui heli muutub valjemaks.

Pidurisüsteem

Pidurivõimendi

Sõidukil on pidurivõimendi, mida reguleeritakse automaatselt tavapärase kasutamise ajal.

Juhul kui võimendiga pidurid kaotavad mootori seiskumise tõttu või mõnel muul põhjusel võimenduse, saate sõiduki peatada, kui vajutate piduripedaali tugevamini, kui te seda tavaliselt teeksite. Kuid peatumisteekond on sel juhul pikem.

Kui mootor ei tööta, siis kasutatakse pidurivõimendi varusid igal piduripedaali vajutamisel. Ärge sõtkuge piduripedaali, kui võimendi töö on häiritud.

Sõtkuge piduripedaali ainult siis, kui see on vajalik libedal teel juhitavuse säilitamiseks.

HOIATUS

Pidurid

- Ärge toetage oma jalga sõidu ajal piduripedaalile. See toob kaasa ebatavaliselt kõrged piduri temperatuurid, hõõrdkatte või piduriklotside liigse kulumise ja suurenenud pidurdusteekonna.
- Kui sõidate kõrgelt või järsult mäelt alla, pange sisse madalam käik ja vältige pidevat pidurite vajutamist. Pidev pidurdamine põhjustab pidurite ülekuumene-

mise ja võib kaasa tuua pidurdusjõudluse ajutise kao.
- Märjad pidurid võivad kahjustada sõiduki võimet ohutult aeglustada, samuti võib sõiduk pidurdamisel ühele küljele kalduda. Kerge pidurdamine näitab, kas pidurite töö on kirjeldatud moel häiritud. Kontrollige pidureid alati nii, kui sõidate läbi sügava vee. Pidurite kuivatamiseks pidurdage kergelt, säilitades samal ajal ohutu liikumiskiiruse, kuni pidurite jõudlus normaliseerub.
- Kontrollige alati enne sõitma hakkamist piduri- ja gaasipedaali asendit. Kui te ei kontrolli gaasipedaali ja piduripedaali asendit enne sõitma hakkamist, võite vajutada piduripedaali asemel gaasipedaali. See võib põhjustada tõsise õnnetuse.

Piduri rikke korral

Kui sõidupidurid ei tööta sõidu ajal, saate seisupiduri abil hädapeatuse teha. Sel juhul on peatumisteekond tavalisest suurem.

⚠ HOIATUS

Seisupidur

Seisupiduri rakendamine sõiduki tavalisel kiirusel liikumisel võib põhjustada juhitavuse järsu kaotuse. Kui peate sõiduki peatamiseks seisupidurit kasutama, olge piduri rakendamisel eriti ettevaatlik.

⚠ ETTEVAATUST

Ärge rakendage seisupidurit, kui sõiduk liigub, välja arvatud juhul, kui tegemist on hädaolukorraga. See võib sõiduki süsteemi kahjustada ja ohustada sõiduohutust

Piduriklotside kulumisindikaatorid

Kui piduriklotsid on kulunud ja need tuleb välja vahetada, kuulete esi- või tagapidurite juurest kõrget hoiatusheli (kui on varustuses). Võite seda heli kuulda aeg-ajalt või iga kord, kui vajutate piduripedaali.

Pidage meeles, et mõne sõidu- või ilmastikutingimuse korral võib piduripedaali esmakordsel vajutamisel (või kergel vajutamisel) kosta kriuksuv heli. See on tavaline ega viita probleemile piduritega.

⚠ ETTEVAATUST

- Kulukate piduri remontide vältimiseks ärge jätkake sõitmist kulunud piduriklotsidega.
- Vahetage mõlemad esi- või tagapidurid korraga.

⚠ HOIATUS

Pidurite kulumine

Pidurite kulumise hoiatusheli tähendab, et sõiduk vajab hooldust. Kui te seda helisignaali ignoreerite, kaotate lõpuks pidurdusjõudluse, mis võib viia tõsise õnnetuseni.

Brembo pidur (mõnel mudelil)

Kõrgjõudlusega piduritega (suure läbimõõduga brembopiduritega parema pidurdustõhususe tagamiseks) varustatud sõidukite puhul on normaalne, et tekib müra nagu krigin, "rrrrr"-heli, praksumismisheli ja kriipimisheli. Samuti võivad tekkida ketaspinna hõõrdumisest tingitud ümmargused mustrid, mis on normaalne ega mõjuta pidurdustõhusust.

⚠ ETTEVAATUST

Osade ebanormaalne deformeerumine ja kulumine on tingitud liigsest kiirest korduvast pidurdamisest isegi siis, kui Brembo pidur on varustuses. Kõik see põhjustab pidurdamisel vibratsiooni. Juht peaks kinni pidama kiirusepiirangust, et vältida piduri kahjustamist liigse pidurdamise tagajärjel.

Garantii ei kehti juhul, kui pidur deformeerub ülemäärase suure kiirusega korduva pidurdamise, võidusõidurajal sõitmise või rallisõidu tõttu.

elektrooniline seisupidur (EPB)

Seisupiduri rakendamine

Seisupiduri (EPB) rakendamiseks:

1. Vajutage piduripedaali all.
2. Tõmmake EPB lüliti üles.

Veenduge, et märgutuli süttib.

EPB rakendatakse automaatselt ka juhul, kui sõiduki välja lülitamisel on lüliti Auto Hold sisse lülitatud. Kui aga vajutate EPB lülitit seni, kuni mootor lülitatakse välja, ei rakendata EPB-d.

✻ MÄRKUS

Järsul kallakul või haagist vedades kindlustage auto järgnevalt.

1. Rakendage EPB.
2. Tõmmake EPB lülitit üle 3 sekundi ülespoole.

⚠ ETTEVAATUST

Ärge rakendage seisupidurit, kui sõiduk liigub, välja arvatud juhul, kui tegemist on hädaolukorraga. See võib kahjustada sõiduki süsteemi ja ohustada sõiduohutust.

Seisupiduri vabastamine

EPB (elektroonilise seisupiduri) vabastamiseks vajutage EPB lülitit järgnevatel tingimustel:

- Seadke nupp ENGINE START/STOP (mootori start/stopp) asendile ON.
- Vajutage piduripedaali all.

Veenduge, et piduri hoiatustuli kustuks ära.

Elektroonilise seisupiduri EPB automaatne vabastamine:

- Pange käigukang on parkimisasendisse P
  Vajutage töötava mootoriga piduripedaal alla ja lülitage käigukang "P" asendist "R" või "D" asendisse.
- Kui käigukang on neutraalasendis N (vabakäigul)
  Vajutage töötava mootoriga piduripedaal alla ja lülitage käigukang "N" asendist "R" või "D" asendisse.
- Automaatkäigukast
  1. Käivitage mootor.
  2. Kinnitage juhi turvavöö.
  3. Sulgege juhiuks, kapott ning tagaluuk.
  4. Vajutage gaasipedaali, kui käigukang on tagasikäigul (R), sõidukäigul (D) või käsitsirežiimis.

Veenduge, et piduri hoiatustuli kustuks ära.

✻ MÄRKUS

- Ohutuse mõttes saate rakendada seisupiduri isegi siis, kui nupp ENGINE START/STOP (mootori start/stopp) on OFF asendis, aga vabastada te seda sel juhul ei saa.
- Ohutuse tagamiseks vajutage piduripedaal alla ja vabastage seisupidur käsitsi, vajutades elektroonilise seisupiduri lülitit, kui hakkate sõitma mäest alla või kui hakkate tagurdama.

⚠ ETTEVAATUST

- Kui seisupiduri hoiatustuli jääb pärast EPB vabastamist ikka põlema, laske süsteem kvalifitseeritud asjatundjal üle vaadata. Kia soovitab pöörduda Kia volita-

tud esindaja/teenusepartneri poole.
- Ärge sõitke autoga, kui EPB on rakendunud. See võib põhjustada piduriklotside ja -ketaste eriti tugevat kulumist.

Elektrooniline seisupidur võib automaatselt rakenduda, kui:
- EPB on ülekuumenenud;
- Teised süsteemid nõuavad

MÄRKUS

Kui juht lülitab automaatse paigalhoidmise süsteemi töötamise ajal mootori kogemata välja, rakendub EPB automaatselt. (Sõiduk on varustatud automaatse paigalhoidmise süsteemiga)

Süsteemi hoiatus

- Kui proovite kohapealt minema sõita ja vajutate gaasipedaalile samal ajal kui EPB on rakendunud, ent see ei vabastu automaatselt, kõlab helisignaal ning kuvatakse teade.
- Kui juhi turvavöö ei ole kinnitatud ja kapott või pakiruum on avatud, kõlab helisignaal ja kuvatakse teade.
- Kui sõidukil on tekkinud probleem, võib ilmuda ekraanile teada ja kostuda hoiatussignaal.

Ülaltoodud juhtude puhul vajutage piduripedaal alla ja vabastage EPB, vajutades EPB-lülitit.

HOIATUS

- Kui sõiduk on peatatud ja väljute sellest, ärge kasutage käigukangi seisupiduri asemel, sest nii võib sõiduk tahtmatult liikuda. Rakendage seisupidur ja veenduge, et käigukang oleks parkimiskäigul P.
- Ärge kunagi lubage puudutada seisupidurit inimesel, kes ei tunne seda sõidukit. Kui seisupidur vabastatakse tahtmatult, võib see põhjustada raske õnnetuse.
- Selleks et vältida auto tahtmatut liikumist, mis võib sõitjaid või jalakäijaid vigastada, peab kõikidel sõidukitel parkimise ajal seisupidur olema täielikult rakendunud.

ETTEVAATUST

- EPB toimimisel või vabastamisel võib kostuda kõlksuv heli, aga see on normaalne ja ei tähenda EPB probleeme.

- Jättes auto võtmed parkija või hotelliteenindaja kätte, andke talle kindlasti teada, kuidas EPB-d kasutada.
- EPB rikke korral kui sõidate rakendatud EPB-ga.
- Kui vabastate gaasipedaalile vajutamisega EPB automaatselt, tehke seda kindlasti aeglaselt.

Süsteemi hoiatus

OCK050345L

Kui automaatselt paigalhoidmiselt ei saa korrektselt vahetuda EPB-le, kõlab helisignaal ja kuvatakse teade.

⚠ ETTEVAATUST

Vajutage ülaltoodud teate kuvamisel piduripedaalile, sest automaatne paigalhoidmise süsteem ja EPB ei pruugi rakenduda.

Süsteemi hoiatus

OCK050346L

Kui elektroonilise stabiilsuskontrolli (ESC) märguande tõttu rakendub EPB automaatse paigalhoidmise süsteemi töötamise ajal, kõlab helisignaal ja kuvatakse teade.

Elektroonilise seisupiduri (EPB) häire indikaatortuli

Tüüp A

OCK050291

Tüüp B

See märgutuli süttib süütelüliti asendi või režiimi "ON" valimisel. Kui süsteem toimib laitmatult, kustub märgutuli umbes 3 sekundi pärast.

Kui EPB rikke märgutuli jääb põlema, süttib sõidu ajal või ei sütti nupu ENGINE START/STOP (mootori start/stopp) asendi ON valimisel, võib see viidata sellele, et EPB-s ilmnes rike.

Sel juhul laske süsteemi kvalifitseeritud töökojas kontrollida. Kia soovitab pöörduda Kia volitatud esindaja/teenusepartneri poole.

EPB rikke märgutuli võib süttida, kui ESC märgutuli süttib näitamaks, et ESC ei toimi korrektselt, ent see ei tähenda EPB riket.

⚠ ETTEVAATUST

- Kui EPB-lüliti ei tööta korrektselt, võib süttida EPB hoiatustuli. Lülitage mootor välja ja pärast mõne minuti möödumist uuesti sisse. Hoiatustuli kustub ja EPB-lüliti töötab korrektselt. Kui EPB hoiatustuli jääb ikka põlema, soovitame lasta süsteem kvalifitseeritud asjatundjal üle vaadata.
  Kia soovitab pöörduda Kia volitatud esindaja/teenusepartneri poole.
- Kui EPB lüliti on üles tõmmatud, ent seisupiduri hoiatustuli ei põle või vilgu, ei ole EPB rakendunud.
- Kui EPB hoiatustule põlemise ajal vilgub ka seisupiduri hoiatustuli, vajutage lülitit ja tõmmake see üles. Vajutage lüliti tagasi algasendisse ja tõmmake see uuesti üles. Kui EPB hoiatustuli jääb ikka põlema, soovitame lasta süsteem kvalifitseeritud asjatundjal üle vaadata.
  Kia soovitab pöörduda Kia volitatud esindaja/teenusepartneri poole.

Hädapidurdamine

Kui sõidu ajal tekib probleem piduripedaaliga, on hädapidurdamine võimalik, tõmmates üles elektroonilise seisupiduri lüliti ja hoides seda sellises asendis. Pidurdamine on võimalik vaid siis, kui hoiate elektroonilise seisupiduri lülitit.

✻ MÄRKUS

EPB-ga hädapidurdusel hakkab põlema seisupiduri hoiatustuli näitamaks, et süsteem on töös.

⚠ HOIATUS

Ärge rakendage seisupidurit, kui sõiduk liigub, välja arvatud juhul, kui tegemist on hädaolukorraga.

Seisupiduri hoiatustuli

Piduri hoiatustuld saate kontrollida, kui keerate nupu ENGINE START/STOP (mootori start/stopp) asendisse ON (ärge käivitage mootorit). See tuli põleb, kui seisupidur rakendatakse nupuga ENGINE START/STOP (mootori start/stopp) asendis START või ON.

Veenduge enne sõitma hakkamist, et seisupidur oleks täielikult vabastatud ja piduri hoiatustuli kustunud.

Kui mootor töötab ja piduri hoiatustuli jääb pärast seisupiduri vabastamist põlema, võib pidurisüsteemis rike olla. Sellele probleemile peab otsekohe tähelepanu pöörama.

Kui see on võimalik, lõpetage viivitamatult sõidukiga edasi liikumine. Kui see pole võimalik, olge sõidukit juhtides äärmiselt ettevaatlik ja sõitke sõidukiga ainult seni, kuni jõuate turvalisse kohta või remonditöökotta.

Kui EPB (elektrooniline seisupidur) ei vabastu

Kui EPB ei vabastu korrektselt, laadige auto tasasele puksiirautole ja laske süsteem kvalifitseeritud asjatundjal üle vaadata. Kia soovitab pöörduda Kia volitatud esindaja/teenusepartneri poole.

⚠ ETTEVAATUST

Kui kasutate EPB-d hädapidurdamiseks ja märkate müra või põlemislõhna, laske süsteem kvalifitseeritud asjatundjal üle vaadata.

Kia soovitab pöörduda Kia volitatud esindaja/teenusepartneri poole.

Automaatne paigalhoidmine

Automaatse paigalseisu funktsioon hoiab sõidukit paigal ka siis, kui piduripedaal ei ole alla vajutatud ja kui juht on sõiduki piduripedaali alla vajutades täielikult peatanud.

Seadistamine

1. Kui juhiuks ja kapott on suletud, kinnitage juhi turvavöö või vajutage piduripedaalile ja seejärel vajutage automaatse paigalhoidmise funktsiooni nuppu. Valge AUTO HOLD-lüliti lülitub sisse ja süsteem lülitub valmisolekurežiimile.

OCK050019

2. Kui te peatate auto vajutades piduripedaali alla, muutub "AUTO HOLD" märgutuli valgest roheliseks.

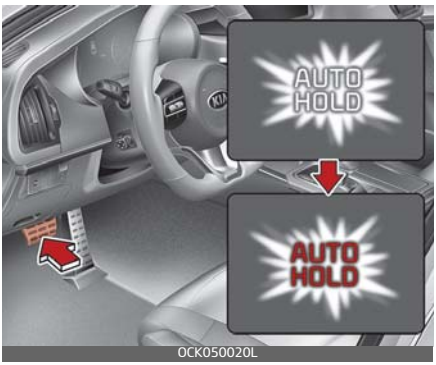

OCK050020L

3. Auto jääb seisma isegi piduripedaali vabastamisel.
4. Kui EPB on rakendunud, vabastatakse automaatne paigalhoidmise süsteem.

Vabastamine

Kui te vajutate gaasipedaali ja käigukang on sõiduasendis D või käsitsi režiimil, vabastatakse automaatse paigalseisu funktsioon automaatselt ja sõiduk hakkab liikuma. Märgutuli muutub rohelisest valgeks.

⚠ HOIATUS

Kui väljute automaatse paigalhoidmise funktsioonist gaasipedaali vajutamisega, kontrollige alati auto ümbritsevat ala.

Sujuvaks kohaltvõtuks vajutage gaasipedaal aeglaselt alla.

Katkestamine

OCK050021

Automaatse paigalhoidmise funktsiooni tühistamiseks vajutage automaatse paigalhoidmise funktsiooni lülitit. AUTOMAATSE PAIGALHOIDMISE funktsiooni märgutuli kustub.

Selleks et automaatse paigalhoidmise funktsiooni katkestada sellel ajal, kui auto seisab, hoidke piduripedaali all ja vajutage samal ajal automaatse paigalhoidmise funktsiooni nuppu.

✻ MÄRKUS

- Automaatse paigalseisu funktsioon süsteem ei tööta, kui:
  - Juhi turvavöö vabastamisel ja juhiukse avamisel
  - kapott on avatud;
  - käigukang on parkimisasendis P või tagasikäiguasendis R;
  - elektrooniline seisupidur on rakendatud.
- Teie enda ohutuse huvides lülitub automaatse paigalhoidmise funktsioon järgnevatel juhtudel EPB-le.
  - Juhi turvavöö vabastamisel ja juhiukse avamisel
  - kapott on avatud;
  - Auto seisab paigal üle 10 minuti järjest
  - Auto seisab järsul kallakul
  - auto liigub mitu korda.

  Sellistel juhtudel süttib piduri hoiatustuli, AUTO HOLD (automaatse paigalhoidmise) funktsiooni märgutuli muutub rohelisest valgeks, kõlab hoiatussignaal ja kuvatakse teade, mis annab teile teada, et EPB on automaatselt rakendunud. Enne kui uuesti sõitma hakkate, vajutage piduripedaalile, kontrollige autot ümbritsevat ala ja vabastage seisupidur käsitsi EPB-lülitiga.
- Kui AUTOMAATSE PAIGALHOIDMISE funktsiooni märgutuli süttib kollasena, ei tööta automaatse paigalhoidmise süsteem korrektselt. Sellisel juhul laske süsteem kvalifitseeritud asjatundjal üle vaadata. Kia soovitab pöörduda Kia volitatud esindaja/hoolduspartneri poole.
- Automaatse paigalseisu funktsiooni kasutamisel võite kuulda mehaanilist müra. See on aga tavaline töömüra.

⚠ HOIATUS

- Sõiduki käivitamisel vajutage aeglaselt gaasipedaali.
- Ohutuse mõttes lülitage automaatse paigalhoidmise süsteem mäest alla sõites, tagurdamisel või parkimisel välja.

⚠ ETTEVAATUST

Kui esineb häire juhiukse või kapoti avatuse tuvastussüsteemis, ei pruugi automaatse paigalseisu funktsioon korralikult töötada.

Sellisel juhul laske süsteem kvalifitseeritud asjatundjal üle vaadata. Kia soovitab pöörduda Kia volitatud esindaja/hoolduspartneri poole.

Hoiatussõnumid

Seisupidur lülitub automaatselt sisse

Kui elektrooniline seisupidur rakendatakse automaatse paigalseisu funktsioonilt, ilmub ekraanile teade ja kostab hoiatussignaal.

AUTO HOLD turning off! (AUTO PAIGALHOID lülitub välja!) Vajutage piduripedaalile

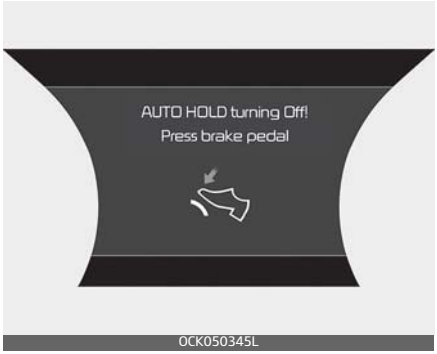

Kui automaatselt paigalhoidmiselt ei saa korrektselt vahetuda EPB-le, kõlab helisignaal ja kuvatakse teade.

MÄRKUS

Selle sõnumi ilmumisel ei pruugi automaatse paigalseisu funktsioon ja elektrooniline seisupidur toimida. Enda turvalisuse tagamiseks vajutage alla piduripedaal.

Automaatse paigalseisu funktsiooni vabastamiseks vajutage piduripedaali.

Kui te ei vajutanud piduripedaali automaatse paigalseisu funktsiooni vabastamisel AUTO HOLD-lülitit vajutades, ilmub ekraanile teade ja kostab hoiatussignaal.

„AUTO HOLD conditions not met. Close door and hood." Sulgege kõik uksed, kapott ning tagaluuk.

Kui AUTO HOLD (automaatse paigalseisu) lüliti vajutamisel ei ole juhiuks, kapott või tagaluuk suletud, kõlab hoiatussignaal ja LCD-ekraanil kuvatakse teade. Vajutage AUTO HOLD (automaatse paigalseisu) lülitit pärast juhiukse, kapoti ja tagaluugi sulgemist.

Blokeerumisvastane pidurisüsteem (ABS)

⚠ HOIATUS

ABS-süsteem (või ESC) ei suuda vältida õnnetuse juhtumist, kui sõidetakse valesti või ohtlike sõidumaneeridega. Olgugi et see parandab hädapidurdamise korral sõiduki juhitavust, hoidke ikkagi enda sõiduki ja eesolevate objektide vahel turvalist kaugust. Halbades teeoludes peab alati vähendama sõidukiirust.

ESC-süsteemiga (elektroonilise stabiilsuskontrolliga) varustatud autode pidurdusteekond võib järgnevalt kirjeldatud tingimustes olla koguni pikem ilma selle süsteemideta autode omast.

Sõidukiga tuleb sõita aeglasemalt juhtudel.

- Konarlikel kruusa või lumega kaetud teedel.
- Kui on paigaldatud rehviketid.
- Teedel, kus pind on auklik või pinna kõrgus on erinev.

ABS-süsteemi (või ESC-iga) varustatud autode ohutusfunktsioone ei tohiks katsetada suurel kiirusel või pööramisel. See võib ohustada nii teid kui ka teisi inimesi.

ABS-pidurisüsteem tunneb kogu aeg rataste kiirust. Rataste lukustumisel reguleerib ABS-süsteem hüdrauliliselt pidurite rõhku ratastele.

Kui pidurdate sellistes tingimustes, kus rattad võivad lukustuda, võite pidurdamisel kuulda tiksuvat heli või tunda vibratsiooni gaasipedaalil. See kõik on normaalne ja näitab, et ABS-süsteem töötab.

Selleks et hädaolukorras kasutada ABS-süsteemi maksimaalselt ära, ärge muutke piduripedaalile vajutamise tugevust ega pumbake pidurit. Vajutage piduripedaalile nii kõvasti kui võimalik või nii tugevalt kui olukord seda nõuab ja laske ABS-süsteemil kontrollida piduritele rakendatavat jõudu.

✻ MÄRKUS

Kui sõiduk hakkab pärast mootori käivitamist liikuma, võib mootoriruumist kostuda kõlksuv heli. See kõik on normaalne ja näitab, et blokeerumisvastane pidurisüsteem töötab korrektselt.

- Isegi blokeerumisvastase pidurisüsteemiga vajab teie auto piisavalt pikka peatumisteekonda. Hoidke alati teie ees oleva sõidukiga piisavat pikivahet.
- Pööramisel aeglustage alati kiirust. Blokeerumisvastane pidurisüsteem ei suuda ära hoida liiga suurest kiirusest tingitud õnnetusi.
- Lahtise killustikuga või ebaühtlastel teekatetel võib blokeerumisvastane pidurisüsteem kaasa tuua pikema peatumisteekonna kui tavalise pidurisüsteemiga varustatud autode puhul.

⚠ ETTEVAATUST

- Kui ABS-i hoiatustuli põleb ja ei kustu ära, võib ABS-süsteem olla vigane. Sellisel juhul töötavad teie auto tavalised pidurid ikka korrektselt.

- Pärast seda kui nupp ENGINE START/STOP (mootori start/stopp) on lülitatud asendisse ON, jääb ABS-i hoiatustuli umbes 3 sekundiks põlema. Selle aja jooksul teeb ABS-süsteem automaatdiagnoosi ja kui kõik on korras, kustub hoiatustuli ära. Kui hoiatustuli jääb põlema, võib ABS-süsteemis esineda mingi probleem. Sellisel juhul laske süsteem kvalifitseeritud asjatundjal üle vaadata. Kia soovitab pöörduda Kia volitatud esindaja/hooldus-partneri poole.

⚠ ETTEVAATUST

- Kui sõidate halva haarduvusega teel (näiteks jäisel teel) ja pidurdate järjest, töötab ABS-pidurisüsteem kogu aeg ning ABS-i hoiatustuli võib põleda. Jätke sõiduk ohutusse kohta seisma ja peatage mootor.
- Käivitage mootor uuesti. Kui ABS-süsteemi hoiatustuli nüüd kustub, on auto ABS-süsteem korras. Kui ohutustuli põleb ikka, võib teie ABS-süsteemis oli rike. Sellisel juhul laske süsteem kvalifitseeritud asjatundjal üle vaadata. Kia soovitab pöörduda Kia volitatud esindaja/hooldus-partneri poole.

✻ MÄRKUS

Kui tühja aku tõttu peate sõiduki käivitamiseks käivitusjuhtmeid kasutama, ei pruugi mootor nii suju-

valt töötada ja ABS-i hoiatustuli võib süttida. See juhtub aku madala pinge tõttu. See ei tähenda, et teie ABS-süsteem oleks rikkis.

- Ärge pumbake pidurit!
- Laadige aku enne sõitmist korralikult täis.

Elektrooniline stabiilsuskontrolli süsteem (ESC)

Elektroonilise stabiilsuskontrolli süsteem (ESC) on loodud selleks, et stabiliseerida sõidukit pööramismanöövrite ajal. ESC-süsteem jälgib rooli liikumist ja seda, kuhu auto tegelikult liigub. ESC rakendab pidurid igale rattale eraldi ratastele ja sekkub sõiduki stabiliseerimiseks mootori juhtimissüsteemi.

⚠ HOIATUS

Ärge kunagi sõitke ebasoodsates teeoludes ja pöörates liiga kiiresti. Elektrooniline stabiilsuskontroll (ESC) ei suuda õnnetusi vältida. Liiga suur kiirus pööramisel või järskude manöövrite tegemisel ja vesiliu tekkimine märgadel pindadel võivad põhjustada raskeid õnnetusi. Ainult ettevaatlik ja tähelepanelik juht suudab ära hoida õnnetusi, vältides selliseid manöövreid, mille tagajärjel sõiduk kaotab haarduvuse. Isegi kui sõidukile on paigaldatud ESC, peate sõitmisel alati järgima tavapäraseid ettevaatusabinõusid, sealhulgas valima ohutu sõidukiiruse ilmastiku- ja teeolude järgi.

Elektroonilise stabiilsuskontrolli süsteem (ESC) on elektrooniline süsteem, mis on loodud selleks, et aidata juhil ebasoodsates oludes sõiduki juhitavust säilitada . See ei asenda mingil moel ohutuid sõiduvõtteid. Eri tegurid, sealhulgas kiirus, teeolud ja juhi roolimine, võivad mõjutada seda, kas ESC suudab ära hoida sõiduki juhitavuse kaotamist või mitte. Teie vastutate ikka selle eest, et sõidaksite ja pööraksite mõistliku kiirusega ning jätaksite piisava ohutusvaru.

Kui pidurdate sellistes tingimustes, kus rattad võivad lukustuda, võite pidurdamisel kuulda tiksuvat heli või tunda vibratsiooni gaasipedaalil. See kõik on normaalne ja näitab, et ESC-süsteem töötab.

✻ MÄRKUS

Kui sõiduk hakkab pärast mootori käivitamist liikuma, võib mootoriruumist kostuda kõlksuv heli. See on normaalne ja näitab, et elektrooniline stabiilsuskontrolli (ESC) süsteem toimib nõuetekohaselt.

ESC-süsteemi kasutamine

Kui ESC-süsteem on sisse lülitatud

- Nupu ENGINE START/STOP (mootori start/stopp) asendile ON lülitamisel süttivad märgutuled ESC ja ESC OFF umbes 3 sekundiks, seejärel lülitub elektrooniline stabiilsuskontroll sisse.
- Pärast sõiduki sisselülitamist vajutage elektroonilise stabiilsuskontrolli väljalülitamiseks nuppu ESC OFF vähemalt pool sekundit. (Süttib märgutuli ESC OFF). Elektrilise stabiilsuskontrolli sisselülitamiseks vajutage nuppu ESC OFF (märgutuli ESC OFF kustub).
- Mootori käivitamisel võite kuulda õrna tiksuvat heli. Seda heli teeb ESC, mis teeb endale automaatset süsteemikontrolli, ja see ei viita probleemile.

Töötamisel

Kui ESC töötab, siis ESC märgutuli vilgub.

- Kui elektriline stabiilsuskontroll töötab korrektselt, tunnete sõidukis kerget vibratsiooni. Seda tekitab pidurisüsteem ja see ei viita millelegi ebatavalisele.
- Porist välja sõitmisel või libedal teekattel sõites ei pruugi mootori pöörded tõusta hoolimata sellest, et vajutate tugevalt gaasipedaali. Sellega püüab süsteem auto stabiilsust ja haardumist säilitada; tegu ei ole häirega.

ESC-süsteemi väljalülitamine

ESC OFF olek

OFF

Sellel sõidukil on kahte tüüpi väljalülitatud ESC olekut.

Kui mootor seiskub, kui ESC on välja lülitatud, jääb ESC välja. Mootori taaskäivitamisel lülitub ESC automaatselt uuesti sisse.

- **ESC välja lülitatud olek 1**

Tüüp A

Tüüp A

Tüüp B

Tüüp B

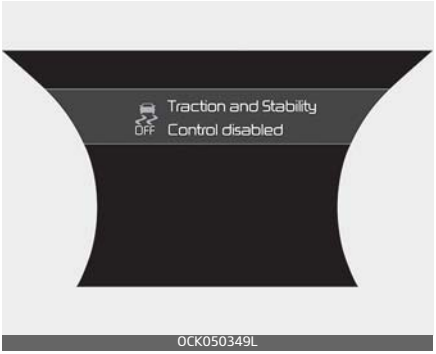

ESC-i välja lülitamiseks vajutage korraks nuppu ESC OFF (ESC välja OFF) süttib märgutuli ESC OFF OFF (ESC väljas). Sellises staadiumis mootori juhtimise funktsioon ei tööta. See tähendab, et veojõukontrolli funktsioon ei tööta. Töötab ainult piduri juhtimisfunktsioon.

- **ESC välja lülitatud olek 2**

ESCi välja lülitamiseks vajutage nuppu ESC OFF (ESC OFF OFF) üle 3 sekundi. Süttib ESC OFF märgutuli (ESC väljas OFF) ja kõlab hoiatussignaal. Sellises staadiumis ei tööta ei mootori juhtimise funktsioon ega ka pidurite juhtimissüsteem. See tähendab, et auto stabiilsuskontrolli funktsioon enam ei tööta.

Märgutuli

Märgutuli ESC

Märgutuli ESC OFF

Kui nupp ENGINE START/STOP (mootori start/stopp) on lülitatud asendisse ON, süttib märgutuli ja kustub kohe, kui ESC-süsteem töötab korralikult.

Märgutuli ESC vilgub, kui ESC töötab või ka siis, kui see mingil põhjusel tööle ei hakka.

Märgutuli ESC OFF süttib, kui ESC lülitatakse nupust välja.

⚠ ETTEVAATUST

Eri suuruses rehvide või ratastega sõitmine võib põhjustada ESC-süsteemis rikkeid. Rehvide vahetamisel veenduge, et need oleksid originaalrehvidega sama suured.

⚠ HOIATUS

Elektroonilise stabiilsuskontrolli süsteem ainult abistab sõitmist – peate ohutuks sõitmiseks kasutama ikkagi ettevaatusabinõusid, sõites kurvilistel, lumistel ja jäistel teedel aeglasemalt. Sõitke aeglaselt ja ärge kiirendage, kui ESC märgutuli vilgub või kui tee on libe.

Nupu ESC OFF kasutamine

Sõitmisel

- Päevasel ajal sõites peaks võimaluse korral ESC alati sees olema.
- Kui soovite ESC sõitmise ajal välja lülitada, vajutage tasasel teel sõites nuppu ESC OFF.

⚠ HOIATUS

Ärge kunagi vajutage nuppu ESC OFF ajal, mil ESC parajasti töötab (sellest annab märku vilkuv ESC märgutuli).

Kui lülitate ESC välja ajal, mil see töötab, võib juht kaotada sõiduki üle kontrolli.

✻ MÄRKUS

- Sõidukiga sõidustendil töötades veenduge, et ESC lülitatakse välja, vajutades ESC OFF nuppu üle 3 sekundi (ESC OFF tuli põleb). Kui ESC jäetakse tööle, võib see takistada sõiduki kiiruse suurenemist ja põhjustada valediagnoosi.
- ESC väljalülitamine ei mõjuta ABS- või pidurisüsteemi tööd.

Auto sõidustabiilsuse juhtsüsteem (VSM)

See süsteem pakub lisatäiustusi sõiduki stabiilsuse ja juhtimiskontrolli säilitamiseks, kui sõiduk sõidab libedal teel või kui sõiduk tuvastab pidurdamisel parempoolsete ning vasakpoolsete rataste vahelisi hõõrdeteguri muutusi.

VSM-süsteemi töö

Kui VSM töötab:

- ESC (elektroonilise stabiilsuskontrolli) ( ) tuli vilgub.
- Rooli saab juhtida.

Kui auto sõidustabiilsuse juhtsüsteem töötab korralikult, võite tunda sõidukis kerget vibratsiooni. Seda tekitab pidurisüsteem ja see ei viita millelegi ebatavalisele.

VSM ei tööta järgmistel juhtudel.

- Kaldel või järsul kallakul sõites
- Tagurdades
- Märgutuli ESC OFF (OFF) jääb näidikuplokil põlema
- EPC (elektrilise roolivõimendi) rakendumise märgutuli jääb põlema.

VSM-i kasutamine on välja lülitatud

Kui vajutate ESC väljalülitamiseks nuppu ESC OFF, lülitub välja ka VSM ja süttib märgutuli ESC OFF (OFF).

VSM-i sisselülitamiseks vajutage seda nuppu uuesti. Märgutuli ESC OFF kustub.

Rikke märgutuli

VSM-i saab desaktiveerida isegi siis, kui te ei tühista VSM-i tööd, vajutades lihtsalt nuppu ESC OFF. See näitab, et elektrilises roolivõimendisüsteemis EPS või VSM-süsteemis on avastatud rike. Kui märgutuli ESC ( ) või hoiatustuli EPS jääb põlema, laske süsteem kvalifitseeritud asjatundjal üle vaadata.

Kia soovitab pöörduda Kia volitatud esindaja/teenusepartneri poole.

⚠ HOIATUS

- Auto sõidustabiilsuse juhtsüsteem ei asenda ohutut sõitmisviisi, vaid ainult aitab sellele kaasa. Juhi ülesanne on alati kontrollida eesoleva sõiduki kiirust ja kaugust. Hoidke sõitmise ajal roolist alati kindlalt kinni.
- Isegi kui sõidukile on paigaldatud VSM, on sõiduk ette nähtud käivituma vastavalt juhi kavatsustele. Järgige alati kõiki tavapäraseid

ohutu sõitmise ettevaatusabinõusid ja valige sobiv kiirus tee- ja ilmastikuolude järgi – sealhulgas libedal teel või halva ilmaga sõites.
- Eri suuruses rehvide või ratastega sõitmine võib põhjustada VSM-i rikkeid. Rehvide vahetamisel veenduge, et need oleksid originaalrehvidega sama suured.

Tõusul sõidu alustamise abisüsteem (HAC)

Sõidukil on kalduvus pärast järsul kaldel peatumist uuesti liikuma hakkamisel tagurpidi veereda. Nõlvastardiabi süsteem (HAC) takistab sõidukil tagasi veeremist ja rakendab automaatselt ligikaudu 1~2 sekundiks pidurid. Pidurid vabastatakse gaasipedaali rakendamisel või ligikaudu 1~2 sekundi möödumisel.

⚠ HOIATUS

HAC rakendub vaid ligikaudu 1~2 sekundiks, seega rakendage sõitma hakkamisel alati gaasipedaal.

✻ MÄRKUS

- HAC ei tööta, kui käigukang on parkimisasendis P või neutraalasendis N.
- HAC aktiveerub ka siis, kui ESC on välja lülitatud, ent see ei aktiveeru ESC rikke korral.

Avariipidurdamise hoiatussüsteem (ESS) (mõnel mudelil)

Vilkuvad pidurituled hoiatavad tagasõitvat juhti auto äkilisest peatumisest.

Süsteem hakkab tööle, kui:
- auto peatub järsku (auto kiirus on üle 55 km/h ja aeglustumine üle 7 m/s^2)
- ABS-pidurite rakendumisel

Kui sõiduki kiirus on alla 40 km/h ja ABS-pidurisüsteem lülitub välja või äkkpidurdus lõppeb, lõpetab pidurituli vilkumise. Selle asemel lülituvad automaatselt sisse ohutuled.

Ohutulede vilkumine lõppeb, kui auto sõidukiirus on pärast auto täielikku peatumist tõusnud taas üle 10 km/h. Ohutuled lülituvad välja ka juhul, kui autoga sõidetakse mõnda aega järjest väga aeglaselt. Saate ohutuled ka ise käsitsi välja lülitada, vajutades ohutulede lülitit.

⚠ ETTEVAATUST

Avariipidurdamise hoiatussüsteem ei tööta, kui ohutuled on juba sisse lülitatud.

Head pidurdustavad

⚠ HOIATUS

- Sõidukist väljumisel või selle parkimisel tõmmake seisupidur nii üles kui võimalik ja veenduge, et käigukang oleks kindlalt asendis P (parkimine). Kui seisupidur ei ole täielikult sisse lülitatud, võib sõiduk tahtmatult liikuma hakata ja te võite ennast ning teisi vigastada.
- Selleks et vältida sõiduki tahtmatut liikumist, mis võib sõitjaid või jalakäijaid vigastada, peab kõikidel sõidukitel parkimise ajal seisupidur olema täielikult rakendatud.

- Veenduge enne sõidu alustamist, et seisupidur on vabastatud ning seisupiduri märgutuli ei põle.
- Veest läbisõitmine võib muuta pidurid märjaks. Samuti võivad need märjaks saada sõidukit pestes. Märjad pidurid võivad olla ohtlikud. Auto ei pruugi enam peatuda tavapärase tempoga. Samuti võib auto võib pidurdamisel külje ette visata.
  Pidurite kuivatamiseks vajutage sõidu ajal õrnalt piduripedaali, säilitades täieliku kontrolli auto üle, kuni pidurdusvõime normaliseerub. Kui pidurid ei hakka korrektselt toimima, peatuge esimesel ohutul võimalusel ja laske sõiduk kvalifitseeritud asjatundjal üle vaadata.
  Kia soovitab pöörduda Kia volitatud esindaja/hoolduspartneri poole.
- Ärge sõitke vabakäiguga mäest alla. See on äärmiselt ohtlik. Hoidke sõidukil alati käiku sees, kasutage aeglustamiseks pidureid ja seejärel vahetage käik madalama käigu vastu, et mootoriga pidurdamine aitaks teil hoida ohutut kiirust.
- Ärge hoidke sõitmise ajal piduripedaali all. Sõitmise ajal on ohtlik jalga hoida piduripedaalil, sest see võib põhjustada pidurite ülekuumenemist ja nende tõhususe kadumist. Samuti suurendab see pidurisüsteemi osade kulumist.
- Kui rehv sõidu ajal puruneb, vajutage piduripedaali õrnalt ja ettevaatlikult ning hoidke autot aeglustamise ajal otse. Kui liigute piisavalt aeglaselt ja tunnete, et peatuda on ohutu, jätke auto tee äärde ohutusse kohta seisma.
- Kui teie autol on automaatkäigukast, ärge laske autol edasisuunas veereda. Edasisuunas veeremise vältimiseks vajutage jalg tugevalt piduripedaalile, kui sõiduk on peatunud.
- Olge mäel parkimisel ettevaatlik. Rakendage seisupidur kindlalt ja pange käigukang parkimisasendisse P (automaatkäigukast). Kui teie sõiduk seisab kallakul, esiots allamäge, pöörake rattad vastu

äärekivi, et auto ei hakkaks allapoole veerema.
Kui teie sõiduk seisab kallakul, esiots ülesmäge, pöörake rattad äärekivist eemale, et auto ei hakkaks allapoole veerema. Kui äärekivi puudub või muud tingimused nõuavad, et sõiduk ei hakkaks kuhugi poole veerema, blokeerige rattad.

- Mõningatel juhtudel võib seisupidur rakendatud asendisse kinni jääda. See juhtub kõige tõenäolisemalt siis, kui tagumiste pidurite ümber või nende lähedale on kogunenud lund või jääd või kui pidurid on märjad. Kui on oht, et seisupidur võib kinni jääda, rakendage seda ainult seni, kuni panete käigu parkimisasendisse (automaatkäigukast), ja seejärel blokeerige tagarattad, et sõiduk ei saaks veerema hakata. Seejärel vabastage seisupidur.
- Ärge hoidke gaasipedaalile vajutamisega sõidukit kaldpinnal paigal. See võib põhjustada käigukasti ülekuumenemist. Kasutage alati piduripedaali või seisupidurit.

Elektroonilise juhtimisega vedrustus (ECS) (mõnel mudelil)

Elektroonilise juhtimisega vedrustus (ECS) juhib sõiduki vedrustust automaatselt, et maksimeerida sõidumugavust, võttes arvesse selliseid sõidutingimusi nagu kiirus, tee pind, kurvides, peatumisnõuetes ja kiirenduses. Kui süttib ECSi hoiatusteade „Kontrollige elektroonilist vedrustust“, võib teil olla probleem ECS-süsteemiga. Sel juhul laske sõidukit kvalifitseeritud töökojas kontrollida. Kia soovitab pöörduda Kia volitatud esindaja/teenusepartneri poole.

Sõidurežiimiga integreeritud juhtimissüsteem

OCK050044

Sõidurežiimi saab vastavalt juhi eelistusele ja teetingimustele valida.

Režiim muutub igal sõidurežiimi lüliti keeramisel.

- SMART-režiim: SMART-režiim reguleerib automaatselt sõidurežiimi (ECO " COMFORT " SPORT) vastavalt juhi sõidustiilile.
- COMFORT-režiim: COMFORT-režiim võimaldab pehmet ja mugavad sõitmist.
- Režiim SPORT/SPORT+: SPORT-režiim võimaldab sportlikku, aga kindlat sõidustiili.
- ECO režiim: ECO-režiim parandab kütusesäästlikkust.

Kui see on ECO-režiimis, määratakse mootori taaskäivitamisel ECO-režiim.

(Aga kui see on režiimis SMART/COMFORT/SPORT/SPORT+, seatakse sõidurežiim mootori taaskäivitamisel režiimile COMFORT.)

SMART-režiim:

OCK050350L

OCK050351L

OCK050352L

SMART-režiim valib õige sõidurežiimi ECO-, COMFORT- ja SPORT-režiimi, võttes arvesse juhi sõidustiili (nt sujuv või dünaamiline) pidurile

vajutamise või rooli kasutamise osas.

- SMART-režiimi aktiveerimiseks vajutage SÕIDUREŽIIMI nuppu. SMART-režiimi aktiveerimisel süttib näidikuplokis märgutuli.
- Kui juhi sõit liigitatakse kergeks, läheb märgutuli siniseks. Kui juhi sõit liigitatakse tavaliseks, läheb märgutuli valgeks. See põleb punaselt, kui juhi sõit liigitatakse järsu pidurdamise või järsu kurvi korral dünaamiliseks.
- Auto alustab COMFORT-režiimis, kui mootori SMART-režiimis väljalülitamisel.
- SMART-režiimi juhib automaatselt auto sõitmist, nagu käiguvahetusmuster, mootoripöörded, sõidukvaliteet (kui kuulub varustusse elektroonilist vedrusüsteem) ja võimsusjaotus (kui kuulub varustusse nelikvedu) vastavalt juhi sõidustiilile.

MÄRKUS

- Kui sõidate SMART-režiimis, siis lülitub sõidurežiim kütusekulu vähendamiseks ECO-režiimi. Siiski võib tegelik kütusekulu erineda vastavalt teie sõidusituatsioonile (nt üles-allamäge sõitmine, auto kiirendamisele ja aeglustamisele).
- Kui te SMART-režiimis dünaamiliselt sõites järsult aeglustate või pöörate, muutub sõidurežiim SPORt-režiimiks. See suurendab muidugi kütusekulu.

Erinevad olukorrad, mis võivad SMART-režiimis tekkida

- Sõidurežiim lülitub automaatselt ECO-režiimile, kui teatud aja jooksul vajutate kergelt gaasipedaali (teie sõidustiil on sujuv).
- Sõidurežiim vahetub automaatselt SMART ECO režiimilt SMART NORMAL režiimile, kui teatud aja jooksul vajutate järsult ja korduvalt gaasipedaali.
- Sõidurežiim vahetub automaatselt SMART COMFORT režiimile, kui auto hakkab teatud nurga all ülesmäge sõitma. Kui sõiduk jõuab tasasele pinnale, siis naaseb sõidurežiim automaatselt SMART ECO režiimile.
- Sõidurežiim vahetub automaatselt SMART SPORT režiimile, kui auto järsult kiirendab või kasutate korduvalt rooli (teie sõidustiiliks on sportlik). Selles režiimis sõidab auto järsu kiirenduse/aeglustuse eesmärgil madalama käiguga ning mootoriga pidurdamine suureneb.
- Võimalik, et tunnete endiselt mootoriga pidurdamise jõudu – isegi siis, kui vabastate gaasipedaali SMART SPORT režiimiis. See on tingitud auto madala käigu kasutamisest teatud aja jooksul järgmise kiirenduse sooritamise eesmärgil. Seetõttu on tegemist

tavapärase sõidustiiliga ning häireid ei esine.
- Sõidurežiim lülitub automaatselt SMART SPORT režiimi ainult karmides sõidutingimustes. Tavalistes sõidutingimustes määratakse sõidurežiimiks kas SMART ECO või SMART COMFORT režiim.

SMART režiimi piirangud

SMART režiim võib olla järgmistes oludes piiratud. (Sellisel juhul süttib OFF märgutuli.)
- Juht liigutab käigukangi käsitsi: SMART režiim deaktiveeritakse. Sõidu ajal liigutab juht käigukangi käsitsi.
- Kiirusehoidja on aktiveeritud : võimalik, et kiirusehoidja süsteemi kasutamine deaktiveerib SMART režiimi. Kui kiirusehoidja on seadistanud kõrgema süsteemi, siis juhib see sõiduki kiirust ning SMART režiim deaktiveeritakse. (SMART-režiimi ei saa kiirusehoidiku süsteemi aktiveerimise abil deaktiveerida.)
- Jõuülekande õli temperatuur on väga madal või väga kõrge: SMART režiimi on võimalik aktiveerida suurema osa tavapäraste sõidutingimustega Siiski võib käigukasti õli äärmiselt kõrge või madal temperatuur SMART-režiimi ajutiselt deaktiveerida, sest ülekanne ei tööta tavapärastes tingimustes.

SPORT/SPORT+ režiim:

SPORT+ SPORT/SPORT+ režiim haldab dünaamikat automaatselt, reguleerides roolimisjõudu ja mootori ning käigukasti juhtimisloogikat sõidujõudluse parandamiseks.
- Kui SPORT/SPORT+ režiim valitakse SÕIDUREŽIIMI NUPULE VAJUTADES, hakkab SPORT/SPORT+ märgutuli (oranž) põlema.
- Mootori taaskäivitamisel naaseb auto COMFORT-režiimile. SPORT/SPORT+ režiimi kasutamise soovi korral valige see uuesti DRIVE MODE-nupuga.
- Kui SPORT/SPORT+ režiim on aktiveeritud:
  - Mootoripöörded kalduvad jääma teatud ajaks kõrgemateks isegi peale gaasipedaali vabastamist.
  - Kiirendamisel toimub kõrgema käigu valimine viivitusega
- Kui valitud on režiim SPORT+, süttib ESC väljalülitatuse indikaator (ESC off state 1)

MÄRKUS

Sõidurežiimi SPORT/SPORT+ kasutamisel võib auto kütusekulu suureneda.

ECO-režiim

Kui on valitud ECO-režiim, muutub mootori ja käigukasti kontrollimise loogika maksimaalselt kütusesäästlikuks.

- Kui ECO-režiim valitakse SÕIDUREŽIIMI NUPULE VAJUTADES, hakkab ECO-märgutuli (roheline) põlema.
- Kui valitud on ECO-režiim, säilib peale mootori taaskäivitamist ECO-režiim.

MÄRKUS

Kütusekulu mõjutavad siiski ka sõidumaneerid ja teeolud.

Kui ECO-režiim on aktiveeritud:

- Kiirenduse reaktsioon võib olla kergelt väiksem, kui gaasipedaalile vajutatakse mõistlikult.
- Kliimaseadme jõudlust piiratakse.
- Käiguvahetused võivad muutuda.
- Mootorimüra võib valjeneda.

Ülaltoodu on ökonoomse sõidusüsteemi puhul normaalne ja mõeldud kütusekulu vähendamiseks.

ECO-režiimi piirangud:

Järgmistel juhtudel piiratakse ECO-režiimi toimimist. Märgutuli ei kustu.

- Kui mootori jahutusvedelik on külm:
  Süsteemi toimimist piiratakse kuni mootori soojenemiseni.
- Sõidate mäest üles:
  Süsteemi toimimist piiratakse, et mootor saaks arendada rohkem võimsust.
- Sõites automaatkäigukastiga manuaalrežiimis.
  Süsteemi piiratakse vastavalt käikudele.

Esikokkupõrke ennetussüsteem (FCA) (anduri fusioon) (mõnel mudelil)

Põhifunktsioon

Avariiennetussüsteem on mõeldud eesoleva auto tuvastamiseks või jalakäija tuvastamise aitamiseks sõiduteel ja juhi hoiatamiseks paratamatust kokkupõrkest hoiatusteate ja helisignaali abil ning vajadusel hädapidurduse rakendamiseks.

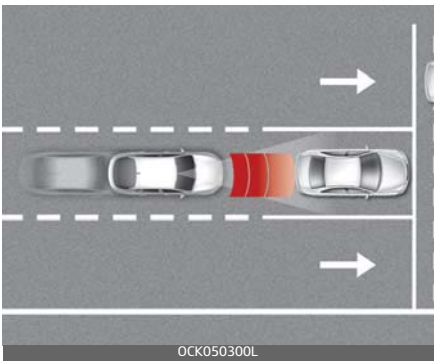
OCK050300L

Ristmikul pööramise funktsioon

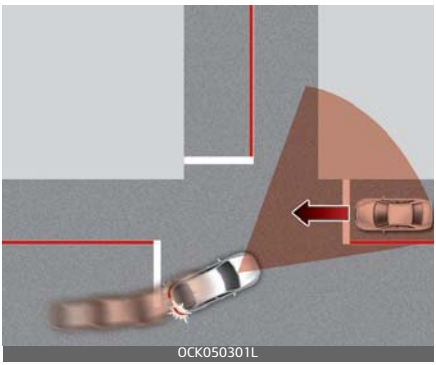
OCK050301L

Ristmikul pööramise funktsioon aitab vältida kokkupõrget külgnevalt sõidurajalt tuleva sõidukiga, kui ristteel keeratakse vasakule, rakendades hädapiduri.

*** MÄRKUS**

Esikokkupõrke ennetussüsteem (FCA)

Süsteemi andurid

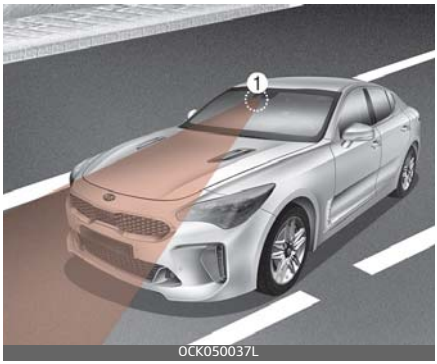

OCK050037L

OCK050023L

[1]: esikaamera, [2]: esiradar

Tuvastusandurite üksikasjaliku asukoha leiate ülaltoodud pildilt.

⚠ ETTEVAATUST

Süsteemi anduri optimaalse talitluse tagamiseks võtke tarvitusele järgmised ettevaatusabinõud.

- Süsteemi andurit ega anduri koostu ei tohi kunagi lahti võtta ega lüüa.
- Kui süsteemi andur on välja vahetatud või remonditud, laske sõiduk üle vaadata kvalifitseeritud töökojas. Kia soovitab pöörduda Kia volitatud esindaja/teenusepartneri poole.
- Ärge kinnitage kunagi mingit lisavarustust ega kleebiseid esiklaasile ega toonige esiklaasi.
- Olge eriti ettevaatlik, et kaamera oleks kuiv.
- Ärge pange armatuurlauale KUNAGI mingeid valgust peegeldavaid esemeid (nt peeglit, valget paberit vms). Igasugune valgus-peegeldus võib häirida funktsiooni nõuetekohast toimimist.
- Ärge kinnitage esiradari katte lähedusse numbrimärgi raami ega mingit lisavarustust, nt kaitseraua kaitsekatet, mingeid kleebiseid või muid esemeid.
- Hoidke esiradar ja selle kate alati igasugusest mustusest, lumest ja porist puhas. Kasutage auto pesemiseks ainult pehmeid riidelappe. Ärge suunake survepesuri veejuga otse andurile või selle kattele.
- Liigse jõu rakendamise korral radarile või radari ümbrusele ei pruugi esikokkupõrke ennetussüsteem korralikult töötada ning hoiatusteade ei ilmu näidikuplokile. Sel juhul laske sõiduk kvalifitseeritud asjatundjal üle vaadata. Kia soovitab pöörduda Kia volitatud esindaja/teenusepartneri poole.
- Kasutage esiradari katte remontimisel või vahetamisel ainult originaalosi. Ärge katke esianduri katet värviga.

Funktsiooni seadistamine

Seadistus

Edasiliikumise turvalisus

Kui nupp ENGINE START/STOP (mootori start/stop) on asendis ON ja valides: "User Settings (LCD display) (Kasutajasätted (LCD-ekraan)) või Settings (Sätted) → Vehicle (Infotainment System screen) (Sõi-

duk (Infomeelelahutuse süsteemi ekraan)) → Driver Assistance (Juhiabisüsteem) → Forward Safety (Esikokkupõrke ennetamine)"

- Kui on valitud ‘Active Assist’ (Aktiivne abi), hoiatab süsteem juhti hoiatusteate ja helilise hoiatuse abil, olenevalt kokkupõrkeohu astmest.
- Kui on valitud ‘Warning Only’ (Ainult hoiatus), hoiatab funktsioon juhti hoiatusteate ja helilise hoiatuse abil, olenevalt kokkupõrkeohu astmest.
- Kui on valitud ‘Off’ (Väljas), on see funktsioon välja lülitatud. Hoiatustuli süttib näidikuplokil.

Juht saab esikokkupõrke ennetussüsteemi ON/OFF olekut jälgida seadistuste menüüst. Kui hoiatustuli jääb põlema, sellal kui funktsioon on SEES, laske funktsiooni kontrollida kvalifitseeritud töökojas. Kia soovitab pöörduda Kia volitatud esindaja/teenusepartneri poole.

⚠ HOIATUS

Mootori taaskäivitamisel lülitub esikokkupõrke ennetussüsteem alati sisse. Ent kui pärast mootori taaskäivitamist valitakse ‘Off’ (Väljas), peab juht olema alati ümbruse suhtes tähelepanelik ja sõitma ettevaatlikult.

⚠ ETTEVAATUST

- Valiku „Warning Only” (Vaid hoiatus) tegemisel pidurdamisel ei abistata.
- Esiturvalisuse süsteemi seadistused hõlmavad „Põhifunktsiooni” ja „Ristmikul pööramise” funktsiooni.

✻ MÄRKUS

Esikokkupõrke ennetussüsteem lülitub välja, kui ESC lülitatakse välja, hoides nuppu ESC OFF kauem kui kolm sekundit. Hoiatustuli süttib näidikuplokil.

Hoiatuse ajastus

Kui nupp ENGINE START/STOP (mootori start/stopp) on asendis ON, valige esikokkupõrke ennetussüsteemi algse hoiatusaja muutmiseks menüüst "User Settings (LCD display) (Kasutajasätted (LCD-ekraan)) või Settings (Sätted) → Vehicle (Infotainment System

screen) (Sõiduk (Infomeelelahutuse süsteemi ekraan)" "Driver Assistance (Juhiabisüsteemid) → Warning Timing (Hoiatuse aeg)".

Sõiduki tarnimisel on hoiatuse ajastus seatud valikule 'Normal'. Kui muudate hoiatuse ajastust, võivad muutuda teiste juhiabisüsteemide hoiatuste ajad.

Warning Volume (Hoiatusmaht)

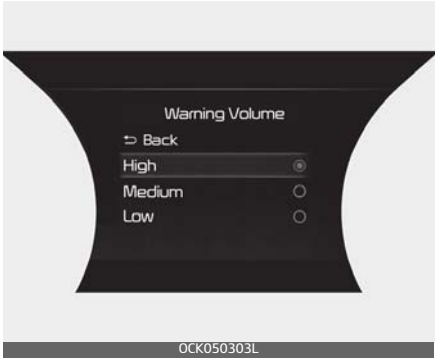

Kui nupp ENGINE START/STOP (mootori start/stopp) on asendis ON, valige esikokkupõrke ennetussüsteemi hoiatuse helitugevuse muutmiseks valikute "Kõrge", "Keskmine", "Madal" vahel menüüst "User Settings (LCD display) (Kasutajasätted (LCD-ekraan)) või Settings (Sätted) → Vehicle (Infotainment System screen) (Sõiduk (Infomeelelahutuse süsteemi ekraan)" "Driver Assistance (Juhiabisüsteemid) → Warning Volume (Hoiatuse helitugevus)".

Kui muudate hoiatuse helitugevust, võib muutuda teiste juhiabisüsteemide hoiatuste helitugevus.

⚠ ETTEVAATUST

- Hoiatuse ajastamise ja hoiatuse helitugevuse seadistus kehtib kõikidele esikokkupõrke ennetussüsteemi funktsioonide jaoks.
- Kuid ka juhul, kui on hoiatuse ajastus on seatud valikule 'Normal' (normaalne), võib tunduda, et süsteem ei hoiata teid piisavalt kiiresti, kui sõiduk teie ees väga järsult peatub.
- Seadke hoiatuse ajastus valikule 'Late' (hiline) vähesema liikluse ja aeglase sõidukiirusega.

✻ MÄRKUS

Mootori taaskäivitamisel säilitavad hoiatuse aeg ja hoiatuse helitugevus viimase seadistuse.

✻ MÄRKUS

Kui teie sõiduk on varustatud infomeelelahutuse süsteemiga, skannige sõiduki infomeelelahutuse süsteemi eraldi juhendis olev QR-kood.

Funktsiooni toimimine

Põhifunktsioon

Hoiatamise ja kontrollimise funktsioon

Esikokkupõrke ennetussüsteemi peamine funktsioon on hoiatamine ja sõiduki kontrollimine, olenevalt kokkupõrke astmest: 'Collision Warning' (Kokkupõrkehoiatus), 'Emergency Braking' (Hädapidurdamine) ja 'Stopping vehicle and ending brake control' (Sõiduki peatamne ja pidurite kontrollimise lõpetamine).

Kokkupõrkehoiatus

OCK050216L

- Juhi hoiatamiseks enne kokkupõrget ilmub näidikuplokile teade 'Collision Warning' (Kokkupõrkehoiatus) ja kostab heliline hoiatus.
- Eessõitva sõiduki tuvastamise korral toimib see funktsioon, kui teie sõiduki kiirus on ligikaudu 10–200 km/h.
- See funktsioon rakendub sõiduki ees jalakäija või ratturi tuvastamise korral, kui teie sõiduki kiirus on umbes 10–85 km/h.
- Kui on valitud 'Active Assist' (Aktiivne abi), võidakse rakendada pidurdusabi.

Hädapidurdamine

OCK050217L

- Juhi hoiatamiseks pidurdusabi rakendamise kohta ilmub näidikuplokile hoiatusteade 'Emergency Braking' (Hädapidurdamine) ja kostab heliline hoiatus.
- Eessõitva sõiduki tuvastamise korral toimib see funktsioon, kui teie sõiduki kiirus on umbes 5–75 km/h.
- See funktsioon rakendub sõiduki ees jalakäija või ratturi tuvastamise korral, kui teie sõiduki kiirus on umbes 5–65 km/h.
- Hädapidurdamise olukorras aitab pidurdada funktsiooni tugev pidurdusvõimsus, et aidata vältida kokkupõrget eesoleva sõiduki, jalakäija või jalgrattaga.

Sõiduki seiskamine ja pidurite kontrollimise peatamine

OCK050218L

- Kui sõiduk peatatakse hädapidurdamise abil, ilmub näidikuplokile hoiatusteade 'Drive carefully' (Sõitke ettevaatlikult).
- Ohutuse tagamiseks peab juht viivitamatult vajutama piduripedaali ja kontrollima ümbrust.
- Pidurite kontrollimine lõpeb, kui hädapidurdamisega sõiduki seiskamisest on möödunud ligikaudu 2 sekundit.

Ristmikul pööramise funktsioon

Hoiatamise ja kontrollimise funktsioon

Ristmikul pööramise funktsioon hoiatab ja juhib sõidukit vastavalt kokkupõrke tasemele: „Collision warning" (Kokkupõrke hoiatus), „Emergency braking" (Hädapidurdamine) ja „Stopping vehicle and ending brake control" (Sõiduki seiskamine ja pidurite kontrollimise peatamine).

Kokkupõrkehoiatus

OCK050219L

- Juhi hoiatamiseks enne kokkupõrget ilmub näidikuplokile teade 'Collision Warning' (Kokkupõrkehoiatus) ja kostab heliline hoiatus.
- Funktsioon töötab, kui sõiduki kiirus on vahemikus ligikaudu 7–30 km/h ja vastutuleva sõiduki kiirus on vahemikus ligikaudu 30–70 km/h.
- Kui on valitud 'Active Assist' (Aktiivne abi), võidakse rakendada pidurdusabi.

Hädapidurdamine

OCK050220L

- Juhi hoiatamiseks pidurdusabi rakendamise kohta ilmub näidikuplokile hoiatusteade 'Emergency Braking' (Hädapidurdamine) ja kostab heliline hoiatus.
- Funktsioon töötab, kui sõiduki kiirus on vahemikus ligikaudu 7–30 km/h ja vastutuleva sõiduki kiirus on vahemikus ligikaudu 30–70 km/h.
- Hädapidurdamise olukorras aitab pidurdada funktsiooni tugev pidurdusvõimsus, et aidata vältida kokkupõrget vastutuleva autoga.

Sõiduki seiskamine ja pidurite kontrollimise peatamine

- Kui sõiduk peatatakse hädapidurdamise abil, ilmub näidikuplokile hoiatusteade 'Drive carefully' (Sõitke ettevaatlikult).
- Ohutuse tagamiseks peab juht viivitamatult vajutama piduripedaali ja kontrollima ümbrust.
- Pidurite kontrollimine lõpeb, kui hädapidurdamisega sõiduki seiskamisest on möödunud ligikaudu 2 sekundit.

⚠ HOIATUS

- Ohutuse huvides muutke seadistusi pärast sõiduki parkimist ohutus kohas.
- Esikokkupõrke ennetussüsteem lülitub välja, kui on valitud 'Active Assist' (Aktiivne abi) või 'Warning Only' (Ainult hoiatus), sellal kui ESC lülitatakse välja, vajutades ja hoides all nuppu ESC OFF rohkem kui 3 sekundi jooksul. Sellisel juhul ei saa seda funktsiooni seadistada seadistuste menüüs ja näidikuplokil süttib hoiatustuli. Kui ESC lülitatakse sisse, vajutades nuppu ESC OFF, säilib esikokkupõrke ennetussüsteemi viimane seadistus.
- Esikokkupõrke ennetussüsteem ei toimi kõikides olukordades ega saa ära hoida kõiki kokkupõrkeid.
- Auto juhtimise ja eest vastutab alati üksnes autojuht. Ärge toetuge kunagi vaid avariiennetussüsteemile. Pigem hoidke alati ise ohutut pikivahet ning vajutage vajadusel sõidukiiruse vähendamiseks või sõiduki peatamiseks piduripedaali.
- Ärge kasutage kunagi avariiennetussüsteemi sihilikult inimestel, loomadel, objektidel jne. See võib põhjustada tõsiseid vigastusi või surma.

- Avariiennetussüsteem ei pruugi toimida, kui juht vajutab kokkupõrke vältimiseks piduripedaali.
- Sõltuvalt teest ja sõidutingimustest võib avariiennetussüsteem hoiatada juhti liiga hilja või ei pruugi üldse hoiatada.
- Avariiennetussüsteemi töötamise ajal võib sõiduk järsult seisma jääda, vigastades sõitjaid ja paisates lahtised esemed õhku. Pange alati peale turvavöö ja kinnitage lahtised esemed.
- Kui kuvatakse mõne muu funktsiooni hoiatusteade või väljastatakse heliline hoiatus, ei pruugita esikokkupõrke ennetussüsteemi teadet kuvada ega väljastada selle helilist hoiatust.
- Kui müra on liiga suur, ei pruugi te esikokkupõrke ennetussüsteemi hoiatusheli kuulda.
- Esikokkupõrke ennetussüsteem võib välja lülitada, mitte korralikult töötada või rakenduda asjatult, olenevalt teetingimustest ja ümbrusest.

⚠ HOIATUS

- Isegi juhul, kui esikokkupõrke ennetussüsteemis on tekkinud tõrge, töötab auto pidurisüsteem ikkagi normaalselt.
- Hädapidurdamise ajal tühistatakse pidurite kontrollimine süsteemi poolt automaatselt, kui juht vajutab tugevalt gaasipedaali või liigutab järsult rooli.

⚠ ETTEVAATUST

- Sõltuvalt eesolevate ja ümbritsevate sõidukite, jalakäijate ja ratturite seisukorrast võib esikokkupõrke ennetussüsteemi rakendatav kiirusevahemik väheneda. Funktsioon võib üksnes juhti hoiatada või üldse mitte töötada.
- See töötab ainult teatavatel tingimustel, hinnates ohtu vastavalt vastutuleva sõiduki olukorrale, sõidusuunale, kiirusele ja ümbritsevale keskkonnale.

✻ MÄRKUS

Paratamatu kokkupõrke puhul võib esikokkupõrke ennetussüsteem pidurdamist abistada, kui juht ei pidurda piisavalt.

Funktsiooni tõrked ja piiravad tegurid

Funktsiooni tõrge

OCK050221L

Kui esikokkupõrke ennetussüsteem ei tööta korralikult, ilmub teade 'Check Forward Safety system' (Kontrollige edasiliikumise turvalisust) ning süttivad hoiatustuled ja näidikuplokil. Kia soovitab pöörduda Kia volitatud esindaja/teenusepartneri poole.

Funktsioon välja lülitatud

OCK050222L

OCK050223L

Kui esiklaas, kus esikaamera asub, on kaetud võõrmaterjaliga nagu lumi või vihm, võib see vähendada tuvastamise jõudlust ja ajutiselt piirata või deaktiveerida esikokkupõrke ennetussüsteemi toimimist. Sellisel juhul ilmub hoiatusteade 'Forward Safety system disabled. Radar blocked' (Esikokkupõrke ennetussüsteem deaktiveeritud) ning näidikuplokil süttivad hoiatustuled ja .

Funktsiooni töö taastub lume, vihma või võõrmaterjali eemaldamisel. Kui funktsioon ei toimi pärast võõrmaterjali eemaldamist tavapäraselt, laske sõiduk kvalifitseeritud töökojas üle vaadata. Kia soovitab pöörduda Kia volitatud esindaja/teenusepartneri poole.

⚠ HOIATUS

- Ehkki hoiatusteade või hoiatustuli ei ilmu näidikuplokile, ei pruugi esikokkupõrke ennetussüsteem korralikult töötada.
- Esikokkupõrke ennetussüsteem ei pruugi korrektselt töötada piirkondades (nt avatud maastik), kus peale mootori käivitamist midagi ei tuvastata.

Süsteemi tööd piiravad tegurid

Esikokkupõrke ennetussüsteem ei pruugi korralikult töötada või funktsioon võib ootamatult rakenduda järgmistel tingimustel.

- Süsteemi andur või selle ümbrus on määrdunud või kahjustatud
- Esikaamerat ümbritsev temperatuur on liiga kõrge või madal
- Kaamera lääts on mõne esiklaasil asuva võõrkeha (nt kleebise, puulehe, putuka vms) poolt blokeeritud või esiklaas selle ees on pragunenud, toonitud või kattekilega kaetud.
- Esiklaasilt ei ole niiskus või jää täielikult eemaldatud.
- Klaasipesuvedelikku pihustatakse pidevalt või on klaasipuhasti sisse lülitatud
- Tugevas vihma- või lumesajus või paksus udus sõitmine.
- Päike pimestab esikaamera vaatevälja
- Tänavavalgustus või vastutulevate sõidukite tuled peegelduvad märjalt teekattelt või lompidelt
- Armatuurlauale on asetatud ese.
- Sõidukit pukseeritakse.
- Ümbritsev on väga ere.
- Ümbritsev on väga pime, nt tunnelis.
- Valgustase muutub järsult, nt tunnelisse sisenemisel või sealt väljumisel.
- Valgustase väljas on madal ning esituled ei põle või ei põle eredalt.
- Sõitmine läbi auru, suitsu või varju.
- Tuvastatakse vaid osa sõidukist, jalakäijast või ratturist.
- Eesolev sõiduk on buss, raskeveok, ebahariliku pagasiga veok, haagis jne.
- Eesoleval sõidukil pole tagatulesid, tagatuled on paigutatud ebahallikult jne.
- Valgustase väljas on madal ja tagatuled pole sisse lülitatud või pole piisavalt eredad
- Eesoleva sõiduki tagaosa on väike või sõidukil on ebatavaline välimus, nt sõiduk on kaldus, ümber pööratud või sõiduki külg on nähtaval vms
- Eesoleva sõiduki kliirens on liiga väike või liiga suur
- Sõiduk, jalakäija või rattur ilmub järsku ette.
- Kaitseraud esiradari ümber on saanud löögi, kahjustatud või esiradar on oma kohalt nihkunud

- Temperatuur radari ümber on liiga kõrge
- Sõites läbi tunneli või üle raudsilla
- Sõidetakse suurtel aladel, kus on vähe sõidukeid või ehitisi (nt kõrb, heinamaa, eeslinn jne).
- Sõidetakse metalli sisaldavate esemete läheduses, nt ehituskonstruktsioonid, raudtee jne.
- Läheduses on materjal, mis peegeldub radaril hästi, näiteks kaitsepiire, lähedal asuv sõiduk jne
- Eesolev rattur on rattal, mis on tehtud materjalist, mida esiradar ei tuvasta.
- Eesolev sõiduk tuvastatakse hilja.
- Eesolevat sõidukit blokeerib äkki takistus.
- Eesolev sõiduk vahetab järsult rida või vähendab järsult kiirust.
- Eesolev sõiduk pole hariliku sõiduki kujuga.
- Eesoleva sõiduki kiirus on liiga suur või liiga väike
- Eesolev sõiduk sõidab teile vastassuunas, vältimaks kokkupõrget
- Teie sõiduk vahetab aeglasel kiirusel rida.
- Eesolev sõiduk on kaetud lumega.
- Lahkute või naasete sõidurajale.
- Sõidate ebastabiilselt.
- Olete ringteel ja eesolevat sõidukit ei tuvastata.
- Sõidate pidevalt ringis.
- Eesolev sõiduki on ebatavalise kujuga
- Eesolev sõiduk sõidab üles- või allamäge
- Jalakäijat või ratturit ei tuvastata täielikult, näiteks kui jalakäija on ettepoole kaldu või ei kõnni täiesti sirgelt.
- Jalakäija või rattur kannab riideid või varustust, mis muudavad tema tuvastamise keeruliseks.

Järgneval pildil kujutatakse, mida andur sõiduki, jalakäija ja ratturina tuvastab.

- Eesolev jalakäija või rattur liigub väga kiiresti.
- Eesolev jalakäija või rattur on lühike või madalas asendis.
- Eesolev jalakäija või rattur on liikumispuudega.
- Eesolev jalakäija või rattur liigub sõidusuunaga risti.
- Ees on rühm jalakäijaid, rattureid või suur rahvahulk.
- Jalakäija või rattur kannab taustaga sarnaseid riideid ja teda on raske tuvastada.
- Jalakäijat või ratturit on keeruline ümbruses olevast sarnasest struktuurist eristada.

- Möödute jalakäijast, ratturist, liiklusmärgist, konstruktsioonidest jne ristmiku lähedal.
- Autoga sõidetakse parklas.
- Sõidetakse läbi tollivärava või ehitusala, üle sillutamata tee, osaliselt sillutatud tee, ebaühtlase tee või kiirustõkke jne.
- Autoga sõidetakse kaldega teel, kurvilisel teel jne.
- Autoga sõidetakse puudest või tänavavalgustitest mööda.
- Auto rappub sõidu ajal halbade teeolude tõttu väga tugevalt.
- Teie sõiduki kõrgus on madal või kõrge raske lasti, ebatavalise rehvirõhu vms tõttu
- Autoga sõidetakse kitsal, paljude puude ja põõsastega ääristatud või kõrge rohuga teel.
- Esineb elektromagnetlainete häireid, näiteks sõidetakse tugevate raadiolainete või elektrimüraga piirkonnas.

⚠ HOIATUS

- Kurvide läbimisel

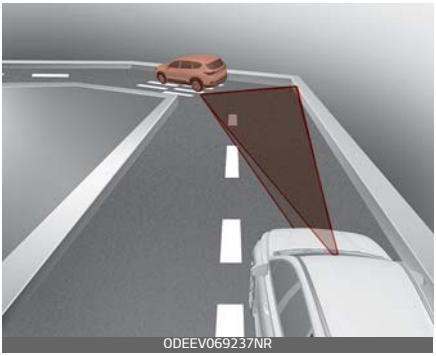
ODEEV069237NR

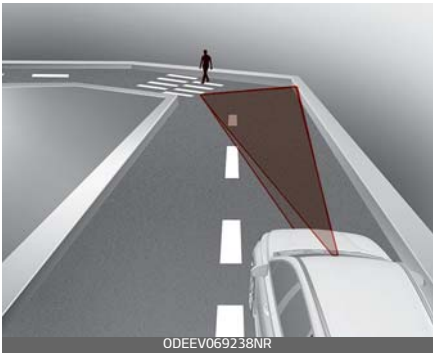
ODEEV069238NR

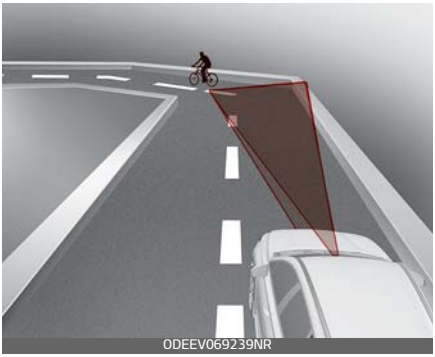
ODEEV069239NR

Esivaatekaamera või radaranduri tuvastusfunktsioon ei pruugi kurvilisel teel ees liikuvat sõidukit, jalakäijat või ratturit tuvastada.

Pöörake alati tähelepanu teele ja liiklustingimustele. Vajadusel vajutage pikivahe suurendamiseks kiiruse vähendamiseks piduripedaalile.

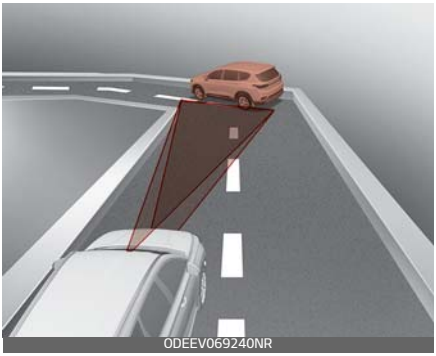

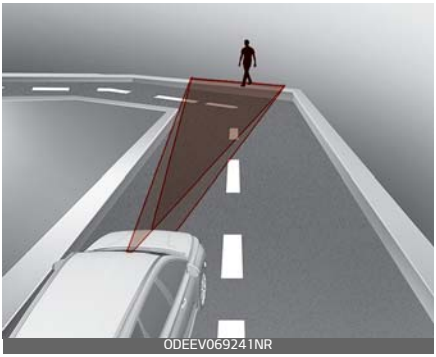

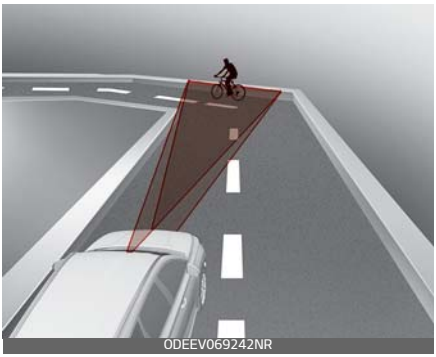

Esikokkupõrke ennetussüsteem võib kurvilisel teel tuvastada kõrvalreas või reast väljas oleva sõiduki või jalakäija. Sel juhul võib see asjatult juhti hoiatada ja pidurdada. Kontrollige alati liiklusolusid sõiduki ümber.

- Sõit kallakul

Kui autoga sõidetakse kallakust üles või alla, ei pruugi FCA korralikult töötada. Esikaamera või radaranduri tuvastussüsteem ei pruugi ees liiku-

vat sõidukit, jalakäijat või ratturit tuvastada.

Selle tulemusel võib süsteem juhti hoiatada ja pidurdada ilma asjata või ei hoiata juhti ega pidurda, kui seda tegelikult teha tuleks.

Kui funktsioon tuvastab nõlva ületamisel ootamatult ees liikuva sõiduki, jalakäija või ratturi, võite tunda järsku aeglustamist.

Kui sõidate kallakust üles või alla, jälgige alati hoolikalt teed enda ees ning vajutage vajadusel sõidukiiruse vähendamiseks ja ohutu pikivahe säilitamiseks õigeaegselt piduripedaali.

- Sõiduraja vahetamine

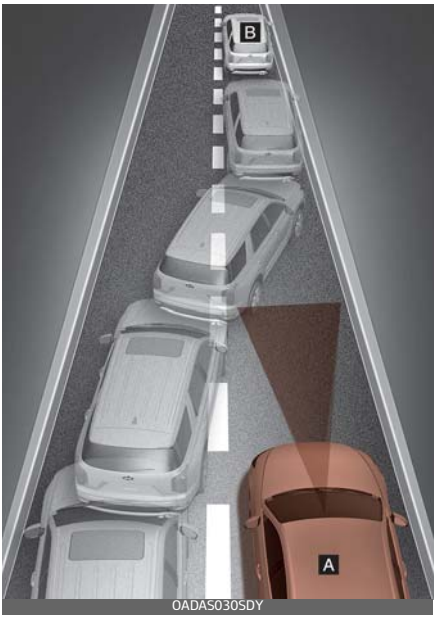

[A]: Teie sõiduk, [B]: rida vahetav sõiduk

Kui muu sõiduk keerab teie sõidurajale teie auto ette, ei pruugi FCA-süsteem seda sõidukit otsekohe tuvastada, eriti juhul, kui see siseneb teie sõidurajale väga äkki. Sellisel juhul peate ise ohutut pikivahet hoidma ning vajadusel sõidukiiruse vähendamiseks ja ohutu pikivahe säilitamiseks piduripedaali vajutama.

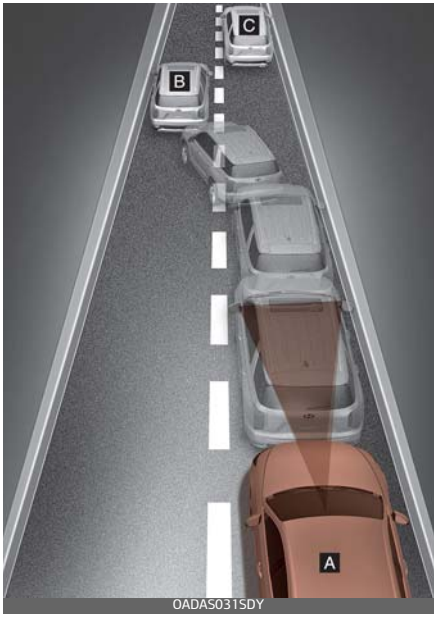

[A]: Teie sõiduk, [B]: rida vahetav sõiduk, [C]: samas reas olev sõiduk

Kui liiklusolud nõuavad tihedat peatumist ja teie ees peatunud sõiduk lahkub teie sõidurajalt, ei pruugi süsteem järgmist sõidukit, mis nüüd teie ees on, kohe tuvastada. Sellisel juhul peate ise ohutut pikivahet hoidma ning vajadusel sõidukiiruse

vähendamiseks ja ohutu pikivahe säilitamiseks piduripedaali vajutama.

- Auto tuvastamine

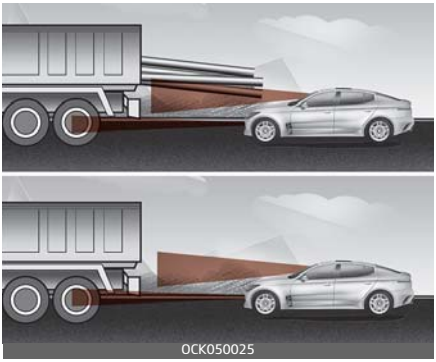

Kui eessõitval autol on raske tahaulatuv koorem või suur kliirens maapinnast, võib see ohtliku olukorra tekitada. Pöörake sõidu ajal alati tähelepanu teele ja liiklustingimustele. Vajadusel vajutage pikivahe suurendamiseks kiiruse vähendamiseks piduripedaalile.

⚠ HOIATUS

- Haagise või teise sõiduki pukseerimisel soovitame esikokkupõrke ennetussüsteemi turvalisuse huvides välja lülitada.
- Esikokkupõrke ennetussüsteem võib reageerida, kui tuvastatakse sõiduki või jalakäija kujuga sarnanevaid objekte.
- Esikokkupõrke ennetussüsteem pole mõeldud tuvastama jalgrattaid, mootorrattaid, väiksemaid ratastega esemeid nagu kohvreid, ostukärusid ega lapsekärusid.
- Avariiennetussüsteem ei pruugi korralikult töötada tugevate elektromagnetlainete häirete korral.
- Esikokkupõrke ennetussüsteem ei pruugi töötada 15 sekundi jooksul pärast sõiduki käivitamist või esikaamera sisselülitamist.

Sõidurajal püsimise abisüsteem (LKA) (mõnel mudelil)

Reahoidmise süsteem on mõeldud eraldusjoonte (või teeservade) tuvastamiseks teatud kiirusega sõites. Funktsioon hoiatab, kui sõiduk lahkub oma sõidureast ilma suunatuld kasutamata, või rakendab automaatselt juhiabisüsteemi, aitamaks sõiduki rajalt väljumist vältida.

✻ MÄRKUS

Sõidurajal püsimise abisüsteem (LKA ehk Lane Keeping Assist)

Süsteemi andurid

Esikaamera

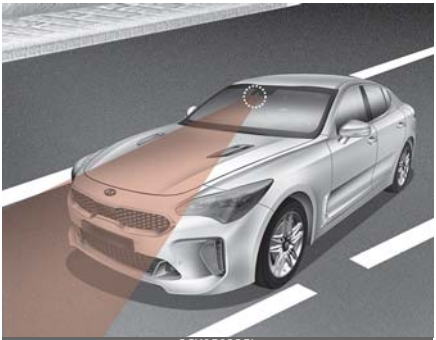

OCK050225L

Esikaamerat kasutatakse tuvastusandurina teemärgistuse (või teeääriste) tuvastamiseks.

Süsteemi anduri asukoht on näidatud ülal oleval pildil.

⚠ ETTEVAATUST

Lisateavet ja esivaatekaameraga seotud ettevaatusabinõusid vt "Esikokkupõrke ennetussüsteem (FCA) (anduri fusioon) (mõnel mudelil)" leheküljel 5-70.

Funktsiooni seadistamine

Seadistus

OCK050304L

Sõidurea turvalisus

Kui nupp ENGINE START/STOP (mootori start/stopp) on asendis ON, valige või tühistage menüüs "User settings (LCD display) (Kasutajasätted (LCD-ekraan) või Settings (Sätted) → Vehicle (Infotainment System screen) (Sõiduk (Infomeelelahutuse süsteemi ekraan)" valik „Driver Assistance (Juhiabisüsteemid) → Lane Safety (Sõidurea turvalisus)", et seadistada iga funktsiooni kasutamine.

- Valiku "Standard LKA (LCD display)" (Standardne LKA (LCD-ekraan)) või "Assist (Infotainmet System screen)" (Abisüsteem (infomeelelahutuse süsteemi ekraan)) valimisel abistab süsteem automaatselt juhti roolimisel, kui tuvastatakse sõidurajalt kõrvalekaldumine, et aidata vältida sõiduki rajalt väljumist.
- Kui on valitud "Lane Departure Warning (LCD display)" (Sõidurajalt väljumise hoiatus (LCD-ekraan)), või "Warning Only (Infotainment System screen)" (Ainult hoiatus (infomeelelahutuse süsteemi ekraan) hoiatab funktsioon juhti helilise hoiatuse abil, kui tuvastatakse sõidurajalt väljumine. Juht peab sõidukit juhtima.
- Kui on valitud 'Off' (Väljas), lülitub see funktsioon välja. Näidikuplokil süttib märgulamp.

⚠ HOIATUS

- Kui valitud on „Sõidurajalt väljumise hoiatus (LCD-ekraan) või Hoiatus (Infomeelelahutuse süsteemi ekraan)“ valimisel juhtimisega ei abistata.
- Reahoidmise süsteem ei juhi roolimist, kui sõidukiga sõidetakse sõidurea keskel.
- Juht peab kogu aeg ümbrust jälgima ja sõidukit roolima, kui on valitud 'Off' (Väljas).

Funktsiooni sisse/välja lülitamine

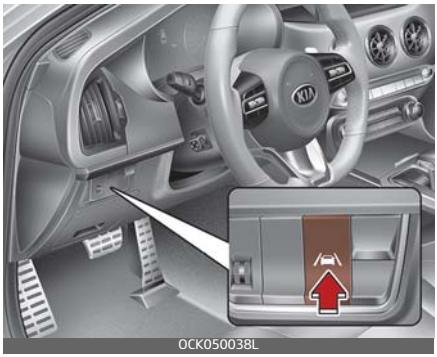

Kui nupp ENGINE START/STOP (mootori start/stopp) on asendis ON, vajutage reahoidmise süsteemi käivitamiseks näidikupaneelil olevat sõidurea turvalisuse nuppu. Näidikuplokil süttib valge märgutuli ( ). Funktsiooni väljalülitamiseks vajutage ja hoidke nuppu uuesti.

✻ MÄRKUS

- Mootori taaskäivitamisel säilitab sõidurea hoidmise süsteem viimase seadistuse.
- Kui sõidurea hoidmine on Lane Safety nupuga väljalülitatud, lülituvad sõiduraja ohutuse seaded välja.

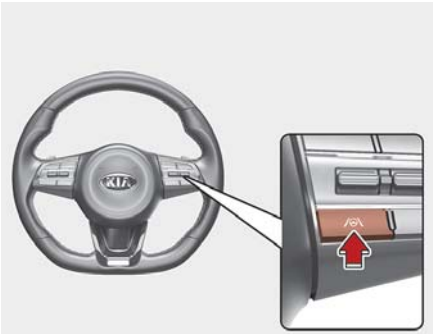

OCK050274L

LKA aktiveerimiseks/deaktiveerimiseks lülitage ENGINE START/STOP (mootori start/stopp) nupp asendisse ON, vajutage ja hoidke all sõidurajal püsimise abisüsteemi nuppu (), mis asub roolil, et sõidurajal püsimise abisüsteemi sisse või välja lülitada. Funktsiooni sisselülitamiseks vajutage taas nuppu ja hoidke all.

Märgutuli () näidikuplokil süttib algul valgelt. Kui vajutate ja hoiate all roolil olevat sõidureal püsimise abisüsteemi nuppu, lülitatakse LKA välja ning märgutuli näidikuplokil kustub.

Warning Volume (Hoiatusmaht)

OCK050303L

Kui nupp ENGINE START/STOP (mootori start/stopp) on asendis ON, valige sõidurajal püsimise abisüsteemi hoiatuse helitugevuse muutmiseks valikute "Kõrge", "Keskmine", "Madal" vahel menüüst "User Settings (LCD display) (Kasutajasätted (LCD-ekraan)) või Settings (Sätted) → Vehicle (Infotainment System screen) (Sõiduk (Infomeelelahutuse süsteemi ekraan)" "Driver Assistance (Juhiabisüsteemid) → Warning Volume (Hoiatuse helitugevus)".

Kui muudate hoiatuse helitugevust, võib muutuda teiste juhiabisüsteemide hoiatuste helitugevus.

✻ MÄRKUS

Kui teie sõiduk on varustatud infomeelelahutuse süsteemiga, skannige sõiduki infomeelelahutuse süsteemi eraldi juhendis olev QR-kood.

Funktsiooni toimimine

Hoiatamine ja kontroll

Sõiduraja hoidmise süsteem hoiatab ja juhib sõidukit sõidurajalt väljumise hoiatuse ja reahoidmise süsteemiga.

Sõidurajalt väljumise hoiatus

Vasak

OCK050226

Parem

OCK050227

- Hoiatamaks juhti, et sõiduk väljub ettepoole projitseeritud sõidurajalt, vilgub näidikuplokil roheline ( ) märgutuli, näidikuplokil vilgub sõiduraja eraldusjoon olenevalt sellest, millises suunas sõiduk kaldub, ning kostab heliline hoiatus.
- See funktsioon töötab, kui teie sõiduki kiirus on umbes 60~200 km/h.

Sõidurajal püsimise abisüsteem

- Hoiatamaks juhti, et sõiduk väljab ettepoole projitseeritud sõidurajalt, vilgub näidikuplokil roheline ( ) märgutuli ning rooli asendit kohandatakse, et hoida sõiduki sõidurajal.
- See funktsioon töötab, kui teie sõiduki kiirus on umbes 60~200 km/h.

„Käed lahti“ hoiatus

OCK050228L

Kui juht võtab käed roolilt mitmeks sekundiks, ilmub näidikuplokile hoiatusteade "Keep hands on steering wheel" (Hoidke käed roolil) ja kostab kahe-etapiline heliline hoiatus.

⚠ HOIATUS

- Roolimisabi võib puududa, kui rooli hoitakse liiga tugevalt või kui rooli on keeratud teatud punktist kaugemale.
- Sõidurajal püsimise abisüsteem ei tööta iga kord. Ainult juht vastutab sõiduki ohutu roolimise ja oma sõidurajal püsimise eest.
- „Käed lahti" hoiatusteade võib ilmuda liiga hilja, olenevalt teeoludest. Hoidke sõidu ajal alati oma käsi roolil.
- „Käed lahti" teade võib ekraanile ilmuda ka juhul, kui juht hoiab roolist kinni liiga nõrgalt, sest funktsioon ei pruugi sel juhul juhi käsi roolil tuvastada.
- Rooli külge esemete paigaldamisel ei pruugi käed lahti hoiatus korrektselt töötada.

✻ MÄRKUS

- Lisateavet infomeelelahutuse funktsioonide seadistamise kohta vt "LCD-ekraani režiimid" lehekülgjel 4-66.
- Eraldusjoonte (või teeservade) tuvastamisel muutub näidikuplokil kuvatud eraldusjoonte värv hallist valgeks ja süttib roheline ( ) märgutuli.

Reajoont ei tuvastatud

OCK050229

Sõidurada on tuvastatud

OCK050230

- Juht saab rooli keerata hoolimata sellest, et sõidurajal püsimise abisüsteem rooli asendit korrigeerib.
- Kui sõidurajal püsimise abisüsteem on hakanud rooli asendit korrigeerima, võib rooli keeramine tunduda tavapärasest raskem või kergem.

Funktsiooni tõrked ja piiravad tegurid

Funktsiooni tõrge

Kui sõidurajal püsimise abisüsteem ei tööta korralikult, ilmub hoiatusteade 'Check Lane Keeping Assist (LKA) system' (Kontrollige sõidurajal püsimise süsteemi) ja näidikuplokil süttib kollane märgutuli ( ). Sel juhul laske süsteemi kvalifitseeritud töökojas kontrollida. Kia soovitab pöörduda Kia volitatud esindaja/teenusepartneri poole.

Süsteemi tööd piiravad tegurid

Sõidurajal püsimise abisüsteem ei pruugi korralikult töötada või võib ootamatult rakenduda järgmistel tingimustel.

- Sõidurada on määrdunud või raskesti eristatav järgmistel põhjustel.
  - Eraldusjooned (või teeservad) on kaetud vihma, lume, pori, õli vms
  - Eraldusjoone (või teeserva) värvus ei eristu teekattest
  - Sõiduraja kõrval on märgistus (või teeservad) või märgistus (teeserv) sarnaneb eraldusjoontega (või teeservaga)
  - Sõiduraja eraldusjoon (või teeserv) on eristamatu või kahjustatud
  - Eraldusjoonele (või teepiirdele) langeb sõiduteel asuva eraldusriba, puude, teepiirde, müratõkkeseina vms vari
- Teel on mitu sõiduraja eraldusjoont (või teeserva)
- Sõiduradade arv sõiduteel suureneb või väheneb või eraldusjooned (või teeservad) ristuvad üksteisega.
- Sõidurajad (või teepiirded) on tähistatud väga keeruliselt või maha on märgitud ajutised eraldusjooned, kui teed alles ehitatakse või remonditakse.
- Teel on siksak-jooned, ülekäigurajad ja liiklusmärgid
- Sõiduraja eraldusjoon kaob järsult, nt ristmikul
- Sõidurada (või tee) on väga lai või kitsas
- Teeserval puudub joon
- Sõiduteel on piirstruktuur, nagu teemaksu värav, kõnnitee, äärekivi vms
- Vahekaugus eesolevast sõidukist on väga väike või varjab eesolev sõiduk teemärgistust (või teeserva)

⚠ ETTEVAATUST

Lisateavet ja täpsemaid andmeid esivaatekaamera piirangute kohta vt "Esikokkupõrke ennetussüsteem (FCA) (anduri fusioon) (mõnel mudelil)" leheküljel 5–70.

⚠ HOIATUS

Järgige sõidurajal püsimise abisüsteemi kasutamisel alltoodud ohutusabinõusid.

- Ohutu sõidu ja õigete juhtimisvõtete eest vastutab alati üksnes autojuht. Ärge lootke ainult sellele funktsioonile ja sõitke ettevaatlikult.
- Sõidurajal püsimise abisüsteemi töö võidakse tühistada või see võib olla takistatud, olenevalt teeoludest ja ümbrusest. Olge auto juhtimisel alati ettevaatlik.
- Vt "Süsteemi tööd piiravad tegurid" leheküljel 5–90, kui sõidurada ei tuvastata korralikult.
- Haagise vedamisel või teise sõiduki pukseerimisel soovitame sõidurajal püsimise abisüsteemi ohutuse põhjustel välja lülitada.
- Kui sõiduk sõidab suurel kiirusel, siis rooli ei kontrollita. Funktsiooni kasutamisel peab juht alati kinni pidama kehtivatest piirkiirustest.
- Kui kuvatakse mõne muu funktsiooni hoiatusteade või väljastatakse heliline hoiatus, ei pruugita sõidurajal püsimise abisüsteemi teadet kuvada ega väljastada selle helilist hoiatust.
- Kui müra on liiga suur, ei pruugi te sõidurajal püsimise abisüsteemi hoiatusheli kuulda.
- Rooli külge esemete paigaldamisel ei pruugi roolimisabi korrektselt töötada.
- Sõidurajal püsimise abisüsteem ei pruugi töötada 15 sekundi jooksul pärast sõiduki käivitamist või esikaamera sisselülitamist.
- Sõidurajal püsimise abisüsteem ei tööta järgmistel juhtudel.
  - Suunatuli või ohutuled on sisse lülitatud
  - Autoga ei sõideta pärast funktsiooni sisselülitamist või rajavahetust sõiduraja keskel
  - Elektrooniline stabiilsuskontrolli süsteem (ESC) või auto sõidustabiilsuse juhtsüsteem (VSM) on tööle rakendunud
  - Autoga sõidetakse järsul kallakul
  - Sõiduki kiirus on alla 55 km/h või üle 210 km/h
  - Autoga tehakse järske reavahetusi.
  - Auto peatub väga järsult.

Pimenurga kokkupõrkehoiatus (BCW) (mõnel mudelil)

Pimenurga kokkupõrkehoiatus aitab tuvastada ja jälgida lähenevaid sõidukeid juhi pimenurga piirkonnas ning hoiatab juhti võimaliku kokkupõrke eest hoiatusteate ja helilise hoiatuse abil.

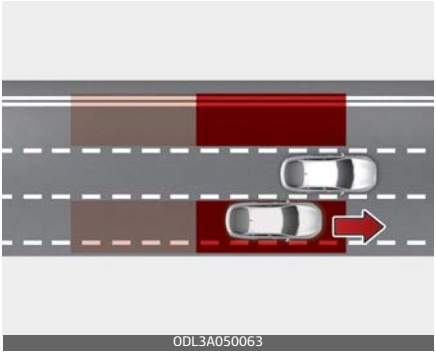

ODL3A050063

Pimenurga kokkupõrkehoiatus aitab tuvastada pimenurgas olevaid sõidukeid ja annab neist juhile märku.

⚠ ETTEVAATUST

Tuvastusala võib olla erinev, olenevalt teie sõidukist. Ent isegi kui pimenurgas on sõiduk, ei pruugi funktsioon teid hoiatada, kui mööduta sõidukist suurel kiirusel.

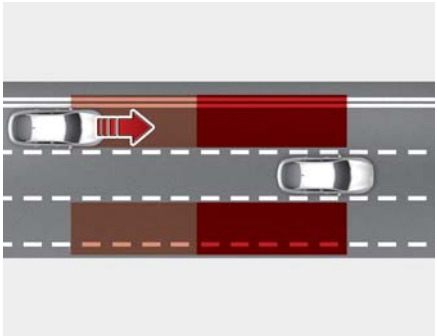

ODL3059062

Pimenurga kokkupõrkehoiatus aitab tuvastada, et pimenurgast läheneb suurel kiirusel sõiduk, ning teavitab sellest juhti.

⚠ ETTEVAATUST

Hoiatamisaeg võib sõltuvalt läheneva sõiduki kiirusele erineda.

✻ MÄRKUS

- BCW tähistab pimenurga hoiatussüsteemi.
- Edaspidises on pimenurga kokkupõrkehoiatust nimetatud pimenurga turvasüsteemiks.

Süsteemi andurid

Tagumine nurgaradar

OCK050051L

Süsteemi anduri asukoht on näidatud ülal oleval pildil.

⚠ ETTEVAATUST

- Tagumist nurgaandurit ega anduri koostu ei tohi kunagi lahti võtta ega lüüa.
- Kui tagumine nurgaandur on välja vahetatud või remonditud. Sellisel juhul laske süsteem kvalifitseeritud asjatundjal üle vaadata. Kia soovitab pöörduda Kia volitatud esindaja/hoolduspartneri poole.
- Kui tagumine nurgaradar või anduri lähedal asuv piirkond saab löögi, ei pruugi pimenurga turvasüsteem vaatamata hoiatusteate mitteilmumisele nõuetekohaselt töötada. Sellisel juhul laske süsteem kvalifitseeritud asjatundjal üle vaadata. Kia soovitab pöörduda Kia volitatud esindaja/hoolduspartneri poole.
- Kasutage tagumisel kaitseraua remontimiseks anduri piirkonnas ainult originaalosi.
- Ärge kinnitage tagumise nurgaanduri lähedusse numbrimärgi raami ega mingit lisavarustust, nt kaitseraua kaitsekatet, mingeid kleebiseid või muid esemeid.
- Funktsioon ei pruugi korralikult töötada, kui kaitseraud on välja vahetatud või kui tagumise nurgaanduri ümbrus on kahjustatud või üle värvitud.
- Kui on paigaldatud haagis, tagakandur vms, võib see halvendada tagumise nurgaanduri tuvastusjõudlust või funktsioon ei pruugi töötada.

Funktsiooni seadistamine

Seadistus

OCK050315L

5

Pimenurga hoiatussüsteem (Blind-spot safety)

Kui nupp ENGINE START/STOP (mootori start/stopp) on asendis ON, valige või tühistage menüüs "User settings (LCD display) (Kasutajasätted (LCD-ekraan) või Settings (Sätted) → Vehicle (Infotainment System screen) (Sõiduk (Infomeelelahutuse süsteemi ekraan) → Driver Assistance (Juhiabisüsteemid) → Lane Safety (Sõidurea turvalisus)", et seadistada iga funktsiooni kasutamine.

Kui on valitud 'Warning Only' (Ainult hoiatus), hoiatab funktsioon juhti hoiatusteate ja helilise hoiatuse abil, olenevalt kokkupõrkeohu astmest.

Kui mootor käivitatakse, sellal kui funktsioon on välja lülitatud, ilmub näidikuplokile teade 'Blind-Spot Safety System is Off' (Pimenurga turvasüsteem on välja lülitatud).

Kui muudate seadistusvaliku 'Off' valikule 'Warning Only' (Ainult hoiatus), vilgub hoiatustuli välisel tahavaatepeeglil kolme sekundi jooksul.

Lisaks vilgub kolme sekundi jooksul hoiatustuli välisel tahavaatepeeglil, kui mootori käivitamisel on funktsioon seatud valikule 'Warning Only' (Ainult hoiatus).

⚠ HOIATUS

- Valides 'Warning Only', puudub pidurdusabi.
- Juht peab kogu aeg ümbrust jälgima ja sõitma ettevaatlikult, kui on valitud 'Off' (Väljas).

✻ MÄRKUS

Mootori taaskäivitamisel säilib pimenurga turvasüsteemi viimane seadistus.

Hoiatuse ajastus

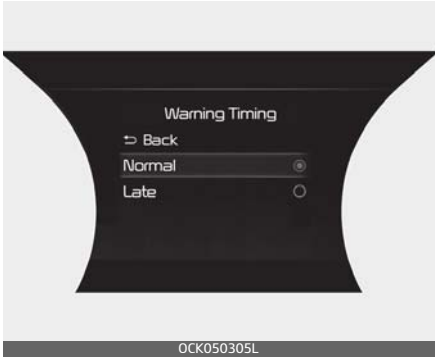

Kui nupp ENGINE START/STOP (mootori start/stop) on asendis ON, valige pimenurga turvasüsteemi algse hoiatusaja muutmiseks "Driver Assistance (Juhiabisüsteemid) → Warning Timing (Hoiatuse aeg)" menüüst "User Settings (LCD display) (Kasutajasätted (LCD-ekraan) või Settings (Sätted) → Vehicle (Infotainment System screen) (Sõiduk (infomeelelahutuse süsteem)".

Sõiduki tarnimisel on hoiatuse ajastus seatud valikule 'Normal'. Kui muudate hoiatuse ajastust, võivad muutuda teiste juhiabisüsteemide hoiatuste ajad.

Warning Volume (Hoiatusmaht)

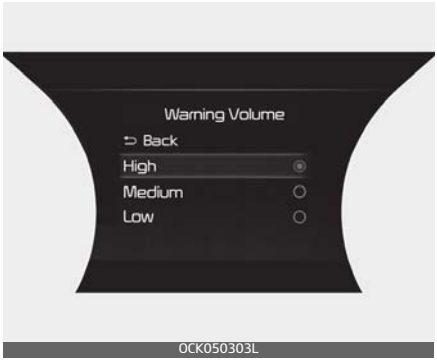

Kui nupp ENGINE START/STOP (mootori start/stopp) on asendis ON, valige pimenurga turvasüsteemi hoiatuse helitugevuse väärtustele „High" (Kõrge), „Medium" (Keskmine) või „Low" (Madal) muutmiseks menüüs "User Settings (LCD display) (Kasutajasätted (LCD-ekraan)" või Settings (Sätted) → Vehicle (Infotainment System screen) (Sõiduki (infomeelelahutuse süsteemi ekraan)" valik "Driver Assistance (Juhiabisüsteemid) → Warning Volume (Hoiatuse helitugevus)".

Kui muudate hoiatuse helitugevust, võib muutuda teiste juhiabisüsteemide hoiatuste helitugevus.

⚠ ETTEVAATUST

- Hoiatuse ajastamise ja hoiatuse helitugevuse seadistus kehtib kõikidele pimenurga turvasüsteemi funktsioonide jaoks.
- Isegi kui hoiatuse ajastuse seadistuseks on valitud 'Normal' (Normaalne), võib algse hoiatuse aktiveerimine tunduda liiga hiline, kui sõiduk läheneb suurel kiirusel.
- Seadke hoiatuse ajastus valikule 'Late' (hiline) vähesema liikluse ja aeglase sõidukiirusega.

✻ MÄRKUS

Kui teie sõiduk on varustatud infomeelelahutuse süsteemiga, skannige sõiduki infomeelelahutuse süsteemi eraldi juhendis olev QR-kood.

Funktsiooni toimimine

Funktsiooni hoiatus

Sõiduki tuvastamine

- Sõiduki tuvastamisel süttib juhi hoiatamiseks hoiatustuli välisel tahavaatepeeglil ja esiklaasiindikaatoril (kui kuulub varustusse).
- Funktsioon töötab, kui teie sõiduki kiirus on üle 20 km/h ja pimenurgas oleva sõiduki kiirus on üle 10 km/h.

Kokkupõrkehoiatus

- Kokkupõrke hoiatus käivitub, kui tuvastatud sõiduki suunal käivitatakse suunatuli.
- Juhi hoiatamiseks süttib külgpeeglil hoiatustuli ja HUD (kui on varustuses) hakkab vilkuma.
- Kui suunatuli on välja lülitatud või kui lahkute sõidurajalt, tühistatakse kokkupõrkehoiatus ja funktsioon naaseb sõidukite tuvastamise olekusse.

⚠ HOIATUS

- Tagumise nurgaanduri tuvastusulatuseks on standardne teelaius, seepärast võib funktsioon kitsal teel tuvastada kõrvalrajal olevaid sõidukeid ja teid hoiatada. Seevastu laial teel ei pruugi funktsioon tuvastada kõrvalrajal olevaid sõidukeid ega teid hoiatada.
- Kui ohutuled põlevad, ei toimi suunatule aktiveerimisega seotud kokkupõrkehoiatus.

Järgige pimenurga turvasüsteemi kasutamisel järgmiseid ohutusabinõusid:

- Ohutuse huvides muutke seadistusi pärast sõiduki parkimist ohutus kohas.
- Kui kuvatakse mõne muu funktsiooni hoiatusteade või väljastatakse heliline hoiatus, ei pruugita pimenurga turvasüsteemi teadet kuvada ega väljastada selle helilist hoiatust.
- Kui müra on liiga suur, ei pruugi te pimenurga turvasüsteemi hoiatusheli kuulda. Olenevalt tee- ja sõiduoludest võib pimenurga turvasüsteem hoiatada juhti liiga hilja või üldse mitte hoiatada.
- Juht peab alati säilitama kontrolli sõiduki üle. Ärge lootke üksnes pimenurga turvasüsteemile. Hoidke alati ise ohutut pikivahet ning vajutage vajadusel sõidukiiruse vähendamiseks piduripedaali.

Funktsiooni tõrked ja piiravad tegurid

Funktsiooni tõrge

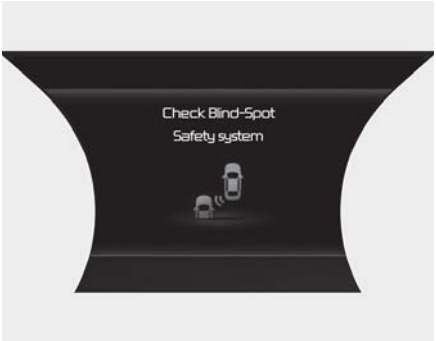

OCK050316L

Kui pimenurga turvasüsteem ei tööta korralikult, ilmub näidikuplokile hoiatusteade 'Check Blind-Spot Safety system' (Kontrollige pimenurga turvasüsteemi) ja funktsioon lülitub automaatselt välja või on piiratud. Sellisel juhul laske süsteem kvalifitseeritud asjatundjal üle vaadata. Kia soovitab pöörduda Kia volitatud esindaja/hooldusspartneri poole.

OCK050317L

Kui välise tahavaatepeegli hoiatustuli ei tööta korralikult, ilmub näidikuplokile hoiatusteade 'Check side view mirror warning light' (Kontrollige küljepeegli hoiatustuld). Soovitame lasta sõidukit kontrollida volitatud Kia edasimüüjal/esindajal.

Funktsioon välja lülitatud

OCK050234L

Kui tagumine kaitseraud tagumise nurgaanduri ümbruses või andur ise on kaetud võõrmaterjaliga, nagu vihm või lumi, või kui paigaldatakse haagis või tagakandur, võib see vähendada tuvastusjõudlust ning pimenurga turvasüsteemi ajutiselt piirata või deaktiveerida.

Sellisel juhul ilmub hoiatusteade 'Blind-Spot Safety system disabled. Radar blocked' (Pimenurga turvasüsteem deaktiveeritud. Radar blokeeritud).

Funktsioon töötab normaalselt, kui eemaldate võõrmaterjali või haagise vms ja seejärel taaskäivitate mootori.

Kui funktsioon ei toimi pärast võõrmaterjali eemaldamist tavapäraselt, laske sõiduk kvalifitseeritud töökojas üle vaadata. Kia soovitab pöörduda Kia volitatud esindaja/teenusepartneri poole.

⚠ HOIATUS

- Isegi kui hoiatussüsteem ei ilmu näidikuplokile, ei pruugi pimenurga turvasüsteem korralikult töötada.
- Pimenurga turvasüsteem ei pruugi korralikult töötada piirkonnas (nt avatud maastikul), kus ei tuvastata mingeid objekte kohe pärast mootori sisselülitamist või kui tuvastusandur on mootori sisselülitamises kaetud blokeeritud võõrmaterjaliga.

⚠ ETTEVAATUST

Lülitage pimenurga turvasüsteem välja, kui paigaldate haagise, tagakanduri vms, või eemaldage haagis, tagakandur vms, et kasutada pimenurga turvasüsteemi.

Süsteemi tööd piiravad tegurid

Pimenurga turvasüsteem ei pruugi korralikult töötada või funktsioon võib ootamatult rakenduda järgmistel tingimustel.

- Äärmuslikel ilmastikutingimustel nagu tugev lume- või vihmasadu vms.
- Tagumine nurgaradar on kaetud lume, vihma, pori või muuga.
- Temperatuur tagumise nurgaradari ümber on liiga kõrge.
- Maantee (või sõidutee) rambil sõitmisel.
- Teekate (või kaugemal asuv maapind) sisaldab ebatavalisi metallosi (nt metroo tõttu).
- Sõiduki läheduses on fikseeritud objekt nagu helitõkked, teepiirded, eraldusribad, tõkked, tänavavalgustid, märgid, tunnelid, seinad jne (sh mõlemal pool).
- Sõites avarates piirkondades, kus on vähe sõidukeid või ehitisi (nt kõrb, heinamaa, eeslinn jne). Sõites kitsal teel, mis on ääristatud kõrgete puude või rohuga
- Sõites märjal teepinnal, näiteks lompidega teel
- Teine sõiduk on liiga lähedal teie sõiduki taga või möödub teine sõiduk teie sõidukist väga lähedalt
- Teise sõiduki kiirus on väga suur, see möödub teie sõidukist lühikese ajaga.
- Möödute teisest sõidukist.

- Vahetate sõidurada.
- Teie kõrval olev sõiduk alustab liikumist teiega samaaegselt, kuid kiirendab teist kiiremini.
- Teie kõrvalrajas sõitev sõiduk liigub kahe raja võrra kaugemale või kui kahe raja kaugusel olev sõiduk liigub teie kõrvalrajale
- Haagis või tagakandur on paigaldatud tagumise nurgaradari lähedusse
- Kaitseraud tagumise nurgaradari ümber on kaetud esemetega, näiteks kaitseraua kleebis, kaitseraua kate, jalgrattaraam vms
- Kaitseraud tagumise nurgaradari ümber on saanud löögi, kahjustatud või on radar oma kohalt nihkunud
- Teie sõiduki kõrgus on madal või kõrge raske lasti, ebatavalise rehvirõhu vms tõttu

Pimenurga turvasüsteem ei pruugi korralikult töötada või funktsioon võib ootamatult rakenduda, kui tuvastatakse järgmised objektid.

- Tuvastatud on mootorratas või jalgratas
- Tuvastatud on platvormhaagis
- Tuvastatud on mõni eriti suur sõiduk, nt buss või veoauto
- Tuvastatud on selline takistus nagu jalakäija, loom, ostukäru või lapsevanker
- Tuvastatakse madal sõiduk, näiteks sportauto.

⚠ HOIATUS

Kurvide läbimisel

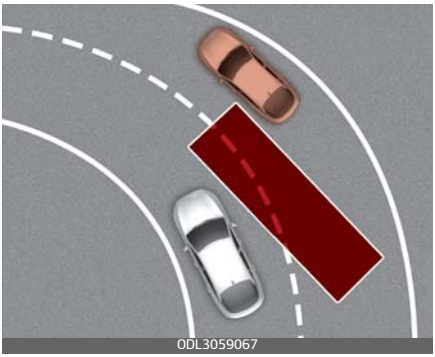

Kurvilisel teel sõites ei pruugi pimenurga turvassüsteem nõuetekohaselt toimida. Funktsioon ei pruugi kõrvalrajal olevat sõidukit tuvastada.

Jälgige sõidu ajal alati tähelepanelikult teed ja ümbritsevaid liiklusolusid.

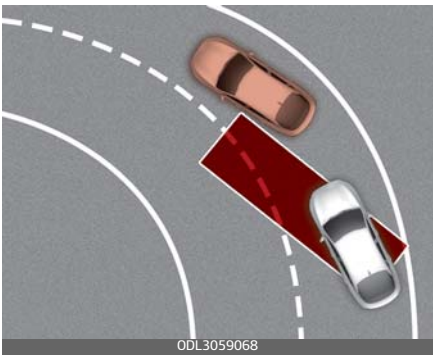

Kurvilisel teel sõites ei pruugi pimenurga turvassüsteem nõuetekohaselt toimida. Funktsioon võib tuvastada samal sõidurajal oleva sõiduki.

Jälgige sõidu ajal alati tähelepanelikult teed ja ümbritsevaid liiklusolusid.

Sõitmine tee ühinemis-/lahknemiskohal

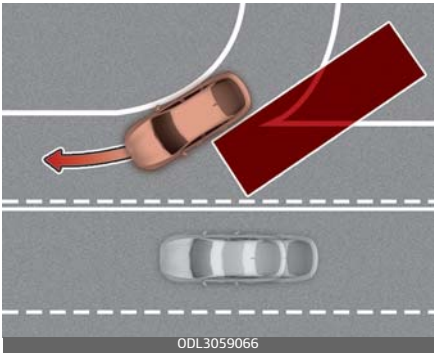
ODL3059066

Pimenurga turvasüsteem ei pruugi korralikult töötada, kui sõidate teel, mis ühineb või jaguneb. Funktsioon ei pruugi kõrvalrajal olevat sõidukit tuvastada.

Jälgige sõidu ajal alati tähelepanelikult teed ja ümbritsevaid liiklusolusid.

Sõit kallakul

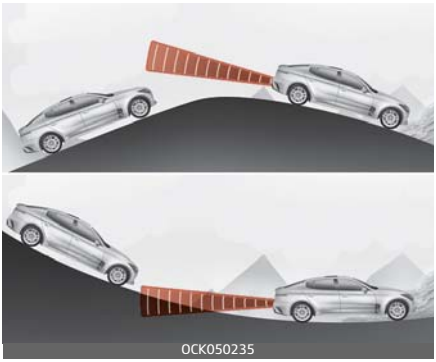
OCK050235

Kallakul sõites ei pruugi pimenurga turvassüsteem nõuetekohaselt toimida. Funktsioon ei pruugi kõrvalrajal olevat sõidukit tuvastada või võib ekslikult tuvastada maapinda või struktuure.

Jälgige sõidu ajal alati tähelepanelikult teed ja ümbritsevaid liiklusolusid.

Sõitmine erinevate kõrgustega radadel

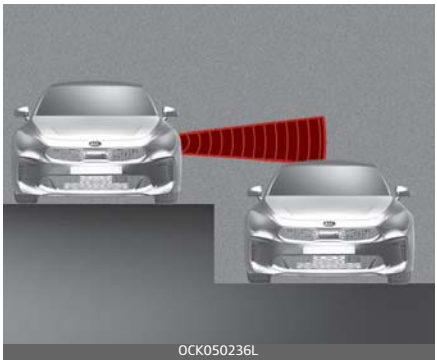
OCK050236L

Pimenurga turvasüsteem ei pruugi erineva kõrgusega sõiduradade korral korralikult töötada. Süsteem ei pruugi tuvastada teisel rajakõrgusel oleval sõidukit (kes läheb läbi ühineva lõigu alt, erinevate tasanditega ristmike korral jne).

Jälgige sõidu ajal alati tähelepanelikult teed ja ümbritsevaid liiklusolusid.

⚠ HOIATUS

Pimenurga turvasüsteem ei pruugi korralikult töötada tugevate elektromagnetlainete häirete korral.

Pimenurga turvasüsteem ei pruugi töötada 3 sekundi jooksul pärast sõiduki käivitamist või tagumiste nurgaandurite sisselülitamist.

Pimenurga ennetussüsteem (BCA) (mõnel mudelil)

Pimenurga ennetussüsteem aitab tuvastada ja jälgida lähenevaid sõidukeid juhi pimenurga piirkonnas ning hoiatab juhti võimaliku kokkupõrke eest hoiatusteate ja helilise hoiatuse abil.

Lisaks aitab funktsioon vältida kokkupõrget, rakendades diferentsiaali pidureid, kui tekib kokkupõrkeoht sõiduraja vahetamise ajal või parkimiskohalt väljasõitmisel.

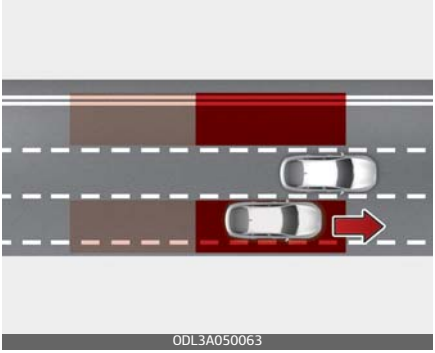

Pimenurga ennetussüsteem aitab tuvastada pimenurgas olevaid sõidukeid ja annab neist juhile märku.

⚠ ETTEVAATUST

Tuvastusala võib olla erinev, olenevalt teie sõidukist. Ent isegi kui pimenurgas on sõiduk, ei pruugi funktsioon teid hoiatada, kui mööduta sõidukist suurel kiirusel.

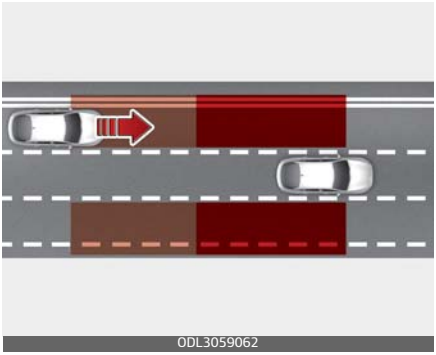
ODL3059062

Pimenurga ennetussüsteem aitab tuvastada, et pimenurgast läheneb suurel kiirusel sõiduk, ning teavitab sellest juhti.

⚠ ETTEVAATUST

Hoiatamisaeg võib sõltuvalt läheneva sõiduki kiirusele erineda.

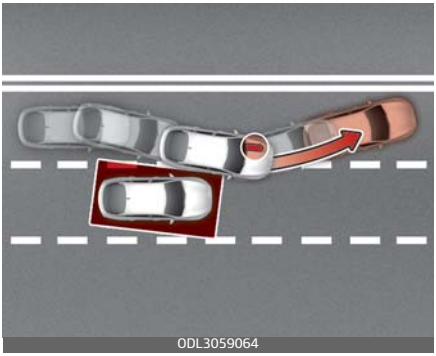
ODL3059064

Kui sõiduraja vahetamise ajal tuvastab funktsioon kokkupõrkeohu pimenurgas läheneva sõidukiga, aitab funktsioon vältida kokkupõrget, rakendades diferentsiaali pidureid.

✻ MÄRKUS

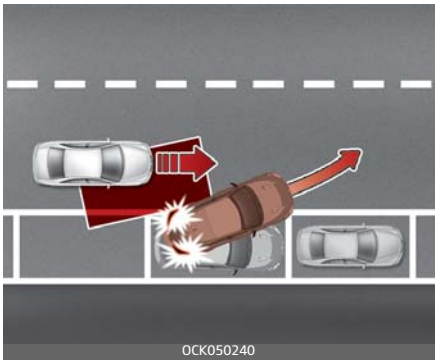
OCK050240

Kui sõidate parkimiskohalt edasisuunas välja ja funktsioon tuvastab kokkupõrkeohu pimenurgas läheneva sõidukiga, aitab funktsioon vältida kokkupõrget, rakendades pidureid.

✻ MÄRKUS

- BCA tähistab pimenurga avariiennetussüsteemi.
- Edaspidises on pimenurga ennetussüsteemi nimetatud pimenurga turvasüsteemiks.

Süsteemi andurid

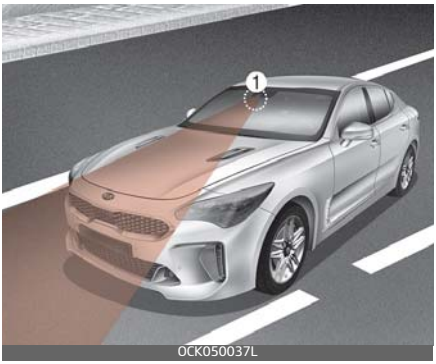

[1] : Esikaamera, [2] : Tagumine nurgaradar

Tuvastusandurite üksikasjaliku asukoha leiate ülaltoodud pildilt.

⚠ ETTEVAATUST

Süsteemi anduri optimaalse talitluse tagamiseks võtke tarvitusele järgmised ettevaatusabinõud.

- Tagumist nurgaandurit ega anduri koostu ei tohi kunagi lahti võtta ega lüüa.
- Kui tagumine nurgaradar või anduri lähedal asuv piirkond saab löögi, ei pruugi pimenurga turvasüsteem vaatamata hoiatusteate mitteilmumisele nõuetekohaselt töötada. Soovitame lasta sõidukit kontrollida volitatud Kia edasimüüjal/esindajal.
- Tagumiste nurgaradarite vahetamisel või parandamisel soovitame lasta sõiduki Kia volitatud esindajal üle vaadata.
- Kasutage tagumisel kaitseraua remontimiseks anduri piirkonnas ainult originaalosi.
- Ärge kinnitage tagumise nurgaanduri lähedusse numbrimärgi raami ega mingit lisavarustust, nt kaitseraua kaitsekatet, mingeid kleebiseid või muid esemeid.
- Funktsioon ei pruugi korralikult töötada, kui kaitseraud on välja vahetatud või kui tagumise nurgaanduri ümbrus on kahjustatud või üle värvitud. Kui on paigaldatud haagis, tagakandur vms, võib see halvendada tagumise nurgaanduri tuvastusjõudlust või funktsioon ei pruugi töötada.

⚠ ETTEVAATUST

Lisateavet ja esivaatekaameraga seotud ettevaatusabinõusid vt "Esikokkupõrke ennetussüsteem (FCA) (anduri fusioon) (mõnel mudelil)" leheküljel 5-70.

Funktsiooni seadistamine

Seaded

OCK050315L

Pimenurga hoiatussüsteem (Blind-spot safety)

Kui nupp ENGINE START/STOP (mootori start/stopp) on asendis ON, valige või tühistage menüüs "User settings (LCD display) (Kasutajasätted (LCD-ekraan) või Settings (Sätted) → Vehicle (Infotainment System screen) (Sõiduk (Infomeelelahutuse süsteemi ekraan)" valik „Driver Assistance (Juhiabisüsteemid) → Blind-Spot Safety (Pimenurga hoiatussüsteem)", et seadistada iga funktsiooni kasutamine.

- Kui on valitud 'Active Assist' (Aktiivne abi), hoiatab süsteem juhti hoiatusteate ja helilise hoiatuse abil ning rakendab pidurdusabi, olenevalt kokkupõrkeohu astmest.
- Kui on valitud 'Warning Only' (Ainult hoiatus), hoiatab funktsioon juhti hoiatusteate ja helilise hoiatuse abil, olenevalt kokkupõrkeohu astmest. ei abistata.

OCK050232L

Kui mootor käivitatakse, sellal kui funktsioon on välja lülitatud, ilmub näidikuplokile teade 'Blind-Spot Safety System is Off' (Pimenurga turvasüsteem on välja lülitatud).

Kui muudate seadistusvaliku 'Off' valikule 'Active Assist' (Aktiivne abi), vilgub hoiatustuli välisel tahavaatepeeglil kolme sekundi jooksul.

Lisaks vilgub kolme sekundi jooksul hoiatustuli välisel tahavaatepeeglil, kui mootori käivitamisel on funktsioon seatud valikule 'Active Assist' (Aktiivne abi).

⚠ HOIATUS

- Valides 'Warning Only' (Ainult hoiatus), puudub pidurdusabi.
- Juht peab kogu aeg ümbrust jälgima ja sõitma ettevaatlikult, kui on valitud 'Off' (Väljas).

✻ MÄRKUS

Mootori taaskäivitamisel säilib pimenurga turvasüsteemi viimane seadistus.

Hoiatuse ajastus

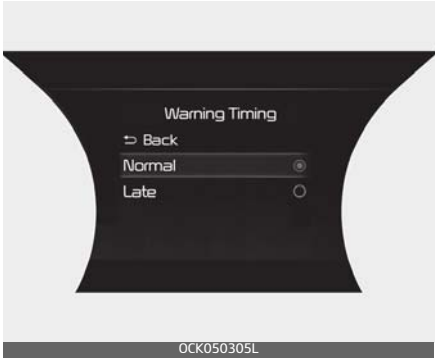

OCK050305L

Kui nupp ENGINE START/STOP (mootori start/stop) on asendis ON, valige pimenurga turvasüsteemi algse hoiatusaja muutmiseks "Driver Assistance (Juhiabisüsteemid) → Warning Timing (Hoiatuse aeg)" menüüst "User Settings (LCD display) (Kasutajasätted (LCD-ekraan) või Settings (Sätted) → Vehicle (Infotainment System screen) (Sõiduk (infomeelelahutuse süsteem)".

Sõiduki tarnimisel on hoiatuse ajastus seatud valikule 'Normal'. Kui muudate hoiatuse ajastust, võivad muutuda teiste juhiabisüsteemide hoiatuste ajad.

Warning Volume (Hoiatusmaht)

OCK050303L

Kui nupp ENGINE START/STOP (mootori start/stopp) on asendis ON, valige pimenurga turvasüsteemi hoiatuse helitugevuse väärtustele „High" (Kõrge), „Medium" (Keskmine) või „Low" (Madal) muutmiseks menüüs "User Settings (LCD display) (Kasutajasätted (LCD-ekraan)" või Settings (Sätted) → Vehicle (Infotainment System screen) (Sõiduki (infomeelelahutuse süsteemi ekraan)" valik "Driver Assistance (Juhiabisüsteemid) → Warning Volume (Hoiatuse helitugevus)".

Kui muudate hoiatuse helitugevust, võib muutuda teiste juhiabisüsteemide hoiatuste helitugevus.

⚠ ETTEVAATUST

- Hoiatuse ajastamise ja hoiatuse helitugevuse seadistus kehtib kõikidele pimenurga turvasüsteemi funktsioonide jaoks.
- Isegi kui hoiatuse ajastuse seadistuseks on valitud 'Normal' (Normaalne), võib algse hoiatuse aktiveerimine tunduda liiga hiline, kui sõiduk läheneb suurel kiirusel.
- Seadke hoiatuse ajastus valikule 'Late' (hiline) vähesema liikluse ja aeglase sõidukiirusega.

✻ MÄRKUS

Kui teie sõiduk on varustatud infomeelelahutuse süsteemiga, skannige sõiduki infomeelelahutuse süsteemi eraldi juhendis olev QR-kood.

Funktsiooni toimimine

Hoiatamise ja kontrollimise funktsioon

Sõiduki tuvastamine

- Sõiduki tuvastamisel süttib juhi hoiatamiseks hoiatustuli välisel tahavaatepeeglil ja projitseeritakse esiklaasile (kui on varustuses).
- Funktsioon töötab, kui teie sõiduki kiirus on üle 20 km/h ja pimenurgas oleva sõiduki kiirus on üle 10 km/h.

Kokkupõrkehoiatus

- Kokkupõrke hoiatus käivitub, kui tuvastatud sõiduki suunal käivitatakse suunatuli.
- Kui menüüs "User Settings (LCD display) (Kasutajasätted (LCD-ekraan)) või Settings (Sätted) → Vehicle (Infotainment System screen) (Sõiduk (infomeelelahutuse ekraani kuva))" on valitud 'Warning Only' (Ainult hoiatus), aktiveerub kokkupõrkehoiatus siis, kui teie sõiduk läheneb sõidurajale, millel on tuvastatud pimenurgas olev sõiduk.
- Juhi hoiatamiseks süttib külgpeeglil hoiatustuli ja HUD (kui on varustuses) hakkab vilkuma.
- Kui suunatuli on välja lülitatud või kui lahkute sõidurajalt, tühistatakse kokkupõrkehoiatus ja funktsioon naaseb sõidukite tuvastamise olekusse.

⚠ HOIATUS

- Tagumise nurgaanduri tuvastusulatuseks on standardne teelaius, seepärast võib funktsioon kitsal teel tuvastada kõrvalrajal olevaid sõidukeid ja teid hoiatada. Seevastu laial teel ei pruugi funktsioon tuvastada kõrvalrajal olevaid sõidukeid ega teid hoiatada.
- Kui ohutuled põlevad, ei toimi suunatule aktiveerimisega seotud kokkupõrkehoiatus.

Kokkupõrke ennetussüsteem (sõitmisel)

- Juhi hoiatamiseks kokkupõrke eest vilgub välisel tahavaatepeeglil hoiatustuli ja näidikuplokile ilmub hoiatusteade.
- See funktsioon töötab, kui teie sõiduki kiirus on 60~200 km/h ja sõiduraja mõlemad eraldusjooned on tuvastatud.
- Hädapidurdamist rakendatakse, aitamaks vältida kokkupõrget pimenurgas oleva sõidukiga.

⚠ HOIATUS

- Kokkupõrke ennetussüsteem tühistatakse järgmistel tingimustel.
  - Teie sõiduk siseneb järgmisele sõidurajale teatud vahemaaga.
  - Teie sõiduk on kokkupõrkeohust eemal.
  - Rooliratast pööratakse järsult.
  - Piduripedaal on alla vajutatud.
  - Esikokkupõrke ennetussüsteem töötab

- Pärast funktsiooni rakendumist või sõiduraja vahetamist peate sõitma sõidurea keskel. Funktsioon ei tööta, kui sõidukiga ei sõideta sõiduraja keskel.

Kokkupõrke ennetussüsteem (sõitmahakkamisel)

OCK050324L

- Juhi hoiatamiseks kokkupõrke eest vilgub välisel tahavaatepeeglil hoiatustuli ja näidikuplokile ilmub hoiatusteade.
- Funktsioon töötab, kui teie sõiduki kiirus on alla 3 km/h ja pimenurgas oleva sõiduki kiirus on üle 5 km/h.
- Hädapidurdamist rakendatakse, aitamaks vältida kokkupõrget pimenurgas oleva sõidukiga.

Sõiduki seiskamine ja pidurite kontrollimise peatamine

OCK050218L

- Kui sõiduk peatatakse hädapidurdamise abil, ilmub näidikuplokile hoiatusteade ‘Drive carefully’ (Sõitke ettevaatlikult).
- Ohutuse tagamiseks peab juht viivitamatult vajutama piduripedaali ja kontrollima ümbrust.
- Pidurite kontrollimine lõpeb, kui hädapidurdamisega sõiduki seiskamisest on möödunud ligikaudu 2 sekundit.

⚠ HOIATUS

- Ohutuse huvides muutke seadistusi pärast sõiduki parkimist ohutus kohas.
- Kui kuvatakse mõne muu funktsiooni hoiatusteade või väljastatakse heliline hoiatus, ei pruugita pimenurga turvasüsteemi teadet kuvada ega väljastada vastavat helilist hoiatust.
- Kui müra on liiga suur, ei pruugi te pimenurga turvasüsteemi hoiatusheli kuulda.
- Pimenurga turvasüsteem ei pruugi töötada, kui juht vajutab kokkupõrke vältimiseks piduripedaali.
- Pimenurga turvasüsteemi töötamise ajal tühistatakse pidurite kontrollimine süsteemi poolt automaatselt, kui juht vajutab tugevalt gaasipedaali või liigutab järsult rooli.
- Kiire käiguvahetuse korral sõidukiga tagurdamise ajal ei pruugi pimenurga seiresüsteem korralikult töötada või aktiveerub tarbetult.
- Pimeala turvasüsteemi rakendumisel võib sõiduk järsult peatuda, vigastades reisijaid ja liigutades lahtiseid esemeid. Pange alati peale turvavöö ja kinnitage lahtised esemed.
- Isegi juhul, kui pimenurga turvasüsteemis on tekkinud tõrge, töötab auto pidurisüsteem ikkagi normaalselt.
- Pimenurga turvasüsteem ei toimi kõikides olukordades ega suuda vältida kõiki kokkupõrkeid.
- Olenevalt tee- ja sõiduoludest võib pimenurga turvasüsteem hoiatada juhti liiga hilja või üldse mitte hoiatada.
- Juht peab alati säilitama kontrolli sõiduki üle. Ärge lootke üksnes pimenurga turvasüsteemile. Hoidke alati ise ohutut pikivahet ning vajutage vajadusel sõidukiiruse vähendamiseks piduripedaali.
- Ärge kasutage pimenurga turvasüsteemi inimeste, loomade, esemete vms tuvastamiseks. See võib põhjustada tõsiseid vigastusi või surma.

⚠ HOIATUS

Pidurite kontrollimine ei pruugi korralikult töötada, olenevalt ESC (Elektroonilise stabiilsuskontrolli) olekust.

Hoiatus esitatakse vaid järgmistel juhtudel.

- ESC (Elektroonilise stabiilsuskontrolli) hoiatustuli põleb.
- ESC (Elektrooniline stabiilsuskontroll) on hõivatud muu funktsiooniga.

Funktsiooni tõrked ja piiravad tegurid

Funktsiooni tõrge

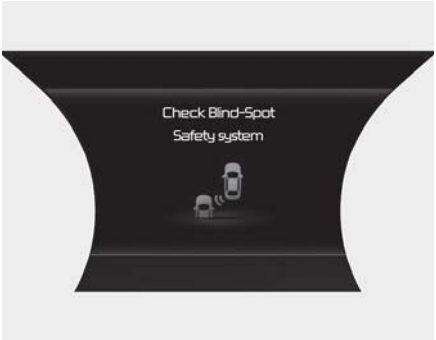

OCK050316L

Kui pimenurga turvasüsteem ei tööta korralikult, ilmub näidikuplokile hoiatusteade ‘Check Blind-Spot Safety system’ (Kontrollige pimenurga turvasüsteemi) ja funktsioon lülitub automaatselt välja või on piiratud. Sellisel juhul laske süsteem kvalifitseeritud asjatundjal üle vaadata. Kia soovitab pöörduda Kia volitatud esindaja/hoolduspartneri poole.

OCK050317L

Kui välise tahavaatepeegli hoiatustuli ei tööta korralikult, ilmub näidikuplokile hoiatusteade ‘Check side view mirror warning light’ (Kontrollige küljepeegli hoiatustuld). Soovitame lasta sõidukit kontrollida volitatud Kia edasimüüjal/esindajal.

Funktsioon välja lülitatud

OCK050234L

Kui tagumine kaitseraud tagumise nurgaanduri ümbruses või andur ise on kaetud võõrmaterjaliga, nagu vihm või lumi, või kui paigaldatakse haagis või tagakandur, võib see vähendada tuvastusjõudlust ning pimenurga turvasüsteemi ajutiselt piirata või deaktiveerida.

Sellisel juhul ilmub hoiatusteade ‘Blind-Spot Safety system disabled. Radar blocked’ (Pimenurga turvasüsteem deaktiveeritud. Radar blokeeritud).

Funktsioon töötab normaalselt, kui eemaldate võõrmaterjali või haagise vms ja seejärel taaskäivitate mootori.

Kui funktsioon ei toimi pärast võõrmaterjali eemaldamist tavapäraselt, laske sõiduk kvalifitseeritud töökojas üle vaadata. Kia soovitab pöörduda Kia volitatud esindaja/teenusepartneri poole.

⚠ HOIATUS

- Isegi kui hoiatussüsteem ei ilmu näidikuplokile, ei pruugi pimenurga turvasüsteem korralikult töötada.
- Pimenurga turvasüsteem ei pruugi korralikult töötada piirkonnas (nt avatud maastikul), kus ei tuvastata mingeid objekte kohe pärast mootori sisselülitamist või kui tuvastusandur on mootori sisselülitamises kaetud blokeeritud võõrmaterjaliga.

⚠ ETTEVAATUST

Lülitage pimenurga turvasüsteem välja, kui paigaldate haagise, tagakanduri vms, või eemaldage haagis, tagakandur vms, et kasutada pimenurga turvasüsteemi.

Süsteemi tööd piiravad tegurid

Pimenurga turvasüsteem ei pruugi korralikult töötada või funktsioon võib ootamatult rakenduda järgmistel tingimustel.

- Äärmuslikel ilmastikutingimustel nagu tugev lume- või vihmasadu vms.
- Tagumine nurgaradar on kaetud lume, vihma, pori või muuga.
- Temperatuur tagumise nurgaradari ümber on liiga kõrge.
- Maantee (või sõidutee) rambil sõitmisel.
- Teekate (või kaugemal asuv maapind) sisaldab ebatavalisi metallosi (nt metroo tõttu).
- Sõiduki läheduses on fikseeritud objekt nagu helitõkked, teepiirded, eraldusribad, tõkked, tänavavalgustid, märgid, tunnelid, seinad jne (sh mõlemal pool).
- Sõidetakse suurtel aladel, kus on vähe sõidukeid või ehitisi (nt kõrb, heinamaa, eeslinn jne).
- Sõites kitsal teel, mis on ääristatud kõrgete puude või rohuga
- Sõites märjal teepinnal, näiteks lompidega teel
- Teine sõiduk on liiga lähedal teie sõiduki taga või möödub teine sõiduk teie sõidukist väga lähedalt
- Teise sõiduki kiirus on väga suur, see möödub teie sõidukist lühikese ajaga.
- Möödute teisest sõidukist.
- Vahetate sõidurada.
- Teie kõrval olev sõiduk alustab liikumist teiega samaaegselt, kuid kiirendab teist kiiremini.
- Teie kõrvalrajas sõitev sõiduk liigub kahe raja võrra kaugemale või kui kahe raja kaugusel olev sõiduk liigub teie kõrvalrajale

- Haagis või tagakandur on paigaldatud tagumise nurgaradari lähedusse
- Kaitseraud tagumise nurgaradari ümber on kaetud esemetega, näiteks kaitseraua kleebis, kaitseraua kate, jalgrattaraam vms
- Kaitseraud tagumise nurgaradari ümber on saanud löögi, kahjustatud või on radar oma kohalt nihkunud
- Teie sõiduki kõrgus on madal või kõrge raske lasti, ebatavalise rehvirõhu vms tõttu

Pimenurga turvasüsteem ei pruugi korralikult töötada või funktsioon võib ootamatult rakenduda, kui tuvastatakse järgmised objektid.

- Tuvastatud on mootorratas või jalgratas
- Tuvastatud on platvormhaagis
- Tuvastatud on mõni eriti suur sõiduk, nt buss või veoauto
- Tuvastatud on selline takistus nagu jalakäija, loom, ostukäru või lapsevanker
- Tuvastatakse madal sõiduk, näiteks sportauto.

Pidurite kontrollimine ei pruugi toimida, juhi tähelepanu on nõutav järgmistes olukordades.

- Sõiduk vibreerib konarlikul, ebatasasel või betoonteel sõites tugevalt
- Sõites libedal lumisel, lompidega jne teel
- Rehvirõhk on madal või rehv on kahjustatud
- Pidurit on muudetud.
- Teete autoga järske rajavahetusi

⚠ ETTEVAATUST

Lisateavet ja täpsemaid andmeid esivaatekaamera piirangute kohta vt "Esikokkupõrke ennetussüsteem (FCA) (anduri fusioon) (mõnel mudelil)" leheküljel 5-70

⚠ HOIATUS

Kurvide läbimisel

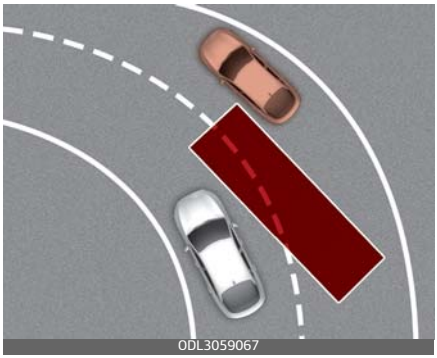

Kurvilisel teel sõites ei pruugi pimenurga turvassüsteem nõuetekohaselt toimida. Funktsioon ei pruugi kõrvalrajal olevat sõidukit tuvastada.

Jälgige sõidu ajal alati tähelepanelikult teed ja ümbritsevaid liiklusolusid.

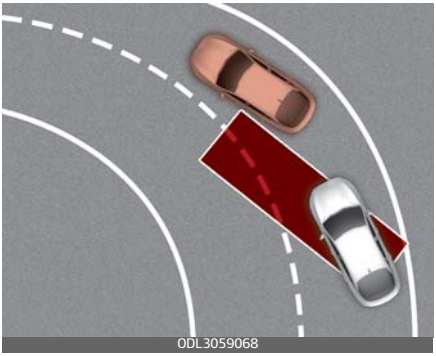
ODL3059068

Kurvilisel teel sõites ei pruugi pimenurga turvassüsteem nõuetekohaselt toimida. Funktsioon võib tuvastada samal sõidurajal oleva sõiduki.

Jälgige sõidu ajal alati tähelepanelikult teed ja ümbritsevaid liiklusolusid.

Sõitmine tee ühinemis-/lahknemiskohal

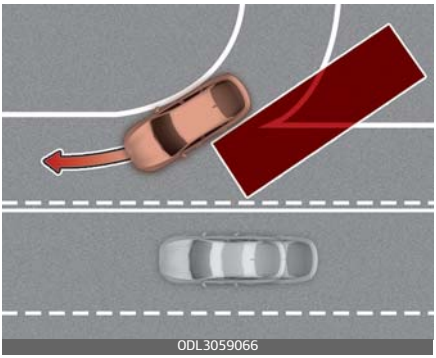
ODL3059066

Pimenurga turvasüsteem ei pruugi korralikult töötada, kui sõidate teel, mis ühineb või jaguneb. Funktsioon ei pruugi kõrvalrajal olevat sõidukit tuvastada. Jälgige sõidu ajal alati tähelepanelikult teed ja ümbritsevaid liiklusolusid.

Sõit kallakul

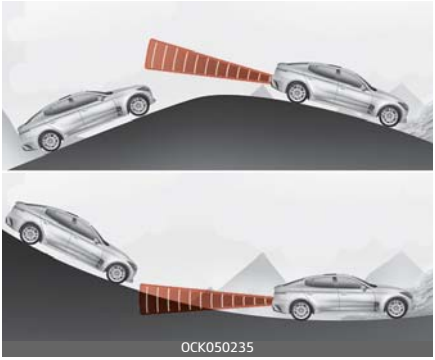
OCK050235

Kallakul sõites ei pruugi pimenurga turvassüsteem nõuetekohaselt toimida. Funktsioon ei pruugi kõrvalrajal olevat sõidukit tuvastada või võib ekslikult tuvastada maapinda või struktuure.

Jälgige sõidu ajal alati tähelepanelikult teed ja ümbritsevaid liiklusolusid.

Sõitmine erinevate kõrgustega radadel

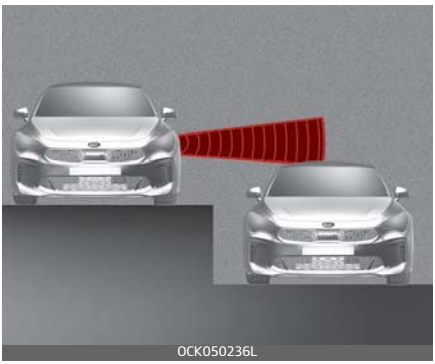
OCK050236L

Pimenurga turvasüsteem ei pruugi erineva kõrgusega sõiduradade korral korralikult töötada. Süsteem ei pruugi tuvastada teisel rajakõrgusel oleval sõidukit (kes läheb läbi ühineva lõigu alt, erinevate tasanditega ristmike korral jne).

Jälgige sõidu ajal alati tähelepanelikult teed ja ümbritsevaid liiklusolusid.

⚠ HOIATUS

- Haagise või teise sõiduki vedamisel veenduge, et pimenurga turvasüsteem oleks välja lülitatud.
- Pimenurga turvasüsteem ei pruugi korralikult töötada tugevate elektromagnetlainete häirete korral.
- Pimenurga turvasüsteem ei pruugi töötada 15 sekundi jooksul pärast sõiduki käivitamist või tagumiste nurgaandurite sisselülitamist.

Manuaalne kiirusepiiraja (MSLA) (mõnel mudelil)

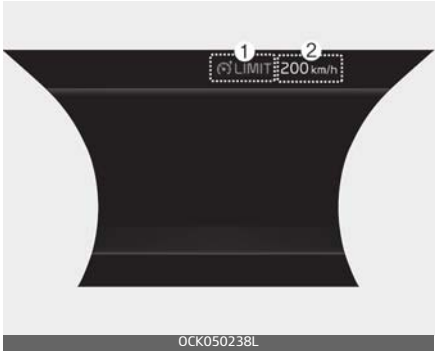

1. Kiirusepiiraja märgutuli
2. Salvestatud püsikiirus

Kui te ei soovi ületada mingit kindlat sõidukiirust, saate kindlaks määrata ja salvestada vastava piirkiiruse.

Kui sõidate seejärel salvestatud piirkiirusest kiiremini, hakkab tööle manuaalne kiirusepiiraja (salvestatud piirkiirus hakkab vilkuma ja kostab helisignaal), mis töötab seni, kuni auto sõidukiirus on langenud taas piirkiirusest allapoole.

✻ MÄRKUS

MSLA tähistab manuaalset kiirusepiirajat.

Funktsiooni toimimine

1. Vajutage soovitud kiirusel juhiabisüsteemi (MODE) nuppu roolirattal. Näidikuplokis süttib piirkiiruse (LIMIT) märgutuli.

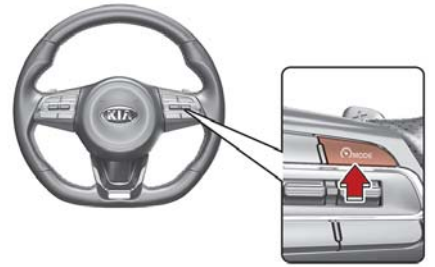

OCK050032L

2. Vajutage lülitit üles või alla ning vabastage soovitud kiirusel. Vajutage ja hoidke lülitit üles või alla. Kiirus suureneb või väheneb esmalt lähimale täisarvule ja seejärel suureneb või väheneb 10 km/h võrra.

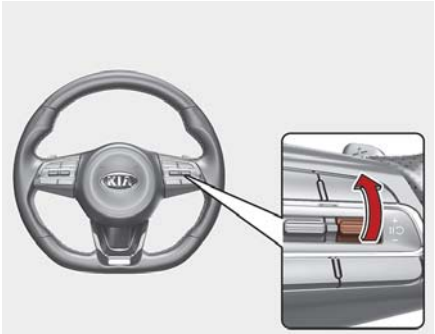
OCK050030L

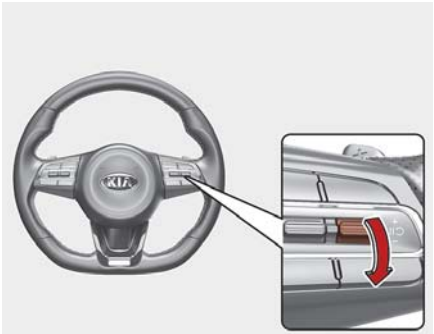
OCK050029L

3. Seadistatud piirkiirus kuvatakse näidikuplokil.
   Kui soovite sõita eelseadistatud piirkiirusest kiiremini, vajutage gaasipedaali üle takistuspunkti, et aktiveerida kickdown mehhanism. Seejärel hakkab seadistatud kiirusepiirang vilkuma ja kõlab helisignaal, kuni viite sõiduki tagasi kiirusepiirangusse.

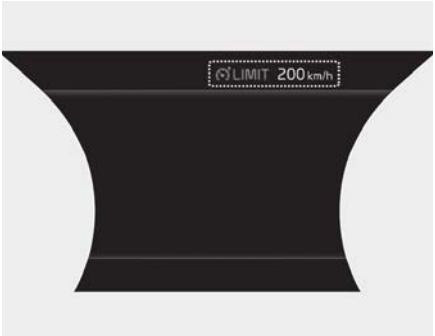

OCK050243

5

✻ MÄRKUS

- Kui gaasipedaali ei vajutata takistuspunktist edasi, säilib sõiduki piirkiirus.
- Kickdown mehhanismist võib kostuda klõpsatus, kui gaasipedaali vajutatakse üle takistuspunkti.

Funktsiooni ajutine katkestamine

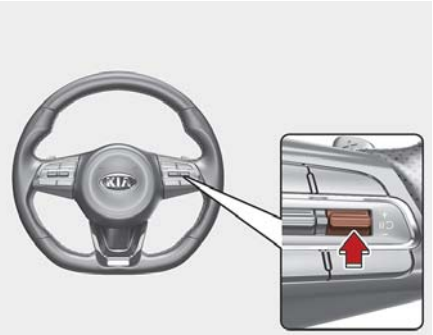

OCK050288L

Vajutage määratud kiirusapiiraja ajutiseks väljalülitamiseks || ⟲ lülitile. Seadistatud kiirusepiirang lülitub välja, kuid kiirusepiiramise (LIMIT) märgutuli jääb põlema.

Funktsiooni jätkamiseks

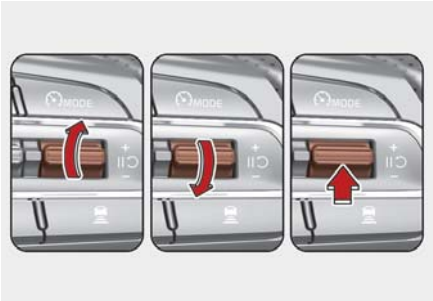

OCK050258

Manuaalse kiirusepiiraja töö jätkamiseks pärast selle katkestamist vajutage +, – või || ⟲ lülitit.

Kui lükkate + lülitit ülespoole või – lülitit allapoole, määratakse auto kiiruseks hetkel näidikuplokil kuvatud kiirus.

Lüliti || ⟲ vajutamisel naaseb sõiduki kiirus eelseadistatud kiirusele.

Funktsiooni väljalülitamiseks

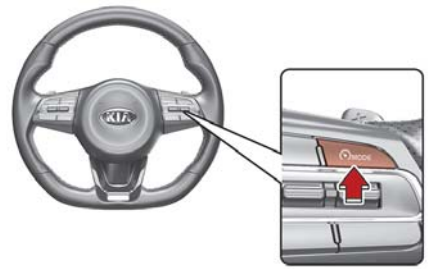

OCK050032L

Vajutage juhiabisüsteemi MODE nuppu manuaalse kiirusepiiraja väljalülitamiseks. Kiiruspiiriku märgutuli (LIMIT) kustub.

Vajutage alati juhiabisüsteemi nuppu manuaalse kiirusepiiraja väljalülitamiseks, kui seda ei kasutata.

HOIATUS

Järgige manuaalse kiirusepiiraja kasutamisel alltoodud ohutusabinõusid.

- Valige püsikiiruseks alati selline kiirus, mis ei ületa teie riigis kehtivat piirkiirust.
- Kui funktsiooni ei kasutata, lülitage manuaalne kiirusepiiraja välja, vältimaks tahtmatut kiiruse määramist. Kontrollige, kas kiirusepiiraja (LIMIT) märgutuli on kustunud.
- Manuaalne kiirusepiiraja ei asenda ettevaatlikku ja ohutut sõitmist. Juht vastutab ettevaatlikult sõitmise eest ning peab alati olema valmis ootamatuteks olukordadeks. Jälgige ise alati tähelepanelikult liiklusolusid.

Nutikas kiirusepiiraja (ISLA) (mõnel mudelil)

Nutikas kiirusepiiraja kasutab liiklusmärke ja navigeerimisteavet (kui see on olemas) kiirusepiirangu, möödasõidu piirangute ja praeguse tee üksikasjade kuvamiseks ning sõidukiiruse automaatseks tee kiirusepiirangust madalamaks seadistamiseks.

MÄRKUS

Nutikas kiirusepiiraja ei pruugi võõras riigis nõuetekohaselt toimida.

Süsteemi andurid

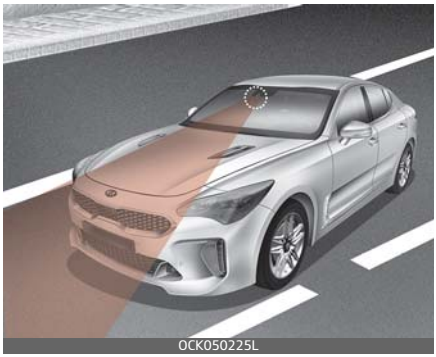

Tuvastusandurite üksikasjaliku asukoha leiate ülaltoodud pildilt.

ETTEVAATUST

Lisateavet ja esivaatekaameraga seotud ettevaatusabinõusid vt "Esikokkupõrke ennetussüsteem (FCA) (anduri fusioon) (mõnel mudelil)" leheküljel 5-70.

✻ MÄRKUS

Navigatsioonisüsteemi kui kuulub varustusse kasutab nutikas kiirusepiiraja nii liiklusmärkide teavet kui ka navigatsioonisüsteemi esitatud teavet.

Funktsiooni seadistamine ja töö

Seadistus

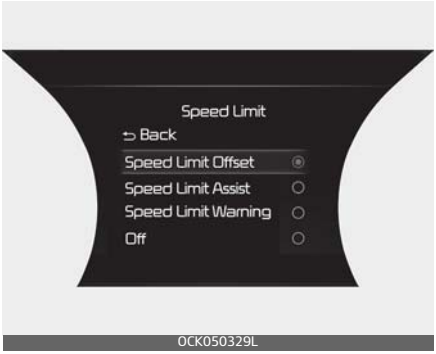

Kiirusepiirang

- Juht saab nutika kiirusepiiraja aktiveerida, avades „User Settings (LCD display) or Settings → Vehicle (Infotainment System screen) → Driver Assistance → Speed Limit" (Kasutajasätted (LCD-ekraan) või Sätted → Sõiduk (infomeelelahutuse süsteemi ekraan) → Juhiabisüsteemid → Kiirusepiirang).
- Kui kiirusepiiraja „Speed Limit Assist" on aktiveeritud, kuvab nutikas kiirusepiiraja juhile kiirusepiirangu ja liiklusmärkide teabe ning juht saab sõiduki kiirusepiiranguga juhtimiseks seadistada manuaalse kiirusepiiranguabi või nutika püsikiiruse hoidja kiiruse.
- Kui kiirusepiiraja on aktiveeritud, kuvatakse näidikuplokile sümbolid, mis annavad teavet piirkiiruse ja möödasõidukeeldude kohta ning hoiatavad juhti, kui sõiduk liigub piirkiirusest kiiremini.
- Valiku „Off" valimisel lülitatakse nutikas kiirusepiiraja välja.

⚠ ETTEVAATUST

Valiku „Speed Limit Warning" (Piirkiiruse hoiatus) aktiveerimisel ei reguleeri sõiduki kiirust automaatselt.

Kiiruse nihke seadistamine

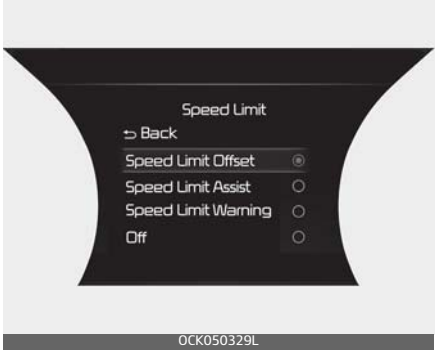

- Juht saab kiiruse nihet kohandada, avades „User Settings (LCD display) or Settings → Vehicle (Infotainment System screen) → Driver Assistance → Speed Limit → Speed Limit Offset" (Kasutajasätted (LCD-ekraan) või Sätted → Sõiduk (infomeelelahutuse süsteemi ekraan) → Juhiabisüsteemid → Kiirusepiirang → Piirkiiruse nihe). Kiiruse nihke seadistamisel värskendab sõiduk nihke väärtust ja aktiveerib kiirusepiirangu hoiatuse ja juhtimise vastavalt praeguse tee kiirusepiirangule. Järgnevas tekstis viidatakse „piirkiiruse nihkele" kui „nihkele".

⚠ HOIATUS

- Ohutuse huvides muutke seadistusi pärast sõiduki parkimist ohutus kohas.
- Nutikas kiirusepiiraja aktiveeritakse vastavalt kiirusepiirangule seadistatud nihkeväärtusele. Reguleerige nihke väärtus „0"-le, kui sõiduki kiirus on võrdne piirkiirusega.
- Piirkiiruse hoiatuse funktsioon aktiveeritakse, kui sõidukiirus ületab piirkiirust lisatud nihke väärtuse võrra. Seadke nihke väärtuseks „0", et aktiveerida hoiatusteade kohe kui sõiduk on piirkiirust ületanud.

Funktsiooni toimimine

Funktsiooni kuvamine ja juhtimine

Nutikas kiirusepiiraja hoiatab juhti ja kontrollib sõidukit teadetega „Show Speed Limit" („Kuva kiirusepiirang"), „Over Speed Warning" („Ülekiiruse hoiatus"), „Change Set Speed" („Seadistatud kiiruse muutmine").

✻ MÄRKUS

Hoiatuse ja juhtimise kirjeldus põhineb nihkeväärtusel „0". Kiiruse nihke ettevaatusabinõude kohta vt "Funktsiooni seadistamine ja töö" leheküljel 5-118.

Piirkiiruse kuvamine

OCK050330L

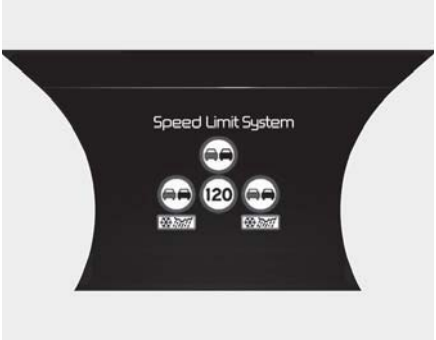

OCK050307L

Piirkiiruse teave kuvatakse näidikuplokil.

MÄRKUS

- Nutikas kiirusepiiraja kuvab tee piirkiirust ja täiendavat märkide teavet ning see võidakse sõltuvalt riigist ja piirkonnast kuvada erinevalt.
- Piirkiiruse teave koos möödasõidupiiranguga ja täiendavate märkidega tähendab, et järgnevat märki tuleb järgida ning kui täiendavaid märke ei tuvastata, kuvatakse näidikuplokis tühi osa.

Kiiruse ületamise hoiatus

OCK050331L

Kui sõiduki kiirus on suurem kui piirkiirus, kuvatakse näidikuplokis punane kiirusehoiatus.

Seadistatud kiiruse muutmine

OCK050309L

OCK050310L

- Kui manuaalse kiirusepiiraja või kohanduva kiirushoidiku kasutamisel muutub tee piirkiirus, kuvatakse näidikuplokil üles- või allapoole suunatud nool, mis teavitab, et seadistatud kiirust tuleb muuta. Kasutage rooliratta nuppe [+]/[-], et seadistatud kiirus vastaks piirkiirusele.

⚠ HOIATUS

- Kui nihke väärtus on suurem kui „0", sõidetakse tee piirkiirusest kiiremini. Piirkiirusest allpool sõitmiseks seadistage nihke väärtus allapoole väärtust „0" või kasutage sõiduki aeglustamiseks rooliratta lülitit [-].
- Sõidukiga saab sõita piirkiirusest kiiremini, kui seadistatud kiirus on võrdne tee piirkiirusega. Vajaduse korral saab juht aeglustamiseks pidureid kasutada.

⚠ HOIATUS

Seadistatud kiiruse muutmise funktsioon ei toimi, kui tee piirkiirus on alla 30 km/h.

Nutikas kiirusepiiraja kasutab näidikuplokis juhi seadistatud kiiruseühikut. Kui kiiruseühik ei vasta teie riigis kasutatavale, ei pruugi seadistatud kiiruse automaatse muutmise funktsioon nõuetekohaselt toimida.

✻ MÄRKUS

- MSLA kohta lisateabe saamiseks vt "Manuaalne kiirusepiiraja (MSLA) (mõnel mudelil)" leheküljel 5-114.
- SCC kohta lisateabe saamiseks vt "Dünaamiline kiirushoidik (SCC) (mõnel mudelil)" leheküljel 5-137.

Funktsiooni tõrked ja piiravad tegurid

Funktsiooni tõrge

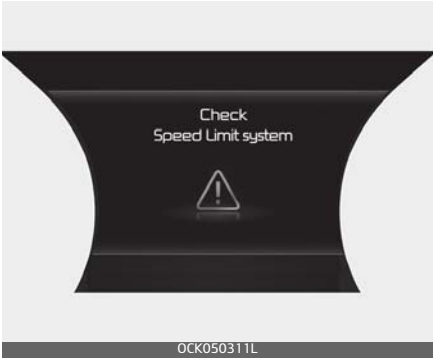

- Kui nutikas kiirusepiiraja ei tööta nagu peaks, ilmub mõneks sekundiks ekraanile ülaltoodud teade. Pärast teate kadumist, süttib peamine hoiatustuli.
- Sel juhul laske funktsioon kvalifitseeritud töökojas üle vaadata. Kia soovitab pöörduda Kia volitatud esindaja/teenusepartneri poole.

Esikaamera blokeeritud

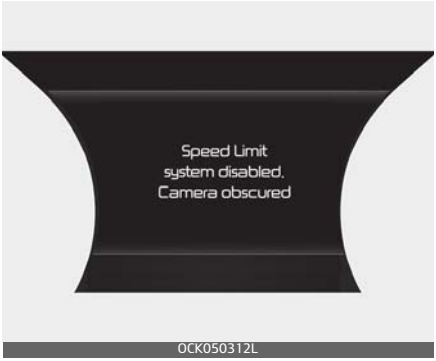

- Kui kaamera objektiivi blokeerib mõni objekt, ilmub hoiatusteade. Nutikas piirkiiruse hoiatussüsteem ei tööta, kuni takistused on eemaldatud.
- Kontrollige kaamera ümbrust.
- Kui funktsioon ei toimi normaalselt isegi peale kaamera vaatevälja puhastamist, laske süsteem professionaalsel töökojal üle kontrollida. Kia soovitab pöörduda Kia volitatud esindaja/teenusepartneri poole.

⚠ HOIATUS

- Nutika piirkiiruse abisüsteemi mittetoimimisel ei pruugi ilmuda hoiatusteade ega süttida üldine hoiatustuli.
- Nutika piirkiiruse abisüsteem ei pruugi nõuetekohaselt toimida, kui esikaamera on blokeeritud, saastunud või seda häirivad välised objektid kohe pärast sõiduki käivitamist.

Süsteemi tööd piiravad tegurid

Juht peab olema järgnevates olukordades tähelepanelik, kuna funktsioon ei pruugi korrektselt toimida.

- Liiklusmärk on halvas seisukorras
  - Ilm on halb – sajab vihma või lund, on paks udu.
  - Liiklusmärk on ebaselge või kahjustatud.
  - Liiklusmärk on kaetud objekti või varjuga.
- Liiklusmärgid ei vasta kehtivale standardile.
  - Liiklusmärgi sõna või märk erineb standardist.
  - Liiklusmärk on paigaldatud põhimaantee ja mahasõidu või ristmiku vahele.
  - Sobivat täiendavat liiklusmärki pole mahasõidule paigaldatud.
  - Teie sõidukist möödub kiirusekleebisega sõiduk.
- Väline eredus muutub kiiresti tunnelisse sisenemise/väljumise või silla alt läbi sõitmise tõttu.
- Sõiduki esituli on hämar või seda ei kasutata öösel või tunnelisse sisenedes/väljudes.
- Liiklusmärgilt peegeldub päikesevalgus, tänavavalgusti või sõiduki tuled ja seda on keeruline tuvastada.
- Tugev taustavalgus sõiduki liikumissuunast.
- Sõidetakse kurvilisel teel.
- Sõiduk sõidab järsul kaldel või kiirustõkkel.

- Sõiduk vibreerib sõitmisel liigselt.

⚠ HOIATUS

- Nutikas piirkiiruse abisüsteem on ainult juhti abistav funktsioon ja see ei pruugi kiiruse- ja mööda-sõidupiiranguid alati korrektselt näidata ega sõiduki kiirust automaatselt kohandada.
- Juhi kohustus on järgida kiirusepiirangut.

⚠ ETTEVAATUST

Lisateavet ja esivaatekaameraga seotud ettevaatusabinõusid vt "Esikokkupõrke ennetussüsteem (FCA) (anduri fusioon) (mõnel mudelil)" leheküljel 5-70.

Juhi tähelepanu hoiatus (DAW) (mõnel mudelil)

Põhifunktsioon

Juhi tähelepanu hoiatussüsteem tuvastab juhi tähelepanutaseme, analüüsides sõidu ajal sõitmismustrit, sõiduaega jne. Funktsioon soovitab juhil ohutu sõitmise jaoks pausi teha, kui juhi tähelepanutase langeb alla teatud taseme.

Eesõitva auto eemaldumise hoiatussüsteem

Eesoleva sõiduki eemaldumise hoiatussüsteem teavitab juhti, kui eesmine sõiduk peatumise olekust liikuma hakkab.

✻ MÄRKUS

DAW tähistab juhi tähelepanu hajumise hoiatussüsteemi.

Tuvastusandur (esikaamera)

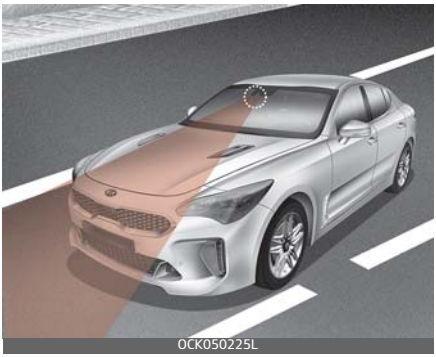
OCK050225L

Esikaamerat kasutatakse sõidu ajal tuvastusandurina sõidumustri ja eesoleva sõiduki eemaldumise tuvastamiseks.

Süsteemi anduri asukoht on näidatud ülal oleval pildil.

⚠ ETTEVAATUST

Juhi tähelepanu hoiatussüsteemi optimaalse jõudluse tagamiseks hoidke esikaamerat alati heas seisukorras.

Lisateavet ja esivaatekaameraga seotud ettevaatusabinõusid vt "Esikokkupõrke ennetussüsteem (FCA) (anduri fusioon) (mõnel mudelil)" leheküljel 5-70.

Funktsiooni seadistamine

Seaded

Juhi tähelepanu hajumise hoiatussüsteem

OCK050313L

- Juhi tähelepanu hoiatussüsteem on tehases väljalülitatud seade. Juhi tähelepanu hoiatussüsteemi sisselülitamiseks käivitage mootor ja valige LCD-ekraanil "User Settings (LCD display) or Settings → Vehicle (Infotainment System screen) → Driver Assistance → Driver Attention Warning" (Kasutajasätted (LCD-ekraan) või Sätted → Sõiduk (infomeelelahutuse süsteemi ekraan) → Juhiabisüsteemid → Juhi tähelepanu hoiatussüsteem.
- Kui valite "Inattentive Driving Warning" (Tähelepanematu sõitmise hoiatus), teavitab funktsioon juhti juhi tähelepanelikkuse tasemest ja soovitab teha puhkepausi, kui tähelepanelikkuse tase langeb teatud tasemest allapoole.

⚠ ETTEVAATUST

Mootori taaskäivitamisel lülitub juhi tähelepanu nõudev hoiatus alati sisse.

Leading Vehicle Departure Alert (Eesoleva sõiduki eemaldumise hoiatussüsteem)

OCK050314L

Valiku „Leading Vehicle Departure Alert" (Eesoleva sõiduki eemaldumise hoiatussüsteem) valimisel teavitab funktsioon juhti, kui eesmine sõiduk peatumise olekust liikuma hakkab.

Hoiatuse ajastus

OCK050305L

Juht saab esmase hoiatuse aktiveerimisaja valida LCD-ekraani kasutaja seadistustes, valides „User Settings (LCD display) (Kasutaja seadistus (LCD kuva))" → „Driver Assistance" (Juhiabi) → „Warning Timing" (Hoiatuse ajastus). Sõiduki esmasel tarbimisel on hoiatuse aeg seadistatud olekule „Normal" (Normaalne). Kui muudate hoiatuse ajastust, võivad muutuda teiste juhiabisüsteemide hoiatuste ajad. Enne selle muutmist kontrollige kindlasti hoiatuse ajastust.

✻ MÄRKUS

Mootori taaskäivitamisel säilitab juhi tähelepanu hoiatussüsteem viimase seadistuse.

✻ MÄRKUS

Kui teie sõiduk on varustatud infomeelelahutuse süsteemiga, skannige sõiduki infomeelelahutuse süsteemi eraldi juhendis olev QR-kood.

Funktsiooni toimimine

Põhifunktsioon

Funktsiooni näidik ja hoiatus

Juhi tähelepanu hoiatussüsteemi põhifunktsiooniks on juhi teavitamine tähelepanutaseme osas ja hoiatamine puhkepausi tegemise osas.

Tähelepanelikuse tase

Süsteem on välja lülitatud

OCK050247L

Ootel

OCK050248L

Tähelepanelik sõitmine

OCK050249L

Tähelepanematu sõitmine

OCK050250L

- Juht saab oma sõiduolusid näidikuplokilt jälgida.
  - Kui menüüs "User Settings (LCD display) or Settings → Vehicle (Infotainment System screen)" (Kasutajasätted (LCD-ekraan) või Sätted → Sõiduk (infomeelelahutuse süsteemi ekraan), lülitatakse valik „Inattentive Drive Warning” (Tähelepanematu sõitmise hoiatussüsteem) välja, kuvatakse „System Off” (Süsteem väljas).

  - See funktsioon töötab, kui sõiduki kiirus on vahemikus 0–210 km/h.
  - Kui sõiduki kiirus ei ole töökiiruse vahemikus, kuvatakse teade „Standby" (Ootel).
- Juhi tähelepanelikkuse taset näidatakse viieastmelisel skaalal. Mida madalam on näidatav tase, seda halvem on juhi tähelepanuvõime.
- Tase langeb, kui juht ei tee teatud aja jooksul ühtegi puhkepausi.

Puhkepaus

- Kui juhi tähelepanelikkuse tase on langenud alla 1, soovitab süsteem puhkepausi teha: näidikuplokile ilmub teade „Consider taking a break" (Mõelge puhkepausile) ja kostab hoiatussignaal.
- Juhi tähelepanu hoiatussüsteem ei soovita teha puhkepausi, kui sõit on kestnud alla 10 minuti või eelmise puhkepausi soovitusest on möödunud vähem kui 10 minutit.

⚠ HOIATUS

Ohutuse huvides muutke seadistusi pärast sõiduki parkimist ohutus kohas.

⚠ ETTEVAATUST

- Juhi tähelepanu hoiatussüsteem võib soovitada puhkepausi vastavalt juhi sõidustiilile, isegi kui juht ei tunne väsimust.
- Juhi tähelepanu hoiatussüsteem on vaid abifunktsioon ega pruugi juhi tähelepanelikkuse astet õigesti tuvastada.
- Kui juht tunneb end väsinult, peaks ta tegema ohutus kohas puhkepausi ka siis, kui süsteem seda ei soovita.

✻ MÄRKUS

- Lisateavet infomeelelahutuse süsteemi funktsioonide seadistamise kohta vt "Näidikuplokk" leheküljel 4-58.
- Juhi tähelepanu hoiatussüsteem nullib viimase puhkepausi aja 00:00 järgmistes olukordades:
  - Mootor lülitatakse välja.
  - Juht avab turvavöö ja avab juhiukse.
  - Auto seisab paigal üle 10 minuti järjest.
  - Juhi tähelepanu hoiatussüsteemi lähtestamisel määratakse viimase puhkepausi ajaks

00:00 ja juhi tähelepanu tasemeks on seatud valikule High (kõrge).

Eesoleva sõiduki eemaldumise hoiatussüsteem

OCK050252L

Kui eesmine sõiduk lahkub peatusest, teavitab eesoleva sõiduki eemaldumise hoiatussüsteem juhti, kuvades näidikuplokil teate „Leading vehicle is driving away" („Eesolev sõiduk sõidab minema") ja kõlab helisignaal.

⚠ HOIATUS

- Kui kuvatakse mõni teine hoiatusteade või kõlab helisignaal, ei pruugi eesoleva sõiduki eemaldumise hoiatussüsteemi hoiatusteade kuvada ega helisignaal kõlada.
- Ohutu sõidu ja õigete juhtimisvõtete eest vastutab alati üksnes autojuht.

⚠ ETTEVAATUST

- Eesoleva sõiduki eemaldumise hoiatussüsteem on lisafunktsioon ja ei pruugi juhti hoiatada, kui eesmine sõiduk peatumise olekust liikuma hakkab.
- Enne sõidu alustamist kontrollige alati oma silmaga üle, millised on liiklus- ja teeolud auto ees.

Funktsiooni tõrked ja piiravad tegurid

Funktsiooni tõrge

OCK050253L

Kui juhi tähelepanu hoiatussüsteem ei toimi nõuetekohaselt, kuvatakse näidikuplokil hoiatusteade „Check Driver Attention Warning (DAW) system" (Kontrollige juhi tähelepanu hajutamise hoiatussüsteemi). Soovitame sel juhul lasta sõidukit kontrollida volitatud Kia edasimüüjal/esindajal.

Süsteemi tööd piiravad tegurid

Juhi tähelepanu hoiatussüsteem ei pruugi järgmistes olukordades nõuetekohaselt toimida.

- Sõidukit juhitakse raevukalt.
- Sõiduk ületab tahtlikult sageli sõiduradasid.
- Sõidukit juhitakse juhiabisüsteemi abil, näiteks sõidurajal püsimise abisüsteemi abil.

⚠ ETTEVAATUST

Lisateavet ja esivaatekaameraga seotud ettevaatusabinõusid vt "Esikokkupõrke ennetussüsteem (FCA) (anduri fusioon) (mõnel mudelil)" leheküljel 5-70.

Eesoleva sõiduki eemaldumise hoiatussüsteemi funktsioon.

- Kui sõiduk keerab järsult ette

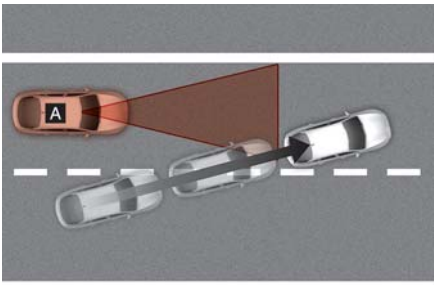

ODL3059047

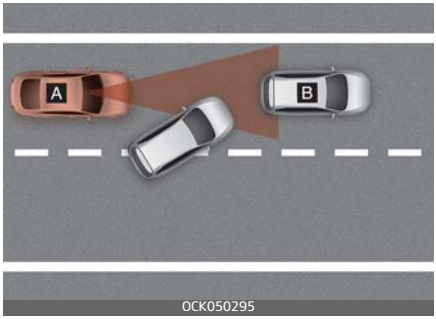

OCK050295

[A]: teie sõiduk, [B]: eesolev sõiduk

Kui sõiduk keerab teie sõidukile järsult ette, ei pruugi eesoleva sõiduki eemaldumise hoiatussüsteem nõuetekohaselt toimida.

- Eesolevat sõidukit juhitakse järsult.

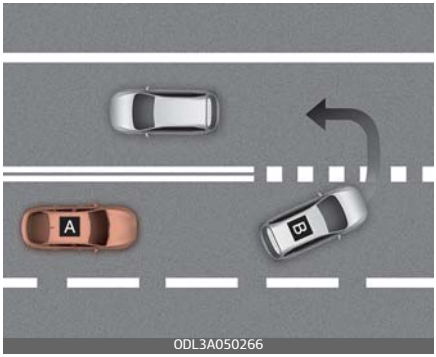

ODL3A050266

[A]: teie sõiduk, [B]: eesolev sõiduk

Kui eesolev sõiduk teeb järsu pöörde, näiteks vasakule või paremale pööramiseks või tagasipöörde tegemiseks jne, ei pruugi eesoleva sõiduki eemaldumise hoiatussüsteem nõuetekohaselt toimida.

- Kui eesolev sõiduk lahkub järsult

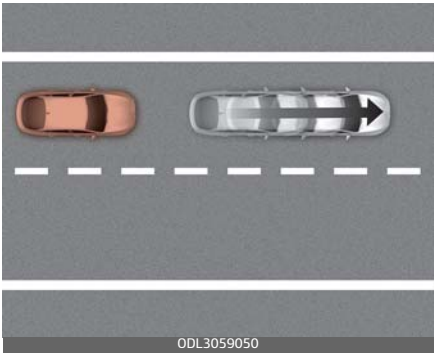

Kui eesolev sõiduk lahkub järsult, ei pruugi eesoleva sõiduki eemaldumise hoiatussüsteem nõuetekohaselt toimida.

- Kui teie ja eesoleva sõiduki vahel on jalakäija või rattur

Kui teie ja eesoleva sõiduki vahel on jalakäija(d) või rattur(id), ei pruugi eesoleva sõiduki eemaldumise hoiatussüsteem nõuetekohaselt toimida.

- Parklas olles

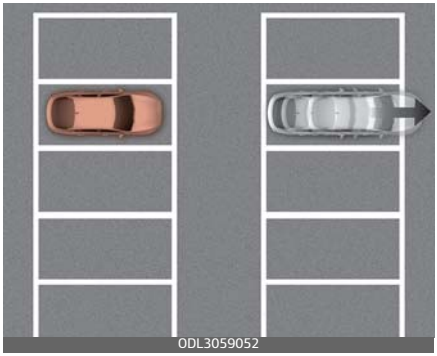

Kui teie sõiduki ette pargitud sõiduk sõidab teist eemale, võib eesoleva sõiduki eemaldumise hoiatussüsteem teid hoiatada, et pargitud sõiduk sõidab ära.

- Läbi teemaksupunkti või üle ristmiku sõitmisel jne.

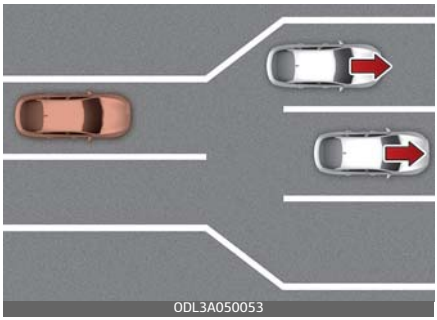

Kui läbite teemaksupunkti või paljude sõidukitega ristmiku või sõidate teel, mille sõiduread ühinevad või jagunevad tihti, ei pruugi eesoleva sõiduki eemaldumise hoiatussüsteem nõuetekohaselt töötada.

⚠ ETTEVAATUST

Lisateavet ja esivaatekaameraga seotud ettevaatusabinõusid vt "Esikokkupõrke ennetussüsteem (FCA) (anduri fusioon) (mõnel mudelil)" leheküljel 5-70.

Pimenurga nägemise monitor (BVM) (mõnel mudelil)

Vasak pool

OCK040509

Parem pool

OCK040508

Kui suunatuli on sisse lülitatud, kuvab pimenurga nägemise monitor ohutuks reavahetuseks näidikuplokil sõiduki tagumise pimenurga ala.

⚠ HOIATUS

Sõidukid võivad paista lähemal kui nad tegelikult on. Kui te ei kinnita enne sõiduradade vahetamist visuaalselt, et see on ohutu, võite tekitada tõsiseid vigastusi põhjustava õnnetuse.

* Kui teie sõiduk on varustatud infomeelelahutuse süsteemiga, saate selle seadistamise kohta teavet veebilehelt QR-koodi kaudu või infomeelelahutuse kiirjuhendist.

Süsteemi andurid

OCK040555L

[1], [2]: SVM vasak- / SVM parempoolne kaamera

(kaamera asub peegli allosas)

Tuvastusandurite üksikasjaliku asukoha leiate ülaltoodud pildilt.

Funktsiooni seadistamine

Pimenurga nägemise vaade

- Kui nupp ENGINE START/STOP (mootori start/stopp) on asendis ON, valige pimenurga nägemise monitori käivitamiseks seadete menüüst „Driver Assistance (Juhiabisüsteemid) → Blind-Spot Safety (Pimenurga turvasüsteem) → Blind Spot View (Pimenurga nägemine)", funktsiooni väljalülitamiseks lülitage see valik välja.

Funktsiooni toimimine

Juhtseade

Suunatule lüliti

Tüüp A

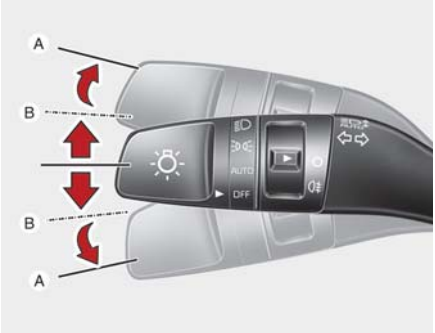

OCK040516

Tüüp B

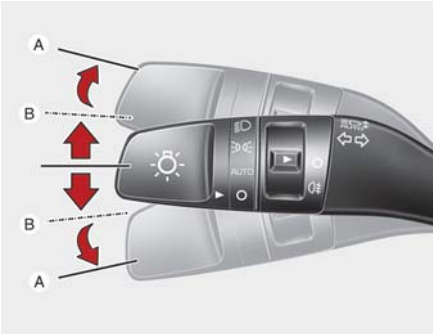

OCK040516L

- Pimenurga nägemise monitor kuvab parema või vasaku suunatule käivitamisel näidikuplokis teie sõiduki vasaku või parema pimenurga ala.

Pimeda nurga jälgimissüsteem

Kasutustingimused

- Funktsioon aktiveeritakse järgmiste toimingute sooritamisel.
  - Suunatuli on asendis ON

Väljalülitamise tingimused

- Suunatuli on asendis OFF
- Ohutuled on asendis ON
- Näidikuplokil kuvatakse teised hoiatused, mida eelistatakse pimenurga nägemise monitorile.

Funktsiooni tõrked ja piiravad tegurid

Funktsiooni tõrge

- Kui pimenurga nägemise monitor ei toimi nõuetekohaselt, näidikuplokk vilgub või kaamerapilti ei kuvata normaalselt, soovitame lasta sõiduki volitatud Kia edasimüüjal/hoolduspartneril üle vaadata.

⚠ HOIATUS

- Pimenurga nägemise monitoriga kasutatakse lainurkobjektiivi. Pildimoonutuse korrigeerimise tõttu võib objekti tegeliku ja visuaalse kauguse vahel olla erinevus. Jälgige ise alati tähelepanelikult liiklusolusid ja ümbrust.
- Kui lääts on võõrmaterjaliga kaetud, ei pruugi kaamera normaalselt töötada. Hoidke kaamera lääts alati puhas.

Kiirushoidik (CC) (mõnel mudelil)

OJA050106

(1) Kiirushoidiku märgutuli (CRUISE)

(2) Määratud kiirus

Kiirushoidik võimaldab panna auto hoidma juhi poolt kindlaks määratud sõidukiirust, mis on suurem kui 30 km/h, vajutamata selleks gaasipedaali.

Funktsiooni toimimine

Kiiruse määramine

1. Kiirendage soovitud kiirusele, mis peab olema üle 30 km/h.
2. Vajutage soovitud kiirusel juhiabisüsteemi nuppu. Näidikuplokil süttib seadistatud kiiruse ja kiirushoidiku (CRUISE) märgutuli.

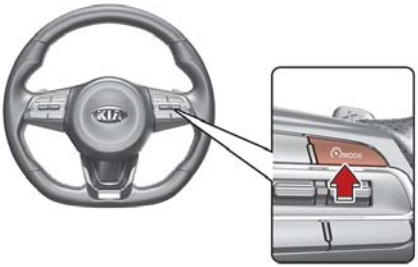

OCK050032L

3. Võtke jalg gaasipedaalilt ära. Sõiduk säilitab seadistatud kiirust, isegi kui gaasipedaali ei vajutata.

✻ MÄRKUS

Järsul kallakul võib auto veidi sõitu aeglustada või kiirendada, kui sõidate kallakust üles või alla.

Kiiruse suurendamiseks

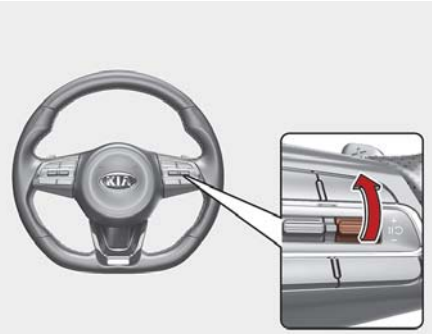

OCK050030L

- Lükake lüliti + ülespoole ja vabastage kohe. Püsikiirus kasvab 1 km/h võrra iga kord, kui lülitit ülespoole lükkate.
- Lükake lüliti + ülespoole ja hoidke selles asendis, jälgides samal ajal püsikiirust näidikuplokis. Püsikiirus suureneb esmalt lähimale täisarvule ja seejärel suureneb 10 km/h võrra iga lüliti lükkamiskorraga. Vabastage lüliti, kui näidatav kiirus on sobiv, ning auto kiirendab valitud kiiruseni.

Kiiruse vähendamiseks

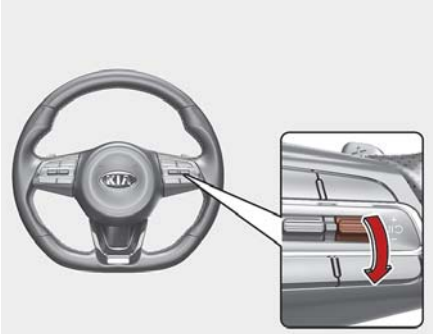

OCK050029L

- Vajutage lüliti – alla ja vabastage kohe. Püsikiirus kahaneb 1 km/h võrra iga kord, kui lülitit allapoole lükkate.
- Vajutage lüliti – alla ja hoidke selles asendis, jälgides samal ajal püsikiirust näidikuplokis. Püsikiirus väheneb esmalt lähimale täisarvule ja seejärel väheneb 10 km/h võrra iga lüliti lükkamiskorraga. Vabastage lüliti kiiruse juures, mida soovite hoida.

Funktsiooni ajutine katkestamine

Käsitsi

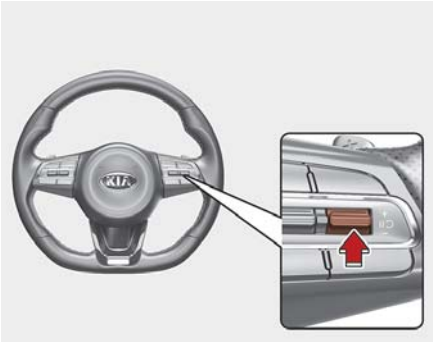

Kui soovite kiirushoidiku kasutamisel korraks kiirendada, vajutage gaasipedaali või || ↺ lülitit.

Seadistatud kiirus lülitatakse välja, kuid püsikiiruse märgutuli (CRUISE) jääb põlema.

Automaatne

Kiirusehoidik katkestatakse, kui:
- Vajutage piduripedaali all.
- Lülitate sisse neutraalasendi N.
- Elektrooniline stabiilsuskontrolli süsteem (ESC) töötab.
- Vähendage sõiduki kiirust alla 30 km/h.

Seadistatud kiirus lülitatakse välja, kuid püsikiiruse märgutuli (CRUISE) jääb põlema.

Funktsiooni jätkamiseks

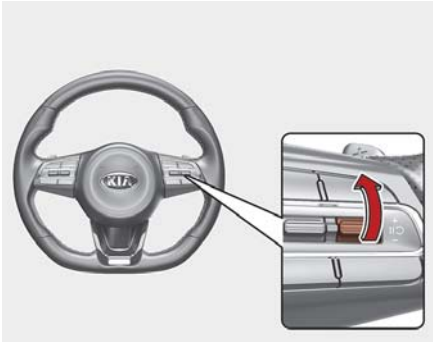

Vajutage + või – lülitit.

Kui lükkate + lülitit ülespoole või – lülitit allapoole, määratakse auto kiiruseks hetkel näidikuplokil kuvatud kiirus.

Kui lükkate lülitit, taastab süsteem eelseadistatud püsikiiruse.

Funktsiooni töö jätkumiseks peab sõiduki kiirus olema üle 30 km/h.

Funktsiooni väljalülitamiseks

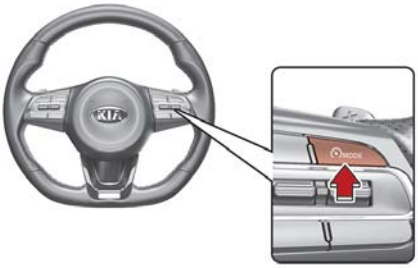

OCK050032L

Kiirushoidiku väljalülitamiseks vajutage juhiabisüsteemi MODE nuppu. Kiirushoidiku märgutuli (CRUISE) kustub.

Vajutage kiirushoidiku väljalülitamiseks alati juhiabisüsteemi MODE nuppu, kui seda ei kasutata.

⚠ HOIATUS

Järgige püsikiirusehoidja kasutamisel järgmiseid ohutusabinõusid:

- Valige püsikiiruseks alati selline kiirus, mis ei ületa teie riigis kehtivat piirkiirust.
  Kui funktsiooni ei kasutata, lülitage püsikiirusehoidja välja, vältimaks tahtmatut kiiruse määramist. Kontrollige, kas kiirushoidiku märgutuli (CRUISE) on kustunud.
- Püsikiirusehoidja ei asenda ettevaatlikku ja ohutut sõitmist. Juht vastutab ettevaatlikult sõitmise eest ning peab alati olema valmis ootamatuteks olukordadeks.
- Ootamatute ja ohtlike olukordade vältimiseks sõitke alati ettevaatlikult. Jälgige ise alati tähelepanelikult liiklusolusid.
- Ärge kasutage püsikiirushoidjat, kui püsiva sõidukiiruse hoidmine võib olla ohtlik, näiteks järgmistel juhtudel:
  - tihedas liikluses või liiklusoludes, kus on raske hoida ühtlast kiirust;
  - kui sõidate märgadel, jäistel või lumega kaetud teedel;
  - kui sõidate mägistel või kurvilistel teedel;
  - kui sõidate väga tuulistes piirkondades;
  - kui nähtavus on väga halb (nt halva ilma, st udu, lume- või vihmasaju, liivatormi tõttu).
- Ärge kasutage kiirushoidikut, kui teie autol on järelhaagis.

Dünaamiline kiirushoidik (SCC) (mõnel mudelil)

Dünaamiline kiirusehoidja võimaldab ilma gaasi- ja piduripedaali vajutamata ühtlase kiiruse ja pikivahega sõita.

Möödasõidul kiirendamise abisüsteem

Kui funktsioon tuvastab dünaamilise kiirusehoidja töö ajal, et juht soorita möödasõitu, abistatakse kiirendamisega.

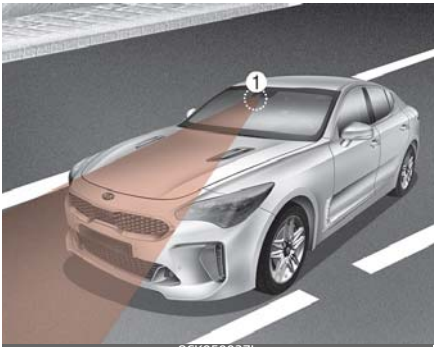

OCK050037L

OCK050023L

[1]: esikaamera, [2]: esiradar

Esikaamerat ja ette suunatud radarit kasutatakse tuvastusanduritena sõidukite tuvastamiseks. Süsteemi anduri asukoht on näidatud ülal oleval pildil.

⚠ ETTEVAATUST

Hoidke esikaamera ja ette suunatud radar alati heas seisukorras, et tagada kohanduva kiirushoidiku optimaalne jõudlus.

Lisateavet ja esivaatekaamera ning esiradariga seotud ettevaatusabinõusid vt "Esikokkupõrke ennetussüsteem (FCA) (anduri fusioon) (mõnel mudelil)" leheküljel 5-70.

Funktsiooni seadistamine

Seaded

Funktsiooni sisselülitamiseks

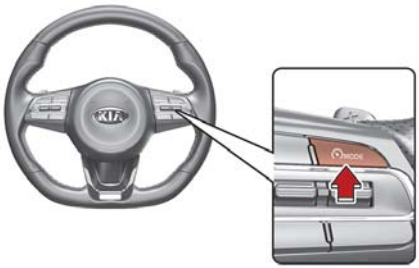

OCK050032L

- Vajutage funktsiooni sisselülitamiseks juhiabisüsteemi MODE nuppu. Kiirus seadistatakse näidikuplokil kuvatud kiirusele.

- Kui teie ees ei ole sõidukit, säilitatakse seadistatud kiirus, kuid kui teie ette ilmub sõiduk, võidakse eesoleva sõidukiga pikivahe hoidmiseks kiirust langetada. Kui eesolev sõiduk kiirendab, kiirendab teie sõiduk valitud püsikiiruseni ja jätkab siis sõitu sellel kiirusel.

✻ MÄRKUS

- Kui teie sõiduki kiirus on juhiabisüsteemi nupu MODE vajutamisel vahemikus 0–30 km/h, määratakse nutikas kiirushoidja kiirusele 30 km/h.
- Nupu CRUISE sümbolit saab kasutada kas MODE'ina (režiim) või olenevalt sõidukist.

Pikivahe seadistamine

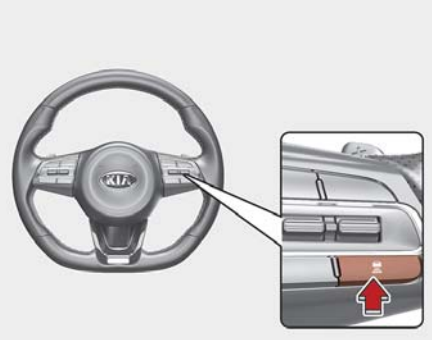

Iga kord, kui vajutate pikivahe lülitit, muutub pikivahe järgnevalt.

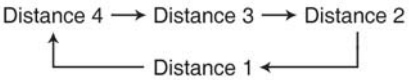

✻ MÄRKUS

- Kui auto sõidukiirus on 90 km/h, hoiab süsteem sõltuvalt tehtud valikust järgnevat pikivahet.
  - Vahemaa 4 – ligikaudu 52,5 m
  - Vahemaa 3 – ligikaudu 40 m
  - Vahemaa 2 – ligikaudu 32,5 m
  - Vahemaa 1 – ligikaudu 25 m
- Mootori taaskäivitamisel või funktsiooni ajutisel tühistamisel seadistatakse vahemaa viimati seadistatud vahemaale.

Kiiruse suurendamiseks

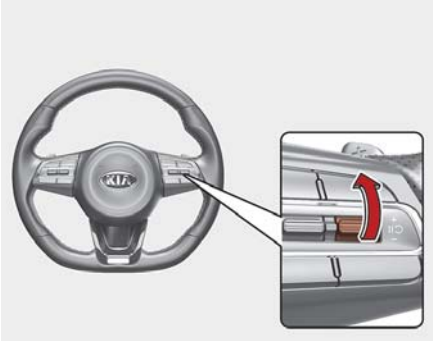

- Lükake lüliti + ülespoole ja vabastage kohe. Püsikiirus kasvab 1 km/h võrra iga kord, kui lülitit ülespoole lükkate.
- Lükake lüliti + ülespoole ja hoidke selles asendis, jälgides samal ajal püsikiirust näidikuplokis. Püsikiirus kasvab lüliti sellisel kasutamisel iga kord 10 km/h võrra. Vabastage sobiva kiiruse saavutamisel lüliti ning sõiduk kiirendab valitud

kiiruseni. Saate määrata salvestatud püsikiiruseks kuni 200 km/h.

⚠ HOIATUS

Kontrollige enne + lüliti kasutamist liiklustingimusi. Sõidukiirus võib järsult suureneda, kui vajutate + lüliti üles ja hoiate seda seal.

Kiiruse vähendamiseks

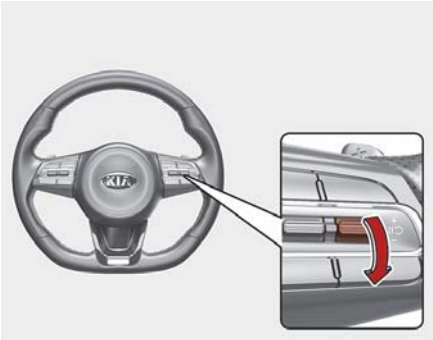

- Vajutage lüliti – alla ja vabastage kohe. Püsikiirus kahaneb 1 km/h võrra iga kord, kui lülitit allapoole lükkate.
- Vajutage lüliti – alla ja hoidke selles asendis, jälgides samal ajal püsikiirust näidikuplokis. Püsikiirus väheneb lüliti sellisel kasutamisel iga kord 10 km/h võrra.
- Vabastage lüliti kiiruse juures, mida soovite hoida. Saate määrata salvestatud püsikiiruseks kuni 30 km/h.

Funktsiooni ajutine tühistamine

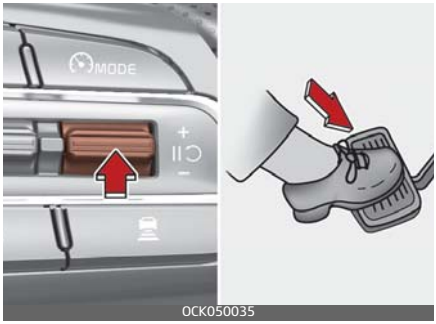

Vajutage dünaamilise || ↺kiirushoidja ajutiseks tühistamiseks lülitit (0) või vajutage piduripedaalile.

Funktsiooni jätkamiseks

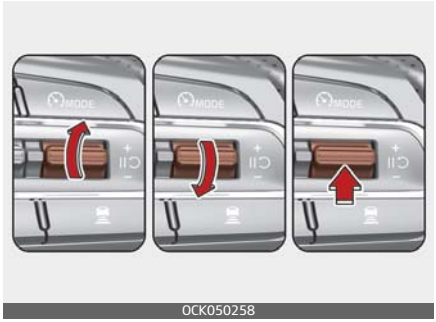

Dünaamilise kiirushoidja katkestamise järel taaskäivitamiseks vajutage lülitit +, – või (|| ↺). Kui lükkate + lülitit ülespoole või – lülitit allapoole, määratakse auto kiiruseks hetkel näidikuplokil kuvatud kiirus. Lüliti || ↺ vajutamisel jätkab sõiduk eelseadistatud kiirusel.

⚠ HOIATUS

Kontrollige enne || ⟲ lüliti vajutamist liiklustingimusi. Sõidukiirus võib lüliti || ⟲ vajutamisel järsult suureneda või väheneda.

Funktsiooni väljalülitamiseks

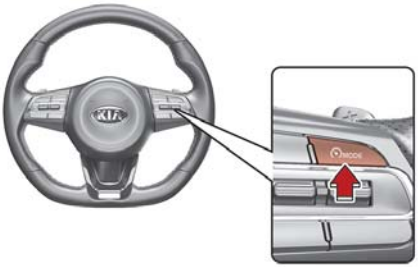

OCK050032L

Vajutage kohanduva kiirushoidiku väljalülitamiseks juhiabisüsteemi MODE nuppu.

✻ MÄRKUS

Kui teie auto on manuaalse kiirusepiirajaga, vajutage ja hoidke dünaamilise kiirusehoidja välja lülitamiseks juhiabisüsteemi MODE nuppu. Kuid kiirusepiiraja lülitub sisse.

Tundlikkuse reguleerimine

SCC reaktsioon

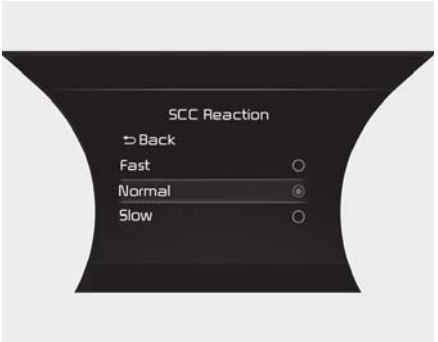

OCK050319L

Eessõitva autoga pikivahe hoidmisel saab auto kiiruse tundlikkust reguleerida. Avage "User Settings (LCD display) or Settings → Vehicle (Infotainment System screen) → Driver Assistance → SCC Reaction → Fast/Normal/Slow". (Kasutajasätted (LCD-ekraan) või Sätted → Sõiduk (infomeelelahutuse süsteemi ekraan) → Juhiabisüsteemid → SCC reaktsioon → Kiire/normaalne/aeglane). Võite valida kolme järgmise taseme vahel.

Warning Volume (Hoiatusmaht)

OCK050303L

Kui nupp ENGINE START/STOP (mootori start/stopp) on asendis ON, valige kohanduva kiirushoidiku hoiatuse helitugevuse väärtustele „High" (Kõrge), „Medium" (Keskmine) või „Low" (Madal) muutmiseks menüüs "User Settings (LCD display) (Kasutajasätted (LCD-ekraan)" või Settings (Sätted) → Vehicle (Infotainment System screen) (Sõiduki (infomeelelahutuse süsteemi ekraan)" valik "Driver Assistance (Juhiabisüsteemid) → Warning Volume (Hoiatuse helitugevus)".

Kui muudate hoiatuse helitugevust, võib muutuda teiste juhiabisüsteemide hoiatuste helitugevus.

✻ MÄRKUS

Mootori taaskäivitamisel säilivad hoiatuse helitugevuse viimased seadistused.

Funktsiooni talitlus

Kasutustingimused

Dünaamiline kiirusehoidja töötab, kui täidetud on järgmised tingimused.

Põhifunktsioon

- Käigukang on asendis D (Sõitmine).
- Juhiuks on suletud.
- EPB (elektrooniline seisupidur) ei ole rakendatud.
  Teie sõiduki kiirus on töökiiruse vahemikus.
  10–200 km/h: kui eesolevat sõidukit ei ole
  0–200 km/h: kui ees on sõiduk
- Elektrooniline stabiilsuskontrolli süsteem (ESC), veojõu kontrollsüsteem (TCS) või ABS-süsteem on tööle rakendunud.
- Elektrooniline stabiilsuskontrolli süsteem (ESC), veojõu kontrollsüsteem (TCS) või ABS-süsteem ei ole tööle rakendatud.
- Mootori pöörded ei ole punases alas.
- Avariiennetussüsteemi piduri juhtimine ei tööta.
- ISG-süsteem ei tööta.

✻ MÄRKUS

Kui peatumisel on teie ees auto, käivitub funktsioon piduripedaali vajutamisel.

Möödasõidul kiirendamise abisüsteem

Möödasõidul kiirendamise abisüsteem käivitub, kui nutika kiirushoidiku töötamise ajal käivitatakse vasak suunatuli (vasakpoolse rooliga sõiduk) või parem suunatuli (parempoolse rooliga sõiduk) ja järgmised tingimused on täidetud.

- Teie sõiduki kiirus on üle 60 km/h.
- Ohutuled on välja lülitatud.
- Teie sõiduki ees on tuvastatud sõiduk.
- Eesoleva sõidukiga pikivahe pidamiseks ei ole vaja pidurdada.

⚠ HOIATUS

- Kui teie sõiduki ees on sõiduk ja käivitate vasaku suunatule (vasakpoolse rooliga sõiduki puhul) või parema suunatule (parempoolse rooliga sõiduki puhul), võib sõiduk ajutiselt kiirendada. Jälgige ise alati tähelepanelikult liiklusolusid.
- Olenemata teie riigi sõidusuunast, töötab möödasõidul kiirendamise abisüsteem, kui tingimused on täidetud. Funktsiooni kasutamisel erineva sõidusuunaga riikides, kontrollige alati pidevalt teeolusid.

Põhifunktsioon

Kasutamine

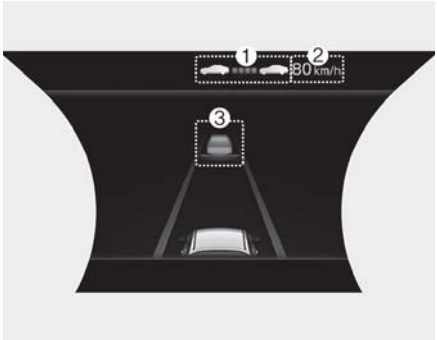

OCK050259

Ajutiselt tühistatud

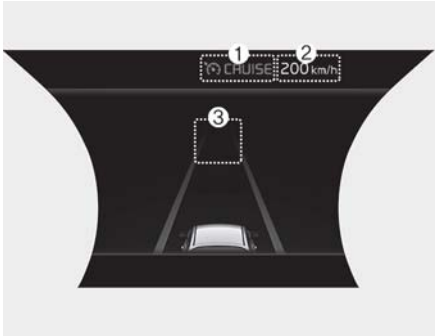

OCK050332L

Näete dünaamilise kiirusehoidiku olekut näidikuploki juhiabisüsteemide vaates. Vt .
Kohanduv kiirushoidik kuvatakse sõltuvalt funktsiooni olekust järgmiselt.

- Töötamisel

(1) Kas ees olev sõiduk ja valitud pikivahe on kuvatud. (2) Määratud kiirus on kuvatud. (3) Kas ees olev sõiduk ja pikivahe on kuvatud.

- Kui funktsioon on ajutiselt tühistatud

(1) Kuvatakse märgutuli CRUISE.(2) Eelnevalt seadistatud kiirus on varjatud.

MÄRKUS

- Kuvatakse tegelik vahemaa eesmise sõidukiga.
- Sihtkiirus võib sõltuvalt sõiduki kiirusest ja vahemaa tasemest erineda. Kui sõiduki kiirus on madal, kuigi sõiduki vahemaa on muutunud, võib sõiduki sihtvahe muudatus olla väike.

Ajutiseks kiirendamiseks

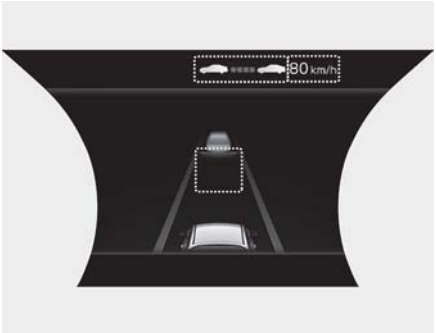

OCK050261

Kui soovite ajutiselt kiirendada, kui dünaamiline kiirusehoidja töötab, vajutage gaasipedaali. Kiiruse suurenedes vilguvad näidikuplokil seadistatud kiirus, vahemaa tase ja sihtvahemaa. Kui gaasipedaali ei vajutata piisavalt, võib sõiduki kiirus väheneda.

HOIATUS

Olge ajutiselt kiirendades ettevaatlik, sest sellisel juhul kiirust automaatselt ei kontrollita, isegi siis, kui teie ees on teine sõiduk.

Funktsioon ajutiselt tühistatud

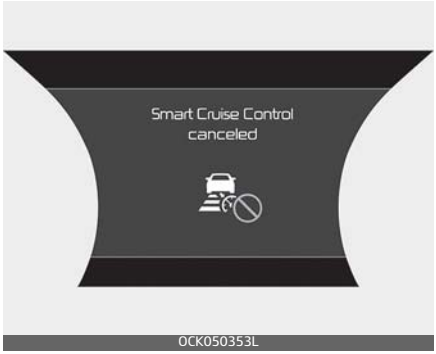

OCK050353L

Kohanduva kiirushoidiku saab automaatselt ajutiselt tühistada järgmiselt.

- Auto kiirus on üle 210 km/h
- Sõiduki kiirus on alla 10 km/h.
- Sõiduk seisab teatud aja.
- Gaasipedaali vajutatakse pidevalt teatud aja vältel.
- Kohanduva kiirushoidiku töötingimused ei ole täidetud.

Kui funktsioon tühistatakse ajutiselt, kuvatakse näidikuplokil teade "Smart Cruise Control canceled" ("Kohanduv kiirushoidik tühistatud") ning juhi hoiatamiseks kõlab helisignaal.

Kui dünaamiline kiirusehoidmine katkestatakse ajutiselt, kui auto sei-

sab ja funktsioon töötab, võib rakenduda EPB (elektrooniline seisupidur).

⚠ HOIATUS

Funktsiooni ajutisel tühistamisel ei säilitata vahemaad eesoleva sõidukiga. Hoidke sõites alati silmad teel ja vajutage vajaduse korral piduripedaali sõidukiiruse vähendamiseks, et säilitada ohutu pikivahe.

Funktsiooni tingimused pole täidetud

OCK050262L

Kui vajutatakse juhiabisüsteemi MODE nuppu +, – või || ↺ lülitit, sellal kui funktsiooni töötingimused pole täidetud, ilmub näidikuplokile teade "Smart Cruise Control conditions not met" (Nutika kiirushoidiku tingimuses pole täidetud) ja kostab heliline hoiatus.

Süsteemi kasutamine liikluses

OCK050263L

Kui teie ees olev sõiduk liikluses peatub, peatub ka teie auto. Kui teie ees olev sõiduk alustab taas liikumist, hakkab sõitma ka teie auto. Lisaks, kui auto seisab ja teatud aeg on möödunud, kuvatakse näidikuplokil teade „Use switch or pedal to accelerate" ("Kasutage kiirendamiseks lülitit või pedaali"). Vajutage sõitmise alustamiseks gaasipedaali või + , – või || ↺ lülitit.

⚠ HOIATUS

Kui näidikuplokil teate kuvamise ajal ei ole teie auto ees ühtegi sõidukit või see on kaugel ning vajutate + , – või || ↺ lülitit, lülitub dünaamiline kiirusehoidja automaatselt välja ja rakendatakse EPB. Kuid gaasipedaali vajutamisel EPB-d ei rakendata, kuigi süsteem tühistatakse. Jälgige alati tähelepanelikult kõike enda ees toimuvat.

Eesolevate teeolude hoiatus

OCK050264L

Järgmises olukorras esitatakse näidikuplokil teade „Watch for surrounding vehicles" („Pöörake tähelepanu ümbritsevatele sõidukitele") ja kõlab helisignaal juhi hoiatamiseks eesolevatest teeoludest.

Eesolev sõiduk kaob, kui kohanduv kiirushoidik säilitab madalal kiirusel sõites eesoleva sõidukiga pikivahet.

⚠ HOIATUS

Pöörake alati tähelepanu sõidukitele või objektidele, mis võivad äkki teie ette tekkida ning vajutage vajadusel sõidukiiruse vähendamiseks ja ohutu pikivahe säilitamiseks piduripedaali.

Kokkupõrkehoiatus

OCK050216L

Kui kohanduva kiirushoidiku töötamise ajal tekib suur kokkupõrkeoht eesoleva sõidukiga, esitatakse näidikuplokil teade „Collision Warning" („Kokkupõrkehoiatus") ja juhi hoiatamiseks kõlab helisignaal. Hoidke sõites alati silmad teel ja vajutage vajaduse korral piduripedaali sõidukiiruse vähendamiseks, et säilitada ohutu pikivahe.

⚠ HOIATUS

- Kohandus kiirushoidik ei pruugi järgmistes olukordades juhti kokkupõrkest hoiatada.
- Eesolev sõiduk on lähedal või teise sõiduki kiirus on suurem või sarnane teie sõiduki omaga.
- Eesolev sõiduk sõidab väga aeglaselt või seisab.
- Gaasipedaali vajutatakse kohe pärast kohanduva kiirushoidiku käivitamist.

⚠ HOIATUS

Järgige kohanduva kiirushoidiku kasutamisel järgmiseid ohutusabinõusid.

- Kohanduv kiirushoidik ei asenda ettevaatlikku ja ohutut sõitmist. Sobiva sõidukiiruse ja ees liikuva sõidukiga piisava pikivahe hoidmise eest vastutab alati üksnes autojuht.
- Kohanduv kiirushoidik ei pruugi tuvastada ootamatuid ja järske olukordi või keerulisi sõiduolukordi, seega jälgige alati ise tähelepanelikult sõiduolusid ja sõidukiirust.
- Kui funktsiooni ei kasutata, lülitage kohanduv kiirushoidik välja, vältimaks tahtmatut kiiruse määramist.
- Ärge avage ust ega väljuge sõidukist, kui kohanduv kiirushoidik töötab, isegi kui sõiduk on seiskunud.
- Pidage alati meeles, millise püsikiiruse ja pikivahe olete valinud.
- Hoidke teeoludele ja auto sõidukiirusele vastavat ohutut pikivahet. Kui pikivahe ees oleva sõidukiga on suurtel kiirustel liiga väike, võib juhtuda tõsine liiklusõnnetus.
- Kui eesoleva sõidukiga peetakse pikivahet ja see kaob, võib funktsioon järsult seadistatud kiiruseni kiirendada. Olge alati teadlik tekkida võivatest ootamatutest ja äkilistest olukordadest.
- Järsul kallakul võib auto üles sõites veidi sõitu aeglustada või alla sõites kiirendada.
- Olge alati ettevaatlikud sellistes olukordades, kui sõiduk teile ootamatult ette keerab.
- Haagise vedamisel või teise sõiduki pukseerimisel soovitame kohanduva kiirushoidiku turvalisuse huvides välja lülitada.
- Lülitage dünaamiline kiirusehoidja sõiduki pukseerimisel välja.
- Dünaamiline kiirusehoidja ei pruugi nõuetekohaselt toimida, kui seda häirivad tugevad elektromagnetilised lained.
- Dünaamiline kiirusehoidja ei pruugi eesolevat takistust tuvastada ja võib põhjustada kokkupõrke. Ootamatute ja ohtlike olukordade vältimiseks jälgige alati tähelepanelikult kõike, mis toimub teie auto ees.
- Eessõitva auto äkiline reavahetus võib põhjustada funktsiooni hilise reageerimise või reageerimise tegelikult kõrvalreas sõitvale autole. Ootamatute ja ohtlike olukordade vältimiseks sõitke alati ettevaatlikult.
- Olge alati teadlik ümbritsevast ja sõitke turvaliselt, isegi kui ei esitata hoiatusteadet ja ei kõla helisignaali.
- Kui kuvatakse mõni teine hoiatusteade või kõlab helisignaal, ei pruugi kohanduva kiirushoidiku

hoiatusteade kuvada ega helisignaal kõlada.
- Kui müra on liiga suur, ei pruugi te esikokkupõrke ennetussüsteemi hoiatusheli kuulda.
- Sõiduki tootja ei vastuta ühegi liiklusrikkumise ega juhi põhjustatud avariide eest.
- Valige püsikiiruseks alati selline kiirus, mis ei ületa teie riigis kehtivat piirkiirust.

MÄRKUS

- Nutika kiirusehoidja ei pruugi töötada mõne sekundi jooksul pärast sõiduki käivitamist või esikaamera või eesmise radari sisselülitamist.
- Kui pidurit juhib dünaamiline kiirusehoidja, võite kuulda heli.

Funktsiooni tõrge

OCK050354L

See teade ilmub, kui dünaamiline kiirushoidik ei tööta normaalselt. Sellisel juhul laske funktsiooni kontrollida volitatud töökojas. Kia soovitab pöörduda volitatud Kia esindaja/teenusepartneri poole.

Funktsioon välja lülitatud

OCK050267L

Kui esiradari kate või andur on kaetud lume, vihma või võõrkehadega, võib see vähendada tuvastamise jõudlust ja ajutiselt piirata või deaktiveerida kohanduva kiirushoidiku.

Sellisel juhul kuvatakse hoiatusteade "Smart Cruise Control disabled. Radar blocked." ("Kohanduv kiirushoidik välja lülitatud. Radar blokeeritud") (või "SCC (Smart Cruise Control) disabled. Radar blocked" ("SCC (kohanduv kiirushoidik) välja lülitatud Radar blokeeritud")) ning näidikuplokil süttivad hoiatustuled.

Funktsiooni töö taastub lume, vihma või võõrmaterjali eemaldamisel.

HOIATUS

Isegi kui näidikupaneelil ei kuvata hoiatusteadet, ei pruugi dünaamiline kiirusehoidja nõuetekohaselt toimida.

⚠ ETTEVAATUST

Dünaamiline kiirushoidik ei pruugi korrektselt töötada piirkondades (nt avatud maastik), kus peale mootori käivitamist midagi ei tuvastata.

Süsteemi tööd piiravad tegurid

Kohanduv kiirushoidik ei pruugi nõuetekohaselt toimida või võib käituda ootamatult järgmistes tingimustes.

- Süsteemi andur või selle ümbrus on määrdunud või kahjustatud
- Klaasipesuvedelikku pihustatakse pidevalt või on klaasipuhasti sisse lülitatud
- Kaamera lääts on mõne esiklaasil asuva võõrkeha (nt kleebise, puulehe, putuka vms) poolt blokeeritud või esiklaas selle ees on pragunenud, toonitud või kattekilega kaetud.
- Esiklaasilt ei ole niiskus või jää täielikult eemaldatud.
- Päike pimestab esikaamera vaatevälja
- Tänavavalgustus või vastutulevate sõidukite tuled peegelduvad märjalt teekattelt või lompidelt.
- Esikaamerat ümbritsev temperatuur on liiga kõrge või madal
- Armatuurlauale on asetatud ese.
- Ümbritsev on väga ere.
- Ümbritsev on väga pime, nt tunnelis.
- Valgustase muutub järsult, nt tunnelisse sisenemisel või sealt väljumisel.
- Valgustase väljas on madal ning esituled ei põle või ei põle eredalt.
- Tugevas vihma- või lumesajus või paksus udus sõitmine.
- Sõitmine läbi auru, suitsu või varju.
- Tuvastatakse vaid osa sõidukist
- Eesoleval sõidukil pole tagatulesid, tagatuled on paigutatud ebahallikult jne.
- Valgustase väljas on madal ja tagatuled pole sisse lülitatud või pole piisavalt eredad
- Eesoleva sõiduki tagaosa on väike või ei paista normaalne (nt kaldus, ümber läinud jne)
- Eesoleva sõiduki maapinna kliirens on madal või kõrge.
- Sõiduk keerab ootamatult ette
- Sõidetakse läbi tunneli või raudteesilla.
- Läheduses on materjal, mis peegeldub radaril hästi, näiteks kaitsepiire, lähedal asuv sõiduk jne
- Kaitseraud esiradari ümber on saanud löögi, kahjustatud või esiradar on oma kohalt nihkunud
- Temperatuur radari ümber on liiga kõrge
- Sõidetakse suurtel aladel, kus on vähe sõidukeid või ehitisi (nt kõrb, heinamaa, eeslinn jne).
- Eesolev sõiduk on valmistatud materjalist, mis esiradar ei tuvasta

- Sõidetakse kiirtee (või maantee) ristmiku lähedal või läbi tollimaksupunkti
- Sõites libedal lumisel, lompidega jne teel
- Sõidetakse kurvilisel teel
- Eesolev sõiduk tuvastatakse hilja.
- Eesolevat sõidukit blokeerib äkki takistus.
- Eesolev sõiduk vahetab järsult rida või vähendab järsult kiirust.
- Eesolev sõiduk pole hariliku sõiduki kujuga.
- Eesoleva sõiduki kiirus on kiire või aeglane.
- Teie sõiduk vahetab aeglasel kiirusel rida.
- Eesolev sõiduk on kaetud lumega.
- Sõidate ebastabiilselt.
- Olete ringteel ja eesolevat sõidukit ei tuvastata.
- Sõidate pidevalt ringis.
- Autoga sõidetakse parklas.
- Sõidetakse läbi ehituspiirkonna, sillutamata teel, osaliselt sillutatud teel, ebatasasel teel, üle lamavate politseinike jne
- Autoga sõidetakse kaldega teel, kurvilisel teel jne.
- Autoga sõidetakse puudest või tänavavalgustitest mööda.
- Auto rappub sõidu ajal halbade teeolude tõttu väga tugevalt.
- Teie sõiduki kõrgus on madal või kõrge raske lasti, ebatavalise rehvirõhu vms tõttu
- Autoga sõidetakse kitsal, paljude puude ja põõsastega ääristatud või kõrge rohuga teel.
- Esineb elektromagnetlainete häireid, näiteks sõidetakse tugevate raadiolainete või elektrimüraga piirkonnas.

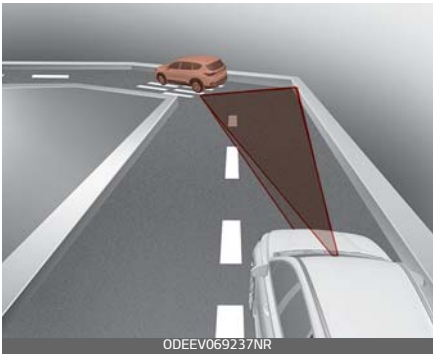

- Kurvide läbimisel

Kohanduv kiirushoidik ei pruugi kurvides tuvastada sõidukit samas reas ja võib seadistatud kiiruseni kiirendada. Samuti võib sõiduki kiirus järsult väheneda, kui eesolev sõiduk tuvastatakse ootamatult.

Valige kurvides sobilik sõidukiirus ja rakendage piduri- või gaasipedaali vastavalt eesolevatele tee- ja sõidutingimustele.

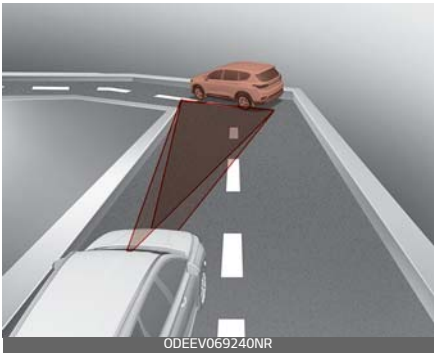
ODEEV069240NR

Teie auto kiirus võib väheneda, kui süsteem tuvastab kõrvalrajal liikuva sõiduki.

Vajutage gaasipedaali ja valige liiklusoludele vastav püsikiirus. Veenduge, et kohanduva kiirushoidiku süsteemi kasutamine on antud teeoludes ohutu.

ODEEV069243NR

- Sõit kallakul

Kui autoga sõidetakse kallakust üles või alla, ei pruugi kohanduv kiirushoidik tuvastada teie sõidurajal liikuvat sõidukit ning teie auto võib seetõttu kiirendada valitud püsikiiruseni. Samuti võib sõiduki kiirus järsult väheneda, kui eesolev sõiduk tuvastatakse ootamatult.

Valige kalletel sobilik sõidukiirus ja rakendage piduri- või gaasipedaali vastavalt eesolevatele tee- ja sõidutingimustele.

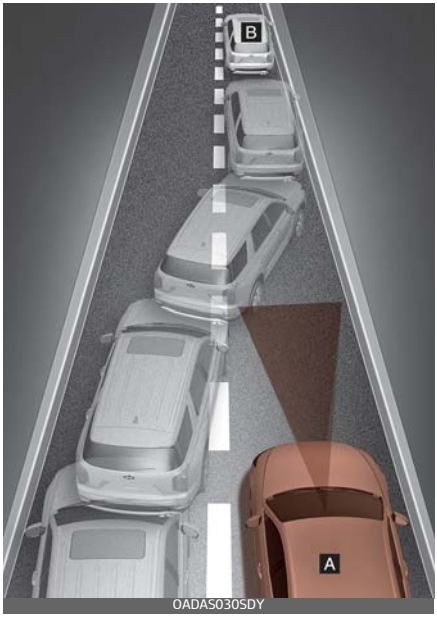

OADAS030SDY

- Sõiduraja vahetamine

[A]: Teie sõiduk, [B]: rida vahetav sõiduk

Kui sõiduk liigub kõrvalolevast reast teie sõidureale, ei suuda andur seda tuvastada enne kui see on sisenenud anduri tuvastuspiirkonda.

Dünaamiline kiirusehoidja ei pruugi kohe sõidukit tuvastada, kui sõiduk vahetab järsult rida. Sellisel juhul peate ise ohutut pikivahet hoidma ning vajadusel sõidukiiruse vähendamiseks ja ohutu pikivahe säilitamiseks piduripedaali vajutama.

- Sõidukite tuvastamine

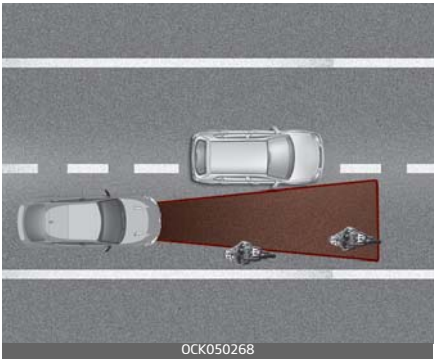
OCK050268

Järgmistel juhtudel ei tuvasta andur teie reas olevaid sõidukeid:

- sõidukid, mis on nihkes üle sõiduraja eraldusjoone;
- eriti aeglaselt liikuvad või järsult aeglustavad sõidukid;
- lähenevad sõidukid;
- peatunud sõidukid;
- väikese tagaprofiiliga sõidukid nagu veokid;
- kitsad sõidukid, nt mootor- või jalgrattad;
- erisõidukid;
- loomad ja jalakäijad.

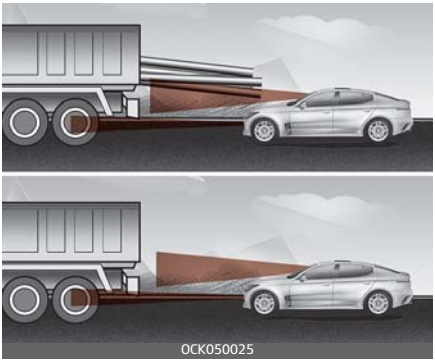
OCK050025

Järgmistel juhtudel ei tuvasta andur teie ees olevat sõidukit.

- Kõrgema kliirensiga sõiduk või laaditud tahapoole väljuva koormaga sõiduk.
- Sõidukid, mille esiosa on raske koormuse tõttu tõstetud.
- Roolite oma sõidukit.
- Sõidetakse kitsal või järskude kurvidega teel.

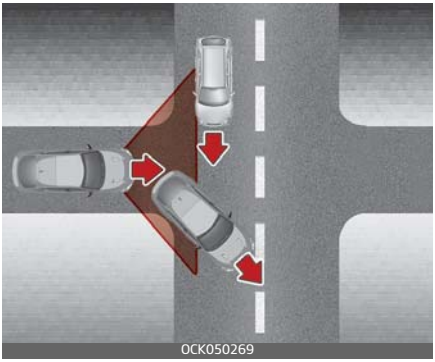
OCK050269

Kui teie ees olev sõiduk kaob ristmikul, võib teie sõiduk kiirendada. Jälgige sõidu ajal alati tähelepanelikult teed ja ümbritsevaid liiklusolusid.

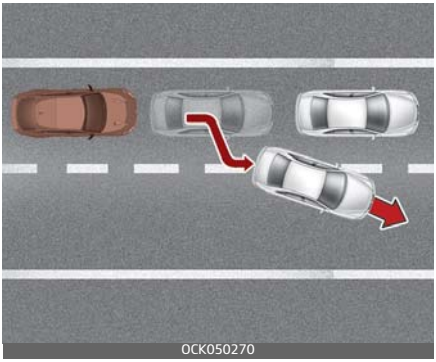

Kui liiklusolud teie ees olev sõiduk lahkub teie sõidurajalt, ei pruugi kohanduv kiirushoidik kohe tuvastada järgmist sõidukit, mis nüüd teie ees on. Jälgige sõidu ajal alati tähelepanelikult teed ja ümbritsevaid liiklusolusid.

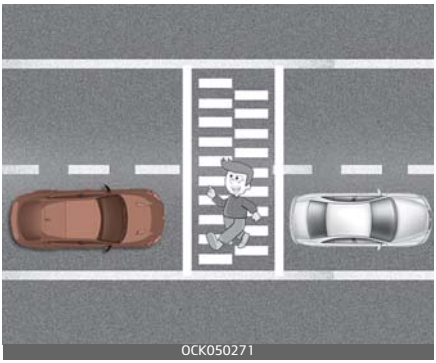

Kui teie auto hoiab pikivahet ees oleva sõidukiga, jälgige eriti tähelepanelikult, et teele ei satuks jalakäijaid.

navigatsioonipõhine kohanduv kiirushoidik (NSCC) (mõnel mudelil)

Navigatsioonipõhine kohanduv kiirushoidik aitab automaatselt kohandada sõiduki kiirust kiirusepiiranguga kiirteedel (või maanteedel) sõites, kasutades navigatsioonisüsteemi teeteavet ning kohanduva kiirushoidiku tööd.

Automaatne kurvis aeglustamine kiirteel

Kui sõiduki kiirus on suur, vähendab automaatne kurvis aeglustamise funktsioon navigatsioonisüsteemi teabe põhjal ajutiselt teie sõiduki kiirust, et saaksite kurvis ohutult sõita.

Seadistatud kiiruse automaatne muutmine

Seadistatud kiiruse automaatse muutmise funktsioon muudab navigatsioonisüsteemi teabe kiirusepiirangu põhjal kiirushoidiku seadistatud kiirust.

Funktsiooni seadistamine

Seaded

Kiirtee automaatne kiirusejuhtimine

Automaatne kurvis aeglustamine kiirteel

- Kui nupp ENGINE START/STOP (mootori start/stopp) on asendis ON, valige navigatsioonipõhise kohanduva kiirushoidiku sisselülitamiseks ning tühistage valik selle välja lülitamiseks järgmiselt "Driver Assistance → Driving Convenience → Auto Highway Speed Control (LCD display) or Highway Auto Speed Change (Infotainment System screen)" (Juhiabisüsteemid → Sõidumugavus → Kiirtee automaatne kiirusejuhtimine (LCD-ekraan) või Kiirtee automaatne kiirusevahetamine (infomeelelahutuse süsteemi ekraan) menüüst "User Settings (LCD display) or Settings → Vehicle (Infotainment System screen)" (Kasutajasätted (LCD-ekraan) või Sätted → Sõiduk (infomeelelahutuse süsteemi ekraan)).

✻ MÄRKUS

Kui navigatsioonipõhise kohanduva kiirushoidikuga esineb probleem, ei saa seda menüüs "User Settings (LCD display) or Settings → Vehicle (Infotainment System screen)" (Kasutajasätted (LCD-ekraan) või Sätted → Sõiduk (infomeelelahutuse ekraan)) seadistada.

Funktsiooni toimimine

Kasutustingimused

Navigatsioonipõhine dünaamiline kiirusehoidja on tööks valmis, kui kõik järgmised tingimused on täidetud.

- Kohanduv kiirushoidik töötab
- Sõidetakse kiirteedel (või maanteedel).

✻ MÄRKUS

Lisateavet nutika kiirushoidiku kasutamise kohta leiate jaotisest "Dünaamiline kiirushoidik (SCC) (mõnel mudelil)" leheküljel 5-137.

Kuvamine ja juhtimine

Navigatsioonipõhise kohanduva kiirushoidiku töötamisel kuvatakse see näidikuplokil järgmiselt.

Ootel oleku funktsioon

OCK050272

Kui töötingimused on täidetud, süttib valge [AUTO] märgutuli.

Funktsiooni talitlus

OCK050273

Kui ootel oleku tõttu on nõutav ajutine aeglustamine ja navigatsioonipõhine kohanduv kiirushoidik töötab, süttib näidikupaneelil roheline[AUTO] sümbol.

Kui seadistatud kiiruse automaatse muutmise funktsioon töötab, süttib näidikuplokil roheline[AUTO]sümbol ja roheline seadistatud kiirus ning kõlab alarmsignaal.

⚠ HOIATUS

- Järgmistel juhtudel ilmub hoiatusteade „Drive carefully" („Sõitke ettevaatlikult").

OCK050218L

- Navigatsioonipõhine kohanduv kiirushoidik ei aeglusta teie sõiduki kiirust ohutule kiirusele.

✻ MÄRKUS

Automaatne kurvis aeglustamise funktsioon ja seadistatud kiiruse automaatse muutmise funktsioon kasutavad sama sümbolit[AUTO].

Automaatne kurvis aeglustamine kiirteel

- Sõltuvalt eesolevast kurvist kiirteel (või maanteel) auto aeglustab ja kiirendab peale kurvi läbimist ettenähtud kiiruseni.
- Auto aeglustamisaeg võib sõltuda auto kiirusest ja kurvi suuruses. Mida suurem on kiirus, seda kiiremini sõiduk aeglustab.

Seadistatud kiiruse automaatne muutmine

Seadistatud kiiruse automaatse muutmise funktsioon töötab, kui kohandatud kiirushoidiku ja kiirtee (või maantee) piirkiirused on samad.

Kui seadistatud kiiruse automaatse muutmise funktsioon töötab, muutub kiirtee (või maantee) piirkiiruse muutumisel kohandatud kiirushoidiku seadistatud kiirus automaatselt muudetud piirkiirusele.

Kui kohandatud kiirushoidiku kiirus on seatud piirkiirusest erinevale kiirusele, jääb seadistatud kiiruse automaatse muutmise funktsioon ooterežiimile.

Kui seadistatud kiiruse automaatse muutmise funktsioon on ooterežiimil, sõites muul teel kui kiirteel (või maanteel), käivitub seadistatud kiiruse automaatse muutmise funktsioon uuesti kiirteele naastes. Sel ajal pole seadistatud kiirust vaja muuta.

Kui seadistatud kiiruse automaatse muutmise funktsioon lülitub piduripedaali vajutamisel ja roolil oleva CANCEL (Tühista) nupu vajutamisel ooterežiimile, vajutage funktsiooni taaskäivitamiseks lülitit[|| ↺].

Seadistatud kiiruse automaatse muutmise funktsioon ei toimi kiirtee eritasandilistel ristmikel ega teedesõlmedes.

✻ MÄRKUS

- Seadistatud kiiruse automaatse muutmise funktsioon töötab vaid kiirtee (või maantee) piirkiiruste põhjal, kuid ei tööta kiirusekaameratega.
- Kui seadistatud kiiruse automaatse muutmise funktsioon töötab, kiirendab või aeglustab sõiduk automaatselt kiirtee (või maantee) piirkiiruse muutumisel.
- Kui seadistatud kiiruse automaatse muutmise funktsiooni töötamise ajal on piirkiirus suurem kui kiiruskaamera piirkiirus, võib kõlada helisignaal.
- Maksimaalne seadistatud kiiruse automaatse muutmise funktsiooni seadistatud kiirus on 140 km/h.
- Kui uue tee kiirusepiirangut ei kajastata navigatsioonisüsteemis, ei pruugi seadistatud kiiruse automaatse muutmise funktsioon nõuetekohaselt toimida.

- Kui kiiruseühik ei vasta teie riigis kasutatavale, ei pruugi seadistatud kiiruse automaatse muutmise funktsioon nõuetekohaselt toimida.

Süsteemi tööd piiravad tegurid

Navigatsioonipõhine dünaamiline kiirusehoidja ei pruugi järgmistes tingimustes nõuetekohaselt toimida.

- Navigatsioonisüsteem ei tööta nõuetekohaselt.
- Navigatsioonisüsteemi ei ole värskendatud uusima teabega tee kumeruste ja muudatuste kohta.
- Kiirusepiiranguid ja teeteavet pole navigatsioonisüsteemis värskendatud.
- Kaardi teave ja tegelik tee erinevad reaalaja GPS-andmete või kaardi teabe tõrke tõttu.
- Navigatsioonisüsteem otsib sõidu ajal teed.
- GPS-signaale blokeeritakse sellistes piirkondades nagu tunnel.
- Teel, mis jaguneb kaheks või enamaks teeks ja liitub seejärel taas.
- Juht lahkub navigatsioonisüsteemis määratud kursilt.
- Sihtkoha teekond muudetakse või tühistatakse navigatsioonisüsteemi lähtestamisega (sh TPEG-muudatus).
- Navigatsioonisüsteem ei tuvasta praegust sõiduki asendit (nt kõrgendatud teed, sh üldteede kõrval olev viadukt või läheduses on paralleelsed teed).
- Sõiduk siseneb bensiinijaama või puhkealasse.
- Mõnede lõikude kiirusepiirang muutub sõltuvalt teeoludest.
- Android Auto või Car Play töötavad.
- Navigatsioonisüsteemi värskendatakse sõidu ajal.
- Navigatsioonisüsteemi taaskäivitatakse sõidu ajal.
- Ilm on halb, nt tugev lume- või vihmasadu jne.
- Sõidetakse teeremondiga teel.
- Sõidetakse juhitaval teel.
- Sõidetakse järskude kurvidega teel.

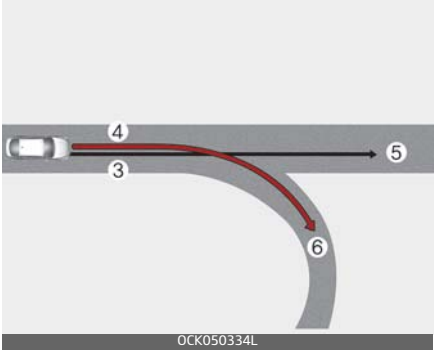

[3]: sõidumarsruut, [4]: määratud tee, [5]: põhitee, [6]: harutee

- Kui navigatsioonisüsteemi seadistatut marsruudi (harutee) ja sõidumarsruudi (põhitee) vahel on erinevus, ei pruugi automaatne kurvis aeglustamise funktsioon töötada kuni sõidumarsruut tuvastatakse peateena.

- Kui sõiduki sõidumarsruut tuvastatakse põhiteena, säilitades põhitee navigatsioonisüsteemi seadistatud marsruudi asemel, hakkab automaatne kurvis aeglustamise funktsioon tööle. Sõltuvalt vahemaast kurvini ja sõiduki praegusest kiirusest, ei pruugi sõiduki aeglustumine olla piisav või aeglustumine võib toimuda kiiresti.

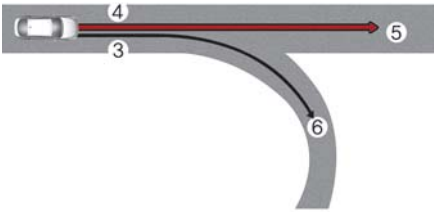

OCK050335L

[3]: sõidumarsruut, [4]: põhitee, [5]: määratud tee, [6]: harutee

- Kui navigatsioonisüsteemi marsruudi (põhitee) ja sõidumarsruudi (harutee) vahel on erinevus, võib automaatne kurvis aeglustamise funktsioon kiirtee kurvilõigu navigatsiooniteabe tõttu ajutiselt käivituda.
- Kui tuvastatakse, et te sõidate marsruudist välja, sisenedes kiirtee eritasandilisele ristmikule ja sõlmpunktile, lülitub automaatne kurvis aeglustumise süsteem välja.

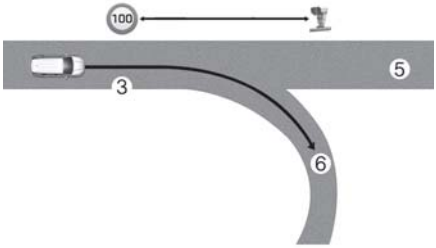

OMQ4050208L

[3]: sõidumarsruut, [5]: põhitee, [6]: harutee

- Kui navigatsioonisüsteemi pole seadistatud sihtkoht, töötab automaatne kurvis aeglustamise funktsioon põhitee kurviteabe põhjal.
- Isegi kui lahkute põhiteelt, võib automaatne kurvis aeglustamise funktsioon ajutiselt töötada kiirtee kurvilõigu navigatsiooniteabe põhjal.

⚠ HOIATUS

- Navigatsioonipõhine kiirushoidik on mugavusfunktsioon, mis ei asenda ohutut sõiduviisi. Hoidke silmad alati teel ja juhi kohustus on vältida liiklusseaduste rikkumist.
- Navigatsioonisüsteemi kiirusepiirangute teave võib erineda tee tegelikest kiirusepiirangutest. Juhi kohustuseks on kontrollida sõidutee või –raja tegelikku kiirusepiirangut.

- Automaatne kurvis aeglustamise funktsioon ja seadistatud kiiruse automaatse muutmise funktsioon tühistuvad automaatselt, kui lahkute kiirtee põhiteelt. Jälgige sõidu ajal alati tähelepanelikult teed ja ümbritsevaid liiklusolusid.
- Navigatsioonipõhine dünaamiline kiirusehoidja ei pruugi töötada eesoleva sõiduki ja sõidutingimuste tõttu. Jälgige sõidu ajal alati tähelepanelikult teed ja ümbritsevaid liiklusolusid.
- Haagise vedamisel või teise sõiduki pukseerimisel soovitame navigatsioonipõhise kohanduva kiirushoidiku turvalisuse huvides välja lülitada.
- Pärast kiirteel oleva teemaksupunkti läbimist töötab navigatsioonipõhine kohanduv kiirushoidik esimese sõiduraja järgi. Kui sisenete mõnele teisele reale, ei pruugi funktsioon nõuetekohaselt aeglustada.
- Auto kiirendab, kui juht vajutab navigatsioonipõhise dünaamilise kiirusehoidja töötamisel gaasipedaali ja funktsioon ei aeglusta sel juhul autot. Kui gaasipedaali ei vajutata piisavalt, võib sõiduki kiirus väheneda.
- Kui juht kiirendab ja vabastab gaasipedaali navigatsioonipõhise kohanduva kiirushoidiku töö ajal, ei pruugi sõiduk piisavalt aeglustada või võib kiiresti aeglustada turvalisele kiirusele.
- Kui kurv on liiga suur või liiga väike, ei pruugi navigatsioonipõhine dünaamiline kiirusehoidja töötada.

* MÄRKUS

- Kui funktsioon on aktiveeritud, aeglustab sõiduk automaatselt enne kurvilisele teele jõudmist vastavalt selle kumerustele ja sõidukiirus naaseb kohanduva kiirushoidiku seadistatud püsikiirusele pärast kurvilise lõigu läbimist.
- Näidikuplokil ja navigatsioonisüsteemis esitatud kiiruse teave võivad erineda.
- Navigatsioonisüsteemi juhtimise ja navigatsioonipõhise kohanduva kiirushoidiku töö käivitamise ja lõppemise vahel võib esineda ajavahe.
- Isegi kui sõidate aeglasemalt kui kohanduva kiirushoidiku seadistatud püsikiirus, võivad kiirendamist piirata kiiruskaamerad ja eesolevad kurvilised lõigud.
- Kui navigatsioonipõhine kiirushoidik töötab põhiteelt lahkudes eritasandilisele ristmikule, sõlmpunktile, puhkealale vms sisenemiseks, võib funktsioon teatud aja töötada.
- Navigatsioonipõhise kohanduva kiirushoidiku aeglustamine ei pruugi selliste teeolude nagu ebaühtlased pinnad, kitsad read jne tõttu olla piisav.

Sõidurajal püsimise abisüsteem (LFA) (mõnel mudelil)

Sõidurajal püsimise abisüsteem aitab tuvastada eraldusjooni või teel olevaid sõidukeid ning aitab juhil hoida sõidukit sõiduraja keskel.

✻ MÄRKUS

LFA tähistab sõidurajal püsimise abisüsteemi.

Tuvastusandur (esikaamera)

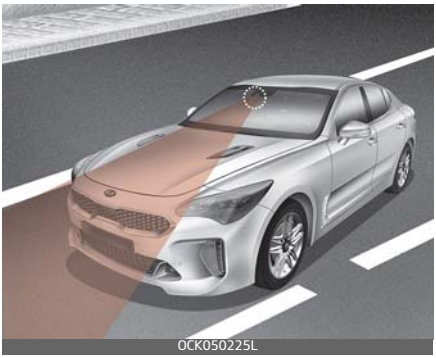

OCK050225L

Esikaamerat kasutatakse eraldusjoonte ja eesolevate sõidukite tuvastamiseks. Tuvastusanduri asukoht on näidatud ülaloleval pildil.

⚠ ETTEVAATUST

Lisateavet ja esivaatekaameraga seotud ettevaatusabinõusid vt "Esikokkupõrke ennetussüsteem (FCA) (anduri fusioon) (mõnel mudelil)" leheküljel 5-70.

Funktsiooni seadistamine

Seaded

Funktsiooni sisse/välja lülitamine

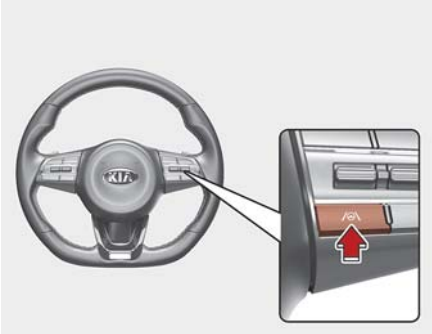

OCK050274L

Sõidurajal püsimise abisüsteemi sisselülitamiseks vajutage roolil olevat sõidurajal püsimise abisüsteemi nuppu /⊛\, sellal kui ENGINE START/STOP (mootori start/stopp) nupp on asendis ON. Näidikuplokis süttib valge või roheline (⊛) märgutuli.

Funktsiooni väljalülitamiseks vajutage nuppu /⊛\ uuesti.

✻ MÄRKUS

Mootori taaskäivitamisel säilitab sõidurea hoidmise süsteem viimase seadistuse.

Hoiatuse helitugevus

OCK050303L

Kui nupp ENIGNE START/STOP (mootori start/stopp) on asendis ON, valige rooli mittehoidmise hoiatuse helitugevuse valikutele "High" (Kõrge), "Medium" (Keskmine) või "Low" (Madal) seadistamiseks "Driver Assistance → Warning Volume" (Juhiabisüsteemid → Hoiatuse helitugevus) menüüst "User Setting (LCD display) or Setting → Vehicle (Infotainment System screen)" (Kasutajasätted (LCD-ekraan) või Sätted → Sõiduk (infomeelelahutuse süsteemi ekraan)). Hoiatuse helitugevuse muutmisel võib muutuda teiste juhiabisüsteemide hoiatuse helitugevus.

✻ MÄRKUS

Kui teie sõiduk on varustatud infomeelelahutuse süsteemiga, skannige sõiduki infomeelelahutuse süsteemi eraldi juhendis olev QR-kood.

Funktsiooni toimimine

Hoiatamine ja kontroll

Sõidurajal püsimise abisüsteem

OCK050275

Kui tuvastatakse eesolev sõiduk või mõlemad eraldusjooned ning teie sõiduki kiirus on alla 200 km/h, süttib näidikuplokis roheline märgutuli (⊛) ja funktsioon aitab sõidukil rooliratast juhtides sõidurajal püsida.

⚠ ETTEVAATUST

Kui rooliratast ei juhita, hakkab roheline märgutuli (⊛) vilkuma ja lülitub valgele.

„Käed lahti“ hoiatus

OCK050228L

Kui juht võtab käed roolilt mitmeks sekundiks, ilmub hoiatusteade "Keep hands on the steering wheel" (Hoidke käed roolil) ja kostab kahe-etapiline heliline hoiatus.

- Esimene etapp: hoiatusteade
- Teine etapp: hoiatusteade (punane rooliratas) ja heliline hoiatus

OCK050277L

Kui juht ei pane hoiatusteate järel ikka käsi roolile, ilmub hoiatusteade 'Lane Following Assist (LFA) canceled' (Sõidurajal püsimise abisüsteem tühistatud) ja sõidurajal püsimise abisüsteem deaktiveeritakse automaatselt.

⚠ HOIATUS

- Sõidurajal püsimise abisüsteem ei tööta iga kord. Ainult juht vastutab sõiduki ohutu roolimise ja oma sõidurajal püsimise eest.
- „Käed lahti“ hoiatusteade võib ilmuda liiga hilja, olenevalt teeoludest. Hoidke sõidu ajal alati oma käsi roolil.
- „Käed lahti“ teade võib ekraanile ilmuda ka juhul, kui juht hoiab roolist kinni liiga nõrgalt, sest funktsioon ei pruugi sel juhul juhi käsi roolil tuvastada.
- Rooli külge esemete paigaldamisel ei pruugi käed lahti hoiatus korrektselt töötada.

✻ MÄRKUS

- Lisateavet infomeelelahutuse funktsioonide seadistamise kohta vt "LCD-ekraani režiimid" leheküljel 4-66.
- Kui mõlemad eraldusjooned on tuvastatud, muutub näidikuplokil kuvatud eraldusjoonte värv valgest halliks.

Reajoont ei tuvastatud

OCK050229

Sõidurada on tuvastatud

OCK050230

- Kui eraldusjooni ei tuvastata, võib sõidurajal püsimise abisüsteemi rooli asendi korrigeerimine olla piiratud, olenevalt eesoleva sõiduki olemasolust või sõiduki sõidutingimustest.
- Isegi kui sõidurajal püsimise abisüsteem rooli kontrollib, saab juht rooli ise keerata.
- Kui funktsioon on hakanud rooli asendit korrigeerima, võib rooli keeramine tunduda tavapärasest raskem või kergem.

Funktsiooni tõrked ja piiravad tegurid

Funktsiooni tõrge

OCK050280L

Kui sõidurajal püsimise abisüsteem ei tööta korralikult, ilmub näidikupaneelile hoiatusteade 'Check Lane Following Assist (LFA) system' (Kontrollige sõidurajal püsimise abisüsteemi). Sel juhul laske süsteemi kvalifitseeritud töökojas kontrollida. Kia soovitab pöörduda Kia volitatud esindaja/teenusepartneri poole.

Süsteemi tööd piiravad tegurid

Lisateavet “Funktsiooni piirangute” kohta vt "Sõidurajal püsimise abisüsteem (LKA) (mõnel mudelil)" leheküljel 5-85.

⚠ HOIATUS

Lisateavet funktsiooniga seotud ettevaatusabinõude kohta vt"Sõidurajal püsimise abisüsteem (LKA) (mõnel mudelil)" leheküljel 5-85.

Maantee sõiduabi (HDA) (mõnel mudelil)

Maantee sõiduabi on loodud tuvastama eesolevaid sõidukeid ja sõiduradu ning säilitama vahekaugus eesoleva sõidukiga, säilitama seadistatud kiiruse ja hoidma sõidukit reamärgistuste vahel.

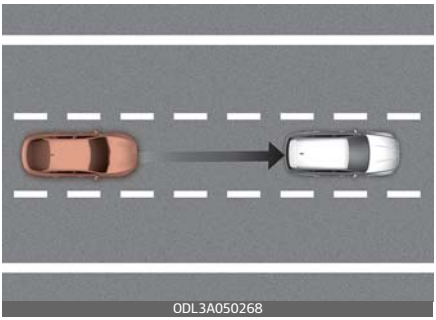

✻ MÄRKUS

- HDA tähistab maantee sõiduabi.
- Maantee sõiduabi toimib kiirteede (ja maanteede) põhiteedel ning ei toimi eritasandilistel ristmikel või sõlmpunktides.

Tuvastusandurit (esikaamera/esiradar)

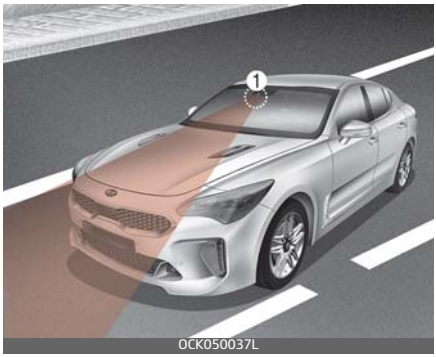

[1]: esikaamera, [2]: esiradar

Tuvastusandurite üksikasjaliku asukoha leiate ülaltoodud pildilt.

⚠ ETTEVAATUST

Tuvastusandurite ettevaatusabinõude kohta lisateabe saamiseks vt "Esikokkupõrke ennetussüsteem (FCA) (anduri fusioon) (mõnel mudelil)" leheküljel 5-70.

Funktsiooni seadistamine

Seadistus

OCK050321L

Kui nupp ENGINE START/STOP (mootori start/stopp) on asendis ON, valige või tühistage menüüs "User settings (LCD display) (Kasutajasätted (LCD-ekraan) või Settings (Sätted) → Vehicle (Infotainment System screen) (Sõiduk (Infomeelelahutuse süsteemi ekraan)" valik „Driver Assistance (Juhiabisüsteemid) → Driving Convenience (Sõidumugavus)", et seadistada iga funktsiooni kasutamine.

- Maantee sõiduabi valimine aitab säilitada vahekaugus eesoleva sõidukiga, säilitada seadistatud kiiruse ja hoida sõidukit reamärgistuste vahel.

✻ MÄRKUS

- Kui funktsioonidega esineb probleeme, ei saa seadistusi muuta. Soovitame lasta sõidukit kontrollida volitatud Kia edasimüüjal/esindajal.
- Mootori taaskäivitamisel säilitavad funktsioonid viimased seadistused.

⚠ HOIATUS

Ohutuse huvides muutke seadistusi pärast sõiduki parkimist ohutus kohas.

Warning Volume (Hoiatusmaht)

OCK050303L

Kui nupp ENGINE START/STOP (mootori start/stopp) on asendis ON, valige maantee sõiduabi hoiatuse helitugevuse muutmiseks valikute "Kõrge", "Keskmine", "Madal" vahel menüüst "User Settings (LCD display) (Kasutajasätted (LCD-ekraan)) või Settings (Sätted) → Vehicle (Infotainment System screen) (Sõiduk (Infomeelelahutuse süsteemi ekraan)" "Driver Assistance (Juhiabisüsteemid) → Warning Volume (Hoiatuse helitugevus)".

Kui muudate hoiatuse helitugevust, võib muutuda teiste juhiabisüsteemide hoiatuste helitugevus.

Funktsiooni toimimine

Funktsiooni kuvamine ja juhtimine

Kasutamine

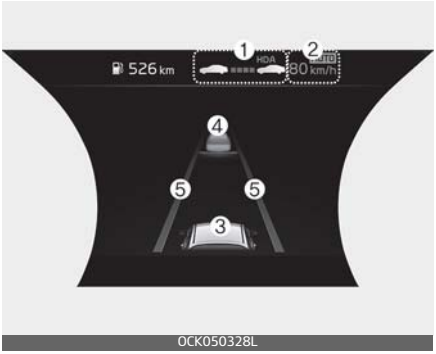

Ajutiselt tühistatud

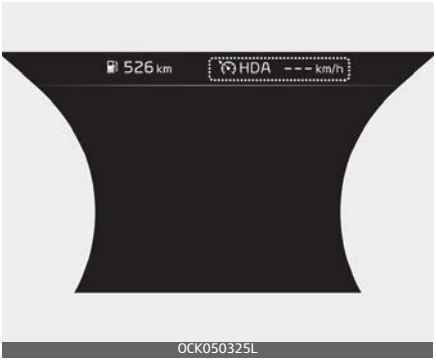

Maantee reavahetuse funktsioon kuvatakse sõltuvalt funktsiooni olekust järgmiselt.

1. Kiirtee sõiduabi näidik näitab, kas ees on sõiduk ja kuvatakse valitud vahemaa tase.
   - Roheline[HDA]: töörežiim
   - Valge [HDA]: ooterežiim
2. Kuvatakse seadistatud kiirus.
3. Kuvatakse sõidurajal püsimise abisüsteemi näidik.
4. Kui ees on sõiduk ja kuvatakse valitud vahemaa tase.
5. Kuvatakse, kas sõidurada tuvastati või mitte.

Ekraani kohta lisateabe saamiseks vaadake jaotiseid "Dünaamiline kiirushoidik (SCC) (mõnel mudelil)" leheküljel 5-137 ja "Sõidurajal püsimise abisüsteem (LFA) (mõnel mudelil)" leheküljel 5-159.

Funktsiooni talitlus

Sisenedes või sõites maanteede (või kiirteede) põhiteedel ja täites kõik järgmised tingimused funktsiooni töötamiseks.

- Sõidurajal püsimise abisüsteem töötab
- Kohanduv kiirushoidik töötab

✻ MÄRKUS

- Kui kohanduv kiirushoidik töötab maanteede (või kiirteede) põhiteedel sõites, käivitub maantee sõiduabi.
- Maanteede (või kiirteede) põhiteedele sisenedes ei käivitu maantee sõiduabi, kui sõidurajal püsimise abisüsteem on välja lülitatud, isegi kui dünaamiline kiirusehoidja töötab.

Taaskäivitamine pärast seiskamist

OCK050263L

Kui sõiduk teie ees peatub ja maantee abisüsteem töötab, peatub ka teie sõiduk. Kui teie ees olev sõiduk alustab 30 sekundi jooksul pärast peatumist taas liikumist, hakkab sõitma ka teie auto. Lisaks, kui sõiduk on seiskunud ja möödunud on 30 sekundit, esitatakse näidikuplokil teade „Use switch or pedal to accelerate" („Kasutage kiirendamiseks lülitit või pedaali"). Vajutage sõitmise alustamiseks gaasipedaali või + lülitit, – lülitit või lülitit [|].

„Käed lahti" hoiatus

OCK050228L

Rooli mittehoidmise hoiatus ilmub, kui funktsioon tuvastab HDA töötamise ajal, et juhi käed ei ole roolil.

- Esimene hoiatus: hoiatusteade
- Teine hoiatus: hoiatusteade koos helisignaaliga

OCK050322L

Kui juht ei pane hoiatusteate järel ikka käsi roolile, ilmub hoiatusteade„Highway Driving Assist (HDA) canceled" („Maantee sõiduabi (HDA) tühistatud") ja maantee sõiduabi lülitatakse automaatselt välja.

Ootel oleku funktsioon

Kui kohanduv kiirushoidik tühistatakse maantee sõiduabi töötamise ajal ajutiselt, lülitub maantee sõiduabi ooterežiimile. Sel ajal töötab sõidurajal püsimise abisüsteem tavapäraselt.

Funktsiooni tõrked ja piiravad tegurid

Funktsiooni tõrge

Kui maantee sõiduabi ei tööta nõuetekohaselt, kuvatakse hoiatusteade „Check Highway Driving Assist (HDA) süstem" („Kontrollige maantee sõiduabisüsteemi") ning näidikuplokil süttib hoiatustuli[⚠].

Soovitame lasta sõidukit kontrollida volitatud Kia edasimüüjal/esindajal.

⚠ HOIATUS

- Juht vastutab sõiduki kontrollimise eest ohutuse sõitmise tagamiseks.
- Hoidke sõidu ajal alati oma käsi roolil.
- Maantee sõiduabi on lisafunktsioon, mis aitab juhil sõidukit juhtida ega pole täiesti autonoomne sõidusüsteem. Kontrollige alati teetingimusi ja tehke vajaduse korral turvaliseks sõitmiseks vajalikud toimingud.
- Hoidke silmad alati teel ja juhi kohustus on vältida liiklusseaduste rikkumist. Sõiduki tootja ei vastuta ühegi liiklusrikkumise ega juhi põhjustatud avariide eest.
- Maantee sõiduabi ei pruugi tuvastada kõiki liiklusolukordi. Funktsioon ei pruugi funktsiooni piirangute tõttu tuvastada kõiki kokkupõrkeid. Lisateavet funktsiooni piirangute kohta leiate jaotisest "Funktsiooni piirangud".
- Maantee sõiduabi lülitub järgmistes olukordades automaatselt välja.
- Sõitmine teedel, millel funktsioon ei toimi, näiteks puhkealad, ristmikud, sõlmpunktid jne.
- Navigatsioonisüsteem ei tööta nõuetekohaselt, navigatsioonisüsteemi näiteks värskendatakse või taaskäivitatakse.
- Maantee sõiduabi võib sõltuvalt teeoludest (navigeerimisteave) ja ümbrusest tahtmatult käivituda ja välja lülituda.
- Sõidurajal püsimise abisüsteem võib ajutiselt välja lülituda, kui esikaamera ei tuvasta sõiduradasid õigesti või rooli mittehoidmise hoiatus on sees.
- Kui müra on liiga suur, ei pruugi te maantee sõiduabi hoiatusheli kuulda.

- Kui sõidukit juhitakse kurvis suurel kiirusel üle teatud kiiruse, võib teie sõiduk sõita ühele küljele või sõidurajast väljuda.
- Haagise või teise sõiduki pukseerimisel soovitame maantee sõiduabi turvalisuse huvides välja lülitada.
- Rooli mittehoidmise hoiatusteade võib ilmuda liiga vara või hilja, sõltuvalt rooliratta hoidmisest või teetingimustest. Hoidke sõidu ajal alati oma käsi roolil.
- Lugege enne maantee abisüsteemi kasutamist turvalisuse tagamiseks omaniku käsiraamatut.
- Maantee sõiduabi ei pruugi töötada 15 sekundit pärast sõiduki käivitamist või tuvastusandurite lähtestamist.

Süsteemi tööd piiravad tegurid

Maantee sõiduabi või maantee reavahetuse funktsioon ei pruugi järgmistes tingimustes toimida nõuetekohaselt või ei pruugi üldse toimida.

- Kaardi teave ja tegelik tee erinevad, sest navigatsioonisüsteemi ei ole värskendatud.
- Kaardi teave ja tegelik tee erinevad reaalaja GPS-andmete või kaardi teabe tõrke tõttu.
- Infomeelelahutuse süsteem on ülekoormatud, täites üheaegselt selliseid funktsioone nagu marsruudi otsimine, video taasesitamine, häältuvastus jne.
- GPS-signaale blokeeritakse sellistes piirkondades nagu tunnel.
- Juht lahkub marsruudilt või sihtkoha teekonda muudetakse või tühistatakse navigatsioonisüsteemi lähtestamisega.
- Sõiduk siseneb bensiinijaama või puhkealasse.
- Android Auto või Car Play töötavad.
- Navigatsioonisüsteem ei tuvasta praegust sõiduki asendit (nt kõrgendatud teed, sh üldteede kõrval olev viadukt või läheduses on paralleelsed teed).

⚠ ETTEVAATUST

Lisateavet ja täpsemaid andmeid esikaamera ja esiradari piirangute kohta vt "Esikokkupõrke ennetussüsteem (FCA) (anduri fusioon) (mõnel mudelil)" leheküljel 5-70

Tagurdusfunktsioon (RCCW) (mõnel mudelil)

Tagurdusfunktsioon tuvastab sõidukiga tagurdamise ajal vasakult ja paremalt küljelt lähenevaid sõidukeid ning hoiatab juhti ähvardavast kokkupõrkest hoiatusteate ja helilise hoiatuse abil.

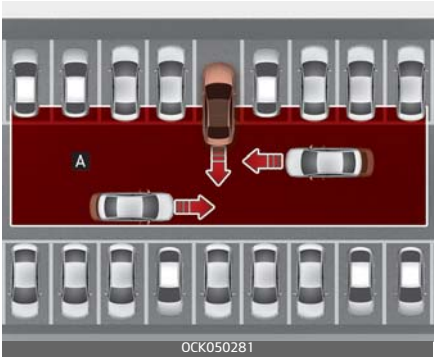

[A]: Tagurdusfunktsiooni tuvastusvahemik

⚠ ETTEVAATUST

Hoiatuse ajastus võib olla erinev, olenevalt läheneva sõiduki kiirusest.

✻ MÄRKUS

- RCCW tähistab tagurdamisfunktsiooni
- Järgnevas on tagurdusfunktsiooni nimetatud Tagumise ristsuunalise liikluse hoiatussüsteemiks.

Tuvastusandurid (taganurga radar)

Süsteemi anduri asukoht on näidatud ülal oleval pildil.

⚠ ETTEVAATUST

Lisateavet tagumise nurgaradariga seotud ettevaatusabinõude kohta vt "Pimenurga kokkupõrkehoiatus (BCW) (mõnel mudelil)" leheküljel 5-92.

Funktsiooni seadistused

Seadistus

Tagumine ristsuunaline liiklus

Kui ENGINE START/STOP (mootori start/stopp) nupp on asendis ON, valige menüüst "User Settings (LCD display) or Settings → Vehicle (Infotainment System screen)" (Kasutajasätted (LCD-ekraan) või Sätted → Sõiduk (infomeelelahutuse süsteemi ekraan) valik "Driver Assistance → Parking Safety → Rear Cross-Traffic Safety" (Juhiabisüsteemid → Ohutus parkimisel → Tagumise ristsuunalise liikluse hoiatussüsteem), et lülitada sisse tagumise ristsuunalise liikluse hoiatussüsteem ning väljalülitamiseks tühistage antud funktsiooni valik.

⚠ HOIATUS

Mootori taaskäivitamisel lülitub tagumise ristsuunalise liikluse hoiatussüsteem alati sisse. Ent kui pärast mootori taaskäivitamist valitakse 'Off' (Väljas), peab juht olema alati ümbruse suhtes tähelepanelik ja sõitma ettevaatlikult.

✻ MÄRKUS

Tagumise ristsuunalise liikluse hoiatussüsteemi seadistused hõlmavad tagurdamisfunktsiooni ja tagumise ristsuunalise liikluse ennetussüsteemi.

✻ MÄRKUS

Mootori taaskäivitamisel säilitavad hoiatuse aeg ja hoiatuse helitugevus viimase seadistuse.

Hoiatuse ajastus

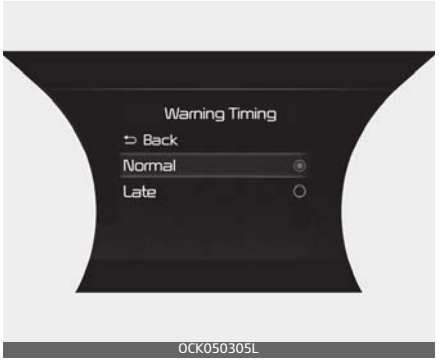

Kui nupp ENGINE START/STOP (mootori start/stop) on asendis ON, valige tagumise ristsuunalise liikluse hoiatussüsteemi algse hoiatusaja muutmiseks "Driver Assistance (Juhiabisüsteemid) → Warning Timing (Hoiatuse aeg)" menüüst "User Settings (LCD display) (Kasutajasätted (LCD-ekraan) või Settings (Sätted) → Vehicle (Infotainment System screen) (Sõiduk (infomeelelahutuse süsteem)".

Sõiduki tarnimisel on hoiatuse ajastuse seadistuseks 'Normal' (Normaalne). Kui muudate hoiatuse ajastust, võib muutuda ka teiste juhiabisüsteemide hoiatuste ajastus.

Hoiatuse helitugevus

OCK050303L

Kui nupp ENGINE START/STOP (mootori start/stopp) on asendis ON, valige tagumise ristsuunalise liikluse hoiatussüsteemi hoiatuse helitugevuse väärtustele „High" (Kõrge), „Medium" (Keskmine) või „Low" (Madal) muutmiseks menüüs "User Settings (LCD display) (Kasutajasätted (LCD-ekraan)" või Settings (Sätted) → Vehicle (Infotainment System screen) (Sõiduki (infomeelelahutuse süsteemi ekraan)" valik "Driver Assistance (Juhiabisüsteemid) → Warning Volume (Hoiatuse helitugevus)". Kui muudate hoiatuse helitugevust, võib muutuda teiste juhiabisüsteemide hoiatuste helitugevus.

⚠ ETTEVAATUST

- Hoiatuse ajastamise ja hoiatuse helitugevuse seadistus kehtib kõikidele tagumise ristsuunalise liikluse hoiatussüsteemi funktsioonide jaoks.
- Isegi kui hoiatuse ajastuse seadistuseks on valitud 'Normal' (Normaalne), võib algse hoiatuse aktiveerimine tunduda liiga hiline, kui sõidukid lähenevalt paremalt ja vasakult küljelt suurel kiirusel.
- Seadke hoiatuse ajastus valikule 'Late' (hiline) vähesema liikluse ja aeglase sõidukiirusega.

✻ MÄRKUS

Kui nupp ENGINE START/STOP (mootori start/stopp) lülitatakse asendile ON, säilitavad hoiatuse aeg ja hoiatuse helitugevuse viimase seadistuse.

✻ MÄRKUS

Kui teie sõiduk on varustatud infomeelelahutuse süsteemiga, skannige sõiduki infomeelelahutuse süsteemi eraldi juhendis olev QR-kood.

Funktsiooni toimimine

Funktsiooni hoiatus

Tagumise ristsuunalise liikluse hoiatussüsteem hoiatab juhti ähvardavast kokkupõrkest.

Kokkupõrkehoiatus

ODL3059191

OCK050282

OCK040610L

Juhi hoiatamiseks teie sõiduki taga vasakult/paremalt lähenevast sõidukist, hakkab vilkuma välise tahavaatepeegli märgutuli ja näidikuplokile ilmub hoiatus. Samal ajal kostub heliline hoiatus. Kui tahavaatekaamera töötab, ilmub infomeelelahutuse süsteemi ekraanile ka hoiatus.

Funktsioon töötab, kui on täidetud järgmised tingimused.

- Teie sõiduki käigukang on seatud tagurdusasendisse R
- Sõiduki kiirus on alla 8 km/h
- Lähenev sõiduk on umbes 25 m kaugusel teie sõiduki vasakust või paremast küljest
- Vasakult või paremalt läheneva sõiduki kiirus on üle 5 km/h

MÄRKUS

Kui töötingimused on täidetud, edastatakse hoiatus, kui mõni sõiduk läheneb vasakult või paremalt küljelt, isegi kui teie sõiduki kiirus on 0 km/h.

Funktsiooni tõrked ja piiravad tegurid

Funktsiooni tõrge

OCK050283L

Kui tagumise ristsuunalise liikluse hoiatussüsteem ei tööta korralikult, ilmub näidikuplokile hoiatusteade ‘Check Rear Cross-Traffic Safety system’ (Kontrollige tagumise ristsuunalise liikluse hoiatussüsteemi) ja funktsioon lülitub automaatselt välja või on piiratud. Soovitame lasta sõidukit kontrollida volitatud Kia edasimüüjal/esindajal.

OCK050233L

Kui välise tahavaatepeegli hoiatustuli ei tööta korralikult, kuvatakse näidikuplokile hoiatusteade „Check side view mirror warning light” („Kontrollige välise tahavaatepeegli märgutuld”). Soovitame lasta sõidukit kontrollida volitatud Kia edasimüüjal/esindajal.

Funktsioon välja lülitatud

OCK050284L

Kui tagumine kaitseraud tagumise küljeanduri ümbruses või andur ise on kaetud võõrmaterjaliga, nagu vihm või lumi, või kui paigaldatakse haagis või tagakandur, võib see vähendada tuvastusjõudlust ning tagumise ristsuunalise liikluse hoiatussüsteemi ajutiselt piirata või deaktiveerida.

Sellisel juhul ilmub näidikuplokile hoiatusteade 'Rear Cross-Traffic Safety disabled. Radar blocked' (Tagumise ristsuunalise liikluse hoiatussüsteemi deaktiveeritud. Radar blokeeritud).

Funktsiooni tavapärane töö jätkub, kui võõrmaterjal või haagis jms eemaldatakse.

Kui funktsioon ei tööta korralikult pärast takistuste eemaldamist, soovitame lasta sõiduki Kia volitatud esindajal üle vaadata.

⚠ HOIATUS

- Isegi kui hoiatussüsteem ei ilmu näidikuplokile, ei pruugi tagumise ristsuunalise liikluse hoiatussüsteem korralikult töötada.
- Tagumise ristsuunalise liikluse hoiatussüsteem ei pruugi korrektselt töötada piirkondades (nt avatud maastik), kus peale mootori käivitamist midagi ei tuvastata.

⚠ ETTEVAATUST

Lülitage tagumise ristsuunalise liikluse hoiatussüsteem välja, kui paigaldate haagise, tagakanduri vms, või eemaldage haagis, tagakandur vms, et kasutada tagumise ristsuunalise liikluse hoiatussüsteemi.

Süsteemi tööd piiravad tegurid

Tagumise ristsuunalise liikluse hoiatussüsteem ei pruugi korralikult töötada või funktsioon võib ootamatult rakenduda järgmistel tingimustel.

- Sõitmahakkamine kõrge rohuga teel
- Sõitmahakkamine märjal teel
- Läheneva sõiduki kiirus on liiga suur või liiga väike

⚠ ETTEVAATUST

Lisateavet tagumise nurgaradariga seotud piirangute kohta vt "Pimenurga kokkupõrkehoiatus (BCW) (mõnel mudelil)" leheküljel 5-92.

⚠ HOIATUS

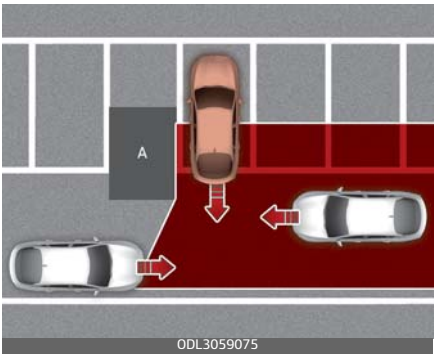

[A]: Piire

- Sõitmine sõiduki või piirde läheduses

Tagumise ristsuunalise liikluse hoiatussüsteemi talitlus võib olla piiratud, kui sõidate sõiduki või piirde läheduses, ning see ei pruugi tuvastada vasakult või paremalt lähenevat sõidukit. Sellisel juhul ei pruugi süsteem juhti vajaduse korral hoiatada.

Tagurdamisel kontrollige alati ümbrust.

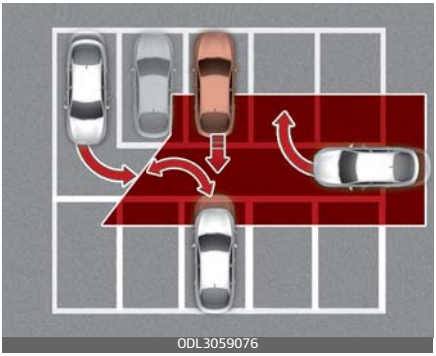
ODL3059076

- Sõiduk on keerukas parkimiskeskkonnas

Tagumise ristsuunalise liikluse hoiatussüsteem võib tuvastada sõidukeid, mis pargivad või väljuvad parkimiskohalt teie sõiduki lähedal (nt teie sõiduki kõrvalt väljuv auto, sõiduk, mis pargib või väljub parkimiskohalt teie auto tagant, teie autole lähenev sõiduk, mis on sooritamas pööret jne). Sellisel juhul võib funktsioon juhti asjatult hoiatada.

Tagurdamisel kontrollige alati ümbrust.

ODL3059077

[A]: Sõiduk

- Sõiduk on pargitud diagonaalselt

Tagumise ristsuunalise liikluse hoiatussüsteemi talitlus võib olla piiratud diagonaalsuunas tagurdamisel ja see ei pruugi tuvastada vasakult või paremalt lähenevat sõidukit. Sellisel juhul ei pruugi süsteem juhti vajaduse korral hoiatada.

Tagurdamisel kontrollige alati ümbrust.

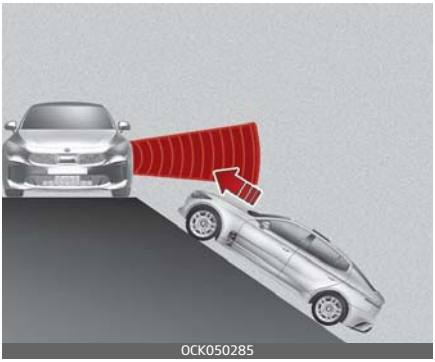
OCK050285

- Kui sõiduk on kallakul või kallaku lähedal

Tagumise ristsuunalise liikluse hoiatussüsteemi talitlus võib olla piiratud, kui sõiduk asub kallakul üles- või allamäge või kallaku lähedal, ning see ei pruugi tuvastada vasakult või paremalt lähenevat sõidukit. Sellisel juhul ei pruugi süsteem juhti vajaduse korral hoiatada.

Tagurdamisel kontrollige alati ümbrust.

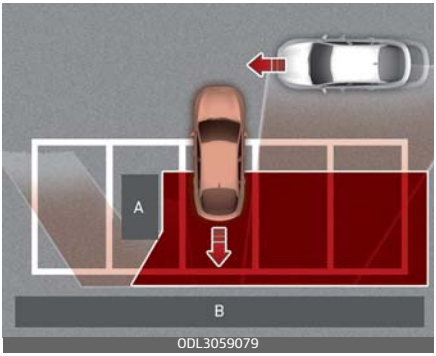

[A]: Piire, [B]: Sein

- Sõitmine parkimiskohale, mille lähedal on konstruktsioon

Tagumise ristsuunalise liikluse hoiatussüsteem võib tuvastada sõidukeid, mis mööduvad teie eest, kui tagurdate parkimiskohale, mille küljel või tagaosas on sein või piire. Sellisel juhul võib funktsioon juhti asjatult hoiatada.

Tagurdamisel kontrollige alati ümbrust.

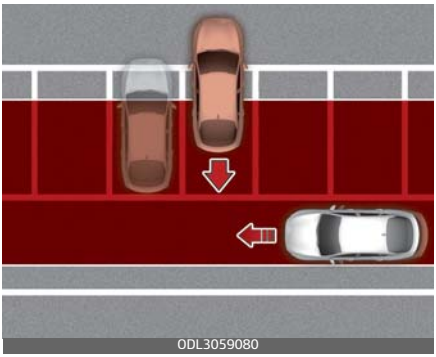

Sõiduk on pargitud tagurpidi

Tagumise ristsuunalise liikluse hoiatussüsteem võib tuvastada teie tagant mööduvaid sõidukeid, kui tagurdate parkimiskohale. Sellisel juhul võib funktsioon juhti asjatult hoiatada.

Tagurdamisel kontrollige alati ümbrust.

⚠ HOIATUS

- Tagumise ristsuunalise liikluse hoiatussüsteem ei pruugi korralikult töötada tugevate elektromagnetlainete häirete korral.
- Tagumise ristsuunalise liikluse hoiatussüsteem ei pruugi töötada 3 sekundi jooksul pärast sõiduki käivitamist või tagumiste nurgaandurite sisselülitamist.

Tagumise ristsuunalise liikluse ennetussüsteem (RCCA) (mõnel mudelil)

Tagumise ristsuunalise liikluse ennetussüsteem tuvastab sõidukiga tagurdamise ajal vasakult ja paremalt küljelt lähenevaid sõidukeid ning hoiatab juhti ähvardavast kokkupõrkest hoiatusteate ja helilise hoiatuse abil. Samuti rakendatakse kokkupõrke vältimiseks pidurdusabi.

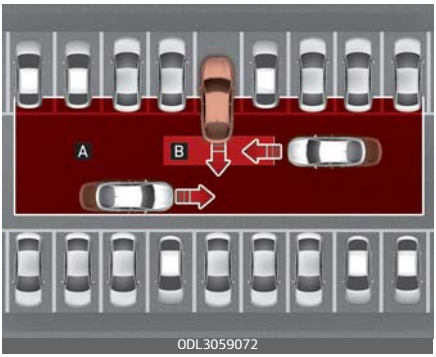

[A]: Tagurdusfunktsiooni tuvastusvahemik

[B]: Tagumise ristsuunalise liikluse ennetussüsteemi tuvastusala

⚠ ETTEVAATUST

Hoiatuse ajastus võib olla erinev, olenevalt läheneva sõiduki kiirusest.

✻ MÄRKUS

- RCCW tähistab tagurdamisfunktsiooni
- RCCA tähistab tagumise põiksuunalise liikluse hoiatussüsteemi.
- Järgnevas on tagurdusfunktsiooni ja tagumise ristsuunalise liikluse ennetussüsteemi nimetatud Tagumise ristsuunalise liikluse hoiatussüsteemiks.

Tuvastusandurid (taganurga radar)

Süsteemi anduri asukoht on näidatud ülal oleval pildil.

⚠ ETTEVAATUST

Lisateavet tagumise nurgaradariga seotud ettevaatusabinõude kohta vt .

Funktsiooni seadistamine

Seadistus

OCK050327L

Tagumine ristsuunaline liiklus

Kui ENGINE START/STOP (mootori start/stopp) nupp on asendis ON, valige menüüst "User Settings (LCD display) or Settings → Vehicle (Infotainment System screen)" (Kasutajasätted (LCD-ekraan) või Sätted → Sõiduk (infomeelelahutuse süsteemi ekraan) valik "Driver Assistance → Parking Safety → Rear Cross-Traffic Safety" (Juhiabisüsteemid → Ohutus parkimisel → Tagumise ristsuunalise liikluse hoiatussüsteem), et lülitada sisse tagumise ristsuunalise liikluse hoiatussüsteem ning väljalülitamiseks tühistage antud funktsiooni valik.

⚠ HOIATUS

Mootori taaskäivitamisel lülitub tagumise ristsuunalise liikluse hoiatussüsteem alati sisse. Ent kui pärast mootori taaskäivitamist valitakse ‘Off’ (Väljas), peab juht olema alati ümbruse suhtes tähelepanelik ja sõitma ettevaatlikult.

✻ MÄRKUS

Tagumise ristsuunalise liikluse hoiatussüsteemi seadistused hõlmavad tagurdamisfunktsiooni ja tagumise ristsuunalise liikluse ennetussüsteemi.

✻ MÄRKUS

Mootori taaskäivitamisel säilitavad hoiatuse aeg ja hoiatuse helitugevus viimase seadistuse.

Hoiatuse ajastus

OCK050305L

Kui nupp ENGINE START/STOP (mootori start/stop) on asendis ON, valige tagumise ristsuunalise liikluse hoiatussüsteemi algse hoiatusaja muutmiseks "Driver Assistance (Juhiabisüsteemid) → Warning Timing (Hoiatuse aeg)" menüüst "User Settings (LCD display) (Kasutajasätted (LCD-ekraan) või Settings (Sätted) → Vehicle (Infotainment System screen) (Sõiduk (infomeelelahutuse süsteem)".

Sõiduki tarnimisel on hoiatuse ajastus seatud valikule 'Normal'. Kui muudate hoiatuse ajastust, võib muutuda teiste juhiabisüsteemide hoiatuste ajastus.

Olge enne hoiatuse aja muutmist ümbritseva suhtes teadlik.

Warning Volume (Hoiatusmaht)

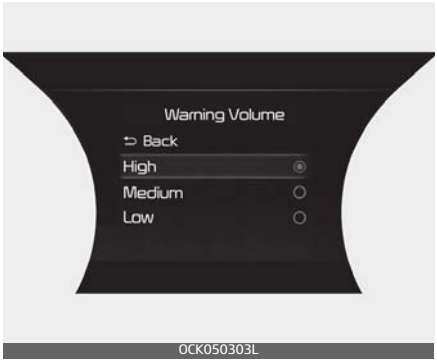

OCK050303L

Kui nupp ENGINE START/STOP (mootori start/stopp) on asendis ON, valige tagumise ristsuunalise liikluse hoiatussüsteemi hoiatuse helitugevuse väärtustele „High" (Kõrge), „Medium" (Keskmine) või „Low" (Madal) muutmiseks menüüs "User Settings (LCD display) (Kasutajasätted (LCD-ekraan)" või Settings (Sätted) → Vehicle (Infotainment System screen) (Sõiduki (infomeelelahutuse süsteemi ekraan)" valik "Driver Assistance (Juhiabisüsteemid) → Warning Volume (Hoiatuse helitugevus)".

Kui muudate hoiatuse helitugevust, võib muutuda teiste juhiabisüsteemide hoiatuste helitugevus.

⚠ ETTEVAATUST

- Hoiatuse ajastamise ja hoiatuse helitugevuse seadistus kehtib kõikidele tagumise ristsuunalise liikluse hoiatussüsteemi funktsioonide jaoks.
- Isegi kui hoiatuse ajastuse seadistuseks on valitud 'Normal' (Normaalne), võib algse hoiatuse aktiveerimine tunduda liiga hiline, kui sõidukid lähenevalt paremalt ja vasakult küljelt suurel kiirusel.
- Seadke hoiatuse ajastus valikule 'Late' (hiline) vähesema liikluse ja aeglase sõidukiirusega.

✻ MÄRKUS

Mootori taaskäivitamisel säilitavad hoiatuse aeg ja hoiatuse helitugevus viimase seadistuse.

✻ MÄRKUS

Kui teie sõiduk on varustatud infomeelelahutuse süsteemiga, skannige sõiduki infomeelelahutuse süsteemi eraldi juhendis olev QR-kood.

Funktsiooni toimimine

Hoiatamise ja kontrollimise funktsioon

Tagumise ristsuunalise liikluse hoiatussüsteem hoiatab juhti ja kontrollib sõidukit, olenevalt kokkupõrkeohu astmest. 'Collision Warning' (Kokkupõrkehoiatus), 'Emergency Braking' (Hädapidurdamine) ja 'Stopping vehicle and ending brake control' (Sõiduki peatamne ja pidurite kontrollimise lõpetamine).

Kokkupõrkehoiatus

ODL3059191

OCK050282

OCK040610L

- Juhi hoiatamiseks teie sõiduki taga vasakult/paremalt lähenevast sõidukist, hakkab vilkuma välise tahavaatepeegli hoiatustuli ja näidikuplokile ilmub hoiatus. Samal ajal kostub heliline hoiatus.
- Funktsioon töötab, kui on täidetud järgmised tingimused.
  - Teie sõiduki käigukang on seatud tagurdusasendisse R
  - Sõiduki kiirus on alla 8 km/h
  - Lähenev sõiduk on umbes 25 m kaugusel teie sõiduki vasakust või paremast küljest.
  - Vasakult või paremalt läheneva sõiduki kiirus on üle 5 km/h

✻ MÄRKUS

Kui töötingimused on täidetud, edastatakse hoiatus, kui mõni sõiduk läheneb vasakult või paremalt küljelt, isegi kui teie sõiduki kiirus on 0 km/h.

Hädapidurdamine

ODL3059191

OCK050286L

- Teie sõiduki välisel tahavaatepeeglil vilgub hoiatustuli ja näidikuplokile ilmub hoiatusteade. Samal ajal kostub heliline hoiatus.
- Funktsioon töötab, kui on täidetud järgmised tingimused.
  - Teie sõiduki käigukang on seatud tagurdusasendisse R
  - Sõiduki kiirus on alla 8 km/h
  - Lähenev sõiduk on umbes 1,5 m kaugusel teie sõiduki vasakust või paremast küljest.
  - Vasakult või paremalt läheneva sõiduki kiirus on üle 5 km/h
- Rakendatakse hädapidurdamine, et aidata vältida kokkupõrget vasakult või paremalt läheneva sõidukiga.

⚠ HOIATUS

- Pidurite kontrollimine lõpetatakse, kui:
  - lähenev sõiduk on tuvastusalast väljas
  - lähenev sõiduk möödub teie sõiduki tagant
  - lähenev sõiduk ei sõida teie sõiduki suunas
  - lähenev sõiduk vähendab kiirust
  - juht vajutab piisavalt tugevalt piduripedaali

Sõiduki seiskamine ja pidurite kontrollimise peatamine

- Kui sõiduk seisatatakse hädapidurdamisega, kuvatakse näidikuplokil teade „Drive carefully" (Sõitke ettevaatlikult).
- Ohutuse tagamiseks peab juht viivitamatult vajutama piduripedaali ja kontrollima ümbrust.
- Pidurite kontrollimine lõpeb, kui hädapidurdamisega sõiduki seiskamisest on möödunud ligikaudu 2 sekundit.
- Hädapidurdamise ajal tühistatakse pidurite kontrollimine süsteemi poolt automaatselt, kui juht vajutab tugevalt piduripedaali.

⚠ HOIATUS

- Ohutuse huvides muutke seadistusi pärast sõiduki parkimist ohutus kohas.
- Kui kuvatakse mõne muu süsteemi hoiatusteade või väljastatakse heliline hoiatus, ei pruugita tagumise ristsuunalise liikluse hoiatussüsteemi teadet kuvada ega väljastada selle helilist hoiatust.
- Kui müra on liiga suur, ei pruugi te tagumise ristsuunalise liikluse hoiatussüsteemi hoiatusheli kuulda.
- Tagumise ristsuunalise liikluse hoiatussüsteem ei pruugi töötada, kui juht vajutab kokkupõrke vältimiseks piduripedaali.
- Tagumise ristsuunalise liikluse hoiatussüsteemi töötamise ajal võib sõiduk järsult seisma jääda, vigastades sõitjaid ja paisates lahtised esemed õhku. Pange alati peale turvavöö ja kinnitage lahtised esemed.
- Isegi juhul, kui tagumise ristsuunalise liikluse hoiatussüsteemis on tekkinud tõrge, töötab auto pidurisüsteem ikkagi normaalselt.
- Hädapidurdamise ajal tühistatakse pidurite kontrollimine süsteemi poolt automaatselt, kui juht vajutab tugevalt gaasipedaali.
- Tagumise ristsuunalise liikluse hoiatussüsteem ei toimi kõikides olukordades ega suuda vältida kõiki kokkupõrkeid.
- Olenevalt tee- ja sõiduoludest võib pimenurga hoiatussüsteem hoiatada juhti liiga hilja või üldse mitte hoiatada.
- Auto juhtimise ja eest vastutab alati üksnes autojuht. Ärge lootke üksnes tagumise ristsuunalise liikluse hoiatussüsteemile. Pigem hoidke alati ise ohutut pikivahet

ning vajutage vajadusel sõidukiiruse vähendamiseks või sõiduki peatamiseks piduripedaali.
- Ärge kunagi rakendage tahtlikult tagumise ristsuunalise liikluse hoiatussüsteemi inimeste, loomade, esemete vms peal. See võib põhjustada tõsiseid vigastusi või surma.

⚠ ETTEVAATUST

Pidurite kontrollimine ei pruugi korralikult töötada, olenevalt ESC (Elektroonilise stabiilsuskontrolli) olekust. Hoiatus esitatakse vaid järgmistel juhtudel.
- ESC (Elektroonilise stabiilsuskontrolli) hoiatustuli põleb
- ESC (Elektrooniline stabiilsuskontroll) on hõivatud muu funktsiooniga

✻ MÄRKUS

Juht peab otsekohe vajutama piduripedaali ja kontrollima ümbrust
- Pidurite kontrollimine lõpetatakse, kui juht vajutab piisavalt tugevalt piduripedaali.
- Pärast käigukangi seadmist tagurdusasendisse R rakendub pidurdamise kontroll vasakult või paremalt läheneva sõiduki korral.

Funktsiooni tõrked ja piiravad tegurid

Funktsiooni tõrge

OCK050283L

Kui tagumise ristsuunalise liikluse hoiatussüsteem ei tööta korralikult, ilmub näidikuplokile hoiatusteade 'Check Rear Cross-Traffic Safety system' (Kontrollige tagumise ristsuunalise liikluse hoiatussüsteemi) ja funktsioon lülitub automaatselt välja või on piiratud. Soovitame lasta sõidukit kontrollida volitatud Kia edasimüüjal/esindajal.

OCK050233L

Kui välise tahavaatepeegli hoiatustuli ei tööta korralikult, kuvatakse näidikuplokile hoiatusteade „Check side view mirror warning light" („Kontrollige välise tahavaatepeegli märgutuld"). Soovitame lasta sõidukit kontrollida volitatud Kia edasimüüjal/esindajal.

Funktsioon välja lülitatud

Kui tagumine kaitseraud tagumise küljeanduri ümbruses või andur ise on kaetud võõrmaterjaliga, nagu vihm või lumi, või kui paigaldatakse haagis või tagakandur, võib see vähendada tuvastusjõudlust ning tagumise ristsuunalise liikluse hoiatussüsteemi ajutiselt piirata või deaktiveerida.

Sellisel juhul ilmub näidikuplokile hoiatusteade 'Rear Cross-Traffic Safety disabled. Radar blocked' (Tagumise ristsuunalise liikluse hoiatussüsteemi deaktiveeritud. Radar blokeeritud). Tegu pole rikkega.

Funktsiooni tavapärane töö jätkub, kui võõrmaterjal või haagis jms eemaldatakse.

Hoidke tahavaatekaamera ja tagumised ultraheliandurid alati puhtad.

Kui funktsioon ei tööta korralikult pärast takistuste eemaldamist, soovitame lasta sõiduki Kia volitatud esindajal üle vaadata.

⚠ HOIATUS

- Isegi kui hoiatussüsteem ei ilmu näidikuplokile, ei pruugi tagumise ristsuunalise liikluse hoiatussüsteem korralikult töötada.
- Tagumise ristsuunalise liikluse hoiatussüsteem ei pruugi korrektselt töötada piirkondades (nt avatud maastik), kus peale mootori käivitamist midagi ei tuvastata.

⚠ ETTEVAATUST

Lülitage tagumise ristsuunalise liikluse hoiatussüsteem välja, kui paigaldate haagise, tagakanduri vms, või eemaldage haagis, tagakandur vms, et kasutada tagumise ristsuunalise liikluse hoiatussüsteemi.

Süsteemi tööd piiravad tegurid

Tagumise ristsuunalise liikluse hoiatusfunktsioon ei pruugi korralikult töötada või funktsioon võib ootamatult rakenduda järgmistel tingimustel.

- Sõitmahakkamine kõrge rohuga teel
- Sõitmahakkamine märjal teel
- Läheneva sõiduki kiirus on liiga suur või liiga väike

⚠ ETTEVAATUST

Lisateavet tagumise nurgaradariga seotud piirangute kohta vt "Pimenurga ennetussüsteem (BCA) (mõnel mudelil)" leheküljel 5–101.

⚠ HOIATUS

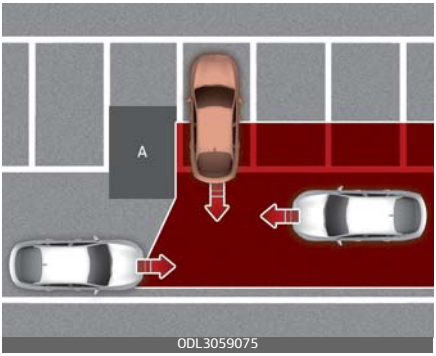

[A]: Piire

- Sõitmine sõiduki või piirde läheduses

Tagumise ristsuunalise liikluse hoiatussüsteemi talitlus võib olla piiratud, kui sõidate sõiduki või piirde läheduses, ning see ei pruugi tuvastada vasakult või paremalt lähenevat sõidukit. Sellisel juhul ei pruugi süsteem juhti vajaduse korral hoiatada ega pidureid rakendada.

Tagurdamisel kontrollige alati ümbrust.

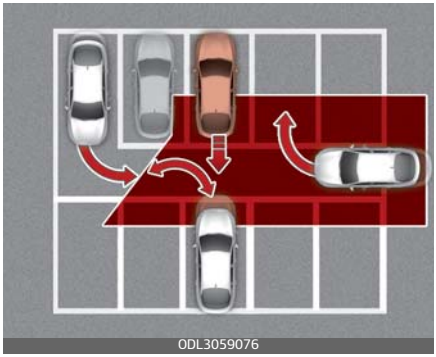

- Sõiduk on keerukas parkimiskeskkonnas

Tagumise ristsuunalise liikluse hoiatussüsteem võib tuvastada sõidukeid, mis pargivad või väljuvad parkimiskohalt teie sõiduki lähedal (nt teie sõiduki kõrvalt väljuv auto, sõiduk, mis pargib või väljub parkimiskohalt teie auto tagant, teie autole lähenev sõiduk, mis on sooritamas pööret jne). Sellisel juhul võib funktsioon juhti asjatult hoiatada ja pidureid rakendada.

Tagurdamisel kontrollige alati ümbrust.

[A]: Sõiduk

- Sõiduk on pargitud diagonaalselt

Tagumise ristsuunalise liikluse hoiatussüsteemi talitlus võib olla piiratud diagonaalsuunas tagurdamisel ja see ei pruugi tuvastada vasakult või paremalt lähenevat sõidukit. Sellisel juhul ei pruugi süsteem juhti vajaduse korral hoiatada ega pidureid rakendada.

Tagurdamisel kontrollige alati ümbrust.

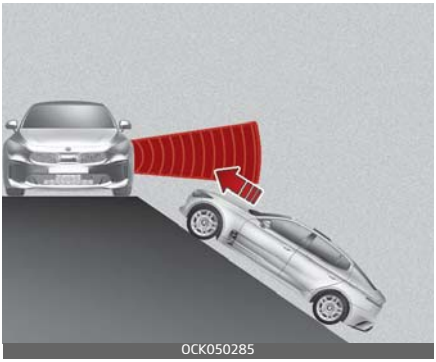

- Kui sõiduk on kallakul või kallaku lähedal

Tagumise ristsuunalise liikluse hoiatussüsteemi talitlus võib olla piiratud, kui sõiduk asub kallakul üles- või allamäge või kallaku lähedal, ning see ei pruugi tuvastada vasakult või paremalt lähenevat sõidukit. Sellisel juhul ei pruugi süsteem juhti vajaduse korral hoiatada ega pidureid rakendada.

Tagurdamisel kontrollige alati ümbrust.

⚠ HOIATUS

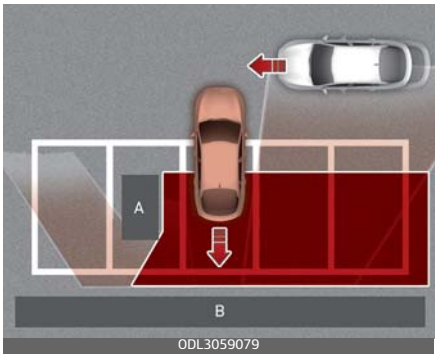

[A]: Piire, [B]: Sein

- Sõitmine parkimiskohale, mille lähedal on konstruktsioon

Tagumise ristsuunalise liikluse hoiatussüsteem võib tuvastada sõidukeid, mis mööduvad teie eest, kui tagurdate parkimiskohale, mille küljel või tagaosas on sein või piire. Sellisel juhul võib funktsioon juhti asjatult hoiatada ja pidureid rakendada.

Tagurdamisel kontrollige alati ümbrust.

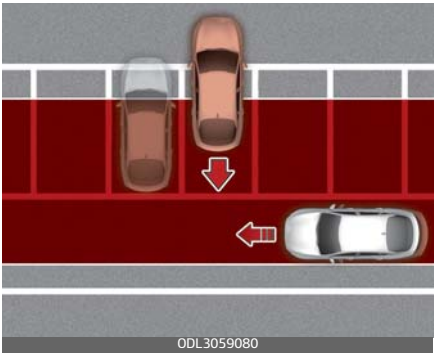
ODL3059080

- Sõiduk on pargitud tagurpidi

Tagumise ristsuunalise liikluse hoiatussüsteem võib tuvastada teie tagant mööduvaid sõidukeid, kui tagurdate parkimiskohale. Sellisel juhul võib funktsioon juhti asjatult hoiatada ja pidureid rakendada.

Tagurdamisel kontrollige alati ümbrust.

⚠ HOIATUS

- Haagise vedamisel või teise sõiduki pukseerimisel soovitame tagumise ristsuunalise liikluse hoiatussüsteemi ohutuse põhjustel välja lülitada.
- Tagumise ristsuunalise liikluse hoiatussüsteem ei pruugi korralikult töötada tugevate elektromagnetlainete häirete korral.
- Tagumise ristsuunalise liikluse hoiatussüsteem ei pruugi töötada 3 sekundi jooksul pärast sõiduki käivitamist või tagumiste nurgaandurite sisselülitamist.

Vastavusdeklaratsioon (mõnel mudelil)

Raadiosageduse komponendid (eesmise radari puhul) vastavad alltoodule.

USA ja USA territooriumid

OYB060040L

FCC ID
: 2ACDX-LRR-20
This device complies with Part 15 of the FCC Rules. Operation is subject to the following two conditions:
(1) this device may not cause harmful interference, and
(2) this device must accept any interference received, including interference that may cause undesired operation.

CAUTION TO USERS
Changes or modifications not expressly approved by the party responsible for compliance could void the user`s authority to operate the equipment.

OCK060055L

Kanadas

Model: LRR-20
IC: 11988A-LRR20

This device complies with Industry Canada licence-
exempt RSS standard(s). Operation is subject to the following two conditions:
(1) this device may not cause interference, and
(2) this device must accept any interference,
including interference that may cause undesired
operation of the device.
Le présent appareil est conforme aux CNR
d'Industrie Canada applicables aux appareils
radio exempts de licence. L'exploitation est autorisée
aux deux conditions suivantes:
(1) l'appareil ne doit pas produire de brouillage,
et
(2) l'utilisateur de l'appareil doit accepter tout
brouillage radioélectrique subi, même si le
brouillage est susceptible d'en compromettre
le fonctionnement.

OCK060056L

Euroopas ja riikides, kus kohaldub CE-sertifikaat

OJA060067L

Model : LRR-20

Hereby LRR-20 has been so constructed that it can be operated in at least one Member State without infringing applicable requirements of use of radio spectrum. (RED article 10.2)

Hereby, Mando Corp declares that the radio equipment type LRR-20 is in compliance with Directive 2014/53/EU.

The full text of the EU declaration of conformity is available at the following internet address:
https://www.mando.com/rnd/rnd04.jsp

OCK060057L

Lõuna-Koreas

기자재의 명칭 : 특정소출력 무선기기(차량 충돌방지용 레이더 무선기기)
모델명 : LRR-20
인증번호 : MSIP-CMM-MF3-LRR-20
상호 : 주식회사 만도
제조년월일 : 2019. XX. YY
제조자 : 주식회사 만도
제조국 : 대한민국

OCK060058

Hiinas

CMIIT ID : 2016DJ5872

OCK060059L

Taiwanis

OCK060060L

CCAI19LP0500T9

(1)經型式認證合格之低功率射頻電機，非經許可，公司、商號或使用者均不得擅自變更頻率、加大功率或變更原設計之特性及功能。
(2)低功率射頻電機之使用不得影響飛航安全及干擾合法通信；經發現有干擾現象時，應立即停用，並改善至無干擾時方得繼續使用。
前項合法通信，指依電信法規定作業之無線電通信。低功率射頻電機須忍受合法通信或工業、科學及醫療用電波輻射性電機設備之干擾。

(1) Without permission granted by NCC, any company, enterprise, or user is not allowed to change frequency, enhance transmitting power or alter original characteristic as well as performance to a approved low power radio-frequency devices.
(2) The low power radio-frequency devices shall not influence aircraft security and interfere legal communications; If found, the user shall cease operating immediately until no interference is achieved.
The said legal communications means radio communications is operated in compliance with the Telecommunications Act.
The low power radio-frequency devices must be susceptible with the interference from legal communications or ISM radio wave radiated devices.

OCK060094TW

Jaapanis

R 007-AE0244

OCK060061L

Austraalias

OCK060062L

Moldovas

OCK060065L

Serbias

И 005 17

OCK060063L

Ukrainas

ODL3059228L

26. Manufacturers should ensure that radio equipment is accompanied by instructions and safety information in accordance with the law on the use of languages.

Instructions should include the information necessary to use the radio equipment according to its purpose. Such information contains, in the presence of a description of the components and accessories, including software that allows the radio equipment to work for its intended purpose. Such instructions and safety instructions, as well as any labeling, must be clear, understandable and legible.

An instruction for radio equipment intended to emit radio waves must additionally contain:

band (band) of radio frequencies, in which (in which) the radio equipment operates;

the maximum radiation power in the band (s) of radio frequencies, in which (in which) radio equipment is operating.

OCK060066L

Omaanis

OMAN - TRA

TRA/TA-R/3702/16

D100428

OCK060064L

Araabia Ühendemiraatides

OCK060067L

Brasiilias

OCK060068L

Singapuris

OCK060069L

Venemaa

ODL3059224L

Malaisias

OCK060070L

Jordaanias

OCK060071L

Mehhikos

IFETEL : RCPMALR20-0336

"La operación de este equipo está sujeta a las siguientes dos condiciones:
(1) es posible que este equipo o dispositivo no cause interferencia perjudicial y
(2) este equipo o dispositivo debe aceptar cualquier interferencia, incluyendo la
que pueda causar su operación no deseada."
and RCPMALR20-0336

OCK060072L

Iisraelis

Ministry of Communication permit number :
51-57230

OCK060073L

Raadiosageduse komponendid (tagumise radari puhul) vastavad alltoodule.

USA ja USA territooriumid

OYB060040L

This device complies with Part 15 of the FCC Rules. Operation is subject to the following two conditions:
(1) this device may not cause harmful interference, and
(2) this device must accept any interference received, including interference that may cause undesired operation.

CAUTION TO USERS
Changes or modifications not expressly approved by the party responsible for compliance could void the user`s authority to operate the equipment.

OYB060041L

Kanadas

This Category II radiocommunication device complies with Industry Canada Standard RSS-310.
Ce dispositif de radiocommunication de catégorie II respecte la norme CNR-310 d'Industrie Canada .

This device complies with Industry Canada licence-exempt RSS standard(s). Operation is subject to the following two conditions:
(1) this device may not cause interference, and (2) this device must accept any interference, including interference that may cause undesired operation of the device.
Le présent appareil est conforme aux CNR d'Industrie Canada applicables aux appareils radio exempts de licence. L'exploitation est autorisée aux deux conditions suivantes :
(1) l'appareil ne doit pas produire de brouillage, et (2) l'utilisateur de l'appareil doit accepter tout brouillage radioélectrique subi, même si le brouillage est susceptible d'en compromettre le fonctionnement.

OCK060074L

Taiwanis

CCAE16LP0330T1

OCK060075L

電信法第 48 條，低功率電波輻射性電機管理辦法
第十二條
經型式認證合格之低功率射頻電機，非經許可，公司、商號或使用者均不得擅自變更頻率、加大功率或變更原設計之特性及功能。
第十四條
低功率射頻電機之使用不得影響飛航安全及干擾合法通信；經發現有干擾現象時，應立即停用，並改善至無干擾時方得繼續使用。
前項合法通信，指依電信法規定作業之無線電通信。低功率射頻電機須忍受合法通信或工業、科學及醫療用電波輻射性電機設備之干擾。

Article 12
Without permission, any company, firm or user shall not alter the frequency, increa se the power, or change the characteristi cs and functions of the original design of the certified lower power frequency elect ric machinery.
Article 14
The application of low power frequency el ectric machineries shall not affect the na vigation safety nor interface a legal com munication, if an interference is found, th e service will be suspended until improve ment is made and the interference no longer exist.

OYB060043L

Malaisias

MCMC
SQASI/TA/16/3964

OCK060076L

Mongoolias

APPROVED
IN MONGOLIA
ID: A17000177

OCK060077L

Filipiinidel

NATIONAL TELECOMMUNICATIONS COMMISSION
NTC
Type Approved
No.: ESD−1714098C

ODL3059234L

5

Singapuris

Complies with
IMDA Standards
DA103787

ODL3059219L

N3346-15

Vietnamis

SUNTECH VN
C00082015
ICT

OCK060078L

Brasiilias

ANATEL
Agência Nacional de Telecomunicações
01924-16-08884

Este equipamento opera em caràter sec
undàrio, isto é, não tem direito à proteçã
o contra interferência prejudicial, mesmo
de estaçoes do mesmo tipo,e não pode c
ausar interferência a sistemas operando
em caràter primàrio.

OCK060079L

Mehhikos

IFETEL: RLVVAMB15-2026

"La operación de este equipo está sujeta
a las siguientes dos condiciones:
(1) es posible que este equipo o
dispositivo no cause interferencia
perjudicial y (2) este equipo o dispositivo
debe aceptar cualquier interferencia,
incluyendo la que pueda causar su
operación no deseada."

OCK060080L

Paraguays

PARAGUAY
CONATEL
NR:2016-12-1-000337

OCK060081L

Ukrainas

ODL3059228L

Valeo Schalter und Sensoren GmbH заявляє, що тип радіообладнання MBHL2 відповідає технічним регламентам радіотехнічного обладнання: повний текст декларації від відповідність доступна на веб-сайті за адресою: <https://valeo.com/declaration-of-conformity/files/MBHL2_DoC_TR-RED_WUE.PDF>

OCK060082L

Moldovas

1024

OCK060083L

Usbekistanis

ODL3059239L

Alžeerias

Agréé par l'ARPT:
<1248/1-LG409/DTDG/ARPT/18>

OCK060084L

Jordaanias

TRC No. TRC/LPD/2015/365

ODL3059227L

Omaanis

OMAN–TRA
TRA/TA–032279
D080134

OCK060085L

Araabia Ühendemiraatides

TRA
REGISTERED No:
ER44274/16

DEALER No:
DA45088/15

OCK060086L

Argentinas

CNC COMISIÓN NACIONAL DE COMUNICACIONES

CNC ID : C-20216

OCK060089L

Mosambiigis

Approval No : N 2/R/SRS/2018
Valeo MBHL 2 Radar

OCK060087L

Jamaical

This product contains a Type Approved
Module by Jamaica: SMA - "MBHL2"

OCK060090L

Zambias

ZICTA

ZMB/ZICTA/TA/2018/4/24

OCK060088L

Euroopas ja riikides, kus kohaldub CE-sertifikaat

Declaration of Conformity
Radiocontrolled Vehicle components

CE

The radio frequency components of the vehi
cle comply with requirements and other rele
vant provisions of Directive 1995/5/EC.

Further information including the manufactu
rer's
decleration of conformity is available on as f
ollow :
https://valeo.com/declaration-of-conformit
y

OCK060091L

Ökonoomne kasutus

Teie sõiduki kütusesääst sõltub peamiselt teie sõidustiilist, kus te sõidate ja millal sõidate.

Kõik need tegurid mõjutavad ühe liitri (galloni) kütusega läbitavate kilomeetrite (miilide) hulka. Et kasutada sõidukit võimalikult säästlikult, järgige järgmisi sõidusoovitusi, mis aitavad säästa raha nii kütuse kui ka paranduste arvelt.

- Sõitke sujuvalt. Kiirendage mõõdukalt. Ärge startige järsult ega tehke täisgaasiga käiguvahetusi ja hoidke ühtlast sõidukiirust. Ärge kihutage valgusfooride vahel. Reguleerige kiirust liikluse järgi nii, et ei peaks üleliigselt kiirust muutma. Vältige tihedat liiklust igal võimalusel. Hoidke teiste autodega alati ohutut pikivahet, et vältida tarbetut pidurdamist. See vähendab ka pidurite kulumist.
- Sõitke mõõduka kiirusega. Mida kiiremini sõidad, seda rohkem kütust sõiduk kasutab. Mõõduka kiirusega sõitmine, eriti maanteel, on üks tõhusamaid viise kütusekulu vähendamiseks.
- Ärge hoidke sõitmise ajal piduripedaali või siduripedaali all. See võib suurendada kütusekulu ja kiirendada nende osade kulumist. Lisaks võib sõitmise ajal jala piduripedaalil hoidmine põhjustada pidurite ülekuumenemist, mis vähendab nende toimivust ja võib viia tõsisemate tagajärgedeni.
- Hoolitsege rehvide eest. Hoidke neid soovitava rõhuni täidetuna. Vale rehvirõhk, kas liigne või vähene, põhjustab rehvide kulumist. Kontrollige rehvirõhku vähemalt kord kuus.
- Veenduge, et rattad oleksid õigesti joondatud. Vale joondus võib tuleneda äärekivi vastu sõitmisest või liiga kiiresti ebatavalistel pindadel sõitmisest. Kehv joondus põhjustab rehvide kiiremat kulumist ja võib põhjustada ka muid probleeme, lisaks ka suuremat kütusekulu.
- Hoidke sõiduk heas seisukorras. Kütuse säästmiseks ja hooldduskulude vähendamiseks hooldage autot jaotises 7 esitatud hooldusgraafiku kohaselt. Kui juhite sõidukit rasketes tingimustes, on vajalik sagedasem hooldamine (vt üksikasju jaotisest 7).
- Hoidke oma auto puhas! Parimaks kasutamiseks tuleb sõidukit hoida puhtana ja söövitavatest ainetest vabana. On eriti oluline, et mudal, mullal, jääl jms ei lastaks kuhjuda sõiduki põhjale. See lisakaal võib suurendada kütusekulu ja aidata kaasa roostetamisele.
- Reisige kergelt. Ärge vedage sõidukis ebavajalikke raskusi. Kaal vähendab kütusesäästlikkust.
- Ärge laske mootoril tühikäigul töötada kauem kui vajalik. Kui

ootate (ja mitte liikluses), lülitage mootor välja ja käivitage alles siis, kui olete minekuks valmis.
- Pidage meeles, et sõiduk ei vaja pikka soojenemisaega. Pärast mootori käivitamist laske mootoril töötada 10 kuni 20 sekundit, enne kui käigu sisse panete. Väga külma ilmaga lubage siiski oma mootorile veidi pikemat soojenemisaega.
- Ärge "tirige" mootorit ega ajage "pöördeid suureks". Tirimine on liiga kõrge käiguga aeglaselt sõitmine, mis viib mootori vahelejätmisteni. Kui see juhtub, lülitage sisse madalam käik. Pöörete suureks ajamine on mootori kiirendamine üle ohutu piiri. Seda saab vältida soovitatud kiirustele üleminekuga.
- Kasutage oma kliimaseadet säästlikult. Kliimaseade kasutab mootori toidet, seega vähendab selle kasutamine kütusesäästlikkust.
- Avatud aknad võivad suurtel kiirustel vähendada kütusekulu.
- Kütusesäästlikkus on risttuules ja vastutuules väiksem. Selle kütusekulu vähendamiseks aeglustage sellistest tingimustes sõitmisel.

Sõiduki hea töökorras hoidmine on oluline nii säästlikkuse kui ka ohutuse seisukohast. Seetõttu laske süsteemi hooldada asjatundlikus töökojas.

Kia soovitab pöörduda Kia volitatud esindaja/teenusepartneri poole.

⚠ HOIATUS

Liikumise ajal mootori välja lülitamine

Ärge kunagi lülitage mootorit välja mägedest alla sõitmisel või mistahes muul ajal, kui auto sõidab. Roolivõimendi ja pidurid ei tööta ilma töötava mootorita korralikult. Selle asemel hoidke mootor käimas ja lülitage pidurdusefekti saamiseks sisse madalam käik. Lisaks võib süüte väljalülitamine sõidu ajal käivitada roolilukku (kui on varustuses), mille tagajärjel kaotatakse kontroll sõiduki juhtimise üle, mis võib põhjustada tõsiseid vigastusi või surma.

Rasked sõidutingimused

Ohtlikud teeolud

Ohtlike sõidutingimuste korral, nagu vees, lumes, jääs, mudas, liivas või sarnastes ohtlikes kohtades sõitmisel järgige neid soovitusi.

- Sõitke ettevaatlikult ja võimaldage pidurdamiseks pikem vahemaa.
- Vältige järsku pidurdamist või rooli keeramist.
- Mitte-ABS-piduritega pidurdamisel pumbake piduripedaali kergelt üles-alla liigutustega, kuni sõiduk peatub.

⚠ HOIATUS

ABS

Ärge pumbake piduripedaali ABS-piduriga varustatud sõiduki korral.

- Kui olete lumme, mudasse või liiva kinni jäänud, kasutage teist käiku. Kiirendage aeglaselt, et vältida veorataste keerutamist.
- Kasutage jääle, lumme või mutta kinni jäämise korral veojõu tagamiseks veorataste all liiva, soola, rehvikette või muud libisemiskindlat materjali.

⚠ HOIATUS

Madalamale käigule vahetamine

Kui sõidate libedal teekattel ja teie autol on automaatkäigukast, võib käigu allavahetus põhjustada avarii. Sest rataste pöörlemiskiiruse järsu muutumise tõttu võivad rehvid libisema hakata. Olge libedatel teedel käigu allavahetamisel väga ettevaatlik.

Auto edasi-tagasi kiigutamine

Kui auto on vaja lumest, liivast või porist välja „kiigutada", keerake esmalt rooli vasakule ja paremale, et puhastada ära pinnas esirataste ümber. Seejärel lülitage automaatse käigukastiga sõidukites mis tahes edasikäikude vahel edasi-tagasi. Ärge kiirendage mootorit ja keerutage rattad võimalikult vähe. Kui olete mõne katse järel ikka kinni, laske sõiduk puksiiriga sõiduki abil välja tõmmata, et vältida mootori ülekuumenemist ja võimalike ülekande kahjustusi.

⚠ ETTEVAATUST

Pikaajaline nõksutamine võib põhjustada mootori ülekuumenemist, ülekande kahjustusi või rikkeid ja rehvikahjustusi.

⚠ HOIATUS

Rataste kaapimine

Ärge laske ratastel kaapida, eriti kiirusel üle 56 km/h. Rataste keerutamine suurtel kiirustel, kui sõiduk seisab, võib põhjustada rehvi ülekuumenemist, mis võib viia rehvikahjustusteni või vigastada kõrvalseisjaid.

✻ MÄRKUS

ESC-süsteem tuleb enne sõiduki nõksutamist välja lülitada.

⚠ HOIATUS

Kui sõiduk jääb lumme, mudasse, liiva vms kinni, proovige sõiduk nõksutamisega vabastada, liigutades seda ettepoole ja tahapoole. Ärge proovige seda teha, kui inimesed või esemed on sõiduki läheduses. Nõksutamise ajal võib sõiduk järsku ettepoole või tahapoole liikuda, kui see rööpast välja saab, ja võib läheduses olevaid inimesi vigastada või esemeid kahjustada.

Sujuv kurvide läbimine

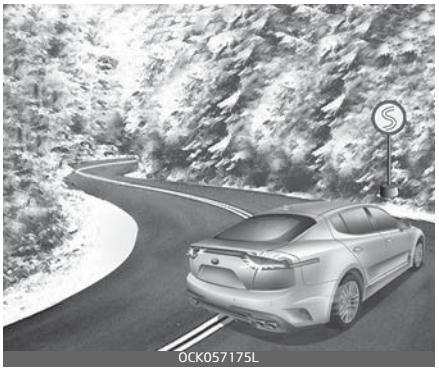

Vältige kurvide läbimisel pidurdamist ja käiguvahetusi, eriti juhul, kui teekate on märg. Ideaalis tuleks kurvid alati võtta kergelt kiirendades. Järgides neid soovitusi, hoitakse rehvide kulumine minimaalsena.

Sõitmine öösel

Kuna öösel sõitmine on ohtlikum kui päevavalguses sõitmine, on siin mõned olulised nõuanded.

- Aeglustage kiirust ja hoidke enda ning teiste sõidukite vahel suuremat pikivahet, kuna nähtavus on öösel tunduvalt halvem, seda eriti

piirkondades, kus puudub tänavavalgustus.
- Reguleerige oma peegleid, et vähendada teiste juhtide esitulede pimestamist.
- Hoidke ilma automaatse esitulede suunajata sõidukite esituled puhtana ja õigesti suunatud. Määrdunud või valesti suunatud esituled muudavad öösel nägemist palju raskemaks.
- Vältige otse vastutulevate sõidukite esituledesse vaatamist. See võib teid ajutiselt pimestada ja silmadel võtab pimedusega kohanemine mitu sekundit aega.

Sõitmine vihmas

OCK050060L

Vihm ja märjad teed võivad muuta juhtimise ohtlikuks, eriti kui te ei ole valmis libedaks sillutiseks. Siin on mõned asjad, mida tuleb vihmas sõites kaaluda.
- Tugev sademete hulk raskendab nägemist ja suurendab sõiduki peatamiseks vajalikku vahemaad, seega sõitke aeglasemalt.
- Hoidke oma klaasipuhastusseadmed heas korras. Vahetage tuuleklaasipuhastid välja, kui nad näitavad märke triipudest või jätavad klaasil mõned piirkonnad puhastamata.
- Kui teie rehvid ei ole heas seisukorras võib kiire libedal sillutisel peatumine põhjustada libisemist ja põhjustada õnnetuse. Veenduge, et rehvid on heas korras.
- Lülitage esituled sisse, et teistel oleks teid lihtsam näha.
- Liiga kiire sõit läbi suurte loikude võib piduritele halvasti mõjuda. Kui peate minema läbi loikude, püüdke neist aeglaselt läbi sõita.
- Kui arvate, et teie pidurid on märjaks saanud, rakendage neid kergelt, kuni normaalne pidurdustoime naaseb.

Sõitmine üleujutatud aladel

Vältige sõitmist läbi üleujutatud alade, kui te ei ole kindel, et veetase pole kõrgem rattarummu alaservast. Sõida läbi mistahes vee aeglaselt. Võimaldage piisav peatumisteekond, sest pidurdustõhusus võib olla häiritud.

Pärast veest läbi sõitmist kuivatage pidureid, rakendades neid aeglaselt sõites õrnalt mitu korda.

Maastikul sõitmine

Sõitke maastikul ettevaatlikult, sest teie sõidukit võivad kahjustada kivid või puujuured. Tutvuge enne sõitmist selle maasiku tingimustega, kus sõitma hakkate.

Sõitmine suurtel kiirustel

Rehvid

Reguleerige rehvirõhku vastavalt tehnilisele kirjeldusele. Madal rehvirõhk põhjustab rehvide ülekuumenemist ja võimalikku purunemist.

Vältige kulunud või kahjustatud rehvide kasutamist, mis võib põhjustada vähenenud veojõudu või rehvi purunemist.

MÄRKUS

Ärge kunagi ületage rehvidel näidatud maksimaalset rehvirõhku.

HOIATUS

- Ala- või ületäidetud rehvid võivad põhjustada kehva juhitavust, sõiduki üle kontrolli kaotamist ja ootamatut rehvi lõhkemist, mis võib viia õnnetusteni, vigastusteni ja isegi surmani. Enne sõidu alustamist kontrollige alati nõuetekohast rehvirõhku. Nõuetekohase rehvirõhu andmeid vt "Rehvid ja veljed" leheküljel 8-8.
- Ilma mustrita või ebapiisava mustriga rehvidega sõitmine on ohtlik. Kulunud rehvid võivad põhjustada sõiduki üle kontrolli kaotamist, vigastusi ja kokkupõrkeid, isegi surma. Kulunud rehvid tuleb asendada esimesel võimalusel ja neid ei tohiks kunagi sõidul kasutada. Kontrollige alati enne sõidukiga sõitmist rehvi mustrit. Lisateavet ja mustri kulumispiiri infot vt "Rehvid ja veljed" leheküljel 7-42.

Kütus, mootori jahutusvedelik ja mootoriõli

Suurel kiirusel sõitmine tarbib rohkem kütust kui linnas sõitmine. Ärge unustage kontrollida nii mootori jahutusvedelikku kui ka mootoriõli.

Ajamirihm

Lõtv või kahjustatud ajamirihm võib viia mootori ülekuumenemiseni.

Talvine sõit

Rasked ilmastikutingimused talvel toovad kaasa suurema kulumise ja muud probleemid. Talvisest sõidust tingitud probleemide minimeerimiseks peaksite järgima neid soovitusi:

* Teavet talverehvide ja rehvikettide kohta riigikeeles vaadake .

⚠ HOIATUS

Suverehvid tagavad parima haakuvuse kuival teel, erinedes vastavalt oma spetsifikatsioonile.

Kui autol on suverehvid, vähendab see märkimisväärselt pindmisi jõude lumel ja jääl sõitmisel, mistõttu soovitatakse kasutada sama suurusega talverehve nagu standardrehvid või universaalrehve või rehvikette.

Lumised või jäised tingimused

Sügavas lumes sõitmiseks võib osutuda vajalikuks talverehvide kasutus või rehvikettide paigaldus. Kui on vaja talverehve, tuleb valida rehvid, mis oleks sõiduki standardrehvidega samas suuruses ja sama tüüpi. Vastasel juhul võib teie sõiduki ohutus ja käsitsemine olla raskendatud. Peale selle võivad mõjuda väga ohtlikult ka kiiruse ületamine, järsk kiirendamine, äkiline pidurdamine ja järsud pöörded.

Aeglustamise ajal kasutage pidurit täies ulatuses. Äkilised pidurdused lume- või jääkattega teedel võivad põhjustada libisemist. Eesoleva sõiduki ja teie sõiduki vahel tuleb hoida piisavat pikivahet. Vajutage pidurit õrnalt. Pange ka tähele, et rehvikettide paigaldamine rehvidele põhjustab suuremat liikumapanevat jõudu, aga ei takista külglibisemist.

✻ MÄRKUS

Rehviketid ei ole kõikides riikides seaduslikud. Enne rehvikettide paigaldamist kontrollige riigi seaduseid.

Talverehvid

Oma sõidukile talverehve paigaldades veenduge, et need oleksid sama suuruse ja koormusvahemikuga radiaalrehvid kui originaalrehvid. Paigaldage talverehvid igale rattale, et tasakaalustada auto käsitsemist kõigis ilmastikutingimustes. Pidage meeles, et talverehvide veojõud kuivadel teedel ei pruugi olla sama suur kui teie sõiduki esialgses varustuses olevatel rehvidel. Peaksite sõitma ettevaatlikult ka siis, kui teed on puhtad. Küsige oma rehvide edasimüüjalt soovitatud maksimumkiiruse kohta.

⚠ HOIATUS

Talverehvide suurus

Talverehvid peaksid olema sõiduki standardrehvidega samas suuruses ja sama tüüpi. Vastasel juhul võivad sõiduki ohutus ja käsitsemine raskendatud olla.

Ärge paigaldage naastrehve kontrollimata, kas kohalikes, riiklikes või munitsipaalsetes eeskirjades on nende kasutusele võimalikke piiranguid.

Lumeketid

OCK050168

Kuna mõne radiaalrehvi küljeseinad on õhemad kui mõnel teisel rehvil, siis võivad need kahjustuda, kui neile kinnitada kindlat tüüpi rehviketid. Seetõttu on soovitatud kasutada lumekette rehvikettide asemel. Ärge kinnitage rehvikette sõidukitele, millel on alumiiniumveljed. Kui võimalik, kasutage AutoSocki (riidest lumekette). Enne rehvikettide paigaldamist lugege kaasasolevaid juhiseid.

Sõiduki tootja garantii ei kata sõidukile valesti paigaldatud rehvikettide tekitatud kahju.

✻ MÄRKUS

- Paigaldage AutoSock (riidest lumeketid) kahe- või neljarattaveoga sõidukitel tagarehvidele. Tuleb märkida, et AutoSocki (riidest lumekettide) rehvidele paigaldamine annab suurema jõu liikumise alustamiseks, kuid ei enneta külglibisemist.
- Ärge paigaldage naastrehve enne, kui olete tutvunud kohalike ja omavalitsuse regulatsioonidega nende kasutamise võimalike piirangute kohta.

⚠ ETTEVAATUST

Kasutades AutoSocki (riidest lumekette):

- Vale suurusega või valesti paigaldatud ketid võivad kahjustada teie sõiduki pidurivoolikuid, vedrustust, keret ja velgi.
- Kui kuulete müra, mida põhjustab kettide kokkupuude autokerega, peatuge ja pingutage kette, et need ei saaks enam vastu autot käia.
- Autokere kahjustamise vältimiseks pingutage uuesti kette, kui olete läbinud 0,5–1,0 km.

Keti paigaldamine

AutoSocki (kangast lumeketi) paigaldamisel järgige tootja juhiseid ja paigaldage see võimalikult tihedalt. Pärast kettide paigaldamist sõitke aeglaselt (alla 30 km/h). Kui kuulete, et ketid puutuvad vastu autokeret, peatuge ja pingutage kette. Kui need endiselt kokku puutuvad, aeglustage, kuni müra vaibub. Eemaldage AutoSock (riidest lumeketid) kohe, kui alustate sõitmist lumest puhtal teel.

⚠ HOIATUS

Kettide paigaldamine

Lumekettide paigaldamisel parkige sõiduk tasasele maapinnale liiklusest eemale. Lülitage sisse sõiduki ohutuled ja asetage võimaluse korral sõiduki taha ohukolmnurk. Pange auto alati parkimisrežiimi, rakendage seisupidur ja lülitage mootor enne lumekettide paigaldamist välja.

⚠ HOIATUS

Lumeketid

- Kettide kasutamine võib sõiduki käsitsemist raskendada.
- Ärge ületage kiirust 30 km/h või ketitootja soovitatavat kiirusepiirangut, olenevalt sellest, kumb on väiksem.
- Sõitke ettevaatlikult ning vältige konarusi, auke, järske pöördeid ja muid ohte, mis võivad põhjustada auto rappumist.
- Vältige järske pöördeid ja blokeerunud ratastega pidurdamist.

⚠ ETTEVAATUST

- Vales suuruses või valesti paigaldatud ketid võivad kahjustada teie sõiduki pidurivoolikut, vedrustust, kere ja rattaid.
- Peatuge ja tõmmake ketid pingule alati, kui kuulete neid vastu sõidukit puutumas.

Kasutage kvaliteetset etüleenglükoolipõhist jahutusvedelikku

Teie auto jahutussüsteem on tehases täidetud kvaliteetse etüleenglükoolipõhise jahutusvedelikuga. See on ainus jahutusvedeliku tüüp, mida võib teie autos kasutada, kuna see aitab vältida jahutussüsteemi roostetamist, õlitab veepumpa ja hoiab ära jäätumist. Jahutusvedeliku asendamise või uuesti täitmise kohta leiate teavet jaotisest "Tähtajaline hooldus" leheküljel 7–9. Laske enne talve oma jahutusvedelikku testida veendumaks, et selle külmumispunkt on talvel oodatavate temperatuurida jaoks piisav.

Aku ja akujuhtmed

Talvel tekib akusüsteemile lisakoormus. Kontrollige visuaalselt akut ja kaableid, nii nagu kirjeldatud "Aku" leheküljel 7–38. Laske aku laetuse

taset professionaalses töökojas kontrollida. Kia soovitab pöörduda Kia volitatud esindaja/teenusepartneri poole.

Kasutage vajadusel külmemas kliimas sobivat õli

Mõnes kliimas on soovitatav kasutada külma ilmaga madalamat viskoossusega „talvekaaluga“ õli. Vt "Soovituslikud määrdeained ja nende kogused" leheküljel 8-10. Kui te ei tea, millist õli kasutada, soovitame pöörduda Kia volitatud esindaja poole.

Süütesüsteem

Kontrollige süüteküünlaid, nii nagu kirjeldatud jaotises "Tähtajaline hooldus" leheküljel 7-9, ja vajaduse korral vahetage need välja. Kontrollige ka kõiki süütejuhtmeid ja komponente, et olla kindel, et need ei ole pragunenud, kulunud ega kahjustatud.

Lukkude jäätumise ennetamiseks

Lukkude külmumise vältimiseks pritsige lukuauku heakskiidetud jäätumisvastast vedelikku või glütseriini. Kui lukk on kaetud jääga, pritsige seda heakskiidetud jäätumisvastase vedelikuga jää eemaldamiseks. Kui lukk on seest külmunud, võite seda kuuma võtmega sulatada. Käsitsege kuuma võtit vigastuste vältimiseks ettevaatlikult.

Kasutage süsteemis heakskiidetud külmumisvastast aknapesuvedelikku

Aknapesusüsteemi vee külmumise vältimiseks lisage heakskiidetud külmumisvastast aknapesulahust mahutisse vastavalt juhistele. Külmakindlat pesuvedelikku saate KIA volitatud edasimüüjalt/teenindusest ja enamikust autokauplustest. Ärge kasutage mootori jahutusvedelikku või teisi antifriise, kuna need võivad auto värvi kahjustada.

Ärge laske seisupiduril kinni külmuda

Mõningatel juhtudel võib seisupidur rakendatud asendisse kinni jääda. See juhtub kõige tõenäolisemalt siis, kui tagumiste pidurite ümber või nende lähedale on kogunenud lund või jääd või kui pidurid on märjad. Kui on oht, et seisupidur võib kinni jääda, rakendage seda ainult seni, kuni panete käigukangi asendisse parkimine (automaatkäigukast), ja seejärel blokeerige tagarattad, et sõiduk ei saaks veerema hakata. Seejärel vabastage seisupidur.

Ärge laske jääl ja lumel auto alla koguneda

Teatud tingimustes võib rattakoobastesse ja poritiibade alla koguneda paks lume- ja jääkiht ning see võib takistada normaalset roolikeeramist. Kui sõidate seda soosivates karmides talvistes ilmastikutingimustes, peaksite aeg-ajalt kontrollima sõiduki põhja, et veenduda esirataste ja rooliosade sujuvas liikumises.

Kandke alati kaasas ka avariivarustust

Olenevalt ilmastikutingimuste raskusest peaksite hoidma autos sobivat avariivarustust. Selle hulka võiksid kuuluda lumeketid, puksiirtross või -köis, käivitusjuhtmed, aknakaabits, kott liiva, taskulamp, valgustusrakett, lumelabidas, talvekindad, soe aluspesu, kombinesoon, soe tekk jne.

Haagise vedamine (mõnel mudelil)

Kui kaalute sõidukiga pukseerimist, vaadake esmalt oma riigi maanteeametist asjakohaseid seaduseid.

Haagiste, autode või teiste sõidukite pukseerimise seadused võivad erineda. Kia soovitab pöörduda Kia volitatud esindaja/hoolduspartneri poole.

⚠ HOIATUS

Haagisega liiklemine

Kui te ei kasuta haagisega liigeldes õiget varustust ega sõiduvõtteid, võib sõiduk juhitavuse kaotada. Näiteks liiga raske haagise pidurid ei pruugi töötada korralikult või üldsegi mitte. Teie ise ja kaasreisijad võite saada tõsiseid või surmavaid vigastusi. Liigelge haagisega vaid siis, kui olete järginud kõiki selle peatüki juhtnööre.

⚠ HOIATUS

Kaalupiirangud

Veenduge enne haagisega liiklemist, et ei ületataks suurimat lubatud haagisemassi, haagise registrimassi, sõiduki registrimassi, suurimat lubatud tagatelje koormust ega suurimat lubatud tiisli vertikaalkoormust.

⚠ HOIATUS

Haagise vedamisel kontrollige, et ISG ja LKA funktsioon on väljalülitatud.

✻ MÄRKUS

Euroopas

- Tagatelje või tagatelgede suurimat lubatud kandevõimet võib ületada kuni 15% ja sõiduki suurimat lubatud täismassi võib ületada kuni 10% või 100 kg, olenevalt sellest kumb on madalam. Sellisel juhul ei tohi M1–-kategooria sõiduk ületada kiirust 100 km/h ning N1–-kategooria sõiduk kiirust 80 km/h.
- Haagise pukseerimisel võib haakeseadise lisakoormus põhjustada tagarehvi maksimaalse koormuse ületamise, kuid mitte rohkem kui 15 protsenti. Sellisel juhul ei tohi sõita kiiremini kui 100 km/h ja tagarehvi rõhk peab olema vähemalt 20 kPa (0,2 baari) võrra kõrgem kui tavapärase kasutamise (st ilma haagiseta sõitmise) soovituslikust rõhust.

⚠ ETTEVAATUST

Haagisega valesti liiklemine võib teie sõidukit kahjustada ja tuua kaasa kulukad remonditööd, mis ei kuulu garantii alla. Haagisega õigesti liiklemiseks järgige selles osas toodud nõuandeid.

Teie sõiduk võib haagist vedada. Selleks et teha kindlaks, milline on sõiduki veovõimsus, peate tutvuma teabega, mis on toodud selle peatüki jaotises "Haagise mass".

Pidage meeles, et haagisega sõitmine erineb tavapärasest sõiduki juhtimisest. Järelhaagise vedamine mõjub auto juhitavusele, vastupidavusele ja kütusekulule. Õnnestunud ja ohutuks järelhaagise vedamiseks on vaja korralikku varustust ning seda peab kasutama õigesti.

Järgnevatel lehekülgedel on toodud mitmeid aja jooksul järeleproovitud tähtsaid nõuandeid ning ohutusnõudeid, mida haagise vedamisel järgida. Paljud neist on olulised juhi ja kaassõitjate turvalisuse tagamiseks. Palun lugege enne haagise vedamist kogu käesolev osa tähelepanelikult läbi.

Koorma vedamisel lisaraskust kandvad komponendid, nagu mootor, käigukast, rattaosad ja rehvid töötavad lisatud massi vedamiseks rohkem. Mootor peab töötama suhteliselt suurematel pööretel ja suurema koormusega. See lisakoormus tekitab täiendavat soojust. Samuti lisab haagis märkimisväärselt tuuletakistust, suurendades veonõudeid.

✻ MÄRKUS

Haagisekonksu kinnituskoht

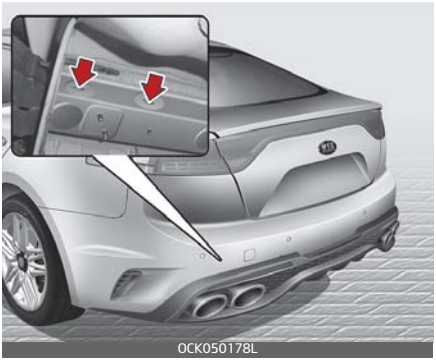

Veokonksu raami kinnitamiseks mõeldud paigaldusavad asuvad mõlemal küljel auto põhja all tagarataste taga.

Veokonks

Oluline on, et oleks õige haakeseadise varustus. Külgtuul, suured mööduvad veoautod ja halvad teed on vaid mõned põhjused, miks vajate õiget veokonksu ja kõike sinna juurde kuuluvat. Järgnevalt on toodud mõned reeglid, mida tuleks järgida.

- Kas teil on vaja veokonksu paigaldamiseks autokeresse auke teha? Kui on, siis hoolitsege ka nende kinnikatmise eest, kui hiljem konksu eemaldate.
  Kui te neid ei sulge, võib summutist tuleb surmav süsinikmonoksiid sõiduki salongi imbuda, samuti mustus ja vesi.
- Selle auto kaitserauad ei ole ette nähtud veokonksu jaoks. Ärge kinnitage nende külge mingeid renditavaid veokonkse ega muid kaitseraua külge paigaldatavaid konkse. Kasutage ainult auto raami külge (mitte kaitseraua külge) kinnitatavat veokonksu.
- Kia haagisekonksu saate Kia volitatud müügiesindajalt.

Turvatross

Peaksite sõiduki ja haagise vahele alati ketid kinnitama. Ristake ohutusketid haagise veotiisli all, et veotiisel ei kukuks teele, kui see peaks haakeseadisest lahti tulema.

Ohutuskettide kohta võite juhtnööre leida haakeseadise või haagise tootjalt. Järgige ohutuskettide kinnitamisel tootja soovitusi. Jätke tross alati piisavalt lõdvaks, et see ei takistaks koos haagisega pööramist. Ärge laske trossil kunagi vastu maad lohiseda.

Järelhaagise pidurid

Kui teie järelhaagisel on oma pidurisüsteem, kontrollige, kas see vastab teie riigis kehtivatele normatiividele, kas see on õigesti paigaldatud ning kas see töötab korralikult.

Kui haagise mass ületab ilma haagisepiduriteta lubatud täismassi, vajab ka haagis oma pidureid. Lugege kindlasti läbi kõik haagise pidureid puudutavad juhised ning järgige neid pidurite paigaldamisel, reguleerimisel ja hooldamisel väga täpselt.

- Ärge ühendage neid oma sõiduki pidurisüsteemiga ega muutke pidurisüsteemi.

⚠ HOIATUS

Järelhaagise pidurid

Ärge kasutage piduritega haagist, kui te pole täiesti kindel, et pidurisüsteem on õigesti seadistatud. See ei ole amatööride töö. Laske see töö ära teha kogemustega kompetentses haagiste teeninduses.

Järelhaagisega sõitmine

Haagise vedamine nõuab teatud määral kogemusi. Enne üldkasutatavale maanteele siirdumist peaksite haagisega sõitmist harjutama. Tutvuge, milline on juhitavus ja pidurdamine koos haagise lisaraskusega. Pidage meeles, et sõiduvahend on nüüd palju pikem ja pole kaugeltki nii reageeriv kui ainult sõiduk.

Enne alustamist kontrollige haagisekonksu ja platvormi, turvakette, elektriühendusi, tulesid, rehve ning peegli reguleerimist. Kui haagisel on elektrilised pidurid, käivitage sõiduk ja liikuv haagis ning seejärel rakendage käsitsi haagise piduri kontroller, et veenduda pidurite töös. Kõige parem on vahetada korraga kõik neli rehvi.

Kontrollige sõitmisel aeg-ajalt, et koorem oleks korralikult kinni ning tuled ja haagise pidurid töötaksid veel.

Üksteise järel sõitmise vahemaa

Hoidke eesmisest sõidukist vähemalt kahekordset pikivahet, nagu teeksite seda haagiseta sõiduki juhtimisel. Nii saate vältida olukordi, milles tuleks järsult pidurdada või keerata.

Möödumine

Haagise vedamisel vajate möödumiseks ees rohkem vahemaad. Kuna teie sõiduk on nüüd palju pikem, peate teisest sõidukist möödumisel ka märksa kaugemale ette sõitma, enne kui saate oma sõiduritta naasta. Kuna mootorile on lisatud koormust, võib mäest üles minemisel ka sõidukist möödumine võtta kauem aega kui tasasel pinnal.

Tagurdamine

Hoidke ühe käega kinni rooli alaosast. Seejärel haagise vasakule viimiseks liigutage kätt vasakule. Haagise paremale viimiseks liigutage kätt paremale. Tagurdage alati väga aeglaselt ning laske võimaluse korral kellelgi ennast juhendada.

Pöörded

Kui teete pöördeid koos järelhaagisega, võtke pööramisel suurem kaar kui tavaliselt. Sel moel saate vältida haagise liikumist teepeenrale või vastu äärekive, liiklusmärke, puid või muid teeäärseid objekte. Vältige järske ja äkilisi manöövreid. Enne pööramist või sõiduraja vahetamist tuleb aegsasti märku anda.

Haagise vedamisel kasutage suunatulesid

Kui veate oma autoga järelhaagist, peavad sellel olema oma suunatuled koos vajaliku juhtmestikuga. Rohelised nooleindikaatorid näidikuplokis vilguvad iga kord, kui annate märku pöördest või reavahetusest. Kui haagise tuled on õigesti ühendatud, hakkavad ka need vilkuma, näidates teistele juhtidele, et hakkate pöörama, rida vahetama või peatuma.

Koos haagisega sõitmisel vilguvad rohelised nooleindikaatorid näidiku–Seega võite olla eksiarvamusel, et taga sõitvad juhid teie märguandeid näevad. Seepärast peab kindlasti aeg–ajalt üle kontrollima, kas haagise suunatulede lambid on ikka töökorras. Tulesid peab kontrollima ka iga kord pärast juhtmete uut ühendamist.

Ärge ühendage haagise valgustussüsteemi otse oma auto valgustussüsteemiga. Kasutage vaid heakskiidetud haagise kaabliköidikut.

Paluge kaabliköidiku paigaldamisel abi pädevast töökojast. Kia soovitab pöörduda Kia volitatud esindaja/teenusepartneri poole.

⚠ HOIATUS

Heakskiitmata haagise kaabliköidiku kasutamine võib kahjustada sõiduki elektrisüsteemi ja/või teid.

Kallakutel sõitmine

Enne, kui alustate pikka allamäge sõitu või järsust nõlvast laskumist, vähendage kiirust ja vahetage käik madalamaks. Kui te ei lülita sisse madalamat käiku, tuleb võib-olla kasutada pidureid nii palju, et need kuumenevad ja ei tööta enam tõhusalt.

Pikal mäkketõusul kasutage samuti madalamat käiku ja vähendage kiirust umbes 70 kilomeetrini tunnis, et vähendada mootori ja käigukasti ülekuumenemise ohtu.

Kui haagise täismass on suurem kui suurim lubatud ilma piduriteta haagise mass ja autol on automaatkäigukast, peaks käigukang olema asendis "D".

Kui panete käigukangi haagise vedamisel asendisse D, vähendab see kuumenemist ja pikendab käigukasti tööiga.

⚠ ETTEVAATUST

- Kui veate haagist järsul kallakul (kalle üle 6%), jälgige tähelepanelikult mootori jahutusvedeliku temperatuuri mõõdikut, kuna mootor võib sellises olukorras kergesti üle kuumeneda.
  Kui jahutusvedeliku temperatuurinäidiku nõel liigub üle näidiku "130/H (HOT)" suunas, peatuge esimesel võimalusel ohutus kohas ja laske mootoril tühikäigul töötada kuni selle jahtumiseni. Sõitu võite jätkata siis, kui mootor on piisavalt jahtunud
- Sõidukiiruse peate valima olenevalt haagise massist ja tõusust, et vähendada mootori ning ülekande ülekuumenemise võimalust.

Parkimine kallakule

Üldiselt ei tohiks autot koos järelhaagisega kallakule parkida. Inimesed võivad saada tõsiselt või surmavalt viga ja nii sõiduk kui ka haagis võivad kaldpinnal ootamatult alla veeremisel kahjustuda.

⚠ HOIATUS

Parkimine kaldpinnal

Haagisega sõiduki parkimine kaldpinnal võib põhjustada tõsist vigastust või surma, kui haagis peaks lahti minema või pidur lakkab töötamast.

Ärge hoidke autot ülesmäge kallakul paigal gaasipedaali vajutades.

Kui siiski tekib vajadus parkida auto koos haagisega kallakule, tegutsege järgnevalt.

1. Roolige sõiduk parkimiskohale. Keerake esirattad vastu äärekivi (kui pargite auto suunaga allapoole, keerake rooli paremale, kui suunaga ülespoole, siis vasakule).
2. Kui sõidukil on automaatkäigukast, viige käigukang parkimisasendisse P.
3. Rakendage seisupidur ja seisake mootor.
4. Asetage tõkiskingad kaldpinna poolsete haagise rataste alla.
5. Käivitage mootor, vajutage piduripedaali, pange käigukang neutraalasendisse, vabastage seisupidur ja seejärel aeglaselt ka piduripedaal, kuni raskus vajub haagise rataste alla pandud tõkiskingadele.
6. Automaatkäigukasti puhul rakendage uuesti seisupidur ning lülitage sõiduk käigule P (parkimine).
7. Seisake mootor ja vabastage piduripedaal, kuid seisupidur jätke peale.

⚠ HOIATUS

Seisupidur

Kui seisupidur pole korralikult rakendatud, võib sõidukist väljumine olla ohtlik.

Kui jätate mootori tööle, võib auto järsult liikuma hakata. Teie või teised võivad saada tõsiseid või surmavaid vigastusi.

Kui plaanite pärast parkimist lahkuda kaldpinnalt

1. Automaatkäigukastiga autol "P" (parkimise) käiguga hoidke all piduripedaali, kui:
   - käivitate mootori;
   - vahetate käiku; ja
   - vabastage seisupidur.
2. Võtke jalg aeglaselt piduripedaalilt ära.
3. Sõitke aeglaselt edasi, kuni haagis on tõkiskingade pealt eemaldatud.
4. Peatuge ja paluge kellelgi tõkiskingad üles korjata ning ära panna.

Hooldamine haagise vedamise aegu

Kui veate oma autoga regulaarselt järelhaagist, vajab auto sagedamini hooldust. Eriti suurt tähelepanu peab pöörama mootoriõli, automaatkäigukasti vedeliku, veosilla määrdeaine ja jahutusvedeliku kogustele ja seisundile. Samuti vajab sagedast kontrollimist pidurite seisund. Kõiki esemeid on arutatud käesolevas juhendis ja sisukord aitab neid leida kiiresti. Kui te sõidate haagisega, on hea enne sõitu neid jaotisi lugeda.

Ärge unustage ka auto veokonksu ja haagise hooldamist. Lähtuge haagisega kaasasolevast hooldusgraafikust ning vaadake see regulaarselt läbi. Kõige parem oleks, kui viiksite kontrolli läbi iga päev enne sõidu alustamist. Mis kõige tähtsam – kõik haakemutrid ja poldid peaksid olema kinni.

⚠ ETTEVAATUST

- Haagise kasutamisest tingitud raskema koormuse tõttu võib ülekuumenemine ilmneda kuumadel päevadel või ülesmäge sõitmisel. Kui jahutusvedeliku temperatuuri mõõdik näitab ülekuumenemist, lülitage kliimaseade välja, peatage auto ohutus kohas ning laske mootoril jahtuda.
- Kui veate autoga järelhaagist, kontrollige käigukasti vedeliku taset sagedamini kui tavaliselt.
- Kui teie autos ei ole konditsioneeri, peate paigaldama oma autole kondensaatori ventilaatori, et tõsta mootori jõudlust haagise vedamisel.

Kui otsustate vedada haagist

Kui otsustate vedada haagist, siis siin on mõned tähtsad punktid:

- Kaaluge kandekontrolli kasutamist. Võite küsida konksu edasimüüjalt kaldekontrolli kohta.
- Ärge vedage autoga esimesed 2000 kilomeetrit, et mootori saaks korralikult sisse sõita. Selle ettevaatusabinõu eiramine võib põhjustada tõsiseid mootori või ülekande kahjustusi.
- Küsige enne haagise vedamist Kia volitatud edasimüüjalt/teenindusest lisanõuete kohta (nt seoses haagisevarustusega).
- Sõitke alati mõõduka kiirusega (alla 100 km/h).
- Pikal tõusul ärge sõitke kiiremini, kui 70 km/h või lubatud vedamiskiirus, olenevalt sellest, kumb on madalam.
- Graafik sisaldab kaaluga seotud olulisi märkmeid:

Ainult Euroopas ja Austraalias (välja arvatud Venemaa)

Element			Bensiinimootor	
			2.0 FR T-GDi	3.3 T-GDi
Maksimaalne haagis kaal kg (naela)	Ilma pidurita Süsteem		750 (1653)	
	Piduriga süsteem	GPF-iga	1100 (2425)	1000 (2205)
		GPF-ita	1500 (3306)	
Suurim lubatav staatiline vertikaalkoormus haakeseadeldisele kg (naela)			75 (165)	
Soovitatav kaugus tagumise ratta keskmest haakepunktini mm (tolli)			1195 (47,0)	

Haagise kaal

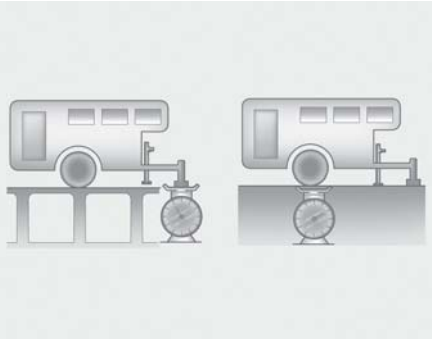

C190E01JM

Kui raske võib haagis olla, et sõit oleks ohutu? Järelhaagis ei tohi kunagi kaaluda rohkem piduritega järelhaagise lubatud maksimaalsest massist. Kuid isegi see võib osutuda liiga raskeks.

Suurim haagise mass sõltub sellest, kuidas plaanite haagist kasutada. Näiteks on tähtsateks teguriteks sõidukiirus, kõrgus üle merepinna, teekalle, välistemperatuur ja see, kui palju autot haagise vedamiseks üldse kasutatakse. Ideaalne haagise mass sõltub ka autole paigaldatud täiendavast erivarustusest.

Haagise tiiseli kaal

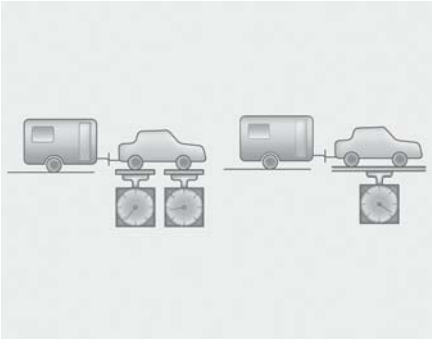

C190E02JM

Oluline on mõõta iga haagise tiiseli koormust, sest see mõjutab sõiduki täismassi (GVW). See mass sisaldab sõiduki tühimassi, mistahes veetavat veost ja sõidukis sõitvaid inimesi. Haagise vedamisel peate sõiduki täismassile lisama haagise veopea koormuse, kuna sõiduk kannab ka seda koormust.

Haagise veopea raskus tohib moodustada haagise täismassist maksimaalselt 10% ega tohi ületada haagise veopea suurimat lubatud massi.

Pärast haagise laadimist kaaluge eraldi haagist ja siis tiiseli, et veenduda koormuste õigsuses. Kui mitte, saate olukorda ilmselt parandada lihtsalt koorma ümberpaigutamisega haagises.

⚠ HOIATUS

Haagis

- Ärge kunagi koormake haagise tagaosa rohkem kui esiosa. Haagise esiosas peaks asuma umbes 60% haagise koorma raskusest; tagaossa tuleks paigutada umbes 40% koorma raskusest.
- Ärge ületage kunagi järelhaagise või haagise vedamisvarustuse maksimaalseid massipiiranguid. Vale koormus võib kahjustada teie autot ja põhjustada õnnetuse, milles inimesed võivad viga saada. Kontrollige järelhaagise ja auto massi mõnel kiirtee kaalumisjaama platvormkaalul või mõnes veoteenuste firmas.
- Valesti laaditud haagis võib häirida sõiduki juhtimist.

✻ MÄRKUS

Kui kõrgus merepinnast kasvab, siis mootori võimsus langeb. Seepärast tuleb auto-rongi massi (haagise mass + auto täismass) alates kõrgusest 1000 m üle merepinna vähendada 10% iga 1000 m tõusu kohta.

Auto mass

See jaotis juhendab teid oma sõiduki ja / või haagise nõuetekohasel laadimisel, et hoida laaditud sõiduki kaalu vastavalt haagisega või ilma. Sõiduki nõuetekohane laadimine tagab sõiduki konstruktsiooni suurima jõudluse. Enne sõiduki laadimist tutvuge sõiduki tehniliste omaduste ja sertifikaadimärgisega, mis aitavad teil määrata sõiduki massiindeksid järelhaagisega või ilma:

Põhiline tühimass

See on auto mass koos täis kütusepaagi ja kogu standardvarustusega. See ei hõlma reisijaid, lasti ega lisavarustust.

Sõiduki tühimass

See on uue sõiduki kaal edasimüüja juures ja kõik poodides saadav varustus.

Veose mass

See arv sisaldab kogu põhilisele tühimassile lisatud kaalu, sealhulgas lasti ja lisavarustust.

GAW (teljekoormus)

See on ühele teljele (esi- või tagateljele) avaldatav kogukoormus – sh auto tühimass ja kogu kasulik koormus.

GAWR (telje täismass)

See on suurim lubatud koormus, mis võib avalduda ühele (eesmisele või tagumisele) teljele. Need näitajad on näidatud auto andmesildil.

Iga telje kogukoormus ei tohi kunagi ületada selle täismassi.

GVW (täismass)

See mass on baastühimassi, tegeliku koorma massi ja reisijate massi summa.

GVWR (registrimass)

See on täis laaditud auto maksimaalne lubatud mass (sh igasugune lisavarustus, reisijad ja pagas). Suurim lubatud täismass on näidatud sertifitseerimiskleebisel.

Ülekoormamine

⚠ HOIATUS

Auto mass

Teie auto maksimaalse teljekoormuse (GAWR) ja suurima lubatud täismassi (GVWR) väärtused on kirjas juhiukse (või kaassõitjapoolse esiukse) avasse kinnitatud tüübikinnituse sildil. Nende väärtuste ületamine võib autot kahjustada või põhjustada avarii. Oma koorma raskuse saate ise välja arvestada, kaaludes esemed (või inimesed) enne autosse paigutamist ära. Olge ettevaatlik, et te oma autot üle ei koormaks.

Mida teha hädaolukorras 6

Teehoiatus 6–3
• Ohutuled..... 6–3
Hädaolukord sõidu ajal 6–3
• Kui mootor sureb välja keset ristmikku..... 6–3
• Kui rehv puruneb sõidu ajal..... 6–3
• Kui mootor seiskub sõidu ajal..... 6–4
KUI MOOTOR EI KÄIVITU 6–4
• Kui mootor ei käivitu või käivitub aeglaselt 6–4
• Kui mootor käivitub normaalselt,
kuid sõiduk ei lähe käima..... 6–5
Hädaolukorras käivitamine 6–5
• Juhtmetega käivitamine..... 6–5
• Käimalükkamine 6–7
Kui mootor kuumeneb üle..... 6–7
Rehvirõhu kontrollsüsteem (TPMS)..... 6–9
• Rehvirõhu kontroll 6–9
• Madala rehvirõhu märguanne 6–10
• Rehvirõhu kontrollsüsteemi (TPMS) häire hoiatustuli ... 6–12
• Rehvi vahetamine, kui autol on
rehvirõhu kontrollsüsteem..... 6–12
Ratta vahetamine (varurattaga automudelid)..... 6–14
• Varurehvi eemaldamine ja hoiustamine 6–15
• Rehvide vahetamine 6–16
• Tungraua silt 6–22
• EÜ vastavusdeklaratsioon tungrauale..... 6–23
**Kui rehv on tühi (rehviparanduskomplekt,
kui kuulub varustusse)..... 6–24**
• Sissejuhatus 6–25

6 Mida teha hädaolukorras

• Nõuandeid rehviparanduskomplekti ohutuks kasutamiseks 6–26
• Rehviparanduskomplekti (TMK) osad 6–27
• Rehviparanduskomplekti kasutamine 6–28
• Hermeetiku ühtlane jaotamine rehvis 6–30
• Rehvirõhu kontrollimine 6–30
• Rehviparanduskomplekti tehnilised andmed 6–31
Pukseerimine 6–32
• Puksiirteenus 6–32
• Eemaldatav pukseerimisaas 6–33
• Pukseerimine hädaolukorras 6–34
Turvakomplekt 6–36

Mida teha hädaolukorras

Teehoiatus

Ohutuled

Ohutulede ülesandeks on hoiatada teisi autojuhte, et nad oleksid teie autole lähenemisel ning teie autost möödasõidul või ümberpõikel eriti tähelepanelikud.

Ohutulesid tuleks kasutada alati, kui teete hädaremonti või kui olete auto maantee serval peatanud.

Vajutage ohutulede lülitit igas nupu Engine start/stop (mootori start/stopp) asendis. Ohutulede lüliti asub keskkoonsooli lülitipaneelil. Kõik suunatuled hakkavad korraga vilkuma.

- Ohutuled toimivad nii töötava kui seisva mootoriga.
- Suunatuled ei tööta, kui ohutuled on sisse lülitatud.
- Kasutage auto pukseerimisel (slepis vedamisel) ohutulesid.

Hädaolukord sõidu ajal

Kui mootor sureb välja keset ristmikku

Kui mootor seiskub ristteel või ülesõidul, seadke käigukang asendisse N (Neutraalne) ja lükake seejärel sõiduk ohutusse kohta.

Kui rehv puruneb sõidu ajal

1. Võtke jalg kohe gaasipedaalilt ära ja laske sõidukiirusel langeda, hoides rooli otse. Ärge rakendage kohe pidureid ega püüdke teelt ära keerata, sest see võib põhjustada juhitavuse kaotamise. Kui sõiduk on piisavalt aeglustunud, pidurdage ettevaatlikult ja keerake teelt ära. Sõitke teelt võimalikult kaugele ja parkige kõvale tasasele pinnale. Kui sõidate mitmerealisel eraldusribaga kiirteel, ärge peatage autot eraldusribal ega selle servas.
2. Kui sõiduk on seiskunud, lülitage sisse ohutuled, rakendage seisupidur ja pange sisse parkimiskäik (P).
3. Paluge kõigil kaassõitjatel autost väljuda. Veenduge, et kõik väljuvad sellelt sõiduki poolelt, mis on liiklusest eemal.
4. Tühja rehvi vahetamisel järgige antud peatükis allpool toodud juhiseid.

Kui mootor seiskub sõidu ajal

1. Vähendage järk-järgult sõidukiirust, hoides autot otse. Liikuge ettevaatlikult teelt ohutusse kohta.
2. Lülitage ohutuled sisse.
3. Proovige mootor uuesti käivitada. Kui teie sõiduk ei käivitu, pöörduge kvalifitseeritud asjatundja poole. Kia soovitab pöörduda Kia volitatud esindaja/hoolduspartneri poole.

KUI MOOTOR EI KÄIVITU

Kui mootor ei käivitu või käivitub aeglaselt

1. Veenduge, et käik on N (vabakäik) või P (parkimine) ja rikkepidur on paigas.
2. Kontrollige akuühendusi, veendumaks, et need on puhtad ja pingul.
3. Lülitage salongivalgustus sisse. Kui valgus pimeneb või kustub starteri käitamisel, on aku tühi.
4. Kontrollige starteri ühendusi, veendumaks, et need on turvaliselt pingul.
5. Ärge lükake ega tõmmake käivitamiseks sõidukit. Vaadake juhiseid "Käivitusabi" kohta.

⚠ HOIATUS

Kui mootor ei käivitu, ärge lükake ega tõmmake sõidukit selle käivitamiseks. See võib põhjustada kokkupõrke või muid kahjusid. Lisaks sellele võib katalüsaator (kui kuulub varustusse) üle kuumeneda ja tulekahju põhjustada.

Kui mootor käivitub normaalselt, kuid sõiduk ei lähe käima

1. Kontrollige kütusetaset.
2. Seadke Engine Start/Stop (mootori start/stopp) nupp asendisse OFF (väljas) ja kontrollige kõiki süütepoolide ja -küünalde ühendusi. Kui need on lõdvad või lahtised, ühendage need uuesti.
3. Kontrollige kütusevoolikut mootoriruumis.
4. Kui sõiduk ikkagi ei käivitu, pöörduge kvalifitseeritud asjatundja poole. Kia soovitab pöörduda Kia volitatud esindaja/hoolduspartneri poole.

Hädaolukorras käivitamine

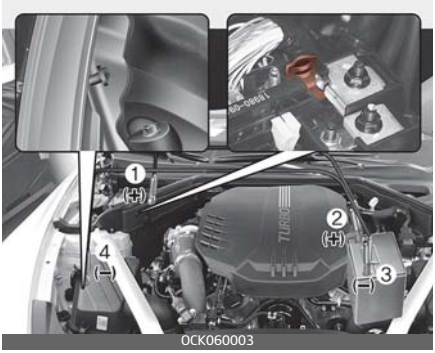

Ühendage kaablid numbrilises järjestuses ja lahutage vastupidises järjestuses.

Juhtmetega käivitamine

Juhtmetega käivitamine võib olla ohtlik, kui seda tehakse valesti. Seega, et vältida enda vigastamist või sõiduki või aku kahjustamist, järgige käivitusabi andmise toimingut. Kui kahtlete, soovitame tungivalt asjatundlikul tehnikul või pukseerimisteenusel sõiduki käivitada.

⚠ ETTEVAATUST

Kasutage ainult 12-voldist käivitusabi süsteemi. 24-voldise võimsusvaru (kas kahe 12-voldise aku või 24-voldise generaatorikomplekti) kasutamisel võite parandamatult kahjustada 12-voldist käivitusmootorit, süütesüsteemi ja muid elektriosi.

⚠ HOIATUS

Aku

Ärge püüdke kunagi kontrollida aku elektrolüütide taset, sest see võib põhjustada aku purunemise või plahvatamise, põhjustades tõsiseid vigastusi.

⚠ HOIATUS

Aku

- Hoidke leegid ja sädemed akust eemal. Aku toodab vesinikugaasi, mis võib leegist ja sädemest plahvatada.
  Kui neid juhiseid täpselt ei jälgita, võivad tagajärjeks olla tõsised kehavigastused ja sõiduki kahjustamine! Kui te ei ole kindel, kuidas seda toimingut teha, pöörduge kvalifitseeritud asjatundjate poole. Autoakud sisaldavad väävelhapet. See on mürgine ja väga söövitav. Kandke käivitusabitoimingul kaitseprille ja olge ettevaatlik, et hape ei satuks teie, teie riiete või auto peale.
- Ärge püüdke anda käivitusabi sõidukile, mille tühjenenud aku on külmunud või kui elektrolüütide tase on madal; aku võib puruneda või plahvatada.
- Ärge laske (+) ja (–) käivituskaablitel kokku puutuda. See võib tekitada sädemeid.
- Tühi või külmunud aku võib käivituskaablitega katki minna või plahvatada.

Juhtmetega käivitamise juhised

1. Veenduge, et võimendusaku on 12-voldine ja et selle negatiivne klemm on maandatud.
2. Kui võimendusaku on teises sõidukis, ärge laske kahel sõidukil kokku puutuda.
3. Lülitage kõik ebavajalikud elektrilised koormused välja.
4. Ühendage käivitusjuhtmed täpselt pildil näidatud järjekorras. Kõigepealt ühendage käivituskaabli üks ots positiivse klemmi (1) külge, seejärel teine ots võimendusaku positiivse klemmi (2) külge, Jätkake, ühendades teise käivituskaabli ühe otsa käivitava aku miinusklemmi (3) külge, seejärel teise otsa kõva statsionaarse metallist punkti külge (nt mootori tõsteklamber), akust eemale (4). Ärge ühendage seda selliste osade lähedale, mis mootori käivitumisel liiguvad.
   Ärge laske käivituskaablitel puudutada midagi muud kui õigeid akuklemme või õiget maanduspunkti. Ärge küünitage ühendusi kinnitades üle aku.

⚠ ETTEVAATUST

Akukaablid

Ärge ühendage võimendusaku negatiivse klemmi külge ühendatud käivituskaablit tühjenenud aku negatiivse klemmi külge. See võib põhjustada tühjenenud aku ülekuumenemist ja pragunemist ning akuhappe vabastamist.

Ühendage käivituskaabli ots võimendusaku negatiivse klemmi külge ja teine ots metallpunktiga, mis on akust piisavalt kaugel.

5. Käivitage võimendusaku sõiduki mootor ja laske sel töötada kiirusel 2000 p/min, seejärel käivitage tühjenenud akuga sõiduki mootor.

Kui aku tühjenemise põhjus pole teada, tuleb lasta autot kvalifitseeritud asjatundjal kontrollida. Kia soovitab pöörduda Kia volitatud esindaja/teenusepartneri poole.

Käimalükkamine

Automaatkäigukastiga autot pole võimalik käima lükata ega tõmmata.

Järgige käivitusabi toimingu juhendeid.

⚠ HOIATUS

Ärge kunagi pukseerige sõidukit selle käivitamiseks, sest äkiline edasiliikumine mootori käivitumisel võib põhjustada kokkupõrke pukseeriva autoga.

Kui mootor kuumeneb üle

Kui teie temperatuurinäidik näitab ülekuumenemist, tekib elektrikatkestus või kuulete valju pingimist või koputamist, mootor on tõenäoliselt liiga kuum. Kui see juhtub, tuleb teha järgmist.

1. Sõitke lähima ohutu peatuskohani teeserval ning peatage auto.
2. Pange käigukang parkimisasendisse P ja rakendage seisupidur. Kui kliimaseade on sees, lülitage see välja.
3. Kui mootori jahutusvedelik jookseb sõiduki alt välja või kapoti alt tuleb suitsu, seisake mootor. Ärge avage kapotti enne kui jahutusvedelikku enam ei voola või kui suitsemine on lõppenud. Kui külmaaine nähtavat kadu ega suitsu ei ole, jätke mootor tööle ja kontrollige, kas mootori jahutusventilaator töötab. Kui jahutusventilaator ei tööta, lülitage mootor välja.
4. Kontrollige, kas veepumba ajamirihm on puudu. Kui see pole puudu, kontrollige, kas see on pingul.
   Kui rihm tundub olevat rahuldav, kontrollige jahutusvedeliku lekkimist radiaatorist, voolikutest või sõiduki alt. (Kui kliimaseade oli kasutuses, on auto seiskamisel sellest külma vee välja voolamine normaalne.)

⚠ HOIATUS

Hoidke mootori töötamise ajal vigastuste vältimiseks juuksed, käed ja riided liikuvatest osadest (nt ventilaator ja ajamirihmad) eemal.

5. Kui veepumba ajamirihm on katki või jahutusvedelikku, seisake mootor viivitamatult ja pöörduge kvalifitseeritud asjatundja poole. Kia soovitab pöörduda Kia volitatud esindaja/hooldusspartneri poole.

⚠ HOIATUS

Ärge eemaldage radiaatorikorki, kui mootor on kuum. See võib põhjustada jahutusvedeliku välja pritsimise ja tõsiseid põletusi.

6. Kui te ei suuda ise ülekuumenemise põhjust välja selgitada, oodake, kuni mootori temperatuur on langenud normaaltasemeni. Kui jahutusvedelikku on lekke tõttu liiga väheks jäänud, siis lisage nüüd paaki ettevaatlikult jahutusvedelikku, et vedelikutase kerkiks paagis keskmisele tasemele.
7. Olge ettevaatlik ja tähelepanelik järgnevate ülekuumenemise märkide osas. Kui ülekuumenemine juhtub uuesti, pöörduge kvalifitseeritud asjatundjate poole. Kia soovitab pöörduda Kia volitatud esindaja/hooldusspartneri poole.

⚠ ETTEVAATUST

- Tõsine jahutusvedeliku kadu näitab, et jahutussüsteemis on leke. Sel juhul laske süsteem kvalifitseeritud asjatundjal üle vaadata. Kia soovitab pöörduda Kia volitatud esindaja/teenusepartneri poole.
- Kui mootor madala jahutusvedeliku taseme tõttu ülekuumeneb, siis võib äkiline jahutusvedeliku lisamine mootorisse pragusid tekitada. Kahjustuste vältimiseks lisage jahutusvedelikku aeglaselt ja väikeste koguste kaupa.

Rehvirõhu kontrollsüsteem (TPMS)

1. Madala rehvirõhu hoiatus / TPMS rikke märgutuli

2. Madala rehvirõhuga ratta asukoha märgutuli (LCD-ekraanil).

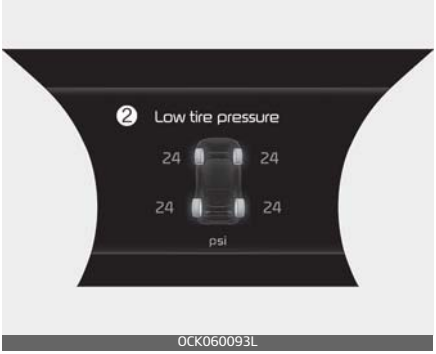

Rehvirõhu kontroll

- Rehvirõhku saate kontrollida näidikuploki teaberežiimis.
  - Vt "LCD-ekraani režiimid" leheküljel 4-66.
- Rehvirõhku kuvatakse 1-2 min peale sõitmist.
- Kui rehvirõhku auto peatumisel ei kuvata, ilmub teade "Drive to display" (Kuvamiseks sõida). Kontrollige pärast sõitmist rehvirõhku.
- Näidikuplokis saate kasutajaseadetes rehvirõhu ühikut muuta.
  - psi, kPa, baar (vt "LCD-ekraani režiimid" leheküljel 4-66).

Rehvirõhku peab kõikides rehvides (k.a varuratta rehvis, kui kuulub varustusse) kontrollima kord kuus, kui rehvid on külmad, ning täitma õige rõhuni, mis on kindlaks määratud autotootja poolt. Need rõhud on kirjas auto küljes oleval rehvirõhkude kleebisel.

(Kui teie autole on paigaldatud rehvid, mis on rehvirõhkude kleebisele märgitud rehvidest erinevas mõõdus, peate nende rehvide õige rehvirõhu ise välja selgitama.)

Sõiduohutuse suurendamiseks on teie auto varustatud rehvirõhu kontrollsüsteemiga (TPMS – Tire Pressure Monitoring System), mis annab hoiatustulega märku, kui rehvirõhk on ühes või mitmes rehvis langenud märgatavalt allapoole nõutavat taset. Kui see madala rehvirõhu hoiatustuli süttib, peatage esimesel võimalusel auto, kontrollige rehvid üle ja täitke vajadusel õige rõhuni. Kui rõhk on rehvis liiga madal, võib rehv sõidu ajal üle kuumeneda ning seetõttu puruneda. Liiga madal rehvirõhk põhjustab ka kütusekulu suurenemist ning rehviturvise kiiremat kulumist, samuti

mõjub see halvasti auto juhitavusele ja pidurdusvõimele.

Pidage meeles, et rehvirõhu kontrollsüsteem ei asenda auto rehvide regulaarset ülevaatust ja hooldust. Õige rehvirõhu eest vastutab ikkagi auto juht ja seda ka juhul, kui rõhk pole veel langenud tasemeni, mille korral süttiks madala rehvirõhu hoiatustuli.

Teie auto rehvirõhu kontrollsüsteem on varustatud ka süsteemi häire hoiatustulega, mis annab märku rehvirõhu kontrollsüsteemis tekkinud häirest. TPMS-i rikke märgutuli on kombineeritud madala rehvirõhu märgutulega. Kui süsteem tuvastab tõrke, vilgub märgutuli ligikaudu 1 minuti ja jääb seejärel põlema. See järjestus kordub järgmistel sõiduki käivitamistel kuni rikke kõrvaldamiseni. Kui TPMS-i rikke märgutuli jääb pärast 1-minutilist vilkumist põlema, ei pruugi süsteem tuvastada või anda märku madalast rehvirõhust, nagu ette nähtud.

TPMS-i rikked võivad ilmneda erinevatel põhjustel, sealhulgas vahetus- või asendusrehvide või -rataste paigaldamisel, mis takistab TPMS-il nõuetekohaselt toimida. Kontrollige alati TPMS-i rikke märgutuld pärast sõidukil ühe rehvi või ratta vahetamist, et tagada, et rehvide ja rataste asendamine võimaldab TPMS-il nõuetekohaselt toimida.

* MÄRKUS

Kui juhtub mõni järgmistest juhtumitest, laske süsteemi kontrollida kvalifitseeritud asjatundjal. Kia soovitab pöörduda Kia volitatud esindaja/teenusepartneri poole.

1. Madala rehvirõhu märgutuli/TPMS rikke märgutuli süttib 3 sekundiks, kui mootori Start/Stopp nupp on asendis "ON" või mootor töötab.
2. Rehvirõhu kontrollsüsteemi märgutuli jääb pärast üheminutilist vilkumist püsivalt põlema.
3. Madala rõhuga rehvi märgutuli jääb püsivalt põlema.

Madala rehvirõhu märguanne

Madala rehvirõhu teave

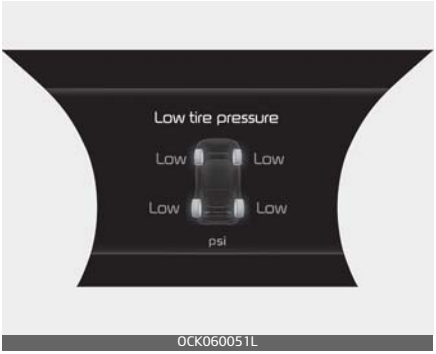

Kui rehvirõhu kontrollsüsteemi märgutuli süttib ja LCD-ekraanil kuvatakse hoiatus, on üks või mitu teie rehvidest märkimisväärselt madalama rõhuga.

Madala rehvirõhuga rehvi märguande puhul näidatakse märgutulega ära madala rehvirõhuga rehv.

Kui kumbki märgutuli süttib, vähendage kohe kiirust, vältige järske kurve ja eeldage pikenenud peatumisteekonda. Peatage esimesel võimalusel auto ja kontrollige auto rehvid üle. Täitke rehvid nõutava rõhuni, mis on kirjas auto rehvirõhkude kleebisel (see on kinnitatud juhipoolse keskpiilari välispaneelile). Kui te ei jõua rehvitöökotta või kui rehv ei hoia lisatud õhku, vahetage madalrõhuga rehv varurehvi vastu.

Kui sõidate pärast rehvi varurehvi vastu vahetamist umbes 10 minuti jooksul kiiremini kui 25 km/h, juhtub üks järgnevaist.

- TPMS-i rikke märgutuli võib vilkuda ligikaudu 1 minuti ja jääb seejärel põlema, sest varurehvile pole paigaldatud TPMS-andurit (anduriga varustatud rehv ei ole sõidukis)
- TPMS-i märgutuli jääb sõidu ajal põlema, sest varurattal TPMS-i sensor puudub. (sensoriga varustatud vahetatud ratas asub autos).

⚠ ETTEVAATUST

- Talvel või külma ilma puhul võib madalrõhu märgutuli süttida, kui rehvirõhk reguleeriti soovituslikule rõhule soojas ilmas. See ei tähenda, et TPMS on rikkis, sest vähenenud temperatuur vähendab ka rehvirõhku.
- Kui sõidate soojast piirkonnast külma piirkonda või külmast piirkonnast sooja piirkoda, või kui välistemperatuur on kõrgem või madalam, tuleb kontrollida rehvirõhku ja reguleerida rehvid soovituslikule rehvirõhu väärtusele.
- Rehvide õhuga täitmisel ei pruugi tingimused madalrõhu märgutule kustutamiseks olla täidetud. Seda seetõttu, et rehvipumbal on jõudluses veamarginaal. Madala rehvirõhu märgutuli kustub, kui rehvirõhk ületab soovitusliku rehvirõhu.

⚠ HOIATUS

Madala rõhu kahjustused

Kui rõhk on rehvides liiga madal, võib auto muutuda ebastabiilseks ning raskesti juhitavaks, lisaks võib pikeneda ka pidurdusteekond.

Pidev sõit liiga madala rõhuga rehvidega võib põhjustada nende ülekuumenemise, mille tulemusel rehvid võivad puruneda.

Rehvirõhu kontrollsüsteemi (TPMS) häire hoiatustuli

Rehvirõhu kontrollsüsteemi probleemi korral vilgub märgutuli umbes minuti jooksul ning jääb siis põlema.

Sellisel juhul laske probleemi põhjuse väljaselgitamiseks süsteemi kontrollida kvalifitseeritud asjatundjal. Kia soovitab pöörduda Kia volitatud esindaja/teenusepartneri poole.

MÄRKUS

TPMS-i rikke korral ei kuvata tühja rehvi märgutuld, isegi kui sõidukil on alarõhu-ga tühi rehv.

ETTEVAATUST

- Rehvirõhu kontrollsüsteemi märgutuli võib 1 minuti vilkuda ja seejärel põlema jääda ka siis, kui lähedal on elektriliin või raadiosaatja (nt politseijaoskond, valitsus- ja avalikud bürood, ringhäälingujaamad, sõjaväerajatised, lennujaamad, telemastid jne). See võib häirida rehvirõhu kontrollsüsteemi (TPMS) normaalset toimimist.
- TPMS-i rikke märgutuli võib vilkuda ligikaudu 1 minuti ja jääda põlema ka lumekettide kasutamisel või elektroonikaseadme kasutamisel (nt sülearvuti, mobiiltelefoni laadija, kaugkäivitusseade, navigatsiooniseade jne). See võib häirida rehvirõhu kontrollsüsteemi (TPMS) normaalset toimimist.

Rehvi vahetamine, kui autol on rehvirõhu kontrollsüsteem

Kui rehv puruneb, süttib nii madala rehvirõhu hoiatustuli kui ka madala rõhuga rehvi indikaator.

Sel juhul laske süsteem kvalifitseeritud asjatundjal üle vaadata. Kia soovitab pöörduda Kia volitatud esindaja/teenusepartneri poole.

ETTEVAATUST

Soovitame teil kasutada Kia poolt tunnustatud hermeetikut.

Rehvirõhu anduril ja rattal olev tihend tuleb rehvi asendamisel eemaldada.

Iga ratas on varustatud rehvirõhu anduriga, mis on paigaldatud rehvi sisse, ventiilikorgi taha. Peate kasutama TPMS-i määratud rehve. Laske rehve hooldada kvalifitseeritud asjatundjatel. Kia soovitab pöörduda Kia volitatud esindaja/teenusepartneri poole.

Kui sõidate pärast rehvi varurehvi vastu vahetamist umbes 10 minuti jooksul kiiremini kui 25 km/h, juhtub üks järgnevaist.

- TPMS-i rikke märgutuli võib vilkuda ligikaudu 1 minuti ja jääb seejärel põlema, sest varurehvile pole paigaldatud TPMS-andurit (anduriga varustatud rehv ei ole sõidukis)
- TPMS-i märgutuli jääb sõidu ajal põlema, sest varurattal TPMS-i sensor puudub. (sensoriga varustatud vahetatud ratas asub autos).

Võimalik, et te ei suuda tühja rehvi sellele lihtsalt peale vaadates tuvastada. Kasutage rehvirõhu mõõtmiseks alati kvaliteetset rehvi manomeetrit. Pange tähele, et soojal rehvil (sõitmisest) on kõrgem rõhk kui külmal rehvil (vähemalt 3 tundi liikumatuna olnud või sõidetud 3 tunni jooksul vähem kui 1,6 km (1 miil).

Laske rehvidel enne rehvirõhu mõõtmist alati maha jahtuda. Enne rehvi täitmist normikohase rõhuni veenduge, et rehv oleks külm.

„Külm rehv" tähendab seda, et autoga pole vähemalt 3 viimast tundi sõidetud või on viimase kolme tunni jooksul sõidetud alla 1,6 km.

⚠ ETTEVAATUST

Soovitame kasutada Kia heakskiidetud tihendit, kui teie sõiduk on varustatud rehvirõhu kontrollsüsteemiga. Vedeltihend võib rehvirõhu andureid kahjustada

⚠ HOIATUS

TPMS

- Rehvirõhu kontrollsüsteem ei suuda teid hoiatada ootamatu ja tõsise rehvivigastuse korral, mis on tekkinud väliste tegurite, nt naelte vm teele sattunud prügi tõttu.
- Kui tunnete sõiduki ebastabiilsust, siis võtke viivitamata jalg gaasipedaalilt, vajutage õrnalt ja vähehaaval piduripedaali ning sõitke aeglaselt ohutusse kohta.

⚠ HOIATUS

TPMS-i kaitsmine

Rehvirõhu kontrollsüsteemi iseseisev reguleerimine, ümberehitamine või süsteemi osade eemaldamine mõjuvad süsteemi töökorrale halvasti ning see ei pruugi teid enam madala rehvirõhu või süsteemi häire korral hoiatada. Samuti võib selline isetegevus tühistada rehvirõhu kontrollsüsteemile antud garantii.

⚠ HOIATUS

EUROOPA jaoks

- Ärge muutke sõidukit, see võib mõjutada TPMS-i toimimist.
- Kaubanduses saadaolevatel velgedel ei ole TPMS-andurit. Ohutuse tagamiseks kasutage varuosi kvalifitseeritud asjatundjalt. Kia soovitab pöörduda Kia volitatud esindaja/teenusepartneri poole.
- Kaubandusest ostetavate velgede puhul kasutage Kia volitatud edasimüüja poolt heakskiidetud TPMS andureid.
  Kui teie sõiduk ei ole varustatud TPMS-anduritega või TPMS ei toimi nõuetekohaselt, võite oma riigis läbiviidaval perioodilisel ülevaatusel läbi kukkuda.
  * Kõik Euroopas järgmistel perioodidel müüdud autod peavad olema varustatud rehvirõhu kontrollsüsteemiga.
  - Uued mudelid: alates 1. novembrist 2012;
  - Olemasolevad mudelid: alates 1. novembrist 2014 (aluseks esmase registreerimise kuupäev).

Ratta vahetamine (varurattaga automudelid) (mõnel mudelil)

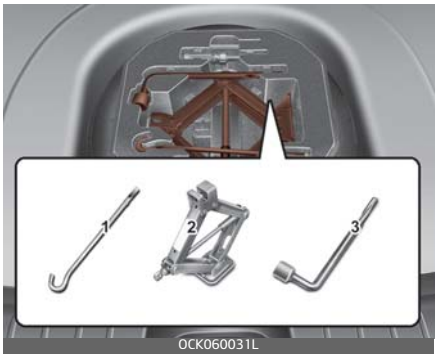

Tungraud, tungraua käepide ja rattavõti asuvad pagasiruumis põhjakatte all.

Tõstke nendeni jõudmiseks pagasiruumi põhjakatet.

1. Tungraua käepide
2. Tungraud
3. Ratta mutrivõti

Tungraua kasutamise juhised

Tungraud on ette nähtud ainult ratta vahetamiseks hädaolukorras.

Et tungraud ei saaks sõidu ajal koliseda, tuleks see korralikult kinnitada.

Järgige tungraua kasutamise juhiseid, et vähendada kehavigastuste võimalikku ohtu.

⚠ HOIATUS

Rehvide vahetamine

- Ärge püüdke kunagi sõidukit parandada avalike teede või maanteede sõiduradadel.
- Liigutage sõiduk enne rehvi vahetamist alati teelt täielikult maha, teepeenrasse. Tungrauda tuleb kasutada tugeval, tasasel pinnal. Kui te ei leia teelt kõrval tugevat, tasast pinda, kutsuge pukseerimisabi.
- Kasutage alati õigeid eesmiseid ja tagumisi tungraua asendeid; ärge kasutage kunagi põrkeraudu või muid sõiduki osi tungraua toeks.
- Sõiduk võib tungraualt maha veereda, põhjustades tõsiseid vigastusi või surma.
- Ärge minge sõiduki alla, mida toetab tungraud.
- Ärge käivitage ega käitage mootorit, kui sõiduk on tungraual.
- Ärge laske kellelegi sõidukisse jääda, kui sõiduk on tungraual.
- Veenduge, et lapsed oleksid eemal teest ja tungrauaga tõstetavast sõidukist.

Varurehvi eemaldamine ja hoiustamine

Varuratta vabastamiseks keerake varuratta polti vastupäeva.

Hoiustage rehvi eemaldamisele vastupidises järjekorras.

Et varurehv ja tööriistad sõidu ajal ei logiseks, kinnitage need korralikult.

Kui kinnituspolti on käsitsi raske lahti keerata, kasutage selleks tungraua vänta.

1. Sisestage tungraha käepideme ots (1) poldi siseossa.
2. Keerake polti tungraua käepidemega vastupäeva.

⚠ ETTEVAATUST

Lülitage mootor välja ja oodake, kuni see jahtub, vastasel juhul võib pagasiruumi põrand kuum olla. Varurehvi pagasiruumist eemaldamisel kandke kindaid.

Rehvide vahetamine

1. Parkige tasasele pinnale ja rakendage täielikult seisupidur.
2. Viige käigukang automaatkäigukastiga asendisse P (parkimine).
3. Aktiveerige ohutuled.

OED066033

4. Eemaldage sõidukist rattavõti, tungraud, tungraua käepide ja varurehv.
5. Blokeerige tungraua asendile diagonaalis vastas oleva ratta esi- ja tagaosa.

OCK060054L

⚠ HOIATUS

Rehvi vahetamine

- Sõiduki liikumise vältimiseks rehvi vahetamise ajal rakendage alati täielikult seisupidur ja blokeerige alati ratas, mis on diagonaalis vastu vahetatavat ratast.
- Soovitame sõiduki rehvid kiiludega kinnitada ning et tungrauaga tõstetavas sõidukis ei viibiks kedagi.

6. Vabastage rattamutrid vastupäeva ühe pöörde kaupa, aga ärge eemaldage ühtegi mutrit kuni rehv on maast lahti tõstetud.

OCK060026L

7. Paigutage tungraud vahetatavale rehvile kõige lähemale asuvasse eesmisesse (1) või tagumisse (2) kinnituskohta. Asetage tungraud raami alla määratud kohtadesse. Tungraua asendid on raami külge keevitatud plaadid, millel on kaks sakki ja suurendatud täpp tungrauaga osutamiseks.

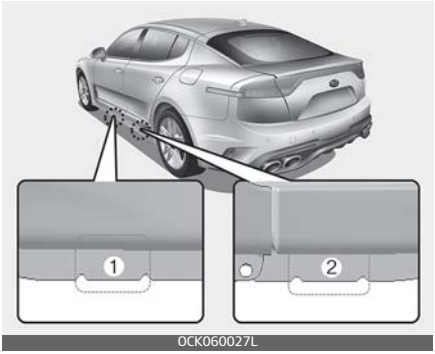

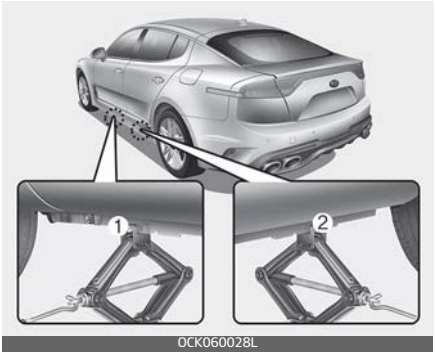

⚠ HOIATUS

Tungraua asukoht

Võimalike vigastuste vältimiseks kasutage ainult sõidukiga kaasasolevat tungrauda ja õiges tungraua asendis; ärge kasutage tungraua toena kunagi mõnda sõiduki muud punkti

8. Sisestage tungraua käepide tungrauda ja keerake seda päripäeva, tõstes sõidukit kuni rehv on maast lahti. See mõõt on ligikaudu 30 mm. Enne rattamutrite eemaldamist veenduge, et sõiduk on stabiilne ja et puuduks liikumis- või libisemisvõimalus.

9. Keerake rattamutrid lahti ja eemaldage sõrmedega. Libistage ratas tikkpoltidelt maha ja asetage see tasaselt, et see ei saaks minema veereda. Ratta rummule asetamiseks tõstke varurehv üles, joondage augud tikkpoltidega ja libistage ratas neile peale.
Kui see on raske, kallutage ratast kergelt ja seadke ratta ülemine ava ülemisse tikkpolti. Seejärel liigutage ratast edasi-tagasi, kuni ratta saab libistada üle teiste poltide.

⚠ HOIATUS

Velgede servad võivad olla teravad. Käsitlege neid võimalike vigastuste vältimiseks ettevaatlikult. Enne ratta kohale asetamist veenduge, et rummul ega rattal pole midagi ees (nt muda, tõrv, kruus jne), mis takistaks rattal kindlalt vastu rummu kinnitumist.

Kui on, eemaldage see. Kui ratta ja rummu vahel ei ole paigaldamisel head ühendust, võivad rattamutrid lahti tulla ja põhjustada ratta kaotamise. Ratta kaotamine võib põhjustada sõiduki üle juhitavuse kaotamise. See võib põhjustada tõsiseid vigastusi või surma.

10. Ratta uuesti paigaldamiseks hoidke seda tikkpoltidel, pange rattamutrid poltidele ja keerake need sõrmedega kinni. Liigutage ratast, veendumaks, et see on täielikult paigas ja seejärel kinnitage mutrid sõrmedega nii kõvasti kui suudate.
11. Langetage sõiduk maapinnale, keerates rattavõtit vastupäeva.

Seejärel asetage võti nagu joonisel näidatud ja kinnitage rattamutrid. Veenduge, et pesa on täielikult üle mutri. Ärge seiske võtme käepidemel ega kasutage pikendustoru. Pingutage kõik ratta mutrid. Seejärel kontrollige iga mutri tihedust.

Pärast ratta vahetamist laske süsteemi kontrollida kvalifitseeritud asjatundjal. Kia soovitab pöörduda Kia volitatud esindaja/teenusepartneri poole.

Rattamutri pingutusmoment:

Terasratas ja alumiiniumsulamist ratas: 11~13 kgf·m (79~94 lbf·ft, 107~127N·m)

Kui teil on rehvi manomeeter, eemaldage ventiilikork ja kontrollige rõhku. Kui rõhk on soovituslikust madalam, sõitke aeglaselt lähimasse rehvitöökotta ja täitke sobiva rõhuni. Kui see on liiga kõrge, reguleerige õige väärtuseni. Paigaldage alati pärast kontrollimist või rehvirõhu reguleerimist ventiilikork. Kui

korki tagasi ei panda, võib õhk hakata rehvist väljuma. Ventiilikorgi kaotamisel ostke uus ja paigaldage see võimalikult kiiresti.

Pärast rataste vahetamist kinnitage tühi rehv oma kohale ja pange tungraud ning tööriistad nende hoiustamiskohtadele.

⚠ ETTEVAATUST

Teie sõiduk on rattapoltidel ja mutritel meeterkeermed. Veenduge ratta eemaldamisel, et paigaldatakse samad mutrid, mis eemaldati, või et väljavahetamisel kasutatakse meeterkeermete ja sama sooniga mutreid. Mitte-meeterkeermetega mutri paigaldamine meeterkeermetega poldile ja vastupidi ei kinnita ratast nõuetekohaselt rummule ja kahjustab tikkpolti nii, et see tuleb välja vahetada.

Pange tähele, et enamikul rattamutritel ei ole meeterkeermeid. Kontrollige alati väga täpselt järelturu rattamutrite ja rataste keermeid. Kahtluse korral pöörduge kvalifitseeritud asjatundja poole. Kia soovitab pöörduda Kia volitatud esindaja/hoolduspartneri poole.

⚠ HOIATUS

Rattapoldid

Kui poldid on kahjustatud, ei pruugi need ratast kinni hoida. Nii võib ratas alt ära tulla ja põhjustada raskete vigastustega õnnetuse.

Et tungraud, tungraua käepide, rattavõti ja varurehv sõidu ajal ei logiseks, kinnitage need korralikult.

⚠ HOIATUS

Ebapiisav varurehvi rõhk

Kontrollige rehvirõhku esimesel võimalusel pärast varurehvi paigaldamist. Vajaduse korral reguleerige määratud rõhule. Vt "Rehvid ja veljed" leheküljel 8-8.

Oluline – ajutise varuratta kasutamine (mõnel mudelil)

Teie sõiduk on varustatud ühe ajutise varurehviga. Varurehv võtab vähem ruumi kui täismõõdus rehv. See rehv on tavalisest rehvist väiksem ja mõeldud ainult ajutiseks kasutamiseks.

⚠ ETTEVAATUST

- Ajutise varurehviga tuleb sõita ettevaatlikult. Ajutine varurehv tuleb esimesel võimalusel tavamõõdus rehvi vastu välja vahetada.

- Soovitame mitte kasutada korraga rohkem kui ühte ajutist varuratast.

⚠ HOIATUS

Ajutine varurehv on vaid hädaolukordadeks. Ärge laske ratastel kaapida (eriti kui spidomeeter näitab rohkem kui 80 km/h). Normaalmõõtu rehv tuleks esimesel võimalusel parandada või välja vahetada, et ajutise varuratta rehv ei saaks pikaajalisel kasutamisel puruneda ja inimohvritega õnnetust põhjustada.

Varurehvi rehvirõhk peab olema vähemalt 420 kPa.

✻ MÄRKUS

Kontrollige rehvirõhku pärast rehvi paigaldamist. Vajaduse korral reguleerige see määratud rõhule.

Varurehvi kasutamisel pöörake tähelepanu järgmistele ohutusabinõudele.

- Ärge mingil juhul sõitke ajutise varurehviga kiiremini kui 80 km/h, sest nii võib rehv viga saada.
- Veenduge, et sõidate piisavalt aeglaselt kõikide ohtude vältimiseks. Augud, teele kukkunud praht jms võivad ajutist varurehvi tõsiselt kahjustada.
- Rehv võib ajutise varuratta pikaajalisel kasutamisel puruneda, põhjustades juhitavuse kaotuse ning tuues kaasa vigastusi.
- Ärge koormake autot üle ega ületage ajutise varuratta rehvil näidatud kandevõimet.
- Vältige üle takistuste sõitmist. Ajutise varuratta rehv on väiksema läbimõõduga kui normaalmõõtu rehv. Seetõttu on auto kere umbes 2,5 cm võrra madalamal ja võib kergesti viga saada.
- Ärge minge automaatsesse autopesulasse, kui autole on paigaldatud ajutine varuratas.
- Ärge kasutage varurehvil rehvikette. Väiksema mõõdu pärast ei ole rehvikett sellele sobilik. See võib sõidukit kahjustada ja viia keti kaotamiseni.
- Kui peate sõitma lumel või jääl, ei tohiks ajutist varuratast esisillal kasutada.
- Ärge kasutage oma ajutist varuratast ühelgi teisel sõidukil, sest see on valmistatud spetsiaalselt teie auto jaoks.
- Ajutise varurehvi turvise eluiga on lühem kui tavarehvil. Kontrollige ajutist varurehvi regulaarselt ning asendage kulunud rehv sama mõõtu ja samasuguse ehitusega rehviga, paigaldades selle samale veljele.

- Ajutise varuratta rehvi ei tohiks kasutada ühelgi teisel veljel. Samuti ei tohi ajutise varuratta veljele paigaldada normaalmõõtu rehve, talverehve, rattakilpe jms. Selle üritamisel võivad ilmneda nende osade või teiste auto komponentide kahjustused.
- Ärge kasutage korraga rohkem kui ühte ajutist varuratast.
- Ärge vedage haagist, kui autole on paigaldatud ajutine varuratas.

Tungraua silt

Näide

Tüüp A

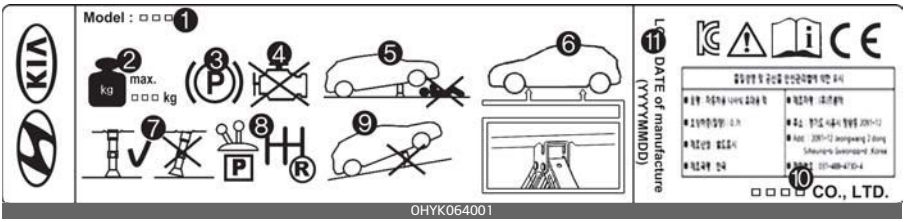

OHYK064001

Tüüp B

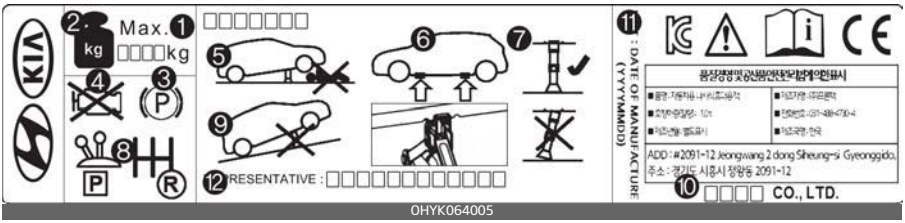

OHYK064005

Tüüp C

OHYK064002

* Tegelik tungraua silt võib pildil kujutatud sildist erineda.

Täpsed andmed leiate tungrauale kinnitatud sildilt.

1. Mudeli nimetus
2. Suurim lubatud koormus
3. Tungraua kasutamise ajaks tuleb rakendada seisupidur.
4. Tungraua kasutamise ajaks tuleb mootor välja lülitada.
5. Ärge minge sõiduki alla, mida toetab tungraud.
6. Kasutage tungraua jaoks ette nähtud toetuspunkte raami all.
7. Tungraua alusplaat peab auto tõstmisel olema toetuspunkti all vertikaalasendis (mitte kaldu).
8. Kui autol on manuaalkäigukast, pange sisse tagasikäik; kui autol on automaatkäigukast, pange käigukang parkimisasendisse (P).

9. Tungrauda tuleb kasutada tugeval, tasasel pinnal.
10. Tungraua tootja
11. Tootmiskuupäev
12. Esindaja firma ja aadress

EÜ vastavusdeklaratsioon tungrauale

CE

EC Declaration of Conformity
according to EC Machinery Directive 2006/42/EC

We, **FRONTEC CO., LTD.**
2091-12 Jeongwang 2(i)-dong Siheung-si Gyeonggi-d ,Korea
declare under our sole responsibility that the product

Product : JACK-ASSY
Type Designation(s) : 1200KG, 1000KG, 800KG, 700KG, 500KG
Serial No. : N/A (prototype)
Year of Manufacture : 2013
to which this declaration relates is in conformity with the following standard(s) or other normative document(s);

EN ISO12100 (2010)	Safety of machinery - General principles for design – Risk assessment and risk reduction
EN 1494/A1 (2008)	Mobile or movable jacks and associated lifting equipment

following the provisions of Directive(s);

2006/42/EC	Directive on the approximation of the laws of Member States relating to machinery (OJ L157 Jun, 9, 2006)

Siheung-si Gyeonggi-d ,Korea / 15.07.2013 SOO HONG, MIN President
(Place and date of issue)(Name and signature or equivalent making of authorized person)

* T.C.F Compiling Location:
- Address: PRIBORSKA 280, 739 42 FRYDEK MISTEK,CHLEBOVICE, CZECH REPUBLIC
- Team: Purchase team
- Company name: HANWHA L&C CZECH s.r.o

OUM074110L

Kui rehv on tühi (rehviparanduskomplekt, kui kuulub varustusse)

Enne rehviparanduskomplekti kasutamist lugege läbi järgmised juhised.

1. Kompressor
2. Tihendusaine pudel

Rehviparanduskomplekt on rehvi ajutine abinõu ja laske pärast parandamist esimesel võimalusel rehv kvalifitseeritud asjatundjal üle vaadata. Kia soovitab pöörduda Kia volitatud esindaja/teenusepartneri poole.

⚠ ETTEVAATUST

Hermeetikupudel

Kahe või enama tühja rehvi korral ärge rehviparanduskomplekti kasutage, kuna kaasasoleva hermeetik ei ole kõigile rehvidele piisav.

⚠ HOIATUS

Rehvisein

Ärge kasutage rehviparanduskomplekti rehvi külgede parandamiseks. See võib rehvitõrke tõttu õnnetuse põhjustada.

⚠ HOIATUS

Ajutine parandus

Laske rehv esimesel võimalusel parandada või vahetada. Rehvi rõhk võib peale rehvirõhukomplektiga väheneda.

⚠ ETTEVAATUST

- Jälgige, et peale hermeetiku kasutamist ei jääks hermeetiku jäägid rehvi ja velje siseosa külge. Kui hermeetikut ei eemaldata, võib tekkida müra või vibratsioon.
- Soovitame kasutada Kia originaalhermeetikut.
  Järelturul saadaoleva hermeetiku kasutamine võib kahjustada rehvirõhu tuvastamise andurit.
- Kui TPMS hoiatustuli põleb peale rehviparanduskomplekti kasutamist, laske oma autot kvalifitseeritud asjatundjal kontrollida. Kia soovitab pöörduda Kia volitatud esindaja/hoolduspartneri poole.
- Rehviparanduskomplektiga (TMK) lamellrehvi remontimisel eemaldage kiiresti rehvirõhu anduril ja

rattal olev hermeetik. Remonditud rehvi ja ratta paigaldamisel pingutage rattamutter pöördemomendi väärtuseni 11–13 kgf·m.

Sissejuhatus

Rehviparanduskomplekt (TMK) võimaldab läbitorgatud rehviga sõitu jätkata.

Kompressorist ja hermeetikupudelist koosneva paranduskomplektiga on võimalik tõhusalt ja mugavalt tihendada enamikku sõiduauto rehvi torgetest, mille on põhjustanud nael vms, ning rehvi seejärel täis pumbata .

Purunenud rehvi korraliku tihendamise järel sõitke ettevaatlikult (kuni 200 km) kuni 80 km/h kiirusega lähimasse auto- või rehvihoolduspunkti ning laske rehv ära parandada või ära vahetada.

Suuri torkeid ei pruugi olla võimalik paranduskomplektiga tihendada.

Rehvirõhu alanemine võib rehvi sõiduomadusi tuntavalt halvendada.

Seepärast peaksite vältima järske pöördeid ja muid äkilisi manöövreid, eriti juhul, kui autos on raske koorem või veate järelhaagist.

Rehvi kiirremondi komplekt ei ole ette nähtud rehvi püsivaks parandamiseks ja seda tohib kasutada korraga vaid ühe rehvi remondiks.

Järgnevalt kirjeldatakse sammhaaval, kuidas auk rehvis ajutiselt väga lihtsalt ja usaldusväärselt ära parandada.

Vt "Nõuandeid rehviparanduskomplekti ohutuks kasutamiseks" leheküljel 6–26.

⚠ HOIATUS

Ärge kasutage rehviparanduskomplekti, kui rehv on tugevalt viga saanud seetõttu, et tühja või peaaegu tühja rehviga on sõitu pikemat aega jätkatud.

Rehviparanduskomplektiga saab parandada ainult neid torkeauke, mis on tekkinud rehvi veerepinna turvisesse.

Nõuandeid rehviparanduskomplekti ohutuks kasutamiseks

- Parkige auto teeservale, et asuksite rehviparanduskomplekti kasutamise ajal liiklusest eemal. Asetage ohukolmnurk silmapaistvasse kohta, et mööduvad sõidukid oleksid teie asukohast teadlikud.
- Auto veerema hakkamise vastu kindlustamiseks parkige tasasel pinnal ja rakendage alati seisupidur.
- Kasutage rehviparanduskomplekti ainult sõiduauto rehvide parandamiseks ja/või täitmiseks. Ärge kasutage seda komplekti mootorrataste, jalgrataste või mis tahes muud tüüpi rehvide jaoks.
- Ärge eemaldage rehvist torke põhjustanud võõrkeha (nael või kruvi).
- Lugege enne paranduskomplekti kasutamist hermeetikupudelil toodud juhiseid!
- Kui auto on väljas, jätke mootor tööle. Vastasel juhul võib töötav kompressor auto aku tühjendada.
- Ärge jätke rehviparanduskomplekti selle kasutamise ajal kunagi järelevalveta.
- Ärge laske kompressoril üle 10 minuti järjest töötada, sest nii võib see üle kuumeneda.
- Ärge kasutage rehviparanduskomplekti juhul, kui ümbritsev temperatuur on madalam kui –30 °C.
- Kui rehv ja velg on vigastatud, ärge rehviparanduskomplekti kasutage.

⚠ HOIATUS

- Kui hermeetik satub nahale, peske seda suure koguse veega, ja kui see ärritab pidevalt, pöörduge arsti poole.
- Kui hermeetik satub silma, kergitage silmalaugu ja peske vähemalt 15 minutit. Kui see ärritab pidevalt, siis pöörduge arsti poole.
- Kui te olete joonud hermeetikut, siis peske suu ja jooge palju vett. Kui hermeetikut neelanud inimene on aga teadvuse kaotanud, ärge proovige talle midagi sisse joota või sööta, vaid kutsuge otsekohe arst.
  Hermeetikuga pikaajalise kokkupuute tulemusel võivad kehakoed kahjustada saada.

Rehviparanduskomplekti (TMK) osad

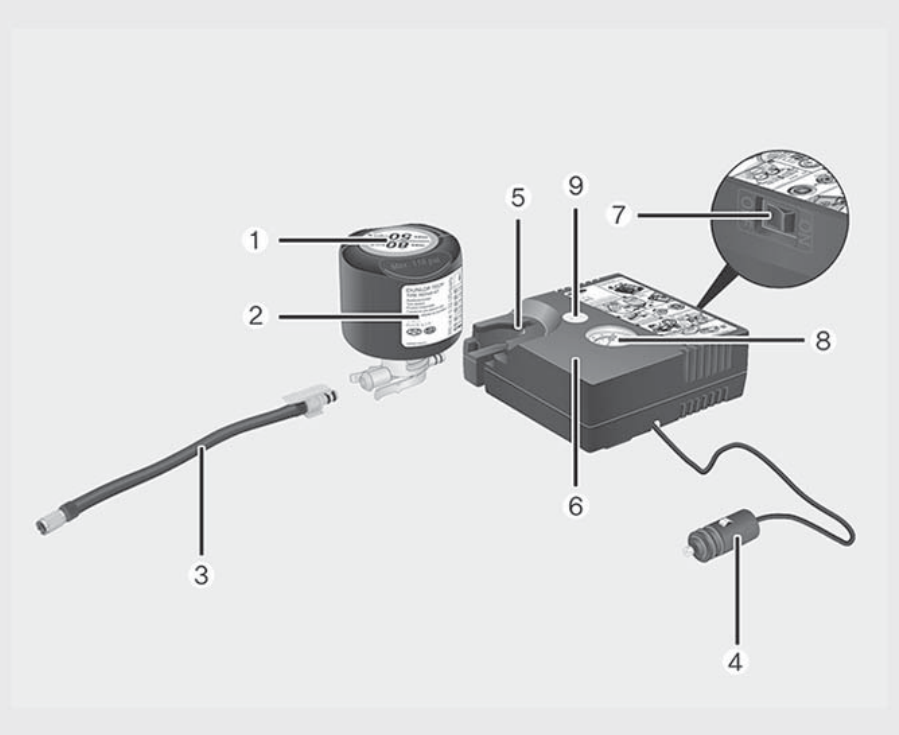

ODEEV088010NR

1. Kiirusepiirangu kleebis
2. Hermeetiku pudel koos kiirusepiirangu kleebisega
3. Täitevoolik hermeetikupudelist rehvile
4. Pistikud ja kaabel toitepistiku otse ühendamiseks
5. Hermeetikupudeli hoidja
6. Kompressor
7. Sisse/välja lüliti
8. Manomeeter rehvirõhu mõõtmiseks
9. Lüliti rehvirõhu vähendamiseks

Pistmikke ja kaablit hoitakse kompressori korpuses.

⚠ HOIATUS

Aegunud hermeetik

Ärge kasutage kõlblikkusaja ületanud hermeetikut (s.t pudelile märgitud kõlblikkusaeg on möödunud). See võib rehvi purunemisriski suurendada.

⚠ HOIATUS

Hermeetik

- Hoida lastele kättesaamatus kohas.
- Vältida kokkupuudet silmadega.
- Ärge neelake seda alla.

✻ MÄRKUS

Tihendusmahutit ja sisendusvoolikut (3) ei saa uuesti kasutada. Pärast kasutamist ostke uus.

Rehviparanduskomplekti kasutamine

1. Eemaldage hermeetiku pudelilt (2) kiirusepiirangu kleebis (1) ning kinnitage see autos hästi nähtavale kohale (nt roolile). See tuletab juhile meelde, et ei tohi liiga kiiresti sõita.
2. Hermeetikuga täitmine Järgige täpselt allpool toodud juhiseid. Vastasel korral võib surve all olev hermeetik pudelist välja purskuda.

OCK060022

⚠ ETTEVAATUST

Enne rehviparanduskomplekti kasutamist lugege hoolikalt hermeetiku korpusele lisatud juhiseid. Eemaldage hermeetiku karbilt kiirusepiirangu silt ja asetage see hästi nähtavale kohale. Ärge kunagi ületage lubatud piirkiirust.

3. Loksutage hermeetikupudelit.

ODEEV088012NR

4. Keerake täitevoolik (3) hermeetikupudel-i (2) külge.

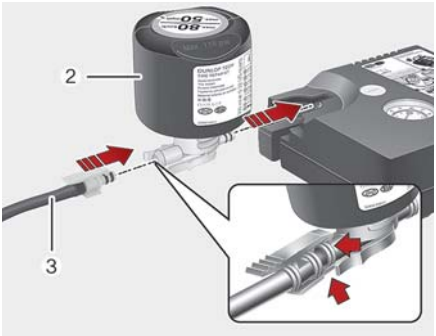

ODEEV088013NR

5. Veenduge, et miski ei vajuta kompressori nuppu (7).
6. Eemaldage katkiselt rehvilt ventiili kork ja kinnitage ventiilile hermeetikupudeli täitevoolik (3).

OCK060010L

7. Sisestage hermeetikupudel püstiselt hermeetikupudeli pessa (5).
8. Kontrollige, et kompressor oleks välja lülitatud.
9. Ühendage kaabli ja pistikute abil kompressor ja auto pistikupesa (4).

OCK060011

10. Kui mootori käivitus- / seiskamisnupp on sisse lülitatud: lülitage kompressor süütelüliti sisse ja laske sellel umbes 5–7 minutit töötada, et pumbata hermeetik rehvi. (Vt "Rehvid ja veljed" leheküljel 8-8.) Rehvi rehvirõhk pärast täitmist on ebaoluline ja seda kontrollitakse/parandatakse hiljem. Hoiduge rehvi ületäitmisest ning püsige rehvi täitmise ajal sellest ohutus kauguses. Kui rehv ja velg on vigastatud, ärge rehviparanduskomplekti kasutage.

⚠ ETTEVAATUST

Rehvirõhk

Ärge sõitke oma autoga, kui rõhk on mõnes rehvis langenud alla 200 kPa (29 psi).

Tühjenenud rehv võib ootamatult puruneda ja võite seeläbi põhjustada avarii.

11. Lülitage kompressor välja.
12. Keerake voolikud hermeetikupudeli ja ventiili küljest lahti.

Pange rehviparanduskomplekt autosse oma kohale tagasi.

⚠ HOIATUS

Kui lasete mootoril töötada puuduliku ventilatsiooniga kohas (nt hoones), võite saada surmava vingumürgituse.

Hermeetiku ühtlane jaotamine rehvis

13. Selleks, et hermeetik rehvis ühtlaselt jaotuks, sõitke kohe umbes 7~10 km.

⚠ ETTEVAATUST

Ärge sõitke kiiremini kui 80 km/h. Võimalusel ärge laske sõidukiirusel langeda alla 20 km/h.

Kui tunnete sõidu ajal ebatavalist vibratsiooni, märkate muutusi auto käitumises või kostab müra, vähendage kiirust ja sõitke ettevaatlikult esimese turvalise teeäärse peatumiskohani. Helistage abi saamiseks autoabi- või puksiirteenust osutavale firmale.

Rehviparanduskomplekti kasutamisel võib rehv hermeetikuga määrduda. Seega eemaldage rehvirõhu sensorid ja laske sõidukit kontrollida kvalifitseeritud asjatundjal. Kia soovitab pöörduda Kia volitatud esindaja/teenusepartneri poole.

Rehvirõhu kontrollimine

1. Kui olete läbinud umbes 7–10 km, siis peatuge sobivas kohas.
2. Ühendage täitevoolik (3) otse kompressoriga (klambriga kinnitatav ots) ja ühendage seejärel täitevoolik (3) (teine ots) rehvi ventiiliga.
3. Ühendage kaabli ja pistikute abil kompressor ja auto pistikupesa.
4. Viige rehvirõhk väärtusele 200 kPa. Kui mootori Start/Stopp on asendis ON (SEES), toimige järgmiselt.
   - **Rehvirõhu suurendamiseks:** lülitage kompressor sisse, asendis I. Praeguse rehvirõhu seadistuse nägemiseks lülitage korraks kompressor välja.

⚠ HOIATUS

Ärge laske kompressoril üle 10 minuti järjest töötada, sest nii võib see üle kuumeneda ja viga saada.

- **Rehvirõhu vähendamiseks:** vajutage nuppu (9) kompressoril.

⚠ ETTEVAATUST

Kui rõhk rehvis ei püsi nõutaval tasemel, sõitke autoga veel teist korda (vt osa „Hermeetiku ühtlane jaotamine rehvis“). Seejärel korrake punkte 1 kuni 4.

Kui rehvi torge on suurem kui umbes 4 mm, ei pruugi rehviparanduskomplektist kasu olla.

Kui rehvi ei saa rehviparanduskomplektiga parandada, pöörduge kvalifitseeritud asjatundja poole. Kia soovitab pöörduda Kia volitatud esindaja/teenusepartneri poole.

⚠ HOIATUS

Rehvirõhk peab olema vähemalt 200 kPa (29 psi, 2 bar).

Kui see on vähem, siis ärge jätkake sõitmist.

Helistage abi saamiseks autoabi- või puksiirteenust osutavale firmale.

Rehviparanduskomplekti tehnilised andmed

Toitepinge: DC 12 V

Tööpinge: DC 10–15 V

Voolutugevus: max 15 A ± 1A (12 V alalisvoolu töötamisel)

Temperatuur kasutamisel: -30 ~ +70°C

Maksimaalne töörõhk: 6 bar

Suurus

Kompressor: 161 x 150 x 55,8 mm

Hermeetikupudel: 104 x 85 w mm

Kompressori kaal: 805 g ± 30 g

Hermeetikupudeli maht: 300 ml

* Hermeetiku ja varuosad saate osta volitatud esindajatelt ja rehvimüüjatelt. Tühjad hermeetikupudelid võib kodus ära visata. Hermeetiku vedel jääk tuleb kõrvaldada teie sõiduki- või rehvimüüja- või kohalike jäätmekäitluse eeskirjadele.

Pukseerimine

Puksiirteenus

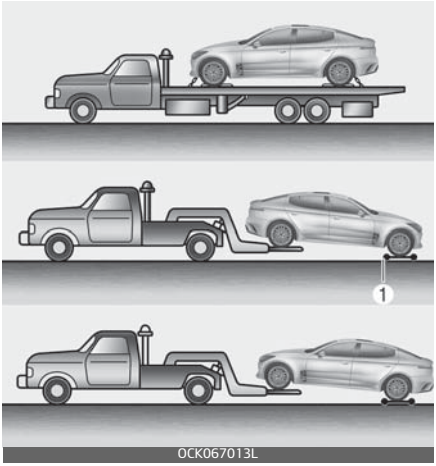

Kui hädaolukorras pukseerimine on vajalik, soovitame seda lasta teha kas volitatud Kia edasimüüjal või pukseerimisteenuse pakkujal. Nõutavad on korralikud tõstmis- ja pukseerimistoimingud, et vältida sõiduki kahjustumist. Soovitame kasutada rataskärusid (1) või transpordialuseid.

AWD nelikveoga auto pukseerimisel peab sõidukit pukseerima rattatõstuki ja ratasplatvormi või tasapinnalise transportimisvarustusega, sest ükski ratas ei tohi maapinnal olla.

⚠ ETTEVAATUST

Neljarattaveoga sõiduki rattad ei tohi pukseerimisel maapinnal olla. See võib tõsiselt kahjustada käigukasti ja AWD süsteemi.

Kui mõni maapinnal olevatest ratastest või auto vedrustus on viga saanud või kui autot pukseeritakse nii, et esirattad on maas, kasutage esirataste all ratasplatvormi.

Kui autot pukseeritakse spetsiaalse puksiirautoga ja ilma ratasplatvormita, peab alati üles tõstma auto tagaosa, mitte esiosa.

✻ MÄRKUS

Kui EPB ei rakendu õigesti, pöörduge professionaalse töökoja poole. Kia soovitab pöörduda Kia volitatud esindaja/teenusepartneri poole.

- Veenduge, et kinnitusrihmade metallosad ei puutuks kokku värvitud pindade ega velgedega.
- Ärge asetage rihmasid üle kerepaneelide ega läbi rataste.

⚠ ETTEVAATUST

Rihmade kinnitamine šassii, vedrustuse või muude autoosade külge võib põhjustada kahjustusi.

OCK060014

OCK060015

⚠ ETTEVAATUST

- Ärge pukseerige sõidukit tagurpidi, esirattad maapinnal, sest see võib sõidukit kahjustada.
- Ärge pukseerige haakeseadisega. Kasutage rataste tõstealust või tasapinnalist transportimisvarustust.

Auto pukseerimine hädaolukorras ja ilma rataskäruta

1. Pange mootori käivitus- ja seiskamisnupp asendisse ACC.
2. Seadke käigukang asendisse N (neutraalne).
3. Vabastage seisupidur.

⚠ ETTEVAATUST

Käigukangi neutraalasendisse (N) viimata järgmine võib käigukangi kahjustada.

Eemaldatav pukseerimisaas

OCK060017L

1. Avage pagasiruum ning eemaldage pukseerimiskonks tööriistakastist.
2. Eemaldage põrkeraual asuva ava kate, vajutades selle parempoolsele osale.
3. Pistke pukseerimisaas avasse ja keerake päripäeva, kuni see on korralikult kinni.
4. Pärast kasutamist keerake aas uuesti välja ja pange ava kate tagasi kohale.

Pukseerimine hädaolukorras

Ees

Taga

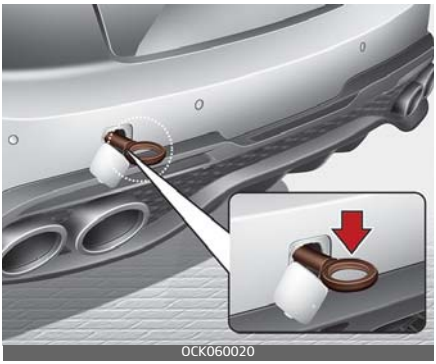

Kui pukseerimine on vajalik, soovitame seda lasta teha kas volitatud Kia edasimüüjal või pukseerimisteenuse pakkujal.

Kui pukseerimisteenus ei ole hädaolukorras saadaval, võib teie sõidukit ajutiselt pukseerida sõiduki ette (või taha) kinnitatud hädaolukorra pukseerimiskonksule kinnitatud kaabli või ketiga. Olge sõiduki pukseerimisel väga ettevaatlik. Juht peab olema sõidukis selle juhtimiseks ja pidurite vajutamiseks.

Sellisel viisil võib pukseerida vaid kõva pinnaga teedel, lühikest maad ja madalal kiirusel. Lisaks peavad rehvid, teljed, jõuülekanded, rool ja pidurid olema kõik heas seisukorras.

- Ärge kasutage pukseerimiskonkse sõiduki väljatõmbamiseks mudast, liivast ja muudest tingimustest, millest sõiduk omal jõul välja ei sõida.
- Ärge pukseerige sõidukit, mis on raskem kui pukseeriv sõiduk.
- Mõlema sõiduki juhid peavad üksteist pidevalt olukorraga kursis hoidma ja omavahel sidet pidama.
- Kontrollige enne hädaolukorras pukseerimist, kas pukseerimiskonks on terve.
- Kinnitage pukseerimiskaabel või -kett turvaliselt pukseerimiskonksule.
- Ärge kiskuge konksu. Rakendage see rahulikult ja pideva jõuga.
- Konksu kahjustamise vältimiseks ärge tõmmake küljelt või vertikaalse nurga all. Tõmmake alati otse eest.

⚠ ETTEVAATUST

- Kinnitage pukseerimiskonksule pukseerimisrihm.
- Pukseerimiseks muu sõiduki osa kui pukseerimiskonksude kasutamine võib kahjustada teie sõiduki kere.

- Kasutage ainult sõidukite pukseerimiseks mõeldud kaablit või ketti. Kinnitage kaabel või kett turvaliselt pukseerimiskonksule.
- Kiirendage või aeglustage aeglaselt ja järkjärguliselt, hoides pukseerimisköis või kett sõidu alustamisel või sõitmisel pingul. Vastasel juhul võite pukseerimiskonksu või autot kahjustada.

⚠ HOIATUS

Olge sõiduki pukseerimisel väga ettevaatlik.

- Vältige järske käivitusi või ebaregulaarseid sõidumanöövreid, mis võivad rakendada liigset pinget hädaabi pukseerimiskonksule ja pukseerimiskaablile või -ketile. Konks ja pukseerimiskaabel või -kett võivad puruneda ja põhjustada tõsiseid vigastusi või kahjustusi.
- Kui katkist sõidukit pole võimalik liigutada, ärge jätkake jõuga pukseerimist. Soovitame pöörduda volitatud Kia edasimüüja või pukseerimisteenuse pakkuja poole.
- Pukseerige sõidukit nii otse kui võimalik.
- Hoidke sõidukist pukseerimise ajal eemale.

- Kasutage lühemat kui 5 m pukseerimisrihma. Kinnitage rihma keskele paremaks nähtavuseks valge või punane riie (kuskil 30 cm laiune).

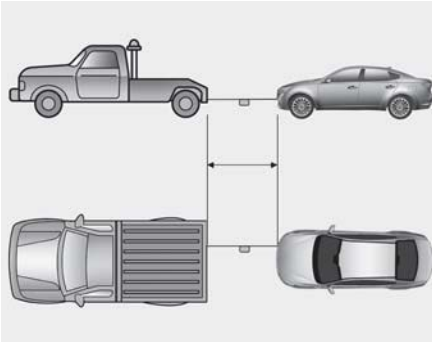

- Sõitke ettevaatlikult, et pukseerimisrihm pukseerimise ajal ei lõdveneks.
- Autos peab pukseerimisel roolimiseks ja pidurdamiseks olema juht ning teisi sõitjaid ei tohi autos olla.

Hädaolukorras pukseerimise ettevaatusabinõud

- Keerake mootori Start/Stop-nupp asendisse ACC, et rool ei saaks lukustuda.
- Seadke käigukang asendisse N (neutraalne).
- Vabastage seisupidur.
- Vajutage piduripedaali harilikust tugevamini, kuna pidurijõudlus on kahanenud.
- Kuna roolisüsteem on välja lülitatud, nõuab roolimine rohkem jõudu.
- Kui sõidate pikast mäest alla, võivad pidurid ülekuumeneda ja pidurite jõudlus kahaneda. Peatuge tihti ja laske piduritel jahtuda.

⚠ ETTEVAATUST

Automaatkäigukast

- Kui sõidukit pukseeritakse nii, et kõik neli ratast on maas, saab seda pukseerida ainult eest. Veenduge, et käigukang on neutraalasendis. Veenduge, et rool ei lukustatud, seades mootori start/stopp-nupu asendisse ACC. Juht peab olema sõidukis selle juhtimiseks ja pidurite vajutamiseks.
- Automaatkäigukasti kahjustamise vältimiseks ärge liikuge pukseerimisel autoga kiiremini kui 15 km/h ning ärge läbige sel moel üle 1,5 km.
- Enne auto pukseerimist kontrollige, ega automaatkäigukasti vedelik auto alt ei leki. Kui automaatkäigukasti vedelikku lekib, tuleb auto pukseerimiseks kasutada ratasplatvormi või tasapinnalist pukseerimismasinat.

Turvakomplekt (mõnel mudelil)

Autos on hädaolukordade tarvis mõned abivahendid.

Tulekustuti

Kui tulekahju on piisavalt väike ja te suudate tulekustutit kasutada, siis järgige hoolikalt allpool toodud juhiseid.

1. Eemaldage tulekustuti ülaosast splint, mis ei lase hooba kogemata vajutada.
2. Suunake tulekustuti pihusti tulekoldesse.
3. Vajutage kustuti vabastamiseks hooba, seistes leekidest umbes 2,5 m kaugusel. Kui vabastate käepideme, siis pihustamine katkeb.
4. Liigutage pihustit tulekolde juures edasi-tagasi. Kui tundub, et leegid on kustunud, siis jälgige tulekollet hoolikalt, sest tulekahju võib uuesti puhkeda.

Esmaabikomplekt

Autoapteegis on käärid, side, plaastrid jms esmaabi osutamiseks vigastatutele.

Ohukolmnurk

Kui olete sunnitud mis tahes probleemi tõttu tee ääres seisma, siis asetage teele ohukolmnurk, et hoiatada möödujaid.

Manomeeter rehvirõhu mõõtmiseks (mõnel mudelil)

Rehvidest lekib normaalsel kasutamisel veidi õhku, seega tuleb neid aeg-ajalt pumbata. See ei ole harilikult viide lekkivale rehvile või harilik kulumine. Kontrollige rehvirõhku alati siis, kui rehvid on külmad, kuna temperatuuri tõusmisel tõuseb ka rehvirõhk.

Rehvirõhu kontrollimiseks tehke järgmist.

1. Keerake lahti veljel asuv ventiilikork.
2. Vajutage manomeeter rehvi ventiili vastu ja hoidke selles asendis. Selle käigus lekib ventiilist veidi õhku. Kui surute manomeetrit liiga õrnalt, lekib rehvist palju õhku.
3. Tugev õhukindel vajutus paneb manomeetri tööle.
4. Vaadake manomeetri näitu, et saada teada, kas rõhk on liiga madal või kõrge.
5. Reguleerige rehvi rõhk määratud rõhule. Vt "Rehvid ja veljed" lehe-küljel 8-8.
6. Keerake ventiili kork tagasi kinni.

Hooldus 7

Mootoriruum **7-4**
Tehnohooldus **7-5**
• Omaniku vastutus 7-5
• Ettevaatusabinõud omanikupoolsel hooldusel 7-5
Omanikupoolne hooldus **7-7**
• Omaniku hooldusgraafik 7-7
Tähtajaline hooldus **7-9**
• Tähtajalise hoolduse abinõud 7-9
Selgitusi regulaarset hooldust vajavate osade kohta **7-22**
Mootoriõli **7-25**
• Mootori õlitaseme kontrollimine 7-25
• Mootoriõli ja õlifiltri vahetamine 7-27
Mootori jahutusvedelik **7-27**
• Jahutusvedeliku taseme kontroll 7-28
• Jahutusvedeliku vahetamine 7-30
Pidurivedelik **7-31**
• Pidurivedeliku taseme kontrollimine 7-31
Klaasipesuvedelik **7-32**
• Klaasipesuvedeliku taseme kontroll 7-32
Õhupuhasti **7-33**
• Filtrielemendi vahetamine 7-33
Kliimaseadme õhufilter **7-34**
• Filtri kontroll 7-34
Klaasipuhastid **7-36**
• Klaasipuhastite kontroll 7-36
• Klaasipuhastite vahetamine 7-36
Aku **7-38**

7 Hooldus

• Patarei vahetamine 7-38
• Parimaks aku toimimiseks 7-38
• Aku mahtuvuse silt 7-40
• Aku laadimine 7-40
• Üksuste lähtestamine 7-41
Rehvid ja veljed 7-42
• Rehvide korrashoid 7-42
• Soovitatavad külmrehvi rõhud 7-42
• Rehvirõhu kontrollimine 7-43
• Rehvide ümbervahetamine 7-44
• Ratta joondamine ja rehvi tasakaal 7-45
• Rehvide asendamine uutega 7-45
• Rataste asendamine 7-47
• Rehvi veojõud 7-47
• Rehvihooldus 7-47
• Rehvi markeering rehvi küljel 7-48
• Väikese ristlõikesuhtega rehv 7-51
Kaitsmed 7-52
• Sisepaneeli kaitsmete vahetamine 7-54
• Mootoriruumi kaitsmete vahetamine 7-56
• Kaitsme- ja releeploki kirjeldus 7-57
Lambipirnid 7-71
• Pirnide vahetamise abinõu 7-71
• Lambipirnide asend (ees) 7-73
• Lambipirni asend (taga) 7-73
• Lambipirnide asend (küljel) 7-74
• Esitulede (LED-tüüpi) pirnide vahetamine 7-74
• Piduri- ja tagatule (LED-tüüpi) pirni vahetamine 7-75
• Tagumise udutule (LED-tüüpi) pirni vahetamine 7-76
• Tagurdamistule (pirni tüüpi) pirni vahetamine 7-76

• tagumise suunatule (pirni tüüpi) pirni vahetamine 7-77
• Tagumise suunatule (LED-tüüpi) pirni vahetamine 7-79
• Lisapiduritule (LED-tüüpi) pirnide vahetamine 7-79
• Numbritule (LED-tüüpi) pirni vahetamine 7-80
• Küljesuunatule pirni (LED tüüpi) vahetamine 7-80
• Kaardilugemislamp (LED-tüüpi) pirnide vahetamine 7-81
• Meikimisvalgusti (LED tüüpi) pirni vahetamine 7-81
• Laelambi (LED-tüüpi) pirnide vahetamine 7-82
• Kindalaeka lambi (LED tüüpi) pirni vahetamine 7-82
• Pagasiruumi lambi (LED-tüüpi) pirni vahetamine..... 7-83
• Esitulede valgusvihu suuna reguleerimine (Euroopa) 7-83
Väline hooldus 7-87
• Autokere hooldus 7-87
• Sisemine hooldus..... 7-92
Heitgaaside kontrollsüsteem..... 7-95
• 1. Karterigaaside kontrollsüsteem..... 7-95
• 2. Kütuseaurude kontrollsüsteem..... 7-95
• 3. Heitgaasikoguste kontrollsüsteem 7-96

Hooldus

Mootoriruum

(Bensiinimootor) 2.0 FR T-GDi

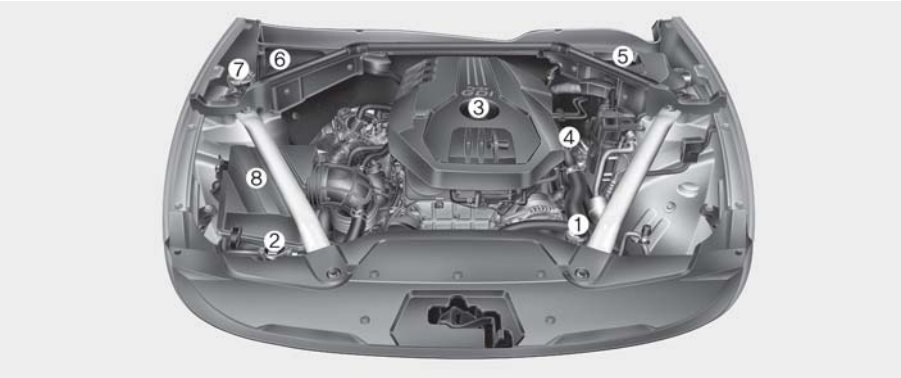

OCK077001

(Bensiinimootor) 3.3 T-GDi

OCK077002

* Tegelik mootoriruum võib joonisel näidatust erineda.

* Aku asub pagasiruumis.

1. Mootori jahutusvedeliku paak
2. Radiaatorikork
3. Mootoriõli täiteava kork
4. Mootoriõli mõõtevarras
5. Pidurivedeliku paak
6. Kaitsmekarp
7. Klaasipesuvedeliku paak
8. Õhupuhasti

Tehnohooldus

Auto kahjustamise ja iseenda vigastamise vältimiseks olge igasuguste hooldus- ja kontrolltoimingute iseseisval läbiviimisel alati äärmiselt ettevaatlik.

Puudulik, mittetäielik või ebapiisav hooldus võib põhjustada probleeme sõiduki toimimisel, mis võib omakorda põhjustada kahjustumist, õnnetuse või kehavigastusi.

Omaniku vastutus

MÄRKUS

Auto õigeaegse hooldamise eest ning hooldust tõendava dokumentatsiooni säilitamise eest vastutab auto omanik.

Laske sõidukit hooldada kvalifitseeritud asjatundjatel. Kia soovitab pöörduda Kia volitatud esindaja/teenusepartneri poole.

Dokumente, mis tõendavad auto nõuetekohast hooldamist vastavalt käesoleva peatüki hooldegraafikule, tuleb alles hoida.

Vajate seda teavet, et teha kindlaks, kas järgite oma sõiduki garantiide teenindus- ja hooldusnõudeid.

Üksikasjalikku teavet garantiide kohta leiate garantii- ja hooldusraamatust.

Väärast ja puudulikust hooldusest tingitud parandusi ja kohandusi ei kata garantii.

Ettevaatusabinõud omanikupoolsel hooldusel

Vale või ebatäielik teenindamine võib põhjustada probleeme. Selles jaotises antakse juhiseid ainult nende hooldus-elementide kohta, mida on lihtne teosta-da.

MÄRKUS

Omaniku tehtud vale hooldamine garantiiperioodi jooksul võib mõjutada garantii katvust. Lisateabe saamiseks lugege autoga kaasasolevat garantii- ja hooldusraamatut. Kui te ei ole teenindus- või hooldustoimingu osas kindel, laske süsteemi hooldada kvali-fitseeritud asjatundjal. Kia soovitab pöörduda Kia volitatud esindaja/teenusepartneri poole.

HOIATUS

Hooldustööd

- Sõidukile hooldustööde tegemine võib olla ohtlik. Mõne hooldustoimingu tege-misel võite tõsiselt viga saada.
  Kui teil puuduvad auto hooldamiseks vajalikud teadmised ja kogemused või vahendid, jätke süsteemi hooldamine kvali-fitseeritud asjatundjatele. Kia soovitab

pöörduda Kia volitatud esindaja/teenusepartneri poole.

- Töötava mootoriga kapoti all tegutsemine on ohtlik. See muutub veelgi ohtlikumaks, kui kannate ehteid või avaraid rõivaid. Need võivad liikuvatesse osadesse kinni jääda ja põhjustada vigastusi.
  Seega, kui mootor peab kapoti all toimetades töötama, eemaldage kindlasti kõik ehted (eriti sõrmused, käevõrud, kellad ja kaelakeed) ja kõik kaelarätid, sallid ning sarnased avarad rõivad enne mootori jahutusventilaatorite lähedusse minemist.

⚠ HOIATUS

Metallosade puudutamine

Ärge puudutage metallosasid (sealhulgas tugilatte), kui mootor töötab või on kuum. See võib tekitada tõsiseid vigastusi. Auto hooldamiseks lülitage mootor välja ja oodake, kuni metallosad jahtuvad.

⚠ ETTEVAATUST

- Ärge paigaldage mootorikattele (kui kuulub varustusse) või kütusesüsteemi osadele raskeid esemeid ega rakendage liigset jõudu.
- Kütusesüsteemi kontrollimiseks (kütusevoolikud ja sissepritseseadmed) soovitame pöörduda kvalifitseeritud asjatundja poole. Kia soovitab pöörduda Kia volitatud esindaja/teenusepartneri poole.
- Ärge mootorikatteta (kui kuulub varustusse) pikaajaliselt sõitke.
- Ärge mootoriruumi kontrollimisel olge tule läheduses. Kütus, pesuvedelik ja teised põlemisohtlikud vedelikud võivad põhjustada tulekahju.
- Enne aku, süütekaablite või elektrijuhtmestiku puudutamist tuleb aku „–” klemmist lahti ühendada. Võite elektrivoolust elektrilöögi saada.
- Sisepaneeli katte lamedaotsalise kruvikeerajaga eemaldamisel jälgige, et te katet ei kahjusta.
- Olge pirnide vahetamisel ja puhastamisel ettevaatlik, et hoiduda põletustest ning elektrilöögist.

Omanikupoolne hooldus

Allpool on loetletud hoolduselemendid, mida tuleb auto turvalisuse ja usaldusväärsuse tagamiseks teatava sagedusega kontrollida.

Mis tahes ebasoodsad tingimused tuleb võimalikult kiiresti edasimüüjale teatavaks teha.

Need omaniku tehtavad hooldus-kontrollid ei ole harilikult garantiidega kaetud ja teil võib olla vaja tasuda kasutatud tööjõu, osade ja määrdeainete eest.

Omaniku hooldusgraafik

Kui olete peatunud tankimiseks

- Kontrollige mootori õlitaset.
- Kontrollige jahutusvedeliku taset jahutusvedeliku mahutis.
- Kontrollige klaasipesuvedeliku taset.
- Kontrollige rehve tühjenemise osas.

⚠ HOIATUS

Olge mootori jahutusvedeliku kontrollimisel ettevaatlik, kui mootor on kuum. Tulikuum jahutusvedelik ja aur võivad rõhu alt välja pritsida. See võib põhjustada põletusi ja muid tõsiseid vigastusi.

Sõiduki käsitsemise ajal

- Pange tähele, ega väljalaskesüsteemist kostvad helid pole muutunud ning ega autosse ei tungi heitgaaside lõhna.
- Jälgige, ega rool ei vibreeri. Pange tähele mis tahes suurenenud roolimisjõudu või lõtvust või muutust otseasendis.
- Pange tähele, kui teie sõiduk kaldub pidevalt või "kisub" ühele küljele, kui sõidate sujuval, tasasel teel.
- Kui pidurdate, kuulake hoolega, ega ei kosta mingeid ebatavalisi helisid, ja jälgige, ega auto ei kisu ühele küljele, ega piduripedaali vajutamine pole muutunud raskemaks ning ega seda ei pea vajutama sügavamale kui tavaliselt.
- Kui käigukasti töös esineb libisemist või muudatusi, kontrollige käigukasti õlitaset.
- Kontrollige manuaal-käigukasti, sealhulgas siduri toimimist.
- Kontrollige automaatkäigukasti parkimisasendi P talitlust.
- Kontrollige seisupidurit.
- Kontrollige, ega auto all ei esine vedelike lekkeid (vee tilkumine konditsioneerist selle kasutamise ajal või pärast seda on normaalne).

Vähemalt kord kuus.

- Kontrollige jahutusvedeliku taset jahutusvedeliku mahutis.
- Kontrollige kõigi väliste lampide toimimist, sealhulgas pidurituled, suunatuled ja ohutuled.
- Kontrollige rõhku kõikides rehvides, k.a varuratta rehvis (kui on), ning rehvide üldist seisundit – kas need pole liigselt või ebaühtlaselt kulunud või viga saanud.
- Kontrollige rattamutrite pingutust.

Vähemalt kaks korda aastas (nt igal kevadel ja sügisel).

- Kontrollige radiaatori, soojendi ja kliimasüsteemi voolikuid lekete või kahjustuste suhtes.
- Kontrollige klaasipesuvedeliku pihusti ja klaasipuhasti toimimist. Puhastage klaasipuhastid puhta, klaasipuhastusvedelikuga niisutatud lapiga.
- Kontrollige esitulede joondumist.
- Kontrollige summutit, väljalaskekorusid ja klambreid.
- Kontrollige süle-/õlarihmasid kulumise ja toimimise suhtes.

Vähemalt kord aastas.

- Puhastage kere ja uste äravooluavad.
- Määrige uste hingi ja fiksaatoreid ning kapoti hingi.
- Määrige ukse ja kapoti lukke ja riive.
- Määrige ukse kummist -tihtimisribasid.
- Kontrollige kliimaseadme (sh konditsioneeri) töökorda.
- Kontrollige ja õlitage automaatkäigukasti hoovastikku ja sellega seotud osi.
- Puhastage ära aku ja selle klemmid.
- Kontrollige pidurivedeliku taset.

Tähtajaline hooldus

Tähtajalise hoolduse abinõud

Järgige harilikku hooldusgraafikut, kui sõidukit kasutatakse peamiselt kohas, kus ei kehti ükski järgmis-test tingimustest. Kui kehtib mõni järgmistest tingimustest, järgige raskete kasutustingimuste kohast hooldamist.

- Pidev lühikeste vahemaade sõitmine (alla 8 mk) normaalse ilmaga või alla 16 mk külma ilmaga.
- Mootor töötab sageli pikka aega tühikäigul või pikki vahemaid läbitakse aeglase sõidukiirusega.
- Sõidetakse kõvakatteta, konarlikel, tolmustel, poristel, kruusaga kaetud või soolatatud teedel.
- Teed, millele puistatakse soola või muid korrodeerivaid aineid, või väga külm ilm
- Väga tolmustes tingimustes sõitmine
- Tihedas liikluses sõitmine
- Sageli sõidetakse mägiteedel (korduvalt mäkke ja mäest alla).
- Kasutamine pukseerimiseks või matkamiseks ja katusel oleva koormaga sõitmiseks.
- Kasutatakse patrullauto või taksona, muuks äritegevuseks (nt kaubaveoks) või pukseerimiseks.
- Sage suurel kiirusel või kiire kiirendusega sõitmine.
- Sageli sõidetakse tihedat peatumist nõudvates tingimustes.
- Kasutatakse mootoriõli, mis ei ole soovitatud (mineraalõli, poolsünteetiline, madalama klassi tehniliste andmetega õli jne).

Kui sõidate autoga eelkirjeldatud tingimustes, peate autoosi kontrollima, need vajadusel uutega asendama ja lisama vedelikke sagedamini, kui seda näeb ette järgnev regulaarse tehnohoolduse tavagraafik. Pärast tabelis toodud perioode või läbisõitu jätkake ettenähtud hooldusvälpade kohaselt.

Harilik hooldusgraafik – Euroopa jaoks (v.a Venemaa)

Hea heitekontrolli ja -jõudluse tagamiseks tuleb teha järgmised hooldustööd. Garantii katkemise vältimiseks hoidke alati kõik teostatud hoolduste arved ja kviitungid alles. Kus on kuvatud nii läbisõit kui aeg, määratakse hoolduse sagedus vastavalt sellele, kumb toimub esimesena.

Nr.	ESE	MÄRKUS
*1	Mootoriõli ja õlifilter	Mootori õlitaset ja õlilekete esinemist peab kontrollima iga 500 km läbimise järel või enne pikema reisi alustamist.
*2	Jahutusvedelik (mootor)	Kasutage jahutusvedeliku lisamiseks ainult deioniseeritud või pehmet vett ning ärge kunagi lahjendage originaaljahutusvedelikku kareda veega. Sobimatu jahutusvedeliku lahus võib mootorit kahjustada või põhjustada selle töös tõsiseid häireid.
*3	Generaatoririhmad (mootor)	• Reguleerige generaatorit, veepumpa ja õhukonditsioneeri rihma. Kontrollige ja vajadusel korrigeerige või asendage. • Kontrollige rihmapingutit, tühikäigu rihmaratast ja generaatori rihmaratast.
*4	Klapivahe	Kontrollige liiga suure klapi müra ja/või mootori vibratsiooni suhtes ja vajaduse korral reguleerige. Sel juhul laske süsteem kvalifitseeritud asjatundjal üle vaadata. Kia soovitab pöörduda Kia volitatud esindaja/teenusepartneri poole.
*5	Süüteküünlad	Teie enda mugavuse huvides võib seda vahetada tavahoolduse samade intervallidega.
*6	Diferentsiaaliõli (taga, ees)	Diferentsiaaliõli tuleks vahetada alati, kui see on vees olnud.
*7	Diferentsiaaliõli (taga) – LSDga	Diferentsiaalõli asendamisel LSD-ga kasutage ainult kindlaks määratud LSD-õli.

Nr.	ESE	MÄRKUS
*8	Kütuselisandid	Kia soovitab kasutada kütust oktaaniarvuga (RON) vähemalt 95 või detonatsiooniindeksiga (AKI) vähemalt 91 (Euroopas) või oktaaniarvuga (RON) vähemalt 91 või detonatsiooniindeksiga (AKI) vähemalt 87 (väljaspool Euroopat). Kliendid, kes ei kasuta hea kvaliteediga kütust, sealhulgas kütuselisandeid, ja kellel on raskusi mootori käivitamisega või kelle sõiduki mootor ei tööta sujuvalt, peavad lisama pudeli kütuselisandit iga 10 000 km järel (v.a Hiina ja Brasiilia) / 5000 km järel (Hiina ja Brasiilia). Kütuselisandeid leiate koos nende kasutusinfoga kvalifitseeritud töökojast. Kia soovitab pöörduda Kia volitatud esindaja/teenusepartneri poole. Ärge segage neid teiste lisanditega.

* Kuna mootoriõli tarbimine sõidu ajal on normaalne, tuleb mootoriõli kogust regulaarselt kontrollida.* Mootoriõli vahetustsükli määrab periood, mille jooksul meie soovitatud mootoriõli jõudlus säilib. Muu kui soovitatud mootoriõli kasutamisel tuleb õli vahetada, nagu on näidatud rasketes kasutustingimustes.

HOOLDUSVÄL-BAD	Harilik hooldusgraafik – Euroopa jaoks (v.a Venemaa)								
	Kuud või vahemaa (mis on varasem)								
HOOLDUSELE-MENT	Kuud	24	48	72	96	120	144	168	192
	Miil×1000	20	40	60	80	100	120	140	160
	Km×1000	30	60	90	120	150	180	210	240
Mootoriõli ja õli-filter *1	(Bensiinimootor) 2.0 FR T-GDi	Vahetage iga 10 000 km või 12 kuu järel							
	(Bensiinimootor) 3.3 T-GDi	Vahetage iga 10 000 km või 12 kuu järel							
Jahutusvedelik (mootor) *2		Vahetada esimese 210 000 km või 120 kuu järel, ? peale seda iga 30 000 km või 24 kuud							
Generaatoririhmad (mootor)*3		–	-	K	K	K	K	K	K
Klapivahe *4	(Bensiinimootor) 2.0 FR T-GDi	–	-	K	-	-	K	-	–
	(Bensiinimootor) 3.3 T-GDi	–	-	K	-	-	K	-	-
Aurusti voolikud ja ventilatsiooni voolikuid		K	K	K	K	K	K	K	K
Süüteküünlad*5	(Bensiinimootor) 2.0 FR T-GDi	Vahetage iga 70 000 km järel							
	(Bensiinimootor) 3.3 T-GDi	Vahetage iga 70 000 km järel							
Automaatkäigukasti vedelik		Puudub vajadus kontrollimiseks, puudub vajadus hooldusek s							
Veovõllid ja kaitsekatted		K	K	K	K	K	K	K	K
Kardaanvõll		K	K	K	K	K	K	K	K
Diferentsiaaliõli (taga)*6 , *7	Ilma LSD-ta	–	K	-	K	-	K	-	K
	LSD-ga	–	R	-	R	-	R	-	R
Diferentsiaaliõli (ees) (AWD) *6		–	K	-	K	-	K	-	K
Käigukastiõli (AWD)		Puudub vajadus kontrollimiseks, puudub vajadus hooldusek s							
Kütuselisandid *8		Lisage iga 10 000 km või 12 kuu järel							
Kütusetorud, voolikud ja ühendused		–	K	-	K	-	K	-	K
Kütusepaagi õhufilter		–	K	-	K	-	K	-	K

HOOLDUSVÄL-BAD	Harilik hooldusgraafik – Euroopa jaoks (v.a Venemaa)								
	Kuud või vahemaa (mis on varasem)								
HOOLDUSELE-MENT	Kuud	24	48	72	96	120	144	168	192
	Miil×1000	20	40	60	80	100	120	140	160
	Km×1000	30	60	90	120	150	180	210	240
Auruvoolik ja kütusepaagi kork		–	K	–	K	–	K	–	K
Õhupuhastusfilter		K	R	K	R	K	R	K	R
Vahejahuti, sisse- ja väljalaskevoolik, õhu sissevõtuvoolik	(Bensiinimootor) 2.0 FR T-GDi	Kontrollige iga 10 000 km või 12 kuu järel							
	(Bensiinimootor) 3.3 T-GDi	Kontrollige iga 10 000 km või 12 kuu järel							
Heitgaasisüsteem		K	K	K	K	K	K	K	K
Jahutussüsteem		–	K	K	K	K	K	K	K
Kliimaseadme kompressor/külmaine		K	K	K	K	K	K	K	K
Kliimaseadme õhufilter		R	R	R	R	R	R	R	R
Pidurikettad ja -klotsid		K	K	K	K	K	K	K	K
Piduritorud, -voolikud ja ühendused		K	K	K	K	K	K	K	K
Pidurivedelik		R	R	R	R	R	R	R	R
Seisupidur		K	K	K	K	K	K	K	K
Roolireduktor, -hoovastik ja kaitsekatted		K	K	K	K	K	K	K	K
Vedrustuse kuulliigendid		K	K	K	K	K	K	K	K
Rehvide rõhk ja kulumine		K	K	K	K	K	K	K	K
Aku (12V) seisukord		K	K	K	K	K	K	K	K

K: Kontrollida, vajadusel reguleerida, parandada, puhastada või asendada.

R: Vahetage või asendage.

Hooldus rasketes kasutustingimustes – Euroopas (v.a Venemaal)

	HOOLDU-SELEMENT	HOOL-DUS-TOIMIN G	HOOLDUSVÄLBAD	SÕIDUTIN-GIMUSED
Mootoriõli ja õlifilter	(Bensiini-mootor) 2.0 FR T-GDi	R	Iga 5000 km või 6 kuu järel	A, B, C, D, E, F, G, H, I, J, K, L
	(Bensiini-mootor) 3.3 T-GDi	R	Iga 5000 km või 6 kuu järel	
Süüteküünlad		R	Vahetage sagedamini kui tavaliselt, sõltuvalt tingimustest.	A, B, F, G, H, I, K
Automaatkäigukasti vedelik		R	Iga 90 000 km järel	A, C, D, E, F, G, H, I, J
Veovõllid ja kaitsekatted		K	Kontrollige sagedamini kui tavaliselt, sõltuvalt tingimustest.	C, D, E, F, G, H, I, J
Kardaanvõll		K	Iga 15 000 km läbimise või 12 kuu järel	C, E
Diferentsiaaliõli (taga)	Ilma LSD-ta	R	Iga 120 000 km läbimise järel	C, E, G, H, I, J
	LSD-ga	R	Iga 60 000 km järel	C, E, G, H, I, J
Diferentsiaaliõli (ees) (AWD)		R	Iga 120 000 km läbimise järel	C, E, G, H, I, J
Käigukastiõli (AWD)		-	Puudub vajadus kontrollimiseks, puudub vajadus hoolduseks	-
Õhupuhastusfilter		R	Vahetage sagedamini kui tavaliselt, sõltuvalt tingimustest.	C, E
Kliimaseadme õhufilter		R	Vahetage sagedamini kui tavaliselt, sõltuvalt tingimustest.	C, E, G
Pidurikettad, -klotsid, -sadulad		K	Kontrollige sagedamini kui tavaliselt, sõltuvalt tingimustest.	C, D, E, G, H
Seisupidur		K	Kontrollige sagedamini kui tavaliselt, sõltuvalt tingimustest.	C, D, G, H
Roolireduktor, -hoovastik ja kaitsekatted		K	Kontrollige sagedamini kui tavaliselt, sõltuvalt tingimustest.	C, D, E, F, G

	HOOLDU-SELEMENT	HOOL-DUS-TOIMIN G	HOOLDUSVÄLBAD	SÕIDUTIN-GIMUSED
Vedrustuse kuulliigen-did		K	Kontrollige sagedamini kui tava-liselt, sõltuvalt tingimustest.	C, D, E, F, G

Hooldustoiming

K: Kontrollida, vajadusel reguleerida, parandada, puhastada või asendada. R: Vahetage või asendage.

RASKED SÕIDUTINGIMUSED

A: Pidev lühikeste vahemaade sõitmine (alla 8 km) normaalse ilmaga või alla 16 km külma ilmaga.

B: Pidev mootori tühikäigul hoidmine või pika vahemaa aeglasel kiirusel läbi-mine.

C: Konarlikel, tolmustel, mudastel, sillutamata, kruusa või soolaga teedel sõitmine.

D: Teed, millele puistatakse soola või muid korrodeerivaid aineid, või väga külm ilm

E: Tolmustes tingimustes sõitmine

F: Tihedas liikluses sõitmine

G: Pidevalt mäest üles, mäest alla või mägistel teedel sõitmine.

H: Kasutamine pukseerimiseks või matkamiseks ja katusel oleva koormaga sõitmiseks.

I : Patrullauto, takso või kommertslik auto pukseerimine

J: Sage suurel kiirusel või kiire kiirendusega sõitmine.

K : Sagedane peatumine ja kohaltvõtt (nt liiklusummikutes)

L: Kasutatakse mootoriõli, mis ei ole soovitatud (mineraalõli, poolsünteeti-line, madalama klassi tehniliste andmetega õli jne).

Harilik hooldusgraafik – v.a Euroopa (k.a Venemaa)

Hea heitekontrolli ja -jõudluse tagamiseks tuleb teha järgmised hooldustööd. Garantii katkemise vältimiseks hoidke alati kõik teostatud hoolduste arved ja kviitungid alles. Kus on kuvatud nii läbisõit kui aeg, määratakse hoolduse sagedus vastavalt sellele, kumb toimub esimesena.

Nr.	ESE	MÄRKUS
*1	Mootoriõli ja õlifilter	Mootori õlitaset ja õlilekete esinemist peab kontrollima iga 500 km läbimise järel või enne pikema reisi alustamist.
*2	Jahutusvedelik (mootor)	Kasutage jahutusvedeliku lisamiseks ainult deioniseeritud või pehmet vett ning ärge kunagi lahjendage originaaljahutusvedelikku kareda veega. Sobimatu jahutusvedeliku lahus võib mootorit kahjustada või põhjustada selle töös tõsiseid häireid.
*3	Generaatoririhmad (mootor)	• Reguleerige generaatorit, veepumpa ja õhukonditsioneeri rihma. Kontrollige ja vajadusel korrigeerige või asendage. • Kontrollige rihmapingutit, tühikäigu rihmaratast ja generaatori rihmaratast.
*4	Klapivahe	Kontrollige liiga suure klapi müra ja/või mootori vibratsiooni suhtes ja vajaduse korral reguleerige. Sel juhul laske süsteem kvalifitseeritud asjatundjal üle vaadata. Kia soovitab pöörduda Kia volitatud esindaja/teenusepartneri poole.
*5	Süüteküünlad	Teie enda mugavuse huvides võib seda vahetada tavahooldusega samade intervallidega.
*6	Diferentsiaaliõli (taga, ees)	Diferentsiaaliõli tuleks vahetada alati, kui see on vees olnud.
*7	Diferentsiaaliõli (taga) – LSDga	Diferentsiaalõli asendamisel LSD-ga kasutage ainult kindlaks määratud LSD-õli.

Nr.	ESE	MÄRKUS
*8	Kütuselisandid	Kia soovitab kasutada kütust oktaaniarvuga (RON) vähemalt 95 või detonatsiooniindeksiga (AKI) vähemalt 91 (Euroopas) või oktaaniarvuga (RON) vähemalt 91 või detonatsiooniindeksiga (AKI) vähemalt 87 (väljaspool Euroopat). Kliendid, kes ei kasuta hea kvaliteediga kütust, sealhulgas kütuselisandeid, ja kellel on raskusi mootori käivitamisega või kelle sõiduki mootor ei tööta sujuvalt, peavad lisama pudeli kütuselisandit iga 10 000 km järel (v.a Hiina ja Brasiilia) / 5000 km järel (Hiina ja Brasiilia). Kütuselisandeid leiate koos nende kasutusinfoga kvalifitseeritud töökojast. Kia soovitab pöörduda Kia volitatud esindaja/teenusepartneri poole. Ärge segage neid teiste lisanditega.

* Kuna mootoriõli tarbimine sõidu ajal on normaalne, tuleb mootoriõli kogust regulaarselt kontrollida.* Mootoriõli vahetustsükli määrab periood, mille jooksul meie soovitatud mootoriõli jõudlus säilib. Muu kui soovitatud mootoriõli kasutamisel tuleb õli vahetada, nagu on näidatud rasketes kasutustingimustes.

HOOLDUS-VÄLBAD	HARILIK HOOLDUSGRAAFIK – V.A EUROOPA (K.A VENEMAA)									
	Kuud või vahemaa (mis on varasem)									
HOOLDUS-VÄLBAD	Kuud		12	24	36	48	60	72	84	96
	Miil×1000		10	20	30	40	50	60	70	80
	Km×1000		15	30	45	60	75	90	105	120
Mootoriõli ja õlifilter *1	(Bensiini-mootor) 2.0 FR T-GDi	V.a Hiina	Vahetage iga 10 000 km või 12 kuu järel							
		Hiinas	Vahetada iga 5 000 km läbimise või 6 kuu järel.							
	(Bensiini-mootor) 3.3 T-GDi	V.a Hiina	Vahetage iga 10 000 km või 12 kuu järel							
		Hiinas	Vahetada iga 5 000 km läbimise või 6 kuu järel.							
Jahutusvedelik (mootor)*2			Vahetada esimese 210 000 km või 120 kuu järel, seejärel iga 30 000 km või 24 kuu järel							
Generaatoririhmad (mootor)*3			–	K	–	K	–	K	–	K
Klapivahe*4	(Bensiinimootor) 2.0 T-GDi		–	–	–	–	–	K	–	–
	(Bensiinimootor) 3.3 T-GDi		–	–	–	–	–	K	–	–
Aurusti voolikud ja ventilatsiooni voolikuid			–	K	–	K	–	K	–	K
Süüteküünlad*5	(Bensiinimootor) 2.0 T-GDi		Vahetage iga 70 000 km järel							
	(Bensiinimootor) 3.3 T-GDi		Vahetage iga 70 000 km järel							
Automaatkäigukasti vedelik			Puudub vajadus kontrollimiseks, puudub vajadus hoolduseks							
Veovõllid ja kaitsekatted			–	K	–	K	–	K	–	K
Kardaanvõll			–	K	–	K	–	K	–	K
Diferentsiaaliõli (taga)*6,*7	Ilma LSD-ta		–	–	–	I	–	–	–	I
	LSD-ga		–	–	–	R	–	–	–	R
Diferentsiaaliõli (ees) (AWD)*6			–	–	–	I	–	–	–	I
Käigukastiõli (AWD)			Puudub vajadus kontrollimiseks, puudub vajadus hoolduseks							
Kütuselisandid*8	Välja arvatud Hiina, Brasiilia		Lisage iga 10 000 km või 6 kuu järel							
	Hiinas, Brasiilias		Lisage iga 5 000 km või 6 kuu järel							
Kütusefilter	Hiinas, Brasiilias		–	K	–	R	–	K	–	R

HOOLDUS-VÄLBAD	HARILIK HOOLDUSGRAAFIK – V.A EUROOPA (K.A VENEMAA)								
	Kuud või vahemaa (mis on varasem)								
HOOLDUS-VÄLBAD	Kuud	12	24	36	48	60	72	84	96
	Miil×1000	10	20	30	40	50	60	70	80
	Km×1000	15	30	45	60	75	90	105	120
Kütusetorud, voolikud ja ühendused		–	–	–	K	–	–	–	K
Kütusepaagi õhufilter	V.a Hiina	–	K	–	R	–	K	–	R
	Hiinas	K	K	R	K	K	R	K	K
Auruvoolik ja kütusepaagi kork		–	–	–	K	–	–	–	K
Õhupuhastusfilter	va Hiinas, Indias, Lähis-Idas	K	K	R	K	K	R	K	K
	Hiinas, Indias, Lähis-Idas	R	R	R	R	R	R	R	R
Vahejahuti, sisse- ja väljalaskevoolik, õhu sissevõtuvoolik	(Bensiinimootor) 2.0 FR T-GDi	Kontrollige iga 10 000 km või 12 kuu järel							
	(Bensiinimootor) 3.3 T-GDi	Kontrollige iga 10 000 km või 12 kuu järel							
Heitgaasisüsteem		–	K	–	K	–	K	–	K
Jahutussüsteem		–	–	–	K	–	K	–	K
Kliimaseadme kompressor/külmaine		K	K	K	K	K	K	K	K
Kliimaseadme õhufilter	V.a Austraalias ja Uus-Meremaal	R	R	R	R	R	R	R	R
	Austraalias ja Uus-Meremaal	K	R	K	R	K	R	K	R
Pidurikettad ja -klotsid		–	K	–	K	–	K	–	K
Piduritorud, -voolikud ja ühendused		–	K	–	K	–	K	–	K
Pidurivedelik		K	K	R	K	K	R	K	K
Seisupidur		–	K	–	K	–	K	–	K
Roolireduktor, -hoovastik ja kaitsekatted		K	K	K	K	K	K	K	K
Vedrustuse kuulliigendid		K	K	K	K	K	K	K	K
Rehvide rõhk ja kulumine		K	K	K	K	K	K	K	K
Aku (12V) seisukord	v.a Lähis-Idas	–	K	–	K	–	K	–	K
	Lähis-Idas	Kontrollige iga 10 000 km või 6 kuu järel							

K: Kontrollida, vajadusel reguleerida, parandada, puhastada või asendada.

R: Vahetage või asendage.

Hooldus rasketes kasutustingimustes – v.a Euroopas (k.a Venemaal)

HOOLDUSELEMENT			HOOL-DUSTOI-MING	HOOLDUSVÄLBAD	SÕIDUTIN-GIMUSED
Mootoriõli ja õlifilter	(Bensiinimootor) 2.0 FR T-GDi	V.a Hiina	R	Iga 5000 km või 6 kuu järel	A, B, C, D, E, F, G, H, I, J, K, L
		Hiinas	R	Iga 5000 km või 3 kuu järel	
	(Bensiinimootor) 3.3 T-GDi	V.a Hiina	R	Iga 5000 km või 6 kuu järel	
		Hiinas	R	Iga 5000 km või 3 kuu järel	
Süüteküünlad			R	Vahetage sagedamini kui tavaliselt, sõltuvalt tingimustest.	A, B, F, G, H, I, K
Automaatkäigukasti vedelik			R	Iga 90 000 km järel	A, C, D, E, F, G, H, I, J
Veovõllid ja kaitsekatted			K	Kontrollige sagedamini kui tavaliselt, sõltuvalt tingimustest.	C, D, E, F, G, H, I, J
Kardaanvõll			K	Iga 15 000 km läbimise või 12 kuu järel	C, E
Diferentsiaaliõli (taga)	Ilma LSD-ta		R	Iga 120 000 km läbimise järel	C, E, G, H, I, J
	LSD-ga		R	Iga 60 000 km järel	C, E, G, H, I, J
Diferentsiaaliõli (ees) (AWD)			R	Iga 120 000 km läbimise järel	C, E, G, H, I, J
Käigukastiõli (AWD)			-	Puudub vajadus kontrollimiseks, puudub vajadus hoolduseks	-
Õhupuhastusfilter			R	Vahetage sagedamini kui tavaliselt, sõltuvalt tingimustest.	C, E
Kliimaseadme õhufilter			R	Vahetage sagedamini kui tavaliselt, sõltuvalt tingimustest.	C, E, G
Pidurikettad, -klotsid, -sadulad			K	Kontrollige sagedamini kui tavaliselt, sõltuvalt tingimustest.	C, D, E, G, H

HOOLDUSELEMENT	HOOL-DUSTOI-MING	HOOLDUSVÄLBAD	SÕIDUTIN-GIMUSED
Seisupidur	K	Kontrollige sagedamini kui tava-liselt, sõltuvalt tingimustest.	C, D, G, H
Roolireduktor, -hoovas-tik ja kaitsekatted	K	Kontrollige sagedamini kui tava-liselt, sõltuvalt tingimustest.	C, D, E, F, G
Vedrustuse kuulliigendid	K	Kontrollige sagedamini kui tava-liselt, sõltuvalt tingimustest.	C, D, E, F, G

Hooldustoiming

K: Kontrollida, vajadusel reguleerida, parandada, puhastada või asendada.

R: Vahetage või asendage.

RASKED SÕIDUTINGIMUSED

A: Pidev lühikeste vahemaade sõitmine (alla 8 km) normaalse ilmaga või alla 16 km külma ilmaga.

B: Pidev mootori tühikäigul hoidmine või pika vahemaa aeglasel kiirusel läbi-mine.

C: Konarlikel, tolmustel, mudastel, sillutamata, kruusa või soolaga teedel sõitmine.

D: Teed, millele puistatakse soola või muid korrodeerivaid aineid, või väga külm ilm

E: Tolmustes tingimustes sõitmine

F: Tihedas liikluses sõitmine

G: Pidevalt mäest üles, mäest alla või mägistel teedel sõitmine.

H: Kasutamine pukseerimiseks või matkamiseks ja katusel oleva koormaga sõitmiseks.

I : Patrullauto, takso või kommertslik auto pukseerimine

J: Sage suurel kiirusel või kiire kiirendusega sõitmine.

K : Sagedane peatumine ja kohaltvõtt (nt liiklusummikutes)

L: Kasutatakse mootoriõli, mis ei ole soovitatud (mineraalõli, poolsünteeti-line, madalama klassi tehniliste andmetega õli jne).

Selgitusi regulaarset hooldust vajavate osade kohta

Mootoriõli ja õlifilter

Mootoriõli ja õlifiltrit peab vahetama vastavalt hooldusgraafikus toodud intervallidele. Kui sõidukit juhitakse rasketes tingimustes, tuleb õli ja filtrit sagedamini vahetada.

Veorihmad

Kontrollige kõiki veorihmu lõigete, pragude, kulumise või õli küllastumise osas ja vahetage vajaduse korral välja. Veorihmu tuleb õige pinge suhtes kontrollida peri-oodiliselt ja vajadusel reguleerida.

⚠ ETTEVAATUST

Rihma kontrollimisel keerake süütelüliti LOCK/OFF või ACC asendisse.

Kütusefilter

Kia bensiinimootoriga sõidukid on varustatud eluaegse kütusefiltriga, mis on integreeritud kütusepaaki. Regulaarne hooldus või vahetamine ei ole vajalik, aga see sõltub kütuse kvaliteedist. Kui mootorisse ei jõua piisavalt kütust, kui mootori võimsus langeb, kui mootor käivitub raskesti või kui ilmneb mis tahes muu turvalisust ohustav probleem, siis laske filterelementi kontrollida ja vajadusel vahetada.

Laske kütusefilter kontrollida või vahetada kvalifitseeritud asjatundjatel. Kia soovitab pöörduda Kia volitatud esindaja/teenusepartneri poole.

Kütusetorud, -voolikud ja ühendused

Kontrollige kütusetorusid, -voolikuid ja ühendusi lekete ja kahjustuste suhtes. Laske kütusevoolikud, -torud ja ühendused vahetada kvalifitseeritud asjatundjal. Kia soovitab pöörduda Kia volitatud esindaja/teenusepartneri poole.

Auruvoolik ja kütusepaagi kork

Auruvoolikut ja kütusepaagi korki peab kontrollima vastavalt hooldusgraafikus toodud intervallidele. Veenduge, et uus auruvoolik või kütusepaagi kork on õigesti paigaldatud.

Vaakumkarteri ventilatsioonivoolikud (mõnel mudelil)

Kontrollige voolikute pinda kuumuse ja/või mehaaniliste kahjustuste suhtes. Kõva ja habras kumm, pragunemine, rebenemine, lõiked, marrastused ja liigne paisumine viitavad kulumisele. Erilist tähelepanu tuleb pöörata nende voolikute pindade kontrollimisele, mis on lähi-

mad soojusallikatele, näiteks väljalasketorule.

Kontrollige vooliku marsruuti, veendumaks, et voolikud ei puutu kokku ühegi soojusallikaga, teravate servadega ega liikuvate osadega, mis võivad põhjustada soojuskahjustusi või mehaanilist kulumist. Kontrollige kõiki voolikuühendusi, nagu klambreid ja liitmikke, veendumaks, et need on pingul ja et ei esine lekkeid. Voolikud tuleb kulumise või kahjustuste ilmnemisel viivitamatult välja vahetada.

Õhupuhastusfilter

Laske õhupuhasti filter vahetada kvalifitseeritud asjatundjatel. Kia soovitab pöörduda Kia volitatud esindaja/teenusepartneri poole.

Süüteküünlad

Süüteküünalde asendamisel jälgige, et kasutaksite täpselt samade tehniliste näitajatega uusi süüteküünlaid.

⚠ HOIATUS

Ärge ühendage süüteküünlaid lahti kuuma mootoriga. Võite enda põletada.

Klapivahe

Kontrollige liiga suure klapi müra ja/või mootori vibratsiooni suhtes ja vajaduse korral reguleerige. Rikke korral laske süsteemi kontrollida kvalifitseeritud töökojas. Kia soovitab pöörduda Kia volitatud esindaja/teenusepartneri poole.

Jahutussüsteem

Otsige jahutussüsteemi osadelt (nt radiaatorilt, jahutusvedeliku mahutilt, voolikutelt ja ühendustelt) lekkeid ja kahjustusi. Asendage kõik kahjustatud osad uutega.

Jahutusvedelik

Jahutusvedelikku peab vahetama vastavalt hooldusgraafikus toodud intervallidele.

Automaatkäigukasti vedelik

Automaatkäigukasti ei ole harilikel kasutustingimustel tarvis kontrollida.

Soovitame lasta automaatkäigukasti õli vahetada kvalifitseeritud asjatundjal, järgides eespool toodud hooldusgraafikut. Kia soovitab pöörduda Kia volitatud esindaja/teenusepartneri poole.

✻ MÄRKUS

Automaatkäigukasti vedelik on põhimõtteliselt punane.

Sõidukiga sõitmisel hakkab automaatkäigukasti vede-lik tumenema. See on normaalne seisund ja vedeliku vahetamise vajadust ei tohi hinnata muutunud värvi alusel.

⚠ ETTEVAATUST

Täpsustamata vedeliku kasutamine võib põhjustada käigukasti talitlushäireid ja riket.

Kasutage ainult spetsiifilist automaatkäigukasti vedelikku. (Täpsem teave "Soovituslikud määrdeained ja nende kogused" leheküljel 8-10.)

Pidurivoolikud ja -torustik

Vaadake üle, kas kõik voolikud ja torud on õiges asendis ning ega neil ei ole pragusid, katki hõõrdunud kohti või muid kahjustusi ning ega need ei leki. Asendage kõik kahjustunud osad kohe uutega.

Pidurivedelik

Kontrollige pidurivedeliku taset pidurivedeliku paagis. Tase peab jääma mahuti "MIN" ja "MAX" märkide vahele. Kasutage ainult pidurivedelikku DOT-3 või DOT-4.

Seisupidur

Kontrollige seisupiduri süsteemi, sh pedaali, trosse jms.

Ketaspidurid, piduriklotsid, sadulad ja kettad

Kontrollige klotse ja kettaid kulumise suhtes ning sadulaid vedelikulekete suhtes.

Lisateavet piduriklotside või hõõrdkatte kahjustumise piirangu osas soovitame vaadata Kia veebilehelt.

(https://www.kia-hotline.com)

Vedrustuse kinnituspoldid

Kontrollige üle vedrustuse ühendused – kas need on korralikult kinni ega ole kahjustunud. Pinguldage need vajadusel nõutava pingutusmomendini.

Roolireduktor, -hoovastik ja kaitsekatted, alumise hoova kuulliigend

Kontrollige seisatatud mootoriga sõidukis roolil on ülemäärast vabakäiku.

Kontrollige hoovastiku paindumise või kahjustuste suhtes. Kontrollige, ega tolmukatetel ja kuulliigenditel pole pragusid ega muid kahjustusi. Asendage kõik kahjustatud osad uutega.

Veovõllid ja kaitsekatted

Kontrollige, kas veovõllid, nende kaitsekatted ja kinnitused on terved – kas neil pole pragusid ega muid kahjustusi. Vahetage välja kõik kahjustatud osad ja vajaduse korral määrige uuesti.

Konditsioneeri külmaaine

Kontrollige, ega konditsioneeri torustik ja ühendused ei leki ning ega need pole viga saanud.

Mootoriõli

Mootori õlitaseme kontrollimine

- Mootoriõli kasutatakse määrimiseks ja jahutamiseks, seega tarbitakse seda sõiduki juhtimise ajal järk-järgult.
- Kontrollige ja hallake regulaarselt õlitaset, kasutades järgmist toimingut.

(Bensiinimootor) 2.0 FR T-GDi

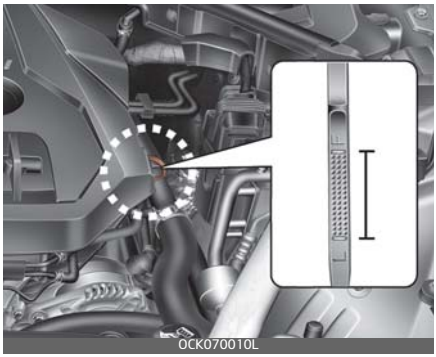

(Bensiinimootor) 3.3 T-GDi

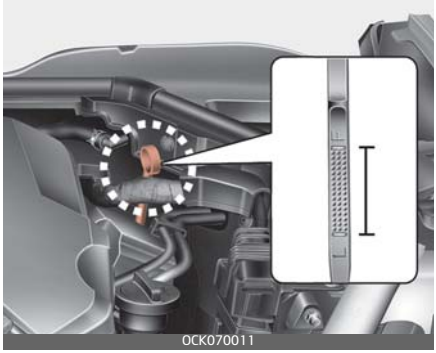

1. Veenduge, et sõiduk on ühtlasel tasapinnal.

2. Käivitage mootor ja laske sellel saavutada tavapärane töötemperatuur.
3. Lülitage mootor välja ja oodake mõned minutid (umbes 15 minutit (eemaldatud õli täiteava korgi ja õlimõõtevardaga)) kuni õli naaseb õlivanni.
4. Tõmmake õlimõõtevarras välja, pühkige puhtaks ning lükake tagasi lõpuni sisse.

⚠ HOIATUS

Radiaatorivoolik

Olge väga ettevaatlik, et te ei puudutaks mootoriõli lisamisel radiaatorivoolikut, kuna see võib olla piisavalt kuum, et teid põletada.

5. Kontrollige, kas õlitase on vahemikus F–L ja lisage juurde, kui õlitase on L-joone lähedal.

⚠ ETTEVAATUST

- Ärge lisage liiga palju mootoriõli. See võib mootorit kahjustada.
- Ärge loksutage mootoriõli lisamisel või vahetamisel seda maha. Mootoriõli loksutamisel mootoriruumi pühkige see kohe ära.
- Kasutage õlitaseme näidiku pühkimiseks kuiva lappi. Saastega segamine võib mootorit kahjustada.

(Bensiinimootor) 2.0 FR T-GDi

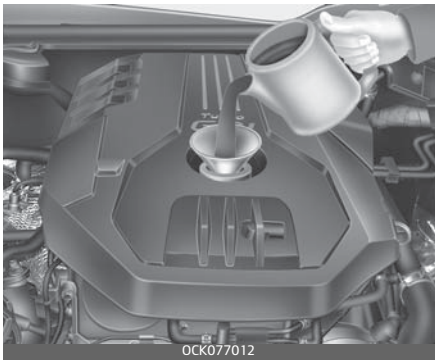

(Bensiinimootor) 3.3 T-GDi

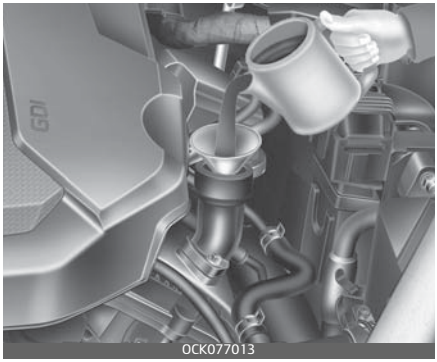

Kontrollige, kas õlitase on vahemikus F–L ja lisage juurde, kui õlitase on L-joone lähedal.

Kasutage lehtrit.

Kasutage ainult ettenähtud mootoriõli. (Vt "Soovituslikud määrdeained ja nende kogused" leheküljel 8-10.)

- Mootoriõli tarbimine võib uue sõiduki sissesõitmisel suureneda ja see stabiliseerub 6000 km läbimisel.
- Mootoriõli tarbimist võivad mõjutada sõiduharjumused, kliimatingimused, liiklustingimused, õli

kvaliteet jne. Seetõttu on soovitatav mootori õlitaset regulaarselt kontrollida ja vajadusel uuesti täita.
- Mootoriõli vahetusintervall on ette nähtud õli riknemise vältimiseks ega ole seotud õli tarbimisega; seega kontrollige ja lisage õli regulaarselt.

Mootoriõli ja õlifiltri vahetamine

Laske mootoriõli filter vahetada kvalifitseeritud asjatundjatel. Kia soovitab pöörduda Kia volitatud esindaja/teenusepartneri poole.
- Mootoriõli vahetusintervalli ületamisel võib mootori jõudlus halveneda ja see võib mõjutada mootori seisukorda. Seetõttu tuleks jälgida asendustsüklit.
- Mootori optimaalse seisukorra säilitamiseks kasutage soovitatud mootoriõli. Kui te ei kasuta soovitatud õli, vahetage seda vastavalt raskete kasutustingimuste intervallile.

⚠ HOIATUS

Kasutatud mootoriõli võib põhjustada nahaärritust või vähki, kui see jääb pikemaks ajaks nahaga kokku puutuma. Kasutatud mootoriõli sisaldab kemikaale, mis on laboriloomadel vähki põhjustanud. Kaitske oma nahka pärast kasutatud õli käsitlemist, pestes käed võimalikult kiiresti seebi ja sooja veega täielikult puhtaks.

Mootori jahutusvedelik

Kõrgsurve jahutussüsteemil on mahuti, mis on aasta läbi täidetud antifriisi jahutusvedelikuga. Mahuti täidetakse tehases.

Kontrollige jahutusvedeliku külmakindlust ja taset vähemalt kord aastas, enne talve algust ning enne külmemasse kliimasse sõitmist.

⚠ ETTEVAATUST

- Kui mootor madala jahutusvedeliku taseme tõttu ülekuumeneb, siis võib äkiline jahutusvedeliku lisamine mootorisse pragusid tekitada. Kahjustuste vältimiseks lisage jahutusvedelikku aeglaselt ja väikeste koguste kaupa.
- Ärge sõitke ilma mootori jahutusvedelikuta. See võib põhjustada veepumba rikkeid ja mootori kokkujooksmist jne.

Jahutusvedeliku taseme kontroll

⚠ HOIATUS

Radiaatorikorgi eemaldamine

•Ärge püüdke radiaatori-korki eemaldada töötava või kuuma mootoriga. See võib põhjustada jahutussüsteemi ja mootori kahjustumist. Kuuma külmaaine juga võib põhjustada tõsiseid kehavigastusi.

- Lülitage mootor välja ja oodake kuni see jahtub. Olge radiaatori korgi eemaldamisel väga ettevaatlik. Mähkige selle ümber paks rätik ja keerake vastupäeva esimese peatuseni. Astuge samm tahapoole ja oodake, kuni ülerõhk on jahutussüsteemist väljunud. Kui olete kindel, et kogu rõhk on vabastatud, vajutage paksu rätiku abil korgile ja jätkake selle eemaldamiseks vastupäeva keeramist.
- Isegi kui mootor ei tööta, ärge eemaldage radiaatori korki ega väljalaskekorki, kui mootor või radiaator on kuumad. Kuum jahutusvedelik ja aur võivad rõhu alt välja pritsida, põhjustades tõsiseid vigastusi.

⚠ HOIATUS

Elektrilist mootorit (jahutusventilaator) reguleerib mootori jahutusvedeliku temperatuur, külmaaine rõhk ja sõiduki kiirus. See võib töötada isegi siis, kui mootor ei tööta. Olge jahutusventilaatori läheduses töötades väga ettevaatlik, et pöörlevad labad teid ei vigastaks. Mootori jahutusvedeliku jahtumisel lülitub elektriline mootor automaatselt välja. See on normaalne, tegu pole häirega.

Elektriline mootor (jahutusventilaator) võib töötada aku negatiivse kaabli lahtiühendamiseni.

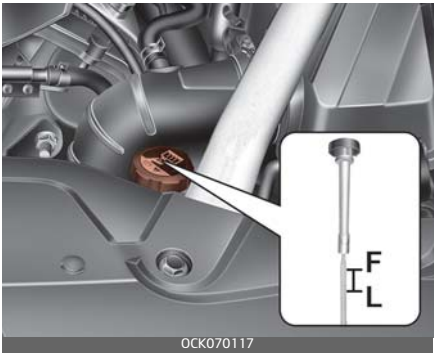

Kontrollige kõikide jahutus- ja küttesüsteemi lõdvikute seisundit ja ühendusi. Vahetage paisunud või kahjustunud voolikud välja.

Jahutusvedeliku tase peab olema külma mootori puhul jahutusvedeliku paagi F (täis) ja L (madal) märkide vahel.

Kui jahutusvedeliku tase on madal, lisage piisavalt jahutusvedelikku külmumise ja korrosiooni eest kaitsmiseks. Kallake paak täis (märgini F), kuid ärge täitke üle. Kui jahutusvedelikku on vaja lisada tihti, laske süsteem kvalifitseeritud asjatundjal üle kontrollida. Kia soovitab pöörduda Kia volitatud esindaja/teenusepartneri poole.

✻ MÄRKUS

Peale jahutusvedelikuga täitmist kontrollige, et jahutusvedeliku paagi kork oleks korralikult suletud.

Vastasel juhul võib mootor sõidu ajal ülekuumeneda.

1. Kontrollide, kas radiaatori korgi silt on otse ees.

Mootoriruumi eestvaade

OJA070150L

2. Kontrollige, et jahutusvedeliku korgi väikesed mügarad oleksid korrektselt suletud.

Mootoriruumi tagavaade

OCK070119

Soovituslik mootori jahutusvedelik

- Kasutage jahutusvedeliku lisamiseks ainult deioniseeritud või pehmet vett ning ärge kunagi lahjendage originaaljahutusvedelikku kareda veega. Sobimatu jahutusvedeliku lahus võib mootorit kahjustada või põhjustada selle töös tõsiseid häireid.
- Teie auto mootor sisaldab alumiiniumosi, mida tuleb etüleenglükool koos fosfaadiga baasil valmistatud jahutusvedelikuga külmumise ja korrosiooni eest kaitsta.
- ÄRGE KASUTAGE alkoholi ega metanooli jahutusvedelikku ega segage neid määratud jahutusvedelikuga.

- Ärge kasutage lahust, mis sisaldab rohkem kui 60% antifriisi või vähem kui 35% antifriisi, mis vähendaks lahuse tõhusust.

Segu protsendi kohta vt järgmist tabelit.

Keskkond Temperatuur	Seguvahekord (maht)	
	Antifriis	Vesi
-15 °C	35	65
-25 °C (-13 °F)	40	60
-35 °C (-31 °F)	50	50
-45 °C	60	40

HOIATUS

Radiaatorikork

Ärge eemaldage radiaatori korki, kui mootor ja radi-aator on kuumad. Tulikuum jahutusvedelik ja aur võivad rõhu alt välja pritsida, põhjustades tõsiseid vigastusi.

Jahutusvedeliku vahetamine

Laske jahutusvedelik vahetada kvalifitseeritud asjatundjatel. Kia soovitab pöörduda Kia volitatud esindaja/teenusepartneri poole.

ETTEVAATUST

Enne kui valate radiaatorisse jahutusvedelikku, pange radiaatori täitekaela ümber paks riidelapp, et liigne jahutusvedelik ei saaks täitekaelast välja voolates mootoriruumi osadele (nt generaatorile) sattuda.

HOIATUS

Jahutusvedelik

- Ärge kasutage pesuvedeliku mahutis radiaatori jahutusvedelikku ega anti-friisi.
- Radiaatori jahutusvedelik võib tuuleklaasile pritsides varjata nähtavust ja põhjustada sõiduki üle kontrolli kadumist ning kahjustada värvi ja keredetaile.

Pidurivedelik

Pidurivedeliku taseme kontrollimine

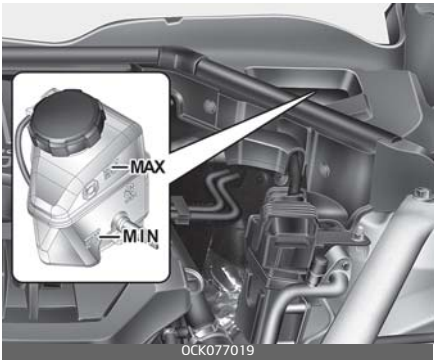

Kontrollige vedeliku taset paagis regulaarselt. Vedelikutase peab jääma paagi küljel olevate tähiste MIN ja MAX vahele.

Enne korgi eemaldamist ja vedeliku lisamist puhastage paagi korgi ümbrus korralikult ära, et vältida mustuse sattumist pidurivedeliku sisse.

Kontrollige korrapäraselt, kas pidurivedeliku tase mahutis on märkide MIN ja MAX vahel. Vedelikutase alaneb läbisõidu suurenemisel. See on tavaline seisund, mis on seotud piduri hõõrdkatete kulumisega.

Kui vedeliku tase on eriti madal, laske süsteemi kvalifitseeritud asjatundjal kontrollida. Kia soovitab pöörduda Kia volitatud esindaja/teenusepartneri poole.

Kasutage ainult määratud pidurivedelikku. (Täpsem teave "Soovituslikud määrdeained ja nende kogused" leheküljel 8-10.)

Ärge segage eri tüüpi vedelikke.

⚠ HOIATUS

Pidurivedeliku kaotus

Kui pidurivedelikku tuleb sageli lisada, soovitame lasta süsteemi kontrollida kvalifitseeritud asjatundjal. Kia soovitab pöörduda Kia volitatud esindaja/teenusepartneri poole.

⚠ HOIATUS

Pidurivedelik

Käsitlege pidurivedelikku selle vahetamisel ja lisamisel ettevaatlikult. Ärge laske sel silmadega kokku puutuda. Kui pidurivedelik satub silma, peske neid kohe suurtes kogustes kraaniveega. Laske oma silmad esimesel võimalusel arsti juures üle kontrollida.

⚠ ETTEVAATUST

Vältige pidurivedeliku sattumist autokere värvkattele, kuna see võib värvi kahjustada. Pikka aega lahtiselt õhu käes seisnud pidurivedelikku ei tohi enam kunagi kasutada, kuna selle kvaliteet pole siis enam endine. See tuleb nõuetekohaselt hävitada. Ärge pange valet vede-

likku. Vaid paar tilka pidurisüsteemi sattunud mineraalõli (nt mootoriõli) võib pidurisüsteemi osi kahjustada.

⚠ ETTEVAATUST

Sõiduki pidurisüsteemi ja ABS/ESC-süsteemi parima jõudluse säilitamiseks kasutage Kia originaal-pidurivedelikku vastavalt spetsifikatsioonile. (Klassifikatsioon: SAE J1704 DOT4 LV, ISO4925 CLASS-6, FMVSS116 DOT-4)

Klaasipesuvedelik

Klaasipesuvedeliku taseme kontroll

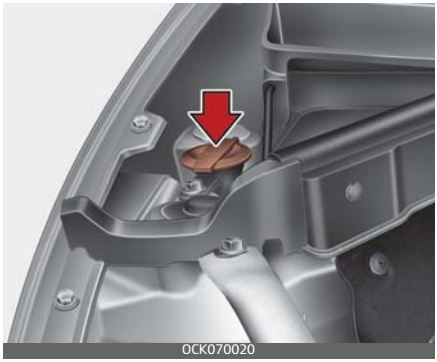

Pesuvedeliku anum on läbipaistev, et vedelikutaset oleks võimalik visuaalselt kontrollida.

Kontrollige vedeliku taset pesuvedeliku mahutis ja vajaduse korral lisage. Kui spetsiaalset klaasipesuvedelikku ei ole kohe käepärast, võib kasutada ka tavalist vett. Külmas kliimas tuleb jäätumise vältimiseks kasutada külmumisvastaste omadustega pesuvahendit.

⚠ HOIATUS

Jahutusvedelik

- Ärge kasutage pesuvedeliku mahutis radiaatori jahutusvedelikku ega anti-friisi.
- Radiaatori jahutusvedelik võib tuuleklaasile pritsides varjata nähtavust ja põhjustada sõiduki üle kontrolli kadumist ning kahjustada värvi ja keredetaile.

- Tuuleklaasi pesuvedelikud sisaldavad teatud koguses alkoholi, mis võib teatud tingimustes tuleohtlik olla. Ärge laske sädemetel ega leegil puutuda kokku pesuvedelikuga ega selle mahutiga. Sõiduk võib kahjustada või sõitjad saada kahju.
- Tuuleklaasi pesuvedelik on inimestele ja loomadele mürgine. Ärge jooge ega puutuge pesuvedelikuga kokku. See võib põhjustada tõsiseid vigastusi või surma.

Õhupuhasti

Filtrielemendi vahetamine

(Bensiinimootor) 2.0 FR T-GDi

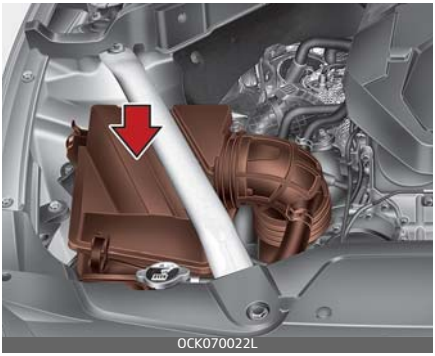

(Bensiinimootor) 3.3 T-GDi (Kaassõitja pool)

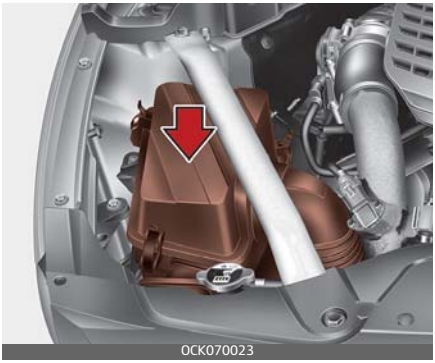

Filter tuleb vajadusel välja vahetada ja seda ei tohi pesta.

Laske õhupuhasti filter kontrollida või vahetada kvalifitseeritud asjatundjatel. Kia soovitab pöörduda Kia volitatud esindaja/teenusepartneri poole.

Vahetage filtrit hooldusgraafiku kohaselt.

(Bensiinimootor) 3.3 T-GDi (Juhi pool)

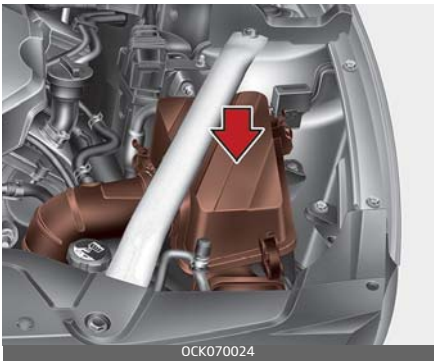

Kui sõidukit kasutatakse väga tolmustes või liivastes tingimustes, tuleb elementi vahetada tihedamini, kui soovituslik vahemik. (Täpsem teave "Tähtajaline hooldus" lehekülgel 7-9.)

⚠ ETTEVAATUST

- Ärge sõitke eemaldatud õhupuhastiga; see põhjustab suuremat mootori kulumist.
- Olge õhupuhasti filtri eemaldamisel ettevaatlik, et tolm ega mustus ei pääseks õhu sissevõttu, see võib põhjustada kahjustusi.
- Kasutage varuosi kvalifitseeritud asjatundjalt. Kia soovitab pöörduda Kia volitatud esindaja/teenusepartneri poole.

Kliimaseadme õhufilter

Filtri kontroll

Kliimaseadme õhufiltrit tuleb vahetada vastavalt hooldusgraafikule. Kui sõidukit kasutatakse väga saastatud õhuga linnades või tolmustel ebaühtlastel teedel väga pikka aega, tuleb seda kontrollida tihedamini ja vahetada varem. Toimige kliimaseadme õhufiltri vahetamisel järgmiselt ja vältige teiste osade kahjustamist.

1. Avage kindalaegas ja eemaldage selle külgedel asuvad stopperid.

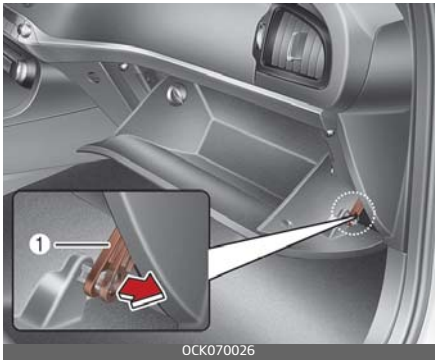

2. Hoides kindalaeka avatuna tõmmake piirajat (1).

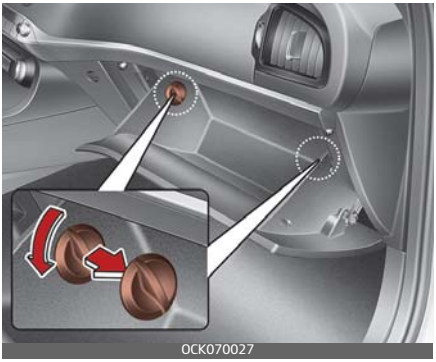
OCK070027

3. Eemaldage kliimaseadme õhufiltri kaas, vajutades selle vasakus otsas asuvat lukustit.

OCK070028

4. Vahetage kliimaseadme õhufilter välja.

OJA070096

5. Pange kõik osad oma kohale tagasi eemaldamisele vastupidises järjekorras.

✻ MÄRKUS

Paigaldage kliimasüsteemi õhufilter õigesti. Vastasel juhul võib süsteemi tekitada müra ja filtri tõhusus väheneb.

Klaasipuhastid

Klaasipuhastite kontroll

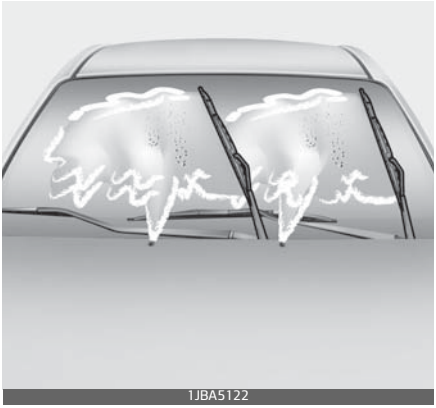

MÄRKUS

Autode automaatpesulates peale-kantavad kuumvahad muudavad esiklaasi reeglina raskemini puhastatavaks.

Tuuleklaasi või klaasipuhastite saastamine erinevate ainetega võib vähendada klaasipuhastite tõhusust. Määrdumise tavalisemateks põhjusteks on putukad, puutolm ja -vaik ning kuumvahatöötlus, mida mõned autopesufirmad kasutavad. Kui klaasipuhastid ei pühi korralikult, puhastage nii aken kui klaasipuhastid hea puhastusvahendi või maheda pesuvahendiga ja loputage põhjalikult puhta veega.

ETTEVAATUST

Klaasipuhastiharjade kahjustamise vältimiseks ärge kasutage bensiini, petrooleumi, värvilahustit ega muid lahusteid nende peal ega läheduses.

Klaasipuhastite vahetamine

Kui klaasipuhasti harjad ei puhasta enam tõhusalt, võivad harjad olla kulunud või pragunenud ja vajavad vahetamist.

ETTEVAATUST

Vältimaks klaasipuhasti hoova või muude komponentide kahjustamist, ärge püüdke neid käsitsi liigutada.

ETTEVAATUST

Määratlemata klaasipuhasti harja kasutamine võib põhjustada klaasipuhasti talitlushäireid ja riket.

Esiklaasipuhasti hari

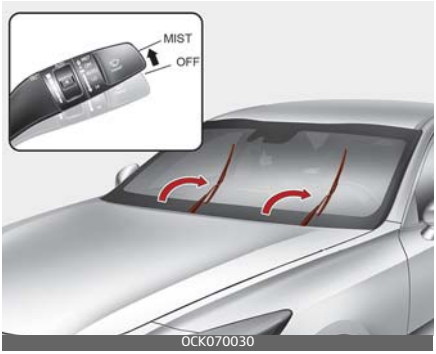

Seadke esiklaaspuhastid teenindusasendisse.

Peale mootori väljalülitamist liigutage klaasipuhasti lüliti 20 sekundi jooksul ühekordse pühkimise (MIST) asendisse ja hoidke lülitit üle 2 sekundi kuni hari on täiseti püstises asendis.

⚠ ETTEVAATUST

Ärge laske klaasipuhasti harjahooval klaasile kukkuda, sest nii võib klaas viga saada.

1. Tõstke klaasipuhastaja vars üles.
2. Tõstke klaasipuhasti harja klamber üles. Seejärel tõmmake harja koost üles ja eemaldage see.

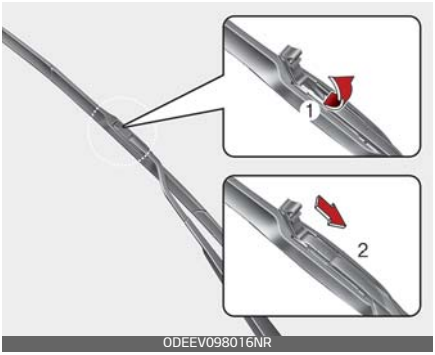

3. Paigaldage uus hari.

4. Asetage klaasipuhastaja vars klaasile.
5. Lülitage süüde „ON” asendisse ja klaasipuhastid naasevad tavaasendisse.

Aku

Patarei vahetamine

Aku asub pagasiruumis.

Aku vahetamisel ühendage negatiivne (–) kaabel lahti (1) ja eemaldage aku positiivne (+) kaitsmekarp (2).

Eemaldage aku kinnitusklamber (3).

⚠ HOIATUS

Lülitage mootor välja ja oodake, kuni see jahtub, vastasel juhul võib pagasiruumi põrand kuum olla. Aku pagasiruumist eemaldamisel kandke kindaid.

Parimaks aku toimimiseks

- Hoidke aku kindlalt kinnitatuna.
- Hoidke aku pealispind puhta ja kuivana.
- Hoidke klemmid ja ühendused puhtad, pingutatud ja kaetuna vaseliini või klemmimäärdega.
- Loputage maha loksunud elektrolüüt akult kohe vee ja söögisooda lahusega.
- Kui sõidukit pikema aja jooksul ei kasutata, lahutage kõik akukaablid.

✻ MÄRKUS

Tehases paigaldatud aku on hooldusvaba. Kui teie sõiduk on varustatud akuga, mille küljele on märgitud LOWER (ALUMINE) ja UPPER (ÜLEMINE), saate kontrollida elektrolüüdi taset. Elektrolüüdi tase peaks olema LOWER (ALUMINE) ja UPPER (ÜLEMINE) vahel. Kui elektrolüütide tase on madal, tuleb lisada destilleeritud (demineraliseeritud) vett (ärge lisage kunagi väävelhapet või muud elektrolüüti). Täites olge ettevaatlik, et mitte pritsiga akut ja ümbritsevaid osi. Ärge täitke akuelemente üle. See võib teistel osadel korrosiooni põhjustada. Seejärel kontrollige, et elementide korgid oleks kinni keeratud. Pöörduge kvalifitseeritud asjatundja poole. Kia soovitab pöörduda Kia volitatud esindaja/teenusepartneri poole.

⚠ HOIATUS

Aku ohtlikkus

Aku käsitlemisel lugege hoolikalt järgmiseid juhiseid.

Hoidke süüdatud suitsud ja muud leegid või sädemed akust eemal.

Akuelementides on alati vesinikku, väga kergsüttivat gaasi, mis võib süttimisel plahvatada.

Hoidke akud lastele kättesaamatus kohas, sest akud sisaldavad väga söövitavat VÄÄVELHAPET. Ärge laske akuhappel kokku puutuda oma naha, silmade, riietega ega värviviimistlusega.

Kui elektrolüüt satub teile silma, loputage silmi puhta veega vähemalt 15 minutit ja pöörduge kohe arsti poole. Kui elektrolüüt satub teie nahale, peske nahk põhjalikult puhtaks.

Kui tunnete valu või põletustunnet, pöörduge kohe arsti poole.

Kandke laadimisel või aku lähedal töötades silmakaitset. Tagage suletud alal töötades ventilatsioon.

Valesti kõrvaldatud patarei võib kahjustada keskkonda ja inimeste tervist. Kõrvalda aku kasutusest vastavalt kohalikele seadustele või määrustele.

Aku sisaldab pliid. Ärge visake seda pärast kasutamist ära. Pöörduge kvalifitseeritud asjatundja poole. Kia soovitab pöörduda Kia volitatud esindaja/teenusepartneri poole.

- Plastkorpusega aku tõstmisel võib liigne pinge korpusel põhjustada akuhappe lekkimist, põhjustades kehavigastusi. Tõstke akuhoidiku või kätega eri nurkadest.
- Ärge püüdke akut uuesti laadida, kui akukaablid on ühendatud.
- Elektriline süütesüsteem töötab kõrgepingega. Ärge puudutage neid osi liikuva mootori või sisselülitatud süütelüliti puhul.

Ülaltoodud hoiatuste eiramine võib põhjustada tõsiseid kehavigastusi või surma.

⚠ ETTEVAATUST

- Kui te autot pikka külmas piirkonnas aega ei kasuta, eemaldage aku ja hoidke seda siseruumis.
- Laadige alati aku täis, et vältida selle külma ilmaga kahjustamist.
- Kui ühendate akuga volitamata elektroonikaseadmed, võib aku tühjeneda. Ärge kasutage volitamata seadmeid.

Aku mahtuvuse silt

Näide

* Sõidukis olev aku silt võib joonisel näidatust erineda.

1. AGM90L-DIN : Kia aku mudeli nimi
2. 90Ah(20HR) : nominaalmahtuvus (Amprites tunnis)
3. 170RC : Nominaalreservmaht (min)
4. 12V: nominaalpinge
5. 850CCA (SAE) : külmtestimispinge amprites (SAE)
6. 680A : külmkatse vool amprites EN

Aku laadimine

Teie sõidukil on hooldusvaba kaltsiumipõhine aku.

- Kui aku tühjeneb lühikese aja jooksul (sest nt esituled või sisevalgustid jäeti põlema, kui sõiduk ei olnud kasutuses), laadige seda aeglase laadimisega 10 tundi.
- Kui aku tühjeneb aeglaselt suure elektrikoormuse tõttu samal ajal kui sõidukit kasutatakse, laadige seda 20–30 A kaks tundi.

⚠ HOIATUS

Aku laadimine

Järgige aku laadimisel järgmiseid abinõusid.

- Aku tuleb sõidukist eemaldada ja asetada hea ventilatsiooniga alale.
- Ärge lubage aku lähedusse suitse, sädemeid ega leeke.
- Jälgige akut laadimise ajal ja peatage või vähendage laadimiskiirust, kui akuelemendid hakkavad tugevalt aurama (keema) või kui mis tahes elemendi elektrolüüdi temperatuur ületab 49 °C (120 °F).
- Kandke laadimise ajal aku kontrollimiseks silmakaitset.
- Lahutage akulaadija järgmises järjestuses.
  1. Lülitage akulaadija pealüliti välja.
  2. Eemaldage negatiivne klamber negatiivselt akuklemmilt.
  3. Eemaldage positiivne klamber positiivselt akuklemmilt.

⚠ HOIATUS

- Enne aku hooldamist või laadimist lülitage kõik tarvikud välja ja seisake mootor.
- Aku lahtiühendamisel tuleb negatiivne akukaabel eemaldada esimesena ja paigaldada viimasena.

- Akuga seotud tööd peab viima läbi kvalifitseeritud asjatundja. Kia soovitab pöörduda Kia volitatud esindaja/teenusepartneri poole.

⚠ ETTEVAATUST

- Kaitske akut vee ja muude vedelike eest.
- Ohutuse tagamiseks kasutage varuosi kvalifitseeritud asjatundjalt. Kia soovitab pöörduda Kia volitatud esindaja/teenusepartneri poole.

⚠ ETTEVAATUST

AGM-aku (kui kuulub varustusse)

- Absorbeeritud klaasmatt-akud (AGM) on hooldusvabad ja laske seda hooldada kvalifitseeritud asjatundjal. Kia soovitab pöörduda Kia volitatud esindaja/teenusepartneri poole.
  Laadige sellist akut ainult täisautomaatse akulaadijaga, mis on ette nähtud AGM-akude laadimiseks.
- Klaasmatt-akude vahetamisel kasutage kvalifitseeritud asjatundjalt saadud osi. Kia soovitab pöörduda Kia volitatud esindaja/teenusepartneri poole.
- Ärge avage eemaldage aku ülaosas olevat korki. Nii võib elektrolüüt akust välja pääseda ja raskeid vigastusi tekitada

Üksuste lähtestamine

Üksused tuleb lähtestada, kui aku on tühjenenud või kui aku on lahti ühendatud.

- Automaatne üles/alla aken
- Katuseluuk
- Trip Computer (Teekonna kompuuter)
- Kliimaseadme süsteem
- Integreeritud mälusüsteem
- Heli

Rehvid ja veljed

Rehvide korrashoid

Korralikuks hoolduseks, ohutuseks ja maksimaalseks kütusesäästuks tuleb alati säilitada soovitatud rehvirõhku ja jääda teie sõidukile soovitatud koormusvahemikku ning kaalujaotusesse.

Soovitatavad külmrehvi rõhud

Kõiki rehvirõhke (sh varurehvi oma) tuleb kontrollida, kui rehvid on külmad. "Külmad rehvid" tähendab, et sõidukiga pole sõidetud vähemalt kolm tundi või on sõidetud vähem kui 1,6 km.

Parima sõidukogemuse, sõiduki käsitsemise ja rehvi minimaalse kulumise tagamiseks tuleb hoida soovitatavat rõhku.

Soovitusliku rehvirõhu leiate jaotisest "Rehvid ja veljed" leheküljel 8-8.

OCK080005

Kõik üksikasjad (suurused ja rõhud) leiate sõidukile kinnitatud sildilt.

⚠ HOIATUS

Alarõhk

Tugev alarõhk (70 kPa (10 psi, 0,7 bar) või enam) võib põhjustada tõsise soojusenergia kogunemise, põhjustades kummi lõhkemist, turvise eraldumist ja muid rehvirikkeid, mille tagajärjeks võib olla sõiduki üle kontrolli kadumine, mis põhjustab tõsiseid vigastusi ja surma. Oht on palju suurem kõrgetel temperatuuridel ja suurtel kiirustel pikkade vahemaade läbimisel.

⚠ ETTEVAATUST

- Alarõhk põhjustab ka suuremat kulumist, halba käsitlemist ja suurenenud kütusekulu. Võimalik on ka velje deformeerumine. Hoidke rehvirõhk õigel tasemel. Kui rehvi peab tihti täis pumpama, laske süsteemi kvalifitseeritud asjatundjal kontrollida. Kia soovitab pöörduda Kia volitatud esindaja/teenusepartneri poole.
- Ülemäärane rõhk põhjustab karmi sõitmist, ülemäärast kulumist turvise keskel ja suuremat kahju liiklusohtudest.

⚠ ETTEVAATUST

- Sooja rehvi rõhk ületab soovitatavat külma rehvi rõhku tavaliselt 28–41 kPa (4–6 psi, 0,28–0,41 bar) võrra.
  Ärge vabastage rehvirõhu reguleerimiseks õhku soojadest rehvidest, sest rehvid jäävad alarõhuga.
- Paigaldage kindlasti ventiilikorgid. Ilma ventiilikorgita võib mustus või niiskus sattuda ventiili südamikku ja põhjustada õhulekkeid. Kui ventiilikork puudub, paigaldage võimalikult kiiresti uus.

⚠ HOIATUS

Rehvirõhk

Ülerõhk ja alarõhk võivad lühendada rehvi eluiga, mõjutada sõiduki käsitsemist ja põhjustada äkilist rehvitõrget. See võib põhjustada sõiduki üle kontrolli kaotamist ja potentsiaalseid vigastusi.

⚠ ETTEVAATUST

Rehvirõhk

Järgige alati järgnevat.

- Kontrollige rehvirõhku, kui rehvid on külmad. (Kui sõiduk on seisnud vähemalt kolm tundi või kui sellega pole käivitamisest alates sõidetud rohkem kui 1,6 km.)
- Kontrollige varurehvi rõhku iga kord kui kontrollite teiste rõhkude survet.
- Ärge koormage kunagi sõidukit üle. Ärge koormage kui kuulub varustusse sõiduki pakiruumi üle.
- Kulunud ja vanad rehvid võivad õnnetusi põhjustada. Kui turvis on väga kulunud või kui rehvid on kahjustunud, vahetage need välja.

Rehvirõhu kontrollimine

Kontrollige rehve kord kuus või tihedamini.

Kontrollige ka varurehvi rõhku.

Kontrollimine

Kasutage rehvirõhu kontrollimiseks kvaliteetset mõõdikut. Rehve vaadates ei ole võimalik nende rõhku määrata. Radiaalrehvid võivad näida korralikult täispumbatuna ka siis, kui nad on alarõhuga.

Kontrollige rehvide rõhku, kui rehvid on külmad. "Külm" tähendab, et teie sõiduk on seisnud vähemalt viimased kolm tundi või pole olnud rehvirõhu HOIATUST rohkem kui 1,6 km.

Eemaldage rehvi ventiililt kork. Suruge rehvimanomeetri otsik rõhunäidu saamiseks tugevalt ventiilile. Kui külma rehvi rõhk vastab soovitatud rõhule rehvil ja laadimisteabe sildil, ei ole täiendavat

reguleerimist vaja. Kui rõhk on madal, lisage õhku soovitatud taseme saavutamiseni.

Rehvi ületäitmisel vabastage õhk, vajutades rehvi ventiili keskel olevale metallvarrele. Kontrollige seejärel rõhku manomeetriga veel kord. Pange ventiilikorgid ventiilivardale tagasi. Need aitavad ennetada lekkeid, hoides mustuse ja niiskuse eemal.

⚠ HOIATUS

- Kontrollige tihti rehvirõhku ning nende kulumist ja kahjustumist. Kasutage alati rehvi manomeetrit.
- Liiga kõrge või madala rõhuga rehvid kuluvad ebavõrdselt, põhjustades kehva käsitlemist, sõiduki üle kontrolli kaotamist ja äkilisi rehvitõrkeid, mis põhjustavad õnnetusi, vigastusi ja isegi surma. Sõiduki soovitusliku rehvirõhu leiate sellest juhendist ja keskpiiralt, juhi poolel ausavalt rehvikleebiselt.
- Kulunud rehvid võivad õnnetusi põhjustada. Vahetage kulunud, ebaühtlaselt kulunud või kahjustunud rehvid välja.
- Kontrollige ka varurehvi rõhku. Kia soovitab kontrollida varurehvi rõhku iga kord, kui kontrollite teiste rehvide rõhku.

Rehvide ümbervahetamine

Turvise kulumise reguleerimiseks on soovituslik rehve ümber vahetada iga 10 000 km järel või varem, kui esineb ebaregulaarselt kulumist.

Kontrollige ümber vahetamise rehve õige tasakaalu suhtes.

Vaadake ka seda, kas rehvidel on ebaühtlase kulumise märke või vigastusi. Ebatavalist kulumist põhjustab reeglina vale rehvirõhk, rataste ebaõige suund ja tasakaalu puudumine, tugev pidurdamine või järsud pöörded. Kontrollige turvist ja rehvi külge muhkude ja kühmude osas. Nende leidmisel vahetage rehv välja. Riie või nööri nähtavale tulemisel vahetage rehv välja. Pärast ümber vahetamist reguleerige eesmiste ja tagumiste rehvide rõhk määratuni ja kontrollige rattamutrite pinget.

Vt "Rehvid ja veljed" leheküljel 8-8.

18-tolline rehv

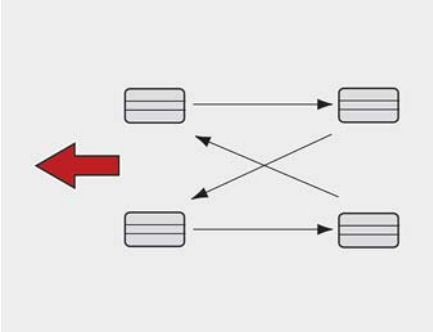

19-tolline rehv

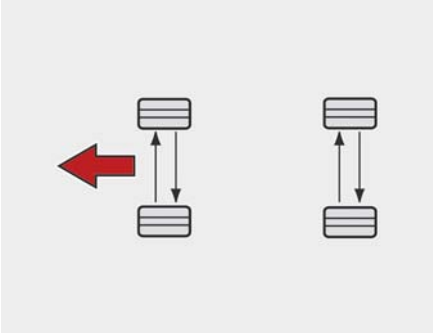

Alati, kui rehvide asukohti omavahel vahetatakse, tuleks kontrollida ka piduriklotside kulumisastet.

MÄRKUS

Radiaalrehve, millel on asümmeetriline turvisemuster, tuleb ümber vahetada ainult eest taha ja mitte paremalt vasakule.

HOIATUS

- Ärge kasutage rehvide rotatsiooniks väikses mõõdus ajutist varuratast (kui kuulub varustusse).
- Ärge paigaldage autole mingil juhul samaaegselt eri tüüpi (nt radiaal- ja diagonaaltüüpi) rehve. See võib põhjustada ebatavalisi käitamisomadusi, mis võivad põhjustada surma, raskeid vigastusi või varalist kahju.

Ratta joondamine ja rehvi tasakaal

Auto rattad on tehases korralikult tasakaalustatud ning joondus õigeks reguleeritud. Nii peavad rehvid kaua vastu ja on tagatud parimad sõiduomadused.

Üldiselt ei ole vaja rataste joondust uuesti reguleerida. Kui aga märkate rehvide ebatavalist kulumist või kui auto kisub sõitmisel kergelt ühele poole viltu, peab joondust ilmselt uuesti reguleerima.

Kui tunnete siledal teel sõites auto pidevat vibreerimist, vajavad auto rattad ilmselt uuesti tasakaalustamist.

ETTEVAATUST

Ebasobivad rehvikaalud võivad sõiduki alumiiniumrehve kahjustada. Kasutage ainult sellele autole heaks kiidetud rataste tasakaalustusvihte.

Rehvide asendamine uutega

Kui rehv on ühtlaselt kulunud, ilmub turvise kulumismärk (A) ühtlase ribana ümber turvise. See näitab, et rehvil on järel veel alla 1,6 mm paksune turvisekiht. Asendage rehv sellisel juhul uuega.

Ärge oodake enne vahetamist, et riba ilmuks kogu turvisele.

✻ MÄRKUS

Soovitame rehvide vahetamisel-kasutada algselt sõidukiga kaasas olnud rehvidega samas suuruses rehve.

Vastasel juhul mõjub see sõidukogemust.

⚠ ETTEVAATUST

Rehvide ümber vahetamise järel kontrollige ja pingutage rattamutreid pärast ligikaudu 50 km läbimist ja kontrollige uuesti pärast 1000 km läbimist. Kui rool sõidu ajal rapub või sõiduk vibreerib, on rehv tasakaalust väljas. Reguleerige rehvi tasakaalu. Kui probleem ei lahene, pöörduge kvalifitseeritud asjatundja poole. Kia soovitab pöörduda Kia volitatud esindaja/teenusepartneri poole.

⚠ HOIATUS

Rehvide asendamine

Et vältida rehvi purunemisest või juhitavuse kaotusest tingitud inimohvritega õnnetust:

- Vahetage kulunud, ebaühtlaselt kulunud või kahjustunud rehvid välja. Kulunud rehvid võivad auto pidurdusvõimet, juhitavust ja haarduvust halvendada.
- Ärge sõitke liiga tühjade või liiga täis rehvidega. Nii võivad rehvida kuluda ebaühtlaselt ja tekkida rehvikahjustused.
- Ärge paigaldage rehve vahetades kunagi samale autole radiaal- ja kaldturvisega rehve. Radiaalrehvidelt kaldturvisega rehvidele liikudes peate vahetama kõik rehvid (ka varurehvi).
- Ärge kasutage oma autol muud mõõtu või tüüpi rehve või velgesid, sest need võivad mõjutada auto turvalisust ja sooritust ning põhjustada inimohvritega õnnetuse.
- Kia määratlustele mittevastavad rehvid võivad kehvasti sobida ja põhjustada sõidukile kahju või ebatavalisi käitumisomadusi ja kehva juhitavust.
- ABS-pidurid töötavad rataste kiirust võrreldes. Rehvisuurus mõjutab kiirust. Rehvide vahetamisel peavad kõik 4 olema originaalrehvidega sama mõõtu. Teises suuruses rehvide kasutamine võib põhjustada ABS-pidurite (blokee-

rumisvastane pidurisüsteem) ja ESC (elektrooniline stabiilsuskontroll) ebaregulaarset tööd.

Väikses mõõdus varuratta rehvi väljavahetamine. (mõnel mudelil)

Ajutiseks kasutamiseks mõeldud väikses mõõdus varuratta rehvi turvis peab vastu lühemat aega kui tavamõõdus rehvi turvis. Asendage rehv uuega, kui näete rehvil kulumisindikaatorite vööte. Uus rehv peab olema täpselt samas mõõdus ja sama tüüpi, nagu teie uue autoga kaasas olnud varuratta rehv, ning see tuleb paigaldada samale ajutise varuratta veljele. Kompaktvarurehvi ratas ei ole mõeldud tavasuuruses velje jaoks ja kompaktvarurehvi velg ei ole mõeldud tavasuurus rehvi jaoks.

Rataste asendamine

Metallrataste asendamisel veenduge, et uued rattad vastavad diameetri, velje laiuse ja nihkega tehaseühikutele.

⚠ HOIATUS

Vales suuruses ratas võib kahjustada ratta ja laagri eluiga, pidurdamis- ja peatumisvõimet, käsistsemisomadusi, kliirensit maapinnast, kere ja rehvi vahelist kliirensit, lumeketi kliirensit, spidomeetri ja odomeetri kalibreerimist, esilaternate suunda ja põrkeraua kõrgust.

Rehvi veojõud

Haardumine võib halveneda, kui sõidate tugevalt kulunud või vale rõhuni täidetud rehvidega või kui teekate on libe. Kulumisindikaatorite ilmumisel tuleb rehvid välja vahetada. Et mitte kaotada kontrolli sõiduki üle, sõitke vihmas, lumes või jääl aeglasemalt.

Rehvihooldus

Lisaks sobivale rõhule aitab rehvi kulumist vähendada õige rehvide joondus. Kui mis tahes rehv on ebaühtlaselt kulunud, siis laske kvalifitseeritud asjatundjal ratta seadenurkasid kontrollida. Kia soovitab pöörduda Kia volitatud esindaja/teenusepartneri poole.

Uute rehvide paigaldamisel veenduge, et need on tasakaalus. See lisab sõidumugavust ja pikendab rehvide kasulikku tööiga. Lisaks peab laskma rehve uuesti tasakaalustada iga kord, kui need on veljelt eemaldatud.

Rehvi markeering rehvi küljel

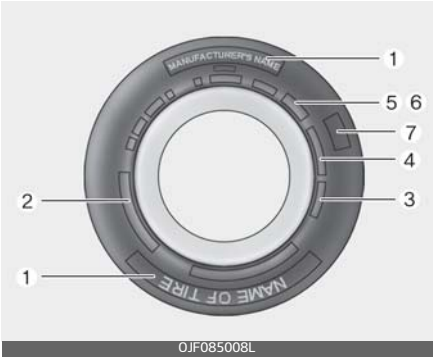

See markeering annab infot rehvi põhiomaduste kohta ning sisaldab ka rehvi identifitseerimisnumbrit (TIN), millega saab tõendada rehvi vastavust ohutusstandardeile. TIN-numbrit saab kasutada rehvi tuvastamiseks tagasikutsumise korral.

1. Tootja või kaubamärgi nimi

Kuvatakse tootja või kaubamärgi nimi.

2. Rehvimõõdu tähistus

Rehvi külgseinale on märgitud rehvisuuruse tähistus. Vajate seda teavet sõidukile asendusrehvide valimisel. Järgnevalt kirjeldatakse, mida tähed ja numbrid rehvimõõdu tähistusel tähendavad.

Rehvimõõdu markeeringu näide

(See numbri- ja tähekombinatsioon on toodud ainult näiteks; teie auto rehvide markeering võib olla sellest erinev.)

P235/55R19 108T

P – kohaldatav sõiduki tüüp (eesliitega "P" tähistatud rehvid on mõeldud kasutamiseks sõiduautodel või kaubikutel; kuid mitte kõigil rehvidel pole seda märgistust).

235 – rehvi laius millimeetrites.

55 – proportsioonid. rehvi ristlõike kõrguse suhe laiusesse protsentides

R– rehvikonstruktsiooni kood (radiaalne)

19 – velje läbimõõt tollides.

108 – koormusindeks, numbrikood mis on seotud maksimaalse koormusega, mida rehv suudab kanda.

T – kiirusindeksi sümbol. Lisateavet leiate selle jaotise kiirusindeksite tabelist.

Velje mõõdu markeering

Ka veljed kannavad markeeringut, mida peate teadma, kui tekib vajadus velje asendamiseks. Järgnevalt on selgitatud, mida tähed ja numbrid velje mõõdu markeeringus tähendavad.
Velje mõõdu markeeringu näide:
7.5JX19
7,5 – velje laius tollides.
J – velje serva profiil.
19 – velje läbimõõt tollides.

Rehvi kiirusindeksid

Allolevas tabelis on toodud mitmed praegu sõiduautode rehvide puhul kasutatavad erinevad kiirusin-

deksid. Kiirusindeks on osa rehvi suuruse tähistusest rehvi külgseinal. See sümbol vastab rehvi maksimaalsele ohutule sõidukiirusele.

Kiirusklassi sümbol	Maksimumkiirus
S	180 km/h
T	190 km/h
H	210 km/h
V	240 km/h
W	270 km/h
Y	300 km/h
Z	Üle 240 km/h

3. Rehvi eluea kontrollimine (TIN: rehvi identifitseerimisnumber)

Kõik rehvid, mis on tootmiskuupäeval põhinedes üle 6 aasta vanad (sh varurehv) tuleb uute vastu vahetada. Leiate tootmiskuupäeva rehvi külgseinalt (võimalik, et rehvi seest), samuti DOT (USA transpordiameti) koodi. DOT-kood on numbrite jada rehvil, mis koosneb numbritest ja inglise tähtedest. Rehvi tootmiskuupäeva saate kindlaks määrata DOT-koodi nelja viimase numbri põhjal.

DOT: XXXX XXXX 0000

DOT-koodi esimene osa tähistab tehasekoodi numbrit, rehvi suurust ja turvisemustrit ja neli viimast numbrit tähistavad tootmisnädalat ja -aastat.

Näiteks:

DOT XXXX XXXX 1620 näitab, et rehv on valmistatud 2020. aasta 16. nädalal.

⚠ HOIATUS

Rehvi vanus

Rehvid lagunevad aja jooksul, isegi kui neid ei kasutata.

Soovitame hoolimata järelejäänud turvisest vahetada rehve ligikaudu kuue (6) aasta tavapärase hoolduse järel. Kuum kliima või sageli avalduv suur koormus võivad vananemist kiirendada. Selle hoiatuse eiramine võib põhjustada äkilise rehvitõrke, mis võib viia juhitavuse kaotamiseni ja õnnetuseni, põhjustades raskeid vigastusi või surma.

4. Rehvikihi koostis ja materjal

See number näitab, mitmest kummiga kaetud tekstiili kihist rehv koosneb. Rehvide tootjad on kohustatud avaldama ka rehvides kasutatud materjalid, mille hulka kuuluvad teras, nailon, polüester jm. Täht „R“ tähendab radiaalkihti, täht „D“ tähendab diagonaal- või kaldturvisega materjali ja täht „B“ tähendab diagonaal-vöökihti.

5. Maksimaalne lubatud rõhk

See number näitab suurimat rõhku, milleni rehvi võib õhuga täita. Ärge seda maksimaalset rehvirõhku ületage. Soovitusliku rehvirõhu leiate rehvi ja laadimisteabe sildilt.

6. Maksimaalne koormusindeks

See number näitab rehvi maksimaalset kandevõimet kilogrammides ja naeltes. Sõidukil olevate rehvide asendamisel kasutage ainult rehve, millel on sama koormusindeks kui tehases paigaldatud rehvidel.

7. Ühtne rehvi kvaliteedihinnang

Kvaliteediklassid on kui kuulub varustusse rehvi külgseinal turvise õla ja maksimaalse lõike laiuse vahel.

Näiteks:

TURVISE KULUMISMÄRK 200

VEOJÕUD AA

TEMPERATUUR A

Turvise kulumiskindlus (Tread wear)
Turvise kulumisklassi näol on tegu suhtelise suurusega, mille aluseks on rehvi kulumise kiirus, mida mõõdetakse kindlates tingimustes ametlikul testteel. Näiteks rehv hinnanguga 150 kuluks üks ja pool korda (1½) vähem valitsuse rajal kui rehv hinnanguga 100.

Rehvide tegelik kulumine sõltub siiski kasutustingimustest ning võib olenevalt sõidumaneeridest, hooldusest, teeoludest ja kliimast suurel määral varieeruda.
Need hinded on vormitud sõiduautode külgseintele. Sõiduki standard- või lisavarustuses olevate rehvide hinded võivad erineda.

Haardumine (Traction) – AA, A, B ja C
Haardumisklassid kõrgemast madalamani on AA, A, B ja C. Need näitavad rehvide peatumisvõimet märjal teekattel, mida mõõdetakse kindlates tingimustes ametlikel katsetel, kus testpinnaseks on asfalt ja betoon. C-märgistusega rehvil võib olla kehv veojõu jõudlus.

Temperatuur – A, B ja C
Temperatuuri hinded on A (kõrgeim), B ja C ning need esindavad rehvi vastupanuvõimet soojuse tekkimisele ja selle võimet soojust hajutada, kontrollitud tingimustes määratud siseruumi labori katserattal kontrollides.
Püsiv kõrge temperatuur võib põhjustada rehvi materjali lagunemist ja vähendada rehvi eluiga ning liigne temperatuur võib põhjustada äkilise rehvitõrke. Hinded B ja A tähistavad jõudluse kõrgemaid tasemeid labori katserattal, kui seadusega nõutud miinimum.

⚠ HOIATUS

Sellele rehvile määratud hinne põhineb otse pidurdamisel ja ei hõlma kiirendust, kurvide läbimist, vesiliugu ega veojõu tippomadusi.

⚠ HOIATUS

Rehvi temperatuur

Selle rehvi temperatuur on mõeldud rehvile, mis on nõuetekohaselt täidetud ja mitte ülekoormatud. Liigne kiirus, alarõhk või ülekoormus, kas eraldi või koos, võivad põhjustada soojuse kogunemise ja võimaliku äkilise rehvitõrke. See võib põhjustada sõiduki üle kontrolli kaotamise ja tõsiseid vigastusi või surma.

Väikese ristlõikesuhtega rehv (mõnel mudelil)

Madala profiiliga rehve, mille profiil on madalam kui 50, on ette nähtud sportliku välimuse jaoks.

Kuna madala profiiliga rehvid on optimeeritud käsitsemiseks ja pidurdamiseks, võib nendega sõitmine olla ebamugav ja tavarehvidega võrreldes esineb rohkem müra.

⚠ ETTEVAATUST

Kuna madala profiiliga rehv on lühem kui tavaline, on selle ratas ja velg kergemini kahjustatavad. Nii et järgige allolevaid juhiseid.

- Sõitke ebaühtlastel teedel ja maastikul ettevaatlikult, sest rehvid ja veljed võivad kahjustuda. Ja kontrollige pärast sõitmist rehve ja velgesid.
- Sõitke aukudest, lamavatest politseinikest, kanalisatsioonikaevudest ja äärekividest üle ettevaatlikult, et mitte kahjustada rehve ja velgesid.
- Kui rehv on kahjustatud, kontrollige rehvi või võtke ühendust kvalifitseeritud asjatundjaga. Kia soovitab pöörduda Kia volitatud esindaja/teenusepartneri poole.
- Rehvi kahjustumise ennetamiseks kontrollige rehvi seisundit ja rõhku iga 3000 km järel.

⚠ ETTEVAATUST

- Rehvikahjustuste tuvastamine oma silmaga on keeruline. Kuid kui ilmneb vihje rehvikahjustuse kohta, isegi kui te ei näe kahjustust oma silmaga, laske rehv kontrollida või parandada, sest rehvikahjustus võib põhjustada õhu lekkimist rehvist.
- Kui rehv kahjustub ebaühtlastel teedel, maastikul, üle augu, kanalisatsioonikaevu või äärekivi sõitmisel, ei kata seda garantii.
- Rehvi teabe leiate rehvi külgseinalt.

Kaitsmed

Labatüüpi / kassetitüüpi / mitmikkaitse / kergsulav ühendus

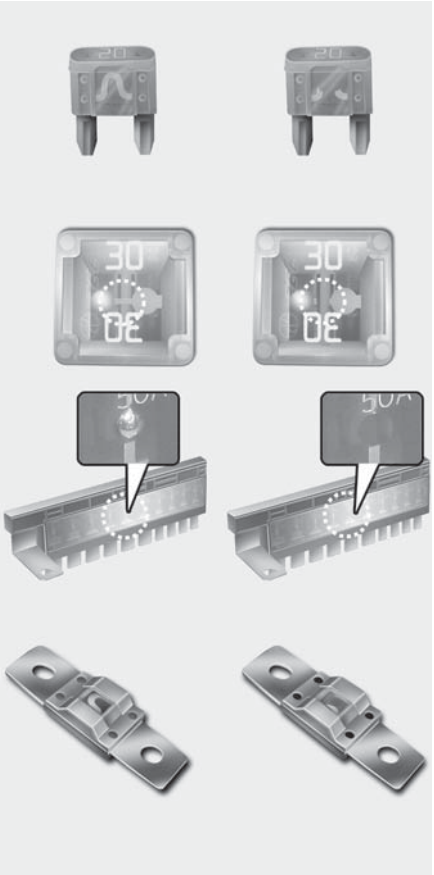

OCK077071

* Vasak : Tava

Parem : Läbipõlenud

Kaitsmed kaitsevad auto elektrisüsteemi elektrilise ülekoormuse poolt põhjustatud kahjustuste eest.

Teie autol on neli või viis kaitsmekarpi. Üks asub armatuurlaua juhipoolses osas ja teised mootoriruumis aku lähedal.

Kui mõni teie auto tuledest, lisaseadmetest või lülititest ei tööta, kontrollige vastava vooluahela kaitset. Kui kaitse on läbipõlenud, sulab kaitsme sees olev element.

Kui elektrisüsteem ei tööta, kontrollige kõigepealt juhipoolset kaitsmekarpi.

Enne kaitse vahetamist ühendage lahti aku kerejuhe (–).

Asendage läbipõlenud kaitse alati samasuguse voolutugevusega kaitsmega.

Kui asenduskaitse põleb läbi, viitab see elektriprobleemile. Vältige seotud süsteemi kasutamist ja pöörduge kohe kvalifitseeritud asjatundja poole. Kia soovitab pöörduda Kia volitatud esindaja/hooldus-partneri poole.

Kasutusel on kolme tüüpi kaitsmed: lamedat tüüpi madala pingega kaitsmed, kassettkaitsmed ja kõrge pingega mitmikkaitsmed.

⚠ HOIATUS

Kaitsmete asendamine

- Ärge vahetage kaitset mitte millegi muu kui sama voolutugevusega kaitsmega.
- Tugevam kaitse võib põhjustada kahjustusi ja tulekahju.
- Ärge paigaldage isegi ajutise meetmena kaitsme asemel traati või fooliumit. See võib põhjustada ulatusliku juhtmestiku kahjustumise ja võimaliku tulekahju.
- Ärge laske auto elektrijuhtmestiku juhuslikult muuta või sellele midagi lisada.

⚠ ETTEVAATUST

Ärge kasutage kaitsmete eemaldamiseks kruvikeerajat ega mingeid muid metallriistu, sest see võib põhjustada lühise ning kahjustada elektrisüsteemi.

✻ MÄRKUS

- Kaitsme vahetamiseks keerake süüde välja, lülitage välja kõigi elektriseadmete lülitid ja eemaldage seejärel aku miinusklemm (–).
- Kaitsmete/releede tegelik paneeli silt võib olla erinev.

⚠ ETTEVAATUST

- Veenduge läbipõlenud kaitsme või relee uue vastu vahetamisel, et uus relee sobib tihedalt klambritele. Kaitsme või relee ebapiisav kinnitamine võib põhjustada sõiduki juhtme- ja elektrisüsteemide kahjustumist ja võimaliku tulekahju.
- Ärge eemaldage kaitsmeid, releesid ega klemme, mis on kinnitatud poltide ja mutritega. Need võidakse kinnitada ebapiisavalt ja põhjustada tulekahju. Kui poltide ja mutritega kinnitatud kaitsmed, releed või klemmid on läbipõlenud, soovitame pöörduda kvalifitseeritud asjatundja poole. Kia soovitab pöörduda Kia volitatud esindaja/hoolduspartneri poole.
- Ärge sisestage klemmidele muid esemeid (nt draiverit ja juhtmestikku) peale kaitsmete ja releede See võib põhjustada ühenduse rikke ja süsteemi talitlushäireid.
- Ärge sisestage kruvikeerajaid ega järelturu juhtmestikku klemmidele, mis on mõeldud ainult kaitsmetele ja releedele. Auto salongi elektrisüsteem ja juhtmestik võib ühendusvea tõttu kahjustuda või süttida.
- Ühendades juhtme otse tagatuledega või vahetades pirni, mis ei ole haagisele ettenähtud, võib sisemine ühendusplokk läbi põleda.

⚠ ETTEVAATUST

Kontrollige visuaalselt aku korki, veendumaks, et see on turvaliselt kinni. Kui aku kork ei ole tugevalt kinni, võib niiskus süsteemi sattuda ja elektriosasid kahjustada.

✻ MÄRKUS

Ajutised juhtmed

Ajutiste juhtmeta kasutamise autos võib olla ohtlik, tekitades rikkeid ja kahjustades auto jõudlust.

Ajutiste juhtmetega infomeelelahutussüsteemi või alarmsüsteemi, kaugjuhtimisploki, autotelefoni või raadio järelpaigaldagmine võib kahjustada autot ja põhjustada tulekahju.

✻ MÄRKUS

Ümberkujundamine on keelatud.

Ärge püüdke sõidukit mingil viisil ümberkujundada. See on ebaseaduslik ja võib mõjutada sõiduki jõudlust, vastupidavust ja turvalisust. Ümberkujundamisest tekkinud probleemidele ei kehti ka garantii.

Lisaks põhjustab auto ümberkujundamine heakskiitmata elektriseadmetega (lambid, must kast, elektriseadmed, diagnostikaseadmed, sideseadmed jne) ohutusprobleeme. See võib põhjustada sõiduki talitlushäireid, juhtmestiku kahjustusi, aku tühjenemist, konnektori kahjustusi või tulekahju.

✻ MÄRKUS

Akende toonimine

Akende toonimine (eriti metallkilega) võib põhjustada sidehäireid või nõrga raadiosignaali ning automaatse valgustussüsteemi rikkeid auto salongi valgustuse liigse muutuse tõttu. Kasutatud lahendus võib sattuda ka elektri-, elektroonikaseadmetesse ja põhjustada rikkeid.

Sisepaneeli kaitsmete vahetamine.

1. Lülitage süütelüliti ja kõik ülejäänud lülitid välja.
2. Avage kaitsmeploki kate.

Kui lüliti asub asendis "VÄLJAS", kuvatakse näidikuplokis hoiatust.

3. Tõmmake kahtlustatav kaitse otse välja. Kasutage mootoriruumi kaitsmekarbis olevat eemaldusvahendit.

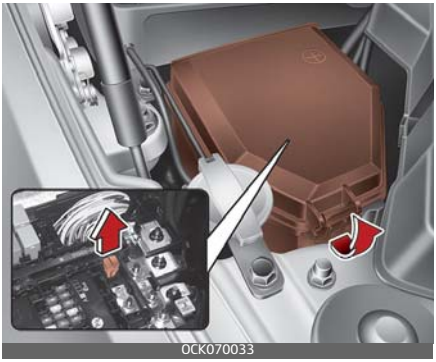
OCK070033

4. Vaadake eemaldatud kaitse üle: kui kaitse on läbi põlenud, asendage see uuega.
   Varukaitsmed on salongi või mootoriruumi kaitsmekarbis.
5. Sisestage sama voolutugevusega uus kaitse ja veenduge, et see mahub tihedalt klambritesse.

Loksumise korral pöörduge kvalifitseeritud asjatundja poole. Kia soovitab pöörduda Kia volitatud esindaja/hooldusspartneri poole.

Kui teil ei ole varukaitset, kasutage sama voolutugevusega kaitset vooluahelast, mida te sõiduki juhtimiseks ei vaja, nt sigaretisüütaja kaitse.

Kui kaitsmed on terved, kuid esituled, tagatuled, pidurituled, ohutuled, päevatuled ei toimi, siis kontrollige mootoriruumis olevat kaitsmepaneeli. Kui kaitse on läbi põlenud, tuleb see välja vahetada.

Kaitsmelüliti

OCK070034L

Hoidke lüliti alati ON asendis.

OFF asendi puhul audisüsteem või kell lähtestatakse ja kaugjuhtimispult ei pruugi toimida.

Kui kaitselüliti on VÄLJA lülitatud, süttib armatuurlaual hoiatussilt.

⚠ ETTEVAATUST

- Lülitage kaitsme lüliti sisse sõites SISSE.
- Kui sõidukit ei kasutata üle ühe kuu, lülitage kaitselüliti välja (asendisse OFF), et vältida akude tühjenemist.
- Kui pikaajaline parkimine on kestnud üle ühe kuu, võivad kaitselüliti kontaktpunktid pikaajalise kasutamise korral kuluda.
  Vältige kaitselüliti liigset kasutamist.

Mootoriruumi kaitsmete vahetamine

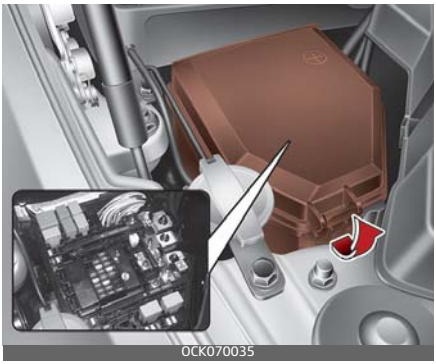
OCK070035

1. Lülitage süütelüliti ja kõik ülejäänud lülitid välja.
2. Eemaldage kaitsmepaneeli kate, vajutades nagale ja tõmmates kaane üles. Lapikkaitsme lahtiühendamisel eemaldage see mootoriruumi kaitsmekarbis asuva kaitsmevahetusklemmi abil. Peale eemaldamist sisestage sama väärtusega varukaitse.
3. Vaadake eemaldatud kaitse üle: kui kaitse on läbi põlenud, asendage see uuega. Kaitsme eemaldamiseks või paigaldamiseks kasutage mootoriruumi kaitsmeplokis asuvat kaitsmetõmbajat.
4. Sisestage sama voolutugevusega uus kaitse ja veenduge, et see mahub tihedalt klambritesse. Loksumise korral pöörduge kvalifitseeritud asjatundja poole. Kia soovitab pöörduda Kia volitatud esindaja/hooldusspartneri poole.

⚠ ETTEVAATUST

Pärast mootoriruumi kaitsmepaneeli kontrollimist paigaldage kaitsmepaneel kindlalt. Kui see pole kindlalt paigas, siis lükake katet, kuni kuulete klõpsatust. Veega kokku puutumine võib tekitada elektririkkeid.

Mitmikkaitse

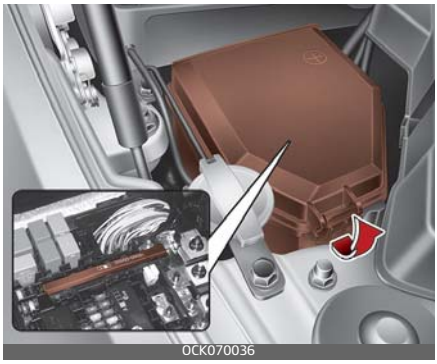
OCK070036

Kui mitmikkaitse põleb läbi, siis vahetage see järgmiselt.

1. Ühendage lahti aku negatiivne juhe.
2. Eemaldage ülemisel pildil näidatud mutrid.
3. Asendage kaitse sama väärtusega uue kaitsmega.
4. Paigaldage uuesti eemaldamisele vastupidises järjekorras.

✻ MÄRKUS

Pöörduge mitmikkaitsme läbipõlemisel kvalifitseeritud asjatundja poole. Kia soovitab pöörduda Kia volitatud esindaja/hooldusspartneri poole.

Peakaitse

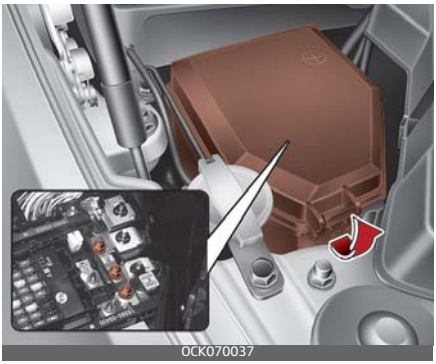
OCK070037

Kui peakaitse põleb läbi, siis vahetage see järgmiselt.

1. Seisake mootor.
2. Ühendage lahti aku negatiivne juhe.
3. Eemaldage ülemisel pildil näidatud mutrid.
4. Asendage kaitse sama väärtusega uue kaitsmega.
5. Pange osad kohale tagasi eemaldamisele vastupidises järjekorras.

Kui peakaitse on läbipõlenud, kuigi mootoriruumi kaitsmepaneel ja sisemine kaitse pole läbipõlenud, võib peakaitse olla elektrisüsteemi mittekasutamisel läbipõlenud. Peakaitse on ühendatud teiste osade ja süsteemiga. Pöörduge kvalifitseeritud asjatundja poole. Kia soovitab pöörduda Kia volitatud esindaja/teenusepartneri poole.

Kaitsme- ja releeploki kirjeldus

Juhipoolse külje kaitsmeplokk

OCK070038L

Mootoriruumi kaitsmeplokk

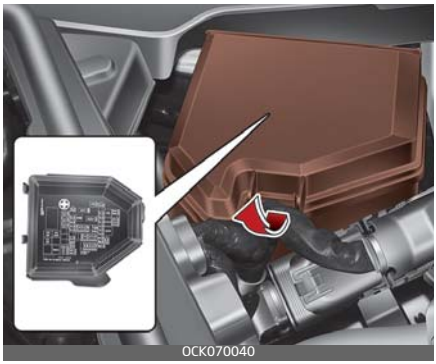
OCK070040

Tagumine kaitsmeplokk

OCK070043

Aku kaitsmeplokk

Leiate kaitsme-/releepaneeli katetelt kaitsme/relee sildi selle nime ja võimsusega.

MÄRKUS

Kõik selles juhendis olevad kaitsmepaneeli kirjeldused ei pruugi rakenduda teie sõidukile. See on printimise ajal täpne. Oma sõiduki kaitsmepaneeli uurides vaadake kaitsmepaneeli silti.

Juhipoolse külje kaitsmeplokk

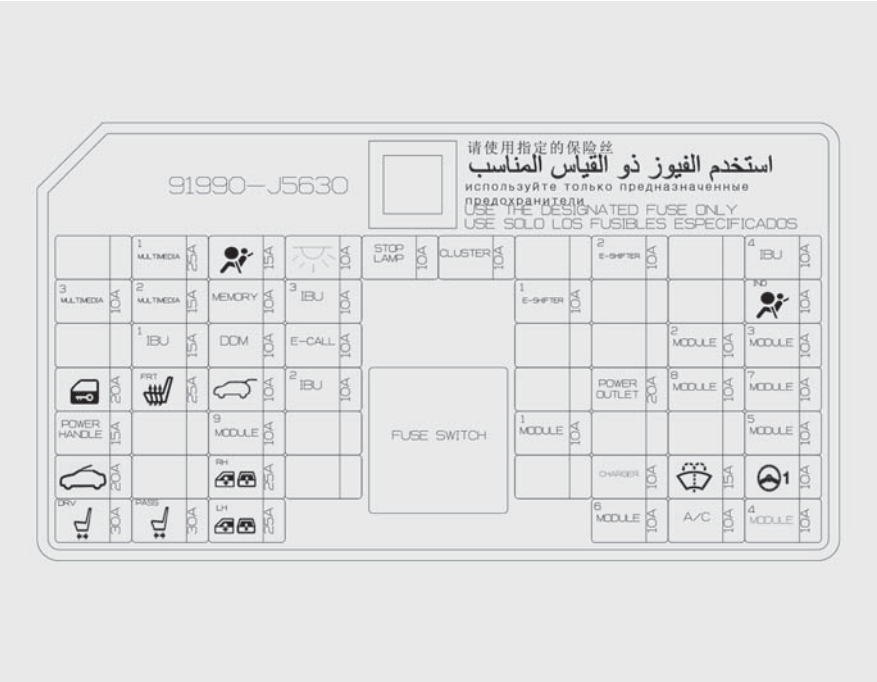

OCK070039L

7

Näidikupaneel (juhikülje kaitsmepaneel)

Kaitsme nimetus	Sümbol	Kaitsme võimsus	Kaitstav komponent
MULTI MEDIA 1	1 MULTI MEDIA	25 A	[ISG-ta] Kaitse – MULTI MEDIA 3, MULTI MEDIA 2 [ISG-ga] madalpinge alalisvoolu muundur (heli)
TURVA-PADI		15 A	SRS (täiendava turvasüsteemi) juhtmoodul
SALONGI-TULI		10 A	Ülemine konsoolitule lamp, salongi kesklamp, salongivalgusti, meigilambi lüliti vasakpoolse käepideme küljel / parempoolse käepideme küljel, pagasiruumi lamp vasakpoolse käepideme küljel / parempoolse käepideme küljel, kindalaeka lamp, juhi/reisija/ukse meeleolu lamp, juhi/reisija ukselamp, juhi/reisija jalalamp
PIDURI-TULI	STOP LAMP	10 A	IBU, piduritule lüliti
NÄIDI-KUPLOKK	CLUSTER	10 A	Näidikuplokk, HUD-ekraan
E-SHIF-TER 2	2 E-SHIFTER	10 A	Elektrooniline automaatkäigukasti käigukang (IG1)
IBU 4	4 IBU	10 A	IBU (IG1)
MULTI-MEEDIA 3	3 MULTI MEDIA	10 A	[ISG-ga] Instrument Cluster (näidikuplokk), Head-up display (HUD-ekraan), kliimaseadme lüliti, juhtmeta laadija, [koos ISG-ga] pimenurga kokkupõrkehoiatus, [ISG-ta] SVM (ümbritseva vaate kaamera)
MULTI-MEEDIA 2	2 MULTI MEDIA	15 A	Heli
MEMORY	MEMORY	10 A	Konditsioneeri juhtmoodul, kliimaseadme lüliti, ohutusnäidik, esiklaasinäitur [ilma ISG-ta] näidikuplokis
IBU 3	3 IBU	10 A	IBU (B+)
E-SHIF-TER 1	1 E-SHIFTER	10 A	Elektrooniline automaatkäigukasti käigukang (B+)
TURVA-PADJA NÄIDIK	IND	10 A	Instrument Cluster (instrumentide klaster), sõitja/tagaistme turvavöö meeldetuletustuli

Kaitsme nimetus	Sümbol	Kaitsme võimsus	Kaitstav komponent
IBU 1	1 IBU	15 A	IBU (B+)
JUHIUKSE MOODUL	DDM	10 A	Juhi uksemoodul, juhi/kaassõitja välispeegli toide
Üleeuroopalise automaatse hädaabikõnesüsteem	E-CALL	10 A	MTS (Mozen telemaatikasüsteemi) e-kõne moodul
MODULE 2	2 MODULE	10 A	IBU (IG2)
MODULE 3	3 MODULE	10 A	Automaatkäigukasti käigukangi lüliti, juhiukse-moodul, piduritule lüliti
UKSE LUKK		20 A	Uste lukustamise relee, uste avamise relee, deadlock-relee
IST-MESOO-JENDI	FRT	25 A	Esiistme õhkventilatsiooni juhtmoodul, esiistme soojenduse juhtmoodul
TAGALUUK		10 A	Tagaluugi relee, kütusekaane relee, avariipolstri lüliti
IBU 2	2 IBU	10 A	IBU (B + (ESCL)), vihmasensor
Pistikupesa	POWER OUTLET	20 A	Eesmine pistikupesa
MOODUL 8	8 MODULE	10 A	jahutusventilaatori kontroller (BLDC mootor)
MOODUL 7	7 MODULE	10 A	IBU, ECS-üksus, AWD (neljarattaveo) ECM (elektrooniline juhtmoodul), intelligentse kiirushoidiku moodul, automaatkäigukasti käigukangi näidik, konsoolilüliti (ees/üleval), SVM (ümbritseva vaate kaamera), kokkupõrkepadja lüliti roolinurgaandur, rooli kallutamise ja teleskoopmoodul, sõidurajal püsimise abisüsteem (LKA), mootori elektrooniline juhtmoodul
KÄEPIDEME TOIDE	POWER HANDLE	15 A	Roolikalle ja teleskoopmoodul

Kaitsme nimetus	Sümbol	Kaitsme võimsus	Kaitstav komponent
MOODUL 9	9 MODULE	10 A	Juhi nimmeõhutuse juhtseade
MODULE 1	1 MODULE	10 A	Data Link Connector (andmelingi konnektor), konsooli lüliti (ülemine), juhi/sõitja/ukse meele-olulamp
MOODUL 5	5 MODULE	10 A	Kliimaseadme juhtmoodul, kliimaseadme lüliti, heli, vasakpoolne/parempoolne esilatern, madal DC-DC muundur (heli/AMP (võimendi), elektri-line kroompeegel, AMP (võimendi), MTS (Mozen telemaatikasüsteem) E-kõne moodul, juhi IMS-i (integreeritud mälusüsteemi) juhtimismoodul, eesmise istme õhuventilatsiooni juhtsüsteem, esi/tagaistme soojenduse juhtmoodul, juht-meta laadija
KATUS-ELUUK		20 A	Katuseluugi juhtseade (klaas)
PASSEN-GER POWER WINDOW	RH	25 A	Reisijatele mõeldud aknaklaasi toite moodul, tagumise akna mooduli parempoolne külg
LAADIJA	**LAADIJA**	10 A	Eesmine/tagumine USB-laadija
WASHER		15 A	Mitmeotstarbeline lüliti
MDPS-seade	1	10 A	MDPS (mootoriga roolivõimendi) seade (R-MDPS (roolivõimendi))
DRIVER POWER SEAT	DRV	30 A	Juhi integreeritud mälusüsteemi juhtmoodul, juhi käsilüliti
PASSEN-GER POWER SEAT	PASS	30 A	Kaassõitja istme käsilüliti
DRIVER POWER WINDOW	LH	25 A	Juhi aknatoite moodul, tagaakna vasakpoolne toitemoodul.

Kaitsme nimetus	Sümbol	Kaitsme võimsus	Kaitstav komponent
MODULE 6	6 MODULE	10 A	IBU, lähivaatemonitor, heli, AMP (võimendi), MTS (Mozen telemaatikasüsteem) e-kõne moodul, madal DC-DC muundur (audio / AMP (võimendi)), elektroonilise automaatkäigukasti käiguvahetushoob (SBW ehk Shift By Wire), mootoriruumi haruplokk (pistikupesa relee)
A/C	**A/C**	10 A	Õhukonditsioneeri juhtmoodul, konditsioneeri lüliti, mootoriruumi ühendusplokk (puhuri relee)
MOODUL 4	4 MODULE	10 A	Vasakpoolne / parempoolne esilatern, AFS juhtseade, automaatne esilaterna nivooreguleerimise moodul

Mootoriruumi kaitsmeplokk

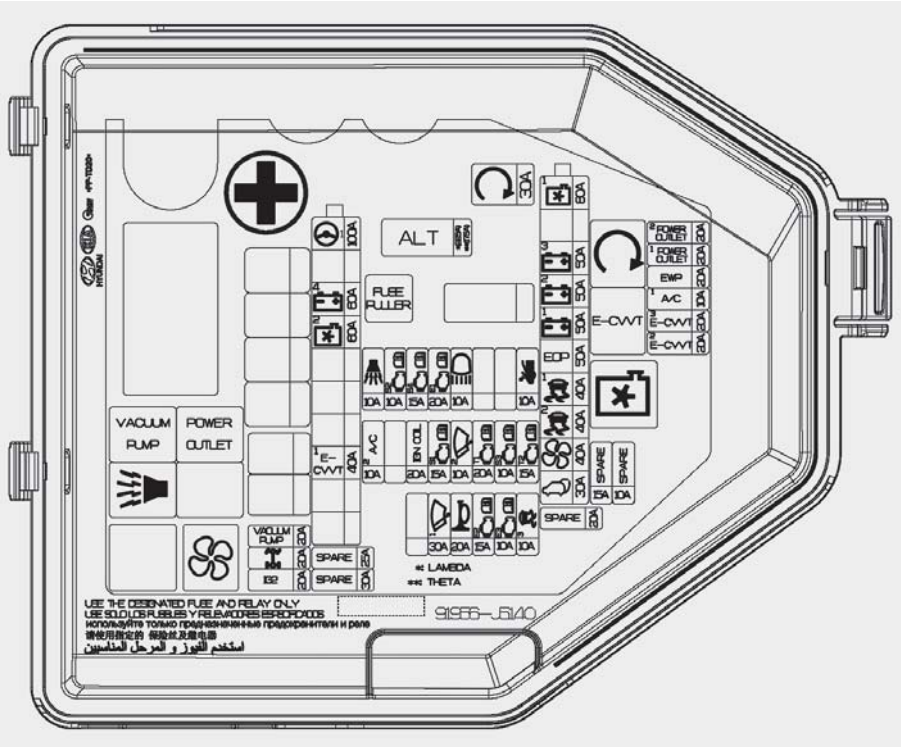

OCK070041L

Mootoriruumi kaitsmepaneel

Kaitsme nimetus	Sümbol	Kaitsme võimsus	Kaitstav komponent
ALT	ALT	175 A 250 A	Generaator, kaitse – HÕÕG, mitmikkaitsmed – C/FAN1 / B+4 / B+3 / B+2 / B+1 / OPCU / ESC1 / ESC2 PUHUR / TAGALUUK
START		30 A	Käivitusrelee
C/FAN 1 (VENTI-LAATOR)	1	80 A	[BLDC-mootori (harjavaba alalisvoolumootori)] jahutusventilaatori kontroller
B+3	3	50 A	Armatuurlaua harukarp (kaitsmed - STOPP-tuli / MULTIMEDIA1 / MULTIMEDIA3 / MULTIMEDIA2 / MÄLU1 / IBU3 / JUHIUKSE MOODUL / E-CALL)
B+2	2	50 A	Armatuurlaua harukarp (kaitsmed – UKSELUKK / KÄEPIDEME TOIDE / KATUSELUUK / JUHIISTME TOIDE / KAASSÕITJA ISTME TOIDE)
B+1	1	50 A	Armatuurlaua harukarp (kaitsmed - ISTMEKÜTE / TAGALUUK / MOODUL 9 / KAASSÕITJA AKNA TOIDE / JUHIAKNA TOIDE)
EOP	EOP	50 A	[ISG-ga] Elektriline õlipump
ESC 1	1	40 A	ESC (elektroonilise stabiilsuskontrolli) juhtmoodul
ESC 2	2	40 A	ESC (elektroonilise stabiilsuskontrolli) juhtmoodul
PUHUR		40 A	Puhuri relee
TAGA-LUUK		30 A	Tagaluugi toitemoodul
MDPS-seade	1	100 A	MDPS (mootori juhitud roolivõimendi) seade
B+4	4	60 A	Mootori juhtimisrelee, kaitsmed – HELISIGNAAL / KLAASIPUHASTI1 / KAUGTULI / KAUGTULE PIRN / VARGUSVASTANE ALARM
C/VENTI-LAATOR 2	2	60 A	[DC (alalisvoolu) mootori] jahutusventilaatori relee
E-CVVT 1	1 E-CVVT	40 A	[(Bensiinimootor) 2.0 FR T-GDi] E-CVVT relee

Kaitsme nimetus	Sümbol	Kaitsme võimsus	Kaitstav komponent
VACUUM PUMP	VACUUM PUMP	20 A	[(Bensiinimootor) 2.0 FR T-GDi, (bensiinimootor) 3.3 T-GDi] Vaakumpumba relee
AWD		20 A	AWD (nelikveo) ECM (elektrooniline juhtmoodul)
IG 2	IG2	20 A	IG2 relee
POWER OUTLET 2	2 POWER OUTLET	20 A	Eesmine pistikupesa #2
POWER OUTLET 1	1 POWER OUTLET	20 A	Eesmine pistikupesa #1
A/C 1	1 A/C	10 A	Õhukonditsioneeri juhtmoodul
E-CVVT 3	3 E-CVVT	20 A	[(Bensiinimootor) 2.0 FR T-GDi] ECM (mootori juhtmoodul)
E-CVVT 2	2 E-CVVT	20 A	[(Bensiinimootor) 2.0 FR T-GDi] ECM (mootori juhtmoodul)
ESC 3	3	10 A	ESC-i (elektroonilise stabiilsuskontrolli) juhtmoodul, universaalne kontrollühendus
ECU 3	E3	10 A	ECM (mootori juhtmoodul)
ECU 2	E2	15 A	ECM (mootori juhtmoodul)
Signaal		20 A	Signaali relee
KLAASIPUHASTI 1	1	30 A	Klaasipuhasti toiterelee
TCU 2	T2	15 A	TCM (käigukasti juhtmoodul), [ISG-ga] Mootoriõli pump
O2 ANDUR	S4	15 A	[(Bensiinimootor) 2.0 FR T-GDi, (bensiinimootor) 3.3 T-GDi] Hapnikuandur (ÜLES/ALLA)
TCU 1	T1	20 A	TCM (käiguvahetuse juhtmoodul)
KLAASIPUHASTI 2	2	10 A	Klaasipuhasti toiterelee
SENSOR 1	S1	15 A	Kütusepumba relee

Kaitsme nimetus	Sümbol	Kaitsme võimsus	Kaitstav komponent
IGN COIL	IGN COIL	20 A	[(Bensiinimootor) 2.0 FR T-GDi] Süütepool #1/#2/#3/#4[(Bensiinimootor) 3.3 T-GDi] Süütepool #1/#2/#3/#4/#5/#6
AKTIIVNE KAPOTT		10 A	Aktiivne kapoti tõstmise juhtmoodul
KAUG-TULI, KAUG-TULE PIRN		10 A	Kaugtulede relee
ECU 1	E1	20 A	ECM (mootori juhtmoodul)
ANDUR 3	S3	10 A	[(Bensiinimootor) 2.0 FR T-GDi, (bensiinimootor) 3.3 T-GDi] VAAKUMPUMBA RELEE, VAAKUM SW
SENSOR 2	S2	10 A	[(Bensiinimootor) 2.0 FR T-GDi, (Bensiinimootor) 3.3 T-GDi] Jahutusventilaatori relee, õlijuhtimis-ventiil, puhastusjuhtimise magnetiventiil, RCV (tsirkulatsiooniklapi juhtimine), elektriline ter-mostaat [(Bensiinimootor) 3.3 T-GDi] Õlisurve-solenoid-ventiil, AKTIIVNE MUUTUV HEITGAASI VENTIIL
V/ALARM		10 A	Vargusvastase alarmsüsteemi signaali relee
EWP	EWP	20 A	Elektriline veepump
A/C 2	2 A/C	10 A	Kompressor sidurita

Relee

Relee nimi	Sümbol	Tüüp
Vaakumpumba relee	VACUUM PUMP	ISO HC MICRO
Vargusvastase alarmsüsteemi sig-naali relee		ISO MICRO
Pistikupesa relee	POWER OUTLET	ISO HC MICRO
Puhuri relee		ISO HC MICRO
Käivitusrelee		ISO HC MICRO
E-CVVT relee (G4KL)	E-CVVT	ISO MICRO
Jahutusventilaatori relee		3725 MINI

Tagumine kaitsmeplokk

Tagumine kaitsmeplokk

Kaitsme nimetus	Sümbol	Kaitsme võimsus	Kaitstav komponent
ECS	ECS	15 A	ECS (elektroonilise juhtimisega vedrustuse) seade
TAGAISTME SOOJENDUS	REAR	20 A	Tagumise istmesoojenduse juhtmoodul
SOOJENDUSEGA PEEGEL		10 A	Kliimaseadme lüliti, juhi/sõitja elektriline välispeegel
Kütusepump	FUEL PUMP	20 A	Kütusepumba relee
DEAD LOCK	REAR	10 A	Tagumise ukse lukustuse ajam vasakul pool / paremal pool (RHD)
TAGUMINE SOOJENDI		40 A	Tagumise soojendi relee
AMP 2	2 AMP	25 A	AMP (võimendi) (MOBIS/PREMIUM)
AMP 1	1 AMP	30 A	[ISG-ta] Kaitse – AMP2 [ISG-ga] madal DC-DC muundur (AMP (võimendi))
IG 1	IG1	15 A	IG1 relee
ACC	ACC	30 A	ACC relee
B+1	1	30 A	Armatuurlaua harukarp (kaitse – IBU1 / IBU2)
B+2	2	30 A	Armatuurlaua ühendusplokk (kaitse – E-KÄIGUVAHETUS/MOODUL1)

Aku kaitsmeplokk

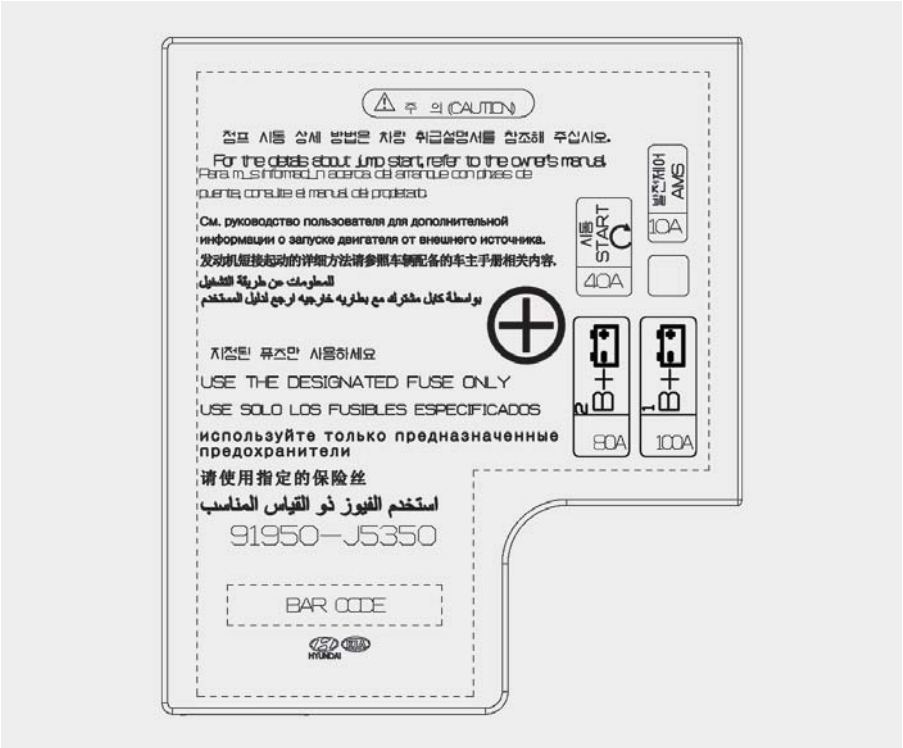

OCK070046

Aku kaitsmeplokk

Kaitsme nimetus	Sümbol	Kaitsme võimsus	Kaitstav komponent
B+1	1	100 A	Tagumine alamühendusplokk (kaitsmed – KÜTUSE-PUMP / TAGUMINE KÜTE / AMP1)
B+2	2	80 A	Tagumise alamühenduse plokk (DCU relee, kaitse – ECS1 / TAGUMINE S/KÜTE / IG1)
START		40 A	Masinaruumi ühendusplokk (vooluvõrgu relee), kaitse – START / ECU2 / TCU1)
AMS	**AMS**	10 A	Aku andur

Lambipirnid

Pirnide vahetamise abinõu

Valmistage hädaolukorraks ette samale standardile vastavad pirnid. Täpsem teave "Lampide võimsused" leheküljel 8-7.

Pirni vahetamisel peatuge ohutus kohas, lülitage välja mootor, rakendage seisupidur ja võtke lahti aku negatiivne (-) klemm.

⚠ HOIATUS

Tulede kallal töötamine

Enne tulede kallal töötamist rakendage seisupidur, tagage, et süütelüliti on asendis LOCK (LUKUS) ja lülitage tuled välja, et vältida sõiduki äkilist liikumist ja sõrmede põletamist või elektrilööki.

Kasutage ainult määratud võimsusega pirne.

⚠ HOIATUS

Vahetage läbipõlenud pirn sama võimsushinnanguga pirni vastu. Vastasel juhul võib see põhjustada ulatuslikku juhtmete kahjustumist ja võima-liku tulekahju.

⚠ ETTEVAATUST

Kui Teil puuduvad pirnide vahetamiseks vajalikud tööriistad, õiged pirnid või oskused, siis pöörduge kvalifitseeritud asjatundja poole. Kia soovitab pöörduda Kia volitatud esindaja/hoolduspartneri poole.

Paljudel juhtudel on sõiduki lambipirnide vahetamine keeruline, kuna pirnini jõudmiseks tuleb eemaldada teisi sõiduki osi. Seda eriti juhul, kui peate pirnini jõudmiseks eemaldama esitule koostu. Esitulede koostu eemaldamine/paigaldamine võib sõidukit kahjustada.

⚠ ETTEVAATUST

- Ebasobivate osade või mitte standardsete pirnide kasutamine või tuua kaasa kaitsme läbipõlemise ja rikke ning vigastada juhtmestikku.
- Ärge paigaldage sõidukile lisalampe ega LED-valgusteid. Lisalampide paigaldamine võib põhjustada lampide talitlushäireid või valgustite vilkumist. Lisaks võivad kahjustada kaitsmekarp ja juhtmestik.

- **Valgustivõrgu rike**

Esituled, tagatuled ja udutuled võivad süttida, kui esitulede lüliti on asendis ON (SEES) ja mitte süttida, kui tagatulede või udutulede lüliti on asendis ON (SEES). See võib olla tingitud võrgurikkest või sõiduki elektroonika kontrollsüsteemi rikkest. Probleemi korral laske süsteemi kontrollida kvalifitseeritud töökojas. Kia soovitab pöörduda Kia volitatud esindaja/teenusepartneri poole.

- **Lambi osa rike elektri kontrollsüsteemi stabiliseerimise tõttu**

Normaalselt toimiv lamp võib hetkeks vilkuda. See toimub sõiduki elektroonikasüsteemi stabiliseerimise tõttu. Kui normaalne valgus taastub, ei ole teenindus vajalik.

Kuid kui lamp vilkumise järel kustub või vilkumine jätkub, laske süsteemi kontrollida kvalifitseeritud asjatundjal. Kia soovitab pöörduda Kia volitatud esindaja/teenusepartneri poole.

✻ MÄRKUS

- Kui lambipirn või lambi konnektor on elektriliselt sisselülitatavast lambist eemaldatud, võib kaitsmekarbi seade tuvastada rikke. Seega võidakse kaitsmekarbi diagnostika veakoodi (DTC) talletada lambi talitlushäire.
- Töötava lambi vilkumine aeg-ajalt on tavaline. Kuna selle põhjuseks on sõiduki elektroonika juhtseadme stabiliseerimisfunktsioon, siis lambi peale ajutist vilkumist põlemasüttimisel ei ole sõidukiga probleeme.
  Kuid kui lamp jätkab vilkumist mitu korda või lülitub täiesti välja, võib sõiduki elektroonika juhtseadmes olla viga. Sellisel juhul laske sõidukit kohe kvalifitseeritud asjatundjal kontrollida. Kia soovitab pöörduda Kia volitatud esindaja/teenusepartneri poole.

✻ MÄRKUS

Pärast avariid või esitulede koostu vahetamist laske esituled kvalifitseeritud asjatundjal reguleerida. Kia soovitab pöörduda Kia volitatud esindaja/teenusepartneri poole.

✻ MÄRKUS

Lambiklaasi sees võib olla niiskust pärast auto pesemist või vihmas sõitmist. See on tavaline nähtus temperatuurierinevuse tõttu lambi sisemuses ja ümbritsevas keskkonnas ega tähenda probleeme lambi talitluses. Lambi sees olev niiskus kaob, kui lülitate esituled sõidu ajal sisse, kuid kui kiiresti niiskus eemaldatakse, või olla erinev, olenevalt lambi suurusest/asukohast/seisukorrast. Kui niiskus lambi seest ei kao, laske sõidukit kvalifitseeritud töökojas viivitamatult kontrollida. Kia soovitab pöörduda Kia volitatud esindaja/teenusepartneri poole.

Lambipirnide asend (ees)

Esituli – tüüp A

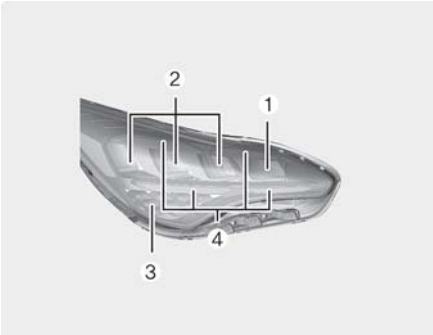

OCK070123

Esituli – tüüp B

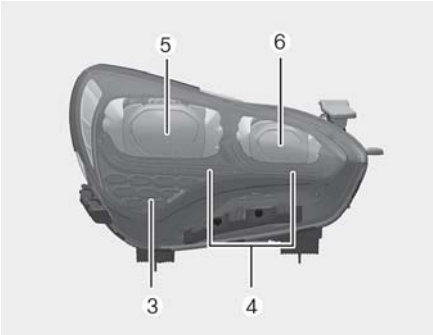

OCK070048

1. Esituli (kaugtuled) (LED-tüüpi)
2. Esituli (lähituled) (LED-tüüpi)
3. Eesmine suunatuli (LED-tüüpi)
4. Esituled/gabariidituled (LED-tüüpi)
5. Esituled (lähi-/kaugtuled) (LED-tüüpi)
6. Esituled (lähi-/kaug abituled) (LED-tüüpi)

Lambipirni asend (taga)

Tagumine kombineeritud valgusti – tüüp A

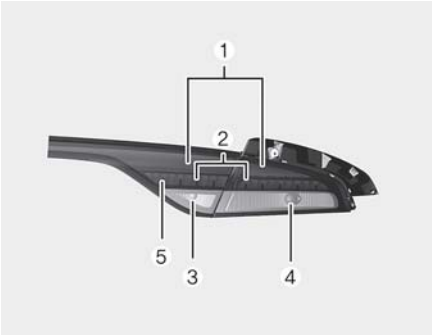

OCK070122L

Tagumine kombineeritud valgusti – tüüp B

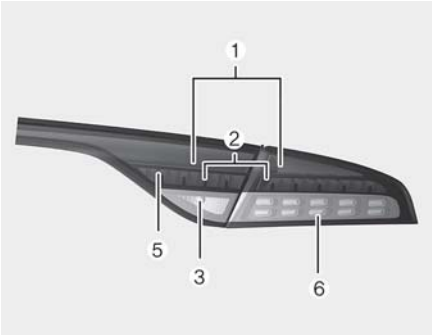

OCK070121L

Kõrgel paiknev pidurituli

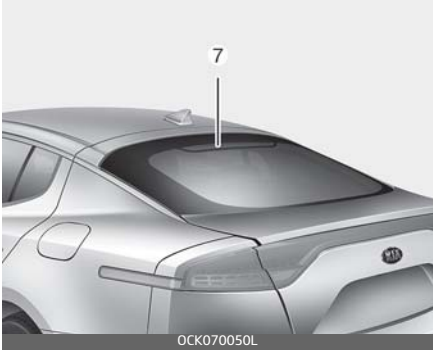

OCK070050L

Numbrimärgi tuli

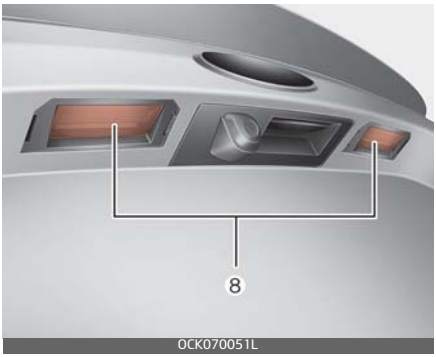

1. Piduri- ja tagatuli (LED-tüüpi)
2. Pidurituli (LED-tüüpi)
3. Tagurdustuli (pirni tüüpi)
4. Tagumine suunatuli (pirni tüüpi)
5. Tagaudutuli (LED-tüüpi)
6. Tagumine suunatuli (LED-tüüpi)
7. Lisapidurituli (LED-tüüpi)
8. Numbrimärgituli (LED-tüüpi)

Lambipirnide asend (küljel)

Külgsuunatuli

1. Küljesuunatuli (LED-tüüpi)

Esitulede (LED-tüüpi) pirnide vahetamine

Esituli – tüüp A

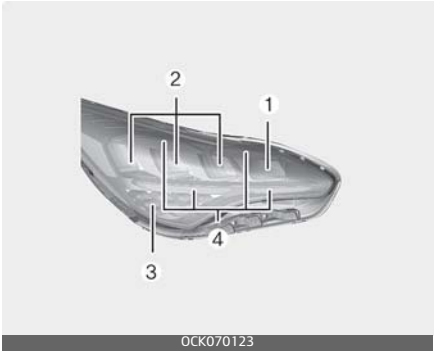

Kui lähi-/kaugtuli (1 ja 2), esisuunatuli (3), päevatuli/gabariidituli (4) ei tööta, laske oma autot kvalifitseeritud asjatundjal kontrollida.

Kia soovitab pöörduda Kia volitatud esindaja/teenusepartneri poole.

LED-lampe ei saa ükshaaval vahetada, sest need on tulemoodulisse sisse ehitatud. Vahetama peab kogu tulemooduli korraga.

Kvalifitseeritud mehaanik peab esituld (LED) kontrollima või vahetama.

Esituli – tüüp B

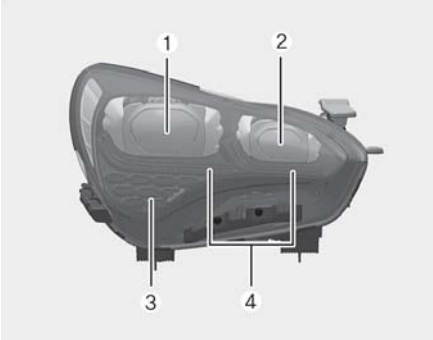

OCK070072

Kui lähi-/kaugtuli (1), lähi-/kaugtule abituli (2), esisuunatuli (3), päevatuli/gabariidituli (4) ei tööta, laske oma autot kvalifitseeritud asjatundjal kontrollida.

Kia soovitab pöörduda Kia volitatud esindaja/teenusepartneri poole.

LED-lampe ei saa ükshaaval vahetada, sest need on tulemoodulisse sisse ehitatud. Vahetama peab kogu tulemooduli korraga.

Kvalifitseeritud mehaanik peab esituld (LED) kontrollima või vahetama.

Piduri- ja tagatule (LED-tüüpi) pirni vahetamine

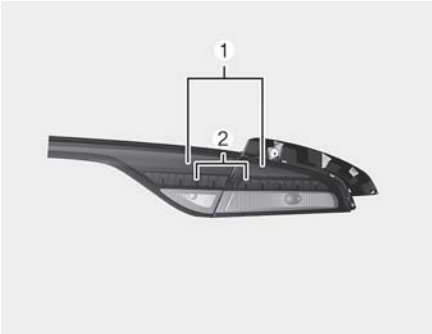

OCK070124

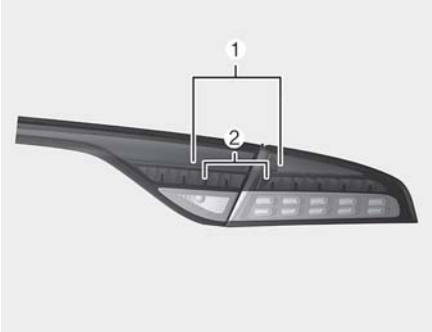

OCK070125

Kui pidurituli ja tagatuli (LED-tuled) (1,2) ei tööta, laske oma autot kvalifitseeritud asjatundjal kontrollida.

Kia soovitab pöörduda Kia volitatud esindaja/teenusepartneri poole.

LED-lampe ei saa ükshaaval vahetada, sest need on tulemoodulisse sisse ehitatud. Vahetama peab kogu tulemooduli korraga.

Kvalifitseeritud mehaanik peab piduritule ja tagatule (LED) kontrollima või vahetama.

Tagumise udutule (LED-tüüpi) pirni vahetamine

OCK070086L

Kui tagaudutuli (LED-tuled) (1) ei tööta, laske oma autot kvalifitseeritud asjatundjal kontrollida.

Kia soovitab pöörduda Kia volitatud esindaja/teenusepartneri poole.

LED-lampe ei saa ükshaaval vahetada, sest need on tulemoodulisse sisse ehitatud. Vahetama peab kogu tulemooduli korraga.

Kvalifitseeritud mehaanik peab tagaudutule (LED) kontrollima või vahetama.

Tagurdamistule (pirni tüüpi) pirni vahetamine

1. Avage tagaluuk.
2. Eemaldage mõlemalt poolelt (juhi poolelt ja sõitja poolelt) hooldus-kate.

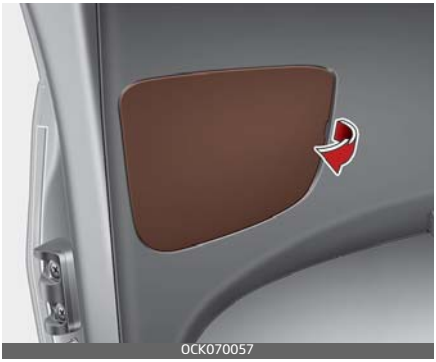
OCK070057

3. Eemaldage tagumise kombineeritud tagatulede ploki mõlemalt poolelt mutrid (juhi poolelt ja sõitja poolelt).
4. Ühendage tagumise kombineeritud tagatule pistik mõlemalt poolt lahti (juhi poolelt ja sõitja poolelt).
5. Eemaldage kombineeritud tagatulede plokk autokere küljest.

OCK070058

OCK070127

6. Eemaldage lambipesa tuleplokist, keerates seda vastupäeva, kuni pesa küljes olevad hambad on kohakuti tuleplokis olevate sälkudega.
7. Võtke lamp pesast välja, vajutades seda sissepoole ja keerates vastupäeva, kuni lambi küljes olevad hambad on kohakuti pesas olevate sälkudega. Selleks vajutage seda sissepoole ja keerake vastupäeva, kuni lambi küljes olevad hambad on kohakuti pesas olevate sälkudega.

OCK070060

8. Sisestage pessa uus pirn ja pöörake seda kuni lukustumiseni.
9. Paigaldage pirnipesa koostu, seades selle nagad koostu sälkudega kohakuti. Suruge pesa ploki sisse ja keerake siis päripäeva kohale.
10. Paigaldage tagalatern auto kerele.
11. Paigaldage hooldusklapp, asetades selle hooldusavale.

tagumise suunatule (pirni tüüpi) pirni vahetamine

1. Avage tagaluuk.
2. Avage hooldusklapp.

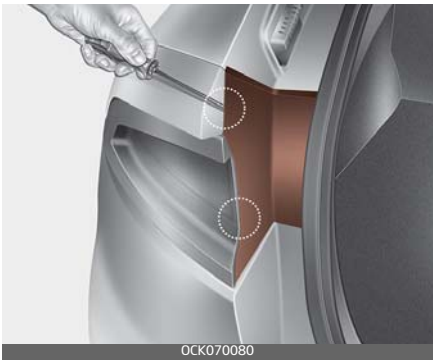
OCK070080

3. Keerake alumise tuleploki kruvid ristpeakruvikeerajaga või mutrivõtmega lahti.

OCK070081

4. Eemaldage kaunistus (1) tagumiselt kombineeritud valgustilt ja vabastage 1 kruvi (2) ülaservas.

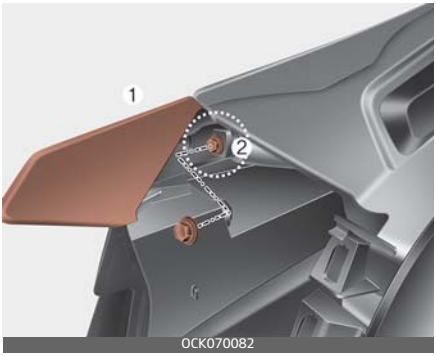

OCK070082

5. Eemaldage kombineeritud tagatulede plokk autokere küljest.

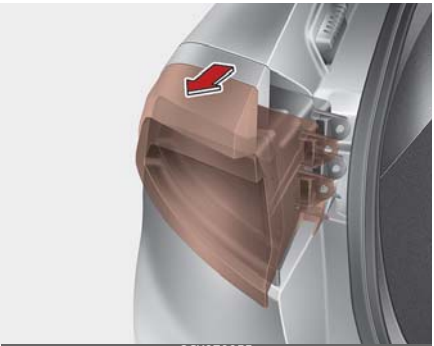
OCK070055

6. Ühendage tagalaterna ühendus lahti.
7. Eemaldage lambipesa tuleplokist, keerates seda vastupäeva, kuni pesa küljes olevad hambad on kohakuti tuleplokis olevate sälkudega.

OCK070056

8. Võtke lamp pesast välja, vajutades seda sissepoole ja keerates vastupäeva, kuni lambi küljes olevad hambad on kohakuti pesas olevate sälkudega. Selleks vajutage seda sissepoole ja keerake vastupäeva, kuni lambi küljes olevad hambad on kohakuti pesas olevate sälkudega.
9. Sisestage pessa uus pirn ja pöörake seda kuni lukustumiseni.
10. Paigaldage pirnipesa koostu, seades selle nagad koostu sälkudega kohakuti. Suruge pesa ploki sisse ja keerake siis päripäeva kohale.
11. Paigaldage tagalatern auto kerele.
12. Paigaldage hooldusklapp.

Tagumise suunatule (LED-tüüpi) pirni vahetamine

OCK070126

Kui suunatuli (LED) (1) ei tööta, laske oma autot kvalifitseeritud asjatundjal kontrollida.

Kia soovitab pöörduda Kia volitatud esindaja/teenusepartneri poole.

LED-lampe ei saa ükshaaval vahetada, sest need on tulemoodulisse sisse ehitatud. Vahetama peab kogu tulemooduli korraga.

Tagumisi suunatulesid (LEDi) peab kontrollima või vahetama kvalifitseeritud mehaanik, sest see võib kahjustada sellega seotud sõiduki osi.

Lisapiduritule (LED-tüüpi) pirnide vahetamine

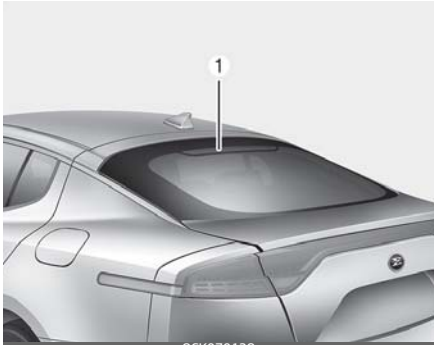

OCK070128

Kui lisapidurituli (LED-tuled) (1) ei tööta, laske oma autot kvalifitseeritud asjatundjal kontrollida.

Kia soovitab pöörduda Kia volitatud esindaja/teenusepartneri poole.

LED-lampe ei saa ükshaaval vahetada, sest need on tulemoodulisse sisse ehitatud. Vahetama peab kogu tulemooduli korraga.

Kvalifitseeritud mehaanik peab lisapiduritule (LED) kontrollima või vahetama.

Numbritule (LED-tüüpi) pirni vahetamine

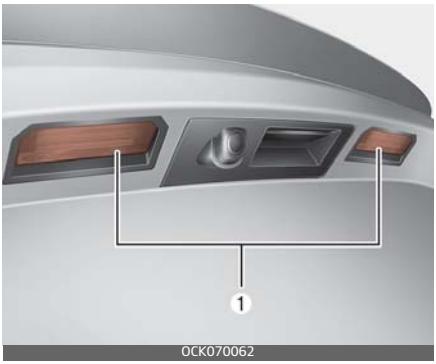

Kui numbrituli (LED) (1) ei tööta, laske oma autot kvalifitseeritud asjatundjal kontrollida.

Kia soovitab pöörduda Kia volitatud esindaja/teenusepartneri poole.

LED-lampe ei saa ükshaaval vahetada, sest need on tulemoodulisse sisse ehitatud. Vahetama peab kogu tulemooduli korraga.

Numbrituld (LEDi) peab kontrollima või vahetama kvalifitseeritud mehaanik, sest see võib kahjustada sellega seotud sõiduki osi.

Küljesuunatule pirni (LED tüüpi) vahetamine

Kui küljesuunatuli (LED) (1) ei tööta, laske oma autot kvalifitseeritud asjatundjal kontrollida.

Kia soovitab pöörduda Kia volitatud esindaja/teenusepartneri poole.

LED-lampe ei saa ükshaaval vahetada, sest need on tulemoodulisse sisse ehitatud. Vahetama peab kogu tulemooduli korraga.

Kvalifitseeritud mehaanik peab küljesuunatule (LED) kontrollima või vahetama.

Kaardilugemislamp (LED-tüüpi) pirnide vahetamine

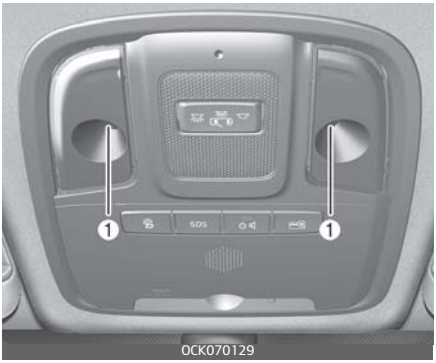

Kui kaardilugemislamp (LED-tuled) (1) ei tööta, laske oma autot kvalifitseeritud asjatundjal kontrollida.

Kia soovitab pöörduda Kia volitatud esindaja/teenusepartneri poole.

LED-lampe ei saa ükshaaval vahetada, sest need on tulemoodulisse sisse ehitatud. Vahetama peab kogu tulemooduli korraga.

Kvalifitseeritud mehaanik peab kaardilugemislambi (LED) kontrollima või vahetama.

Meikimisvalgusti (LED tüüpi) pirni vahetamine

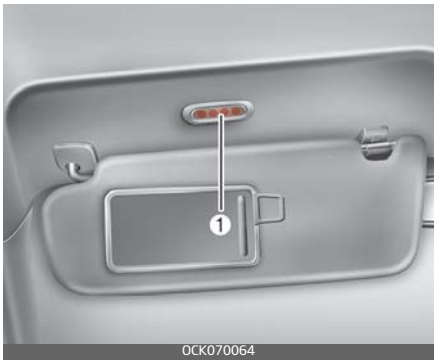

Kui peegli valgusti (LED-tüüpi) (1) ei tööta, laske oma autot kvalifitseeritud asjatundjal kontrollida.

Kia soovitab pöörduda Kia volitatud esindaja/teenusepartneri poole.

LED-lampe ei saa ükshaaval vahetada, sest need on tulemoodulisse sisse ehitatud. Vahetama peab kogu tulemooduli korraga.

Peegli tuld (LEDi) peab kontrollima või vahetama kvalifitseeritud mehaanik, sest see võib kahjustada sellega seotud sõiduki osi.

Laelambi (LED-tüüpi) pirnide vahetamine

Kui salongituli (LED) (1) ei tööta, laske oma autot kvalifitseeritud asjatundjal kontrollida.

Kia soovitab pöörduda Kia volitatud esindaja/teenusepartneri poole.

LED-lampe ei saa ükshaaval vahetada, sest need on tulemoodulisse sisse ehitatud. Vahetama peab kogu tulemooduli korraga.

Salongituld (LEDi) peab kontrollima või vahetama kvalifitseeritud mehaanik, sest see võib kahjustada sellega seotud sõiduki osi.

Kindalaeka lambi (LED tüüpi) pirni vahetamine

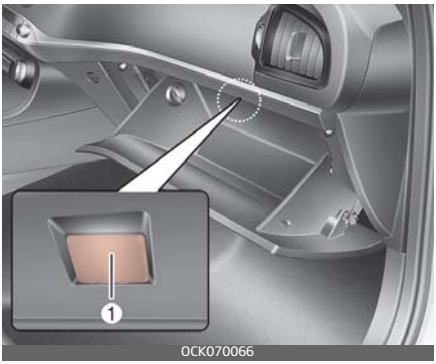

Kui kindalaeka lamp (LED) (1) ei tööta, laske oma sõiduk kvalifitseeritud asjatundjal üle vaadata.

Kia soovitab pöörduda Kia volitatud esindaja/teenusepartneri poole.

LED-lampe ei saa ükshaaval vahetada, sest need on tulemoodulisse sisse ehitatud. Vahetama peab kogu tulemooduli korraga.

Kvalifitseeritud mehaanik peab kaardilugemislampi (LED) kontrollima või selle vahetama.

Pagasiruumi lambi (LED-tüüpi) pirni vahetamine

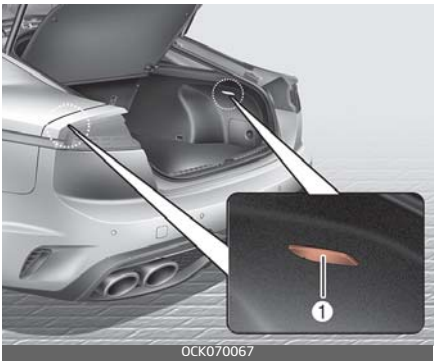

Kui pagasiruumi lamp (LED) (1) ei tööta, laske oma autot kvalifitseeritud asjatundjal kontrollida.

Kia soovitab pöörduda Kia volitatud esindaja/teenusepartneri poole.

LED-lampe ei saa ükshaaval vahetada, sest need on tulemoodulisse sisse ehitatud. Vahetama peab kogu tulemooduli korraga.

Pagasiruumi tuld (LEDi) peab kontrollima või vahetama kvalifitseeritud mehaanik, sest see võib kahjustada sellega seotud sõiduki osi.

Esitulede valgusvihu suuna reguleerimine (Euroopa)

Esitulede valgusvihu suuna reguleerimine

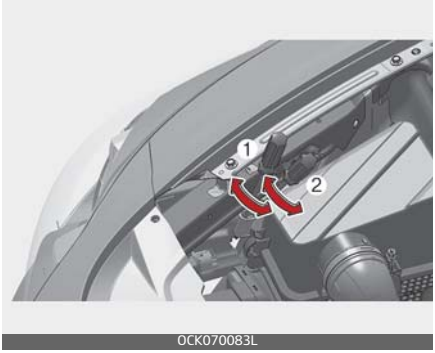

1. Täitke rehvid normikohase rõhuni ja tühjendage auto igasugusest pagasist, nii et autosse jääks vaid juht, varuratas ja autoga kaasasolevad tööriistad.
2. Auto peab asuma tasasel horisontaalsel aluspinnal (põrandal).
3. Joonistage ekraanile vertikaaljooned (vertikaaljooned peavad läbima vastava esitule valgusvihukeskosa) ja horisontaaljoon (horisontaaljoon peab läbima esitulede valgusvihu keskosa).
4. Kui esituled ja aku on normaalses seisukorras, suunake esitulede valgusviht nii, et kõige eredam osa langeb horisontaal- ja vertikaaljoontele.
5. Lähi- ja kaugtule valgusvihkude vasakule või paremale suunamiseks keerake regulaatorit (1) päri- või vastupäeva. Lähi- või kaugtule valgusvihkude üles või alla suunamiseks keerake regulaatorit (2) päri- või vastupäeva.

Valgusvihu suund

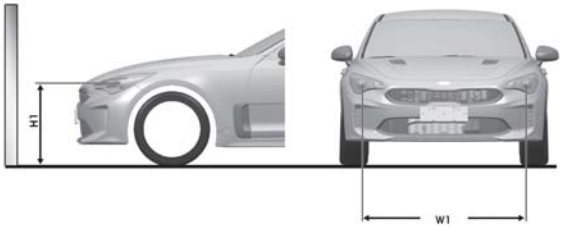

* A: Ekraan Ühik: mm (toll)

Sõiduki seisund	Esituled (halogeen tüüpi)		Esituled (LED-tüüpi)	
	Kõrgus maapinnast	Lampidevahe-line kaugus	Kõrgus maa-pinnast	Lampidevahe-line kaugus
	Lähi-/kaug-tuli	Lähi-/kaugtuli	Lähi-/kaugtuli	Lähi-/kaugtuli
	H1	W1	H2	L2
Ilma juhita / [mm (tolli)]	698 (27,5)	1,482 (58,3)	720 (28,3)	1,486 (58,5)
Koos juhiga / [mm (tolli)]	693 (27,3)	1,482 (58,3)	715 (28,1)	1,486 (58,5)

Esitule lähituli (vasakpoolse rooliga sõiduk)

1. Lülitage lähituled sisse, kui juht ei ole autos.
2. Valgustatud ala piirjoon peab asuma joonisel näidatud valgustatud ala piirjoonel.
3. Lähitulede reguleerimisel peab vertikaalse reguleerimise viima läbi peale horisontaalset reguleerimist.
4. Kui autol on esitulede regulaator, pange regulaatori lüliti 0 asendisse.

Kasutades 10 m seinaekraani

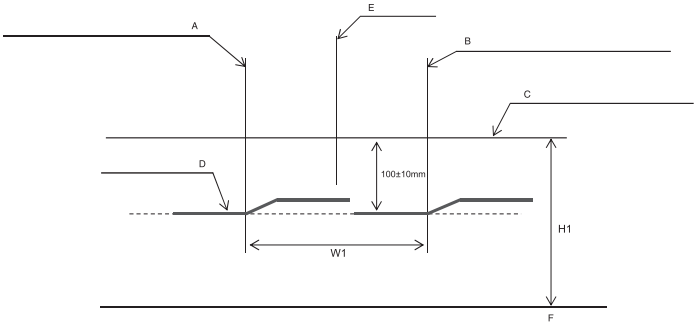

A: Vasaku esitule pirni (alumise) keskosa vertikaaljoon
B: Parema esitule pirni (alumise) keskosa vertikaaljoon
C: Esitule pirni (alumise) keskosa horisontaaljoon
D: Valgustatud ala piirjoon
E: Auto pikitelg
F: Maapind

Esitule lähituli (parempoolse rooliga sõiduk)

1. Lülitage lähituled sisse, kui juht ei ole autos.
2. Valgustatud ala piirjoon peab asuma joonisel näidatud valgustatud ala piirjoonel.
3. Lähitulede reguleerimisel peab vertikaalse reguleerimise viima läbi peale horisontaalset reguleerimist.
4. Kui autol on esitulede regulaator, pange regulaatori lüliti 0 asendisse.

Kasutades 10 m seinaekraani

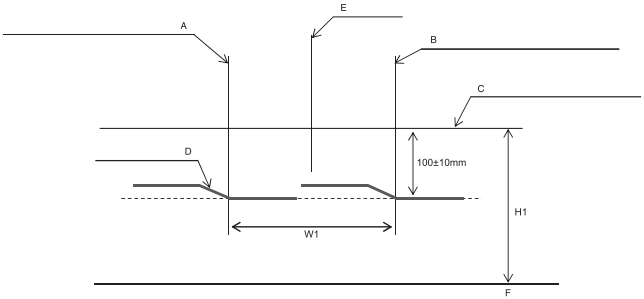

A: Vasaku esitule pirni (alumise) keskosa vertikaaljoon
B: Parema esitule pirni (alumise) keskosa vertikaaljoon
C: Esitule pirni (alumise) keskosa horisontaaljoon
D: Valgustatud ala piirjoon
E: Auto pikitelg
F: Maapind

Väline hooldus

Autokere hooldus

Ettevaatust autokere välispinna hooldusel!

Igasuguste keemiliste puhastusainete ja poleerimisvahendite kasutamisel peab järgima täpselt kõiki nende pakendeil olevaid juhtnööre. Lugege tähelepanelikult läbi kõik hoiatused ja ohutusnõuded, mis sildile on trükitud.

Värvkatte hooldus

Pesemine

Aitamaks kaitsta teie sõiduki viimistlust rooste ja lagunemise eest, peske seda põhjalikult ja tihti vähemalt kord kuus, leige või külma veega.

Kui kasutate autot maastikusõiduks, tuleb seda pesta pärast iga maastikusõitu. Olge eriti tähelepanelik soola, pori ja igasuguse muu kogunenud mustuse eemaldamisel. Hoidke kere uste allosas olevad äravooluavad alati puhtad.

Putukad, tõrv, puuvaik, lindude väljaheited, tööstusreostus ja sarnased ladestused võivad teie sõiduki viimistlust kahjustada, kui neid kohe ei eemaldata.

Ise kohe pesemine tavalise veega ei pruugi kõiki neid sadestisi täielikult eemaldada. Kasutada võib pehmed seepi, mis on ohutu värvitud pindadele.

Pärast pesemist loputage sõidukit leige või külma veega. Ärge laske seebil viimistlusele kuivada.

⚠ ETTEVAATUST

- Ärge kasutage tugevat seepi, keemilisi puhastusvahendeid või kuuma vett ja ärge peske sõidukit otsese päikesevalguse käes või kui sõiduki kere on soe.
- Olge auto külgakende pesemisel ettevaatlik, eriti juhul, kui kasutate survepesurit.
  Eriti kõrgsurve veega, vesi võib akendest lekkida ja sisustuse märjaks teha.
- Vältimaks plastosade ja lampide kahjustumist ärge puhastage keemiliste lahuste ega tugevate pesuvahenditega.

⚠ HOIATUS

Märjad pidurid

Kontrollige pärast sõiduki pesemist aeglaselt sõites pidureid, et teha kindlaks, kas vesi on neid mõjutanud. Kui pidurdusvõime on kahjustunud, kuivatage pidurid, rakendades neid õrnalt, säilitades aeglase kiiruse.

Kõrgsurvepesu

- Kui kasutate auto pesemiseks survepesurit, ärge hoidke pesuri pihustuspüstolit autole liiga lähedal.
  Liiga väike kaugus autost või liiga tugev veesurve võib autoosi kahjustada või vesi võib neisse sisse pääseda.
- Ärge suunake survepesuri veejuga otse kaamerale või seda ümbritsevale alale. Survepesuri tugev veejuga võib andureid kahjustada ning süsteem ei pruugi enam normaalselt töötada.
- Ärge viige pihusti otsikut plastik- ja kummiosadele või konnektoritele liiga lähedale.

⚠ ETTEVAATUST

- Mootoriruumi pesemine veega (sh survepesuriga) võib tekitada häireid mootoriruumis asuvates vooluahelates.

OCK070070

- Jälgige hoolega, et auto elektri- ja elektroonikakomponentidele ei satuks kunagi vett ega muid vedelikke, sest see võib neid kahjustada.

Vahatamine

Vahatage sõidukit, kui värvil ei ole enam vett.

Enne vahatamist peske ja kuivatage auto alati ära. Kasutage kvaliteetset vedelat vaha või vahapastat ning järgige täpselt selle tootja juhiseid. Vahatage ka kõiki värvimata metallosi ja -liiste, et neid välismõjude eest kaitsta ning nende läiget säilitada.

Õli, tõrva jms plekkide eemaldamine spetsiaalse plekieemaldajaga koorib tavaliselt värvkattelt maha ka vahakihi. Vahatage need piirkonnad kindlasti uuesti, isegi kui ülejäänud sõiduk ei vaja veel vahatamist. Ärge kandke vaha kõrgreljeefis värvimata osadele, kuna see võib neid tuhmistada.

⚠ ETTEVAATUST

- Kuiva lapiga tolmu või mustuse pühkimine sõidukilt kriimustab viimistlust.
- Ärge kasutage kroomitud või anooditud alumiiniumosadel terasvilla, abrasiivseid puhastusvahendeid, happelisi pesuvahen-

deid või tugevaid pesuvahendeid, mis sisaldavad väga leeliselisi või söövitavaid aineid. See võib kahjustada kaitsekihti ja põhjustada pleekimist või värvi kulumist.

Viimistluse kahjustuste parandamine

Värvitud pinnale tekkinud sügavad kriimustused ja kivitäkked peab otsekohe ära parandama. Paljastatud metall läheb kiiresti rooste ja võib areneda suureks parandusku-luks.

MÄRKUS

Kui teie sõiduk on kahjustatud ja vajab mis tahes metallosade parandust või asendamist, veenduge, et autoremonditöökoda kannab parandatavatele või asendatavatele osadele korrosioonivastast vahendit.

Erksa metalli hooldus

- Asfaldipigi ja putukate eemaldamiseks kasutage asfaldiplekkide eemaldusvahendit, mitte aga kaabitsat või muid teravaid esemeid.
- Läikivate metallpindade kaitsmiseks korrosiooni eest kandke neile kiht vaha või kroomikaitsevahendit ning hõõruge tugevalt läikima.
- Talvistes ilmaoludes või rannikualadel katke läikivad metallpinnad paksema vaha- või kaitsevahendi kihiga. Vajadusel katke osad mittesööbiva vaseliiniga või muu kaitsva ainega.

Kerepõhja hooldus

Sööbivad ained, mida kasutatakse tänavatel jääja lumetõrjeks või tolmu vähendamiseks, võivad koguneda auto põhjale. Kui neid aineid ei eemaldata, võib see põhjustada põhjadetailide – kütusetorude, raami, põhjapaneeli ja väljalaskesüsteemi – kiirenenud roostetamist isegi juhul, kui neid on töödeldud roostetamisvastase kaitsevahendiga.

Loputage auto põhi ja rattakoopad vähemalt kord kuus, iga kord pärast maastikusõitu ja iga talveperioodi lõpus leige või külma veega põhjalikult puhtaks. Pöörake kerealusele pinnale ja detailidele erilist tähelepanu, kuna seal on raske kogu pori ja mustust näha. Tänavamustuse niisutamine ja mitte eemaldamine teeb rohkem kahju kui kasu. Sõidukite alumistes servades, uksealustes liistudes ja raamis on äravooluavad, mis ei tohi olla mustusega ummistunud; nendesse piirkondadesse jäänudvesi võib põhjustada roostet.

⚠ HOIATUS

Kontrollige pärast sõiduki pesemist aeglaselt sõites pidureid, et teha kindlaks, kas vesi on neid mõjutanud. Kui pidurdusvõime on kahjustunud, kuivatage pidurid, rakendades neid õrnalt, säilitades aeglase kiiruse.

Alumiiniumvelgede hooldus

Alumiiniumveljed on kaetud läbipaistva kaitsekihiga.

- Ärge puhastage alumiiniumvelgesid abrasiivpuhastusvahendite, poleerimisvahendite, lahustite ega traatharjaga. Nii võite velgede viimistluskihti vigastada.
- Puhastage velge, kui see on jahtunud.
- Kasutage ainult õrnatoimelist seepi või neutraalset pesuvahendit ning loputage seejärel põhjalikult puhta veega. Puhastage kindlasti veljed ka pärast soolastel teedel sõitmist. See aitab vältida korrosiooni.
- Vältige velgede pesemist pärast soolastel teedel sõitmist.
- Ärge kasutage aluselist ega happelist pesuvahendit. Sellised vahendid võivad alumiiniumvelgede kaitsekihti kahjustada.

Korrosioonikaitse

Sõiduki kaitsmine korrosiooni eest

Kasutades korrosiooni vastu võitlemiseks kõige arenenumaid projekteerimis- ja ehitustavasid, toodame me kõrgeima kvaliteediga sõidukeid. Siiski on see vaid osa tööst. Pikaajalise korrosioonikindluse saavutamiseks on vajalik ka omaniku koostöö ja abi.

Korrosiooni tüüpilisemad põhjused

Tüüpilisemad põhjused, mille tõttu korrosioon võib tekkida, on järgmised.

- Teedel kasutatav sool ning pori ja niiskus, millel lastakse auto põhjale koguneda.
- Värvkatte või kaitsekihtide eemaldumine kivitäkete, tugeva hõõrdumise, kriimustuste või väiksemate mõlkide tulemusel, mille tõttu jääb paljastunud metall korrosiooni eest kaitseta.

Kõrge korrosiooniriskiga piirkonnad

Kui elate piirkonnas, kus teie auto satub pidevalt korrodeerivate ainete mõjuvälja, on korrosioonivastane kaitse eriti tähtis. Kiirenenud korrosiooni tavalisemateks põhjusteks on teedel kasutatav sool, tolmu vähendamiseks kasutatavad kemikaalid, ookeanituuled ja tööstuslikud saasteained.

Niiskus soodustab korrosiooni

Niiskus loob korrosiooni tekkeks kõige soodsamad tingimused. Näiteks kiirendab korrosiooni suur niiskus, eriti kui temperatuur on veidi üle nulli. Sellistes tingimustes hoiab aeglaselt aurustuv niiskus söövitavat ainet sõiduki pinnal.

Muda on eriti söövitav, kuna see kuivab aeglaselt ja hoiab niiskuse sõiduki küljes.

Kuigi muda paistab olevat kuivanud, võib see siiski niiskust sisaldada ja korrosiooni soodustada.

Ka kõrged temperatuurid võivad kiirendada selliste osade korrodeerumist, mis ei ole korralikult ventileeritud, kuna niiskus ei saa sel juhul kiiresti hajuda.

Kõigist nimetatud põhjustest tulenevalt on väga tähtis hoida oma auto puhas nii porist kui igasugusest muust mustusest. See ei kehti mitte ainult auto nähtavate pindade, vaid eriti just auto põhja kohta.

Korrosiooni vältimiseks

Saate aidata korrosiooni vältida, alustades järgmiste asjade järgmisega.

Hoidke oma sõiduk puhas

Parim meetod oma auto kaitsmiseks korrosiooni eest on hoida see puhas kõigist korrodeerivatest ainetest. Eriti tähtis on seejuures pöörata tähelepanu auto põhjale.

- Kui elate kõrge korrosiooniriskiga piirkonnas — näiteks ookeani läheduses, piirkonnas, kus sõiduteid soolatatakse, kõrge tööstusliku saastumisega piirkonnas, kohas, kus esineb happevihmu vms — peate korrosiooni vältimiseks olema eriti hoolikas. Talvel loputage auto põhi puhtaks vähemalt kord kuus ning kui talv saab läbi, viige läbi üks eriti põhjalik kerepõhja puhastus.
- Pöörake sõiduki alaosa puhastamisel erilist tähelepanu poritiibadele ja muudele piirkondadele, mis on vaateväljast väljaspool. Puhastage põhjalikult; vaid kogunenud mustuse niisutamine, mitte pesemine, kiirendab korrosiooni, mitte ei takista seda. Eriti tõhusalt aitab kogunenud pori ja korrodeerivaid aineid eemaldada surve- või aurupesur.
- Uste alaservade, lävekarpide ja raami puhastamisel jälgige, et nendes asuvad vee äravooluavad püsiksid puhtad ja takistustest vabad, et niiskus välja pääseks ega jääks ummistunud avadesse seisma, kiirendades sel moel roostetamist.

Hoidke oma garaaž kuiv!
Ärge parkige oma sõidukit niiskesse, halvasti ventileeritud garaaži. Sellises kohas on korrosiooni tekkeks loodud eriti head tingimused. Eriti kehtib see juhul, kui pesete oma autot garaažis või sõidate autoga garaaži sisse, kui auto on veel märg või lume, jää või poriga kaetud. Isegi soojendusega garaaž võib korrosiooni kiirendada, kui see ei ole ventileeritud, et niiskus saaks väljuda.

Hoolitsege auto värvkatte ja välisviimistluse eest!
Viimistluse kriimud ja täkked tuleb korrosiooni vältimiseks võimalikult kiiresti värviga "üle värvida". See kaitseb metalli korrosiooni eest. Lindude väljaheited: lindude väljaheited on tugevalt sööbiva toimega ning võivad kahjustada auto värvkatet juba mõne tunniga. Kõrvaldage lindude väljaheited autolt nii ruttu kui võimalik.

Ärge jätke sisemust hooletusse
Niiskus võib koguneda jalamattide ja vaipkatte alla ning põhjustada korrosiooni. Kontrollige perioodiliselt jalamattide alla, tagamaks, et vaipkate on kuiv. Olge eriti ettevaatlik, kui veate sõidukis väetist, puhastusvahendeid või kemikaale.
Neid tohib vedada vaid sobivates mahutites ja mis tahes ümberminemised või lekked tuleb ära koristada, puhta veega loputada ja korralikult kuivatada.

Sisemine hooldus

Sisemised üldised abinõud

Vältige kemikaalide nagu parfüümi, kosmeetilise õli, päikesekreemi, kätepuhastusvahendi ja õhuvärskendaja kokkupuudet sisemiste osadega, sest need võivad põhjustada kahjustusi ja värvuse muutumist. Kui need puutuvad sisemiste osadega kokku, pühkige need kohe ära. Vajaduse korral kasutage vinüüli puhastit, lugege vastavaid juhiseid.

⚠ ETTEVAATUST

Jälgige hoolega, et auto elektri- ja elektroonikakomponentidele ei satuks kunagi vett ega muid vedelikke, sest see võib neid kahjustada.

⚠ ETTEVAATUST

Kasutage nahkpindade (nt rooli, istmekatete jms) puhastamiseks neutraalseid või väikese alkoholisisaldusega puhastusvahendeid. Suure alkoholisisaldusega lahuste ning leeliseliste või happeliste puhastusvahendite kasutamine võib naha värvi pleegitada või sellelt pealmise kihi maha koorida.

Istmekatete ja muude pindade puhastamine

Vinüülpinnad

Eemaldage tolm ja lahtine mustus vinüülpindadelt harja või tolmuimejaga. Puhastage vinüülpindu vinüüli puhastiga.

Riie

Eemaldage tolm ja lahtine mustus riidelt harja või tolmuimejaga. Seejärel kasutage puhastamiseks mõnd pehme mööbli või vaipade jaoks soovitatud õrnatoimelist puhastusvahendit. Värsked plekid eemaldage otsekohe tekstiilmaterjalidele mõeldud plekieemaldajaga. Kui värsketele plekkidele kohe tähelepanu ei pöörata, võib plekk tugevalt sisse jääda ning kanga värvus võib seetõttu muutuda. Ka selle tulekindlad omadused võivad kahjustuda, kui materjali ei hooldata nõuetekohaselt.

⚠ ETTEVAATUST

Muude kui soovitatud puhastusvahendite ja toimingute kasutamine võib mõjutada riide välimust ja tulekindlaid omadusi.

Süle-/õlarihma puhastamine

Puhastage rihma mis tahes polsterdusele ja vaipadele mõeldud pehme seebilahusega. Järgige seebiga kaasas olevaid juhiseid. Ärge valgendage ega värvige rihma uuesti, kuna see võib rihma kahjustada.

Siseaknaklaasi puhastamine

Kui sõiduki siseaknaklaasid muutuvad uduseks (kaetud õli-, rasva- või vahakihiga), tuleb neid puhastada klaasipuhastiga. Järgige klaasipuhasti juhiseid.

⚠ ETTEVAATUST

Ärge kriimustage ega kraapige tagumise siseakent. See võib kahjustada tagaakna jäätõrje võret.

Nahkistmete hooldamine

- Puhastage istet aeg-ajalt tolmuimejaga, et eemaldada sellelt tolm ja liiv. Nii õnnestub vältida kriimustusi ja muid kahjustusi ning naha kvaliteet säilib kauem.
- Pühkige naturaalsest nahas istmekatet tihti kuiva ja pehme lapiga.
- Naha kaitsevahendi piisav kasutamine võib katte hõõrdumist vältida ja aitab värvi säilitada. Lugege kindlasti juhiseid ja suhelge spetsialistiga, kui kasutate naha katmis- või kaitsevahendeid.

- Hele nahk (beež, kreemikas) määrdub kergesti. Puhastage istmeid tihti.
- Vältige niiske lapiga pühkimist. See võib põhjustada nahapinna pragunemist.

Nahast istmekatete puhastamine

- Eemaldage igasugune nahale sattunud mustus otsekohe. Erinevate plekkide eemaldamiseks järgige alltoodud juhiseid.
- Kosmeetikatooted (päikesekreem, jumestustooted jms)
  - Kandke riidele puhastuskreemi ja pühkige plekki. Pühkige kreem märja riidega ära ja eemaldage vesi kuiva riidega.
- Joogid (kohvi, karastusjoogid jne)
  - Kasutage väikest kogust neutraalset puhastusvahendit ja pühkige, kuni plekk on eemaldatud.
- Õli
  - Eemaldage õli koheselt imava lapiga ja pühkige naturaalse naha plekieemaldajaga.
- Närimiskumm
  - Pange plekile jääd, et närimiskumm kõveneks, ning eemaldage siis tükkhaaval.

Tekstiilistmete kasutamise ettevaatusabinõud (mõnel mudelil)

Puhastage tekstiilist istmeid regulaarselt tolmuimejaga, arvestades tekstiili omadusi. Kui istmel on joogiplekid jne, kasutage sobivat interjööripuhastajat. Istmekatete kaitsmiseks pühkige seda laialt ja vähest jõudu kasutades allasuunas pehme käsna või mikrokiudlapiga.

Takjapaelad või teravad esemed võivad tekitada istmele rebendeid või kriimustusi. Ärge laske sellistel esemetel vastu istmeid hõõruda.

Heitgaaside kontrollsüsteem (mõnel mudelil)

Teie auto heitgaaside kontrollsüsteemile on antud kirjalik piiratud garantii. Lugege autoga kaasasolevat garantii- ja hooldusraamatut.

Teie sõiduk on varustatud heitekontrollisüsteemiga, et täita kõik kohaldatavad heitemäärused.

Sellel on kolm järgmist allsüsteemi:
1. Karterigaaside kontrollsüsteem
2. Kütuseaurude kontrollsüsteem
3. Heitgaasikoguste kontrollsüsteem

Selleks, et heitekontrollisüsteemid toimiksid laitmatult, laske sõiduk üle vaadata ja hooldada kvalifitseeritud asjatundjatel, järgides selle juhendi hooldusgraafikut. Kia soovitab pöörduda Kia volitatud esindaja/teenusepartneri poole.

Ettevaatusabinõu kontrolli ja hooldustesti joaks (elektroonilise stabiilsuskontrolli (ESC) süsteemiga)

- **Dünamomeetriga testimisel ebaõnnestumise vältimiseks lülitage elektrooniline stabiilsuskontroll (ESC) ESC lülitile vajutades välja.**
- **Kui dünamomeetriga testimine on lõpetatud, lülitage ESC-süsteem uuesti sisse, vajutades jälle ESC-lülitit.**

1. Karterigaaside kontrollsüsteem

Karterist väljuvatest aurudest ja gaasidest põhjustatud õhusaaste vältimiseks on kasutusel karteri nn positiivne tuulutussüsteem. See süsteem varustab karterit õhu sissevõtuvooliku kaudu värske filtreeritud õhuga. Karteris seguneb värske õhk sinna pääsenud gaasidega, mis liiguvad seejärel PCV-klapi kaudu induktsioonisüsteemi.

2. Kütuseaurude kontrollsüsteem

Kütuseaurude kontrollsüsteem on välja töötatud selleks, et ära hoida kütuseaurude pääsemist auto toitesüsteemist ümbritsevasse välisõhku.

Filterpaak

Kütusepaagis tekkivad kütuseaurud absorbeeritakse ja neid säilitatakse eraldi filterpaagis. Kui mootor töötab, tõmmatakse filterpaaki kogutud kütuseaurud läbi paagi puhastust reguleeriva solenoidklapi sisselaskekollektorisse.

Filterpaagi puhastust reguleeriv solenoidklapp (PCSV)

Puhastuse solenoidklappi juhib mootori juhtmoodul (ECM); kui mootori jahutusvedeliku temperatuur on tühikäigul madal, PCSV sulgub, et aurustunud kütus ei satuks mootorisse. Kui mootor soojeneb sõitmisega üles, avaneb PCSV, et vabastada aurustunud kütus mootorile.

3. Heitgaasikoguste kontrollsüsteem

Heitgaasikoguste kontrollsüsteem on väga tõhus süsteem, mis kontrollib heitgaase, säilitades samal ajal sõiduki hea jõudluse.

Mootori heitgaaside ettevaatusabinõud (süsinikmonooksiid)

- Süsinikmonooksiid võib esineda koos teiste heitgaasidega. Seega kui tunnete mis tahes heitgaaside lõhna sõiduki sees, laske see kohe üle vaadata ja parandada. Kui te arvate, et teie sõidukisse satuvad heitgaasid, sõitke sellega ainult täiesti avatud akendega. Laske oma sõiduk kohe üle vaadata ja parandada.

⚠ HOIATUS

Heitgaas

Mootori heitgaasid sisaldavad süsinikmonooksiidi (CO). Olgugi värvitu ja lõhnatu, on see ohtlik ning võib olla sissehingamisel koguni surmav. Järgige vingugaasimürgituse vältimiseks järgnevaid juhiseid.

- Ärge pange mootorit piiratud või kinnistes ruumides (nt garaažis) tööle kauemaks, kui see on vajalik autoga sisse- või väljasõitmiseks.
- Kui auto seisab töötava mootoriga pikemat aega järjest õues, lülitage ventilatsioonisüsteem värske välisõhu sissevõtule.
- Ärge istuge pikka aega järjest töötava mootoriga pargitud või seisvas autos.
- Kui mootor sureb välja või ei käivitu, võivad liigsed käivituskatsed heitgaaside kontrollsüsteemi kahjustada.

Katalüüsmuunduri tööd puudutavad ohutusnõuded (mõnel mudelil)

⚠ HOIATUS

Tulekahju

- Kuum heitesüsteem võib süüdata sõiduki all olevaid süttivaid esemeid. Ärge parkige sõidukit süttivatele asjadele või nende lähedusse, nagu muru, taimestik, paber, lehed jne.
- Heitesüsteem ja katalüütiline süsteem on väga kuumad kui mootor töötab või kohe pärast mootori väljalülitamist. Hoidke heitesüsteemist ja katalüütilisest süsteemist eemale, võite saada põletusi. Ärge eemaldage ka heitesüsteemi ümbritsevat radiaatorit, ärge sulgege sõiduki põhja ega katke sõidukit korrosiooni kontrollimiseks. See võib teatud tingimustes tekitada tuleohu.

Teie sõiduk on varustatud katalüütilise konverteri heitekontrolliseadmega.

Seega tuleb järgida järgnevaid ettevaatusabinõusid.

- Tankige kütust vastavalt jaotisele "Kütusenõuded" leheküljel 1-2.
- Ärge kasutage autot, kui esineb märke mootori töös tekkinud häiretest, näiteks mootori vahelejätte või märgatavat võimsuse langust.
- Ärge kasutage mootorit valesti ega kuritarvitage seda. Väärkasutuse näited on veeremine väljalülitatud süütega ja järskudelt kallakutelt laskumine väljalülitatud süütega.
- Ärge laske mootoril töötada tühikäigul kõrgetel pööretel pikka aega järjest (5 minutit või kauem).
- Ärge muutke ega parandage ise ühtki mootori või heitgaaside kontrollsüsteemi osa. Kõik kontrollimised ja reguleerimised peab tegema kvalifitseeritud asjatundja. Kia soovitab pöörduda Kia volitatud esindaja/hoolduskeskuse poole.
- Vältige sõitmist, kui kütusepaaki on jäänud väga vähe kütust. Kütuse lõppemine võib põhjustada mootori töötakti vahelejätmist, kahjustades katalüüsmuundurit.

Nende ettevaatusabinõude mittejärgmine või kahjustada katalüüsmuundurit ja teie sõidukit.

Lisaks võivad sellised tegevused teie garantiid tühistada.

Kütuseosakeste filter (GPF) (mõnel mudelil)

Kütuseosakeste filter (GPF) on süsteem, mis eemaldab heitgaasist tahma. Erinevalt vahetatavast õhufiltrist puhastab GPF-süsteem end ise ja eemaldab kogunenud tahma sõidu ajal.

Kuid korduv lühikeste vahemaade sõitmine või madalal kiirusel pikkade vahemaade sõitmine võib peatada tahma automaatse eemaldumise GPF-süsteemist. Kui kogunenud tahm jõuab teatud koguseni, süttib GPF-i märgutuli ( ). GPF-süsteemi taaskäivitamiseks tuleb sõita enam kui 30 minutit kiirusel vähemalt 80 km/h. Kontrollige, et järgnevad tingimused oleksid täidetud: ohutud teetingimused, vähemalt 3. käik ja mootoripöörded 1500–4000 p/min. Soovitatud aja jooksul vähemalt 80 km/h kiirusel sõitmine taaskäivitab GPF-süsteemi ja GPF-i märgutuli kustub.

Kui peale soovitatud kiirusel pikemat aega sõitmist jääb GPF-i märgutuli põlema või kuvatakse hoiatus "Check exhaust system" ("Kontrolli heitesüsteemi"), soovitame lasta volitatud asjatundjal süsteem üle vaadata. Kia soovitab pöörduda Kia volitatud esindaja/teenusepartneri poole. Pidev sõitmine põleva GPF-i märgutulega võib kahjustada GPF-süsteemi ja vähendada kütusesäästlikkust.

Tehnilised andmed ja tarbijainfo 8

Mõõtmed **8-2**
Mootor **8-3**
Sõiduki täismass **8-4**
Pagasiruumi maht **8-5**
Kliimaseade **8-6**
Lampide võimsused **8-7**
Rehvid ja veljed **8-8**
Soovituslikud määrdeained ja nende kogused **8-10**
• Soovituslik SAE-viskoossusklass 8-12
Sõiduki tehasetähis (VIN) **8-14**
Sõiduki andmesilt **8-15**
Rehvide tehniliste andmete ja rõhkude silt **8-15**
Mootori number **8-16**
Konditsioneeri kompressori silt **8-16**
Külmaaine kleebis **8-17**
Vastavusdeklaratsioon **8-17**
KÜTUSESILT **8-18**
• Bensiinimootor 8-18

Tehnilised andmed ja tarbijainfo

Mõõtmed

Ese			Pikkus (mm)
Kogupikkus			4830
Kogulaius			1870
Kogukõrgus			1400 (kõrge vedrustus: 1420)
Rehvimus-ter	Ees	245/45R18	1596
		225/40R19	1596
	Taga	245/45R18	1647
		255/35R19	1619
Telgede pikivahe			2905

Mootor

Ese	Bensiinimootor	
	(Bensiinimootor) 2.0 FR T-GDi	(Bensiinimootor) 3.3 T-GDi
Nihe [cc (kuuptolli)]	1998 (121.9)	3342 (203.94)
Läbimõõt x kolvikäik [mm (tolli)]	86 × 86 3,39 × 3,39	92 × 83,8 (3,62 × 3,30)
Tööjärjestus	1-3-4-2	1-2-3-4-5-6
Silindrite arv	4. Reas	6, V-tüüpi

Sõiduki täismass

kg (naela)

ELEMENT		EUROOPAS	VÄLJASPOOL EUROOPAT	AUSTRAALIAS
(Bensiinimootor) 2.0 FR T-GDi	2WD	2185 (4817)	2170 (4784)	2220 (4894)
	AWD	2250 (4960)	2240 (4938)	
(Bensiinimootor) 3.3 T-GDi	2WD	2260 (4982)	2250 (4960)	2290 (5048)
	AWD	2325 (5125)	2315 (5103)	

Pagasiruumi maht

ESE	Kogus
Pakiruumi maht (VDA)	406 l

Kliimaseade

ELEMENT		Mahu kaal	Klassifikatsioon
Jahutusaine	ÜLDINE / EUROOPA (R-134a)	600 ± 25g (21.2 ± 0.9)	R-134a
	EUROOPA (R-1234yf)	570 ± 25g (20.1 ± 0.9)	R-1234yf
Kompressori määrdeaine g		100 ± 10g (3.5 ± 0.4)	FD46XG(IDEMITSU)

Võtke lisateabeks ühendust kvalifitseeritud asjatundjaga.

Kia soovitab pöörduda Kia volitatud esindaja/hooldusspartneri poole.

Lampide võimsused

Pirn			Võimsus (W)	Pirni tüüp
Ees	Esituled (kõrgel)	Tüüp A	LED	LED
	Esituled (madalal)		LED	LED
	Esituled (lähi- ja kaugtuled)	Tüüp B	LED	LED
	Esituled (lähi/kaug abituled)		LED	LED
	Eesmise suunatule pirn		LED	LED
	Päevatuled/gabariidituled		LED	LED
	Külgsuunatuled		LED	LED
Taga	Tagumised pidurituled / tagatuled (sees/väljas)		LED	LED
	Tagumised pidurituled (sees/väljas)		LED	LED
	Tagurdustuled		W16W	16W
	Tagumine udutuli		LED	LED
	Tagumised suuna-tuled (väljas)	Tüüp A	PY21W	21 W
		Tüüp B	LED	LED
	Kõrgel paiknev pidurituli		LED	LED
	Numbrimärgituled		LED	LED
Salong	Kaardilugemislambid		LED	LED
	Meikimisvalgusti		LED	LED
	Salongituled		LED	LED
	Kindalaeka valgusti		LED	LED
	Pakiruumi valgustus		LED	LED

Rehvid ja veljed

Euroopas

Element	Rehvi mõõt	Velje mõõt	Kande-võime		Kiirusoma-dused		Rehvirõhk [bar(psi, kPa)]				Rattamut-rite pingu-tusmoment Kgf·m (lbf·ft, N·m)
							Tavakoormus		Täiskoormus		
			LI*1	kg	SS*2	Km/h	Ees	Taga	Ees	Taga	
Nor-maal-mõõdus rehv	225/45R18	8,0J × 18	95	690	Y	300	2,5 (36, 250)	2,7 (39, 270)	2,6 (38, 260)	2,7 (39, 270)	11–13 (79 – 94,107 – 127)
	225/40R19	8,0 J x 19	93	650	Y	300	2,5 (36, 250)	–	2,6 (38, 260)	–	
	255/35R19	8,5J x 19	96	710	Y	300	–	2,5 (36, 250)	–	2,7 (39, 270)	
Ajutine varu-rehv (mõnel mudelil)	T135/80R18	4,0T x 18	104	900	M	130	4,2 (60, 420)	4,2 (60, 420)	4,2 (60, 420)	4,2 (60, 420)	

*1. : Koormusindeks
*2. : Kiiruse sümbol

✻ MÄRKUS

- Soovitame rehvide vahetamisel- kasutada algselt sõidukiga kaasas olnud rehvidega samas suuruses rehve.
  Vastasel juhul mõjub see sõidukogemust.
- Kõrgetel kõrgustel sõitmisel on atmosfäärirõhu vähenemine- loomulik. Kontrollige seega rehvirõhku ja vajadusel täitke.
  Lisaks on vajalik lisada vastavalt rõhku vastavalt iga kilomeetri kohta merepinnast: 1,5psi/km

⚠ ETTEVAATUST

Rehvide vahetamisel paigaldage kõigile ratastele originaalrehvidega sama mõõtu rehvid.

Teistsugused rehvid võivad takistada ABS-piduri ja stabiilsuskontrolli toimimist.

Väljaspool Euroopat

Element	Rehvi mõõt	Velje mõõt	Kande-võime		Kiirusoma-dused		Rehvirõhk [bar(psi, kPa)]				Rattamut-rite pingu-tusmoment Kgf·m (lbf·ft, N·m)
							Tavakoormus		Täiskoormus		
			LI*1	kg	SS*2	Km/h	Ees	Taga	Ees	Taga	
Nor-maal-mõõdus rehv	225/45R18	8,0J × 18	95	690	Y	300	2,5 (36, 250)	2,7 (39, 270)	2,6 (38, 260)	2,7 (39, 270)	11–13 (79 – 94,107 – 127)
	225/40R19	8,0 J x 19	93	650	Y	300	2,5 (36, 250)	–	2,6 (38, 260)	–	
	255/35R19	8,5J x 19	96	710	Y	300	–	2,5 (36, 250)	–	2,7 (39, 270)	
Ajutine varu-rehv (mõnel mudelil)	T135/80R18	4,0T x 18	104	900	M	130	4,2 (60, 420)	4,2 (60, 420)	4,2 (60, 420)	4,2 (60, 420)	

*1. : Koormusindeks
*2. : Kiiruse sümbol

✻ MÄRKUS

- Soovitame rehvide vahetamisel- kasutada algselt sõidukiga kaasas olnud rehvidega samas suuruses rehve.
  Vastasel juhul mõjub see sõidukogemust.
- Kõrgetel kõrgustel sõitmisel on atmosfäärirõhu vähenemine- loomulik. Kontrollige seega rehvirõhku ja vajadusel täitke.
  Lisaks on vajalik lisada vastavalt rõhku vastavalt iga kilomeetri kohta merepinnast: 1,5psi/km

⚠ ETTEVAATUST

Rehvide vahetamisel paigaldage kõigile ratastele originaalrehvidega sama mõõtu rehvid.

Teistsugused rehvid võivad takistada ABS-piduri ja stabiilsuskontrolli toimimist.

Soovituslikud määrdeained ja nende kogused

Määrdeaine		Kogus	Klassifikatsioon
Mootoriõli*1*2 (tühjendamine ja täitmine) Soovitatav õli Valvoline SYNPOWER	(Bensiinimootor) 2.0 FR T-GDi	5,7 l (6,02 US qt.)	SAE 0W-30 / ACEA C2 või enam
	(Bensiinimootor) 3.3 T-GDi	6,9 l	SAE 5W-30 ACEA A5/B5*3
Käigukastivedelik	(Bensiinimootor) 2.0 FR T-GDi	9,2 l	GS ATF SP-IV-RR Kia originaal ATF SP-IV-RR
	(Bensiinimootor) 3.3 T-GDi		
Jahutusvedelik	(Bensiinimootor) 2.0 FR T-GDi	8,8 l	Antifriisi ja destilleeritud vee segu Etüleenglükooli põhine jahutusvedelik alumiiniumradiaatorile
	(Bensiinimootor) 3.3 T-GDi	11,6 l	
Pidurivedelik*4		0,395 l	SAE J1704 DOT-4 LV, ISO4925 CLASS-6, FMVSS116 DOT-4
Tagadiferentsiaali õli (LSD-ta) ((Bensiinimootor) 2.0 FR T-Gdi)*5		1,2 l	HYPOID GEAR OIL API GL-5 SAE 75W/85 (SK HK SYN GEAR OIL 75W85)
Tagadiferentsiaali õli (LSD-ta) ((Bensiinimootor) 3.3 T-Gdi)*5		1,3 l	
Tagadiferentsiaali õli (LSD-ga) ((Bensiinimootor) 2.0 FR T-Gdi)*5*6		1,3 l	HYPOID GEAR OIL API GL-5 SAE 75W/85 (SK HK JL SYN LSD GEAR OIL 75W85 PLUS või SK HK SYN GEAR OIL 75W85 FM PLUS)
Tagadiferentsiaali õli (LSD-ga) ((Bensiinimootor) 3.3 T-Gdi)*5*6		1,4 l	
Diferentsiaaliõli*5(AWD)		0,7 l	HYPOID GEAR OIL API GL-5 SAE 75W/85 (SK HK SYN GEAR OIL 75W85)
Käigukastiõli (AWD)	Käik / sidur	0,57 l	SHELL TF 0870B
	Ajam	0,25 l	
Kütus		60 l	Vt "Kütusenõuded" leheküljel 1-2.

Kia sõidukite maaletooja Balti riikides soovitab:
Bensiinimootoriga sõidukitel Valvoline mootoriõli SynPower FE 5W30 (asendatav SynPower ENV C2 5W30)
Diiselmootoriga sõidukitel Valvoline mootoriõli MST C3 5W30

*1. : vt soovituslikke SAE viskoossusnumbreid järgmisel leheküljel.
*2. : Nüüd on saadaval mootoriõlid sildiga "Energy Conserving Oil" (energiasäästlik õli). Lisaks muudele eelistele säästavad need kütust, vähendades kütusekogust, mida on vaja mootori hõõrdetakistuse ületamiseks. Kuigi selline kokkuhoid jääb igapäevasõidul sageli märkamatuks, säästavad need õlid aastate jooksul palju raha ja energiat.
*3. :Vajab <API uusim (või uusim ILSAC) või ACEA A5/B5 täissünteetika> klassi mootoriõli. Kui kasutatakse madalama klassi mootoriõli (mineraalõli, sealhulgas poolsünteetiline), tuleb mootoriõli ja mootoriõli filter asendada vastavalt põhjalikele hooldustingimustele.
*4. : Sõiduki pidurisüsteemi ja ABS/ESC-süsteemi parima jõudluse säilitamiseks kasutage Kia originaal-pidurivedelikku vastavalt spetsifikatsioonile.
*5. : Olenemata õlivahetuse intervallidest, vahetage õli kohe, kui tagumine diferentsiaal või eesmine diferentsiaal on vees olnud.
*6. : Tagadiferentsiaali õli vahetamisel sisestage kindlasti õli ka LSD-sse.

Soovituslik SAE-viskoossusklass

⚠ ETTEVAATUST

Puhastage alati enne mis tahes määrdeaine kontrollimist või väljalaskmist vastava täite- või tühjendusava korgi või mõõtevarda ümbrus. See on eriti tähtis tolmustes ja liivastes piirkondades ning juhul, kui sõidetakse kõvakatteta teedel. Tehes avade ümbruse puhtaks, hoiate ära mustuse ja liivaterade sattumise mootorisse ning muudesse mehhanismidesse, mis võiksid muidu kahjustuda.

Mootoriõli viskoossus mõjutab kütusekulu ning mootori käivitatavust ja õli voolavust külma ilmaga. Väiksema viskoossusega õlid on kütusesäästlikumad ning toimivad külma ilmaga paremini, kuid palava ilmaga vajab mootor rahuldava õlituse tagamiseks suurema viskoossusega õli.

Mittesoovitatava viskoossusega õli võib mootorit kahjustada.

Lähtuge õli valimisel temperatuurivahemikust, mida on oodata enne järgmist õlivahetust. Valige tabelist soovituslik õli viskoossus.

SAE viskoossuste temperatuurivahemikud										
Temperatuur	°C	-30	-20	-10	0	10	20	30	40	50
	(°F)	-10	0	20	40	60	80	100	120	
Bensiinimootori mootoriõli	(Bensiinimootor) 2.0 FR T-GDi*1	20W-50								
		15W-40								
		10W-30								
		0W-30, 5W-30, 5W-40								
	(Bensiinimootor) 3.3 T-GDi*2	20W-50								
		15W-40								
		10W-30								
		5W-30, 5W-40								

*1. :Paremaks kütusesäästlikuseks soovitame kasutada mootoriõli viskoossusega SAE 0W-30 (vähemalt ACEA C2). Kuid kui mootoriõli ei ole teie riigis saadaval, valige sobiv mootoriõli, kasutades mootoriõli viskoossuse tabelit.

*2. :Paremaks kütusesäästlikuseks soovitame kasutada mootoriõli viskoossusega SAE 5W-30 (vähemalt ACEA A5/B5 või Uusim API (või uusim ILSAC)). Kuid kui mootoriõli ei ole teie riigis saadaval, valige sobiv mootoriõli, kasutades mootoriõli viskoossuse tabelit.

Sõiduki tehasetähis (VIN)

Tehasetähist (VIN-koodi) kasutatakse teie auto registreerimisel, omandiõiguse tõendamiseks ning kõigis muudes teie autoga seotud õigustoimingutes.

Kerenumber

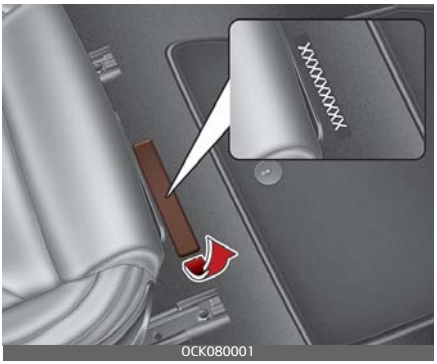

Number on stantsitud põrandale kaassõitja istme alla. Numbri vaatamiseks avage kate.

VIN asub ka armatuurlaua ülaosa külge kinnitatud plaadil. Plaadil olev number on hästi näha väljastpoolt läbi esiklaasi.

VIN-plaat (kui kuulub varustusse)

Sõiduki andmesilt

Vasak- või parempoolsel uksepostil asuval andmesildil on näidatud VIN-kood ja muud tehaseandmed.

Rehvide tehniliste andmete ja rõhkude silt

Teie uuele autole paigaldatud rehvid võimaldavad tavasõidul parimat sooritust.

Juhiuksepostil asuval rehvisildil on näidatud teie auto soovitatavad rehvirõhud.

Mootori number

(Bensiinimootor) 2.0 FR T-GDi

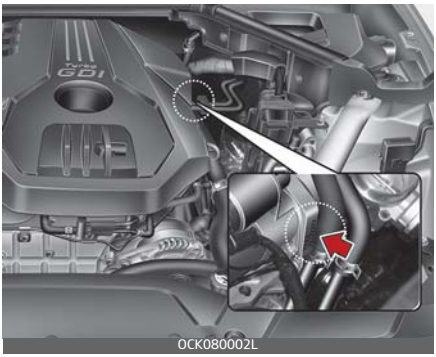

OCK080002L

(Bensiinimootor) 3.3 T-GDi

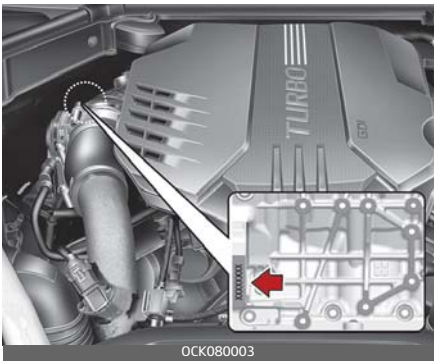

OCK080003

Mootori number on kirjas mootoriplokil, joonisel näidatud kohas.

Konditsioneeri kompressori silt

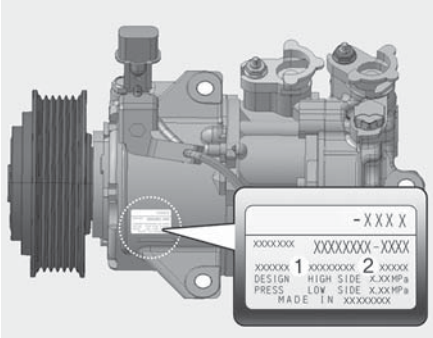

OCK087006L

Kompressori sildil on kirjas andmed teie auto varustusse kuuluva konditsioneeri kompressori tüübi kohta: mudel, tarnija tootekood, tootmisnumber, külmaaine (1) ja õli (2).

Külmaaine kleebis

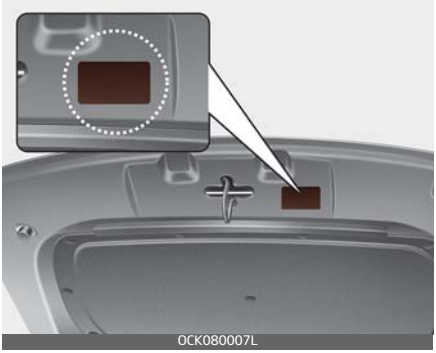

Külmaaine kleebis asub kapoti sisekküljel.

Vastavusdeklaratsioon

Näide

CE CE 0678

CE0678

Kõik auto osad, mis kasutavad oma töös erinevaid raadiosagedusi, vastavad direktiivi 1995/5/EÜ nõuetele ja sellest tulenevatele teistele asjakohastele sätetele.

Täiendav teave, sh tootja vastavusdeklaratsioon, on saadaval Kia veebilehel:

http://www.kia-hotline.com

KÜTUSESILT (mõnel mudelil)

Bensiinimootor

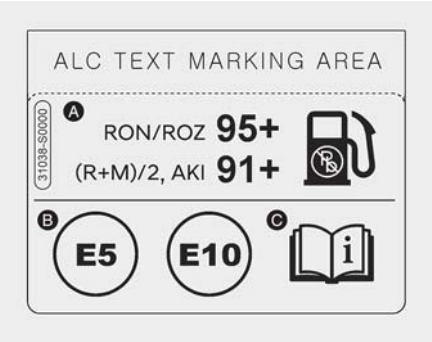

OPDEN048488

Kütusesilt on kinnitatud kütuse täiteava uksele.

A. Pliivaba bensiini oktaanarv
1. RON/ROZ: Oktaaniarv
2. (R+M)/2, AKI: Anti Knock Index

B. Bensiin-tüüpi kütuste identifikaatorid

* See sümbol tähistab kasutuskõlblikke kütuseid. Ärge kasutage ühtegi muud kütust.

C. Lisateavet vt "Kütusenõuded" leheküljel 1-2.

Lühend A

Lühend

ABS
Blokeerumisvastane pidurisüsteem

BCA
Pimenurga ennetussüsteem

BCW
Pimeda nurga hoiatussüsteem

BVM
Pimenurga nägemise monitor

CC
Püsikiirusehoidja

CRS
Lapse turvasüsteem

DAW
Juhi tähelepanu hajumise hoiatussüsteem

DRL
Päevatuled

EBD
Elektroonilise pidurdusjõu regulaator

ECM
Elektriline fotokroomne (isetumenev) peegel (ECM)

EPS
Elektriline roolivõimendi

ESC
Elektrooniline stabiilsuskontroll

ESS
Hädapidurdamise signaaltuli

FCA
Esikokkupõrke ennetussüsteem

HAC
Tõusul sõidu alustamise abisüsteem

HBA
Automaatsed kaugtuled

HMSL
Kõrgel paiknev pidurituli

HUD
Head-up display (HUD-ekraan)

LATCH
Alumised kinnituspunktid ja -rihmad lastele

LFA
Sõidurajal püsimise abisüsteem

LKA
Sõidurajal püsimise abisüsteem

MDPS-seade
Mootori juhitud roolivõimendi

MIL
Rikke märgutuli

MSLA
Kiirusepiiraja

ODS
Sõitjate tuvastamise süsteem

PCA-R
Tagumine parkimise kokkupõrke ennetussüsteem

PDW
Tagumine parkimisabisüsteem

RCCA

Tagumise põiksuunalise liikluse hoiatussüsteem

RCCW

Tagurdamisfunktsioon

RVM

Tahavaatekaamera

SCC

Kohanduv kiirushoidik

SRS

Täiendav turvasüsteem

SRSCM

SRS-süsteemi juhtmoodul

SVM

Kaamerasüsteem

TBT (Navigatsioonisüsteem)

Navigeerimisteave (Turn by Turn)

TCS

Veojõu kontrollsüsteem

TIN

Rehvi identifitseerimisnumber

TPMS

Rehvirõhu kontrollsüsteem

VIN

Sõiduki identifitseerimisnumber

VSM

Auto sõidustabiilsuse juhtsüsteem

Aineloend I

Aineloend

A

akende kaugjuhtimispuldiga sulgemise/avamise süsteem 4–39
aknad 4–35
akende kaugjuhtimispuldiga sulgemise/avamise süsteem 4–39
elektriliste tõstukitega aknad 4–36
reisijaakende blokeerimislüliti 4–38
aktiivne kapotisüsteem 3–69
aktiivse kapotisüsteemi talitlushäire 3–71
aktiveerimise olukord 3–69
mitteaktiveerimine 3–70
aku 7–38
patarei vahetamine 7–38
auto mass 5–217
automaatkäigukast 5–19
head tavad käsikäigukasti kasutamisel 5–24
käigukangi asendid 5–20
käigukasti lukustuse välja lülitamine 5–23
käigukasti lukustussüsteem 5–23
manuaalrežiim 5–21
paigaltvõtuabi (Launch Control) 5–25
rooli käiguvahetushoob 5–22
automaatkäigukast (nuppudega käiguvahetus) 5–27
head tavad käsikäigukasti kasutamisel 5–35
kasutamine 5–27
käigukangi lukustussüsteem 5–32
LCD-ekraani teated 5–33
lülitushoob (käsitsirežiim) 5–31
paigaltvõtuabi (Launch Control) 5–37
automaatne kliimaseade 4–147
täisautomaatne kasutamine 4–149
automaatsed kaugtuled (HBA) 4–125

D

dünaamiline kiirushoidik (SCC) 5–137
ajutiseks kiirendamiseks 5–143
funktsiooni ajutine tühistamine 5–139
funktsiooni jätkamiseks 5–139
funktsiooni seadistamine 5–137
funktsiooni talitlus 5–141
funktsiooni väljalülitamiseks 5–140
kiiruse suurendamiseks 5–138
kiiruse vähendamiseks 5–139
pikivahe seadistamine 5–138
põhifunktsioon 5–142
SCC reaktsioon 5–140
süsteemi tööd piiravad tegurid 5–148
Tundlikkuse reguleerimine 5–140

E

edasisõitmise/tagurdamise parkimisvahemaa hoiatussüsteem (PDW) 4–115
funktsiooni seadistamine 4–116
funktsiooni toimimine 4–116
funktsiooni tõrked ja piiravad tegurid 4–118
süsteemi andurid 4–115
elektriline tagaluuk 4–26
Elektrooniline võti 4–7
elektroonilise võtme funktsioonid 4–9
elektroonilise võtme kasutamine 4–10
immobilisaator 4–7
kaugjuhtimispuldi ettevaatusabinõud 4–12
patarei vahetamine 4–13
võtme kasutamine 4–7
ENGINE START/STOP (mootori start/stopp) lüliti 5–10
Engine start/stop-nupu (mootori käivitus- ja seiskamisnupu) asukoht 5–10
mootori käivitamine 5–12

valgustatud mootori käivitus- ja seiskamisnupp 5-10
enne sõidu alustamist 5-8
enne mootori käivitamist 5-8
enne sõidukisse sisenemist 5-8
esiklaasi soojendus ja udu kõrvaldamine 4-156
aktiveerimine klaasipesuvedeliku kasutamisel 4-160
Automaatne Comfort-režiim (juhiistme jaoks) 4-161
automaatne kliimaseade 4-156
automaatne tuulutus 4-159
automaatne udu kõrvaldussüsteem 4-158
katuseluugi sisemine õhuringlus 4-161
nutikas ventilatsioonisüsteem 4-161
siseõhu ringluse režiim Plus 4-160
udu kõrvaldusfunktsioon 4-157
esiklaasinäitur (HUD) 4-98
esiklaasile projitseeritav info 4-99
Esiklaasile projitseeritav info (HUD) sisse-ja väljalülitamine 4-99
esiklaasile projitseeritava info seadistamine 4-99
kirjeldus 4-98
esikokkupõrke ennetussüsteem (FCA) (anduri fusioon) 5-70
funktsiooni seadistamine 5-71
funktsiooni toimimine 5-74
funktsiooni tõrked ja piiravad tegurid 5-78
põhifunktsioon 5-70
ristmikul pööramise funktsioon 5-70
süsteemi andurid 5-70
süsteemi tööd piiravad tegurid 5-79
esilaternate tervitusfunktsioon 4-140
eskorttervitus 4-140
sisevalgusti 4-140
tervitustuli 4-140

H

haagise vedamine 5-207
haagisekonksu kinnituskoht 5-209
heitgaaside kontrollsüsteem 7-95
hoiatus- ja märgutuled 4-87
hoiatustuled 4-87
märgutuled 4-94
Hoiatussõnumid 4-81
hoiulaegas keskkonsoolis 4-163
hädaolukord sõidu ajal 6-3
kui mootor seiskub sõidu ajal 6-4
kui mootor sureb välja keset ristmikku 6-3
kui rehv puruneb sõidu ajal 6-3
hädaolukorras käivitamine 6-5
juhtmetega käivitamine 6-5
käimalükkamine 6-7

I

infomeelelahutuse süsteem 4-176
antenn 4-176
kuidas autoraadio töötab 4-176
USB-pesa 4-176
ISG (Idle Stop & Go) süsteem 5-15
automaatne käivitamine 5-16
automaatne peatamine 5-15
Häired ISG-süsteemi töös 5-17
ISG-süsteemi deaktiveerimine 5-17
ISG-süsteemi toimimise tingimus 5-17
istmed 3-3
esiistme reguleerimine – elektrooniline 3-7
esiistme reguleerimine – käsitsi 3-6
juhiistme asendimälu (elektrilise istme puhul) 3-10
peatugi (esiistmel) 3-12
seljatoe tasku 3-14
tagaisme reguleerimine 3-15
istmesoojendus 4-167
istmetuulutus 4-168

J

juhi tähelepanu hoiatus (DAW) 5-123
eesoleva sõiduki eemaldumise hoiatusfunktsioon 5-123
funktsiooni seadistamine 5-124
funktsiooni toimimine 5-126
funktsiooni tõrked ja piiravad tegurid 5-128
põhifunktsioon 5-123
süsteemi andurid 5-124
süsteemi tööd piiravad tegurid 5-129

K

kaitsmed 7-52
kapott 4-40
avamine 4-40
kapoti avanemise hoiatussignaal 4-40
sulgemine 4-41
kasutaja seadistuste režiim 4-70
katuseluuk 4-45
kiirushoidik (CC) 5-133
funktsiooni jätkamiseks 5-135
funktsiooni toimimine 5-133
funktsiooni väljalülitamiseks 5-136
kiiruse suurendamiseks 5-134
kiiruse vähendamiseks 5-134
kindalaegas 4-163
klaasipesuvedelik 7-32
klaasipesuvedeliku taseme kontroll 7-32
klaasipuhastid 7-36
klaasipuhastite kontroll 7-36
klaasipuhastid ja -pesurid 4-133
Esiklaasi pesur 4-135
esiklaasi puhastid 4-133
kliimaseade 8-6
kliimaseadme süsteem 4-142
kliimaseadme õhufilter 4-144
konditsioneeri külmaaine andmesilt 4-145
süsteemi kasutamine 4-142
kliimaseadme õhufilter 7-34
filtri kontroll 7-34
konditsioneeri kompressori silt 8-16
kui mootor ei käivitu 6-4
kui mootor ei käivitu või käivitub aeglaselt 6-4
kui mootor käivitub normaalselt, kuid sõiduk ei lähe käima 6-5
kui mootor kuumeneb üle 6-7
Kui rehv on tühi 6-24
rehviparanduskomplekti (TMK) osad 6-27
kui rehv on tühi rehviparanduskomplekti kasutamine 6-28
külmaaine kleebis 8-17
kütusepaagi luuk 4-42
avamine 4-42
kütusepaagi luugi avamine hädaolukorras 4-45
sulgemine 4-43
kütusesilt 8-18
Bensiinimootor 8-18

L

lai katuseluuk 4-45
lambipirnid 7-71
esitulede (LED-tüüpi) pirnide vahetamine 7-74
esitulede valgusvihu suuna reguleerimine (Euroopa) 7-83
kaardilugemislamp (LED-tüüpi) pirnide vahetamine 7-81
kindalaeka lambi (LED tüüpi) pirni vahetamine 7-82
küljesuunatule pirni (LED tüüpi) vahetamine 7-80
laelambi (LED-tüüpi) pirnide vahetamine 7-82
lisapiduritule (LED-tüüpi) pirnide vahetamine 7-79
meikimisvalgusti (LED tüüpi) pirni vahetamine 7-81

numbritule (LED-tüüpi)
pirni vahetamine 7-80
pagasiruumi lambi (LED-tüüpi)
pirni vahetamine 7-83
piduri- ja tagatule (LED-tüüpi)
pirni vahetamine 7-75
tagumise suunatule (LED-tüüpi)
pirni vahetamine 7-79
tagumise suunatule (pirni tüüpi)
pirni vahetamine 7-77
tagumise udutule (LED-tüüpi)
pirni vahetamine 7-76
tagurdamistule (pirni tüüpi)
pirni vahetamine 7-76
lampide võimsused 8-7
lapse turvasüsteem (CRS) 3-31
ISOFIX kinnituspunkt ja
ülaosa kinnitus (ISOFIX
kinnitussüsteem) lastele 3-35
lapse turvasüsteemi (CSR)
paigaldamine 3-34
Lapse turvavarustuse valimine 3-32
meie soovitus – lapsed
olgu alati tagaistmel 3-31
Turvaseadme kinnitamine
turvavöö- ja õlarihmaga 3-39
LCD-ekraan 4-66
juhiabisüsteemid 4-68
kasutaja seadistuste režiim 4-70
LCD-ekraani režiimid 4-66
sport-režiim 4-67
teave 4-69
teejuhatamise (TBT)-režiim 4-67
teekonna kompuutri režiim 4-67
üldhoiatuse režiim 4-69

M

maantee sõiduabi (HDA) 5-163
funktsiooni seadistamine 5-164
funktsiooni tõrge 5-167
süsteemi andurid 5-163
manuaalne
kiirusepiiraja (MSLA) 5-114
funktsiooni jätkamiseks 5-116
funktsiooni toimimine 5-115
funktsiooni väljalülitamiseks 5-116
mootor 8-3
mootori jahutusvedelik 7-27
jahutusvedeliku taseme kontroll 7-28
mootori number 8-16
mootoriruum 7-4
mootoriõli 7-25
mootori õlitaseme kontrollimine 7-25
mõõtmed 8-2

N

navigatsioonipõhine
kohanduv kiirushoidik (NSCC) 5-152
automaatne kurvis
aeglustamine kiirteel 5-152
funktsiooni seadistamine 5-153
seadistatud kiiruse
automaatne muutmine 5-152
süsteemi tööd piiravad tegurid 5-156
nelikvedu (AWD) 5-41
nelikveo (AWD) kasutamine 5-41
Nelikveo (AWD) ohutu kasutamine 5-42
ohutusmeetmed 5-43
nutikas kiirusepiiraja (ISLA) 5-117
funktsiooni seadistamine ja töö 5-118
funktsiooni toimimine 5-119
funktsiooni tõrge 5-121
süsteemi andurid 5-117
süsteemi tööd piiravad tegurid 5-122
nutikas tagaluuk 4-31
nutitelefoni juhtmevaba
laadimise süsteem 4-171
näidikuplokk 4-58
käiguvahetuse märgutuli 4-65
LCD-ekraani kasutamine 4-59
mõõturid 4-60
Näidikuploki lülitid 4-59

O

omanikupoolne hooldus 7-7
omaniku hooldusgraafik 7-7

P

pagasiruumi maht 8-5
pagasivõrk (hoidik) 4-175
panipaik 4-163
hoiulaegas keskkonsoolis 4-163
kindalaegas 4-163
prillitoos 4-164
peeglid 4-54
sisemine tahavaatepeegel 4-54
väline tahavaatepeegel 4-55
pidurisüsteem 5-45
auto sõidustabiilsuse juhtsüsteem (VSM) 5-62
Automaatne paigalhoidmine 5-52
avariipidurdamise hoiatussüsteem (ESS) 5-63
brembo pidur 5-47
elektrooniline seisupidur (EPB) 5-47
elektrooniline stabiilsuskontrolli süsteem (ESC) 5-58
elektroonilise juhtimisega vedrustus (ECS) 5-65
Elektroonilise seisupiduri (EPB) häire indikaatortuli 5-50
ESC OFF olek 5-59
ESC-süsteemi kasutamine 5-59
Hoiatussõnumid 5-55
katkestamine 5-53
ketaspidurid 5-46
märgutuli 5-61
rakendamaks seisupidurit (EPB) 5-47
seadistamine 5-52
seisupiduri vabastamine 5-48
süsteemi hoiatus 5-49
tõusul sõidu alustamise abisüsteem (HAC) 5-63
VSM-i kasutamine on välja lülitatud 5-62
VSM-süsteemi töö 5-62
pidurivedelik 7-31
pidurivedeliku taseme kontrollimine 7-31
piiratud libisemisdiferentsiaal (LSD) 5-45
pimenurga ennetussüsteem (BCA) 5-101
funktsiooni seadistamine 5-104
funktsiooni toimimine 5-106
funktsiooni tõrked ja piiravad tegurid 5-110
süsteemi andurid 5-103
pimenurga kokkupõrkehoiatus (BCW) 5-92
funktsiooni seadistamine 5-93
funktsiooni toimimine 5-96
funktsiooni tõrked ja piiravad tegurid 5-97
süsteemi andurid 5-93
süsteemi tööd piiravad tegurid 5-98
pimenurga nägemise monitor (BVM) 5-131
funktsiooni toimimine 5-132
funktsiooni tõrge 5-133
Pimeda nurga jälgimissüsteem 5-133
pimenurga nägemise vaade 5-132
süsteemi andurid 5-132
pistikupesa 4-169
prillitoos 4-164
pukseerimine 6-32
pukseerimine hädaolukorras 6-34
puksiirteenus 6-32
põrandamattide kinnituskonks(ud) 4-174
päikesevari 4-166

R

rasked sõidutingimused 5-199
auto edasi-tagasi kiigutamine 5-199
maastikul sõitmine 5-202
ohtlikud teeolud 5-199

sujuv kurvide läbimine 5-200
sõitmine suurtel kiirustel 5-202
sõitmine vihmas 5-201
sõitmine öösel 5-200
sõitmine üleujutatud aladel 5-201
ratta vahetamine (varurattaga automudelid) 6-14
rehvide vahetamine 6-16
tungraua silt 6-22
varurehvi eemaldamine ja hoiustamine 6-15
rehvid ja veljed 7-42, 8-8
rehvide asendamine uutega 7-45
rehvide tehniliste andmete ja rõhkude silt 8-15
rehvirõhu kontrollsüsteem (TPMS) 6-9
madala rehvirõhu märguanne 6-10
rehvi vahetamine, kui autol on rehvirõhu kontrollsüsteem 6-12
rehvirõhu kontroll 6-9
Rehvirõhu kontrollsüsteemi (TPMS) häire hoiatustuli 6-12
reisijaakende blokeerimislüliti 4-38
riidenagi 4-173
rool 4-50
elektriline roolivõimendi 4-50
rooli asend 4-51
signaal 4-53
soojendusega rool 4-52

S

salongi varustus 4-164
istmesoojendus 4-167
istmetuulutus 4-168
nutitelefoni juhtmevaba laadimise süsteem 4-171
pagasivõrk (hoidik) 4-175
pistikupesa 4-169
põrandamattide kinnituskonks(ud) 4-174
päikesevari 4-166
riidenagi 4-173
sigaretisüütaja 4-164
topsihoidik 4-165
tuhatoos 4-165
USB-laadija 4-170
selgitusi regulaarset hooldust vajavate osade kohta 7-22
sigaretisüütaja 4-164
sisemine tahavaatepeegel 4-54
isetumenev peegel (ECM) 4-54
sisevalgusti 4-137
automaatse väljalülitumise funktsioon 4-137
kaardituli 4-137
kindalaeka valgusti 4-139
meikimisvalgusti 4-139
pakiruumi valgustus 4-138
salongituli 4-138
ukse abilamp (esiiste) 4-139
soovituslikud määrdeained ja nende kogused 8-10
soovituslik SAE-viskoossusklass 8-12
sulataja 4-141
tagaklaasi soojendus 4-141
sõiduinfo (pardakompuuter) 4-78
alates tankimisest 4-80
automaatse peatamise aeg 4-81
sõiduinforežiim 4-79
ühe sõidukorra sõiduinfo kuva 4-79
sõiduki andmesilt 8-15
sõiduki sätted (infomeelelahutuse süsteemiga varustatud sõiduk) 4-78
sõiduki tehasetähis (VIN) 8-14
sõiduki täismass 8-4
sõidurajal püsimise abisüsteem (LFA) 5-159
funktsiooni seadistamine 5-159
funktsiooni sisse/välja lülitamine 5-159
funktsiooni toimimine 5-160
„käed lahti“ hoiatus 5-161
sõidurajal püsimise abisüsteem 5-160
süsteemi andurid 5-159

sõidurajal püsimise abisüsteem (LKA) 5–85
funktsiooni seadistamine 5–85
funktsiooni sisse/välja lülitamine 5–86
funktsiooni toimimine 5–88
funktsiooni tõrked ja piiravad tegurid 5–90
sõidurea turvalisus 5–85
süsteemi andurid 5–85
sõidurežiimiga integreeritud juhtimissüsteem 5–66
ECO-režiim 5–69
ECO-režiimi piirangud 5–69
SMART režiimi piirangud 5–68
SMART-režiim: 5–66
SPORT/SPORT+ režiim: 5–68
säästliku sõidu süsteem 5–39
säästliku sõidu süsteemiseade 5–39

T

tagaluugi varuavaja 4–34
tagaluuk 4–25
elektriline tagaluuk 4–26
mitte-elektriline tagaluuk 4–25
nutikas tagaluuk 4–31
tagaluugi varuavaja 4–34
tagumine parkimisabisüsteem (PDW) 4–111
funktsiooni toimimine 4–113
süsteemi andurid 4–112
süsteemi seaded 4–113
tagumine ristsuunaline liiklus 5–170, 5–178
tagumise reisija häiresüsteem (ROA) 4–20
tagumise ristsuunalise liikluse ennetussüsteem (RCCA) 5–177
funktsiooni seadistamine 5–178
funktsiooni toimimine 5–180
funktsiooni tõrge 5–183
süsteemi andurid 5–177
süsteemi tööd piiravad tegurid 5–185
tagurdusfunktsioon (RCCW) 5–169
funktsiooni seadistused 5–169
funktsiooni toimimine 5–172
funktsiooni tõrked ja piiravad tegurid 5–173
süsteemi andurid 5–169
süsteemi tööd piiravad tegurid 5–174
tahavaatekaamera (RVM) 4–100
funktsiooni seadistamine 4–100
funktsiooni toimimine 4–101
funktsiooni tõrked ja piiravad tegurid 4–103
süsteemi andurid 4–100
talisõit
keti paigaldamine 5–205
talvine sõit 5–203
lumeketid 5–204
teehoiatus 6–3
ohutuled 6–3
tehnohooldus 7–5
ettevaatusabinõud omanikupoolsel hooldusel 7–5
omaniku vastutus 7–5
topsihoidik 4–165
tuhatoos 4–165
tuled 4–120
aku säästmisfunktsioon 4–120
automaatsed kaugtuled (HBA) 4–125
esitulede kõrguse regulaator 4–131
kaugtulede kasutamine 4–124
kurvivalgustus (DPL) 4–132
päevatuled 4–121
suunatuled ja reavahetuse märguanded 4–129
tagumised udutuled 4–130
tulede lüliti 4–122
turvakomplekt 6–36
esmaabikomplekt 6–36
manomeeter rehvirõhu mõõtmiseks 6–37
ohukolmnurk 6–36
tulekustuti 6–36

turvalise väljumise hoiatussüsteem (SEW) 4–21
funktsiooni seadistamine 4–22
funktsiooni toimimine 4–23
süsteemi andurid 4–21
turvapadi 3–44
juhi ja kaasreisija eesmised turvapadjad 3–52
kaassõitja eesmise turvapadja asendi OFF (VÄLJAS) näidik 3–49
kaassõitja eesmise turvapadja asendi ON (SEES) näidik 3–48
kaassõitja esiturvapadja ON/OFF lüliti 3–55
külgmine turvapadi 3–57
miks minu turvapadi kokkupõrkel ei vallandunud? 3–61
turvakardin 3–59
turvapadja hoiatussilt 3–68
turvapadja süsteemi toimimine 3–45
turvapadja täitumise ja mittetäitumise tingimused 3–62
turvapatjade hoiatustuled 3–48
Täiendava turvasüsteemi hooldus 3–66
Täiendava turvavarustuse osad ja funktsioonid 3–49
täiendavad ohutusabinõud 3–67
varustuse lisamine või turvapatjadega varustatud sõiduki redigeerimine 3–68
turvavööd 3–19
eelpingutiga turvavööd 3–25
esiistmel istuva kaassõitja turvavöö hoiatustuli 3–21
juhi turvavöö hoiatustuli 3–20
tagaistmel sõitja turvavöö hoiatustuli 3–21
turvavööde ettevaatusabinõud 3–28
turvavööde hooldus 3–30
turvavööde süsteem 3–19
tähtajaline hooldus 7–9

U

ukselukud 4–16
kesklukustuse lülitiga 4–18
sõiduki seest 4–17
sõiduki väljastpoolt 4–16
tagumise reisija häiresüsteem (ROA) 4–20
tagumiste uste lapselukk 4–19
ukselukkude automaatfunktsioonid 4–19
USB-laadija 4–170
USB-pesa 4–176

V

vargusvastane alarmsüsteem 4–14
Vastavusdeklaratsioon 5–187, 8–17
väline tahavaatepeegel 4–55
kokkuklappimine 4–56
reguleerimine 4–56
tagurpidi parkimise abifunktsioon 4–57

Õ

õhupuhasti 7–33
filtrielemendi vahetamine 7–33

Ö

ökonoomne kasutus 5–197

Ü

ümbritseva vaate kaamera (SVM) 4–104
funktsiooni seadistamine 4–105
funktsiooni toimimine 4–107
funktsiooni tõrked ja piiravad tegurid 4–110
süsteemi andurid 4–105