РУКОВОДСТВО ПО ЭКСПЛУАТАЦИИ

KIA

The Power to Surprise

STONIC

КОМПАНИЯ Kia

Поздравляем вас с приобретением нового автомобиля Kia!

Являясь признанным в мире производителем автомобилей, известных своим высоким качеством и справедливой ценой, компания Kia Motors считает своим долгом предоставлять клиентам услуги на уровне выше их ожиданий и полностью удовлетворяющем их потребности.

В дилерской сети Kia вас ожидает **«семейное»** отношение, которое создает ощущение тепла, гостеприимства и доверия— ощущения, что за тобой ухаживают заботливые люди.

Вся информация, содержащаяся в этом руководстве пользователя, была точной на момент ее публикации. Тем не менее, компания Kia оставляет за собой право в любое время вносить изменения, поскольку таким образом реализуется наша политика непрерывного усовершенствования продукции.

Это руководство применимо ко всем моделям Kia и содержит описание и пояснения как к дополнительному оснащению, так и к стандартному оборудованию. Поэтому в руководстве могут встречаться материалы, которые не соответствуют вашей конкретной модели автомобиля Kia.

Наслаждайтесь своим автомобилем и «семейной» заботой от Kia!

Благодарим Вас за выбор автомобиля Kia.

Данное руководство ознакомит Вас с особенностями эксплуатации и технического обслуживания автомобиля, а также здесь содержится информация о безопасности. В дополнение к руководству прилагаются Гарантия и Журнал технического обслуживания, которые содержат важную информацию по всем гарантийным обязательствам, которые распространяются на Ваш автомобиль. Компания Kia настоятельно рекомендует Вам внимательно ознакомиться с данными материалами и соблюдать приведенные в них рекомендации, благодаря чему эксплуатация автомобиля Вашего будет безопасной и комфортной.

Компания Kia предлагает большой ассортимент опций, компонентов и дополнительных функций для различных моделей своих автомобилей. Поэтому, некоторые компоненты оборудования, описанные в данном руководстве и приведенные на иллюстрациях, могут не соответствовать комплектации конкретного автомобиля.

Информация и технические характеристики, приведенные в данном руководстве, верны на момент его публикации. Компания Kia сохраняет за собой право в любой момент отменять или изменять технические требования или конструкцию без предварительного уведомления пользователя и без принятия на себя любых обязательств. При наличии вопросов Kia рекомендует обратиться к официальному дилеру Kia или партнерской сервисной компании.

Компания Kia заинтересована в том, чтобы Вы были полностью удовлетворены качеством автомобиля Kia и получали удовольствие от вождения.

© 2017 Корпорация Kia MOTORS

Все права защищены. Воспроизведение электронными или механическими средствами, включая фотокопирование и запись, использование в какой-либо системе хранения и поиска данных, а также полный либо частичный перевод приведенных материалов, без письменного разрешения Корпорация Kia MOTORS.

Напечатано в Корее

Содержание

Введение	1
Краткий обзор вашего автомобиля	2
Характеристика системы безопасности вашего автомобиля	3
Особенности вашего автомобиля	4
Аудиосистема	5
Управление автомобилем	6
Действия в аварийных ситуациях	7
Техническое обслуживание	8
Технические характеристики и информация для потребителя	9
Приложение I	10
Приложение II	11
Индекс	I

Введение

1

Как пользоваться этим руководством..... 1-02
Требования к топливу..... 1-03
Бензиновый двигатель..... 1-03
Дизельный двигатель..... 1-05
Обкатка автомобиля..... 1-08
Опасность возгорания при парковке или остановке транспортного средства..... 1-09

КАК ПОЛЬЗОВАТЬСЯ ЭТИМ РУКОВОДСТВОМ

Мы хотим, чтобы вождение автомобиля доставляло вам максимум удовольствия. В этом вам поможет руководство пользователя. Мы настоятельно рекомендуем вам полностью прочитать это руководство. Для того чтобы свести к минимуму вероятность смерти или травмы, вы должны прочитать пункты руководства под заголовками «ПРЕДУПРЕЖДЕНИЕ» и «ПРЕДОСТЕРЕЖЕНИЕ».

Текст руководства дополняют иллюстрации, которые делают объяснения более наглядными. Прочитав руководство, вы узнаете об особенностях автомобиля, получите важные сведения по технике безопасности и советы по вождению в различных дорожных условиях.

Общая структура руководства приведена в оглавлении. При поиске информации по конкретной теме поможет алфавитный указатель.

Разделы: руководство состоит из 9 разделов и алфавитного указателя. Каждый раздел начинается с краткого оглавления, по которому можно сразу понять, есть ли там нужные сведения.

В этом руководстве вы найдете различные предупреждения, предостережения и замечания, следующие за сигнальными словами «ПРЕДУПРЕЖДЕНИЕ», «ПРЕДОСТЕРЕЖЕНИЕ» и «ПРИМЕЧАНИЕ». Эти ПРЕДУПРЕЖДЕНИЯ включены в текст для того, чтобы вас обезопасить. Вы должны внимательно читать и соблюдать ВСЕ процедуры и рекомендации, содержащиеся в этих «ПРЕДУПРЕЖДЕНИЕ», «ПРЕДОСТЕРЕЖЕНИЕ» и «ПРИМЕЧАНИЕ».

⚠ ПРЕДУПРЕЖДЕНИЕ

Заголовок «ПРЕДУПРЕЖДЕНИЕ» указывает на ситуацию, при которой несоблюдение предупреждения может привести к ущербу, тяжелым травмам или смерти.

⚠ ПРЕДОСТЕРЕЖЕНИЕ

Заголовок «ПРЕДОСТЕРЕЖЕНИЕ» указывает на ситуацию, при которой несоблюдение предостережения может привести к ущербу для автомобиля.

✻ ПРИМЕЧАНИЕ

Заголовок «ПРИМЕЧАНИЕ» указывает на сообщение интересной или полезной информации.

ТРЕБОВАНИЯ К ТОПЛИВУ

Бензиновый двигатель

Неэтилированный бензин

Для Европы

Для обеспечения оптимальных рабочих характеристик автомобиля рекомендуется использовать неэтилированный бензин с октановым числом RON (октановое число бензина по исследовательскому методу) 95 / AKI (противодетонационный показатель) 91 или выше.

Можно использовать неэтилированный бензин с октановым числом RON 91 ~ 94 / AKI 87 ~ 90, но это может привести к незначительному снижению рабочих характеристик автомобиля. (Не используйте топливо в смеси с метанолом.)

Кроме Европы

Ваш новый автомобиль Kia рассчитан на использования только неэтилированного бензина с октановым числом RON (октановое число бензина по исследовательскому методу) 91 / AKI (противодетонационный показатель) 87 или выше. (Не используйте топливо в смеси с метанолом.)

Этот автомобиль разработан для достижения максимальных рабочих характеристик, а также минимизации выбросов выхлопных газов и образования нагара на свечах зажигания при условии использования НЕЭТИЛИРОВАННОГО топлива.

⚠ ПРЕДОСТЕРЕЖЕНИЕ

НИКОГДА НЕ ИСПОЛЬЗУЙТЕ ЭТИЛИРОВАННОЕ ТОПЛИВО. Использование этилированного топлива вредит каталитическому конвертеру, ведет к повреждениям датчика содержания кислорода в системе управления двигателем и отрицательно влияет на снижение токсичности выхлопа.

Никогда не добавляйте в топливный бак никаких чистящих средств, кроме тех, которые указаны в спецификации. (Для получения более подробной информации Kia рекомендует обратиться к официальному дилеру Kia или партнерской сервисной компании.)

⚠ ПРЕДУПРЕЖДЕНИЕ

- **Не пытайтесь долить еще топлива после автоматического отключения заправочного пистолета.**
- **Проверяйте надежность фиксации крышки заливной горловины, чтобы исключить разлив топлива в случае аварии.**

Этилированный бензин (при наличии)

Для некоторых стран предусмотрена возможность эксплуатации автомобиля на этилированном бензине. Если вы собираетесь использовать этилированный бензин, Kia рекомендует обратиться к официальному дилеру Kia или партнерской сервисной компании и уточнить, возможно ли это для вашего автомобиля.

Этилированный бензин имеет такое же октановое число, что и неэтилированный.

Бензин с содержанием спирта и метанола

Бензоспирт, смесь бензина и этанола (также известного как зерновой спирт), и бензин или бензоспирт, содержащий метанол (также известный как древесный спирт) в настоящее время продается вместе с этилированным или неэтилированным бензином или вместо него.
Не используйте бензоспирт, содержащий более 10 % этанола, и не используйте бензин или бензоспирт с любым содержанием метанола. Любой из этих видов топлива может вызвать проблемы управляемости автомобиля и повреждения топливной системы, системы управления двигателем и системы контроля выбросов.
Прекратите использование бензоспирта любого рода при возникновении проблем с управляемостью автомобиля.
Повреждения или проблемы управляемости автомобиля не покрываются гарантией изготовителя, если они возникают по причине применения следующего:

1. Бензоспирт, содержащий более 10 % этанола.
2. Бензин или бензоспирт, содержащий метанол.
3. Этилированное топливо или этилированный бензоспирт.

⚠ ПРЕДОСТЕРЕЖЕНИЕ

Никогда не используйте бензоспирт с содержанием метанола. Прекратите использование любого бензоспиртового продукта, который ухудшает управляемость.

Другие виды топлива

Использование других видов топлива, в частности

- Топливо с содержанием силикона (Si),
- Топливо с содержанием ММТ (трикарбонил-пи-метилциклопентадиенил-марганец),
- Топлива с содержанием ферроцена (Fe),
- Топливо с содержанием других металлических присадок,

может привести к повреждению двигателя или автомобиля, засорению, перебоям зажигания, медленному ускорению, остановке двигателя, плавлению катализатора, интенсивной коррозии, сокращению срока службы и т. д.
Кроме того, может включиться индикаторная лампа неисправности.

✻ ПРИМЕЧАНИЕ

Ограниченная гарантия на новый автомобиль не распространяется на повреждения топливной системы или проблемы, связанные со снижением эксплуатационных параметров, вызванные использованием этих видов топлива.

Применение МТБЭ

Компания Kia рекомендует не заправлять данный автомобиль топливом, содержащим МТБЭ (метилтретбутиловый эфир) в концентрации выше 15,0 % об. (содержание кислорода 2,7 % веса).

Топливо, содержащее МТБЭ в концентрации более 15,0 % об. (содержание кислорода 2,7 % веса), может снизить производительность двигателя и привести к возникновению паровых пробок или затрудненному запуску.

⚠ ПРЕДОСТЕРЕЖЕНИЕ

Ограниченная гарантия на новый автомобиль не распространяется на повреждения топливной системы и любые проблемы с производительностью, вызванные использованием топлива с содержанием метанола или МТБЭ (метилтретбутилового эфира) более 15,0 % об. (содержание кислорода 2,7 % веса).

Не используйте метанол

В этом автомобиле запрещается использовать топливо, содержащее метанол (древесный спирт). Этот вид топлива может снизить рабочие характеристики автомобиля и повредить компоненты топливной системы, системы управления двигателем и системы понижения токсичности выхлопа.

Топливные присадки

Компания Kia рекомендует использовать неэтилированный бензин с октановым числом RON (октановое число бензина по исследовательскому методу) 95 / AKI (противодетонационный показатель) 91 или выше (для Европы) или с октановым числом RON (октановое число бензина по исследовательскому методу) 91 / AKI (противодетонационный показатель) 87 или выше (за исключением Европы).

Клиентам, не имеющим возможности регулярно заправляться бензином высокого качества с присадками, в случае проблем с запуском или работой двигателя рекомендуется добавлять в топливный бак одну бутылку присадок на каждые 15 000 км (для Европы) / 10 000 км (за исключением Европы). Присадки и рекомендации по их использованию можно получить в специализированной мастерской. Kia рекомендует обратиться к официальному дилеру Kia или партнерской сервисной компании. Не используйте другие типы присадок.

Эксплуатация в других странах

Если вы собираетесь ездить на автомобиле в другой стране, то должны выполнить следующие требования.

- Соблюдайте все положения по регистрации и страховке.
- Убедитесь в том, что в стране пребывания будет доступно топливо соответствующего качества.

Дизельный двигатель

Дизельное топливо

Дизельный двигатель должен работать только на коммерчески доступном дизельном топливе, соответствующем нормам EN 590 или аналогичного стандарта. (Сокращение EN обозначает «Европейская норма»). Не следует использовать судовое дизельное топливо, топливо коммунально-бытового назначения или не рекомендованные топливные присадки, так как при этом повышается износ двигателя и топливной системы, а также возможны их повреждения. Использование не рекомендованных марок топлива и/или топливных присадок ведет к ограничению гарантийных прав пользователя.

Автомобиль работает на дизельном топливе с цетановым числом выше 51. При наличии дизельного топлива двух типов используйте соответственно летнее или зимнее топливо, учитывая следующие температурные условия.

- Выше -5 °C— дизельное топливо летнего типа.
- Ниже -5 °C— Дизельное топливо зимнего типа.

Внимательно следите за уровнем топлива в топливном баке: Если двигатель глохнет вследствие отказа топливной системы, то перед его повторным запуском промойте топливопроводы.

⚠ ПРЕДОСТЕРЕЖЕНИЕ

Не допускайте попадания бензина или воды в бак. При попадании бензина или воды опорожните бак, а также слейте воду или бензин из топливопроводов во избежание заклинивания инжекторного насоса и повреждения двигателя.

⚠ ПРЕДОСТЕРЕЖЕНИЕ

■ **Дизельное топливо (при наличии системы DPF)**

Для автомобиля с дизельным двигателем, оснащенным системой DPF,

(Продолжение)

(Продолжение)

рекомендуется использовать автомобильное дизельное топливо установленной марки.
Использование дизельного топлива с высоким содержанием серы (более 50 частей на миллион), а также не рекомендованных к применению присадок может привести к повреждению системы DPF и появлению белого дыма.

Биодизельное топливо

В автомобиле могут использоваться дизельные смеси с содержанием биодизельного топлива не более 7 % (дизельное топливо B7), если он соответствует европейскому стандарту EN 14214 или эквивалентным спецификациям. (Сокращение EN обозначает «Европейская норма»). Использование смесей с содержанием биодизельного топлива более 7 %, изготовленного из метилового эфира рапсового масла (RME), метилового эфира жирных кислот (FAME), метилового эфира растительного масла (VME) и т. п. или сочетания таких смесей с биодизельным топливом может привести к увеличению износа или повреждению двигателя и топливной системы. На ремонт и замену компонентов, изношенных или поврежденных в результате использования неутвержденных марок топлива, гарантия изготовителя не распространяется.

⚠ ПРЕДОСТЕРЕЖЕНИЕ

- **Не используйте дизельное топливо, биодизельное топливо B7 или любое другое топливо, которое не соответствует самым последним требованиям, применяемым в нефтяной промышленности.**
- **Не используйте топливные присадки или очистители, не рекомендуемые или не одобренные изготовителем автомобиля.**

ОБКАТКА АВТОМОБИЛЯ

Этот автомобиль не требует специального периода обкатки. Соблюдая несколько простых мер предосторожности на протяжении первых 1 000 км пробега, вы можете улучшить ходовые характеристики, экономичность и срок службы вашего автомобиля.

- Не используйте высокие обороты двигателя.
- Во время движения сохраняйте скорость вращения двигателя в пределах 3 000 об/мин.
- Не двигайтесь с одной и той же скоростью (низкой или высокой) в течение длительного времени. Для правильной обкатки двигателя необходимо варьировать частоту его вращения.
- Избегайте резких остановок, за исключением экстренных случаев, чтобы могли притереться тормоза.
- Не буксируйте прицеп первые 2 000 км пробега.

ОПАСНОСТЬ ВОЗГОРАНИЯ ПРИ ПАРКОВКЕ ИЛИ ОСТАНОВКЕ ТРАНСПОРТНОГО СРЕДСТВА.

- Не останавливайтесь и не паркуйтесь вблизи легковоспламеняющихся материалов, например, сухой травы, бумаги или листьев. Такие предметы, оказавшиеся рядом с выхлопной системой, могут стать пожароопасными.
- Когда двигатель работает на холостом ходу на высоких оборотах, а задняя сторона транспортного средства касается стены, тепло выхлопных газов может привести к обесцвечиванию краски или возгоранию. Оставляйте достаточно пространства между задней частью автомобиля и стеной.
- Будьте внимательны, чтобы не прикасаться к выхлопной системе/системе каталитического нейтрализатора при работающем двигателе или сразу после его выключения. Существует опасность получения ожогов, поскольку система очень горячая.

Краткий обзор вашего автомобиля

Обзор экстерьера..... 2-02
Обзор салона..... 2-04
Обзор приборной панели.....2-05
Моторный отсек.....2-06

ОБЗОР ЭКСТЕРЬЕРА

■ Вид спереди

❊ Фактическая форма может отличаться от изображенной на рисунке.

OYB017001D

1. Капот..... стр. 4-31
2. Головная фара (особенности автомобиля)..... стр. 4-92
Головная фара (техническое обслуживание)..... ..... стр. 8-116
3. Передняя противотуманная фара (особенности автомобиля)..... ..... стр. 4-96
Передняя противотуманная фара (техническое обслуживание)..... ..... стр. 8-116
4. Дневные ходовые огни (особенности автомобиля) .... стр. 4-97
Дневные ходовые огни (техническое обслуживание)..... ..... стр. 8-116
5. Колеса и шины..... ..... стр. 8-73
6. Наружное зеркало заднего вида..... ..... стр. 4-48
7. Люк в крыше..... ..... стр. 4-38
8. Щетки очистителей лобового стекла (особенности автомобиля)..... стр. 4-101
Щетки очистителей лобового стекла (техническое обслуживание)..... ..... стр. 8-65
9. Окна..... ..... стр. 4-25

■ Вид сзади

❊ Фактическая форма может отличаться от изображенной на рисунке.

OYB017002D

1. Замки дверей..... ..... стр. 4-17
2. Лючок горловины топливного бака..... стр. 4-34
3. Задняя комбинированная фара (техническое обслуживание)..... ..... стр. 8-116
4. Лампы дополнительного верхнего стоп-сигнала (техническое обслуживание)..... ..... стр. 8-116
5. Дверь багажного отделения..... ..... стр. 4-22
6. Антенна..... ..... стр. 5-02
7. Камера заднего вида..... стр. 4-89
8. Система помощи при парковке задом..... ..... стр. 4-85
9. Щетка очистителя заднего стекла (особенности автомобиля)..... стр. 4-104
Щетка очистителя заднего стекла (техническое обслуживание)..... ..... стр. 8-67

ОБЗОР САЛОНА

1. Внутренняя ручка двери..... ..... стр. 4-19
2. Внутренняя панель предохранителей..... стр. 8-84
3. Переключатели стеклоподъемников..... стр. 4-26
4. Кнопка блокировки стеклоподъемника..... ..... стр. 4-28
5. Переключатель управления внешними зеркалами заднего вида..... ..... стр. 4-48
6. Переключатель складывания внешнего зеркала заднего вида..... ..... стр. 4-50
7. Рычаг открытия капота..... стр. 4-31
8. Рычаг для открытия лючка горловины топливного бака..... стр. 4-34
9. Руль..... стр. 4-43
10. Регулятор угла наклона руля..... ..... стр. 4-44
11. Регулятор угла наклона головных фар..... ..... стр. 4-97
12. Регулятор подсветки приборной панели.... .... стр. 4-53
13. Кнопка включения/выключения системы предупреждения об опасности столкновения в непросматриваемой зоне (BCW)..... ..... стр. 6-69
14. Кнопка включения/выключения системы предупреждения о покидании полосы движения (LDW) ..... стр. 6-60
15. Кнопка выключения системы электронного контроля устойчивости..... ..... стр. 6-33
16. Переключатель настройки TPMS..... ..... стр. 7-10
17. Педаль тормоза..... стр. 6-27
18. Педаль газа
19. Педаль сцепления

ОБЗОР ПРИБОРНОЙ ПАНЕЛИ

1. Комбинация приборов..... стр. 4-52
2. Звуковой сигнал..... стр. 4-45
3. Фронтальная подушка безопасности водителя..... ..... стр. 3-53
4. Управление освещением..... ..... стр. 4-91
   Указатели поворота..... стр. 4-95
5. Стеклоочиститель/стеклоомыватель..... стр. 4-101
6. Замок зажигания..... стр. 6-08
   Кнопка «ENGINE START/STOP» (Запуска/остановки двигателя)..... ..... стр. 6-12
7. Переключатель аварийной сигнализации... ... стр. 7-02
8. Переключатель центральной блокировки дверей .... стр. 4-19
9. Система климат-контроля..... стр. 4-110, 4-122
10. Порт Aux, USB..... ..... стр. 5-02
11. Рычаг переключения передач..... ..... стр. 6-23
12. Стояночный тормоз..... ..... стр. 6-29
13. Фронтальная подушка безопасности пассажира..... ..... стр. 3-53
14. Розетка..... стр. 4-147
15. Перчаточный ящик..... ..... стр. 4-140
16. Прикуриватель..... стр. 4-144
17. Подогрев сидений..... ..... стр. 4-146
18. Переключатель обогрева рулевого колеса... .. стр. 4-45
19. Кнопка выключения системы «Стоп-Старт».... стр. 6-18
20. Зарядное устройство USB..... ..... стр. 4-149

МОТОРНЫЙ ОТСЕК

■ Бензиновый двигатель (1,2 л)

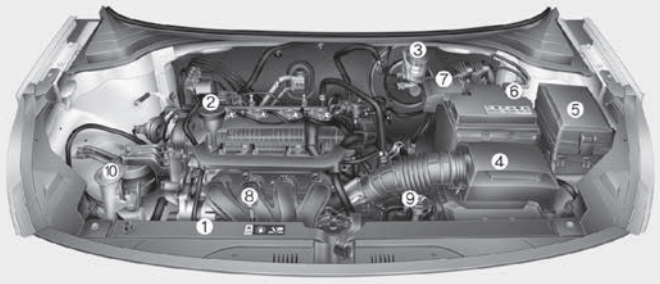

■ Бензиновый двигатель (1,4 л)

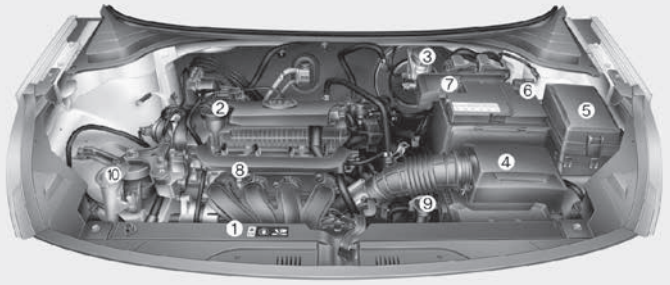

❋ Фактическое моторное отделение автомобиля может отличаться от изображенного на рисунке.

OYB076001/OST077002

1. Бачок с охлаждающей жидкостью двигателя..... ..... стр. 8-53
2. Крышка заливной горловины для моторного масла .... стр. 8-50
   Замена моторного масла и фильтра..... ..... стр. 8-52
3. Бачок гидропривода сцепления/тормозной гидросистемы..... ..... стр. 8-57
4. Воздухоочиститель..... ..... стр. 8-62
5. Блок предохранителей..... ..... стр. 8-84
6. Отрицательная клемма аккумулятора..... стр. 8-68
7. Положительная клемма аккумулятора..... ..... стр. 8-68
8. Масляный щуп двигателя..... стр. 8-48
   Замена моторного масла и фильтра..... ..... стр. 8-52
9. Крышка радиатора..... ..... стр. 8-53
10. Бачок омывателя лобового стекла..... стр. 8-59

■ Бензиновый двигатель (1,0 л)

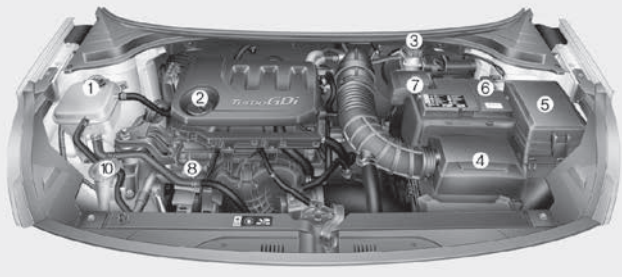

■ Дизельный двигатель (1,6 L)

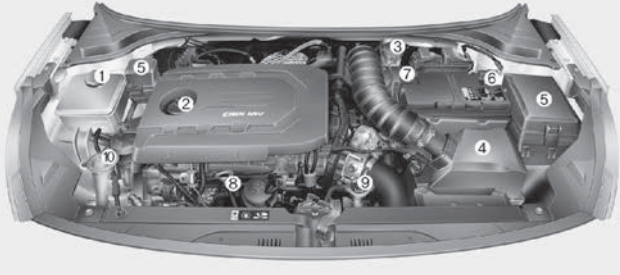

❊ Фактическое моторное отделение автомобиля может отличаться от изображенного на рисунке.

OYB076081/OYB076003D

1. Бачок с охлаждающей жидкостью двигателя..... ..... стр. 8-53
2. Крышка заливной горловины для моторного масла .... стр. 8-50
   Замена моторного масла и фильтра..... ..... стр. 8-52
3. Бачок гидропривода сцепления/тормозной гидросистемы..... ..... стр. 8-57
4. Воздухоочиститель..... ..... стр. 8-62
5. Блок предохранителей..... ..... стр. 8-84
6. Отрицательная клемма аккумулятора..... стр. 8-68
7. Положительная клемма аккумулятора..... ..... стр. 8-68
8. Масляный щуп двигателя..... ..... стр. 8-48
   Замена моторного масла и фильтра..... ..... стр. 8-52
9. Крышка радиатора..... ..... стр. 8-53
10. Бачок омывателя лобового стекла..... ..... стр. 8-59

Характеристика системы безопасности вашего автомобиля

Сиденья..... 3-02
Регулировка переднего сиденья..... 3-06
Подголовник..... 3-07
Карман на спинке сиденья 3-09
Регулировка заднего сиденья..... 3-10
Ремни безопасности..... 3-15
Система ремней безопасности..... 3-15
Преднатяжитель ремня безопасности 3-22
Меры предосторожности при обращении с ремнем безопасности..... 3-25
Уход за ремнями безопасности..... 3-28
Детское автокресло..... 3-29
Выбор детской удерживающей системы..... 3-29
Установка детской удерживающей системы..... 3-32
Крепление ISOFIX и крепление якорным ремнем (система крепления ISOFIX) для детей..... 3-33
Подушка безопасности — система пассивной безопасности 3-43
Принцип действия подушки безопасности..... 3-44
Сигнальная лампа подушки безопасности..... 3-47
Компоненты и функции системы пассивной безопасности..... 3-49
Фронтальная подушка безопасности водителя и пассажира..... 3-53
Боковая подушка безопасности..... 3-59
Шторка безопасности..... 3-61
Уход за системой пассивной безопасности..... 3-68
Дополнительные меры предосторожности..... 3-69
Установка дополнительного или модификация существующего оборудования на автомобиле с подушками безопасности..... 3-70
Предупреждающая табличка с информацией о подушке безопасности 3-70

СИДЕНЬЯ

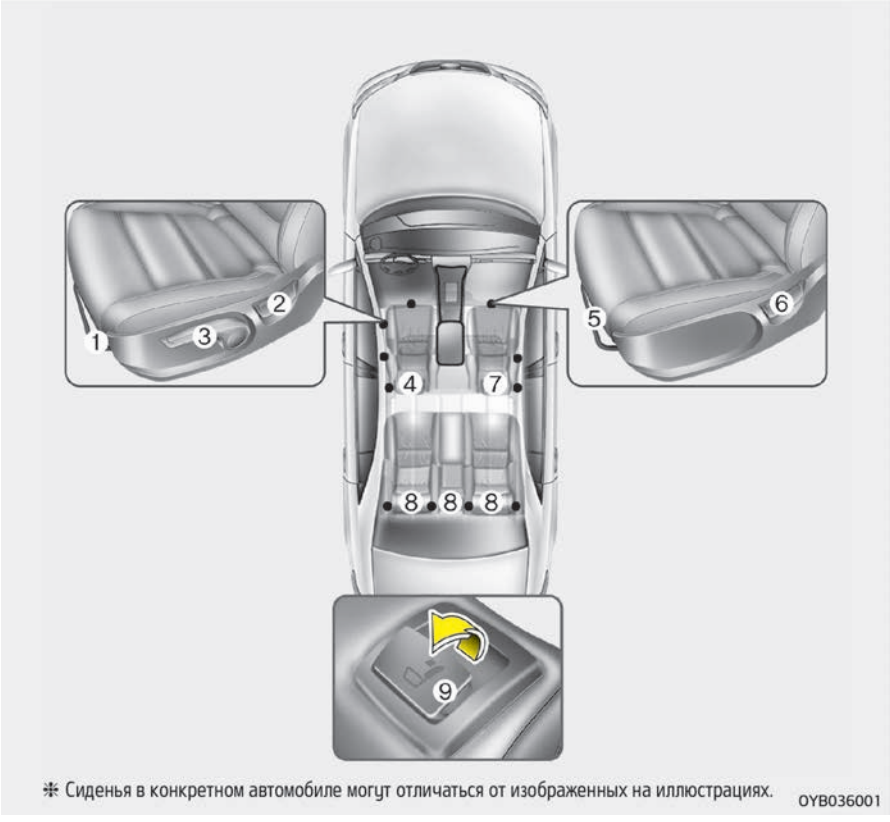

❋ Сиденья в конкретном автомобиле могут отличаться от изображенных на иллюстрациях.

Водительское сиденье

1. Вперед и назад
2. Угол наклона спинки сиденья
3. Высота подушки сиденья*
4. Подголовник

Переднее сиденье пассажира

5. Вперед и назад
6. Угол наклона спинки сиденья
7. Подголовник

Заднее сиденье

8. Подголовник
9. Складывание спинки сиденья

⚠ ПРЕДУПРЕЖДЕНИЕ

■ Незакрепленные предметы

Незакрепленные предметы у ног водителя могут мешать работе педалей, что повышает вероятность аварии. Не следует размещать что-либо под передними сиденьями.

*при наличии

⚠ ПРЕДУПРЕЖДЕНИЕ

■ **Возврат в вертикальное положение**

При возврате спинки сиденья в вертикальное положение придерживайте ее и перемещайте не спеша, убедитесь, что движению сиденья не мешает пассажир. Если при возвращении в вертикальное положение спинку сиденья не придерживать, она резко переместится вперед и может причинить травмы.

⚠ ПРЕДУПРЕЖДЕНИЕ

■ **Ответственность водителя за пассажиров**

В случае аварии человек на сиденье с откинутой спинкой может получить тяжелые либо смертельные травмы. Если во время аварии спинка сиденья наклонена, бедра пассажира могут проскользнуть под поясной ветвью ремня безопасности, вследствие чего на живот будет оказано воздействие большой силы. В результате возможно получение

(Продолжение)

(Продолжение)

тяжелых либо смертельных внутренних травм. Водитель обязан проинструктировать пассажиров о том, что во время движения автомобиля спинки сидений должны находиться в вертикальном положении.

⚠ ПРЕДУПРЕЖДЕНИЕ

Не следует использовать дополнительную подушку, так как при этом снижается сцепление пассажира с сиденьем. При аварии или резкой остановке бедра пассажира могут проскользнуть под поясную ветвь ремня безопасности. Это грозит тяжелыми или смертельными внутренними травмами, так как ремень безопасности не может эффективно выполнить свою функцию.

⚠ ПРЕДУПРЕЖДЕНИЕ

■ **Водительское сиденье**

(Продолжение)

(Продолжение)

- Не пытайтесь регулировать сиденье во время движения автомобиля. Это может привести к потере управления и созданию аварийной ситуации со смертельным исходом, серьезными травмами и повреждением имущества.
- Следите за тем, чтобы ничего не мешало установке сиденья в правильное положение. При внезапной остановке или столкновении предметы, находящиеся у спинки сиденья или иным образом препятствующие ее фиксации в правильном положении, могут стать причиной тяжелых или смертельных травм.
- При движении автомобиля спинки сидений должны находиться в вертикальном положении, а поясная ветвь ремня безопасности должна быть туго затянута на бедрах, не причиняя неудобств. Это положение обеспечивает максимальную защиту в случае аварии.

(Продолжение)

(Продолжение)

- Чтобы избежать травм при срабатывании подушек безопасности, нужно сидеть как можно дальше от рулевого колеса, сохраняя уверенное управление автомобилем. Рекомендованное расстояние от грудной клетки до рулевого колеса составляет не менее 250 мм.

⚠ ПРЕДУПРЕЖДЕНИЕ

■ Спинки задних сидений

- Спинка заднего сиденья должна быть надежно зафиксирована. В противном случае, при внезапной остановке или столкновении, пассажиры и находящиеся на сиденье предметы могут отлететь вперед, что приведет к получению тяжелых травм или гибели.

(Продолжение)

(Продолжение)

- Багаж и другой груз следует укладывать горизонтально в багажном отделении. Крупногабаритные, тяжелые или штабелированные грузы следует закрепить. Высота штабеля груза ни при каких обстоятельствах не должна быть больше высоты спинок задних сидений. Несоблюдение данных рекомендаций грозит получением тяжелых травм или гибелью в случае внезапной остановки, столкновения или опрокидывания.
- Пассажирам запрещается ехать в багажном отделении, а также сидеть или лежать на сложенных спинках сидений во время движения автомобиля. Во время езды пассажиры должны занимать правильное положение на сиденьях и быть надлежащим образом пристегнуты ремнями безопасности.
- При установке спинки сиденья в вертикальное положение проверьте, надежно ли она зафиксирована, покачав ее вперед-назад.

(Продолжение)

(Продолжение)

- Чтобы исключить возможность получения ожогов, не убирайте коврик из багажного отделения. Устройства для снижения токсичности выхлопа, которые находятся под полом этого отделения, нагреваются до высокой температуры.

⚠ ПРЕДУПРЕЖДЕНИЕ

После регулировки сиденья всегда проверяйте надежность фиксации, пытаясь сместить спинку вперед или назад без использования рычага разблокировки. Внезапное или неожиданное смещение сиденье водителя может привести к потере управления и аварии.

⚠ ПРЕДУПРЕЖДЕНИЕ

- **При перемещении сиденья следите за тем, чтобы в его подвижные механизмы не попали руки или другие объекты.**
- **Не кладите зажигалку на пол или на сиденье. В процессе регулирования сиденья из зажигалки может выйти газ, что приведет к возгоранию.**
- **Будьте осторожны при регулировке положения переднего сиденья, если на заднем сиденье находятся пассажиры.**
- **Будьте очень осторожны, подбирая маленькие предметы, упавшие под сиденья или между сиденьем и центральной консолью. Можно порезать или травмировать руку об острые края механизмов регулировки сидений.**

Свойства кожаной обшивки сидений

- Кожаная обшивка изготовлена из кожи животных, прошедшей специальную обработку, чтобы сделать ее пригодной для использования. Поскольку она представляет собой натуральный материал, ее отдельные части отличаются толщиной и плотностью.
  Возможно появление морщин, как следствие естественных растяжения и усадки в зависимости от температуры и влажности.
- В целях повышения комфорта сидение изготовлено из эластичной ткани.
- Части, находящиеся в контакте с телом, имеют изогнутые формы, также сидение имеет высокую боковую поддержку, что обеспечивает комфорт вождения и стабильность.
- Возможно образование морщин в процессе эксплуатации — это нормальное явление. Это не является недостатком изделия.

⚠ ПРЕДОСТЕРЕЖЕНИЕ

- **Гарантия не распространяется на морщины и истирание, возникающие естественным путем в ходе эксплуатации автомобиля.**
- **Ремни с металлическими деталями, молнии или ношение ключей в заднем кармане брюк могут повредить обшивку сидений.**
- **Старайтесь, чтобы на сидение не попадала жидкость. Это может изменить свойства натуральной кожи.**
- **Линяющие джинсы или одежда могут испачкать поверхность ткани обшивки сидений.**

Регулировка переднего сиденья

Вперед и назад

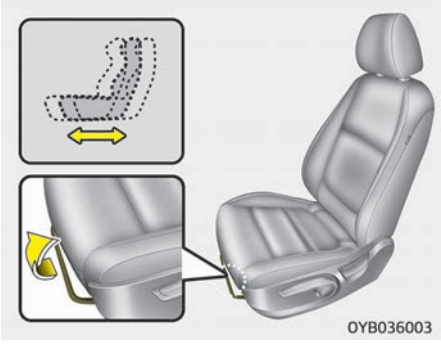

Порядок смещения сиденья вперед или назад:

1. Потяните рычаг регулировки салазок сиденья вверх и удерживайте его в этом положении.
2. Сместите сиденье в нужное положение.
3. Отпустите рычаг и проследите за тем, чтобы сиденье зафиксировалось в нужном положении.

Регулировку положения сиденья нужно выполнять перед поездкой. Кроме того, необходимо проверить надежность фиксации сиденья: попытайтесь сместить его вперед и назад без помощи рычага. Если сиденье смещается, значит, оно не зафиксировано.

Угол наклона спинки сиденья

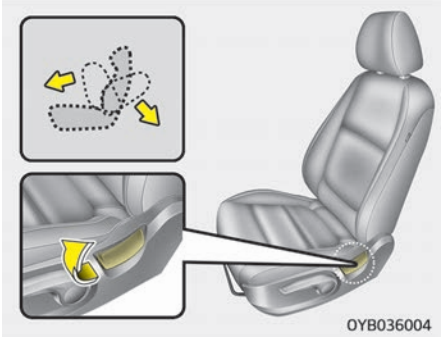

Чтобы отклонить спинку сиденья, выполните следующие действия:

1. Слегка наклонитесь вперед и поднимите рычаг наклона спинки сиденья.
2. Осторожно откиньтесь на сиденье и отрегулируйте положение его спинки.
3. Отпустите рычаг и убедитесь, что спинка сиденья зафиксировалась в нужном положении. (Для блокировки спинки сиденья рычаг ДОЛЖЕН вернуться в исходное положение.)

Высота подушки сиденья (при наличии, для водительского сиденья)

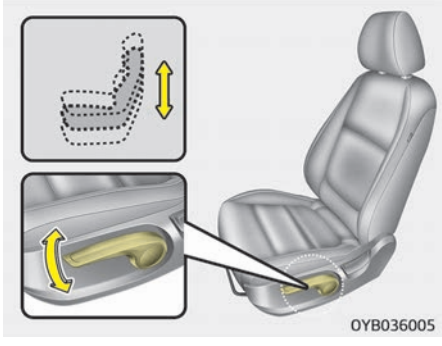

Чтобы изменить высоту подушки сиденья, переместите рычаг, расположенный с ее внешней стороны, вверх или вниз.

- Чтобы опустить подушку сиденья, несколько раз опустите рычаг вниз.

- Чтобы поднять подушку сиденья, несколько раз поднимите рычаг вверх.

Подголовник

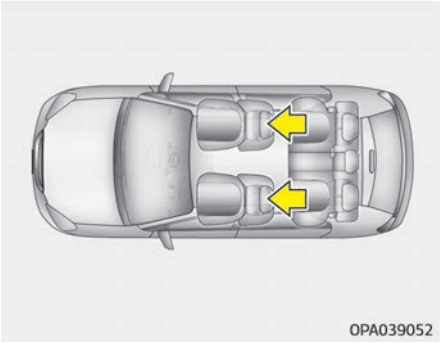

Сиденья водителя и переднее пассажирское сиденье оборудованы подголовниками для безопасности и комфорта пассажиров.
Подголовники не только служат для удобства, но и помогают защитить голову и шею водителя и пассажира в случае столкновения.

⚠ ПРЕДУПРЕЖДЕНИЕ

- **Для максимальной эффективности в случае аварии подголовник следует отрегулировать таким образом, чтобы его средняя часть находилась на высоте центра тяжести головы пассажира.**
  Как правило, центр тяжести головы у большинства людей находится на уровне глаз. Кроме того, подголовник следует отрегулировать таким образом, чтобы он находился максимально близко к голове. По этой причине не рекомендуется использовать подушки, которые увеличивают расстояние между пассажиром и спинкой сиденья.
- **Не эксплуатируйте автомобиль со снятыми подголовниками, поскольку в случае аварии пассажиры могут получить серьезную травму. При надлежащей регулировке подголовники могут предотвратить получение серьезной травмы шеи.**
- **Не регулируйте положение подголовника сиденья водителя во время движения.**

⚠ ПРЕДОСТЕРЕЖЕНИЕ

При отсутствии пассажиров на задних сидениях установите подголовники в самое низкое положение. Подголовник заднего сидения может ограничивать видимость.

Регулировка по высоте

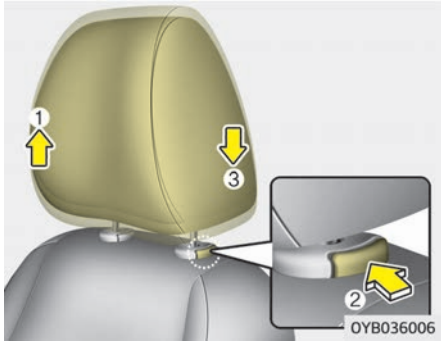

Чтобы поднять подголовник, вытяните его вверх до требуемого положения (1). Чтобы опустить подголовник, нажмите кнопку фиксатора (2) на опоре подголовника и, удерживая ее, опустите подголовник в требуемое положение (3).

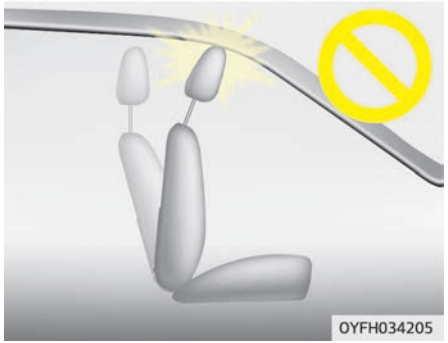

⚠ ПРЕДОСТЕРЕЖЕНИЕ

Если наклонить вперед спинку сиденья с поднятым подголовником и подушкой, подголовник может касаться солнцезащитного козырька или других частей автомобиля.

Снятие и установка

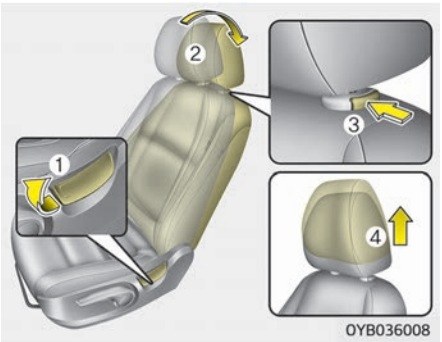

Чтобы снять подголовник, выполните следующие действия:

1. Откиньте спинку сиденья (2) с помощью рычага наклона сиденья (1).
2. Поднимите подголовник до упора.
3. Нажмите кнопку разблокирования подголовника (3), одновременно вытягивая подголовник вверх (4).

⚠ ПРЕДУПРЕЖДЕНИЕ

НИКОГДА не позволяйте никому использовать сиденье без подголовника.

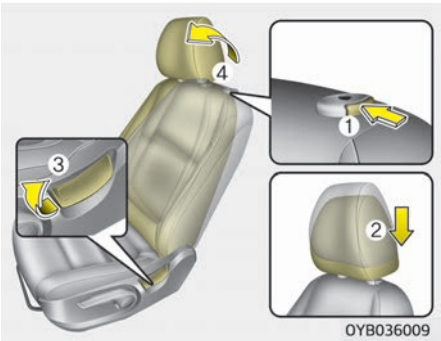

Чтобы снова установить подголовник, выполните следующие действия.

1. Вставьте штанги подголовника (2) в отверстия, удерживая нажатой кнопку разблокирования (1).
2. Наклоните спинку сиденья (4) с помощью соответствующего рычага (3).
3. Отрегулируйте подголовник до нужной высоты.

⚠ ПРЕДУПРЕЖДЕНИЕ

После установки подголовника на место или его регулировки необходимо убедиться в том, что он зафиксирован.

Регулировка вперед-назад (при наличии)

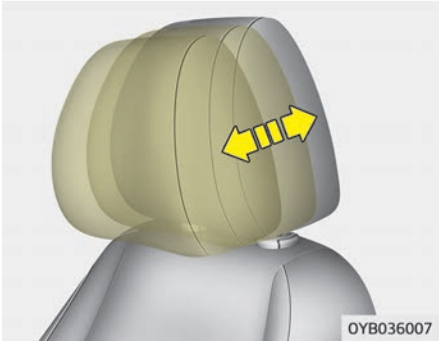

Передвинув подголовник вперед, его можно установить в одно из четырех фиксированных положений. Чтобы установить подголовник в крайнее заднее положение, потяните его полностью вперед в самое дальнее положение отпустите его. Отрегулируйте подголовник так, чтобы он правильно поддерживал голову и шею.

⚠ ПРЕДУПРЕЖДЕНИЕ

Между сиденьем и кнопкой фиксатора подголовника может появиться зазор, когда на сиденье находится человек или если толкать сиденье или тянуть его. Будьте осторожны, чтобы не прищемить пальцы и другие части тела в этом зазоре.

Карман на спинке сиденья (при наличии)

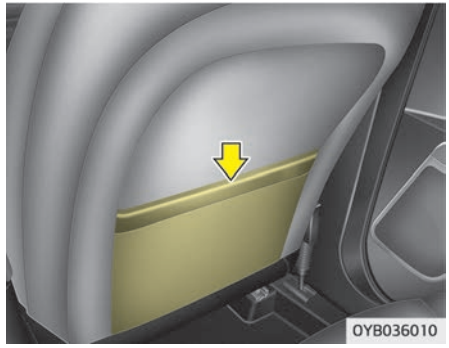

Карман на спинке сиденья расположен на спинке переднего пассажирского сидения.

⚠ ПРЕДУПРЕЖДЕНИЕ

■ Карманы на спинках сидений

Не кладите тяжелые или острые предметы в карманы на спинках сидений. В случае аварии они могут вывалиться из кармана и травмировать людей, находящихся в автомобиле.

Регулировка заднего сиденья

Подголовник

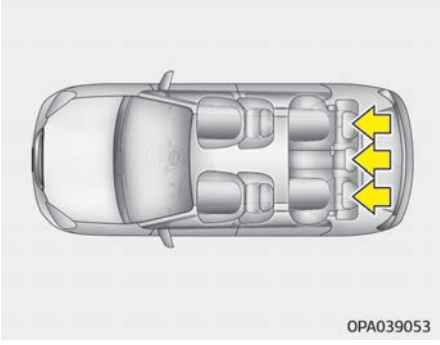

Все задние сиденья оборудованы подголовниками для безопасности и комфорта пассажиров.

Подголовники не только служат для удобства, но и помогают защитить голову и шею пассажиров в случае столкновения.

⚠ ПРЕДУПРЕЖДЕНИЕ

- **Для максимальной эффективности в случае аварии подголовник следует отрегулировать таким образом, чтобы его средняя часть находилась на высоте центра тяжести головы пассажира. Как правило, центр тяжести головы у большинства людей находится на уровне глаз. Кроме того, подголовник следует отрегулировать так, чтобы он находился как можно ближе к голове. По этой причине не рекомендуется использовать подушки, которые увеличивают расстояние между пассажиром и спинкой сиденья.**
- **Не управляйте автомобилем со снятыми подголовниками. Это может привести к тяжелым травмам пассажиров в случае столкновения. При надлежащей регулировке подголовники могут предотвратить получение серьезной травмы шеи.**

Регулировка по высоте

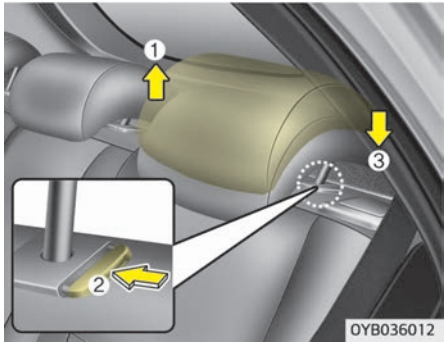

Чтобы поднять подголовник, вытяните его вверх до требуемого положения (1). Чтобы опустить подголовник, нажмите кнопку фиксатора (2) на опоре подголовника и, удерживая ее, опустите подголовник в требуемое положение (3).

Снятие и установка

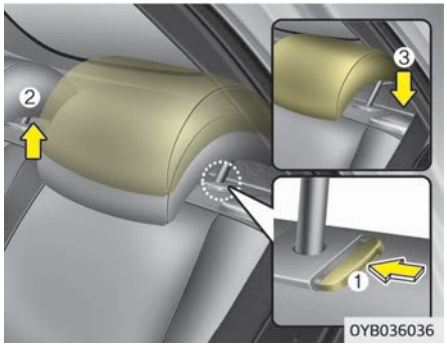

Чтобы снять подголовник, поднимите его как можно выше, а затем нажмите кнопку фиксатора (1), продолжая тянуть подголовник вверх (2).
Для установки подголовника на место нажмите кнопку фиксатора (1) и, удерживая ее, вставьте штанги подголовника (3) в отверстия. Затем отрегулируйте его на соответствующую высоту.

⚠ ПРЕДУПРЕЖДЕНИЕ

Убедитесь, что после регулировки подголовник фиксируется в нужном положении и защищает человека на сиденье.

Складывание заднего сиденья

Для перевозки крупногабаритных грузов или увеличения вместимости багажного отделения можно сложить спинки задних сидений.

⚠ ПРЕДУПРЕЖДЕНИЕ

Складывающиеся спинки задних сидений позволяют перевозить длинные предметы, которые невозможно уместить иначе.
Никогда не позволяйте пассажирам сидеть сверху сложенной спинки сиденья во время движения автомобиля, так как такое положение для сидения является неправильным, а также ремни безопасности не доступны для использования. Это может привести к серьезной травме или смерти в случае аварии или

(Продолжение)

(Продолжение)

внезапной остановки. Предметы, которые перевозятся на сложенных спинках, не должны выступать над верхней частью передних сидений. Это может привести к соскальзыванию грузов вперед и стать причиной травмы или повреждения во время резкой остановки.

Спинки задних сидений можно сложить, чтобы получить дополнительное место для груза и открыть доступ к багажному отделению.

- Чтобы поднять спинку сиденья, поднимите ее и с усилием надавите на нее, так чтобы она со щелчком стала на место.
- После возвращения спинки сиденья в вертикальное положение расположите ремни безопасности таким образом, чтобы ими могли пользоваться пассажиры, сидящие на задних сиденьях.

⚠ ПРЕДУПРЕЖДЕНИЕ

Не складывайте заднее сиденье, если в результате этого место водителя не соответствует его физическим параметрам. Резкая остановка или столкновение может привести к травме.

⚠ ПРЕДОСТЕРЕЖЕНИЕ

- **При складывании или раскладывании заднего сиденья убедитесь, что переднее сиденье полностью выдвинуто вперед. Если для складывания заднего сиденья недостаточно места, ни в коем случае не складывайте его силой. Это приведет к повреждению подголовника или связанных с ним деталей сиденья.**
- **Перед использованием ремня безопасности обязательно снимите его с крепления. Вытягивание ремня безопасности, пока он находится в креплении, может повредить ремень или крепление.**

(Продолжение)

(Продолжение)

- **Используйте крепление только при отсутствии пассажиров на заднем сиденье или когда вам нужно сложить заднее сиденье.**

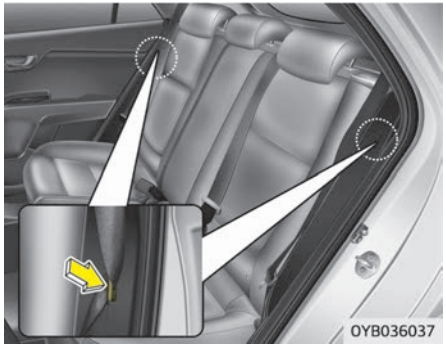

Как сложить заднее сиденье

1. При складывании спинки сиденья вставить пряжку заднего ремня безопасности в замок между задним сиденьем и подушкой и убедиться, что оба ремня безопасности не мешают укладке багажа. Затем вставить ремень в два отверстия, расположенные с обеих сторон.
2. Установите спинку переднего сиденья в вертикальное положение и при необходимости подвиньте сиденье вперед.
3. Опустите задние подголовники в крайнее нижнее положение.

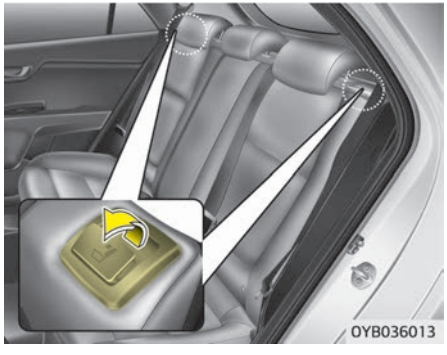

4. Потяните рычаг разблокировки и наклоните спинку заднего сиденья вперед и вниз до упора.

Как разложить заднее сиденье

1. Чтобы снова использовать заднее сиденье, поднимите и отведите спинку сиденья назад. С усилием потяните за спинку сиденья, так чтобы она со щелчком стала на место. Убедитесь, что спинка сиденья зафиксирована. После возвращения спинки сиденья в вертикальное положение обязательно проверяйте, зафиксировалась ли она в необходимом положении, взяв ее за верхнюю часть и покачав из стороны в сторону.
   Если красная линия в нижней части рычага складывания не видна, значит, положение спинки сиденья зафиксировано.
2. Возвратите задний ремень безопасности в нужное положение.
3. После возврата спинки сиденья в исходное положение снова проверьте рычаг складывания.

⚠ ПРЕДУПРЕЖДЕНИЕ

■ Возврат в вертикальное положение

(Продолжение)

(Продолжение)

Возвращая спинку сиденья в вертикальное положение, придерживайте ее и поднимайте не спеша. Если при возвращении в вертикальное положение спинку сиденья не придерживать, она может резко переместиться вперед и ударом причинить травмы.

⚠ ПРЕДУПРЕЖДЕНИЕ

Перед складыванием заднего сиденья убедитесь, что водительское сидение правильно установлено в соответствии с антропометрическим показателям водителя. Сложенное заднее сиденье может повысить риск серьезных телесных повреждений при внезапной остановке или столкновении.

⚠ ПРЕДУПРЕЖДЕНИЕ

При возврате спинки заднего сиденья в вертикальное положение из сложенного:

(Продолжение)

(Продолжение)

Будьте внимательны, чтобы не повредить ремень безопасности или крепления ремня. Следите, чтобы ремень безопасности или пряжка ремня не были зажаты задним сиденьем. Убедитесь, что спинка надежно зафиксирована в вертикальном положении, для чего попробуйте подвинуть ее за верхнюю часть. Иначе, в случае аварии или внезапной остановки сиденье может сложиться и груз из багажника попадет в салон, что может привести к серьезным травмам или смертельному исходу.

⚠ ПРЕДОСТЕРЕЖЕНИЕ

■ Повреждение пряжек ремней безопасности задних сидений

При складывании спинок задних сидений, вставьте пряжку между спинкой и подушкой сиденья. Таким образом пряжка предохраняется от повреждения спинкой сиденья.

⚠ ПРЕДОСТЕРЕЖЕНИЕ

■ Ремни безопасности задних сидений

Возвращая спинки задних сидений в вертикальное положение, не забудьте вернуть в надлежащее положение задние плечевые ремни безопасности.

⚠ ПРЕДУПРЕЖДЕНИЕ

■ Груз

Груз всегда необходимо закреплять, чтобы предотвратить его резкое перемещение по салону в случае столкновения, что может причинить травмы водителю и пассажирам. Не размещайте какие-либо предметы на задних сиденьях, поскольку там их невозможно надежно закрепить, и в случае столкновения они могут ударить водителя или переднего пассажира.

⚠ ПРЕДУПРЕЖДЕНИЕ

■ Загрузка автомобиля

При загрузке или разгрузке автомобиля двигатель должен был выключен, рычаг ручной коробки переключения передач должен находиться на первой передаче, а стояночный тормоз должен быть надежно затянут. При несоблюдении этих условий автомобиль может строгаться с места, если рычаг переключения передач будет случайно перемещен в другое положение.

РЕМНИ БЕЗОПАСНОСТИ

Система ремней безопасности

⚠ ПРЕДУПРЕЖДЕНИЕ

- **Для обеспечения максимальной безопасности необходимо пользоваться ремнями безопасности при каждой поездке на автомобиле.**
- **Наибольшую эффективность ремни безопасности обеспечивают, если спинки сидений находятся в вертикальном положении.**
- **Детей возрастом 12 лет и младше следует перевозить на заднем сиденье, правильно пристегнув ремнями безопасности. Запрещено перевозить детей на переднем пассажирском сиденье. Если на переднее сиденье необходимо посадить ребенка старше 12 лет, следует правильно пристегнуть его и отодвинуть сиденье как можно дальше назад.**

(Продолжение)

(Продолжение)

- **Запрещено пропускать плечевой ремень безопасности под мышкой или за спиной. При неправильном размещении плечевой ремень безопасности может стать причиной тяжелых травм при столкновении. Плечевой ремень безопасности должен проходить посреди плеча через ключицу.**
- **Не следует располагать под ремнем безопасности хрупкие предметы. При внезапной остановке или ударе ремень безопасности может повредить их.**
- **Следите, чтобы ремень безопасности не перекручивался. Перекрученный ремень безопасности не может выполнять свою функцию в полной мере. При столкновении такой ремень может врезаться в тело. Следите за тем, чтобы лента ремня была прямой и не перекручивалась.**
- **Будьте внимательны, чтобы не повредить ленту или крепления ремня. Если лента или крепление ремня повреждены, замените их.**

⚠ ПРЕДУПРЕЖДЕНИЕ

Ремень безопасности рассчитан на охват тела по скелету: он должен низко лежать на тазе либо на тазе, грудной клетке и плечах (в зависимости от конструкции ремня); следует избегать расположения поясной ветви ремня на животе.
Чтобы ремни безопасности выполняли свое предназначение, их нужно регулировать так, чтобы они были затянуты как можно туже, но не доставляли неудобств.
Слабо затянутый ремень не может обеспечить соответствующей защиты.
Следите за тем, чтобы не загрязнять ленту ремня лаками, маслами, химическими веществами и в особенности аккумуляторной кислотой.
Очистку ремня нужно выполнять с помощью мягкого мыльного раствора. Если лента ремня истерта, загрязнена или повреждена, то ремень следует заменить.
Если ремень использовался при сильном ударе, следует полностью заменить весь его узел, даже если на нем нет видимых повреждений.
Не следует пользоваться ремнями с

(Продолжение)

(Продолжение)

перекрученными ветвями. Каждый ремень безопасности предназначен для одного пассажира: опасно пристегивать ремень, перебросив его через ребенка, сидящего на коленях у пассажира.

⚠ ПРЕДУПРЕЖДЕНИЕ

- **Пользователь не должен вносить в конструкцию ремней безопасности модификаций или доработок, вследствие которых приспособления для регулировки длины ремней перестают натягивать ремни или узел ремня безопасности невозможно отрегулировать, чтобы убрать провисание.**
- **При пристегивании ремня безопасности следите за тем, чтобы не вставить замок в пряжку соседнего ремня. Это опасно, так как не обеспечивает надлежащей защиты с помощью ремня безопасности.**

(Продолжение)

(Продолжение)

- **Не следует отстегивать ремень безопасности, а также отстегивать и пристегивать его во время движения автомобиля. Это может привести к потере управления и созданию аварийной ситуации со смертельным исходом, серьезными травмами и повреждением имущества.**
- **Пристегивая ремень безопасности, следите за тем, чтобы он не проходил по твердым или хрупким предметам.**
- **Проверяйте, чтобы в пряжке не было посторонних предметов. Из-за них ремень может неправильно пристегнуться.**

Сигнальная лампа ремня безопасности переднего сиденья (при наличии)

В качестве напоминания о ремне безопасности переднего сиденья сигнальная лампа ремня безопасности переднего сиденья будет мигать приблизительно 6 секунд после каждого включения зажигания, независимо от того, пристегнут ремень или нет.

Если при переключении замка зажигания в положение «ON» (Вкл.) ремень безопасности переднего сиденья не был пристегнут или был отстегнут после переключения замка зажигания в положение «ON» (Вкл.), загорается соответствующая сигнальная лампа, которая горит до тех пор, пока ремень безопасности не будет пристегнут.
Если продолжить движение, не пристегнув ремень безопасности, то при движении на скорости выше 9 км/ч включенная контрольная лампа начнет мигать.
Если продолжить движение, не пристегнув ремень безопасности, и при этом скорость автомобиля превысит 20 км/ч, то приблизительно на 100 секунд включается звуковой сигнализатор непристегнутого ремня безопасности, а соответствующая сигнальная лампа начинает мигать.
Если отстегнуть ремень безопасности при движении на скорости ниже 20 км/ч, загорится индикатор непристегнутого ремня безопасности и продолжит гореть, пока не будет пристегнут ремень.

⚠ ПРЕДУПРЕЖДЕНИЕ

При движении с ремнем безопасности переднего сиденья, который находится в некорректном положении, возможна ошибка работы системы предупреждения о непристегнутых ремнях безопасности. Важно, чтобы водитель сообщил пассажиру правила посадки в автомобиль, которые приведены в данном руководстве.

✻ ПРИМЕЧАНИЕ

- Сигнальная лампа непристегнутого ремня безопасности переднего пассажира находится на центральной приборной панели.
- Даже в случае, если сиденье переднего пассажира не занято, сигнальная лампа непристегнутого ремня безопасности мигает или горит в течение 6 секунд.

(Продолжение)

(Продолжение)

- Сигнальная лампа непристегнутого ремня безопасности также может сработать при размещении багажа на переднем сиденье.

Сигнал о непристегнутом ремне безопасности заднего ряда (при наличии)

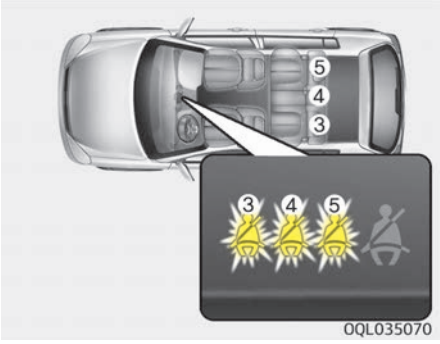

Если при включенном зажигании и неработающем двигателе поясной/плечевой ремень безопасности заднего ряда останется непристегнутым, загорится соответствующая сигнальная лампа о непристегнутом ремне безопасности, которая будет гореть до тех пор, пока ремень не будет пристегнут.
Сигнальная лампа о непристегнутом ремне безопасности заднего ряда будет гореть в течение 35 секунд в следующих случаях:

- Запуск двигателя при непристегнутом ремне безопасности заднего ряда;
- превышение скорости более 9 км/ч при непристегнутом ремне безопасности заднего ряда.
- отстегивания ремня безопасности заднего ряда при скорости автомобиля ниже 20 км/ч.

Сигнальная лампа гаснет после того, как ремень безопасности будет пристегнут.
Если при непристегнутом ремне безопасности заднего ряда скорость автомобиля превысит 20 км/ч, в течение 35 секунд будет звучать предупредительный звуковой сигнал и мигать сигнальная лампа о непристегнутом ремне безопасности.
Однако если поясной/плечевой ремень безопасности заднего ряда будет отстегнут и пристегнут дважды в течение 9 секунд после того, как он будет пристегнут изначально, соответствующая сигнальная лампа не загорится.

Поясной/плечевой ремень безопасности

Регулировка по высоте (для переднего сиденья, при наличии)

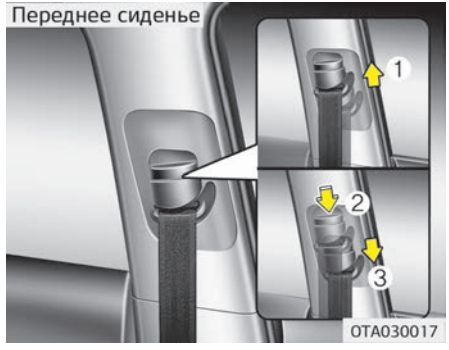

Вы можете отрегулировать высоту крепления плечевого ремня, выбрав одно из 3 положений для максимального комфорта и безопасности.
По высоте регулируемый ремень безопасности не должен быть слишком близко к шее. Плечевая часть ремня должна быть отрегулированы таким образом, чтобы он проходил через грудь и середину плеча на участке у двери и не поднимался на уровень шеи.

Чтобы отрегулировать высоту крепления ремня безопасности, поднимите или опустите регулятор высоты в подходящее положение.
Чтобы поднять регулятор высоты, переместите его вверх (1). Чтобы опустить регулятор высоты, переместите его вниз (3), удерживая нажатой кнопку регулятора высоты (2).
Отпустите кнопку, чтобы зафиксировать крепление. Попробуйте сдвинуть регулятор высоты, чтобы убедиться в том, что он зафиксирован на месте.
Неправильно расположенный ремень безопасности может стать причиной серьезных травм в случае аварии.

⚠ ПРЕДУПРЕЖДЕНИЕ

- **Убедитесь, что плечевой ремень зафиксирован на соответствующей высоте. Плечевой ремень не должен проходить через шею или лицо.**

(Продолжение)

(Продолжение)

- **После аварии ремни безопасности могут быть повреждены, поэтому, если вы не замените их, они не смогут обеспечить защиту в случае другого столкновения, что приведет к травмам или смерти. Как можно скорее замените ремни безопасности после аварии.**

Пристегивание ремня безопасности:

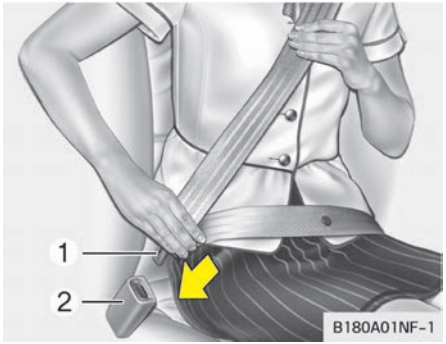

Чтобы пристегнуть ремень безопасности, вытяните его из втягивающего устройства и вставьте металлический язычок (1) в пряжку (2). Когда язычок зафиксируется в пряжке, раздастся щелчок.

Ремень безопасности автоматически настраивается на правильную длину только после ручной регулировки его поясной части так, чтобы она плотно прилегала к бедрам. Если вы медленно и плавно наклонитесь вперед, ремень вытянется и не будет препятствовать движению. Тем не менее при резкой остановке или ударе ремень блокируется в зафиксированном положении. Его блокировка также происходит при попытке наклониться вперед слишком быстро.

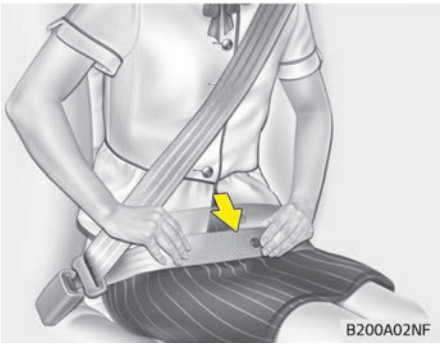

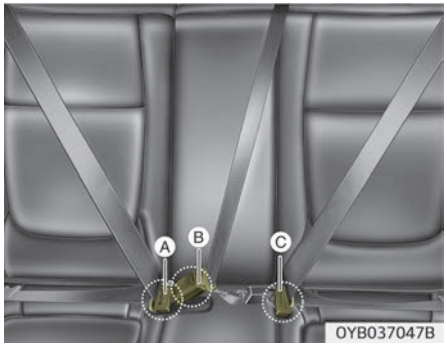

✻ ПРИМЕЧАНИЕ

Если невозможно вытащить ремень безопасности из втягивающего устройства, сильно потяните ремень и отпустите его. Тогда вы сможете плавно вытянуть ремень.

⚠ ПРЕДУПРЕЖДЕНИЕ

Располагайте поясную часть ремня как можно ниже и плотнее на бедрах, но не на талии. Если поясной ремень расположен слишком высоко на талии, это может увеличить вероятность получения травм в случае столкновения. Обе руки не должны находиться под или над ремнем одновременно. Одна должна быть над ремнем, а другая под ним, как показано на рисунке.
Никогда не располагайте ремень безопасности под рукой рядом с дверью.

Чтобы правильно пристегнуть ремень безопасности, необходимо зафиксировать его в пряжке на каждой подушке сиденья.

✻ A: пряжка ремня безопасности правого заднего сиденья
B: пряжка ремня безопасности центрального заднего сиденья
C: пряжка ремня безопасности левого заднего сиденья

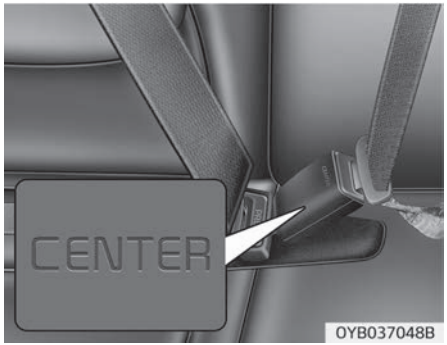

При использовании ремня безопасности пассажирами, находящимися на центральном заднем сиденье, необходимо использовать пряжку с маркировкой «CENTER» (Центральный).

⚠ ПРЕДОСТЕРЕЖЕНИЕ

Не следует пытаться пристегнуть ремень безопасности левого или правого сиденья к пряжке центрального сиденья.
Необходимо убедиться, что ремень безопасности центрального заднего сиденья зафиксирован в пряжке центрального сиденья.

(Продолжение)

(Продолжение)

В случае несоответствия неправильно пристегнутый ремень безопасности не сможет обеспечить достаточную степень защиты.

Ремень безопасности центрального заднего пассажира:

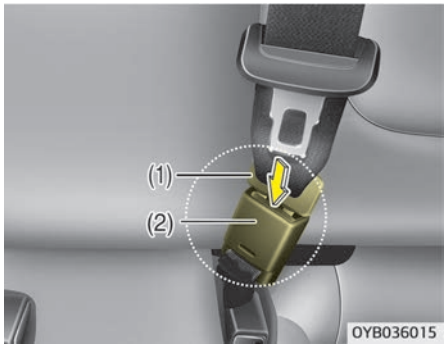

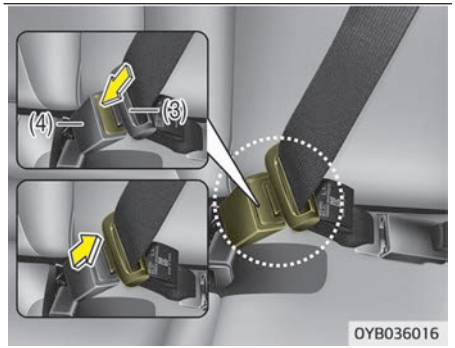

Потяните за металлический язычок (3) и вставьте его (3) в пряжку (4). Когда язычок зафиксируется в пряжке, раздастся щелчок. Проверьте, не перекручен ли ремень. При использовании ремня безопасности пассажирами, находящимися на центральном заднем сиденье, необходимо использовать пряжку с маркировкой «CENTER» (Центральный).

Отстегивание ремня безопасности

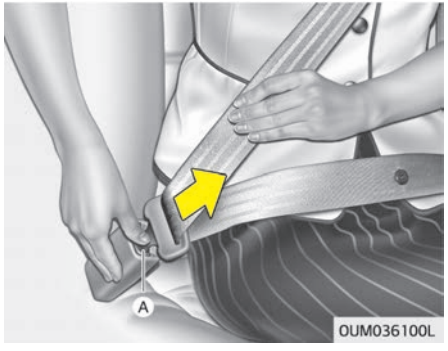

Чтобы отстегнуть ремень безопасности, нажмите кнопку разблокировки (A) на пряжке. После отстегивания ремень должен автоматически возвращаться в натяжитель.

Если этого не происходит, проверьте, не перекручен ли ремень, а затем повторите попытку.

Укладка заднего ремня безопасности

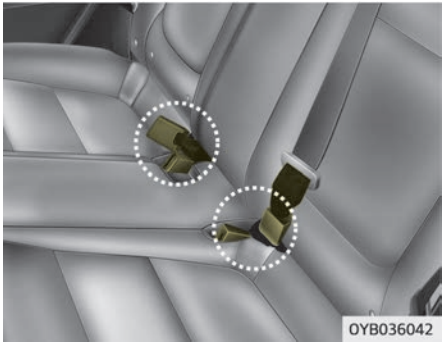

Пряжки заднего ремня безопасности могут быть размещены в кармане между спинкой и подушкой заднего сиденья, когда они не используются.

Преднатяжитель ремня безопасности (при наличии)

Ваш автомобиль оборудован преднатяжителями ремней безопасности для передних и задних боковых сидений. Преднатяжитель служит для плотного притягивания поясного ремня безопасности к телу человека в случае лобового столкновения. Преднатяжители ремней безопасности срабатывают в случае достаточно сильного столкновения.

Если автомобиль резко останавливается или пассажир слишком быстро наклоняется вперед, втягивающее устройство ремня безопасности блокируется в одном положении. Преднатяжитель срабатывает в определенных условиях при лобовом столкновении и туго затягивает ремень безопасности на теле человека.
Если при срабатывании преднатяжителя система определяет чрезмерное натяжение ремня безопасности водителя или пассажира, то ограничитель нагрузки, который находится в преднатяжителе, немного ослабляет натяжение соответствующего ремня (при наличии)

⚠ ПРЕДУПРЕЖДЕНИЕ

Из соображений безопасности следите за тем, чтобы лента ремня не была ослаблена или перекручена и сохраняйте правильное положение на сиденье.

✻ ПРИМЕЧАНИЕ

Если автомобиль оснащен боковой подушкой или шторкой безопасности, преднатяжитель срабатывает не только при лобовом столкновении, но и при боковом столкновении.

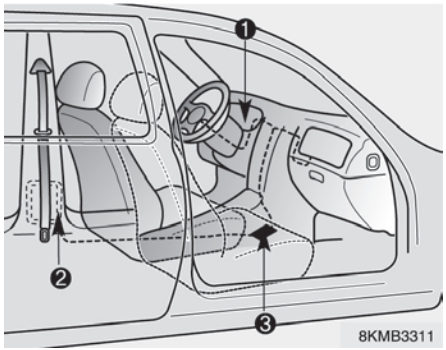

Ниже представлены основные компоненты системы преднатяжителей ремней безопасности. Местоположение компонентов показано на иллюстрации.

1. Сигнальная лампа подушки безопасности системы SRS.
2. Преднатяжитель на втягивающем устройстве в сборе.
3. Модуль управления системой SRS.

⚠ ПРЕДУПРЕЖДЕНИЕ

Ремень безопасности с преднатяжителем обеспечивает максимальный уровень безопасности при соблюдении следующих условий.

1. **Ремень безопасности должен быть правильно расположен на теле и должным образом отрегулирован. Необходимо прочесть и соблюдать все важные рекомендации и указания по мерам предосторожности, касающиеся систем безопасности водителя и пассажиров (включая ремни и подушки безопасности), которые приводятся в данном руководстве.**
2. **Водитель должен следить за тем, чтобы он сам и его пассажиры правильно пристегивали ремни безопасности.**

✻ ПРИМЕЧАНИЕ

- Преднатяжители, установленные для передних и задних боковых сидений, срабатывают в случае столкновения при определенных условиях. Преднатяжители ремней безопасности срабатывают вместе с подушками безопасности в случае достаточно сильного столкновения.
- При срабатывании преднатяжителей ремней безопасности может послышаться громкий шум, а в салоне может появиться мелкая пыль, похожая на дым. Это нормальные рабочие явления, которые не представляют опасности.
- Несмотря на безвредность, мелкая пыль может вызвать раздражение кожи; ее также не следует вдыхать в течение длительного времени. После аварии, в которой произошло срабатывание преднатяжителей ремней безопасности, тщательно вымойте все открытые участки кожи.

(Продолжение)

(Продолжение)

- Поскольку датчик, отвечающий за срабатывание подушки безопасности системы SRS, соединен с ремнем безопасности, оснащенным преднатяжителем, сигнальная лампа подушки безопасности системы SRS на приборной панели загорается при переводе замка зажигания в положение «ON» (Вкл.) и гаснет через 6 секунд.

⚠ ПРЕДОСТЕРЕЖЕНИЕ

Если преднатяжитель ремня безопасности работает неправильно, то сигнальная лампа подушки безопасности системы SRS загорается даже в том случае, если сама подушка исправна. Если сигнальная лампа подушки безопасности системы SRS не загорается при повороте ключа в положение «ON» (Вкл.), продолжает гореть спустя 6 секунд или загорается во время движения автомобиля, рекомендуется проверить систему в специа-

(Продолжение)

(Продолжение)

лизированной мастерской. Kia рекомендует обратиться к официальному дилеру Kia или партнерской сервисной компании.

⚠ ПРЕДУПРЕЖДЕНИЕ

- **Преднатяжители предназначены только для однократного срабатывания. Сработавшие преднатяжители ремней безопасности подлежат замене. Все ремни безопасности любого типа подлежат замене после использования при столкновении.**
- **При срабатывании механизмы системы преднатяжителей ремней безопасности нагреваются. Не касайтесь элементов системы преднатяжителей ремней безопасности в течение нескольких минут после срабатывания.**

(Продолжение)

(Продолжение)

- Не пытайтесь самостоятельно проверить или заменить преднатяжители ремней безопасности. Следует проверить систему в специализированной мастерской. Kia рекомендует обратиться к официальному дилеру Kia или партнерской сервисной компании.
- Не ударяйте по узлам преднатяжителей ремней безопасности.
- Не пытайтесь производить обслуживание или ремонт системы преднатяжителей ремней безопасности ни в каком виде.
- При неправильном обращении с элементами системы преднатяжителей ремней безопасности, а также при несоблюдении предупреждений, запрещающих ударять, модифицировать, осматривать, заменять, обслуживать или ремонтировать элементы системы преднатяжителей ремней безопасности, возможно неправильное функционирование или непреднамеренное срабатывание с причинением тяжелых травм.

(Продолжение)

(Продолжение)

- В движущемся автомобиле водитель и все пассажиры должны быть пристегнуты ремнями безопасности.
- Если автомобиль или преднатяжитель ремня безопасности подлежат утилизации, обратитесь в специализированную мастерскую. Kia рекомендует обратиться к официальному дилеру Kia или партнерской сервисной компании.

⚠ ПРЕДОСТЕРЕЖЕНИЕ

Кузовные работы на передней части автомобиля могут стать причиной повреждения системы преднатяжителей ремней безопасности. Таким образом, следует пройти обслуживание в специализированной мастерской. Kia рекомендует обратиться к официальному дилеру Kia или партнерской сервисной компании.

Меры предосторожности при обращении с ремнем безопасности

⚠ ПРЕДУПРЕЖДЕНИЕ

- Все люди, находящиеся в автомобиле, все время должны быть пристегнуты ремнями безопасности. Ремни безопасности и детские автокресла снижают риск серьезных или смертельных травм для всех людей, находящихся в автомобиле, в случае столкновения или внезапной остановки. Без ремня безопасности водитель и пассажиры могут сдвинуться слишком близко к срабатывающей подушке безопасности, удариться о конструктивный элемент салона или быть выброшенными из автомобиля. Правильно используемые ремни безопасности значительно уменьшают эти риски.
  Всегда соблюдайте меры предосторожности, изложенные в данном руководстве, в отношении ремней безопасности, подушек безопасности и безопасности водителя и пассажиров.

(Продолжение)

(Продолжение)

- **Не следует располагать под ремнем безопасности хрупкие предметы. При внезапной остановке или ударе ремень безопасности может повредить их.**

Младенец или маленький ребенок

Вам необходимо ознакомиться с принятыми в вашей стране требованиями. На заднем сиденье должны быть установлены и надлежащим образом закреплены детские автокресла. Более подробная информация об использовании детских кресел приведена в пункте “«Детское автокресло»” на странице 3-29.

⚠ ПРЕДУПРЕЖДЕНИЕ

Каждый пассажир автомобиля, включая младенцев и детей, должны быть пристегнуты ремнями безопасности. Никогда не держите ребенка на руках или коленях во время движения автомобиля. Неконтролируемые силы, возникающие во время столкновения, вырвут ребенка из ваших рук и отбросят

(Продолжение)

(Продолжение)

его внутрь салона автомобиля. Всегда используйте специальное детское автокресло, соответствующее росту и весу ребенка.

✻ ПРИМЕЧАНИЕ

Маленькие дети лучше всего защищены в случае аварии, если они правильно пристегнуты в расположенном на заднем сиденье специальном детском автокресле, соответствующем стандартам безопасности вашей страны. Перед покупкой любого детского автокресла убедитесь в том, что оно имеет маркировку, подтверждающую его соответствие стандартам безопасности вашей страны. Детское автокресло должно соответствовать росту и весу ребенка. Проверьте эту информацию в этикетке на детском кресле. См. пункт “Детская удерживающая система” на странице 3-29.

Дети старшего возраста

Дети, которые не помещаются в детское автокресло, должны располагаться на заднем сиденье и быть пристегнуты поясными/плечевыми ремнями безопасности. Поясная часть ремня должна быть пристегнута и затянута на бедрах как можно ниже. Периодически проверяйте правильность подгонки ремня. Ерзание ребенка может нарушить регулировку ремня безопасности. В случае аварии дети находятся в наибольшей безопасности, если они правильно пристегнуты на заднем сиденье автомобиля. Если ребенок старшего возраста (более 12 лет) должен сидеть на переднем сиденье, необходимо надежно пристегнуть его с помощью поясного/плечевого ремня и переместить сиденье в крайнее заднее положение. Дети в возрасте до 12 лет должны быть надежно пристегнуты на заднем сиденье. НИКОГДА не размещайте ребенка в возрасте до 12 лет на переднем сиденье. НИКОГДА не ставьте детское автокресло, направленное против хода автомобиля, на переднем сиденье.

Если плечевая часть ремня слегка касается шеи или лица ребенка, попробуйте поместить его ближе к центру автомобиля. Если плечевой ремень по-прежнему касается лица или шеи ребенка, его нужно усадить в детское автокресло.

⚠ ПРЕДУПРЕЖДЕНИЕ

■ Плечевые ремни безопасности для маленьких детей

- **Никогда не допускайте контакта шеи или лица ребенка с плечевым ремнем безопасности, когда автомобиль находится в движении.**
- **Если ремень на ребенке неправильно закреплен и отрегулирован, существует риск получения серьезной травмы или смерти.**

Беременная женщина

Для того чтобы снизить вероятность травмирования в случае аварии, беременным женщинам рекомендуется пользоваться ремнем безопасности. При использовании ремня безопасности его поясную ветвь следует разместить как можно ниже на бедрах и плотно подтянуть (не следует располагать поясную ветвь ремня на животе). За более точными рекомендациями обращайтесь к врачу.

⚠ ПРЕДУПРЕЖДЕНИЕ

■ Беременная женщина

Беременная женщина ни в коем случае не должна размещать поясную ветвь ремня безопасности на животе, где находится плод, или выше живота, так как в этом положении в случае аварии ремень может причинить вред плоду.

Перевозка пострадавшего

Во время транспортировки пострадавшего следует использовать ремень безопасности. Если необходимо, следует проконсультироваться с врачом.

Один ремень для одного человека

Два человека (включая детей) никогда не должны использовать один ремень безопасности. Это может усугубить тяжесть травм в случае аварии.

Не ложитесь

Для уменьшения возможности травмирования в случае аварии и достижения максимальной эффективности системы безопасности, все пассажиры должны сидеть, а передние и задние сиденья должны находиться в вертикальном положении во время движения автомобиля. Ремень безопасности не может обеспечить надлежащую защиту, если человек лежит на заднем сиденье, или если передние и задние сидения находятся в откинутом положении.

⚠ ПРЕДУПРЕЖДЕНИЕ

Движение автомобиля с откинутой спинкой сиденья увеличивает вероятность серьезных или смертельных травм в случае столкновения или внезапной остановки. Эффективность системы безопасности

(Продолжение)

(Продолжение)

(ремни безопасности и подушки безопасности) значительно ухудшается при откидывании сиденья. Ремни безопасности должны быть натянуты на бедрах и груди, чтобы работать должным образом. Чем более спинка сиденья наклонена назад, тем больше шансов, что бедра пассажира выскользнут из-под ремня безопасности, что приведет к серьезным внутренним повреждениям или шея пассажира ударится о плечевой ремень. Водители и пассажиры всегда должны сидеть на своих местах на полную глубину сиденья с правильно пристегнутыми ремнями безопасности, при этом спинка сиденья должны находиться в вертикальном положении.

Уход за ремнями безопасности

Запрещается разбирать систему ремней безопасности и вносить в нее изменения. Кроме того, соблюдайте осторожность, чтобы не повредить ремни безопасности и крепежные приспособления петлями сидений, дверьми и другими способами.

⚠ ПРЕДУПРЕЖДЕНИЕ

- **При возврате спинки заднего сиденья в вертикальное положение после складывания следите за тем, чтобы не повредить ленту или пряжку ремня безопасности. Следите, чтобы лента или пряжка ремня не были зажаты задним сиденьем. Ремень безопасности с поврежденной лентой или пряжкой потеряет свою прочность и может не сработать во время аварии или при внезапной остановке, что может привести к серьезной травме. В случае повреждения ленты или пряжки ремня безопасности немедленно замените их.**
- **В закрытом автомобиле, оставленном на солнце, ремни безопасности могут сильно нагреться. При контакте с ними дели и несовершеннолетние могут получить ожоги.**

Периодический осмотр

Все ремни безопасности следует периодически осматривать на предмет износа или повреждений любого рода. Все поврежденные части необходимо безотлагательно заменить.

Поддержание чистоты и сухости ремней

Ремни безопасности всегда должны быть чистыми и сухими. Если ремни загрязнились, их можно очистить с помощью слабого мыльного раствора и теплой воды. Запрещено использовать отбеливатели, красители, сильные моющие средства или абразивные вещества, поскольку они могут повредить и ослабить ткань.

Время замены ремней безопасности

Если автомобиль попал в аварию, весь узел использовавшегося ремня безопасности необходимо полностью заменить. Это должно быть сделано, даже если не заметно никаких повреждений. В этом случае следует заменить систему в специализированной мастерской. Kia рекомендует проконсультироваться с официальным дилером Kia или партнерской сервисной компанией.

ДЕТСКОЕ АВТОКРЕСЛО

Наша рекомендация: всегда перевозите детей на заднем сиденье

⚠ ПРЕДУПРЕЖДЕНИЕ

Дети в автомобиле должны быть правильно пристегнуты. Детей всех возрастов безопаснее всего перевозить на заднем сиденье. Ни при каких обстоятельствах не устанавливайте детское автокресло на переднее пассажирское сиденье, если не отключена подушка безопасности.

Дети до 13 лет в автомобиле должны располагаться на заднем сиденье и быть правильно пристегнуты, чтобы свести к минимуму риск травмирования при аварии, внезапной остановке или резком маневре.
По статистике дорожно-транспортных происшествий дети находятся в большей безопасности, если располагаются не на переднем, а на заднем сиденье и правильно пристегнуты. Дети, которые не помещаются в детское автокресло, должны быть пристегнуты ремнями безопасности.

В большинстве стран действуют нормы, требующие перевозить детей в одобренных детских автокреслах.
Законы, регламентирующие возраст или рост/вес, начиная с которого детей следует пристегивать ремнями безопасности вместо использования детских автокресел, отличаются в различных странах. В связи с этим рекомендуется выяснить конкретные требования, действующие в вашей стране, а также в странах, куда вы собираетесь поехать.
Детские автокресла должны надлежащим образом размещаться и устанавливаться на сиденье. Следует использовать имеющиеся в продаже детские автокресла, соответствующие требованиям, принятым в вашей стране.

Детское автокресло

Младенцев и маленьких детей следует перевозить в детских автокреслах с ориентацией против хода или по ходу движения, правильно закрепленных на сиденье автомобиля. Ознакомьтесь с инструкциями по установке и использованию детских автокресел, которые предоставляются изготовителем, и следуйте им.

⚠ ПРЕДУПРЕЖДЕНИЕ

- **При установке и эксплуатации детского автокресла соблюдайте инструкции производителя.**
- **Ребенок в детском автокресле должен быть правильно пристегнут.**
- **Не следует использовать детскую кроватку или автокресло, которые крепятся на сиденье с помощью крючков: такая система крепления не обеспечивает достаточной защиты при аварии.**
- **После аварии следует проверить систему в специализированной мастерской. Kia рекомендует обратиться к официальному дилеру Kia или партнерской сервисной компании.**

Выбор детской удерживающей системы

При выборе детской удерживающей системы для ребенка всегда:

- Убедитесь в том, что детское автокресло имеет маркировку, подтверждающую его соответствие стандартам безопасности вашей страны.
  Детское автокресло может устанавливаться в автомобиль, только если оно сертифицировано в соответствии с требованиями ECE-R44 или ECE-R129.
- Выбирайте детского автокресла исходя из роста и веса вашего ребенка. Как правило вся необходимая информация или инструкции к применению приведены на заводской этикетке.
- Выбирайте детское автокресло, которое идеально подходит для положения сиденья автомобиля, на котором оно будет установлено.
  Чтобы узнать о пригодности детских автокресел для установки на сиденья см. таблицы установки автокресел.
- Ознакомьтесь с инструкциями по установке и использованию детских автокресел, которые предоставляются изготовителем, и следуйте им.

Типы детских автокресел

Существует три основных типа детских автокресел: детское автокресло с ориентацией против хода движения, детское автокресло с ориентацией по ходу движения и дополнительная подушка.
Они разделяются на категории согласно возрасту, росту и весу ребенка.

Детское автокресло с ориентацией против хода движения

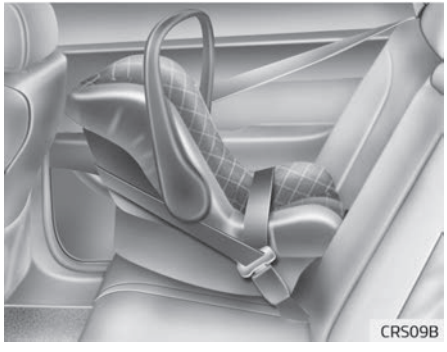

Детское автокресло с ориентацией против хода движения закрепляется на спинке сиденья таким образом, что ребенок располагается спиной к поверхности спинки сиденья. Ребенок фиксируется системой ремней, которая в случае аварии удерживает его в детском автокресле и снижает нагрузку на уязвимые шею и позвоночник.

Всех детей в возрасте до одного года следует перевозить только в детских автокреслах с ориентацией против хода движения. Существуют различные типы детских автокресел с ориентацией против хода движения. Детские автокресла для младенцев можно закреплять только с ориентацией против хода движения. Детские автокресла-трансформеры и детские автокресла «3 в 1», как правило, имеют более высокие ограничения по росту и весу для ориентации против хода движения, что позволяет перевозить ребенка с ориентацией против хода движения в течение более длительного времени.
Детское автокресло с ориентацией против хода движения следует использовать до тех пор, пока рост и вес ребенка не достигли ограничений, установленных производителем детского автокресла.

Детское автокресло с ориентацией по ходу движения

Детское автокресло с ориентацией по ходу движения обеспечивает фиксацию ребенка при помощи ремней. Перевозить ребенка в детском автокресле с ориентацией по ходу движения, снабженном ремнями, следует до тех пор, пока рост и вес ребенка не достигли ограничений, установленных производителем детского автокресла.
Когда ребенок вырастает из детского автокресла с ориентацией по ходу движения, его следует перевозить на дополнительной подушке.

Дополнительные подушки

Дополнительная подушка — это детское автокресло, предназначенное для лучшей фиксации системы ремней безопасности. При использовании дополнительной подушки ремни безопасности располагаются правильно, прилегая к самым прочным частям тела ребенка. Детей следует перевозить на дополнительной подушке до тех пор, пока они не вырастут достаточно для того, чтобы система ремней безопасности располагалась правильно.
При правильно закрепленной системе ремней безопасности поясной ремень должен удобно располагаться на верхней части бедер, а не на животе. Плечевой ремень безопасности должен удобно проходить через плечо и грудную клетку, а не через шею или лицо. Дети до 13 лет в автомобиле должны быть правильно зафиксированы, чтобы свести к минимуму риск травмирования при аварии, внезапной остановке или резком маневре.

Установка детской удерживающей системы

⚠ ПРЕДУПРЕЖДЕНИЕ

Перед установкой детского автокресла всегда выполняйте следующие действия:
Ознакомьтесь с инструкциями по установке и использованию детского автокресла, которые предоставляются производителем, и следуйте им.
Несоблюдение каких-либо инструкций или предупреждений может увеличить риск получения СЕРЬЕЗНОЙ ТРАВМЫ или СМЕРТЕЛЬНОГО ИСХОДА в случае аварии.

⚠ ПРЕДУПРЕЖДЕНИЕ

Если подголовник сиденья мешает правильной установке детского автокресла, необходимо отрегулировать или полностью снять подголовник этого сиденья.

После выбора подходящего вашему ребенку детского автокресла и его размещения на сиденье необходимо выполнить три действия для его надлежащей установки:

- **Надежно закрепите детское автокресло на сиденье автомобиля.** Все детские автокресла крепятся к сиденью автомобиля с помощью поясного ремня безопасности или части поясного/плечевого ремня безопасности, якорного крепления ISOFIX и (или) опорной стойки.
- **Убедитесь, что детское автокресло надежно закреплено.** После установки детского автокресла в автомобиле подвигайте сиденье вперед, назад и в стороны, чтобы убедиться в надежности крепления. Детское автокресло, крепящееся с помощью ремня безопасности, должно быть зафиксировано максимально надежно. Тем не менее возможно незначительное движение в стороны.
  При установке детского автокресла отрегулируйте сиденье автомобиля и спинку сиденья (подъем и (или) расстояние смещения вперед-назад) так, чтобы ребенок мог удобно разместиться в детском автокресле.
- **Зафиксируйте ребенка в детском автокресле.** Убедитесь, что ребенок надежно пристегнут в детском автокресле в соответствии с инструкциями его производителя.

⚠ ПРЕДОСТЕРЕЖЕНИЕ

Во время стоянки в закрытом автомобиле детское автокресло может сильно нагреваться. Чтобы избежать ожогов, проверяйте температуру поверхности сиденья и пряжек, прежде чем посадить ребенка в детское автокресло.

Крепление ISOFIX и крепление якорным ремнем (система крепления ISOFIX) для детей

Система ISOFIX удерживает детское кресло во время движения и в случае аварии. Эта система имеет конструкцию, которая упрощает установку детского кресла и уменьшает вероятность его неправильной установки. Система ISOFIX использует якорные крепления в автомобиле и крепления на детском кресле. Система ISOFIX исключает необходимость в использовании ремней безопасности для крепления детского кресла к задним сиденьям.

Крепления ISOFIX представляют собой металлические петли, встроенные в автомобиль. Для каждого положения ISOFIX имеются два нижних крепления, в которые вставляются нижние крепления на детском кресле.

Чтобы использовать систему ISOFIX в вашем автомобиле, потребуется детское кресло с креплениями ISOFIX.

Производитель детского кресла предоставит инструкции, как использовать детское кресло с фиксаторами, подходящими для якорных креплений ISOFIX.

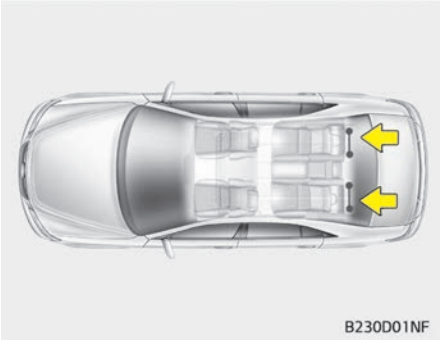

Якорные крепления ISOFIX имеются для левого и правого бокового места на заднем сиденье. Местоположение компонентов показано на иллюстрации.

⚠ ПРЕДУПРЕЖДЕНИЕ

Не пытайтесь устанавливать детское кресло с использованием якорных креплений ISOFIX в центральном месте на заднем сиденье. Для этого положения на заднем сиденье не предусмотрены якорные крепления ISOFIX. Использование якорных креплений для установки

(Продолжение)

(Продолжение)

детского крепла в центральном месте на заднем сиденье может привести к повреждению якорных креплений.

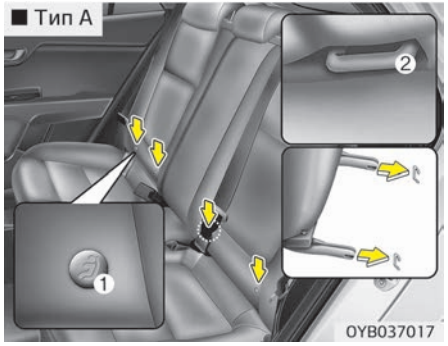

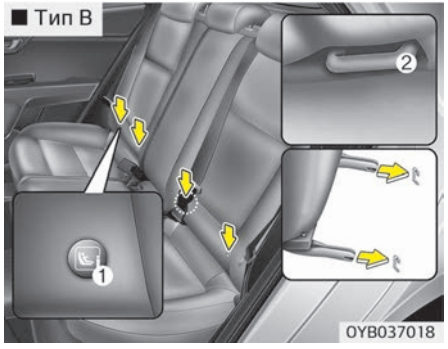

Якорные крепления ISOFIX расположены между подушкой и спинкой задних сидений (крайние сиденья слева и справа) и отмечены соответствующими символами.

❊ (1): индикатор положения якорных креплений ISOFIX (Тип A-, тип B-)
(2): Якорное крепление ISOFIX

Закрепление детской удерживающей системы с помощью системы «ISOFIX»

Чтобы установить детское автокресло стандарта i-Size или ISOFIX на любом из задних боковых сидений, выполните следующие действия:

1. Извлеките пряжку ремня безопасности из креплений ISOFIX.
2. Извлеките из креплений любые другие предметы, которые могут помешать надежной фиксации детского автокресла в креплениях ISOFIX.
3. Установите детское автокресло на сиденье автомобиля и зафиксируйте его в якорных креплениях ISOFIX в соответствии с инструкциями производителя автокресла.
4. Для правильной установки и фиксации креплений ISOFIX на детском автокресле в якорных креплениях ISOFIX необходимо строго следовать инструкциям производителя автокресла.

⚠ ПРЕДУПРЕЖДЕНИЕ

При использовании системы ISOFIX соблюдайте следующие меры предосторожности:

- **Прочтите и следуйте всем инструкциям по установке, прилагаемым к детскому креслу.**
- **Чтобы ребенок не достал до вытянутых ремней безопасности и не запутался в них, пристегните пряжки всех неиспользуемых ремней безопасности и расположите их ленты за спиной ребенка. Плечевой ремень безопасности может обмотаться вокруг шеи ребенка и натянуться, что может привести к удушению.**
- **НЕ прикрепляйте несколько детских автокресел к одному якорному креплению. Это может привести к ослаблению или поломке якорного крепления.**
- **В случае аварии всегда проверяйте состояние системы ISOFIX у своего дилера. В результате аварии система ISOFIX может быть повреждена и не будет обеспечивать надлежащее крепление детского автокресла.**

Закрепление детского автокресла с помощью системы якорных ремней Top Tether

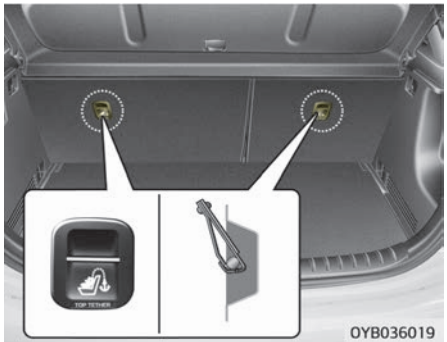

Крепления под якорные ремни на детском автокресле располагаются на тыльной стороне спинки сиденья.

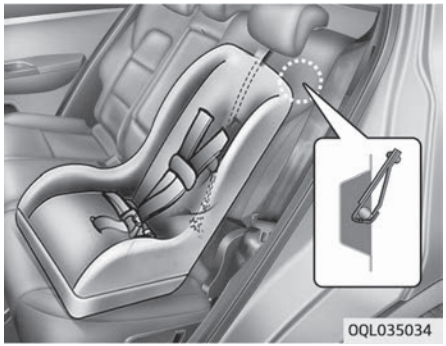

1. Перебросьте якорный ремень детского автокресла через спинку сиденья. При размещении якорного ремня следуйте инструкциям производителя детского кресла.
2. Подсоедините якорный ремень к якорному креплению, затем затяните якорный ремень в соответствии с инструкциями производителя детского сиденья, чтобы прикрепить детское сиденье к сиденью автомобиля.

⚠ ПРЕДУПРЕЖДЕНИЕ

При установке якорного ремня соблюдайте следующие меры предосторожности:

- **Прочтите и следуйте всем инструкциям по установке, прилагаемым к детскому креслу.**
- **НЕ прикрепляйте несколько детских кресел к одному якорному креплению ISOFIX. Это может привести к ослаблению или поломке якорного крепления в автомобиле или на сиденье.**
- **Не прикрепляйте якорный ремень ни к чему, кроме соответствующего крепления для ремня. В случае крепления к чему-то другому ремень может работать неправильно.**
- **Крепления детского автокресла рассчитаны только на нагрузки, возникающие при правильной установке автокресла.**
  Запрещается использовать крепления для фиксации ремней безопасности для взрослых или ременных систем для закрепления в автомобиле других элементов и оборудования.

Пригодность посадочного места для размещения детского автокресла ISOFIX в соответствии с нормами ECE

Весовая категория	Размер	Тип крепления	Положения ISOFIX			
			1-й	2-й ряд		
			Пассажир	Левое место	Центральное сиденье	Правое место
Люлька-переноска	F	ISO/L1	Н/Д	X	Н/Д	X
	G	ISO/L2	Н/Д	X	Н/Д	X
0: до 10 кг	E	ISO/R1	Н/Д	IL	Н/Д	IL
0+: ДО 13 кг	E	ISO/R1	Н/Д	IL	Н/Д	IL
	D	ISO/R2	Н/Д	IL*	Н/Д	IL*
	C	ISO/R3	Н/Д	IL*	Н/Д	IL*
I: от 9 до 18 кг	D	ISO/R2	Н/Д	IL*	Н/Д	IL*
	C	ISO/R3	Н/Д	IL*	Н/Д	IL*
	B	ISO/F2	Н/Д	IUF, IL	Н/Д	IUF, IL
	B1	ISO/F2X	Н/Д	IUF, IL	Н/Д	IUF, IL
	A	ISO/F3	Н/Д	IUF, IL	Н/Д	IUF, IL

IUF = пригодно для установки детских автокресел ISOFIX универсальной категории, ориентированных по ходу движения, одобренных к использованию для данной весовой группы.

IL = пригодно для конкретных детских автокресел (CRS) ISOFIX, приведенных в прилагаемом перечне. Данные автокресла ISOFIX относятся к категориям «конкретная модель автомобиля», «ограниченного применения» или «полу-универсальные».

IL* = пригодно для конкретных детских автокресел (CRS) ISOFIX, приведенных в прилагаемом перечне.
Водительское сиденье: сиденье должно быть поднято до максимального уровня по высоте.
Пассажирское сиденье: сиденье должно быть выдвинуто до упора вперед.

X = Положение креплений ISOFIX не подходит для установки детского автокресла ISOFIX в данной весовой группе и/или в данном классе размера.

Крепление детского автокресла с использованием поясного/плечевого ремня безопасности

Если не используется система ISOFIX, то все детские кресла необходимо прикрепить к заднему сиденью с помощью поясного/плечевого ремня безопасности.

Установка детского автокресла с использованием поясного/плечевого ремня безопасности

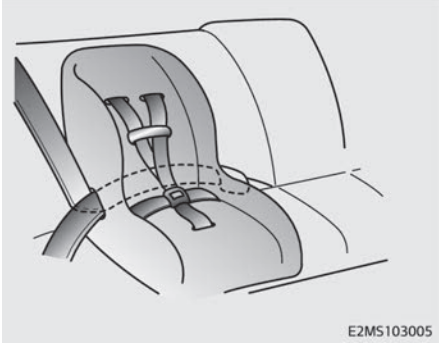

Для установки детского автокресла на заднем сидении выполните следующие действия:

1. Установите детское автокресло на заднее сиденье и протяните поясной/плечевой ремень вокруг автокресла или через него, соблюдая указания производителя автокресела.
   Убедитесь, что лента ремня безопасности не перекручена.

2. Закрепите защелку поясного/плечевого ремня в пряжке. Должен раздаться отчетливый щелчок. Расположите кнопку фиксатора таким образом, чтобы обеспечить к ней беспрепятственный доступ в случае чрезвычайной ситуации.

3. По возможности натяните ремень, нажав на детское автокресло и одновременно направляя плечевой ремень безопасности во втягивающее устройство.
4. Подвигайте детское кресло вперед-назад, чтобы убедиться, что ремень безопасности удерживает его на месте.

Если производитель детского автокресла рекомендует использовать якорный ремень с поясным/плечевым ремнем безопасности.

Чтобы снять детское автокресло, нажмите кнопку разблокирования на замке, а затем вытащите поясной/плечевой ремень безопасности из детского кресла, дав ему полностью втянуться.

Приспособленность каждого положения при сидении для «универсальной» категории детских автокресел с ремнями безопасности в соответствии с правилами ECE

Пользуйтесь официально одобренными детскими автокреслами, которые подходят для ребенка. При пользовании детскими автокреслами обращайтесь к следующей таблице.

Весовая категория		Положение при сидении				
		Крайнее переднее пассажирское сиденье		Второй ряд		
		Подушка безопасности активирована	Подушка безопасности деактивирована	Крайнее сиденье слева	Центральное место (3-ТОЧЕЧНЫЙ РЕМЕНЬ)	Крайное сиденье справа
Группа 0 (0–9 месяцев)	до 10 кг	X	U	U	U*	U
Группа 0 + (0–2 года)	до 13 кг	X	U	U	U*	U
Группа I (9 месяцев — 4 года)	от 9 до 18 кг	X	U	U	U*	U
Группа II (от 15 до 25 кг)	от 15 до 25 кг	UF	U	U	U*	U
Группа III (от 22 до 36 кг)	от 22 до 36 кг	UF	U	U	U*	U

U = Подходит для «универсальной» категории детских автокресел, одобренных для использования в этой весовой категории

U* = Положение сиденья не подходит для установки детских автокресел с опорной стойкой

UF = Подходит для «универсальной» категории систем безопасности с ориентацией по ходу движения, одобренных для использования в этой весовой группе.

L = Подходит для конкретных детских автокресел, приведенных в прилагаемом перечне. Данные автокресла относятся к категориям «конкретная модель автомобиля», «ограниченного применения» или «полууниверсальные».

B = Встроенное автокресло, одобренное для данной весовой группы.

X = Положение сиденья не подходит для детей данной весовой категории.

Крепление детского автокресла i-Size в соответствии с нормами Европейской экономической комиссии ООН

Весовая категория	Положение при сидении			
	Крайнее переднее пассажирское сиденье	Второй ряд		
		Крайнее сиденье слева	Центральное сиденье	Крайное сиденье справа
Детские автокресла i-Size	X	i-U	X	i-U

i-U = подходит для детского автокресла i-Size «универсальное», обращенного вперед и назад.

X = Положение сиденья не подходит для детского автокресла i-Size.

Рекомендуемые детские автокресла — для Европы

Весовая катего-рия	Наименование	Производитель	Тип крепления	№. разрешения ECE-R 44
Группа 0-1	Baby Safe Plus	Britax Römer	Устанавливается против направления дви-жения, с базой ISOFIX	E1 04301146
Группа 1	Duo Plus	Britax Römer	Устанавливается по направлению движения, с креплениями ISOFIX и якорным ремнем	E1 04301133
Группа 2	KidFix II XP	Britax Römer	Кресла, устанавливаемые по направлению движения с креплением ISOFIX и с помощью ремня безопасности	E1 04301323
Группа 3	Junior III	Graco	Кресла, устанавливаемые по направлению движения	E11 03.44.164 E11 03.44.165

❋ Кресло Graco Junior III будет использоваться без спинки

Информация о производителях детских автокресел

Детское автокресло Britax Römer http://www.britax.com

Graco http://www.gracobaby.com

ПОДУШКА БЕЗОПАСНОСТИ — СИСТЕМА ПАССИВНОЙ БЕЗОПАСНОСТИ (ПРИ НАЛИЧИИ)

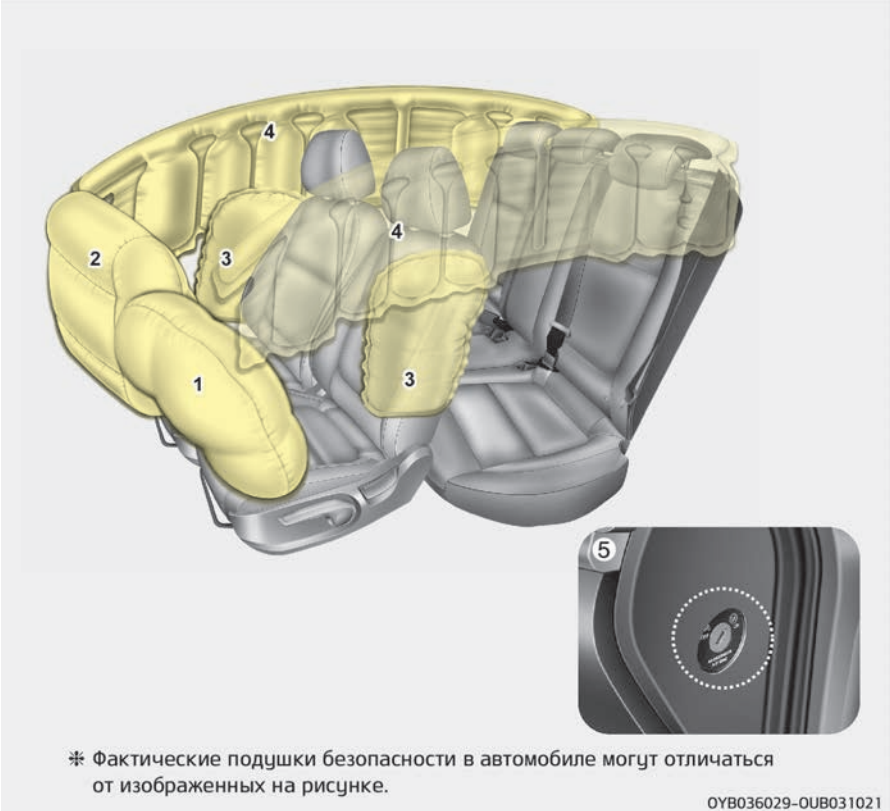

❋ Фактические подушки безопасности в автомобиле могут отличаться от изображенных на рисунке.

1. Фронтальная подушка безопасности водителя
2. Фронтальная подушка безопасности пассажира
3. Боковая подушка безопасности
4. Шторка безопасности
5. Выключатель фронтальной подушки безопасности пассажира*

⚠ ПРЕДУПРЕЖДЕНИЕ

- **Даже если автомобиль оснащен подушками безопасности, водитель и пассажиры должны всегда пристегиваться ремнями безопасности, которые снижают риск получения и тяжесть травм в случае аварии или опрокидывания автомобиля.**

(Продолжение)

*при наличии

(Продолжение)

- **Система пассивной безопасности (SRS) и натяжители ремня безопасности содержат взрывчатые химические вещества.**
  Перед очисткой автомобиля необходимо снять систему пассивной безопасности и натяжители, в противном случае это может привести к возникновению пожара. Перед утилизацией автомобиля следует обратиться в специализированную мастерскую. Kia рекомендует обратиться к официальному дилеру Kia или партнерской сервисной компании.
- **Храните детали и проводку системы пассивной безопасности в сухом месте. Под воздействием воды или другой жидкости они могут прийти в негодность и привести к пожару или серьезным травмам.**

Принцип действия подушки безопасности

- Подушки безопасности срабатывают (могут при необходимости надуваться), только если замок зажигания находится в положении «ON» (Вкл.) или «START» (Запуск).
- Подушки безопасности незамедлительно надуваются в случае сильного фронтального или бокового столкновения (если автомобиль оснащен боковой подушкой или шторкой безопасности) с целью уберечь находящихся в салоне людей от серьезных травм.
- В обычных условиях подушка безопасности срабатывает в зависимости от угла и интенсивности столкновения. Эти два фактора являются ключевыми элементами при решении, передавать ли сигнал срабатывания подушки или начинать электрическую операцию или нет.
- Подушка безопасности срабатывает в зависимости от угла и интенсивности столкновения. Она не будет срабатывать при любом ударе или столкновении.
- Фронтальные подушки безопасности полностью наполняются и опорожняются за очень короткий промежуток времени.
  Заметить момент срабатывания подушек безопасности во время аварии практически невозможно.
  Скорее всего, вы увидите сработавшие и опорожненные подушки безопасности, свисающие из отделений, где они хранятся, уже после столкновения.

- Для того чтобы обеспечить защиту при серьезном столкновении, подушки безопасности должны наполняться очень быстро. Высокая скорость наполнения подушки безопасности обусловлена крайне коротким промежутком времени, в течение которого происходит столкновение, а также необходимостью раскрытия подушки безопасности в пространстве между пассажиром и элементами конструкции автомобиля прежде, чем пассажир ударится об эти элементы.
  Высокая скорость наполнения подушки безопасности уменьшает риск получения тяжелых или опасных для жизни травм при сильном столкновении, поэтому данный параметр является важной характеристикой ее конструкции.
  Однако наполнение подушки безопасности также может причинить травмы, например ссадины на лице, гематомы и переломы, так как вследствие высокой скорости наполнения подушки безопасности раскрываются со значительной силой.
- В некоторых обстоятельствах контакт с подушкой безопасности рулевого колеса может привести к смертельным травмам, особенно если человек сидит слишком близко к рулю.

⚠ ПРЕДУПРЕЖДЕНИЕ

- **Для того чтобы избежать тяжелых травм или смерти вследствие раскрытия подушек безопасности при столкновении, водитель должен сидеть как можно дальше от подушки безопасности рулевого колеса (на расстоянии по меньшей мере 250 мм). Передний пассажир должен отодвинуть сиденье как можно дальше назад и сидеть, откинувшись на спинку.**
- **В случае столкновения подушки безопасности наполняются мгновенно, и пассажиры могут пострадать от силы раскрытия подушек, если сидят в неправильном положении.**
- **Наполнение подушки безопасности может стать причиной травм, в частности ссадин на лице и теле, порезов от разбившегося стекла или ожогов.**

Шум и дым

Когда подушки надуваются, они производят громкий шум, и в салоне автомобиля появляются дым и порошковая взвесь в воздухе. Это нормальное явление, которое происходит в результате срабатывания устройства надувания подушки безопасности. После срабатывания подушки безопасности вы можете почувствовать существенный дискомфорт при дыхании вследствие контакта груди с ремнем безопасности и подушкой безопасности, а также вдыхания дыма и порошка. Откройте двери и/или окна как можно скорее после удара, чтобы уменьшить дискомфорт и предотвратить длительное воздействие дыма и порошка.
Хотя дым и порошок нетоксичны, они могут вызывать раздражение кожи (глаз, носа, горла и т. д.). В этом случае промойте пораженный участок холодной водой и сразу же обратитесь к врачу, если симптомы не проходят.

⚠ ПРЕДУПРЕЖДЕНИЕ

При раскрытии подушки безопасности относящиеся к ней детали в ру-

(Продолжение)

(Продолжение)

левом колесе и/или приборной панели и/или по обе стороны рейлингов на крыше над передними и задними дверями становятся очень горячими. Во избежание травм не прикасайтесь к внутренним компонентам подушки безопасности в местах их хранения сразу после развертывания.
Не размещайте устанавливайте в зонах срабатывания подушек безопасности, таких как панель приборов, окна, стойки и рейлинги крыши автомобиля.

Табличка, содержащая сведения о подушке безопасности переднего сиденья пассажира с предупреждением об установке детского автокресла

■ Тип A

■ Тип B

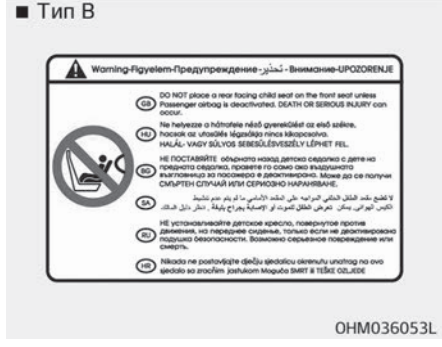

Ни при каких обстоятельствах не допускается установка детского автокресла, обращенного назад, на переднее пассажирское сиденье. Срабатывание подушки безопасности приведет к удару по детскому автокреслу, обращенному назад, что причинит ребенку тяжелые или смертельные травмы.
Также запрещается устанавливать на переднем пассажирском сиденье детское автокресло в положении по ходу движения автомобиля. При срабатывании подушки безопасности переднего пассажира ребенок может получить тяжелые или смертельные травмы.
Если автомобиль оснащен выключателем подушки безопасности переднего пассажира, то ее можно включать или выключать по необходимости.

⚠ ПРЕДУПРЕЖДЕНИЕ

- **Крайне опасно! Не помещайте детское автокресло, в котором ребенок находится лицом назад, на сиденье, защищенное подушкой безопасности, расположенной перед ним!**

(Продолжение)

(Продолжение)

- **КАТЕГОРИЧЕСКИ запрещается устанавливать детское автокресло против хода автомобиля на сиденье с ВКЛЮЧЕННОЙ ПОДУШКОЙ БЕЗОПАСНОСТИ, возможна ГИБЕЛЬ ребенка или нанесение ему ТЯЖЕЛЫХ ТРАВМ.**
- **Запрещается размещать детское автокресло на переднем пассажирском сиденье. При срабатывании подушки безопасности переднего пассажира она может нанести тяжелые или смертельные травмы.**
- **Если ребенок сидит в автокресле, которое расположено на крайнем заднем сиденье автомобиля, оснащенном боковыми подушками безопасности и/или шторками безопасности, то детское автокресло нужно устанавливать на максимальном удалении от двери и надежно закреплять.**
  При срабатывании боковых подушек/шторок безопасности они могут причинить младенцу или маленькому ребенку тяжелые травмы или стать причиной его гибели.

Сигнальная лампа подушки безопасности

Сигнальная лампа неисправности подушки безопасности на приборной панели автомобиля призвана предупреждать о потенциальной проблеме с подушкой безопасности (системой пассивной безопасности).
Когда ключ зажигания переводится в положение «ON» (Вкл.), эта сигнальная лампа должна загореться приблизительно на 6 секунд, а затем погаснуть.
Проверьте систему в следующих случаях.

- Лампа не загорается на короткое время при включении зажигания.
- Лампа продолжает гореть спустя примерно 6 секунд.
- Лампа загорается при движении автомобиля.
- Лампа мигает, когда ключ зажигания находится в положении «ON» (Вкл.).

Сигнальная лампа включения фронтальной подушки безопасности пассажира (при наличии)

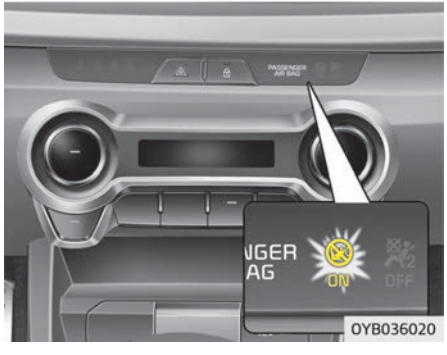

Индикаторная лампа включения фронтальной подушки безопасности пассажира загорается приблизительно на 4 секунды после поворота замка зажигания в положение «ON» (Вкл.).

Индикаторная лампа включения фронтальной подушки безопасности пассажира также загорается, когда переключатель «ON/OFF» (Вкл/выкл) фронтальной подушки безопасности пассажира установлен в положение «ON» (Вкл.), и гаснет приблизительно через 60 секунд.

Сигнальная лампа выключения фронтальной подушки безопасности пассажира (при наличии)

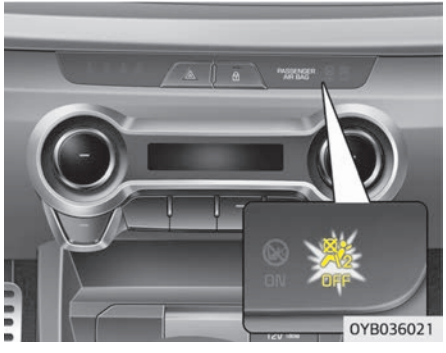

Сигнальная лампа выключения фронтальной подушки безопасности пассажира горит около 4 секунд после поворота переключателя зажигания в положение «ON» (Вкл.).

Сигнальная лампа выключения фронтальной подушки безопасности пассажира также включается, когда переключатель фронтальной подушки безопасности пассажира устанавливается в положение «OFF» (Выкл.) и выключается, когда переключатель фронтальной подушки безопасности пассажира устанавливается в положение «ON» (Вкл.).

⚠ ПРЕДОСТЕРЕЖЕНИЕ

В случае неполадок переключателя фронтальной подушки безопасности пассажира сигнальная лампа выключения передней подушки безопасности пассажира не загорается (загорается сигнальная лампа включения фронтальной подушки безопасности пассажира и выключается приблизительно через 60 секунд), а фронтальная подушка безопасности пассажира надувается при лобовом ударе, даже если переключатель передней подушки безопасности пассажира установлен в положение «OFF» (Выкл.).

(Продолжение)

(Продолжение)

В этом случае следует проверить переключатель «ON/OFF» (Вкл/выкл) передней подушки безопасности пассажира и систему подушек безопасности SRS в специализированной мастерской.
Kia рекомендует обратиться к официальному дилеру Kia или партнерской сервисной компании.

Компоненты и функции системы пассивной безопасности

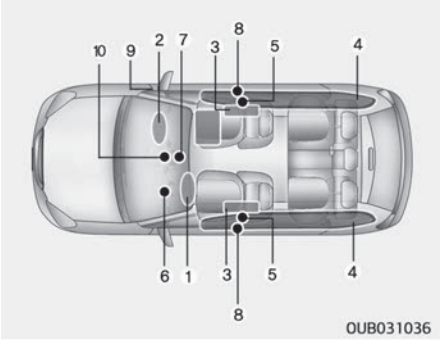

Система пассивной безопасности состоит из следующих компонентов.

1. Модуль фронтальной подушки безопасности водителя.
2. Модуль фронтальной подушки безопасности пассажира
3. Модули боковых подушек безопасности
4. Модули шторки безопасности
5. Преднатяжители на втягивающих устройствах в сборе*
6. Сигнальная лампа подушки безопасности
7. Модуль управления системой SRS (SRSCM)
8. Датчики бокового удара*
9. Переключатель «ON/OFF» (Вкл/выкл) фронтальной подушки безопасности пассажира*.
10. Индикатор включения/выключения фронтальной подушки безопасности пассажира*.

Когда замок зажигания находится в положении «ON» (Вкл.), модуль SRSCM постоянно контролирует состояние всех компонентов системы пассивной безопасности и на основании силы удара при столкновении определяет необходимость активации подушек безопасности или механизма предварительного натяжения ремня безопасности.

*При наличии
*при наличии

После переключения замка зажигания в положение «ON» (Вкл.) на приборной панели около 6 секунд горит сигнальная лампа подушек безопасности системы SRS «». По истечении этого времени сигнальная лампа подушек безопасности системы SRS «» должна погаснуть.

⚠ ПРЕДУПРЕЖДЕНИЕ

Любое из следующих условий указывает на наличие неисправности в системе пассивной безопасности. В этом случае следует проверить систему в специализированной мастерской. Kia рекомендует обратиться к официальному дилеру Kia или партнерской сервисной компании.

- **Лампа не загорается на короткое время при включении зажигания.**
- **Лампа продолжает гореть спустя примерно 6 секунд.**
- **Лампа загорается при движении автомобиля.**
- **Лампа мигает, когда ключ зажигания находится в положении «ON» (Вкл.).**

Модули подушек безопасности располагаются по центру рулевого колеса и в передней панели над перчаточным ящиком, напротив пассажира. Если модуль SRSCM регистрирует сильный удар в переднюю часть автомобиля, то автоматически срабатывают подушки безопасности.

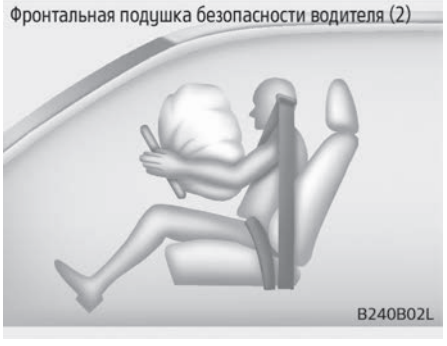

Когда срабатывают подушки безопасности, под давлением от их развертывания отделяются отрывные швы в предохранительных крышках. После открывания крышки подушка безопасности полностью надувается.

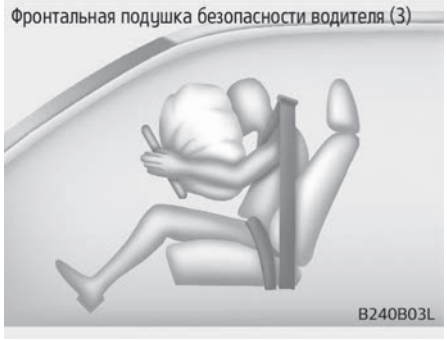

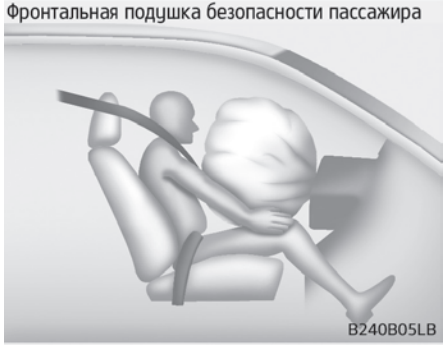

Полностью раскрывшаяся подушка безопасности в сочетании с правильно пристегнутым ремнем замедляет движение водителя или пассажира вперед и снижает риск травм головы и грудной клетки.
После полного раскрытия подушка безопасности сразу же начинает сдуваться, позволяя водителю видеть ситуацию на дороге, а также работать рулем и использовать другие органы управления.

⚠ ПРЕДУПРЕЖДЕНИЕ

- **Не следует устанавливать или размещать какие-либо аксессуары (подстаканник, этикетки и т. д.) на панели напротив переднего пассажира выше перчаточного ящика, если автомобиль оснащен подушкой безопасности пассажира. Такие предметы могут представлять опасность в случае столкновения, так как при срабатывании подушки безопасности они отлетают в салон и могут причинить травмы.**

(Продолжение)

(Продолжение)

- **Устанавливая в салоне автомобиля контейнер с жидким освежителем воздуха, не следует располагать его рядом с комбинацией приборов или на приборной панели.
Он представляет опасность в случае столкновения, так как при срабатывании подушки безопасности отлетит в салон и может причинить травмы.**

⚠ ПРЕДУПРЕЖДЕНИЕ

- При срабатывании подушки безопасности может слышаться сильный шум, сопровождающийся выбросом пыли в салон автомобиля. Это нормальное явление, не представляющее опасности: при упаковке подушки безопасности обрабатываются этим порошком. Пыль, которая выделяется при срабатывании подушек безопасности, может вызвать раздражение кожи или глаз, а также приступ астмы. После аварии, при которой сработали подушки безопасности, тщательно вымойте все открытые участки кожи холодным мягким мыльным раствором.

(Продолжение)

(Продолжение)

- Система SRS работает, только если ключ зажигания находится в положении «ON» (Вкл.). Если сигнальная лампа системы SRS «» не загорается после поворота замка зажигания в положение «ON» (Вкл.) или запуска двигателя, продолжает гореть спустя примерно 6 секунд после этих действий либо загорается во время движения, то система SRS работает неправильно. В этом случае следует проверить систему в специализированной мастерской. Kia рекомендует обратиться к официальному дилеру Kia или партнерской сервисной компании.

(Продолжение)

(Продолжение)

- Перед тем как производить замену предохранителя или отключать клемму аккумулятора, переключите замок зажигания в положение «LOCK» (Блокировка) и извлеките из него ключ. Запрещается извлекать или заменять предохранители, связанные с подушками безопасности, если замок зажигания находится в положении «ON» (Вкл.). При несоблюдении данного требования загорится сигнальная лампа системы SRS «».

Фронтальная подушка безопасности водителя и пассажира

Фронтальная подушка безопасности водителя

Передняя подушка безопасности пассажира

Ваш автомобиль оснащен системой пассивной безопасности (подушками безопасности) и поясными/плечевыми ремнями безопасности для водителя и пассажира.

О наличии этой системы в автомобиле свидетельствует выгравированная надпись «AIRBAG» (Подушка безопасности) на крышке подушки безопасности рулевого колеса и накладке на передней панели со стороны пассажира, над бардачком.

Система пассивной безопасности (SRS) состоит из подушек безопасности, установленных под предохранительными крышками в центре рулевого колеса и на передней панели со стороны пассажира, над перчаточным ящиком.

Система SRS призвана обеспечивать водителю и/или переднему пассажиру автомобиля дополнительную защиту, по сравнению с применением только ремней безопасности, в случае достаточно сильного лобового удара.

⚠ ПРЕДУПРЕЖДЕНИЕ

Руки водителя должны располагаться на рулевом колесе, на девяти и трех часах условного циферблата.

(Продолжение)

(Продолжение)

Пассажир должен держать руки на коленях.

⚠ ПРЕДУПРЕЖДЕНИЕ

Используйте ремни безопасности и детские удерживающие системы — при каждой поездке, каждый раз, для каждого, кто находится в автомобиле! Подушки безопасности срабатывают со значительной силой за долю секунды. Ремни безопасности удерживают пассажиров в правильном положении, благодаря чему достигается максимальная эффективность подушек безопасности. Если водитель и пассажиры неправильно пристегнуты или вообще не пристегнуты ремнями безопасности, подушки безопасности при раскрытии могут нанести им тяжелые травмы. Всегда соблюдайте меры предосторожности, изложенные в данном руководстве, в отношении ремней безопасности, подушек безопасности и безопасности водителя и пассажиров.

(Продолжение)

(Продолжение)

Чтобы свести к минимуму риск получения тяжелых или смертельных травм и обеспечить максимальную эффективность системы безопасности, выполняйте следующие рекомендации.

- **Не располагайте ребенка на переднем сиденье в детском автокресле или на дополнительной подушке.**
- **Всегда пристегивайте детей ремнями безопасности на заднем сидении. Это наиболее безопасное место для перевозки детей любого возраста.**
- **Фронтальные и боковые подушки безопасности могут причинить травмы водителю или переднему пассажиру, которые занимают неправильное положение на сиденье.**
- **Располагайте сиденье как можно дальше от подушки безопасности, но так, чтобы при этом вы могли беспрепятственно управлять автомобилем.**

(Продолжение)

(Продолжение)

- **Вы и пассажиры не должны сидеть слишком близко к подушкам безопасности или наклоняться к ним без необходимости. Если водитель или пассажиры неправильно располагаются на сиденьях, то при срабатывании подушек безопасности они могут получить тяжелые травмы.**
- **Не следует опираться на дверь или центральную консоль — всегда сидите в вертикальном положении.**
- **Запрещается перевозить пассажира на переднем сиденье, если горит индикатор отключения фронтальной подушки безопасности пассажира, так как в случае фронтального столкновения эта подушка не сработает.**

(Продолжение)

(Продолжение)

- **Не следует размещать какие-либо предметы на модулях подушек безопасности на рулевом колесе, приборной панели и панели переднего пассажира над бардачком или рядом с этими областями, поскольку любой такой предмет может причинить вред в случае аварии, при которой сработают подушки безопасности.**
- **Не ремонтируйте и не отключайте проводку системы SRS или другие ее компоненты. Эти действия могут стать причиной получения травм вследствие случайного срабатывания подушек безопасности или выхода системы SRS из строя.**
- **Если сигнальная лампа подушки безопасности системы SRS горит во время движения автомобиля, следует проверить систему в специализированной мастерской. Kia рекомендует обратиться к официальному дилеру Kia или партнерской сервисной компании.**

(Продолжение)

(Продолжение)

- Подушки безопасности можно использовать только один раз — замена системы производится только специализированной мастерской.
  Kia рекомендует обратиться к официальному дилеру Kia или партнерской сервисной компании.
- Система SRS дает команду на срабатывание фронтальных подушек безопасности, только если удар имеет достаточную силу и направлен под углом менее 30° к продольной оси автомобиля. Кроме того, подушки безопасности рассчитаны только на однократное срабатывание. Ремни безопасности всегда должны быть пристегнуты.

(Продолжение)

(Продолжение)

- Фронтальные подушки безопасности не рассчитаны на срабатывание при боковом ударе, ударе сзади или опрокидывании. Кроме того, фронтальные подушки безопасности не срабатывают в лобовых столкновениях, при которых сила удара ниже порога срабатывания.
- Запрещается устанавливать детскую удерживающую систему на переднее сиденье. В случае аварии младенец или ребенок может получить серьезные травмы или погибнуть в результате срабатывания подушки безопасности.
- Детей возрастом 12 лет и младше следует перевозить на заднем сиденье, правильно пристегнув ремнями безопасности. Запрещено перевозить детей на переднем пассажирском сиденье. Если на переднее сиденье необходимо посадить ребенка старше 12 лет, следует правильно пристегнуть его и отодвинуть сиденье как можно дальше назад.

(Продолжение)

(Продолжение)

- В целях обеспечения максимальной защиты при любой аварии водитель и все пассажиры должны быть пристегнуты ремнями безопасности независимо от того, оснащено ли их посадочное место подушкой безопасности, что позволит свести к минимуму риск получения тяжелых травм или гибели при аварии. Не садитесь слишком близко и не опирайтесь на подушки безопасности во время движения автомобиля.
- При неправильной посадке или расположении не по центру сиденья возможно получение тяжелых или смертельных травм в случае аварии. До тех пор пока автомобиль не припаркован и ключ зажигания не вынут из замка, все пассажиры должны сидеть вертикально, по центру подушек, комфортно вытянув ноги и не отрывая стоп от пола, с поднятыми спинками сидений и пристегнутыми ремнями безопасности.

(Продолжение)

(Продолжение)

- **Чтобы обеспечивать защиту при столкновении, система подушек безопасности SRS должна срабатывать очень быстро. Если водитель или пассажир сидят неправильно вследствие того, что не пристегнули ремни безопасности, подушка безопасности может сильно ударить их и причинить тяжелые или смертельные травмы.**

Выключатель фронтальной подушки безопасности пассажира (при наличии)

Фронтальную подушку безопасности пассажира можно отключить с помощью соответствующего переключатель «ON/OFF» (Вкл/выкл), если на сиденье переднего пассажира установлено детское автокресло или это сиденье не занято человеком.
Для обеспечения безопасности ребенка фронтальная подушка безопасности пассажира должна быть отключена, когда в исключительных обстоятельствах на сиденье переднего пассажира необходимо установить обращенное назад детское автокресло.

Отключение или повторная активация фронтальной подушки безопасности пассажира:

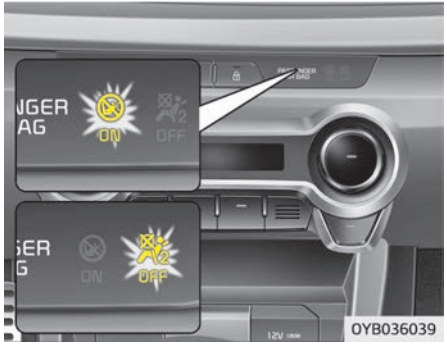

Для того чтобы отключить фронтальную подушку безопасности пассажира, вставьте мастер-ключ в выключатель фронтальной подушки безопасности и переместите его в положение «OFF» (Выкл.). Загорится индикатор отключения фронтальной подушки безопасности пассажира (), который будет гореть все время, пока не будет снова включена фронтальная подушка безопасности.

Для того чтобы повторно активировать фронтальную подушку безопасности пассажира, вставьте мастер-ключ в выключатель фронтальной подушки безопасности и переместите его в положение «ON» (Вкл.).
Индикатор выключения фронтальной подушки безопасности пассажира погаснет, а индикатор включения фронтальной подушки безопасности пассажира (⊗) загорится примерно на 60 секунд.

⚠ ПРЕДУПРЕЖДЕНИЕ

Изменить положение выключателя фронтальной подушки безопасности можно не только ключом, но и с помощью аналогичного небольшого жесткого предмета. Не забывайте проверять положение выключателя фронтальной подушки безопасности и состояние индикатора ее включения/отключения.

✻ ПРИМЕЧАНИЕ

- Если выключатель фронтальной подушки безопасности пассажира находится в положении «ON» (Вкл.), то подушка включена, и на переднем сиденье нельзя устанавливать детское автокресло.
- Если выключатель фронтальной подушки безопасности пассажира находится в положении «OFF» (Выкл.), то эта подушка безопасности отключена.

⚠ ПРЕДОСТЕРЕЖЕНИЕ

- **Если переключатель включения/выключения фронтальной подушки безопасности пассажира не работает надлежащим образом, на приборной панели загорается сигнальная лампа неисправности подушки безопасности (✻).**
  Если индикатор выключения фронтальной подушки безопасности пассажира (✻) не загорается (индикатор включения фронтальной подушки безопасности пассажира загорается и гаснет через приблизительно 60 секунд), модуль управления системой SRS повторно активирует фронтальную подушку безопасности пассажира, которая сработает при лобовом столкновении, даже если переключатель включения/выключения фронтальной подушки безопасности пассажира находится в положении «OFF» (Выкл).
  В этом случае следует проверить систему в специализированной мастерской. Kia рекомендует обратиться к официальному дилеру Kia или партнерской сервисной компании.

⚠ ПРЕДОСТЕРЕЖЕНИЕ

- Если сигнальная лампа подушки безопасности системы SRS мигает или не загорается при повороте замка зажигания в положение «ON» (Вкл.) либо загорается во время движения автомобиля, следует проверить систему в специализированной мастерской. Kia рекомендует обратиться к официальному дилеру Kia или партнерской сервисной компании.

⚠ ПРЕДУПРЕЖДЕНИЕ

- Ответственность за положение выключателя фронтальной подушки безопасности пассажира несет водитель.

(Продолжение)

(Продолжение)

- Отключать фронтальную подушку безопасности пассажира можно только при выключенном замке зажигания: в противном случае модуль управления системой SRS может выйти из строя.
  Кроме того, существует опасность несрабатывания или неправильного срабатывания фронтальных подушек безопасности, а также боковых подушек и шторок безопасности водителя и/или переднего пассажира в случае столкновения.
- Запрещается устанавливать на переднее пассажирское сиденье детское автокресло в положении против хода автомобиля, если не отключена фронтальная подушка безопасности пассажира. В случае аварии младенец или ребенок может получить серьезные травмы или погибнуть в результате срабатывания подушки безопасности.

(Продолжение)

(Продолжение)

- Несмотря на то что в данном автомобиле имеется выключатель фронтальной подушки безопасности пассажира, не следует устанавливать детское автокресло на сиденье переднего пассажира. Запрещается устанавливать детскую удерживающую систему на переднее сиденье. Дети, которые не помещаются в детское автокресло, должны располагаться на заднем сиденье и быть пристегнуты поясными/плечевыми ремнями безопасности. В случае аварии дети будут в наибольшей безопасности, если они правильно пристегнуты на заднем сиденье автомобиля.
- После снятия детского автокресло с переднего пассажирского сиденья включите фронтальную подушку безопасности пассажира.

(Продолжение)

(Продолжение)

- Никогда не вставляйте предметы в маленькие отверстия рядом с указателями нахождения боковых подушек безопасности на сиденьях автомобиля. При срабатывании подушки, предмет может помешать срабатованию, что приведет к нежелательным травмам.

⚠ ПРЕДУПРЕЖДЕНИЕ

■ Не размещать предметы вблизи подушек безопасности

Не размещайте предметы (например, покрытие амортизирующей накладки, подставку для мобильного телефона, подставку для чашки, освежитель воздуха или наклейки) над модулями подушек безопасности на рулевом колесе, панели инструментов, ветровом стекле и панели переднего пассажира над перчаточным ящиком или возле этих модулей. В случае аварии, достаточно сильной для раскрытия подушек безопасности, подобные пред-

(Продолжение)

(Продолжение)

меты могут стать травмоопасными. Водитель или пассажир не должны размещать какие-либо предметы над подушкой безопасности или между подушкой безопасности и собой.

Боковая подушка безопасности

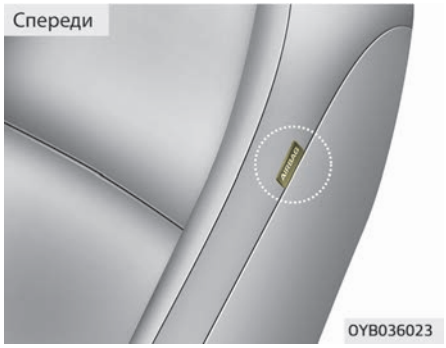

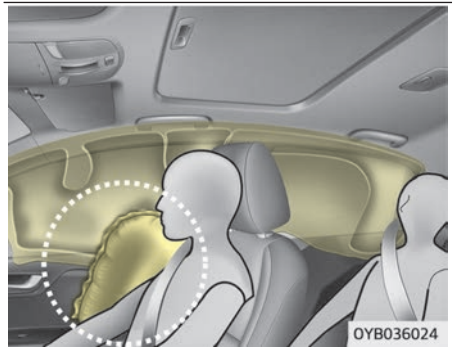

Автомобиль укомплектован подушками безопасности для защиты от бокового удара, установленными для каждого переднего сиденья. Подушка безопасности обеспечивает водителю и переднему пассажиру автомобиля дополнительную защиту по сравнению с использованием одних только ремней безопасности.
Боковые подушки безопасности срабатывают только при определенных условиях бокового столкновения, в зависимости от силы, угла, скорости и точки приложения удара. Подушки безопасности для защиты от бокового удара срабатывают не во всех случаях бокового удара.

⚠ ПРЕДУПРЕЖДЕНИЕ

Пассажирам, которые занимают сиденья, укомплектованные боковыми подушками и/или шторками безопасности, не следует позволять опираться головой или телом о дверь, класть на дверь руки и высовывать руки из окон, а также располагать какие-либо предметы между собой и дверями.

⚠ ПРЕДУПРЕЖДЕНИЕ

- **Боковая подушка безопасности служит дополнением для ремней безопасности и не может использоваться вместо них. По этой причине в движущемся автомобиле ремни безопасности обязательно должны быть пристегнуты. Подушки безопасности срабатывают только в определенных ситуациях бокового удара, в которых водитель и пассажиры могут получить тяжелые травмы.**
- **Для того чтобы обеспечить оптимальную защиту с помощью системы боковых подушек безопасности, а также исключить травмирование вследствие раскрытия боковой подушки безопасности, оба человека на передних сиденьях и пассажиры на всех задних сиденьях (при наличии) должны сидеть вертикально, с правильно пристегнутыми ремнями безопасности.**
- **Не следует использовать декоративные чехлы для сидений.**

(Продолжение)

(Продолжение)

- **При использовании чехлов для сидений эффективность системы может снизиться до полного отказа.**
- **Для того чтобы предотвратить неожиданное срабатывание боковой подушки безопасности, которое может привести к травмам, не допускайте ударов по датчику бокового удара, если замок зажигания находится во включенном положении.**
- **При повреждении сиденья или чехла сиденья следует пройти обслуживание в специализированной мастерской.**
  Kia рекомендует обратиться к официальному дилеру Kia или партнерской сервисной компании.

⚠ ПРЕДУПРЕЖДЕНИЕ

■ Не размещать предметы вблизи подушек безопасности

(Продолжение)

(Продолжение)

- **Водитель или пассажир не должны размещать какие-либо предметы над подушкой безопасности или между подушкой безопасности и собой. Кроме того, не размещайте предметы возле участков, где подушка безопасности наполняется воздухом, например возле дверей, стекол боковых дверей, передней и задней стоек.**
- **Не размещайте предметы между дверью и сиденьем. В случае наполнения подушки безопасности воздухом эти предметы могут отлететь и нанести травму.**
- **Не устанавливайте какие-либо аксессуары на боковых подушках безопасности или вблизи них.**
- **Из соображений безопасности не вешайте тяжелые предметы на крючки для одежды.**

Шторка безопасности

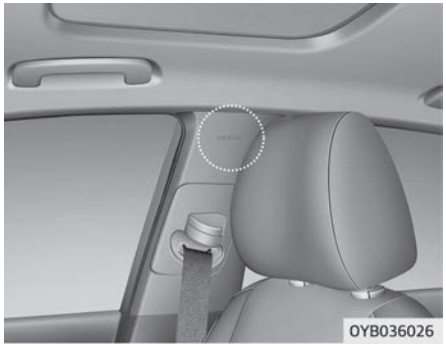

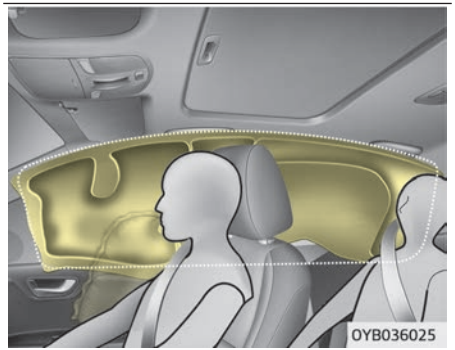

Шторки безопасности располагаются по обеим сторонам вдоль продольных брусьев крыши, над центральной стойкой кузова.
Они предназначены для защиты головы человека, сидящего на переднем или крайнем заднем сиденье, при некоторых видах боковых столкновений.
Шторки безопасности срабатывают только при определенных условиях бокового столкновения, в зависимости от силы, угла, скорости и характера удара. Шторки безопасности срабатывают не при каждом боковом ударе, они не срабатывают при столкновении спереди, сзади, а также в большинстве случаев переворота автомобиля.

⚠ ПРЕДУПРЕЖДЕНИЕ

- **Боковые подушки и шторки безопасности обеспечивают максимальный уровень безопасности, когда пассажиры на передних и крайних задних сиденьях сидят вертикально и пристегнуты ремнями безопасности. Дети должны перевозиться в детском автокресле, установленном на заднем сиденье автомобиля.**
- **Если ребенок перевозится на крайнем заднем сиденье, он должен находиться в подходящем детском автокресле. Детское автокресло должно располагаться как можно дальше от двери и быть надежно зафиксировано в месте установки.**
- **Пассажирам, которые занимают сиденья, укомплектованные боковыми подушками и/или шторками безопасности, не следует позволять опираться головой или телом о дверь, класть на дверь руки и высовывать руки из окон, а также располагать какие-либо предметы между собой и дверями.**

(Продолжение)

(Продолжение)

- **Не пытайтесь вскрывать или ремонтировать какие-либо компоненты системы боковых подушек и шторок безопасности. При необходимости следует пройти обслуживание в специализированной мастерской. Kia рекомендует обратиться к официальному дилеру Kia или партнерской сервисной компании.**

При несоблюдении изложенных выше инструкций водитель и пассажиры могут получить травмы или погибнуть в случае аварии.

⚠ ПРЕДУПРЕЖДЕНИЕ

■ **Не размещать предметы вблизи подушек безопасности**

(Продолжение)

(Продолжение)

- **Не размещайте предметы над подушкой безопасности. Кроме того, не размещайте предметы возле участков, где подушка безопасности наполняется воздухом, например возле дверей, стекол боковых дверей, передней и задней стоек, боковых брусьев крыши.**
- **Не размещайте на вешалке для одежды твердые или бьющиеся предметы.**

Датчики столкновения для подушки безопасности

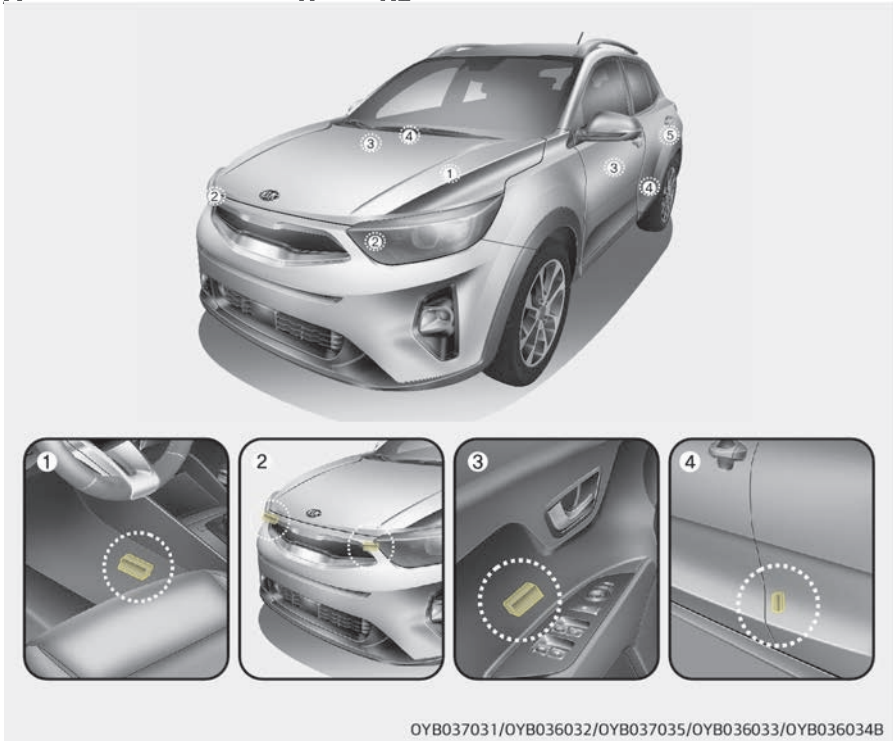

❊ Подушки безопасности в конкретном автомобиле могут отличаться от изображенных на иллюстрациях.

Почему при столкновении не сработала подушка безопасности? (Условия наполнения и ненаполнения подушек безопасности.)

Существует много типов аварий, при которых подушка безопасности не обеспечивает дополнительную защиту.

К таким авариям относятся удары в заднюю часть, второй или третий удар при ДТП с несколькими соударениями, а также удары на низкой скорости.

1. Модуль управления системой SRS
2. Датчик фронтального удара
3. Датчик бокового удара (при наличии)
4. Датчик бокового удара (при наличии)

⚠ ПРЕДУПРЕЖДЕНИЕ

- **Не следует бить по местам размещения подушек безопасности или датчиков и допускать ударного воздействия на них.**
  Такой удар может спровоцировать неожиданное срабатывание подушки безопасности, что может стать причиной тяжелых травм или летального исхода.
- **При изменении места установки или угла расположения датчиков подушки безопасности могут сработать в неожиданный момент или не сработать в необходимый момент, что может привести к нанесению серьезного ущерба здоровью или летальному исходу.**
  Поэтому не следует пытаться производить обслуживание датчиков подушек безопасности или зоны вокруг датчиков. Следует пройти обслуживание в специализированной мастерской. Kia рекомендует обратиться к официальному дилеру Kia или партнерской сервисной компании.

(Продолжение)

(Продолжение)

- **При изменении углов установки датчиков вследствие деформации переднего бампера, кузова или центральных стоек кузова, в которых установлены датчики бокового столкновения, могут возникнуть проблемы. В этом случае следует пройти обслуживание в специализированной мастерской. Kia рекомендует обратиться к официальному дилеру Kia или партнерской сервисной компании.**
- **Автомобиль рассчитан для гашения удара и срабатывания подушек безопасности при определенных видах столкновений. При установке накладок на бампер или при замене бампера на неоригинальные запчасти возможно ухудшение характеристик автомобиля и срабатывания подушек безопасности при столкновении.**

Условия наполнения подушек безопасности

Фронтальные подушки безопасности

Фронтальные подушки безопасности предназначены для надувания при лобовом столкновении в зависимости от интенсивности, скорости или угла удара.

Боковые подушки и шторки безопасности

OVQ036018N

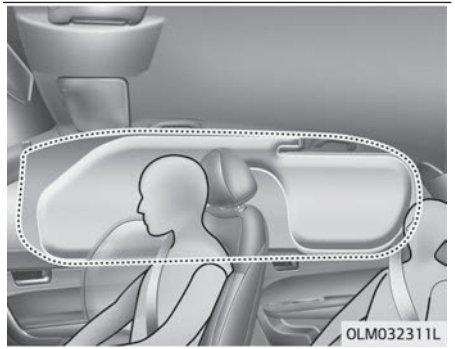
OLM032311L

Боковые подушки и шторки безопасности раскрываются только при обнаружении удара датчиками бокового столкновения, в зависимости от силы удара, его направления, скорости и точки соприкосновения.

Хотя фронтальные подушки безопасности (подушки водителя и переднего пассажира) предназначены для раскрытия только при лобовых столкновениях, но при сильном воздействии на фронтальные датчики столкновения они также могут раскрыться и при других типах столкновений. Боковые подушки и шторки безопасности предназначены для раскрытия только при боковых столкновениях, но при сильном воздействии на боковые датчики они также могут раскрыться и при других типах столкновений.

Подушки безопасности могут раскрыться вследствие сильных ударов по шасси во время движения по плохой дороге. Для предупреждения нежелательного раскрытия подушек безопасности старайтесь ехать по плохим дорогам или бездорожью максимально осторожно.

В каких условиях не наполняется подушка безопасности

OED036099

- При столкновениях на низких скоростях подушки безопасности могут не сработать. Подушки безопасности не рассчитаны на срабатывание в таких случаях, поскольку при подобных столкновениях они не могут повысить уровень защиты, который дают ремни безопасности.

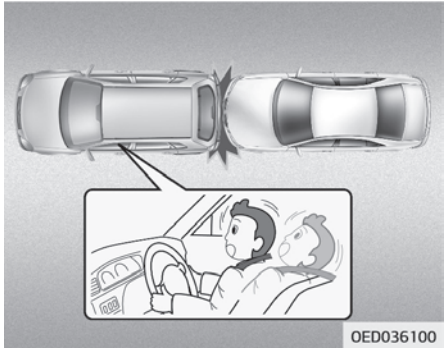

- Передние подушки безопасности не рассчитаны на срабатывание при задних столкновениях, так как под действием удара пассажиры перемещаются назад. В этом случае срабатывание подушек безопасности не принесет дополнительной пользы.

- Фронтальные подушки безопасности могут не сработать при боковых столкновениях, так как пассажиры перемещаются по направлению к месту удара, а в случае с боковым ударом фронтальные подушки безопасности не могут повысить уровень защиты пассажиров и водителя. Однако, если в автомобиле установлены боковые подушки и шторки безопасности, они могут сработать в зависимости от скорости автомобиля, а также силы и угла удара.

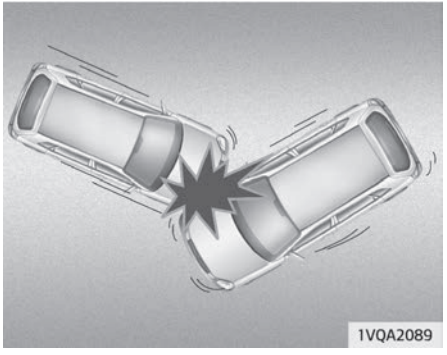

- Если столкновение происходит под углом, то под действием силы удара пассажиры могут переместиться в том направлении, в котором подушки безопасности не способны обеспечить дополнительную защиту, поэтому датчики не подают подушкам безопасности команду срабатывания.

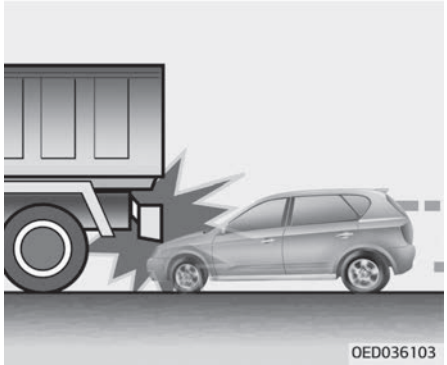

- Часто случается так, что непосредственно перед столкновением водители резко тормозят. При резком торможении передняя часть автомобиля опускается, из-за чего он «подныривает» под транспортное средство, имеющее больший дорожный просвет. При таком «подныривании» подушки безопасности могут не сработать, так как замедление, которое регистрируется датчиками, в столкновениях такого типа может значительно снижаться.

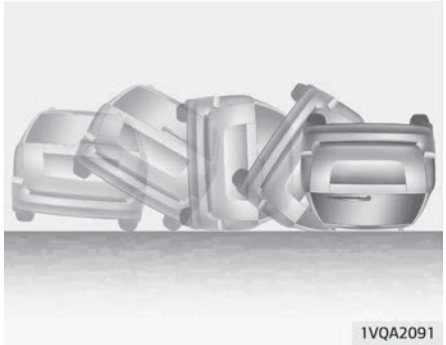

- Подушки безопасности не срабатывают в большинстве аварий с опрокидыванием, даже если автомобиль оснащен боковыми подушками безопасности и шторками безопасности.

✻ ПРИМЕЧАНИЕ

Если в автомобиле установлены боковые подушки и шторки безопасности, они могут сработать при опрокидывании автомобиля вследствие бокового удара.

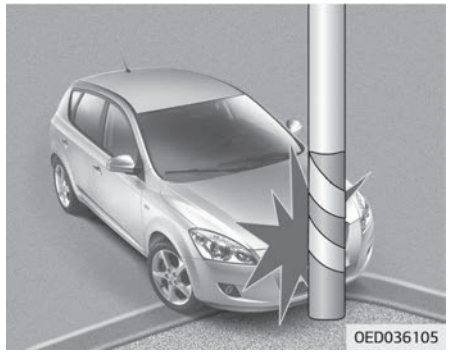

- Подушки безопасности могут не сработать, если автомобиль врезается в такие объекты как столбы ЛЭП или деревья, когда удар приходится на относительно малую площадь, а сила от удара не достигает датчиков.

Уход за системой пассивной безопасности

Система пассивной безопасности (SRS) практически не требует обслуживания, по этим причинам в ней отсутствуют компоненты, ремонт которых вы можете безопасно проводить самостоятельно. Если сигнальная лампа подушки безопасности системы SRS не загорается или горит непрерывно, следует проверить систему в специализированной мастерской.
Kia рекомендует обратиться к официальному дилеру Kia или партнерской сервисной компании.

⚠ ПРЕДУПРЕЖДЕНИЕ

- **Модификация компонентов системы SRS или ее проводки, включая размещение любых предметов на крышках накладок либо изменение конструкции кузова, может отрицательно сказаться на эксплуатационных показателях SRS и стать причиной получения травм.**

(Продолжение)

(Продолжение)

- **Для очистки крышек накладок подушек безопасности необходимо использовать мягкую сухую ткань, допускается смочить ткань обычной водой. Растворители или моющие средства могут повредить крышки накладок подушек безопасности, что отрицательно повлияет на правильность срабатывания всей системы.**
- **На модулях подушек безопасности на рулевом колесе, приборной панели и панели переднего пассажира над перчаточным ящиком или рядом с ними не следует размещать какие-либо предметы, поскольку любой такой предмет может причинить вред в случае аварийной ситуации и при срабатывании подушек безопасности.**
- **При срабатывании подушек безопасности следует заменить систему в специализированной мастерской.**
  Kia рекомендует обратиться к официальному дилеру Kia или партнерской сервисной компании.

(Продолжение)

(Продолжение)

- **Не ремонтируйте и самостоятельно не отключайте проводку системы SRS или другие ее компоненты. Эти действия могут стать причиной получения травм вследствие случайного срабатывания подушек безопасности или выхода системы SRS из строя.**
- **Если компоненты системы подушек безопасности необходимо утилизировать, либо если автомобиль подлежит переработке, то соблюдайте определенные меры предосторожности. Данные меры предосторожности известны официальному дилеру компании Kia, и он может предоставить всю необходимую информацию. Несоблюдение данных мер и процедур предосторожности может повысить риск потенциального причинения вреда здоровью.**

(Продолжение)

(Продолжение)

- **Если автомобиль был затоплен и напольные покрытия промокли или на пол попала вода, не нужно пытаться завести двигатель; в этом случае следует проверить автомобиль в специализированной мастерской. Kia рекомендует связаться с официальным дилером Kia или партнерской сервисной компанией.**

Дополнительные меры предосторожности

- **Запрещается перевозить пассажиров в багажном отделении или на заднем сиденье со сложенной спинкой.** Водитель и все пассажиры должны сидеть вертикально, опираясь спинами на спинки сидений, с пристегнутыми ремнями безопасности, удерживая стопы на полу.
- **Во время движения автомобиля пассажиры не должны покидать или менять места.** Если пассажир не пристегнут ремнем безопасности, то при аварии или экстренной остановке его может ударить о внутренние детали салона автомобиля, отбросить на других пассажиров или выбросить из автомобиля.
- **Ремень безопасности рассчитан для использования одним человеком.** Если ремень безопасности используется несколькими людьми, то при столкновении они могут получить тяжелые травмы или погибнуть.
- **Не следует устанавливать на ремни безопасности какие-либо аксессуары.** Устройства, предназначенные для повышения комфорта пассажира или изменения положения ремня безопасности, могут привести к ухудшению функциональности ремня и повысить риск получения тяжелых травм при аварии.
- **Пассажирам не следует размещать твердые или острые предметы между собой и подушками безопасности.** Если у вас на коленях или во рту находится твердый или острый предмет, то при срабатывании подушки безопасности вы можете получить травмы.
- **Водитель и пассажиры не должны располагаться вплотную к крышкам подушек безопасности.** Водитель и все пассажиры должны сидеть вертикально, опираясь спинами на спинки сидений, с пристегнутыми ремнями безопасности, удерживая стопы на полу. Если пассажиры располагаются слишком близко к крышкам подушек безопасности, то при срабатывании подушек они могут получить травмы.
- **Не следует закреплять или размещать посторонние предметы на крышках подушек безопасности или рядом с ними.** Предмет, закрепленный на крышке фронтальной или боковой подушки безопасности, а также размещенный непосредственно перед крышкой, может препятствовать правильной работе подушек безопасности.
- **Запрещается изменять конструкцию передних сидений.** При изменении конструкции передних сидений возможно нарушение функционирования датчиков системы пассивной безопасности или боковых подушек безопасности.

- **Не следует размещать какие-либо предметы под передними сиденьями.** Размещенные под передними сиденьями предметы могут отрицательно сказаться на функционировании датчиков системы пассивной безопасности или боковых подушек безопасности.
- **Не перевозите младенца или маленького ребенка у себя на коленях.** В случае аварии младенец или маленький ребенок может получить тяжелые травмы или погибнуть. Младенцы и дети должны быть пристегнуты ремнями детского автокресла либо сидеть на заднем сиденье с пристегнутыми ремнями безопасности.

⚠ ПРЕДУПРЕЖДЕНИЕ

- **При неправильной или смещенной посадке пассажир или водитель могут оказаться слишком близко к разворачивающейся подушке безопасности, ударяться о детали внутренней отделки салона или вылететь из автомобиля, что приведет к получению серьезных травм или гибели.**
- **Сидеть следует прямо, по центру подушки, комфортно вытянув ноги и не отрывая стоп от пола, с поднятой спинкой сиденья и пристегнутым ремнем безопасности.**

Установка дополнительного или модификация существующего оборудования на автомобиле с подушками безопасности

Модификация автомобиля путем изменения рамы, бамперов, капота, боковой обшивки или коррекции высоты расположения кузова могут отрицательно повлиять на работу подушек безопасности.

Предупреждающая табличка с информацией о подушке безопасности (при наличии)

Предупреждающие таблички с информацией о подушках безопасности служат для информирования пассажиров о потенциальной опасности при срабатывании системы подушек безопасности.
Обратите внимание, что эти официальные предупреждения в первую очередь касаются риска для детей. Не забывайте, что взрослые также подвергаются рискам. Они были описаны на предыдущих страницах.

Особенности вашего автомобиля

Ключи....4-04
Запишите номер вашего ключа....4-04
Действия с ключом....4-04
Иммобилайзер....4-05
Дистанционный доступ без ключа....4-07
Операции, выполняемые системой дистанционного доступа без ключа....4-07
Меры предосторожности при работе с передатчиком....4-08
Замена элемента питания....4-09
Интеллектуальный ключ....4-11
Функции интеллектуального ключа....4-11
Меры предосторожности при использовании интеллектуального ключа....4-12
Противоугонная система....4-14
Приведение в готовность....4-14
Срабатывание противоугонной системы....4-15
Снятие с охраны....4-15
Замки дверей....4-17
Управление замками дверей снаружи автомобиля....4-17
Управление замками дверей изнутри автомобиля....4-19
Система разблокирования дверей при столкновении....4-21
Система блокировки дверей при увеличении скорости....4-21
Замок задней двери с защитой от детей....4-21
Дверь багажного отделения....4-22
Открытие двери багажного отделения....4-22
Закрытие двери багажного отделения....4-22
Устройство аварийного разблокирования двери багажного отделения....4-24
Окна....4-25
Стеклоподъемники....4-26
Ручные стеклоподъемники (при наличии)....4-30
Капот....4-31
Открывание капота....4-31
Предупреждение о незакрытом капоте....4-32
Закрывание капота....4-32
Лючок горловины топливного бака....4-34
Открывание лючка горловины топливного бака....4-34
Закрывание лючка горловины топливного бака....4-34
Люк в крыше....4-38
Сдвигание люка в крыше....4-39
Установка люка в крыше под углом....4-40
Солнцезащитная шторка....4-41
Сброс параметров люка в крыше....4-41
Руль....4-43
Электроусилитель руля....4-43
Регулировка наклона и высоты руля....4-44
Обогрев рулевого колеса....4-45
Звуковой сигнал....4-45
Зеркала....4-47
Внутреннее зеркало заднего вида....4-47
Наружное зеркало заднего вида....4-48
Комбинация приборов....4-52
Управление комбинаций приборов....4-53
Управление окном ЖК-дисплея....4-53
Приборы....4-54
Индикатор переключения передач....4-57

Окна ЖК-дисплея 4-59
Обзор....4-59
Информация о поездке (маршрутный компьютер)....4-59
Цифровой спидометр....4-64
Режимы ЖК-дисплея (для комбинации приборов типа B)....4-64
Режим системы предупреждения о покидании полосы движения (LDW) 4-65
Сервисный режим....4-65
Режим пользовательских настроек (для комбинации приборов типа B)....4-65
Предупреждения....4-68
Сигнальные и индикаторные лампы....4-72
Сигнальные лампы....4-72
Индикаторные лампы....4-80
Система помощи при парковке задним ходом 4-85
Описание работы системы помощи при парковке задним ходом....4-85
Условия, в которых не работает система помощи при парковке задним ходом....4-86
Меры предосторожности при использовании системы помощи при парковке задним ходом....4-87
Самодиагностика....4-87
Камера заднего вида 4-89
Освещение....4-90
Функция экономии заряда аккумулятора....4-90
Функция подсветки фарами головного света 4-90
Функция приветственной подсветки фарами 4-90
Управление освещением....4-91
Управление фарами дальнего света....4-93
Указатели поворота и смены полосы движения....4-95
Передняя противотуманная фара 4-96
Задние противотуманные фары 4-96
Статический поворотный свет 4-97
Дневные ходовые огни 4-97
Регулятор угла наклона головных фар....4-97
Система автоматического переключения фар дальнего света 4-98
Стеклоочистители и стеклоомыватели....4-101
Стеклоочистители лобового стекла (передние)....4-102
Стеклоомыватели лобового стекла....4-103
Переключатель стеклоочистителя и стеклоомывателя заднего стекла 4-104
Внутреннее освещение....4-106
Лампа подсветки карты....4-106
Лампа освещения салона....4-107
Лампа багажного отделения....4-107
Лампа подсветки зеркала в солнцезащитном козырьке 4-108
Лампа перчаточного ящика....4-108
Обогрев стекла....4-109
Обогрев заднего стекла....4-109
Система климат-контроля с ручным управлением 4-110
Обогрев и кондиционирование воздуха....4-111
Работа системы....4-115
Воздушный фильтр системы климат-контроля 4-118
Табличка с указанием хладагента системы кондиционирования....4-119
Проверка количества хладагента в кондиционере и масла в компрессоре....4-119

Система климат-контроля с автоматическим управлением 4-122
Автоматическая система обогрева и кондиционирования воздуха..... 4-123
Ручная система обогрева и кондиционирования воздуха..... 4-124
Работа системы..... 4-128
Воздушный фильтр системы климат-контроля 4-131
Табличка с указанием хладагента системы кондиционирования..... 4-132
Проверка количества хладагента в кондиционере и масла в компрессоре..... 4-133
Система обогрева и устранения запотевания лобового стекла..... 4-135
Система климат-контроля с ручным управлением.... 4-135
Система климат-контроля с автоматическим управлением..... 4-136
Алгоритм работы системы устранения запотевания лобового стекла 4-136
Отсеки для хранения..... 4-140
Отсек для хранения в центральной консоли 4-140
Перчаточный ящик..... 4-140
Держатель для солнцезащитных очков 4-141
Держатель багажной сетки 4-141
Полка багажника 4-142
Увеличение объема грузового отсека 4-142
Принадлежности салона..... 4-144
Прикуриватель 4-144
Пепельница 4-144
Подстаканник..... 4-145
Солнцезащитный козырек..... 4-146
Подогрев сидений 4-146
Розетка..... 4-147
Зарядное устройство USB 4-149
Фиксатор(-ы) для напольных ковриков 4-149
Держатель для хозяйственных сумок..... 4-150
Вешалка для одежды 4-150
Внешние принадлежности..... 4-152
Багажник на крыше 4-152
Боковой уплотнительный молдинг 4-153

КЛЮЧИ

Запишите номер вашего ключа

Номер ключа проштампован на специальной бирке, прикрепленной к набору ключей.

В случае утери ключей, Kia рекомендует обратиться к официальному дилеру Kia или партнерской сервисной компании. Отсоедините бирку с кодом ключа и храните ее в надежном месте. Кроме того, запишите код ключа и храните его в надежном месте (не в автомобиле).

Действия с ключом

Складной ключ

Чтобы разложить ключ, нажмите кнопку фиксатора. Ключ разложится автоматически.
Складывание ключа выполняется вручную, одновременно нажимая кнопку фиксатора.

⚠ ПРЕДОСТЕРЕЖЕНИЕ

Не пытайтесь сложить ключ без нажатия кнопки фиксатора. Это приведет к повреждению ключа.

Интеллектуальный ключ

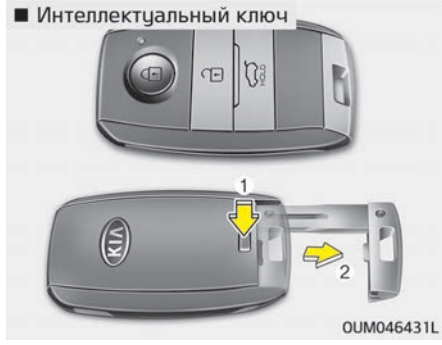

Чтобы извлечь механический ключ, нажмите и удерживайте кнопку разблокировки и извлеките механический ключ.
Чтобы снова вставить механический ключ, поместите ключ в скважину и нажмите на него до щелчка.

⚠ ПРЕДУПРЕЖДЕНИЕ

■ Ключ зажигания (интеллектуальный ключ)
(Продолжение)

(Продолжение)

Не оставляйте детей без присмотра в автомобиле с интеллектуальным ключом зажигания, даже если ключ не находится в замке, а кнопка запуска двигателя не установлена в положение «ACC» или «ON».
Дети подражают взрослым и могут вставить ключ в замок или нажать кнопку запуска двигателя. С помощью интеллектуального ключа зажигания дети могут управлять переключателями стеклоподъемника и другими системами и даже привести автомобиль в движение, что может привести к серьезным травмам или смертельному исходу. Никогда не оставляйте ключи в автомобиле с включенным двигателем, если в автомобиле находятся дети без присмотра.

⚠ ПРЕДУПРЕЖДЕНИЕ

Kia рекомендует использовать запасные детали, приобретенные у официального дилера Kia или партнерской сервисной компании.
(Продолжение)

(Продолжение)

Ключ, приобретенный на рынке запчастей, может не вернуться в положение «ON» из положения «START». В этом случае стартер будет продолжать работать, что приведет к повреждению его двигателя и, возможно, возгоранию в результате воздействия большого тока на электропроводку.

Иммобилайзер

Ваш автомобиль может быть оснащен электронной системой блокировки запуска двигателя для уменьшения риска несанкционированного использования автомобиля.
Иммобилайзер состоит из небольшого транспондера в ключе зажигания и электронного устройства внутри автомобиля.

Автомобили без системы интеллектуального доступа

Иммобилайзер, когда ключ зажигания вставляется в замок зажигания и поворачивается в положение «ON» (Вкл.), проверяет, определяет и подтверждает подлинность ключа зажигания.
Если ключ верный, то двигатель запускается.
Если ключ неверный, двигатель не запускается.

Дезактивация иммобилайзера

Вставьте ключ зажигания в цилиндр для ключа и поверните его в положение «ON» (Вкл.).

Активация иммобилайзера

Поверните ключ зажигания в положение «OFF» (Выкл.). Иммобилайзер включится автоматически. Без ключа зажигания, соответствующего вашему автомобилю, двигатель не запустится.

Автомобили с системой интеллектуального доступа

Каждый раз при установке кнопки «ENGINE START/STOP» (Запуска/остановки двигателя) в положении «ON» (Вкл), система иммобилайзера проверяет наличие верого ключа.
Если ключ верный, то двигатель запускается.
Если ключ неверный, двигатель не запускается.

Дезактивация иммобилайзера

Установите кнопку «ENGINE START/STOP» (Запуска/остановки двигателя) в положение «ON» (Вкл.).

Активация иммобилайзера

Установите кнопку «ENGINE START/STOP» (Запуска/остановки двигателя) в положение «OFF» (Выкл.). Иммобилайзер включится автоматически. Без интеллектуального ключа, соответствующего вашему автомобилю, двигатель не запустится.

⚠ ПРЕДУПРЕЖДЕНИЕ

Чтобы предотвратить угон автомобиля, не оставляйте в нем запасные ключи. Пароль вашего иммобилайзера является уникальным паролем заказчика и должен храниться в тайне. Не оставляйте этот номер в автомобиле.

✻ ПРИМЕЧАНИЕ

При использовании ключа для запуска двигателя рядом не должно быть других ключей иммобилайзера. В противном случае двигатель может не запуститься или остановиться вскоре после запуска. Храните каждый ключ по отдельности

(Продолжение)

(Продолжение)

во избежание неисправности при запуске.

⚠ ПРЕДОСТЕРЕЖЕНИЕ

Не кладите металлические предметы возле замка зажигания. Металлические предметы могут препятствовать передаче сигнала с транспондера и мешать запуску двигателя.

✻ ПРИМЕЧАНИЕ

Если вам нужны дополнительные ключи или ваши ключи утеряны, Kia рекомендует обратиться к официальному дилеру Kia или партнерской сервисной компании.

⚠ ПРЕДОСТЕРЕЖЕНИЕ

Транспондер в ключе зажигания является важной частью системы иммобилайзера. Он рассчитан на

(Продолжение)

(Продолжение)

безотказную работу в течение многих лет, однако его следует беречь от влаги, статического электричества и грубого обращения. Это может привести к неисправности системы иммобилайзера.

⚠ ПРЕДОСТЕРЕЖЕНИЕ

Не вносите изменений, дополнений или корректировок в систему иммобилайзера, так как это может привести к ее неисправности. В этом случае следует пройти обслуживание в специализированной мастерской. Kia рекомендует обратиться к официальному дилеру Kia или партнерской сервисной компании.
Неисправности, вызванные переделкой, корректировкой или модификацией системы иммобилайзера, не подпадают под действие гарантийных обязательств изготовителя автомобиля.

ДИСТАНЦИОННЫЙ ДОСТУП БЕЗ КЛЮЧА (ПРИ НАЛИЧИИ)

Операции, выполняемые системой дистанционного доступа без ключа

■ Складной ключ

OUM046432L

■ Интеллектуальный ключ

OUM046433L

Блокировка (1)

По нажатию кнопки блокировки запираются все двери (включая дверь багажного отделения) при условии, что все они закрыты.
При этом мигнут лампы аварийной сигнализации для индикации факта блокировки всех дверей.
Однако, если какая-либо из дверей, капот двигателя или дверь багажного отделения, останется открытой, лампы аварийной сигнализации не сработают. Если закрыть все двери (включая капот двигателя и дверь багажного отделения) после того как нажата кнопка блокировки, лампы аварийной сигнализации мигнут один раз.

Разблокировка (2)

По нажатию кнопки разблокировки отпираются все двери (включая дверь багажного отделения).
При этом дважды мигнут лампы аварийной сигнализации для индикации факта отпирания всех дверей.
После нажатия этой кнопки двери автоматически запираются, если одна из них не будет открыта в течение 30 секунд.

Разблокировка двери багажного отделения (3) (при наличии)

Дверь багажного отделения отпирается, если кнопка нажата в течение более 1 секунды.
Огни аварийной сигнализации дважды мигают, указывая, что дверь багажного отделения разблокирована.
Однако, после нажатия этой кнопки дверь багажного отделения автоматически запирается, если она не была открыта в течение 30 секунд.
Кроме того, если открыть, а затем закрыть дверь багажного отделения, она автоматически запирается.
При условии, что дверь заперта и интеллектуальный ключ находится при вас, нажмите кнопку открытия двери багажника. После этого дверь багажника откроется.

❊ На кнопке написано слово «HOLD» (удерживать), которое информирует Вас о том, что необходимо нажать и удерживать кнопку в течение 1 секунды.

Меры предосторожности при работе с передатчиком

✻ ПРИМЕЧАНИЕ

Передатчик не работает в приведенных ниже случаях:

- В замок зажигания вставлен ключ зажигания.
- Превышено рабочее расстояние (около 10 м).
- В передатчике разрядилась батарейка.
- Сигнал блокируют другие автомобили или объекты.
- Чрезмерно низкая температура воздуха.
- Передатчик находится рядом с другим источником радиоволн, таким как радиостанция или аэропорт, который создает помехи для его нормальной работы.

Если передатчик работает неправильно, то откройте и закройте дверь ключом зажигания. Если в

(Продолжение)

(Продолжение)

работе передатчика отмечаются проблемы, рекомендуется обратиться к официальному дилеру компании Kia или партнерской сервисной компании.

- Если передатчик находится рядом с мобильным телефоном или смартфоном, то его сигнал может блокироваться при использовании мобильного телефона или смартфона. Особенно это возможно во время активной работы телефона — при совершении вызова, ответе на входящий вызов, получении текстовых сообщений и/или отправке/получении сообщений по электронной почте.
  Не кладите мобильный телефон или смартфон в один карман с ключом, между данными устройствами должно быть некоторое расстояние.

⚠ ПРЕДОСТЕРЕЖЕНИЕ

- **Следует предохранять передатчик от воздействия воды и других жидкостей. Если система дистанционного доступа без ключа вышла из строя вследствие попадания воды или других жидкостей, то на такую неисправность не распространяется гарантия производителя транспортного средства.**
- **Держите передатчик подальше от электромагнитных материалов, которые блокируют электромагнитные волны, движущиеся к поверхности ключа.**

⚠ ПРЕДОСТЕРЕЖЕНИЕ

Внесение изменений или доработок без подтвержденного разрешения организации, ответственной за соблюдение соответствия требованиям, может стать причиной аннулирования права пользователя на эксплуатацию оборудования. Если система дистанционного доступа без ключа вышла из строя вслед-

(Продолжение)

(Продолжение)

ствие внесения изменений или доработок без подтвержденного разрешения организации, ответственной за соблюдение соответствия требованиям, то на такую неисправность не распространяется гарантия производителя транспортного средства.

Замена элемента питания

В передатчике используется литиевая батарейка напряжением 3 В, срок службы которой обычно составляет несколько лет. При необходимости ее замены используйте следующую процедуру.

1. Вставьте тонкий инструмент в отверстие, аккуратно подцепите и откройте центральную крышку передатчика.
2. Замените батарейку на новую (CR2032). При замене батарейки убедитесь, что она правильно установлена.
3. Установите батарейку в порядке, обратном снятию.

Для замены передатчика Kia рекомендует обратиться к официальному дилеру Kia или партнерской сервисной компании.

⚠ ПРЕДОСТЕРЕЖЕНИЕ

- **Передатчик системы дистанционного доступа без ключа рассчитан на безотказное использование в течение многих лет, однако он может выйти из строя под воздействием влаги или статического электричества. Если вы не знаете, как использовать или заменить батарейку, Kia рекомендует обратиться к официальному дилеру Kia или партнерской сервисной компании.**
- **Использование неподходящей батарейки может вызвать неисправность передатчика или интеллектуального ключа. Используйте только подходящую батарейку.**
- **Во избежание повреждения передатчика или интеллектуального ключа не роняйте его, берегите от влаги и не подвергайте воздействию тепла или солнечного света.**

⚠ ПРЕДОСТЕРЕЖЕНИЕ

Неправильно утилизированный аккумулятор может нанести вред окружающей среде и здоровью человека.
Утилизировать аккумулятор нужно в соответствии с местными законами или нормами.

ИНТЕЛЛЕКТУАЛЬНЫЙ КЛЮЧ (ПРИ НАЛИЧИИ)

С помощью интеллектуального ключа можно запереть или отпереть любую дверь (в том числе дверь багажного отделения) и даже запустить двигатель, не вставляя ключ в замок зажигания.
Назначение кнопок на интеллектуальном ключе такое же, как и для складного ключа.

Функции интеллектуального ключа

Имея при себе интеллектуальный ключ, вы можете запирать и отпирать двери автомобиля (включая дверь багажного отделения). С его помощью можно также запустить двигатель. Подробнее см. далее.

Блокировка

При нажатии кнопки передних внешних дверных ручек при всех закрытых и незапертых дверях (и двери багажного отделения) происходит блокировка всех дверей (и двери багажного отделения). Если все двери (включая дверь багажного отделения) и капот двигателя закрыты, лампы аварийной сигнализации мигнут один раз, указывая, что все двери (включая дверь багажного отделения) заперты.
Кнопка сработает только тогда, когда интеллектуальный ключ находится на расстоянии 0,7~1 м от наружной ручки двери. Чтобы убедиться, что дверь заперта, проверьте кнопку блокировки дверей в салоне автомобиля или потяните за наружную ручку двери.
Даже если вы будете нажмете кнопки на наружных дверных ручках, двери не заблокируются. В следующих случаях прозвучит предупредительный звуковой сигнал, длящийся 3 секунды:

- Интеллектуальный ключ находится в автомобиле.
- Кнопка «ENGINE START/STOP» (запуска/остановки двигателя) находится в положении «ACC» (Доп. устройства) или «ON» (Вкл.).

- Открыта одна из дверей, кроме двери багажного отделения.

Разблокировка

Нажатие кнопки на передней внешней дверной ручке, когда все двери (в том числе дверь багажного отделения) закрыты и заперты, разблокирует все двери (в том числе дверь багажного отделения). Огни аварийной сигнализации дважды мигнут, указывая, что все двери (в том числе дверь багажного отделения) разблокированы.

Кнопка работает только тогда, когда интеллектуальный ключ находится на расстоянии 0,7~1 м от наружной ручки двери.

Когда интеллектуальный ключ распознан в пределах 0,7~1 м от передней наружной дверной ручки, другие люди также могут открыть дверь, не имея этого ключа.

После нажатия этой кнопки двери автоматически запираются, если одна из них не будет открыта в течение 30 секунд.

Разблокировка двери багажного отделения

Если интеллектуальный ключ располагается в пределах 0,7 м ~ 1 м от внешней ручки двери багажника, то эта дверь отопрется и откроется при нажатии на переключатель, расположенный на ее ручке.

Огни аварийной сигнализации дважды мигают, указывая, что дверь багажного отделения разблокирована.

Кроме того, если открыть, а затем закрыть дверь багажного отделения, она автоматически запирается.

Запуск

Двигатель можно запустить не вставляя ключ. Подробнее см. в разделе “Запуск двигателя с помощью интеллектуального ключа” на странице 6-09.

Меры предосторожности при использовании интеллектуального ключа

✻ ПРИМЕЧАНИЕ

- Если вы по каким-то причинам потеряете интеллектуальный ключ, вы не сможете запустить двигатель. Отбуксируйте автомобиль, если необходимо, обратитесь в специализированную мастерскую. Kia рекомендует связаться с официальным дилером Kia или партнерской сервисной компанией.
- Для одного автомобиля может быть зарегистрировано не более 2 интеллектуальных ключей. При утере интеллектуального ключа Kia рекомендует обратиться к официальному дилеру Kia или партнерской сервисной компании.
- Интеллектуальный ключ не работает в следующих случаях:

(Продолжение)

(Продолжение)

- Интеллектуальный ключ находится рядом с радиопередатчиком (радиостанция или аэропорт), который может помешать нормальной работе интеллектуального ключа.
- Интеллектуальный ключ находится рядом с мобильной приемо-передающей радиоустановкой или мобильным радиотелефоном.
- Рядом с автомобилем активирован интеллектуальный ключ от другого автомобиля.

Если интеллектуальный ключ работает неправильно, то откройте и закройте дверь обычным ключом. Если в работе интеллектуального ключа отмечаются проблемы, рекомендуется обратиться к официальному дилеру компании Kia или партнерской сервисной компании.

(Продолжение)

(Продолжение)

- Если интеллектуальный ключ находится рядом с мобильным телефоном или смартфоном, то его сигнал может блокироваться при использовании мобильного телефона или смартфона. Особенно это возможно во время активной работы телефона — при совершении вызова, ответе на входящий вызов, получении текстовых сообщений и/или отправке/получении сообщений по электронной почте. Не кладите мобильный телефон или смартфон в один карман с интеллектуальным ключом, между данными устройствами должно быть некоторое расстояние.

⚠ ПРЕДОСТЕРЕЖЕНИЕ

Следует предохранять интеллектуальный ключ от воздействия воды и других жидкостей. Если система дистанционного доступа без ключа

(Продолжение)

(Продолжение)

вышла из строя вследствие попадания воды или других жидкостей, то на такую неисправность не распространяется гарантия производителя транспортного средства.

ПРОТИВОУГОННАЯ СИСТЕМА (ПРИ НАЛИЧИИ)

На автомобилях, оснащенных противоугонной сигнализацией, имеется наклейка со следующими словами:

1. ПРЕДУПРЕЖДЕНИЕ
2. SECURITY SYSTEM (ОХРАННАЯ СИСТЕМА)

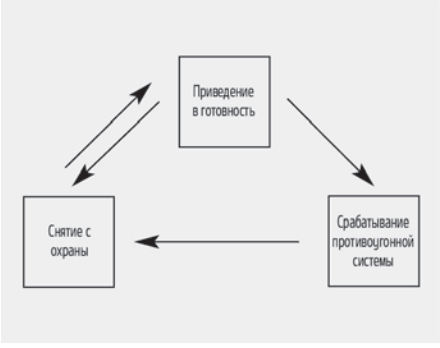

Эта система предназначена для защиты от несанкционированного доступа в автомобиль. Работа системы состоит из трех этапов: первый — постановка на охрану, второй — работа в режиме охраны и третий — снятие с охраны. При срабатывании система подает звуковой сигнал с миганием аварийной световой сигнализации.

Приведение в готовность

Использование интеллектуального ключа

Припаркуйте автомобиль и выключите двигатель. Поставьте систему на охрану, как описано ниже.

1. Выключите двигатель.
2. Убедитесь в том, что все двери (включая дверь багажного отделения) и капот двигателя закрыты и заперты.
3. • Заблокируйте двери, нажав кнопку на внешней ручке передней двери, при этом у вас должен находиться интеллектуальный ключ.
   После выполнения всех вышеприведенных действий однократно мигают аварийные сигнальные лампы для индикации включения охранной системы автомобиля.
   Если одна из дверей остается открытой, двери останутся незаблокированными и в течение 3 секунд будет звучать предупредительный сигнал. Закройте дверь и попытайтесь вновь заблокировать двери.
   Если дверь багажного отделения или капот двигателя остались открытыми, аварийная световая сигнализация не сработает и противоугонная сигнализация не будет поставлена на охрану. После этого, если дверь багажного отделения и капот двигателя закрыты, лампы аварийной сигнализация мигнут один раз.

- Заблокируйте двери, нажав кнопку блокировки на интеллектуальном ключе.
  После выполнения всех вышеприведенных действий однократно мигают аварийные сигнальные лампы для индикации включения охранной системы автомобиля.
  Если одна из дверей (включая дверь багажного отделения) или капот двигателя остались открытыми, аварийная световая сигнализация не сработает и противоугонная сигнализация не будет поставлена на охрану. После этого, если все двери (включая дверь багажного отделения) и капот двигателя закрыты, лампы аварийной сигнализация мигнут один раз.

Использование передатчика

Припаркуйте автомобиль и выключите двигатель. Поставьте систему на охрану, как описано ниже.

1. Выключите двигатель и извлеките ключ из замка зажигания.
2. Убедитесь в том, что все двери (включая дверь багажного отделения) и капот двигателя закрыты и заперты.
3. Заприте двери, нажав кнопку запирания на датчике.
   После выполнения описанных выше шагов один раз мигнет аварийная световая сигнализация, указывая, что система поставлена на охрану.
   Если одна из дверей (включая дверь багажного отделения) или капот двигателя остались открытыми, аварийная световая сигнализация не сработает и противоугонная сигнализация не будет поставлена на охрану. После этого, если все двери (включая дверь багажного отделения) и капот двигателя закрыты, лампы аварийной сигнализация мигнут один раз.

- **Не включайте охранную систему до тех пор, пока все пассажиры не покинут автомобиль. Если при переходе системы в режим охраны внутри автомобиля остались пассажиры, то сигнализация сработает, когда они будут покидать салон автомобиля. Если в течение 30 секунд после перехода системы в режим охраны открыть дверь (включая дверь багажного отделения) или капот двигателя, система разблокируется, чтобы не создавать звуковой тревоги.**

Срабатывание противоугонной системы

Сигнализация срабатывает, если после приведения системы в готовность происходит какое-либо из перечисленных ниже действий.

- Дверь открывается без использования датчика (или интеллектуального ключа).
- Дверь багажного отделения открывается без помощи датчика (или интеллектуального ключа).
- Открывается капот двигателя.

Раздается звуковой сигнал, и около 30 секунд будут мигать лампы аварийной сигнализации. Чтобы выключить систему, отоприте двери с помощью датчика (или интеллектуального ключа).

Снятие с охраны

Система снимается с охраны в следующих случаях.

Передатчик

- Нажата кнопка разблокировки двери.
- Двигатель запущен.

- Ключ зажигания находится в положении «ON» (Вкл.) в течение 30 секунд или более.

Интеллектуальный ключ

- Нажата кнопка разблокировки двери.
- Нажата наружная кнопка передней двери, когда система распознала интеллектуальный ключ.
- Двигатель запущен.

После отпирания дверей дважды мигнет аварийная световая сигнализация, чтобы указать, что система снята с охраны.
Если после нажатия кнопки разблокировки какая-либо дверь (включая дверь багажного отделения) не откроется в течение 30 секунд, система будет повторно поставлена на охрану.

✻ ПРИМЕЧАНИЕ

■ Система без иммобилайзера

(Продолжение)

(Продолжение)

- Не пытайтесь запустить двигатель при активированной сигнализации. Стартер автомобиля не будет работать при работающей противоугонной сигнализации.
  Если система отключена с помощью передатчика, вставьте ключ в замок зажигания, поверните ключ зажигания в положение «ON» (Вкл.) и подождите в течение 30 секунд. После этого система будет снята с охраны.
- Если вы потеряли ключи, Kia рекомендует обратиться к официальному дилеру Kia или партнерской сервисной компании.

✻ ПРИМЕЧАНИЕ

■ Иммобилайзер

- Если система не снята с охраны с помощью передатчика, вставьте ключ в замок зажигания и запустите двигатель. После этого система будет снята с охраны.

(Продолжение)

(Продолжение)

- Если вы потеряли ключи, Kia рекомендует обратиться к официальному дилеру Kia или партнерской сервисной компании.

⚠ ПРЕДОСТЕРЕЖЕНИЕ

Не вносите изменений, дополнений или настроек в систему противоугонной сигнализации, поскольку это может привести к ее неисправности. Следует пройти обслуживание в специализированной мастерской. Kia рекомендует обратиться к официальному дилеру Kia или партнерской сервисной компании.
Неисправности, вызванные неправильной переделкой, регулировкой или модификацией системы противоугонной сигнализации не подпадают под действие гарантийных обязательств изготовителя автомобиля.

ЗАМКИ ДВЕРЕЙ

Управление замками дверей снаружи автомобиля

Механический ключ

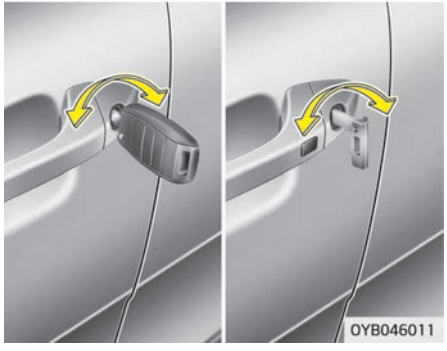

- Поверните ключ по направлению к задней части автомобиля, чтобы запереть замок, и к передней части автомобиля, чтобы отпереть его.
- Если дверьзапирается/отпирается ключом, то все двери будут заперты/открыты.
- Если дверь водителя запирается/отпирается ключом, то все двери автомобиля будут запираться/отпираться автоматически (при наличии).
- Чтобы разблокировать дверь водителя, следует вставить ключ в дверь водителя и повернуть один раз в сторону задней части автомобиля. Если повернуть ключ еще раз в течение 4 секунд, будут разблокированы все двери автомобиля. (При наличии замка)
- Когда дверь отперта, ее можно открыть, потянув за ручку.
- Закрывая дверь, толкните ее рукой. Убедитесь, что двери закрыты надежно.

Передатчик/интеллектуальный ключ

- Двери можно запирать и отпирать с помощью передатчика (или интеллектуального ключа) (при наличии).
- Двери можно запирать и отпирать нажатием кнопки на наружной ручки двери, имея при себе интеллектуальный ключ.
- Чтобы разблокировать дверь водителя, следует нажать на кнопку разблокировки двери водителя один раз. Если нажать на кнопку еще раз в течение 4 секунд, будут разблокированы все двери автомобиля. (При наличии кнопки)
- Когда дверь отперта, ее можно открыть, потянув за ручку.
- Закрывая дверь, толкните ее рукой. Убедитесь, что двери закрыты надежно.

✻ ПРИМЕЧАНИЕ

- При холодной и влажной погоде замки и механизмы дверей могут не работать должным образом из-за замерзания.
- Если дверь запирается/отпирается несколько раз подряд в быстрой последовательности с помощью ключа автомобиля или переключателя блокировки двери, система может временно перестать работать в целях защиты цепи и предотвращения повреждения компонентов системы.

⚠ ПРЕДУПРЕЖДЕНИЕ

- **Если не закрыть дверь надежно, она может открыться снова.**
- **Будьте осторожны, чтобы не защемить чье-нибудь тело или руки при закрывании дверей.**

⚠ ПРЕДУПРЕЖДЕНИЕ

Длительное нахождение в салоне автомобиля в очень жаркую или холодную погоду увеличивает риск травмирования и может представлять угрозу для жизни. Не запирайте автомобиль снаружи, если в нем находятся люди.

⚠ ПРЕДОСТЕРЕЖЕНИЕ

Не следует часто открывать и закрывать двери или прикладывать чрезмерное усилие в момент работы дверного механизма.

В случае возникновения аварийной ситуации (при наличии)

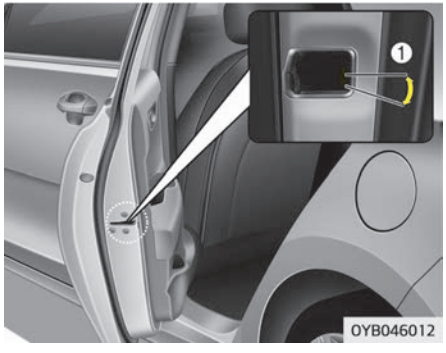

Если переключатель центральной блокировки дверей не получает электропитания, единственным способом для запиранием дверей является использование механического ключа, вставленного в замочную скважину снаружи.
Двери без внешнего замочного отверстия можно запереть следующим образом:

1. Откройте дверь.
2. Вставьте ключ в замочное отверстие экстренной блокировки двери и поверните ключ в горизонтальное положение для блокировки (1).
3. После закрытия дверь будет заблокирована.

✻ ПРИМЕЧАНИЕ

При отсутствии электропитания на переключателе блокировки дверей, дверь багажного отделения открыть невозможно.

Управление замками дверей изнутри автомобиля

С помощью дверной ручки

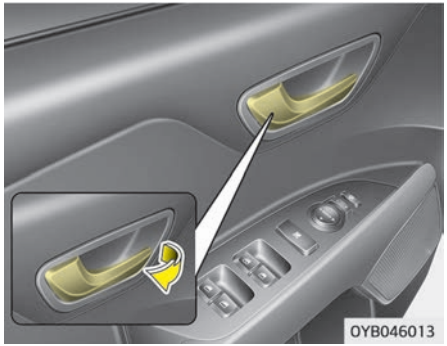

Передняя дверь

Если потянуть внутреннюю ручку двери при заблокированной двери, дверь будет разблокирована и откроется.

Задняя дверь

Если потянуть внутреннюю ручку двери при заблокированной двери, дверь будет разблокирована.
Если потянуть за внутреннюю ручку двери еще раз, дверь откроется.

⚠ ПРЕДУПРЕЖДЕНИЕ

■ Неисправность механизма блокировки двери

Если механизм блокировки дверей выходит из строя, в то время как вы находитесь в автомобиле, есть несколько способов решения проблемы:

- **Несколько раз разблокируйте дверь (как вручную, так и с помощью электронного замка), одновременно потянув на себя ручку двери;**
- **Проверьте работу замков и ручек на других дверях, передних и задних;**
- **опустите переднее стекло и откройте дверь снаружи ключом;**
- **Переместитесь в багажное отделение откройте дверь багажного отделения.**

⚠ ПРЕДУПРЕЖДЕНИЕ

Не тяните за внутреннюю ручку двери со стороны водителя (или пассажира), когда автомобиль находится в движении.

С помощью переключателя центральной блокировки/ разблокирования дверей

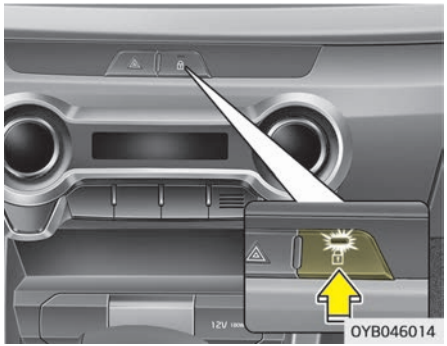

Управляется путем нажатия переключения блокировки/разблокирования двери.

- При нажатии переключатель центрального замка дверей, все двери автомобиля блокируются, а на переключателе загорается индикатор.
- Если при нажатии переключателя одна из передних дверей будет открыта, блокировка дверей не сработает.
- Если какая-либо дверь разблокирована, индикатор переключатель центрального замка дверей погаснет.
- При нажатии переключателя центрального замка дверей все двери автомобиля разблокируются.
- Индикатор замигает, если одна из задних дверей будет открыта в то время, когда все двери закрыты.

✻ ПРИМЕЧАНИЕ

После блокирования дверей с помощью передатчика или интеллектуального ключа двери нельзя разблокировать с помощью выключателя центральной блокировки/разблокирования дверей замка.

⚠ ПРЕДУПРЕЖДЕНИЕ

■ Двери

- **Во время движения автомобиля все его двери должны быть полностью закрыты и заблокированы, чтобы предотвратить возможные несчастные случаи, связанные с непреднамеренным открытием дверей. Заблокированные двери также не позволят проникнуть в салон посторонним при остановке или снижении скорости автомобиля.**
- **Соблюдайте осторожность при открытии дверей, следите за тем, чтобы открытая дверь не оказалась на пути других автомобилей, мотоциклов или пешеходов. При открытии двери во время приближения к автомобилю другого объекта возможно повреждение автомобиля или причинение вреда здоровью.**

⚠ ПРЕДУПРЕЖДЕНИЕ

■ Незапертые автомобили

(Продолжение)

(Продолжение)

В незапертый автомобиль могут проникнуть злоумышленники, вследствие чего можете пострадать вы и другие люди. Оставляя автомобиль без присмотра, всегда извлекайте ключ из замка зажигания, включайте стояночный тормоз, закрывайте все окна и запирайте все двери.

⚠ ПРЕДУПРЕЖДЕНИЕ

■ Дети, оставленные без присмотра

Запертый автомобиль может сильно нагреваться, вследствие чего дети или животные, оставленные без присмотра в салоне без возможности его покинуть, могут погибнуть или получить тяжелые травмы. Кроме того, дети могут добраться до органов управления автомобилем и причинить себе вред, либо они могут пораниться любым иным образом, возможно, вследствие того, что посторонние попытаются прони-

(Продолжение)

(Продолжение)

кнуть в автомобиль. Ни в коем случае не оставляйте без присмотра детей или животных в салоне автомобиля.

Система разблокирования дверей при столкновении

Когда под воздействием удара срабатывают подушки безопасности, автоматически происходит разблокирование всех дверей.

Система блокировки дверей при увеличении скорости

Когда скорость автомобиля превышает 15 км/ч, все двери автоматически блокируются. И все двери будут автоматически разблокированы, когда вы выключите двигатель и извлечете ключ зажигания (при наличии).

Замок задней двери с защитой от детей

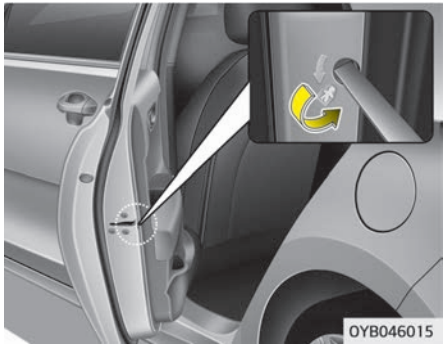

Задние двери автомобиля оснащены замками с функцией защиты от детей изнутри автомобиля. Их следует использовать всякий раз, когда в автомобиле находятся дети.

1. Откройте заднюю дверь.
2. Вставьте ключ (или отвертку) в отверстие и поверните в положение «закрыто» (). После этого открыть дверь изнутри автомобиля при помощи внутренней ручки будет невозможно.
3. Закройте заднюю дверь.

Чтобы открыть заблокированную дверь потяните за внешнюю ручку.
Даже при разблокированных замках дверей задняя дверь не откроется при помощи внутренней ручки до тех пор, пока не будет разблокирован замок, предотвращающий открывание дверей детьми.

⚠ ПРЕДУПРЕЖДЕНИЕ

■ Замки задних дверей

Случайное открытие ребенком задней двери во время движения может привести к травмам и даже смертельному исходу вследствие выпадения из автомобиля. Для предотвращения открывания ребенком задней двери изнутри автомобиля замки задних дверей с функцией открывания детьми следует использовать всякий раз, когда в автомобиле находятся дети.

ДВЕРЬ БАГАЖНОГО ОТДЕЛЕНИЯ

Открытие двери багажного отделения

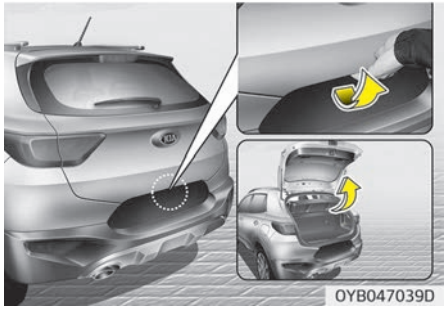

- Блокировка и разблокировка двери багажного отделения осуществляется при каждой блокировке/разблокировке всех дверей с помощью передатчика (или электронного ключа) или переключателя центральной блокировки дверей.
- Разблокированную дверь багажного отделения можно открыть, нажав на ручку и потянув ее вверх.
- Если на интеллектуальном ключе нажать кнопку разблокировки двери багажного отделения и удерживать ее более 1 секунды, когда все двери заперты, дверь багажного отделения будет отперта. При открытии и закрытии двери багажного отделения она автоматически запирается.

❊ Отверстия для ключа нет.

❊ ПРИМЕЧАНИЕ

При холодной и влажной погоде замки и механизмы дверей могут не работать должным образом из-за замерзания.

⚠ ПРЕДУПРЕЖДЕНИЕ

Дверь багажного отделения поднимается вверх. При открытии двери багажного отделения убедитесь в том, что в непосредственной близости от задней части автомобиля нет посторонних предметов и людей.

⚠ ПРЕДОСТЕРЕЖЕНИЕ

Перед началом движения проверьте, закрыта ли дверь багажного отделения. Движение с открытой дверью багажного отделения может привести к повреждению ее подъемных цилиндров и креплений.

Закрытие двери багажного отделения

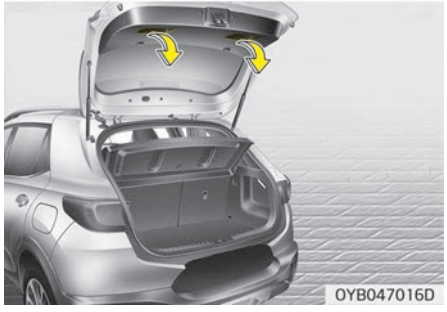

Чтобы закрыть дверь багажного отделения, опустите ее и надавите на нее. Убедитесь, что она захлопнулась.

⚠ ПРЕДУПРЕЖДЕНИЕ

Перед тем как закрывать дверь багажного отделения, проследите за тем, чтобы не защемить руку, ногу или другие части тела.

⚠ ПРЕДОСТЕРЕЖЕНИЕ

Проследите за тем, чтобы при закрытии двери багажного отделения рядом с защелкой и накладной пластиной не было посторонних предметов. В противном случае возможно повреждение защелки замка в двери багажного отделения.

⚠ ПРЕДУПРЕЖДЕНИЕ

■ Выхлопные газы

При езде с открытой дверью багажного отделения в салон автомобиля попадают опасные выхлопные газы, что может привести к серьезным травмам или смерти водителя или пассажиров.

(Продолжение)

(Продолжение)

Если необходимо ехать с открытой дверью багажного отделения, откройте все вентиляционные отверстия и окна, чтобы снаружи в автомобиль поступало больше свежего воздуха.
Дверца багажника должна всегда быть полностью закрытой, пока автомобиль находится в движении. Если она остается открытой или приоткрытой, ядовитые выхлопные газы могут попасть в машину, что может привести к серьезным заболеваниям или смерти.

⚠ ПРЕДУПРЕЖДЕНИЕ

■ Задний грузовой отсек

Запрещается перевозка пассажиров в заднем грузовом отсеке, где отсутствуют ремни безопасности. Во избежание травм в случае аварии или резких остановок пассажиры всегда должны быть надлежащим образом пристегнуты ремнями безопасности.

⚠ ПРЕДУПРЕЖДЕНИЕ

- **Необходимо хорошо знать местоположение рычага аварийного отпирания двери багажного отделения и порядок ее отпирания при случайном запирании себя в багажном отделении.**
- **Нахождение людей внутри багажного отделения автомобиля не допускается ни при каких обстоятельствах. В случае аварии багажное отделение является одним из наиболее опасных мест.**
- **Используйте рычаг аварийного отпирания двери багажного отделения только в экстренных ситуациях. Соблюдайте предельную внимательность, особенно во время движения автомобиля.**

Устройство аварийного разблокирования двери багажного отделения

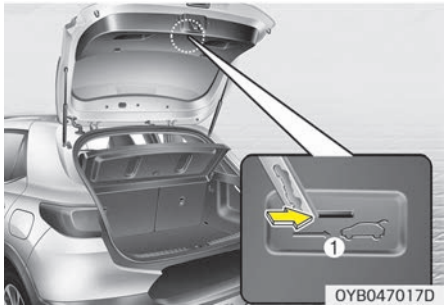

Автомобиль оснащен устройством аварийного открытия двери багажного отделения, которое находится в ее нижней части. При случайном запирании человека внутри багажного отделения.

Необходимо выполнить следующие действия внутри багажного отделения:

1. Вставьте механический ключ в отверстие.
2. Поверните механический ключ вправо (1).
3. Поднимите дверь багажного отделения.

ОКНА

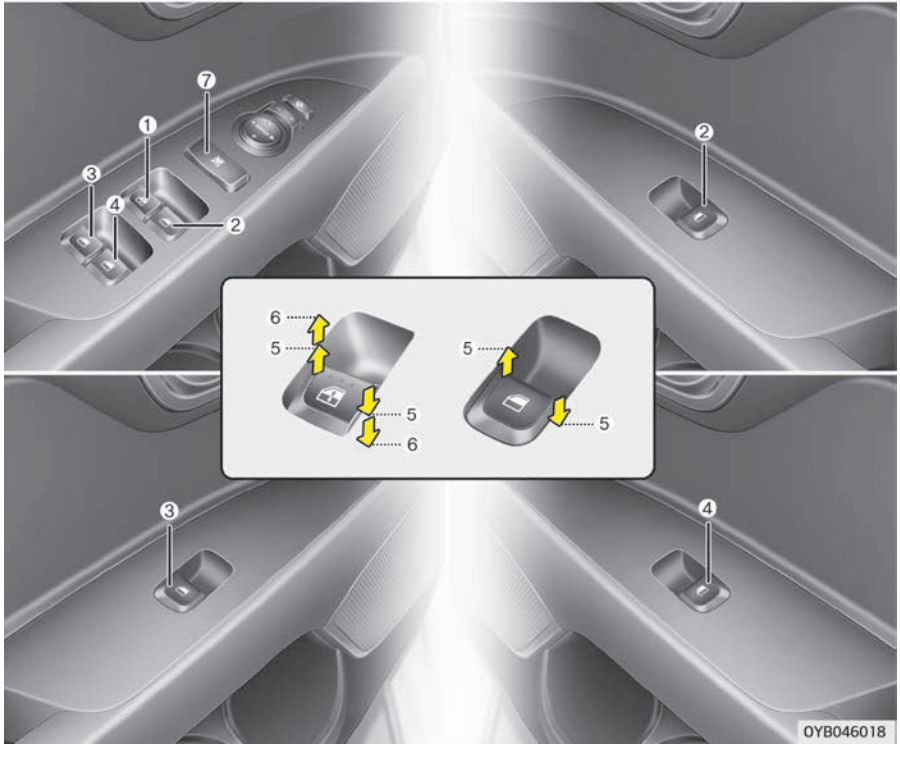

1. Переключатель стеклоподъемника двери водителя
2. Переключатель стеклоподъемника передней двери пассажира
3. Переключатель стеклоподъемника с электроприводом на задней двери (слева) *
4. Переключатель стеклоподъемника задней двери (справа)*
5. Открывание и закрывание окон
6. Автоматическое поднятие */ опускание * стеклоподъемника с электроприводом (окно водителя)
7. Переключатель блокировки стеклоподъемника с электроприводом *

✻ ПРИМЕЧАНИЕ

При холодной и влажной погоде стеклоподъемники могут не работать должным образом из-за замерзания.

*при наличии

Стеклоподъемники (при наличии)

Для работы стеклоподъемников ключ зажигания должен находиться в положении «ON» (Вкл.).
Выключатели стеклоподъемников расположены на каждой двери. У водителя имеется выключатель блокировки стеклоподъемников окон задних пассажиров. При повороте ключа зажигания в положение «ACC» (Доп. устройства) или «LOCK» (Блокировка), а также после извлечения ключа из замка зажигания, управлять стеклоподъемниками можно еще в течение 30 секунд. Тем не менее, если открыты передние двери автомобиля, стеклоподъемники невозможно привести в действие в течение 30 секунд после извлечения ключа из замка зажигания (при наличии).
Если закрытию окна мешает какой-либо предмет, извлеките его и закройте окно.

✻ ПРИМЕЧАНИЕ

При движении автомобиля с опущенными стеклами задних дверей

(Продолжение)

(Продолжение)

или с полностью или частично открытым люком в крыше (при наличии) могут ощущаться вибрации, вызванные ветром, или пульсирующий шум. Это нормальное явление, которое можно уменьшить или устранить. Если шум возникает при опущенных стеклах на одной или обеих задних дверей, опустите стекла обеих передних дверей примерно на 2-3 см. Если шум возникает при открытом люке, немного прикройте его.

⚠ ПРЕДУПРЕЖДЕНИЕ

Не устанавливайте никаких аксессуаров в зоне окна. Это может привести к защемлению.

Открывание и закрывание окон

На двери водителя расположен выключатель, с помощью которого можно управлять всеми стеклоподъемниками в автомобиле.
Для того чтобы открыть или закрыть окно, переместите переднюю часть соответствующего переключателя вниз или вверх до первого положения фиксации (5).

Окно с автоматическим поднятием/опусканием (при наличии)

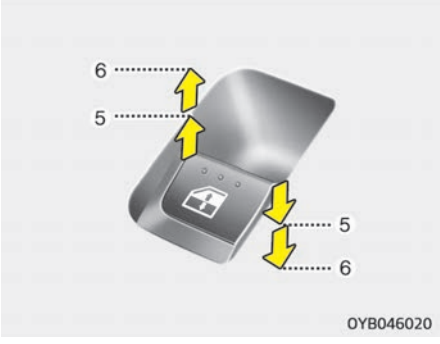

При кратковременном нажатии на переключатель стеклоподъемника или его оттягивании до второго положения фиксации (6) окно полностью опускается или поднимается, даже если переключатель отпущен. Для того чтобы остановить окно в нужном положении при работающем стеклоподъемнике, нажмите на переключатель или оттяните его (в направлении обратном движению), а затем отпустите.

Если стеклоподъемник с электроприводом работает неправильно, то необходимо произвести сброс параметров автоматической системы управления стеклоподъемниками, выполнив следующие действия.

1. Переключите замок зажигания в положение «ON» (Вкл.).
2. Закройте окно и продолжайте оттягивать переключатель стеклоподъемника водителя не менее 1 секунды после того, как окно полностью закроется.

Автоматическое изменение направления

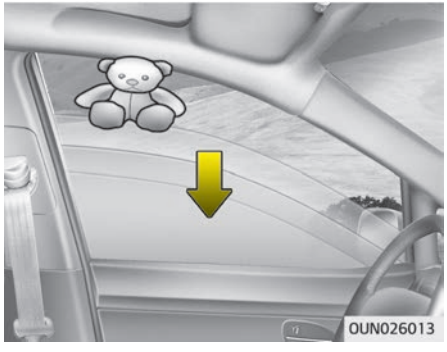

Если подъему окна препятствует какой-либо предмет или часть тела, система определяет наличие противодействия и прекращает движение. Затем окно опускается приблизительно на 30 см, чтобы можно было вынуть объект, попавший между стеклом и рамой окна.
Если система определяет наличие противодействия, когда переключатель стеклоподъемника удерживается в поднятом вверх положении, подъем окна прекращается, после чего оно опускается приблизительно на 2,5 см.

Если снова перевести вверх и удерживать переключатель стеклоподъемника в течение 5 секунд после того, как окно было опущено функцией автоматического изменения направления, то эта функция работать не будет.

✻ ПРИМЕЧАНИЕ

Функция автоматического изменения направления движения стеклоподъемника водителя действует только в том случае, если используется функция автоматического поднятия окна при полном оттягивании переключателя. Функция автоматического изменения направления не работает, если окно поднимается путем перемещения переключателя стеклоподъемника в промежуточное положение.

⚠ ПРЕДУПРЕЖДЕНИЕ

Перед тем как поднимать окно, проследите за тем, чтобы между рамой и стеклом не было посторонних объектов, что позволит избежать

(Продолжение)

(Продолжение)

травм и повреждения автомобиля. Если между оконным стеклом и верхним уплотнительным желобом попал объект, диаметр которого составляет менее 4 мм, то функция автоматического изменения направления может не определить противодействия, в результате чего стекло не остановится и не изменит направление движения.

⚠ ПРЕДУПРЕЖДЕНИЕ

Во время сброса параметров системы стеклоподъемника функция автоматического изменения направления движения не работает.
Закрывая окна, соблюдайте осторожность, чтобы не защемить части тела или другие предметы поблизости.

Кнопка блокировки стеклоподъемников с электроприводом (при наличии)

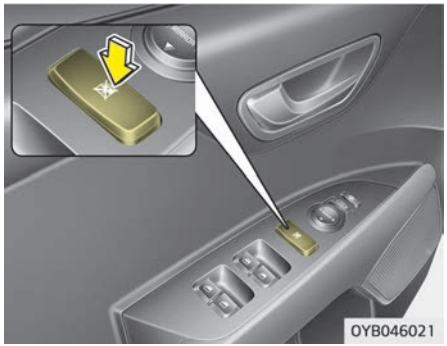

- Водитель может отключить переключатели стеклоподъемников на задних пассажирских дверях, нажав кнопку блокировки стеклоподъемника, расположенную на двери водителя, в положение блокировки «LOCK» (нажатое).

- Если кнопка блокировки стеклоподъемника находится в положении блокировки (нажата), с помощью главного элемента управления водителя можно управлять всеми стеклоподъемниками. Также с пульта переднего пассажира можно управлять стеклоподъемником передней пассажирской двери.

⚠ ПРЕДОСТЕРЕЖЕНИЕ

- **Для предотвращения возможного повреждения системы стеклоподъемников не следует открывать или закрывать два или более окон одновременно. Благодаря этому также увеличивается срок службы предохранителя.**
- **Не активируйте стеклоподъемник с основного пульта на двери водителя и с пульта на конкретной двери, нажимая переключатели одновременно и задавая противоположные направления движения стекла. В этом случае стекло останавливается, и его нельзя ни закрыть, ни открыть.**

⚠ ПРЕДУПРЕЖДЕНИЕ

■ Окна

- **ЗАПРЕЩАЕТСЯ оставлять в автомобиле с работающим двигателем ключи, если в нем остаются дети без присмотра.**
- **ЗАПРЕЩАЕТСЯ оставлять в автомобиле детей без присмотра. Даже очень маленький ребенок способен непреднамеренно стронуть автомобиль с места, застрять в окне или причинить вред себе окружающим любым другим способом.**
- **Перед тем как закрыть окно, всегда убеждайтесь в отсутствии риска зажатия руки, головы или иного объекта.**

(Продолжение)

(Продолжение)

- **Не позволяйте детям играть со стеклоподъемниками. Кнопка блокировки стеклоподъемника на пульте водительской двери должна находиться в положении «LOCK» (Блокировка) (нажатое положение). Вследствие непреднамеренного включения стеклоподъемника ребенком возможно причинение тяжелого вреда здоровью.**
- **Не высовывайте лицо или руки в открытое окно во время движения.**

Ручные стеклоподъемники (при наличии)

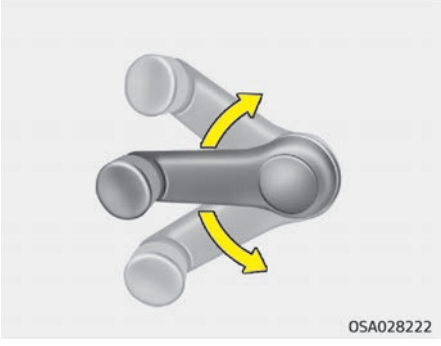

Чтобы поднять или опустить стекло, поверните ручку стеклоподъемника по часовой стрелке или против нее.

⚠ ПРЕДУПРЕЖДЕНИЕ

При открывании и закрывании окон убедитесь, что руки и другие части тела пассажиров не находятся в зоне движение стекол.

КАПОТ

Открывание капота

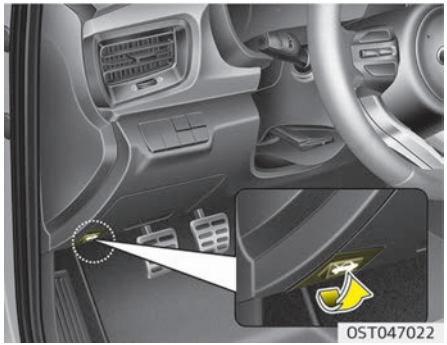

1. Потяните за рычаг, чтобы открыть капот. Капот должен слегка приподняться.

⚠ ПРЕДУПРЕЖДЕНИЕ

Открывать капот следует после выключения двигателя, когда автомобиль стоит на ровной поверхности, включен стояночный тормоз, а рычаг переключения передач находится на первой передаче или в по-

(Продолжение)

(Продолжение)

ложении «R» (задний ход) на ручной коробке передач.

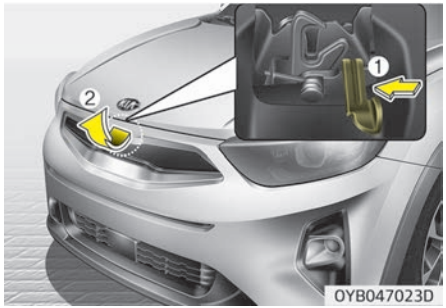

2. Подойдите к автомобилю спереди, слегка приподнимите капот, потяните за вторую защелку (1), расположенную изнутри по центру капота, и приподнимите капот (2).

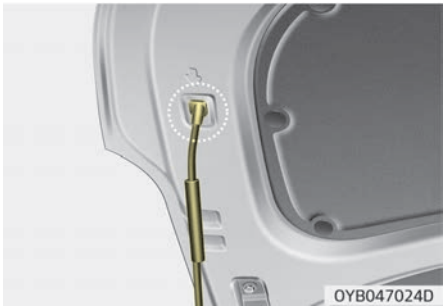

3. Извлеките опорную стойку, расположенную внутри капота
4. Удерживайте капот в открытом положении с помощью опорной стойки.

⚠ ПРЕДУПРЕЖДЕНИЕ

■ Горячие детали

Возьмитесь за опорную стойку в месте, закрытом резиновой изоляцией. Это убережет вас от ожога горячим металлом, если двигатель горячий.

Предупреждение о незакрытом капоте (при наличии)

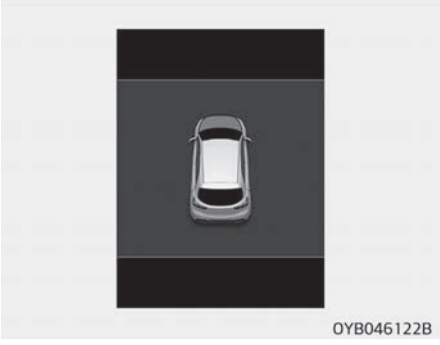

Это предупреждающее сообщение отображается на ЖК-дисплее, когда капот открыт.
Этот предупреждающий сигнал звучит, когда автомобиль движется на скорости 3 км/ч или выше с открытым капотом.

Закрывание капота

1. Перед закрытием капота убедитесь в соблюдении следующих условий:
   - Все крышки заливных горловин в отсеке двигателя должны быть правильно установлены.
   - Перчатки, ветошь или другие горючие материалы должны быть удалены из моторного отсека.
2. Верните поддерживающий стержень в его зажим, чтобы он не стучал.
3. Опустите капот до уровня приблизительно 30 см от закрытого положения и отпустите его. Убедитесь, что он закрылся.
4. Убедитесь, что капот был закрыт должным образом. Если капот можно слегка приподнять, значит, он не был закрыт должным образом.
   Необходимо открыть и закрыть его заново, приложив чуть больше усилий.

⚠ ПРЕДУПРЕЖДЕНИЕ

- **Перед закрытием капота, убедитесь в отсутствии препятствий для закрытия. Закрытие капота при наличии препятствий в его проеме может привести к повреждению имущества или тяжелой травме.**

(Продолжение)

(Продолжение)

- **Не оставляйте перчатки, ветошь и любые другие горючие материалы в моторном отсеке. Это может привести к их возгоранию под воздействием высокой температуры.**

⚠ ПРЕДУПРЕЖДЕНИЕ

- **Перед началом движения всегда проверяйте надежность закрытия капота. В противном случае во время движения капот может открыться и перекрыть обзор водителю, что может послужить причиной аварии.**
- **Осмотр моторного отсека следует проводить только в том случае, если опорная стойка полностью вставлена в соответствующее отверстие в капоте. В противном случае капот может резко закрыться и травмировать вас.**

(Продолжение)

(Продолжение)

- **Не управляйте автомобилем с открытым капотом. В противном случае он закроет обзор водителю, может упасть или получить повреждения.**

ЛЮЧОК ГОРЛОВИНЫ ТОПЛИВНОГО БАКА

Открывание лючка горловины топливного бака

Лючок горловины топливного бака следует открывать изнутри автомобиля, потянув ручку открытия лючка горловины топливного бака, расположенную на полу возле водительского сиденья.

✻ ПРИМЕЧАНИЕ

Если лючок горловины топливного бака не открывается вследствие обледенения, слегка постучите по ней или толкните, чтобы сломать лед. Не поддевайте лючок какими-либо инструментами рычажного типа. При необходимости используйте жидкость для удаления льда (не допускается использование антифриза из системы охлаждения двигателя) или дайте автомобилю отстояться в теплом месте.

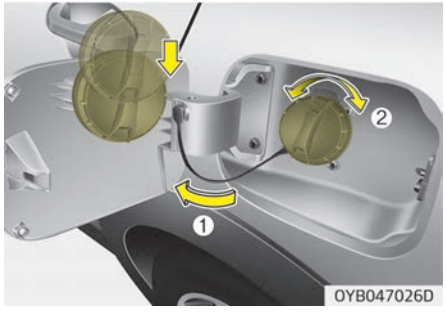

1. Заглушите двигатель.
2. Чтобы открыть лючок горловины топливного бака, поднимите механизм открывания лючка горловины топливного бака.
3. Извлеките лючок горловины топливного бака (1), чтобы открыть полностью.
4. Чтобы снять крышку, поверните крышку топливного бака (2) против часовой стрелки.
5. Долейте топливо по необходимости.

Закрывание лючка горловины топливного бака

1. Для того чтобы установить на место крышку, вращайте ее по часовой стрелке до щелчка. Щелчок означает, что крышка надежно затянута.
2. Закройте лючок горловины топливного бака, слегка нажмите на него и убедитесь, что он надежно закрыт.

⚠ ПРЕДУПРЕЖДЕНИЕ

■ Заправка

- При разливе топлива, подающегося под давлением, оно может попасть на одежду или кожу, что влечет за собой риск воспламенения и получения ожогов. Крышку с горловины топливного бака нужно снимать осторожно и медленно. Если из-под крышки выделяется топливо или слышно шипение, подождите, пока это не прекратится, прежде чем полностью снимать крышку.
- Не пытайтесь долить еще топлива после автоматического отключения заправочного пистолета.
- Проверяйте надежность фиксации крышки заливной горловины, чтобы исключить разлив топлива в случае аварии.

⚠ ПРЕДУПРЕЖДЕНИЕ

■ Опасности при заправке

(Продолжение)

(Продолжение)

Автомобильное топливо является легковоспламеняющимся веществом. При заправке тщательно соблюдайте следующие указания. Результатом несоблюдения этих указаний могут быть травмы, сильные ожоги или смерть от пожара или взрыва.

- Внимательно прочтите и соблюдайте все предупреждения, размещенные на автозаправочной станции.
- Перед заправкой определите положение клапана аварийного перекрытия бензина (при наличии на автозаправочной станции).
- Перед тем как прикасаться к заправочному пистолету, следует снять с тела потенциально опасный заряд статического электричества, прикоснувшись к металлической части автомобиля на безопасном расстоянии от горловины топливного бака, заправочного пистолета или другого источника выделения паров бензина.

(Продолжение)

(Продолжение)

- Не следует садиться в автомобиль после того как началась заправка, поскольку из-за прикосновения к деталям и тканям отделки (полиэфирные, сатиновые, нейлоновые и т. д.) или трения о них может вырабатываться статическое электричество. Разряд статического электричества может воспламенить пары топлива, что приведет к быстрому возгоранию. Если вам необходимо вернуться в автомобиль, то нужно повторно снять заряд статического электричества, прикоснувшись к металлической части автомобиля на безопасном расстоянии от горловины топливного бака, заправочного пистолета или другого источника выделения паров бензина.

(Продолжение)

(Продолжение)

- Если используется одобренная к применению переносная топливная канистра, перед заправкой ее следует поставить на землю. Заряд статического электричества, скопившийся на канистре, может воспламенить пары топлива и вызвать пожар.
  Контакт с автомобилем должен сохраняться от начала до завершения заправки.
  Для транспортировки и хранения бензина разрешается использовать только одобренные к применению пластиковые топливные канистры, специально предназначенные для этих целей.
- Во время заправки не следует пользоваться мобильным телефоном. Электрический ток и/или помехи, создаваемые мобильным телефоном, могут привести к воспламенению паров топлива и вызвать пожар.

(Продолжение)

(Продолжение)

- Во время заправки двигатель должен быть выключен. Искры, возникающие при работе электрических компонентов, связанных с двигателем, могут воспламенить пары топлива и вызвать пожар. По завершении заправки проследите за тем, чтобы крышка и лючок горловины топливного бака были надежно закрыты, после чего можно запускать двигатель.
- ЗАПРЕЩАЕТСЯ пользоваться спичками или зажигалкой, курить или оставлять в автомобиле зажженную сигарету, находясь на территории автозаправочной станции, особенно во время самого процесса заправки. Автомобильное топливо легко воспламеняется и может вызвать пожар.
- Если во время заправки произошло возгорание, отойдите от автомобиля, незамедлительно обратитесь к менеджеру автозаправочной станции, а затем позвоните в местную пожарную службу. Следуйте полученным от нее указаниям по технике безопасности.

⚠ ПРЕДОСТЕРЕЖЕНИЕ

- Заправку автомобиля следует выполнять в соответствии с пунктом "Требования к топливу" на странице 1-03.
- Если крышка горловины топливного бака нуждается в замене, используйте запчасти, предназначенные для установки на ваш автомобиль.
  Неправильно подобранная крышка горловины топливного бака может стать причиной серьезной неисправности топливной системы или системы понижения токсичности выхлопа. Для получения более подробной информации Kia рекомендует обратиться к официальному дилеру Kia или партнерской сервисной компании.
- Не следует проливать топливо на внешние поверхности автомобиля. Любое топливо, пролитое на окрашенные поверхности, может повредить лакокрасочное покрытие.

(Продолжение)

(Продолжение)

- **После заправки проверяйте надежность фиксации крышки заливной горловины, чтобы исключить разлив топлива в случае аварии.**

ЛЮК В КРЫШЕ (ПРИ НАЛИЧИИ)

Если ваш автомобиль оснащен люком в крыше, его можно открыть или приоткрыть при помощи рычага управления люком, который находится на потолочной консоли.
Люк можно открывать, закрывать или наклонять, только когда замок зажигания находится в положении «ON» (Вкл).

✻ ПРИМЕЧАНИЕ

- В холодных и влажных климатических условиях могут наблюдаться нарушения в работе люка, связанные с замерзанием.
- После мойки автомобиля или после дождя перед открытием люка в крыше необходимо вытереть с него всю воду.

⚠ ПРЕДОСТЕРЕЖЕНИЕ

- **Отпустите рычаг управления люком после полного открытия, закрытия или наклона. В противном случае это может привести к повреждению электродвигателя или компонентов системы.**
- **Оставляя автомобиль без присмотра, полностью закрывайте люк в крыше.**
  Это защитит ваш автомобиль от кражи, и в салон не будут попадать дождь и снег.

✻ ПРИМЕЧАНИЕ

Люк в крыше нельзя сдвинуть, когда он находится в наклоненном положении, или наклонить при открытом или сдвинутом положении.

⚠ ПРЕДУПРЕЖДЕНИЕ

Не регулируйте люк во время движения. Это может привести к потере управления и созданию аварийной ситуации со смертельным исходом, серьезными травмами и повреждением имущества.

⚠ ПРЕДУПРЕЖДЕНИЕ

- **Не подпускайте ребенка к управлению люком в крыше для предотвращения случайного срабатывания.**
- **Не следует сидеть на крыше автомобиля. В противном случае возможно повреждение автомобиля.**

Сдвигание люка в крыше

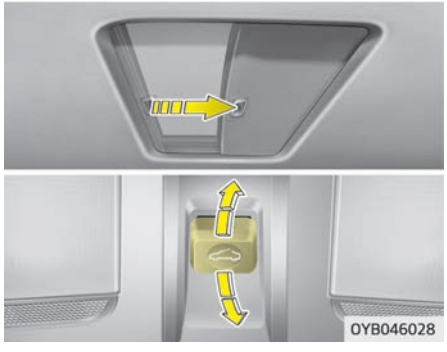

Чтобы открыть люк в крыше, переместите рычаг управления люком назад.
Чтобы закрыть люк в крыше, переместите рычаг управления люком вперед.

Для автоматического открытия люка в крыше:

Потяните рычаг управления люком назад во второе положение фиксации, а затем отпустите рычаг. Люк в крыше откроется не рекомендуемое расстояние (не доходя около 5 см до максимально открытого положения).

Движение люка можно в любой момент остановить, быстро передвинув рычаг управления люком.

Для автоматического закрытия люка в крыше:

Переведите рычаг управления люком вперед во второе положение фиксации, а затем отпустите рычаг. Люк в крыше автоматически полностью закроется.
Движение люка можно в любой момент остановить, быстро передвинув рычаг управления люком.

✻ ПРИМЕЧАНИЕ

Для снижения шума от потока воздуха во время движения, рекомендуется держать люк на крыше автомобиля немного прикрытым (следует оставить крышку люка выдвинутой примерно на 5 см).

⚠ ПРЕДУПРЕЖДЕНИЕ

Закрывая люк, соблюдайте осторожность, чтобы не защемить голову или другие части тела, а также предметы поблизости.
Если между стеклом люка на крыше и верхним уплотнительным желобом переднего стекла попал предмет, диаметр которого составляет менее 4 мм, функция автоматического изменения направления может не определить наличие преграды, в результате чего стекло не остановится и не изменит направление движения.

Автоматическое изменение направления

Если в ходе автоматического закрытия люка в крыше будет обнаружен какой-либо объект или часть тела, система изменит направление на обратное, а затем остановит движение.
Функция автоматического изменения направления не работает, если между раздвижным стеклом и рамой люка расположено совсем маленькое препятствие. Перед закрыванием люка следует всегда проверять, чтобы все пассажиры и объекты располагались в стороне от него.

⚠ ПРЕДУПРЕЖДЕНИЕ

- **Никогда не пытайтесь намеренно защемить любую часть вашего тела, чтобы активировать функцию автоматического реверсирования.**
- **Функция автоматического реверсирования может не сработать, если что-то окажется защемленным прежде чем люк полностью закроется.**

Установка люка в крыше под углом

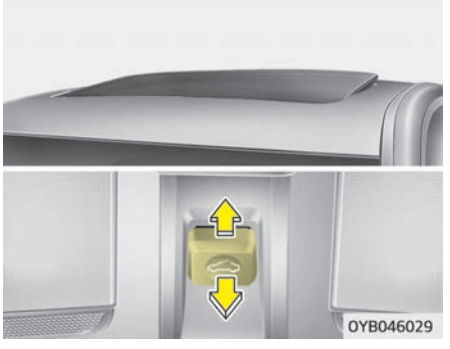

Чтобы открыть люк в крыше, отведите рычаг управления люком в крыше вверх и удерживайте его, пока люк не переместится в нужное положение.
Чтобы закрыть люк в крыше, переместите рычаг управления люком вперед и удерживайте до тех пор, пока люк не окажется в нужном положении.

⚠ ПРЕДУПРЕЖДЕНИЕ

- **Закрывая люк, соблюдайте осторожность, чтобы не защемить голову или другие части тела, а также предметы поблизости.**
- **Не регулируйте люк во время движения. Это может привести к потере управления автомобилем и аварии.**
- **Чтобы избежать серьезной травмы или смерти, не следует высовывать голову, руки или тело через люк во время движения.**

⚠ ПРЕДОСТЕРЕЖЕНИЕ

- **Периодически удаляйте грязь, которая может скапливаться на направляющей.**
- **Если попытаться открыть люк при температуре ниже нуля или когда крыша покрыта снегом или льдом, стекло или мотор могут быть повреждены.**

(Продолжение)

(Продолжение)

- **При длительном пользовании люка в крыше скопившаяся между люком и панелью крыши пыль может вызывать шум.**
  Регулярно открывайте люк в крыше и удаляйте пыль, используя чистую ткань.
- **Люк в крыше выполнен таким образом, что он сдвигается вместе с солнцезащитной шторкой. Не оставляйте солнцезащитную шторку в закрытом положении, когда открыт люк в крыше.**

Солнцезащитная шторка

Солнцезащитная шторка открывается автоматически вместе со стеклянной панелью. Если вы хотите закрыть ее, вам необходимо будет сделать это вручную.

Сброс параметров люка в крыше

В случае возникновения следующих ситуаций следует произвести проверку работы управления люком:

- Аккумулятор разряжен или отключен; соответствующий предохранитель был заменен или отключен.

– Функция управления люком в одно касание не работает.

1. Следует переключить замок зажигания в положение «ON» (Вкл.).
2. Полностью закройте люк.
3. Отпустить рычаг управления люком.
4. Подайте рычаг управления вперед, пока люк не наклонится и не начнет перемещаться вверх и вниз. После этого следует отпустить рычаг.
5. Подайте рычаг управления вперед и убедитесь, что управление люком производится в следующей последовательности:
   ОТКРЫТИЕ С НАКЛОНОМ ➔ ОТКРЫТИЕ СО СДВИГОМ ➔ ЗАКРЫТИЕ СО СДВИГОМ
   После этого следует отпустить рычаг управления люком.

Если люк не работает должным образом, следует проверить систему в специализированной мастерской. Kia рекомендует обратиться к официальному дилеру Kia или партнерской сервисной компании.

⚠ ПРЕДОСТЕРЕЖЕНИЕ

Если параметры люка в крыше не сбрасываются, когда аккумулятор автомобиля отсоединен или разряжен либо перегорел соответствующий предохранитель, то люк может работать неправильно.

РУЛЬ

Электроусилитель руля

Электроусилитель руля облегчает управление автомобилем за счет электромотора. Если выключен двигатель или не работает система электроусилителя руля, возможность управлять автомобилем сохраняется, но для этого требуется больше усилий.

Электроусилитель руля контролируется соответствующим блоком управления, который определяет момент силы, необходимый для поворота рулевого колеса, положение рулевого колеса и скорость автомобиля, на основании чего подает команды электродвигателю.

Руль становится тяжелее ростом скорости автомобиля и легче с ее уменьшением, что позволяет улучшить управляемость рулевого колеса.

Если вы заметили изменение усилия, требуемого для поворота рулевого колеса при штатной эксплуатации автомобиля, следует произвести проверку системы в специализированной мастерской. Kia рекомендует обратиться к официальному дилеру Kia или партнерской сервисной компании.

✻ ПРИМЕЧАНИЕ

При нормальной эксплуатации автомобиля возможно проявление следующих признаков.

- Не загорается сигнальная лампа системы EPS.
- Сразу после включения зажигания необходимо высокое усилие поворота рулевого колеса. Это связано с тем, что система выполняет диагностику EPS. По завершении диагностики усилие поворота рулевого колеса возвращается к обычному уровню.
- После переключения замка зажигания в положение «ON» (Вкл.) или «LOCK» (Блокировка) реле EPS может издать щелчок.
- Когда автомобиль стоит или движется на малой скорости, может быть слышен звук электромотора усилителя руля.

(Продолжение)

(Продолжение)

- Если система электроусилителя руля работает неправильно, то на приборной панели загорается соответствующая сигнальная лампа. Рулевое колесо может вращаться с большим трудом или работать неправильно. В этом случае следует проверить систему в специализированной мастерской.
  Kia рекомендует обратиться к официальному дилеру Kia или партнерской сервисной компании.
- Усилие поворота рулевого колеса возрастает, если его постоянно вращать в стоящем на месте автомобиле. Однако через несколько минут электроусилитель вернется в нормальное рабочее состояние.
- В процессе поворота руляевого колеса при низких температурах возможно появление шума. При повышении температуры шум исчезает. Это нормальное явление.

(Продолжение)

(Продолжение)

- Когда появится предупреждающий индикатор системы зарядки или напряжение станет низким (в случае ненормальной работы или неисправности генератора (или аккумулятора)), рулевое колесо может стать тяжелым, а управление станет необычно трудным.

Регулировка наклона и высоты руля (при наличии)

Средства регулировки наклона и выдвигания рулевого колеса позволяют откорректировать его положение перед поездкой.
Также можно поднять рулевое колесо, чтобы оно не мешало ногам при высадке и посадке в автомобиль.
Размещайте рулевое колесо таким образом, чтобы обеспечить удобство управления автомобилем; при этом оно не должно закрывать обзор сигнальных ламп и датчиков на приборной панели.

⚠ ПРЕДУПРЕЖДЕНИЕ

- **Запрещается регулировать угол наклона рулевого колеса во время движения. Вы можете потерять управление, вследствие чего возможно нанесение тяжелых травм, гибель или провоцирование дорожно-транспортного происшествия.**
- **После регулировки попробуйте переместить рулевое колесо вверх и вниз для проверки надежности его фиксации.**

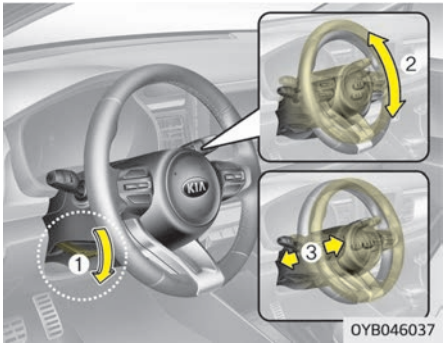

Для изменения угла наклона рулевого колеса потяните вниз отжимной рычаг фиксатора (1), установите рулевое колесо под нужным углом (2) и на нужной высоте (3, при наличии), затем потяните отжимной рычаг фиксатора вверх, благодаря чему рулевое колесо фиксируется в заданном положении. Выполняйте регулировку положения рулевого колеса перед началом движения.

Обогрев рулевого колеса (при наличии)

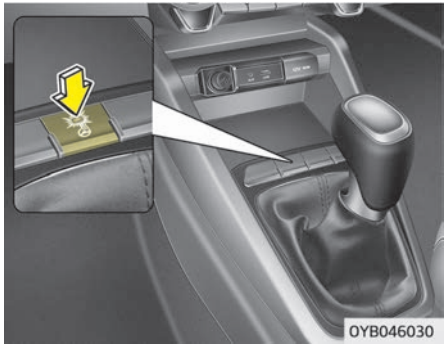

Когда ключ зажигания находится в положении «ON», нажмите кнопку подогрева руля, чтобы руль нагрелся. Индикатор на кнопке загорится.
Чтобы отключить обогрев рулевого колеса, нажмите эту кнопку еще раз. Индикатор на кнопке погаснет.
Обогрев рулевого колеса отключается автоматически приблизительно через 30 минут после включения.
Если выключить зажигание в течение 30 минут после нажатия кнопки обогрева рулевого колеса, при следующем включении зажигания функция обогрева будет отключена.

⚠ ПРЕДОСТЕРЕЖЕНИЕ

- **Не следует устанавливать на рулевое колесо дополнительные рукояти. Это может привести к повреждению системы обогрева рулевого колеса.**
- **При чистке рулевого колеса с подогревом не используйте органические растворители, такие как растворитель для краски, бензол, спирт и бензин. Это может привести к повреждению поверхности рулевого колеса.**
- **В случае повреждения поверхности рулевого колеса острым предметом возможно повреждения компонентов рулевого колеса с подогревом.**

Звуковой сигнал

Чтобы подать звуковой сигнал, нажмите на символы гудка на рулевом колесе. Регулярно проверяйте звуковой сигнал, чтобы убедиться в его исправной работе.

✻ ПРИМЕЧАНИЕ

Чтобы подать звуковой сигнал, нажмите в том месте рулевого колеса, которое обозначено символом гудка (см. иллюстрацию). Звуковой

(Продолжение)

(Продолжение)

сигнал сработает только при нажатии на эту область.

⚠ ПРЕДОСТЕРЕЖЕНИЕ

Не стучите с силой по сигналу и не ударяйте по нему кулаком. Не нажимайте на звуковой сигнал острыми предметами.

ЗЕРКАЛА

Внутреннее зеркало заднего вида

Отрегулируйте положение зеркала заднего вида по центру заднего стекла. Делайте это каждый раз перед началом движения.

⚠ ПРЕДУПРЕЖДЕНИЕ

■ Обзорность зеркала заднего вида

Не размещайте на заднем сидении или в багажном отделении предметы, которые могут ограничивать обзор через заднее стекло.

⚠ ПРЕДУПРЕЖДЕНИЕ

Не регулируйте зеркало заднего вида во время движения автомобиля. Это может привести к потере управления и созданию аварийной ситуации со смертельным исходом, серьезными травмами и повреждением имущества.

⚠ ПРЕДУПРЕЖДЕНИЕ

Не вносите какие-либо изменения в конструкцию зеркала и не устанавливайте широкое зеркало. Это может привести к травмам при аварии или раскрытии подушки безопасности.

Дневное/ночное зеркало заднего вида (при наличии)

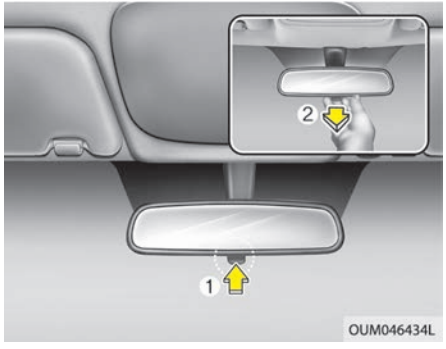

Эту регулировку следует выполнить перед началом движения при дневном положении переключателя дневного/ночного режима (1).

Потяните переключатель дневного/ночного режима на себя (2), чтобы уменьшить слепящий свет от фар автомобилей, едущих позади вас в ночное время.

Помните, что в ночном положении четкость отражения в зеркале заднего вида уменьшается.

❊ (1): Day (день), (2): Night (ночь)

Электрохроматическое зеркало (ECM) (при наличии)

Электрическое зеркало заднего вида автоматически убирает ослепляющий свет фар позади идущих транспортных средств в ночное время или в условиях низкой освещенности. Датчик (3), установленный в зеркале, определяет уровень освещенности вокруг автомобиля и автоматически убирает ослепляющий свет фар позади идущих автомобилей.
При работающем двигателе слепящий свет автоматически убирается с помощью датчика, встроенного в зеркало заднего вида.

Каждый раз, когда рычаг переключения передач переводится в положение «R» (задний ход), зеркало автоматически переключается в режим наибольшей яркости, чтобы улучшить водителю задний обзор.

⚠ ПРЕДОСТЕРЕЖЕНИЕ

При очистке зеркала используйте бумажное полотенце или аналогичный материал, смоченный чистящим средством для стекол. Не распыляйте чистящее средство непосредственно на стекло зеркала. Это может привести к попаданию жидкого очистителя внутрь корпуса зеркала.

Управление электрическим зеркалом заднего вида

- Зеркало по умолчанию включается каждый раз, когда замок зажигания переводится в положение «ON» (Вкл.).
- Для отключения функции автоматического затемнения нажмите кнопку включения/выключения (1). Индикаторная лампа зеркала (2) погаснет.
  Для включения функции автоматического затемнения нажмите кнопку включения/выключения (1). Индикаторная лампа зеркала (2) загорится.

Наружное зеркало заднего вида

Обязательно отрегулируйте углы наклона зеркал перед началом движения.
Автомобиль оборудован левым и правым наружными зеркалами заднего вида. Положение зеркал можно регулировать дистанционно с помощью специального переключателя. Корпуса зеркал можно сложить во избежание повреждений во время автоматической мойки автомобиля или при проезде через узкую улицу.

⚠ ПРЕДУПРЕЖДЕНИЕ

■ Зеркала заднего вида

- **Наружного зеркала заднего вида имеют выпуклую форму. Отражающиеся в зеркале объекты находятся ближе, чем кажется.**
- **При смене ряда используйте внутреннее зеркало заднего вида или непосредственное наблюдение, чтобы определить фактическое расстояние до следующего за вами транспортного средства.**

⚠ ПРЕДОСТЕРЕЖЕНИЕ

Не соскребайте лед с лицевой стороны зеркала: это может привести к повреждению поверхности стекла. Если лед мешает перемещению зеркала, не регулируйте его с применением силы. Для удаления льда используйте противообледенительный спрей либо губку или мягкую ткань с очень теплой водой.

⚠ ПРЕДОСТЕРЕЖЕНИЕ

Если зеркало заклинило из-за льда, не регулируйте его с применением силы. Используйте рекомендованный спрей-антиобледенитель (не радиаторный антифриз), чтобы разморозить заклинивший механизм, или переместите автомобиль в теплое место и дайте льду растаять.

⚠ ПРЕДУПРЕЖДЕНИЕ

Не регулируйте и не складывайте зеркала заднего вида во время движения автомобиля. Это может привести к потере управления и созданию аварийной ситуации со смертельным исходом, серьезными травмами и повреждением имущества.

Дистанционное управление

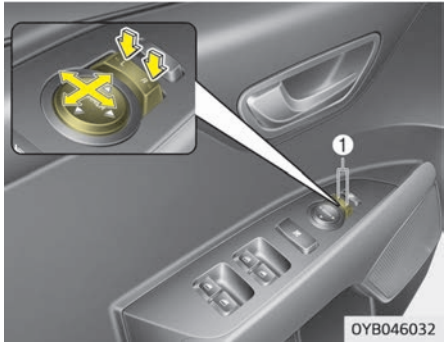

Тип с электроприводом

Положение левого и правого зеркала заднего вида можно дистанционно отрегулировать при помощи переключателя наружных зеркал заднего вида. Для регулировки положения любого из зеркал замок зажигания должен находиться в положении «ACC» (Доп. оборудование).

Для этого нажмите кнопку «R» (правое) или «L» (левое) (1), чтобы выбрать зеркало, а затем нажмите на соответствующую точку (▲), чтобы сместить выбранное зеркало вверх, вниз, влево или вправо.

После этого снова нажмите кнопку «R» (правое) или «L» (левое) для предотвращения случайного регулирования.

⚠ ПРЕДОСТЕРЕЖЕНИЕ

- **При достижении максимальных углов регулирования движение зеркала прекращается, однако электродвигатель продолжает работать, пока нажат переключатель. Чтобы не повредить электродвигатель, не удерживайте переключатель нажатым дольше необходимого времени.**
- **Не пытайтесь отрегулировать наружное зеркало заднего вида вручную. Это может привести к повреждению деталей.**

Складывание наружного зеркала заднего вида

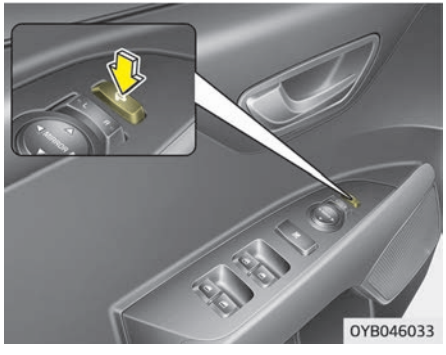

Тип с электроприводом (при наличии)

Нажмите кнопку для того, чтобы сложить внешнее зеркало заднего вида. Для того, чтобы привести зеркало в рабочее положение, еще раз нажмите кнопку.

⚠ ПРЕДОСТЕРЕЖЕНИЕ

Наружное зеркало заднего вида с электроприводом работает даже в случае, если замок зажигания нахо-

(Продолжение)

(Продолжение)

дится в положении «OFF» (Выкл). Однако, для исключения ненужной разрядки аккумулятора, не регулируйте положение зеркал больше чем нужно, если двигатель не работает.

⚠ ПРЕДОСТЕРЕЖЕНИЕ

В случае если наружное зеркало заднего вида оснащено электроприводом, не складывайте его рукой. При этом можно повредить привод.

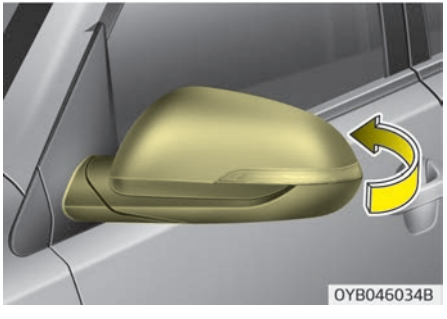

Ручной тип

Для того чтобы сложить наружное зеркало заднего вида, возьмитесь за корпус зеркала и сложите его по направлению к задней части автомобиля.

КОМБИНАЦИЯ ПРИБОРОВ

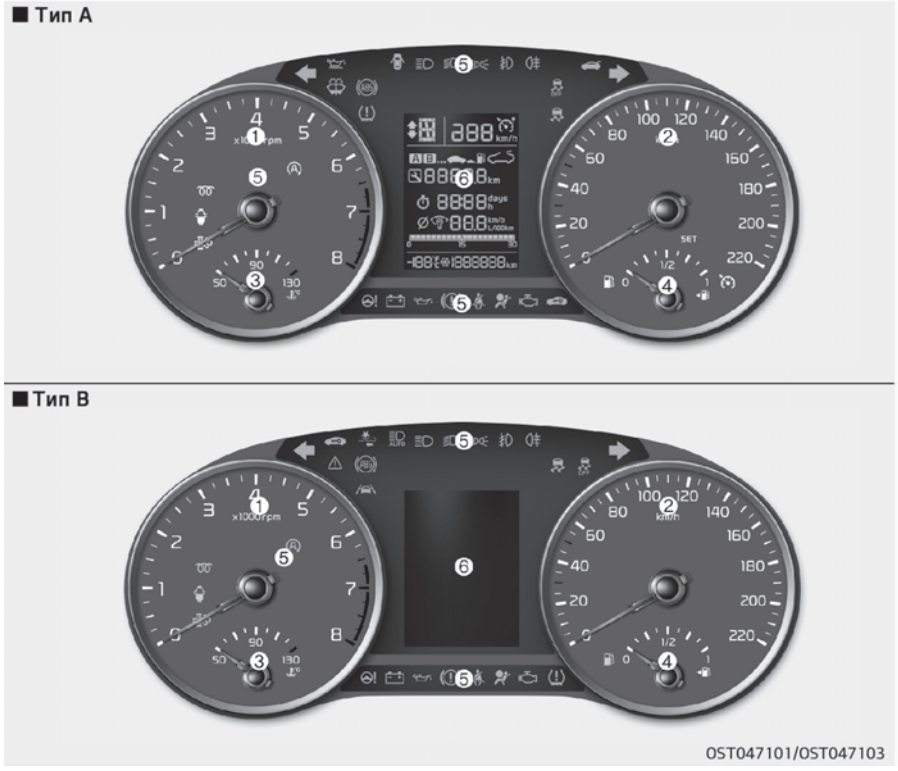

1. Тахометр
2. Спидометр
3. Указатель температуры охлаждающей жидкости двигателя
4. Указатель уровня топлива
5. Сигнальные и индикаторные лампы
6. ЖК-дисплей

❊ Фактическая комбинация приборов в автомобиле может отличаться от изображенной на рисунке. Подробнее см. в разделе “Приборы” на странице 4-54.

Управление комбинаций приборов

Регулирование подсветки комбинации приборов (при наличии)

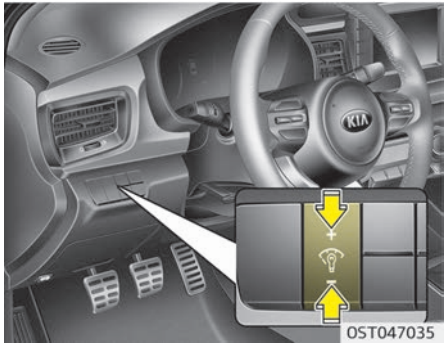

⚠ ПРЕДУПРЕЖДЕНИЕ

Не настраивайте комбинацию приборов во время движения. Это может привести к потере управления и созданию аварийной ситуации со смертельным исходом, серьезными травмами и повреждением имущества.

Яркость подсветки приборной панели регулируется при помощи кнопки управления подсветкой (+ или –), когда ключ зажигания или кнопка «ENGINE START/STOP» (Запуска/остановки двигателя) установлены в положение «ON» или включены задние фары.

■ Комбинации приборов типа A

■ Комбинация приборов типа B

- При удерживании кнопки («+» или «–») нажатой, яркость подсветки будет меняться непрерывно.
- При достижении максимальной или минимальной яркости прозвучит предупреждающий сигнал.

Управление окном ЖК-дисплея

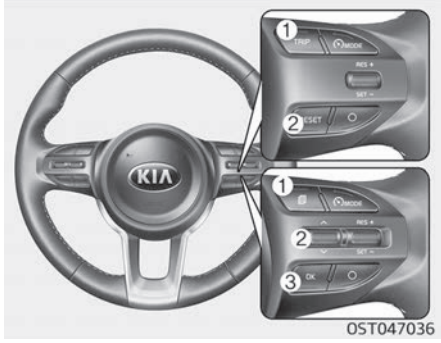

Режимы окна ЖК-дисплея можно изменить с помощью кнопок управления на рулевом колесе.

– Тип A

(1) Кнопка «TRIP» (информация о поездке)	Кнопка «TRIP» (Поездка) для изменения режимов маршрутного компьютера.
(2) «RESET» (Сброс):	Кнопка «RESET» (Сброс) для сброса выбранных элементов.

– Тип B

(1) 🗐:	кнопка выбора режима для изменения режимов дисплея.
(2) ∧/∨:	переключатель прокрутки для выбора пунктов.
(3) OK:	Кнопка «SET/RESET» (установки и сброса параметров)

❈ Информацию о режимах ЖК-дисплея см. в разделе “ЖК-дисплей” на странице 4-59.

Приборы

Спидометр

Спидометр показывает скорость автомобиля и в милях в час (миль/ч) и/или километрах в час (км/ч).

Тахометр

Тахометр показывает приблизительное количество оборотов двигателя в минуту (об/мин).
Пользуйтесь тахометром для выбора правильной передачи и предотвращения перегрузки двигателя и/или превышения допустимого числа оборотов.

⚠ ПРЕДОСТЕРЕЖЕНИЕ

Не допускайте работы двигателя в КРАСНОЙ ЗОНЕ тахометра. Это может привести к серьезному повреждению двигателя.

Указатель температуры охлаждающей жидкости двигателя

Этот индикатор показывает температуру охлаждающей жидкости двигателя, когда замок зажигания или кнопка «ENGINE START/STOP» (Запуска/остановки двигателя) находятся в положении «ON» (Вкл.).

⚠ ПРЕДОСТЕРЕЖЕНИЕ

Если указатель датчика перемещается за пределы нормального диапазона значений по направлению к положению «130», это указы-

(Продолжение)

(Продолжение)

вает на перегрев, который может привести к повреждению двигателя. Не продолжайте движение с перегретым двигателем. Если автомобиль перегревается, см. раздел "Перегрев двигателя" на странице 7-08.

⚠ ПРЕДУПРЕЖДЕНИЕ

Никогда не снимайте крышку радиатора, пока двигатель горячий. Охлаждающая жидкость двигателя находится под давлением и может вызвать сильные ожоги. Перед добавлением охлаждающей жидкости в резервуар подождите, пока двигатель не остынет.

Указатель уровня топлива

Указатель уровня топлива показывает примерное количество топлива, оставшегося в топливном баке.

✻ ПРИМЕЧАНИЕ

- Объем топливного бака указан в “Рекомендуемые смазочные материалы и их количество” на странице 9-13.

(Продолжение)

(Продолжение)

- В дополнение к указателю уровня топлива автомобиль оснащен сигнальной лампой низкого уровня топлива, которая загорается, когда топливный бак почти пуст.
- На склонах и поворотах вследствие движения топлива в баке стрелка указателя уровня топлива может колебаться или сигнальная лампа низкого уровня топлива загораться раньше, чем обычно.

⚠ ПРЕДУПРЕЖДЕНИЕ

■ Указатель уровня топлива

Полная выработка топлива может подвергнуть опасности людей, находящихся в автомобиле.
При включении сигнальной лампы низкого уровня топлива или приближении стрелки на указателе уровня топлива к точке «0» (Пусто), необходимо как можно скорее остановиться для дозаправки.

⚠ ПРЕДОСТЕРЕЖЕНИЕ

Не ездите с очень низким уровнем топлива. Если топливо закончится, это может привести к пропускам зажигания и повреждению каталитического нейтрализатора.

Одометр

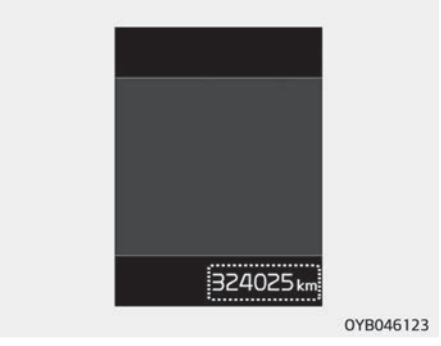

Одометр показывает общее расстояние, которое преодолел автомобиль, и должен использоваться для определения срока выполнения периодического техобслуживания.
– Диапазон одометра: 0~1 599 999 км.

Указатель наружной температуры

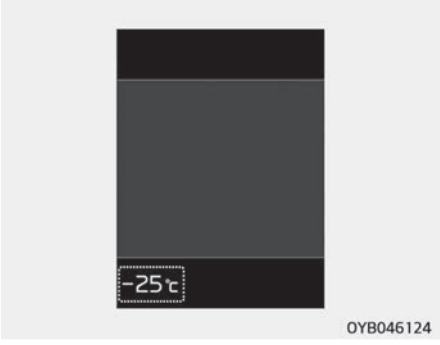

Этот индикатор показывает текущую температуру наружного воздуха с точностью до 1 °C.
– Температурный диапазон:

– Тип A: - 40~85 °C

– Тип B: - 40~85 °C

Температура наружного воздуха на дисплее может меняться не сразу (как на обычном термометре), чтобы не отвлекать внимание водителя.
Для изменения единицы изменения температуры (с °C на °F или °F на °C)

- Комбинации приборов типа A
  Нажмите и удерживайте нажатой кнопку «TRIP» (Информация о поездке) в течение 5 секунд или более.
- Комбинация приборов типа B
  Единицы измерения температуры можно изменить, войдя в режим «User Settings» (Пользовательские настройки) на ЖК-дисплее.

❈ Подробнее см. в разделе “ЖК-дисплей” на странице 4-59.

Индикатор переключения передач

Индикатор переключения передач на МКПП

Этот индикатор показывает передачу, которую нужно выбрать для экономии топлива во время движения.
– Для 5-скоростных трансмиссий
  - Повышение передачи: ▲2, ▲3, ▲4, ▲5
  - Понижение передачи: ▼3, ▼4
– Для 6-скоростных трансмиссий
  - Повышение передачи: ▲2, ▲3, ▲4, ▲5, ▲6

- Понижение передачи: ▼3, ▼4, ▼5

Например

▲3: Указывает, что рекомендуется перейти на третью передачу (в настоящий момент рычаг переключения передач находится на второй или на первой передаче).

▼3: указывает, что рекомендуется перейти на третью передачу (в настоящий момент рычаг переключения передач находится на четвертой, пятой или шестой передаче).

Когда система не работает должным образом, этот индикатор не отображается.

ОКНА ЖК-ДИСПЛЕЯ (ПРИ НАЛИЧИИ)

Обзор

В окнах на ЖК-дисплее отображается следующая информация для водителей.

- Информация о поездке
- Режимы ЖК-дисплея
- Предупреждения

Информация о поездке (маршрутный компьютер)

Маршрутный компьютер — это микропроцессорная система информирования водителя, которая отображает информацию, относящуюся к управлению транспортным средством.

✻ ПРИМЕЧАНИЕ

Некоторые данные о движении, хранящиеся в маршрутном компьютере (например, средняя скорость движения автомобиля), сбрасываются после отсоединения аккумулятора.

Режимы движения

- Для комбинации приборов типа A

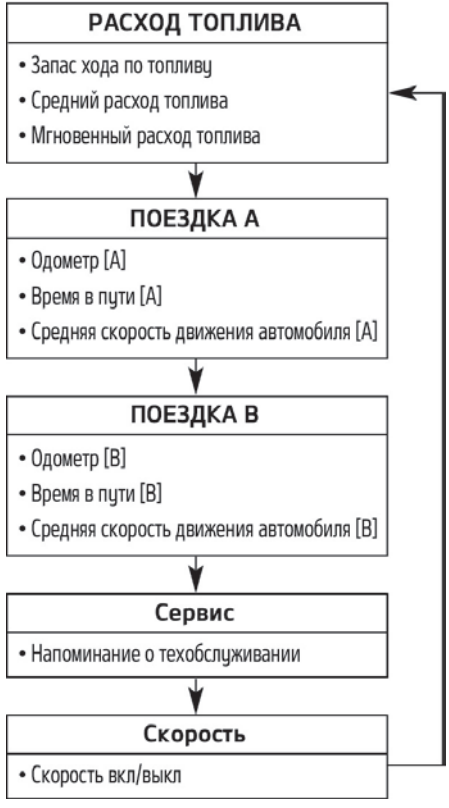

Чтобы изменить режим поездки, нажмите кнопку «TRIP» (информация о поездке).
- Для комбинации приборов типа B

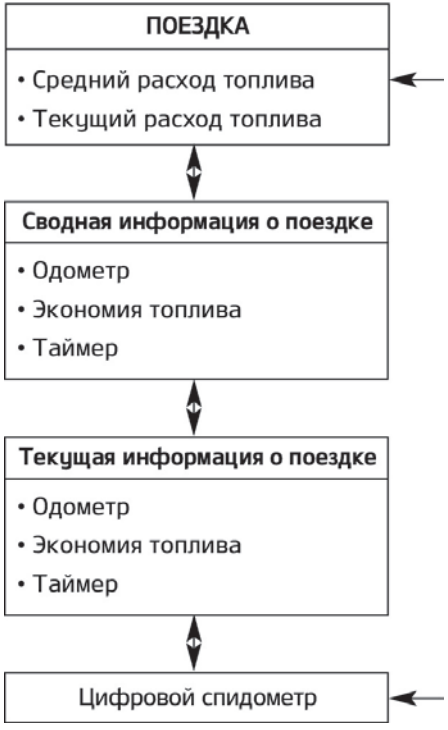

Изменить режим движения можно с помощью переключателя прокрутки (^ / v) в режиме маршрутного компьютера.

Поездка A/B (для приборной панели типа A)

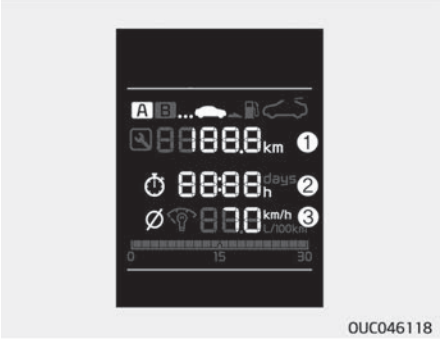

Одометр (1)

- Одометр показывает общий пробег с момента последнего сброса его показаний.
  - Диапазон значений расстояния: 0 ~ 1 599 999 км или 0 ~ 999 999 миль
- Для сброса показаний одометра удерживайте кнопку «RESET» (Сброс) на рулевом колесе более 1 секунды, когда отображается одометр.

Время в пути (2)

- Прошедшее время — это общее время в пути с момента последнего сброса этих показаний.
  - Диапазон времени (чч:мм): 00:00 ~ 99:59
- Чтобы сбросить время, проведенное в пути, удерживайте кнопку «RESET» (Сброс) на рулевом колесе более 1 секунды, когда отображается время, проведенное в пути.

✻ ПРИМЕЧАНИЕ

Даже если автомобиль неподвижен, время в пути продолжает отсчитываться, пока работает двигатель.

Средняя скорость движения автомобиля (3)

- Средняя скорость движения автомобиля рассчитывается на основе общего пройденного расстояния и вре-

мени в пути с момента последнего сброса показаний этого счетчика.
  - Диапазон скорости: 0 ~ 250 км/ч или миль/ч

- Для сброса средней скорости движения автомобиля удерживайте кнопку «RESET» (Сброс) на рулевом колесе более 1 секунды, когда отображается средняя скорость движения автомобиля.

✻ ПРИМЕЧАНИЕ

- Средняя скорость движения автомобиля не отображается, если после перемещения замка зажигания в положение «ON» (Вкл.) пройденный путь составляет менее 50 метров или время в пути составляет менее 10 секунд.
- Даже если автомобиль неподвижен, средняя скорость автомобиля продолжает отсчитываться, пока работает двигатель.

Расход топлива

■ Комбинации приборов типа A

OYB046128D

■ Комбинация приборов типа B

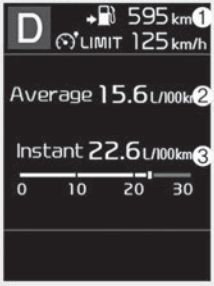

OYB046127D

Запас хода по топливу (1)

- Запас хода по топливу — это примерное расстояние, которое автомобиль может преодолеть на оставшемся количестве топлива.
  - Диапазон значений расстояния: 1 ~ 9 999 км или 1 ~ 9 999 миль
- Если расчетное расстояние составляет менее 1 км, то запас хода по топливу на дисплее маршрутного компьютера отображается как «---».

✻ ПРИМЕЧАНИЕ

- Если автомобиль находится на неровной поверхности либо был отключен аккумулятор, то функция определения запаса хода по топливу может работать неправильно.
- Запас хода по топливу может отличаться от фактически пройденного расстояния, так как это расчетный показатель дальности хода.
- Если в бак автомобиля долито менее 6 литров топлива, маршрутный компьютер может не определить повышение уровня топлива.

(Продолжение)

(Продолжение)

- Расход топлива и запас хода по топливу могут значительно варьироваться в зависимости от ситуации на дороге, стиля вождения и состояния автомобиля.

Средний расход топлива (2)

- Средний расход топлива рассчитывается на основании общего пройденного расстояния и общего потребления топлива с момента последнего сброса значения среднего расхода топлива.
  - Диапазон значений расхода топлива: 0 ~ 99,9 км/л, л/100 км или миль/галлон
- Показания среднего расхода топлива можно сбросить автоматически или вручную.

Сброс вручную

Для того, чтобы сбросить показания среднего расхода топлива вручную, нажмите «RESET» (Сброс) (для комбинации приборов A) или кнопку «OK» (для комбинации приборов B) на рулевом колесе и удерживайте ее более 1 секунды, когда на дисплее отображается средний расход топлива.

Автоматический сброс (для комбинации приборов типа B)

Для того чтобы показания среднего расхода топлива автоматически сбрасывались при каждой заправке, выберите режим «Fuel economy auto reset» (Автосброс показаний экономии топлива) в меню User Settings (пользовательских настроек) на ЖК-дисплее (см. раздел “ЖК-дисплей” на странице 4-59).

- Выкл. — можно установить значение по умолчанию вручную при помощи кнопки сброса переключения поездки.
- Во время движения — настройки автоматически сбрасываются на значения по умолчанию через 4 часа после выключения зажигания.
- Во время заправки — когда скорость автомобиля превышает 1 км/ч после доливки топлива в объеме более 6 литров, настройки автоматически сбрасываются на значения по умолчанию.

✻ ПРИМЕЧАНИЕ

Показания среднего расхода топлива не являются точными, если автомобиль движется не более 10 секунд или прошел не более 50 метров с момента переключения замка зажигания или кнопки «ENGINE START/STOP» (запуска/остановки двигателя) в положение «ON» (Вкл.).

Текущий расход топлива (3)

- В этом режиме отображается текущее значение расхода топлива за последние несколько секунд, если скорость автомобиля превышает 10 км/ч.
  - Диапазон значений расхода топлива: 0,0 ~ 30 км/л, л/100 км или 0,0 ~ 50 миль/галлон

Режим отображения сводной информации о поездке (для комбинации приборов B)

Отображение сводной информации о пройденном расстоянии/расходе топлива/времени в пути.

- Сводная информация начинает высчитываться после того, как автомобиль пройдет более 300 метров.
- Если после отображения сводной информации нажать кнопку «OK», удерживая ее более 1 секунды, информация будет обнулена.
- Сбор информации происходит во время работы двигателя, даже если автомобиль не движется.

Режим разового отображения информации о поездке (для комбинации приборов B)

Информация о поездке отображается для каждого цикла включения/выключения зажигания.

- Информация о расходе топлива начинает высчитываться после того, как автомобиль пройдет более 300 метров.
- Информация о поездке обнуляется через 4 часа после выключения зажигания. Если включить зажигание прежде, чем пройдет 4 часа, информация не будет обнулена.
- Если после отображения информации о поездке нажать кнопку «OK», удерживая ее более 1 секунды, информация будет обнулена.
- Сбор информации происходит во время работы двигателя, даже если автомобиль не движется.

Цифровой спидометр

■ Комбинации приборов типа A

■ Комбинация приборов типа B

В этом режиме отображается текущая скорость автомобиля.

Режимы ЖК-дисплея (для комбинации приборов типа B)

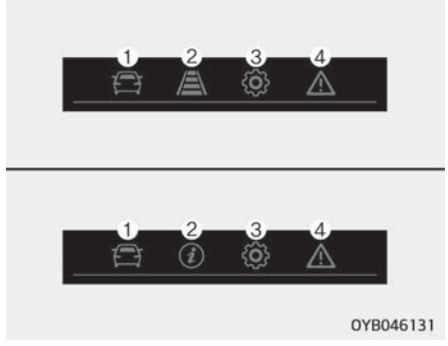

1. Режим маршрутного компьютера
   Этот режим показывает дорожную информацию, такую как счетчик пути, экономия топлива и т. д. Подробнее см. в разделе “Маршрутный компьютер” на странице 4-59.
2. Режим помощи водителю
   - : в этом режиме отображается состояние системы предупреждения о покидании полосы движения (LDW), системы уведомления о сосредоточенности водителя (DAW) и значение давления в шинах.
   - в этом режиме отображается давление шинах.
3. Режим пользовательских настроек
   В этом режиме можно изменить настройки дверей, ламп и так далее.
4. Режим общего предупреждения
   В этом режиме отображаются предупреждающие сообщения, связанные со сбоями системы контроля давления в шинах (TPMS), низким давлением в шинах или низким уровнем масла в двигателе, а также сбоями вспомогательной системы предупреждения о лобовом столкновении (FCA) (при наличии) или системы предупреждения об опасности столкновения в непросматриваемой зоне (BCW) (при наличии).

❈ Информацию по управлению режимами ЖК-дисплея см. в разделе “Управление ЖК-дисплеем” на странице 4-53.

Режим системы предупреждения о покидании полосы движения (LDW) (при наличии)

В этом режиме отображается состояние системы предупреждения о покидании полосы движения (LDW).

❊ Подробнее см. в разделе “Система предупреждения о покидании полосы движения (LDW)” на странице 6-60.

Сервисный режим

Напоминание о техобслуживании

Счетчик рассчитывает и отображает время или расстояние, оставшееся до следующего планового техобслуживания.

Если оставшийся пробег или время достигают значения 1 500 км или 30 дней, то каждый раз при переключении замка зажигания или кнопки «ENGINE START/STOP» (запуска/остановки двигателя) в положение «ON» (Вкл.) на несколько секунд отображается сообщение «Service in» (Время до техобслуживания).

Требуется техобслуживание

Если техобслуживание автомобиля в соответствии с уже введенным межсервисным интервалом не выполнено, то каждый раз, когда ключ зажигания или кнопка «ENGINE START/STOP» (Запуска/остановки двигателя) устанавливаются в положение «ON» (Вкл.), на несколько секунд будет отображаться сообщение «Service required» (Требуется техобслуживание).

Для установки межсервисного интервала на предварительно введенный пробег и количество дней, выполните следующие действия:

- Нажмите и удерживайте кнопку «RESET» (Сброс) более 1 секунды (для комбинации приборов типа A).
- Нажмите и удерживайте кнопку OK (Сброс) более 1 секунды (для комбинации приборов типа B).

❊ ПРИМЕЧАНИЕ

При любом из перечисленных ниже условий информация о пробеге и днях может быть неправильной.

- Отсоединен кабель аккумулятора.
- Выключен переключатель с предохранителем.
- Разряжен аккумулятор.

Режим пользовательских настроек (для комбинации приборов типа B)

В этом режиме можно изменить настройки дверей, осветительных приборов и т. д.

⚠ ПРЕДУПРЕЖДЕНИЕ

Не регулируйте настройки пользователя во время вождения. Вы можете потерять управление, вследствие чего возможно нанесение тяжелых травм или провоцирование дорожно-транспортного происшествия.

Измените настройки после включения стояночного тормоза

Это предупреждение появляется при попытке настроить параметры пользователя во время вождения.
По соображениям безопасности настройки в меню «User Settings» (Настройки пользователя) следует изменять после включения стояночного тормоза.

Система помощи при вождении (при наличии)

- Система предупреждения о сосредоточенности водителя (DAW, при наличии)
  Настройка чувствительности системы предупреждения о сосредоточенности водителя (DAW).
  - Выкл./Нормальный/Ранний

❈ Подробнее см. в разделе “Система предупреждения о сосредоточенности водителя (DAW)” на странице 6-64.

- Вспомогательная система предупреждения о лобовом столкновении (FCA), (при наличии): если этот пункт выбран, активируется функция FCA.

❈ Подробнее см. в разделе “Вспомогательная система предупреждения о лобовом столкновении (FCA)” на странице 6-50.

- Система предупреждения о лобовом столкновении (при наличии): выбор уровня чувствительности системы предупреждения о лобовом столкновении.
  - Позднее/обычное/раннее

❈ Подробнее см. в разделе “Вспомогательная система предупреждения о лобовом столкновении (FCA)” на странице 6-50.

- Система предупреждения об опасности столкновения с объектами, движущимися в поперечном направлении позади автомобиля (RCCW) (при наличии)
  Включение или отключение системы предупреждения об опасности столкновения с объектами, движущимися в поперечном направлении позади автомобиля.

Дверь

- Автоматическая блокировка
  - Отключить: функция автоблокировки дверей будет отключена.
  - Включение на скорости: все двери будут автоматически запираться при скорости автомобиля выше 15 км/ч.
- Автоматическая разблокировка
  - Отключить: функция автоматической разблокировки дверей будет отключена.

- Выключение двигателя/Извлечение ключа зажигания (при наличии): все двери будут автоматически отпираться при извлечении ключа из замка зажигания или переключении кнопки «ENGINE START/STOP» (запуска/остановки двигателя) в положение «OFF» (выкл.).

Приборы освещения

- **«One Touch Turn Signal» (Функция включения указателей поворота одним касанием)**
  - «Off» (Выкл.): функция включения указателей поворота одним касанием отключена.
  - «3, 5, 7 Flashes» (3, 5, 7 миганий): при небольшом перемещении рычага включения указателей поворота сигнал смены полосы мигает 3, 5 или 7 раз.

❇ Подробнее см. в разделе “Световые сигналы” на странице 4-90.

- **«Head Lamp Delay» (Задержка отключения передних фар)**
  - Если этот пункт выбран, активируется функция задержки отключения передних фар.

Звуковые сигналы

- **Система предупреждения об опасности столкновения в непросматриваемой зоне (BCW) (при наличии)**
  Включение или отключение звукового сигнала системы предупреждения об опасности столкновения в непросматриваемой зоне (BCW).

Удобство

- **«Wiper/Light Display» (Отображение стеклоочистителей/осветительных приборов) (при наличии)**: если эта функция отмечена, отображение стеклоочистителей/осветительных приборов будет включено.
- **«Gear position pop-up» (Всплывающий экран положения коробки передач) (при наличии)**: если этот пункт выбран, активируется функция появления экрана положения коробки передач.

Межсервисный интервал

- **«Service Interval» (Межсервисный интервал)**
  Для активации или деактивации функции межсервисного интервала.
- **Регулировка интервала**
  Регулировка интервала (по пробегу и времени).
- **«Reset» (Сброс)**
  Для сброса функции межсервисного интервала.

Другие функции

- **«Fuel Economy Auto Reset» (Автосброс показаний расхода топлива)**
  - Off (Выкл.): средний расход топлива не будет автоматически сбрасываться при заправке.
  - После запуска двигателя: средний расход топлива будет сбрасываться автоматически по прошествии 4 часов после выключения двигателя.
  - После заправки: средний расход топлива будет автоматически сбрасываться при заправке.
- **«Fuel Economy Unit» (Единица измерения расхода топлива)**
  Для выбора единицы измерения расхода топлива.
  (км/л ↔ л/100 км)
- **«Temperature Unit» (Единица измерения температуры)**
  Для выбора единицы измерения температуры (°C, °F)

Язык

Выбор языка

«Reset» (Сброс)

Вы можете сбросить информацию в меню в режиме пользовательских настроек. Все меню в режиме пользовательских настроек возвращаются в исходное состояние, кроме языка и межсервисного интервала.

Предупреждения

На ЖК-дисплее могут отображаться предупреждения для водителя. Располагается в центре комбинации приборов.

Предупреждение может отображаться по-разному в зависимости от типа комбинации приборов; на некоторых их них предупреждение может совсем не отображаться.

Предупреждение отображается в виде символа, символа с текстом или только в виде текста.

Дверь, капот или дверь багажного отделения открыты

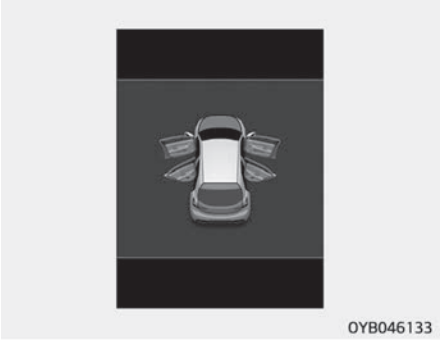

- Данное предупреждение отображается, указывая на открытую дверь, капот или дверь багажного отделения.

Люк в крыше открыт (при наличии)

- Это предупреждение отображается в случае выключения двигателя при открытом люке в крыше.

«Engine has overheated» (Перегрев двигателя)

- Это предупреждение загорается, когда температура охлаждающей жидкости двигателя превышает 120 °C. Это означает, что двигатель перегрелся и, возможно, поврежден.

❈ Если автомобиль перегрелся, см. раздел “Перегрев” на странице 7-08.

Разряжен аккумулятор в ключе (для системы интеллектуального доступа)

- Это предупреждающее сообщение появляется в случае, если разрядилась батарея электронного ключа при переключении кнопки «ENGINE START/STOP» (Запуска/остановки двигателя) в положение «OFF» (Выкл.).

Press START button while turning wheel (Поверните руль и нажмите кнопку «START») (для системы интеллектуального доступа)

- Это предупреждение появляется, если при нажатии кнопки «ENGINE START/STOP» (запуска/остановки двигателя) не происходит нормальной разблокировки рулевого колеса.
- Оно означает, что необходимо нажать кнопку «ENGINE START/STOP» (Запуска/остановки двигателя), одновременно поворачивая рулевое колесо вправо-влево.

Steering wheel unlocked (Руль разблокирован) (для системы интеллектуального доступа)

- Это предупреждение появляется, если рулевое колесо не блокируется при переключении кнопки «ENGINE START/STOP» (Запуска/остановки двигателя) в положение «OFF» (Выкл.).

Check Steering Wheel Lock System (Проверьте систему блокировки руля) (для системы интеллектуального доступа)

- Это предупреждение появляется, если не происходит нормальной блокировки рулевого колеса при переключении кнопки «ENGINE START/STOP» (Запуска/остановки двигателя) в положение «OFF» (Выкл.).

Press clutch pedal to start engine (Выжмите сцепление для запуска двигателя) (для системы интеллектуального доступа и механической коробки передач)

- Это предупреждение появляется, если положение кнопки «ENGINE START/STOP» (Запуска/остановки двигателя) дважды меняется на «ACC» в результате повторного нажатия кнопки без нажатияпедали сцепления.
- Это означает, что для запуска двигателя необходимо выжать педаль сцепления.

Ключ не в машине (для системы интеллектуального доступа)

- Это предупреждение загорается, если при нажатии кнопки «ENGINE START/STOP» (запуска/остановки двигателя) в автомобиле нет интеллектуального ключа.
- Это означает, что вы всегда должны иметь интеллектуальный ключ при себе.

Ключ не обнаружен (для системы интеллектуального доступа)

- Это предупреждение загорается, если при нажатии кнопки «ENGINE START/STOP» (Запуска/остановки двигателя) не был обнаружен интеллектуальный ключ.

Нажмите кнопку «START» еще раз (для системы интеллектуального доступа)

- Это предупреждение появляется, если кнопка «ENGINE START/STOP» (Запуска/остановки двигателя) не работает из-за ошибки системы.
- Это означает, что двигатель можно запустить, повторно нажав кнопку «ENGINE START/STOP» (Запуска/остановки двигателя).
- Если предупреждение появляется при каждом нажатии на кнопку «ENGINE START/STOP» (Запуска/остановки двигателя), следует доставить автомобиль на осмотр в специализированную мастерскую. Kia рекомендует обратиться к официальному дилеру Kia или партнерской сервисной компании.

Нажмите кнопку «START» ключом (для системы интеллектуального доступа)

- Это предупреждение загорается при нажатии кнопки «ENGINE START/STOP» (Запуска/остановки двигателя), когда отображается сообщение «Key not detected» (Ключ не обнаружен).
- В это время мигает индикаторная лампа иммобилайзера.

Проверьте систему предупреждения о сосредоточенности водителя (DAW) (при наличии)

Это предупреждение отображается, если в системе уведомления о сосредоточенности водителя возникли проблемы. В этом случае следует проверить автомобиль в специализированной мастерской. Kia рекомендует обратиться к официальному дилеру Kia или партнерской сервисной компании.

❊ Подробнее см. в разделе “Система предупреждения о сосредоточенности водителя (DAW)” на странице 6-64.

Проверьте систему предупреждений об опасности столкновения в непросматриваемой зоне (BCW) (при наличии)

Это предупреждение отображается, если в системе предупреждения об опасности столкновения в непросматриваемой зоне (BCW) возникли проблемы. В этом случае следует проверить автомобиль в специализированной мастерской. Kia рекомендует обратиться к официальному дилеру Kia или партнерской сервисной компании.

Сигнальная лампа предупреждения о гололеде на дороге (при наличии)

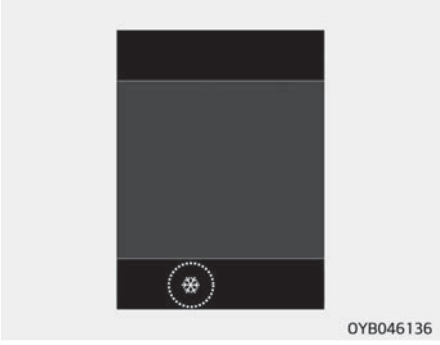

Эта сигнальная лампа предупреждает водителя о возможном гололеде на дороге.
При следующих условиях сигнальная лампа (включая указатель наружной температуры) мигнет 5 раз и засветится, также прозвучит звуковой сигнал.

- Температура на указателе наружной температуры ниже 4 °C

✻ ПРИМЕЧАНИЕ

Если во время движения загорается сигнальная лампа предупреждения о гололеде на дороге, необходимо управлять автомобилем более внимательно и осторожно, воздерживаясь от чрезмерного повышения скорости, резкого ускорения, внезапного торможения, крутых поворотов и т. д.

СИГНАЛЬНЫЕ И ИНДИКАТОРНЫЕ ЛАМПЫ

Сигнальные лампы

✻ ПРИМЕЧАНИЕ

■ Сигнальные лампы

Убедитесь, что после запуска двигателя все сигнальные лампы погасли. Если какая-либо лампа по-прежнему горит, это указывает на необходимость уделить внимание соответствующей системе.

Контрольная лампа подушек безопасности

Эта сигнальная лампа загорается в следующих случаях:

- После установки ключа зажигания или кнопки «ENGINE START/STOP» (запуска/остановки двигателя) в положение «ON» (Вкл.).
  - Лампа светится около 6 секунд, а затем гаснет.
- Когда происходит сбой в работе системы пассивной безопасности (SRS).
  В этом случае следует проверить автомобиль в специализированной мастерской. Kia рекомендует обратиться к официальному дилеру Kia или партнерской сервисной компании.

Контрольная лампа ремней безопасности

Эта сигнальная лампа информирует водителя о том, что ремень безопасности не пристегнут.

✻ Подробнее см. в разделе “Ремни безопасности” на странице 3-15.

Контрольная лампа включенного стояночного тормоза и низкого уровня тормозной жидкости

Эта сигнальная лампа загорается в следующих случаях:

- После установки ключа зажигания или кнопки «ENGINE START/STOP» (запуска/остановки двигателя) в положение «ON» (Вкл.).
  - Индикатор горит приблизительно 3 секунды
  - Индикатор продолжает гореть, если включен стояночный тормоз.
- Когда включен стояночный тормоз.
- Когда в бачке тормозной жидкости отмечается низкий уровень жидкости.
  - Если сигнальная лампа горит при отключенном стояночном тормозе, это указывает на низкий уровень тормозной жидкости в бачке.

Если в бачке тормозной жидкости отмечается низкий уровень жидкости:

1. Осторожно отведите автомобиль в ближайшее безопасное место и остановитесь.

2. Выключите двигатель, проверьте уровень тормозной жидкости, при необходимости долейте ее (подробнее см. пункт “«Тормозная жидкость»” на странице 8-57). Затем проверьте все компоненты тормозной системы на предмет утечки тормозной жидкости. Если в тормозной системе все еще отмечается утечка, то сигнальная лампа продолжает гореть, либо тормоза работают неправильно; не пользуйтесь автомобилем.
   В этом случае следует отбуксировать автомобиль в специализированную мастерскую для проверки. Kia рекомендует обратиться к официальному дилеру Kia или партнерской сервисной компании.

Двухконтурная тормозная система с диагональным разделением контуров

Автомобиль оснащен двухконтурной тормозной системой с диагональным разделением контуров. Это означает, что тормозное усилие распределяется на два колеса даже в случае отказа одного из контуров системы.

Если работает только один контур системы, то для остановки автомобиля на педаль тормоза нужно будет приложить большее усилие и утопить педаль глубже.
Также, в случае если работает только один контур тормозной системы, остановочный путь автомобиля увеличивается.
Если отказ тормозов происходит во время движения, переведите рычаг переключения передач на пониженную передачу, что позволит дополнительно тормозить двигателем, остановите автомобиль при первой возможности безопасной остановки.

⚠ ПРЕДУПРЕЖДЕНИЕ

■ **Контрольная лампа включенного стояночного тормоза и низкого уровня тормозной жидкости**

Использовать автомобиль с горящей сигнальной лампой опасно. Если Контрольная лампа включенного стояночного тормоза и низкого уровня тормозной жидкости горит при отключенном стояночном тор-

(Продолжение)

(Продолжение)

мозе, это указывает на низкий уровень тормозной жидкости в бачке.
В этом случае следует проверить автомобиль в специализированной мастерской. Kia рекомендует обратиться к официальному дилеру Kia или партнерской сервисной компании.

Контрольная лампа антиблокировочной тормозной системы (ABS)

Эта сигнальная лампа загорается в следующих случаях:

- После установки ключа зажигания или кнопки «ENGINE START/STOP» (Запуска/остановки двигателя) в положение «ON» (Вкл.).
  - Лампа светится около 3 секунд, а затем гаснет.

- Когда возникает неисправность в системе ABS (обычная тормозная система все равно продолжает работать без помощи антиблокировочной тормозной системы).
  В этом случае следует проверить автомобиль в специализированной мастерской. Kia рекомендует обратиться к официальному дилеру Kia или партнерской сервисной компании.

Контрольная лампа системы электронного распределения тормозного усилия (EBD)

Если во время движения одновременно загораются две сигнальные лампы:

- Система ABS и обычная тормозная система могут быть неисправны.
  В этом случае следует проверить автомобиль в специализированной мастерской. Kia рекомендует обратиться к официальному дилеру Kia или партнерской сервисной компании.

⚠ ПРЕДУПРЕЖДЕНИЕ

■ **Контрольная лампа системы электронного распределения тормозного усилия (EBD)**

Если одновременно загораются сигнальная лампа ABS и сигнальная лампа стояночного тормоза и тормозной жидкости, тормозная система может быть неисправна, и при резком торможении может возникнуть опасная ситуация.
В этом случае избегайте резкого торможения и движения с высокой скоростью.
Следует как можно скорее проверить автомобиль в специализированной мастерской. Kia рекомендует обратиться к официальному дилеру Kia или партнерской сервисной компании.

✻ ПРИМЕЧАНИЕ

■ Контрольная лампа системы электронного распределения тормозного усилия (EBD)

(Продолжение)

(Продолжение)

Если загорается сигнальная лампа ABS или одновременно загораются сигнальная лампа ABS и сигнальная лампа стояночного тормоза и тормозной жидкости, это может свидетельствовать о неисправности спидометра, одометра или счетчика пути. Кроме того, в этом случае может загораться сигнальная лампа EPS и увеличиваться или уменьшаться рулевое усилие.
В этом случае следует как можно скорее проверить автомобиль в специализированной мастерской.
Kia рекомендует обратиться к официальному дилеру Kia или партнерской сервисной компании.

Контрольная лампа рулевого управления с электроусилителем (EPS)

Эта сигнальная лампа загорается в следующих случаях:

- После установки ключа зажигания или кнопки «ENGINE START/STOP»

(запуска/остановки двигателя) в положение «ON» (Вкл.).
  - Данная индикаторная лампа загорается после поворота ключа зажигания в положение «ON» (Вкл.) и гаснет приблизительно через 3 секунды.

- Когда происходит сбой в работе системы EPS.
  В этом случае следует проверить автомобиль в специализированной мастерской. Kia рекомендует обратиться к официальному дилеру Kia или партнерской сервисной компании.

Индикаторная лампа неисправности (MIL)

Эта сигнальная лампа загорается в следующих случаях:

- После установки ключа зажигания или кнопки «ENGINE START/STOP» (запуска/остановки двигателя) в положение «ON» (Вкл.).
  - Лампа остается включенной до запуска двигателя.

- При обнаружении неисправности системы снижения токсичности выхлопа.
  В этом случае следует проверить автомобиль в специализированной мастерской. Kia рекомендует обратиться к официальному дилеру Kia или партнерской сервисной компании.

⚠ ПРЕДОСТЕРЕЖЕНИЕ

■ Индикаторная лампа неисправности (MIL)

Движение с включенной индикаторной лампой неисправности может привести к повреждению системы снижения токсичности выхлопа, что, в свою очередь, может негативно повлиять на управляемость автомобилем и/или экономию топлива.

⚠ ПРЕДОСТЕРЕЖЕНИЕ

■ Бензиновый двигатель

Включение индикаторной лампы неисправности (MIL) может указы-

(Продолжение)

(Продолжение)

вать на повреждение каталитического нейтрализатора, что может привести к потере мощности двигателя.
В этом случае следует как можно скорее проверить автомобиль в специализированной мастерской.
Kia рекомендует обратиться к официальному дилеру Kia или партнерской сервисной компании.

⚠ ПРЕДОСТЕРЕЖЕНИЕ

■ Дизельный двигатель

Мигание индикаторной лампы неисправности (MIL) указывает на неисправность системы впрыска, что может привести к потере мощности двигателя, увеличению уровня шума сгорания и уменьшению выхлопа.
В этом случае следует проверить систему управления двигателем в специализированной мастерской.
Kia рекомендует обратиться к официальному дилеру Kia или партнерской сервисной компании.

Контрольная лампа системы перезарядки

Эта сигнальная лампа загорается в следующих случаях:

- После установки ключа зажигания или кнопки «ENGINE START/STOP» (запуска/остановки двигателя) в положение «ON» (Вкл.).
  - Лампа остается включенной до запуска двигателя.
- Сигнальная лампа указывает на неисправность генератора или системы зарядки аккумуляторной батареи.

При наличии неисправности генератора или системы зарядки аккумуляторной батареи:

1. Осторожно отведите автомобиль в ближайшее безопасное место и остановитесь.
2. Выключите двигатель и проверьте приводной ремень генератора на предмет ослабления и разрывов.
   В этом случае следует как можно скорее проверить автомобиль в специализированной мастерской.
   Kia рекомендует обратиться к официальному дилеру Kia или партнерской сервисной компании.

Контрольная лампа давления моторного масла

Эта сигнальная лампа загорается в следующих случаях:

- После установки ключа зажигания или кнопки «ENGINE START/STOP» (запуска/остановки двигателя) в положение «ON» (Вкл.).
  - Лампа остается включенной до запуска двигателя.
- При низком давлении моторного масла.

Если давление моторного масла низкое:

1. Осторожно отведите автомобиль в ближайшее безопасное место и остановитесь.
2. Выключите двигатель и проверьте уровень масла (подробнее см. в разделе “Моторное масло” на странице 8-51). Если уровень масла низкий, то добавьте необходимое количество.
   Если сигнальная лампа продолжает гореть после доливки масла либо возможность долить масло отсутствует, следует в максимально сжатые сроки выполнить осмотр автомобиля в специализированной мастерской. Kia рекомендует обратиться к официальному дилеру Kia или партнерской сервисной компании.

⚠ ПРЕДОСТЕРЕЖЕНИЕ

■ **Контрольная лампа давления моторного масла**

- **Если не остановить двигатель сразу после включения сигнальной лампы давления моторного масла, то возможно серьезное повреждение двигателя.**
- **Если сигнальная лампа горит при работающем двигателе, то это указывает на возможность серь-**

(Продолжение)

(Продолжение)

езного повреждения или неисправности двигателя. В этом случае выполните следующие действия:

1. **Остановите автомобиль при первой возможности безопасной остановки.**
2. **Выключите двигатель и проверьте уровень масла. Если уровень масла двигателя низкий, долейте моторное масло до необходимого уровня.**
3. **Повторно запустите двигатель. Если сигнальная лампа продолжает гореть после запуска двигателя, незамедлительно заглушите его. В этом случае следует проверить автомобиль в специализированной мастерской. Kia рекомендует обратиться к официальному дилеру Kia или партнерской сервисной компании.**

Контрольная лампа уровня масла двигателя

Если загорается сигнальная лампа низкого уровня моторного масла, уровень масла в двигателе следует проверять.

Если загорается эта сигнальная лампа, следует как можно быстрее проверить уровень моторного масла и долить его при необходимости.
Долейте масло рекомендуемой марки через воронку, медленно заливая его малыми порциями (объем масла для замены: приблизительно 0,6 *л*~1,0 *л*)
Используйте только указанное моторное масло. (См. раздел "Рекомендуемые смазочные материалы и их количество" на странице 9-13.)
Не следует заливать чрезмерное количество моторного масла, уровень масла не должен превышать отметку F на масляном щупе.

✻ ПРИМЕЧАНИЕ

- После заливки моторного масла нужно проехать на автомобиле приблизительно 50 км, после чего сигнальная лампа погаснет.

(Продолжение)

(Продолжение)

- Переключите зажигание из положения «OFF» (Выкл.) в положение «ON» (Вкл.) 3 раза в течение 10 секунд, сигнальная лампа сразу же погаснет. Однако если отключить сигнальную лампу, не добавив моторное масло, то она вновь загорится примерно через 50 кмпробега.

⚠ ПРЕДОСТЕРЕЖЕНИЕ

Если сигнальная лампа по-прежнему горит после добавления масла в двигатель и 50 кмпробега, рекомендуется как можно скорее проверить автомобиль в специализированной мастерской. Kia рекомендует обратиться к официальному дилеру Kia или партнерской сервисной компании. Даже если эта сигнальная лампа не загорается после запуска двигателя, моторное масло следует регулярно проверять и доливать.

Контрольная лампа низкого уровня топлива

Эта сигнальная лампа загорается в следующих случаях:

Когда топливный бак почти пуст.

когда топливный бак почти пуст.

Как можно скорее заправьте автомобиль.

⚠ ПРЕДОСТЕРЕЖЕНИЕ

■ Низкий уровень топлива

Движение с горящей сигнальной лампой низкого уровня топлива или с уровнем топлива ниже «0» может привести к пропуску зажигания в цилиндрах двигателя и повреждению каталитического нейтрализатора (при наличии).

Контрольная лампа низкого давления в шинах

Эта сигнальная лампа загорается в следующих случаях:

- После установки ключа зажигания или кнопки «ENGINE START/STOP» (Запуска/остановки двигателя) в положение «ON» (Вкл.).
  - Лампа светится около 3 секунд, а затем гаснет.
- Если давление в одной или нескольких шинах значительно ниже нормы (расположение шин с низким давлением отображается на ЖК-дисплее).

❊ Подробнее см. в разделе “Система контроля давления в шинах (TPMS)” на странице 7-10.

Эта сигнальная лампа остается включенной в течение приблизительно 60 секунд или повторно мигает и выключается с интервалами около 3 секунд в следующих случаях:

- Когда происходит сбой в работе TPMS (система контроля давления в шинах).
  В этом случае следует как можно скорее проверить автомобиль в специализированной мастерской.
  Kia рекомендует обратиться к официальному дилеру Kia или партнерской сервисной компании.

❊ Подробнее см. в разделе “Система контроля давления в шинах (TPMS)” на странице 7-10.

⚠ ПРЕДУПРЕЖДЕНИЕ

■ Безопасная остановка

- **TPMS не может предупредить о серьезном и внезапном повреждении шин, вызванном внешними факторами.**

(Продолжение)

(Продолжение)

- **Если вы заметили какую-либо нестабильность автомобиля, немедленно уберите ногу с педали акселератора, постепенно с небольшим усилием нажмите педаль тормоза и медленно съезжайте с дороги в безопасное место.**

Контрольная лампа топливного фильтра (дизельный двигатель)

Эта сигнальная лампа загорается в следующих случаях:

- После установки ключа зажигания или кнопки «ENGINE START/STOP» (Запуска/остановки двигателя) в положение «ON» (Вкл.).
  - Лампа светится около 3 секунд, а затем гаснет.
- При скоплении воды в топливном фильтре.
  В этом случае необходимо удалить воду из топливного фильтра.

❈ Подробнее см. в разделе “Топливный фильтр” на странице 8-61.

⚠ ПРЕДОСТЕРЕЖЕНИЕ

■ **Сигнальная лампа топливного фильтра**

- **При загорании сигнальной лампы топливного фильтра мощность двигателя (скорость и частота оборотов на холостом ходу) может уменьшиться.**
- **Движение автомобиля с горящей сигнальной лампой может привести к повреждению компонентов двигателя (инжектор, система непосредственного впрыска топлива, топливный насос высокого давления). В этом случае следует как можно скорее проверить автомобиль в специализированной мастерской. Kia рекомендует обратиться к официальному дилеру Kia или партнерской сервисной компании.**

Сигнальная лампа вспомогательной системы предупреждения о лобовом столкновении (FCA) (при наличии)

Эта индикаторная лампа загорается в следующих случаях:

- При наличии неисправности во вспомогательной системе предупреждения о лобовом столкновении (FCA).

В этом случае следует проверить автомобиль в специализированной мастерской. Kia рекомендует обратиться к официальному дилеру Kia или партнерской сервисной компании.

Контрольная аварийная лампа

Эта индикаторная лампа загорается в следующих случаях:

- Эта сигнальная лампа загорается в следующих ситуациях:
  - Сбой системы TPMS, низкое давление
  - Низкий уровень моторного масла

- Неисправность вспомогательной системы предупреждения о лобовом столкновении (FCA) (при наличии)
- Неисправность системы предупреждения об опасности столкновения в непросматриваемой зоне (BCW) (при наличии)

Если ситуация предупреждения устранена, главная сигнальная лампа погаснет.

Контрольная лампа выхлопной системы (DPF) (дизельный двигатель)

Эта сигнальная лампа загорается в следующих случаях:

- Если имеются неполадки в системе дизельного сажевого фильтра (DPF).
- Если эта сигнальная лампа горит, она может выключиться после движения автомобиля:
  - со скоростью более 60 км/ч или
  - при движении со скоростью выше, чем на 2-й передаче с частотой вращения двигателя 1 500-2 000 об/мин в течение определенного времени (около 25 минут).

Если эта контрольная лампа мигает, несмотря на процедуру (в это время на жидкокристаллическом дисплее будет отображаться предупреждение), следует проверить систему дизельного сажевого фильтра (DPF) в специализированной мастерской. Kia рекомендует обратиться к официальному дилеру Kia или партнерской сервисной компании.

⚠ ПРЕДОСТЕРЕЖЕНИЕ

■ **Дизельный двигатель с DPF (при наличии)**

В случае продолжения движения с мигающей контрольной лампой DPF в течение долгого времени возможно повреждение системы сажевого фильтра и увеличение расхода топлива.

Сигнальная лампа неплотного закрытия двери (при наличии)

Эта сигнальная лампа загорается в следующих случаях:

Если дверь неплотно закрыта.

Сигнальная лампа открытой двери багажника (при наличии)

Эта сигнальная лампа загорается в следующих случаях:

Если дверь багажного отделения неплотно закрыта.

Сигнальная лампа уровня жидкости для стеклоомывателя (при наличии)

Эта сигнальная лампа загорается в следующих случаях:

- Когда бачок с жидкостью для стеклоомывателя почти пуст.
  В этом случае следует долить жидкость для стеклоомывателя.

Индикаторные лампы

Индикаторная лампа электронной системы контроля устойчивости (ESC)

Индикаторная лампа загорается:

- После установки ключа зажигания или кнопки «ENGINE START/STOP» (Запуска/остановки двигателя) в положение «ON» (Вкл.).

- Лампа светится около 3 секунд, а затем гаснет.

• Когда происходит сбой в работе системы ESC.
В этом случае следует проверить автомобиль в специализированной мастерской. Kia рекомендует обратиться к официальному дилеру Kia или партнерской сервисной компании.

Эта индикаторная лампа мигает в следующих случаях:

Когда работает система ESC.

❈ Подробнее см. в разделе "Электронный контроль устойчивости (ESC)" на странице 6-33.

Индикаторная лампа электронной отключенной системы контроля устойчивости (ESC)

Эта индикаторная лампа загорается в следующих случаях:

• После установки ключа зажигания или кнопки «ENGINE START/STOP» (Запуска/остановки двигателя) в положение «ON» (Вкл.).
  - Лампа светится около 3 секунд, а затем гаснет.

• При дезактивации системы ESC путем нажатия на кнопку «ESC OFF» (Система ESC выкл.).

❈ Подробнее см. в разделе "Электронный контроль устойчивости (ESC)" на странице 6-33.

Индикаторная лампа автостопа (при наличии)

Этот индикатор загорается, когда система ISG (система стоп-старт) выключает двигатель на холостом ходу.
Когда происходит автоматический запуск двигателя, индикаторная лампа автостопа на комбинации приборов мигает в течение 5 секунд.

❈ Подробнее см. в разделе "Система ISG (стоп-старт)" на странице 6-18.

❈ ПРИМЕЧАНИЕ

Когда двигатель автоматически запускается системой ISG, на несколько секунд могут загораться некоторые сигнальные лампы (ABS,

(Продолжение)

(Продолжение)

ESC, ESC OFF, EPS или сигнальная лампа стояночного тормоза).
Это происходит из-за низкого напряжения аккумулятора. Такая ситуация не свидетельствует о неисправности.

Индикаторная лампа иммобилайзера (без интеллектуального ключа)

Эта индикаторная лампа загорается в следующих случаях:

• Когда автомобиль распознает иммобилайзер в вашем ключе во время переключения замка зажигания в положение «ON» (Вкл.).
  - В это время можно запускать двигатель.
  - Индикаторная лампа гаснет после запуска двигателя.

Эта индикаторная лампа мигает в следующих случаях:

- Когда происходит сбой в работе системы иммобилайзера.
  В этом случае следует проверить автомобиль в специализированной мастерской. Kia рекомендует обратиться к официальному дилеру Kia или партнерской сервисной компании.

Индикаторная лампа иммобилайзера (с интеллектуальным ключом)

При каких условиях эта индикаторная лампа горит (не более 30 секунд):

- Когда интеллектуальный ключ должным образом распознается в автомобиле при кнопке «ENGINE START/STOP» (Запуска/остановки двигателя) в положении «ACC» (Доп. устройства) или «ON» (Вкл.).
  - В это время можно запускать двигатель.
  - Индикаторная лампа гаснет после запуска двигателя.

При каких условиях этот индикатор мигает в течение нескольких секунд

- Когда интеллектуальный ключ находится не в автомобиле.
  - В это время запуск двигателя невозможен.

При каких условиях этот световой индикатор загорается на 2 секунды и гаснет:

- Когда интеллектуальный ключ не распознается в автомобиле при кнопке «ENGINE START/STOP» (Запуска/остановки двигателя) в положении «ON» (Вкл.).
  В этом случае следует проверить автомобиль в специализированной мастерской. Kia рекомендует обратиться к официальному дилеру Kia или партнерской сервисной компании.

Эта индикаторная лампа мигает в следующих случаях:

- Когда батарейка интеллектуального ключа разряжена.
  - В это время запуск двигателя невозможен. Однако двигатель можно запустить нажатием кнопки «ENGINE START/STOP» (запуска/остановки двигателя) с помощью интеллектуального ключа. (Подробнее см. в пункте “Запуск двигателя” на странице 6-09).
- Когда происходит сбой в работе системы иммобилайзера.
  В этом случае следует проверить автомобиль в специализированной мастерской. Kia рекомендует обратиться к официальному дилеру Kia или партнерской сервисной компании.

Индикаторная лампа указателя поворота

Эта индикаторная лампа мигает в следующих случаях:

- При включении указателя поворота.

Любая из описанных ниже ситуаций может указывать на неисправность в системе управления указателями поворотов. В этом случае следует проверить автомобиль в специализированной мастерской. Kia рекомендует обратиться к официальному дилеру Kia или партнерской сервисной компании.

- Индикаторная лампа не мигает, а горит непрерывно.
- Индикатор мигает быстрее обычного.
- Индикаторная лампа не включается.

Индикаторная лампа ближнего света (при наличии)

Эта индикаторная лампа загорается в следующих случаях:

- Когда включены фары головного света.

Индикаторная лампа системы автоматического переключения фар дальнего света (при наличии)

Условия, при которых горит эта сигнальная лампа

- Если включен дальний свет, а переключатель освещения установлен в положение «AUTO» (АВТО).
- Если автомобиль обнаруживает встречное или попутное транспортное средство, то система автоматического переключения фар переключает дальний свет на ближний.

❊ Подробнее см. в разделе “Система автоматического переключения фар дальнего света” на странице 4-98.

Индикаторная лампа работы световых приборов

Эта индикаторная лампа загорается в следующих случаях:

- Когда включены задние габаритные огни или фары головного света.

Индикаторная лампа передних противотуманных фар (при наличии)

Эта индикаторная лампа загорается в следующих случаях:

- Когда включены передние противотуманные фары.

Индикаторная лампа задних противотуманных фар (при наличии)

Эта индикаторная лампа загорается в следующих случаях:

- Когда включены задние противотуманные фары.

Индикаторная лампа разогрева (дизельный двигатель)

Эта индикаторная лампа загорается в следующих случаях:

- В процессе предварительного разогрева двигателя при установке ключа зажигания или кнопки «ENGINE START/STOP» (Запуска/остановки двигателя) в положение «ON» (ВКЛ.).
  - Двигатель можно запустить после выключения индикаторной лампы разогрева.
  - Время включения зависит от температуры охлаждающей жидкости двигателя, температуры воздуха и состояния аккумулятора.

Если после разогрева двигателя или во время движения индикаторная лампа разогрева продолжает гореть или мигать, это может свидетельствовать о неисправности системы предварительного разогрева двигателя.
В этом случае следует проверить автомобиль в специализированной мастерской. Kia рекомендует обратиться к официальному дилеру Kia или партнерской сервисной компании.

✻ ПРИМЕЧАНИЕ

■ Предварительный разогрев двигателя

Если двигатель не запускается в течение 10 секунд после завершения предварительного разогрева, выполните процесс разогрева еще раз, переведя ключ зажигания или кнопку «ENGINE START/STOP» (Запуска/остановки двигателя) в положение «LOCK» (Заблокировать) или «OFF» (ВЫКЛ.) на 10 секунд, а затем в положение «ON» (ВКЛ.).

Индикаторная лампа круиз-контроля (при наличии)

Эта индикаторная лампа загорается в следующих случаях:

- Когда система круиз-контроля включена.

❈ Подробнее см. в разделе “Система круиз-контроля” на странице 6-39.

Индикаторная лампа установленной скорости круиз-контроля (при наличии)

Эта индикаторная лампа загорается в следующих случаях:

- Когда установлена скорость круиз-контроля.

❈ Подробнее см. в разделе “Система круиз-контроля” на странице 6-39.

Индикаторная лампа системы предупреждения о покидании полосы движения (LDW) (при наличии)

Эта индикаторная лампа загорается в следующих случаях:

- [Белый]: когда система предупреждения о покидании полосы движения не обнаруживает линии дорожной разметки.
- [Зеленый]: при активации системы предупреждения о покидании полосы движения нажатием кнопки LDW.
- [Желтый]: когда система предупреждения о покидании полосы движения неисправна.

В этом случае следует как можно скорее проверить автомобиль в специализированной мастерской.
Kia рекомендует обратиться к официальному дилеру Kia или партнерской сервисной компании.

❈ Подробнее см. в разделе “Система предупреждения о покидании полосы движения (LDW)” на странице 6-60.

СИСТЕМА ПОМОЩИ ПРИ ПАРКОВКЕ ЗАДНИМ ХОДОМ (ПРИ НАЛИЧИИ)

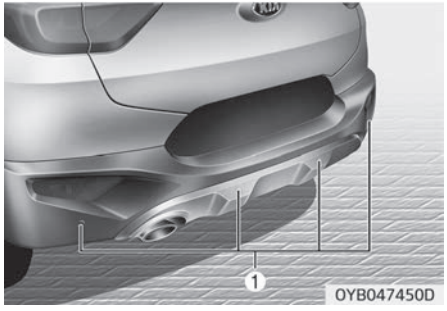

Система помощи при парковке задним ходом предупреждает водителя звуковым сигналом во время движения автомобиля назад при обнаружении любого предмета на расстоянии 120 см позади автомобиля.
Данная система является исключительно вспомогательной. При ее применении водитель должен по-прежнему быть внимательным и соблюдать предельную осторожность. Диапазон обнаружения и тип объектов, которые обнаруживают датчики заднего хода (①), ограничены. При любом маневрировании необходимо следить за обстановкой спереди и сзади точно также, как и в автомобиле, не оборудованном системой помощи при парковке задним ходом.

⚠ ПРЕДУПРЕЖДЕНИЕ

Система помощи при парковке задним ходом является исключительно вспомогательной. Функциональность системы помощи при парковке задним ходом зависит от множества самых различных факторов (включая условия окружающей среды). В любых ситуациях водитель обязан следить за обстановкой спереди и сзади автомобиля при движении задним ходом.

Описание работы системы помощи при парковке задним ходом

Условия работы

- Система активируется, когда при движении автомобиля задним ходом ключ зажигания находится в положении «ON» (Вкл.).
  Если автомобиль движется со скоростью выше 5 км/ч, система может не сработать надлежащим образом.
- Расстояние срабатывания датчика во время работы системы помощи при парковке задним ходом составляет приблизительно 120 см.
- При одновременном обнаружении более двух предметов ближайший из них будет распознан первым.

Типы предупредительного сигнала	Индикатор*
Когда предмет находится на расстоянии от 120 до 61 см от заднего бампера: Звуковой сигнал звучит периодически	
Когда предмет находится на расстоянии от 60 до 31 см от заднего бампера: устройство звуковой сигнализации подает звуковые сигналы чаще.	
Когда предмет находится в пределах 30 см от заднего бампера: устройство звуковой сигнализации подает непрерывные звуковые сигналы.	

* при наличии

✻ ПРИМЕЧАНИЕ

Вид индикатора на иллюстрации может отличаться в зависимости от близости объектов или состояния датчика.
Если индикатор мигает, следует проверить систему в специализированной мастерской. Kia рекомендует обратиться к официальному дилеру Kia или партнерской сервисной компании.

Условия, в которых не работает система помощи при парковке задним ходом

Ситуации, в которых может не работать система помощи при парковке задним ходом

1. На датчике замерзла влага. (он возобновит нормальную работу после удаления влаги).
2. Датчик покрыт посторонним веществом, например снегом или водой, или заблокирована крышка датчика. (Он возобновит нормальную работу после удаления постороннего вещества или устранения блокировки датчика.)
3. Движение по неровным дорожным покрытиям (грунтовые дороги, гравий, кочки, уклоны).
4. В пределах действия датчика находятся объекты, создающие избыточный шум (гудки автомобилей, громко работающие двигатели мотоциклов или пневматические тормоза грузовиков).
5. Идет сильный дождь или присутствуют брызги воды.
6. В пределах действия датчика находятся беспроводные передатчики или мобильные телефоны.
7. Датчик покрыт снегом.
8. Буксировка прицепа.

Условия, в которых может уменьшаться диапазон обнаружения

1. Датчик испачкан посторонним веществом, например снегом или водой. (После удаления этого постороннего вещества будет восстановлено нормальное расстояние срабатывания датчика.)
2. Слишком высокая или слишком низкая температура наружного воздуха.

Датчик может не распознать следующие объекты

1. Острые или тонкие предметы, такие как тросы, цепи или небольшие стойки.
2. Объекты, которые поглощают волны датчика, например одежда, губчатые материалы или снег.
3. Необнаруживаемые объекты высотой менее 1 м (40 дюймов) и диаметром менее 14 см.

Меры предосторожности при использовании системы помощи при парковке задним ходом

- Система помощи при парковке задним ходом может не работать должным образом в зависимости от скорости и формы обнаруженных объектов.
- Система помощи при парковке задним ходом может давать сбои, если высота бампера автомобиля или установленный датчик были изменены или повреждены. Работе датчика также может мешать любое дополнительное оборудование или принадлежности, установленные не на заводе-изготовителе.
- Датчик может не распознавать предметы на расстоянии менее 30 см или неправильно определять дистанцию до них. Будьте осторожны.
- Если датчик заморожен или на нем присутствуют снег, грязь или вода, то он может не работать до тех пор, пока не будет очищен с помощью мягкой ткани.
- Не подвергайте датчик толчкам или ударам и не допускайте появления на нем царапин. В результате датчик может быть поврежден.

✻ ПРИМЕЧАНИЕ

Эта система может обнаруживать объекты только в пределах действия датчиков и в зависимости от их расположения; она не может распознавать объекты в других областях, где датчики не установлены. Кроме того, датчики могут не регистрировать небольшие или тонкие объекты, такие как столбы, или объекты, расположенные между датчиками.
Прежде чем двигаться задним ходом, всегда визуально проверяйте обстановку позади автомобиля.
Объясните возможности и ограничения системы другим водителям автомобиля, которые могут быть не знакомы с ее особенностями.

⚠ ПРЕДУПРЕЖДЕНИЕ

Будьте предельно внимательны, когда автомобиль движется вблизи объектов на дороге, в частности, вблизи пешеходов и особенно детей. Имейте в виду, что некоторые объекты нельзя обнаружить с помощью датчиков из-за расстояния до объекта, его размера или материала, что может ограничивать эффективность датчика. Перед движением в любом направлении всегда проводите визуальный осмотр, чтобы убедиться в отсутствии препятствий на пути автомобиля.

Самодиагностика

Если при переводе рычага переключения передач в положение «R» (задний ход) звуковой предупреждающий сигнал не слышен или зуммер работает прерывисто, это может указывать на неисправность в системе помощи при парковке задним ходом. В этом случае следует проверить систему в специализированной мастерской. Kia рекомендует обратиться к официальному дилеру Kia или партнерской сервисной компании.

⚠ ПРЕДУПРЕЖДЕНИЕ

Гарантия на новый автомобиль не распространяется на несчастные случаи, повреждения автомобиля или травмы людей, вызванные неисправностью системы помощи при парковке задним ходом. Соблюдайте осторожность и технику безопасности при управлении автомобилем.

КАМЕРА ЗАДНЕГО ВИДА (ПРИ НАЛИЧИИ)

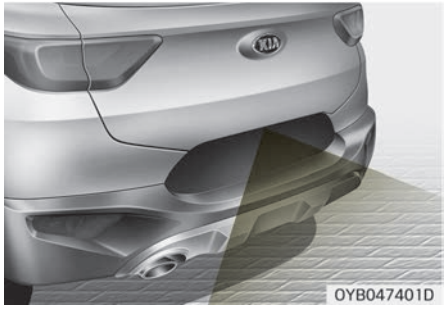

Камера заднего вида активируется при включении фонаря заднего хода и переводе ключа зажигания в положение «ON» (Вкл.), а рычага переключения передач — в положение «R» (задний ход).
Данная система является вспомогательной и предназначена для вывода изображения обстановки позади двигающегося задним ходом автомобиля на монитор навигационной системы.

⚠ ПРЕДУПРЕЖДЕНИЕ

- **Система выполняет вспомогательную функцию. Водитель обязан перед началом и во время движения задним ходом проверять участок вокруг автомобиля при помощи внутренних/наружных зеркал заднего вида, поскольку существует мертвая зона, которую невозможно увидеть с помощью камеры.**
- **Регулярно протирайте объектив камеры. В случае попадания на объектив посторонних веществ нормальная работа камеры может быть нарушена.**

ОСВЕЩЕНИЕ

Функция экономии заряда аккумулятора

- Эта функция предназначена для предотвращения разряда аккумуляторной батареи. Система автоматически выключает габаритные огни при извлечении ключа зажигания (интеллектуальный ключ: выключение двигателя) и открытии двери со стороны водителя.
- В случае остановки ночью на обочине дороги эта функция автоматически выключает габаритные огни.
  Если после извлечения ключа зажигания необходимо оставить фары включенными, выполните следующие действия (интеллектуальный ключ: отключение двигателя):
  1. Откройте дверь со стороны водителя.
  2. Выключите и включите габаритные огни при помощи переключателя, расположенного на рулевой колонке.

Функция подсветки фарами головного света (при наличии)

Фары головного света (и/или задние габаритные огни) остаются включенными в течение около 5 минут после извлечения ключа из замка зажигания, когда выключен двигатель. Однако если открыть и закрыть дверь водителя, фары головного света выключаются через 15 секунд.
Фары головного света можно выключить, дважды нажав кнопку блокировки на передатчике или интеллектуальном ключе или переведя переключатель освещения из положения работы фар головного света или из положения автоматического освещения.

⚠ ПРЕДОСТЕРЕЖЕНИЕ

При выходе водителя через другие двери (кроме водительской) функция экономии аккумулятора не срабатывает, и функция подсветки фарами головного света не отключается автоматически. Это может привести к разряду аккумулятора. В

(Продолжение)

(Продолжение)

этом случае перед выходом из автомобиля необходимо выключить фары вручную.

Функция приветственной подсветки фарами (при наличии)

Когда выключатель головных фар установлен положение «ON» (Вкл.) или «AUTO» (Авто), а также закрыты и заперты все двери (в том числе дверь багажного отделения), при нажатии кнопки отпирания дверей на передатчике или интеллектуальном ключе фары загораются примерно на 15 секунд.
Если выключатель головных фар установлен в положение AUTO, то данная функция работает только ночью.
Если в это время снова нажать кнопку отпирания дверей или кнопку запирания дверей на передатчике или интеллектуальном ключе, фары сразу же погаснут.

Управление освещением

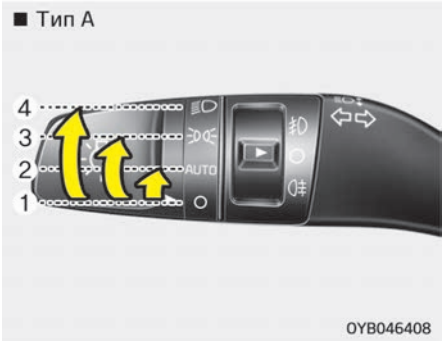

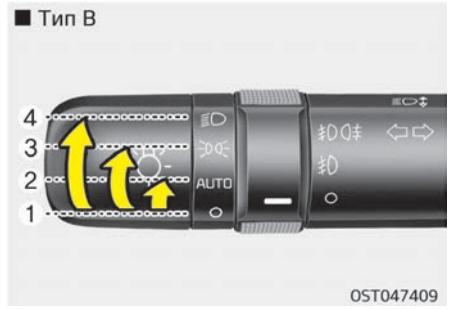

У переключателя освещения есть положение работы передних фар и положение работы стояночных огней.

Для регулировки освещения поверните ручку на конце рычага управления в одно из следующих положений.

1. Положение «Off» (выключено)
2. Положение автоматического освещения
3. Положение работы стояночных огней
4. Положение фар головного света

Положение работы стояночных огней ( )

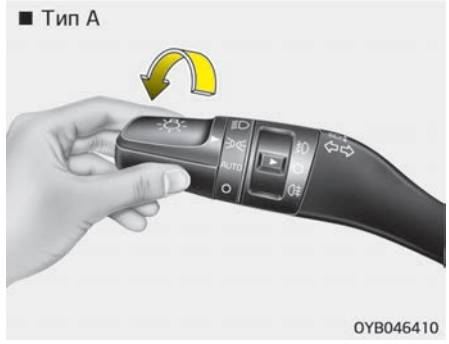

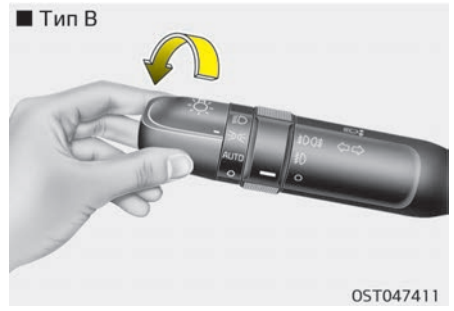

Когда переключатель освещения находится в положении работы стояночных огней (вторая позиция), то работают задние габаритные огни, фонарь освещения номерного знака и подсветка приборной панели.

Положение фар головного света (ED)

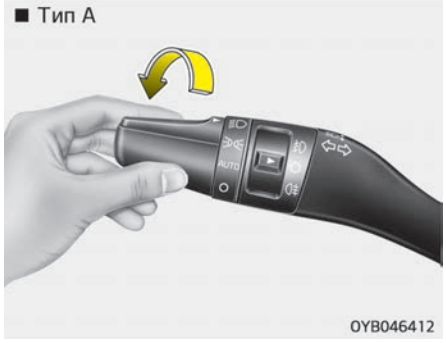

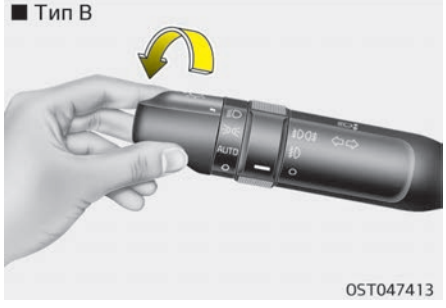

Когда переключатель освещения находится в положении работы передних фар (третья позиция), то горят передние фары, задние габаритные огни, фонарь освещения номерного знака и лампа подсветки приборной панели.

✻ ПРИМЕЧАНИЕ

Чтобы включить головные фары, ключ зажигания должен быть в положении ON (ВКЛ).

Положение автоматического освещения

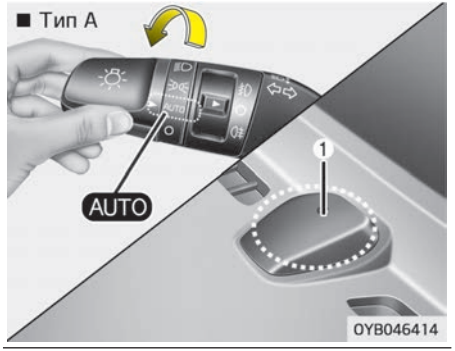

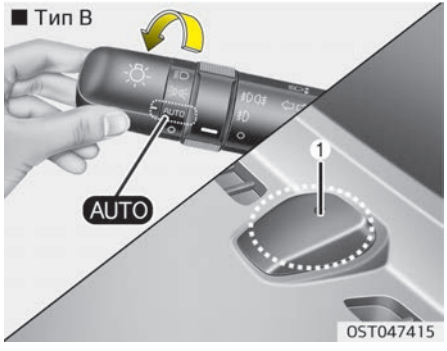

Если переключатель освещения установлен в положение «AUTO» (Авто), задние габаритные огни и передние фары будут автоматически включаться или выключаться в зависимости от освещенности снаружи автомобиля.

⚠ ПРЕДОСТЕРЕЖЕНИЕ

- **В целях обеспечения более эффективной работы системы автоматического освещения не закрывайте датчик (1), расположенный на приборной панели.**
- **Не используйте для очистки датчика средство для очистки стекол. Оно может оставить тонкую пленку и нарушить работу датчика.**
- **Тонировка или нанесение других видов металлических покрытий на лобовое стекло вашего автомобиля может нарушить правильную работу системы автоматического освещения.**

Управление фарами дальнего света

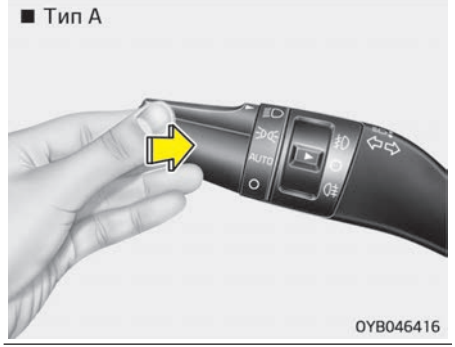

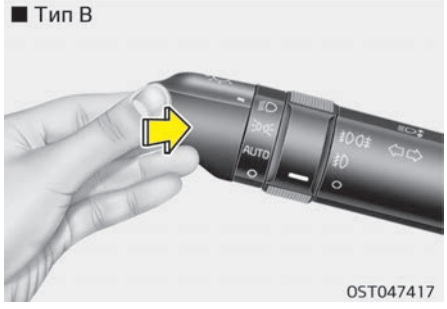

Для включения дальнего света фар переместите рычаг от себя. Потяните его на себя для включения ближнего света фар.
При включении фар дальнего света загорится соответствующая сигнальная лампа. Для предупреждения разряда аккумуляторной батареи не оставляйте фары включенными в течение длительного времени при неработающем двигателе.

⚠ ПРЕДУПРЕЖДЕНИЕ

Не включайте фары дальнего света во время движения в потоке машин. Это может ограничить обзор водителей других автомобилей.

■ Тип A

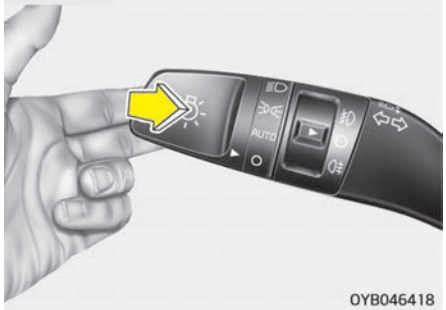

■ Тип B

Для мигания дальним светом потянуть рычаг на себя. После отпускания рычаг вернется в исходное положение (ближний свет). Для использования этой функции включение переключателя управления осветительными приборами не требуется.

Указатели поворота и смены полосы движения

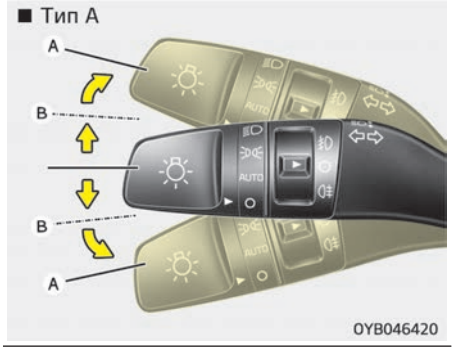

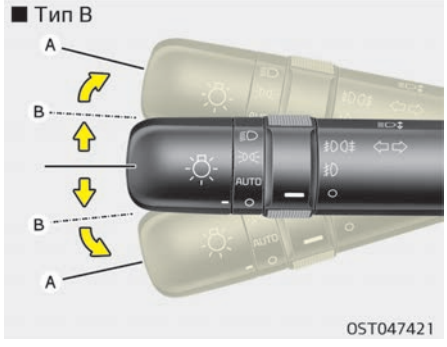

Указатели поворота работают только при включенном зажигании. Для включения указателей поворота переместите рычаг вверх или вниз (A).
При включении указателя поворота на приборной панели загорается зеленая стрелка, Которая автоматически выключается после выполнения поворота.
Если она продолжает мигать после выполнения поворота, вручную переместите рычаг в положение выключения.
Для предупреждения о смене полосы движения слегка поверните рычаг включения сигналов поворота и удерживайте его в положении B. При отпускании рычага он вернется в положение выключения.
Если индикатор поворота постоянно горит, не мигает или мигает с ненормальной частотой, возможно одна из ламп указателей поворота перегорела, и ее необходимо заменить.

Функция смены полосы движения одним касанием

Чтобы включить функцию кратковременного сигнала о смене полосы одним касанием, немного переместите рычаг включения указателей поворота, а затем отпустите его. Сигналы о смены полосы мигнут 3 раза.

✻ ПРИМЕЧАНИЕ

Если индикатор мигает слишком быстро или слишком медленно, возможно, перегорела лампа или плохо работает контакт в цепи.

Передняя противотуманная фара (при наличии)

■ Тип A

OYB046422

■ Тип B

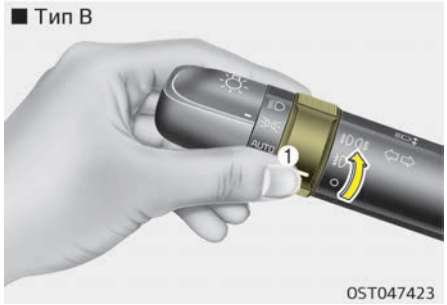

OST047423

Противотуманные фары используются для улучшения видимости в условиях тумана, дождя, снега и пр. Противотуманные фары зажигаются, когда после включения стояночный огней будет включен переключатель противотуманных фар (1).
Чтобы выключить противотуманные фары, поверните выключатель противотуманных фар (1) в положение «O» («OFF») (Выкл.).

⚠ ПРЕДОСТЕРЕЖЕНИЕ

Во время работы противотуманные фары потребляют большое количество электроэнергии автомобиля. Используйте противотуманные фары только в условиях плохой видимости.

Задние противотуманные фары (при наличии)

■ Тип A

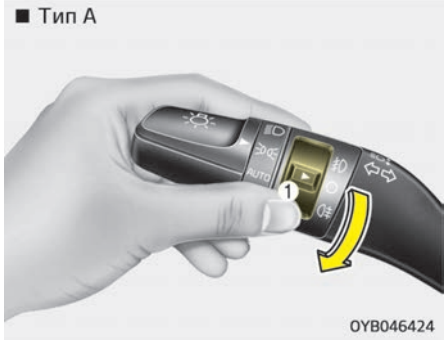

OYB046424

■ Тип B

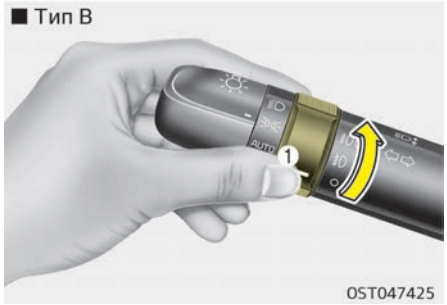

OST047425

Для включения задних противотуманных фар переведите переключатель задних противотуманных фар (1) в положение «ON» (Вкл.), когда передние фары включены.
Также для включения задних противотуманных фар при включенных передних противотуманных фарах (при наличии) переведите переключатель передних фар в положение «parklight» (Стояночные огни) и затем переведите переключатель задних противотуманных фар в положение «ON» (Вкл.).
Для отключения задних противотуманных фар переведите переключатель задних противотуманных фар в положение «ON» (Вкл.).

✻ ПРИМЕЧАНИЕ

Задняя противотуманная фара установлена только на стороне водителя (при наличии).

Статический поворотный свет (при наличии)

Для обеспечения обзора и повышения безопасности во время прохождения поворота статический поворотный свет включается автоматически. Система будет работать в автоматическом режиме в следующих случаях.

- При включении фар головного света
- Когда угол поворота рулевого колеса превышает 35 ~ 40 градусов (зависит от скорости автомобиля)
- Если скорость автомобиля больше 3 км/ч
- При движении вперед или назад.

Дневные ходовые огни (при наличии)

Дневные ходовые огни предназначены для улучшения видимости движущегося транспортного средства спереди в дневное время. Дневные ходовые огни очень полезны в различных дорожных условиях и особенно в светлое время суток.
Система дневных ходовых огней отключается в следующих случаях:

1. Переключатель фары головного света в положении «ON» (Вкл.).
2. Двигатель не работает.
3. Передние противотуманные фары включены.
4. Включение стояночного тормоза.

Регулятор угла наклона головных фар

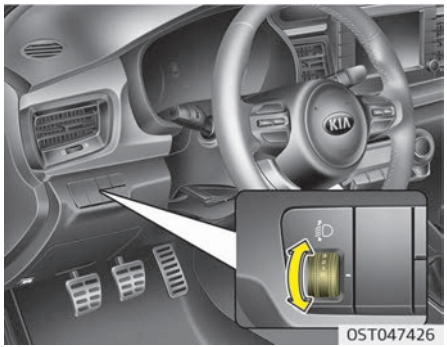

Чтобы отрегулировать уровень света фар в зависимости от числа пассажиров и веса груза в багажном отделении, поверните переключатель выравнивания света.

Чем выше номер положения переключателя, тем ниже уровень света фар. Всегда поддерживайте правильное положение выравнивания света фар, иначе фары могут ослепить других участников дорожного движения.
Ниже приведены примеры правильных настроек переключателя. Для условий нагрузки, которые отличаются от перечисленных ниже, отрегулируйте положение переключателя таким образом, чтобы уровень света был наиболее близким к условиям, полученным в соответствии со списком.

Условия нагрузки	Положение переключателя
Driver Only (Только для водителя)	0
Водитель + передний пассажир	0
Все пассажиры (включая водителя)	1
Все пассажиры (включая водителя) + максимально допустимая нагрузка	2
Водитель + максимально допустимая нагрузка	3

Система автоматического переключения фар дальнего света (при наличии)

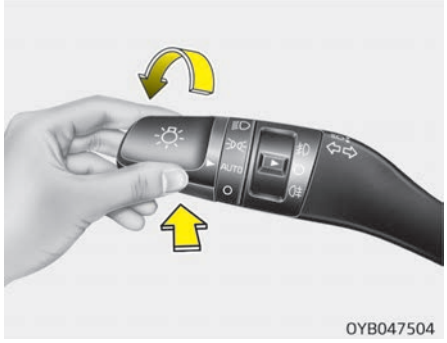

Система автоматического переключения фар дальнего света - это система, которая автоматически регулирует дальность света фар (осуществляет переключение между режимами ближнего и дальнего света фар) в зависимости от яркости света от других автомобилей и дорожных условий.

Условия работы

1. Установите переключатель освещения в положение AUTO (Автоматический режим).

2. Для включения фар дальнего света переместите рычаг от себя. Индикаторная лампа (AUTO) системы автоматического переключения фар дальнего света включится.
3. Система автоматического переключения фар дальнего света включится, когда скорость автомобиля будет выше 45 км/ч .
   - При перемещении рычага от себя во время работы системы автоматического переключения фар дальнего света, система будет выключена и фары дальнего света будут светить непрерывно. Индикаторная лампа (AUTO) системы автоматического переключения фар дальнего света выключится.
   - При перемещении рычага к себе во время работы системы автоматического переключения фар дальнего света, система будет выключена.
4. Если переключатель света находится в положении фар дальнего света, система автоматического переключения фар дальнего света выключится автоматически и фары ближнего света будут светить непрерывно.

Фары с дальнего света переключаться на ближний при следующих условиях.

- При выключении системы автоматического переключения фар дальнего света.
- Установите переключатель освещения в положение AUTO (Автоматический режим).
- При обнаружении включенных фар дальнего света у движущегося навстречу транспортного средства.
- При обнаружении включенных задних габаритных огней у движущегося впереди транспортного средства.
- При достаточной освещенности и отсутствии необходимости включения фар дальнего света.
- При обнаружении наличия уличного освещения или другого освещения.
- Если скорость автомобиля ниже 35 км/ч .
- Если обнаружены фара или задний фонарь велосипеда/мотоцикла.

⚠ ПРЕДОСТЕРЕЖЕНИЕ

Система может не работать должным образом при следующих условиях.

- **Если у движущегося навстречу транспортного средства или транспортного средства впереди отсутствует свет из-за повреждения фар или наличия факторов, скрывающих фары.**
- **Если у движущегося навстречу транспортного средства или транспортного средства впереди фары покрыты пылью, снегом или водой.**
- **Если у движущегося навстречу транспортного средства или транспортного средства впереди свет от фар не может быть виден из-за выхлопных газов, дыма, тумана, снег и т. д.**
- **Если лобовое стекло покрыто инородными веществами, таким как лед, пыль, капли тумана, или повреждено.**

(Продолжение)

(Продолжение)

- Когда форма света на дороге соответствует передним фарам автомобиля.
- При ухудшении видимости из-за тумана, сильного дождя или снега.
- В случае если фары были отремонтированы или заменены не у официального дилера.
- Когда направление света фар не отрегулировано.
- При движении по узкой извилистой или неровной дороге.
- При движении по дороге с уклоном.
- Когда только часть движущегося впереди транспортного средства видна на перекрестке или извилистой дороги.
- При наличии светофора, отражающего свет знака, мигающего знака или зеркальной поверхности.
- При плохих дорожных условиях, например, при мокрые или покрытой снегом дороге.

(Продолжение)

(Продолжение)

- Когда основные фары транспортного средства выключены, однако противотуманные фары включены.
- Когда транспортное средство внезапно появляется из-за поворота.
- Когда транспортное средство наклонено из-за спущенной шины или при буксировке.
- Когда горит контрольная лампа системы предупреждения о покидании полосы движения (LDWS) (при наличии)

⚠ ПРЕДУПРЕЖДЕНИЕ

- Не помещайте никаких аксессуаров, наклеек и не тонируйте лобовое стекло.
- Производите замену лобового стекла у официального дилера.
- Не удаляйте и подвергайте воздействую ударов компоненты системы автоматического переключения фар дальнего света.

(Продолжение)

(Продолжение)

- Избегайте попадания воды в устройство системы автоматического переключения фар дальнего света.
- Не располагайте на приборной панели, предметы, которые отражают свет, такие как зеркала, белая бумага и т. д. Система может работать неисправно при попадании на датчик отраженного света.
- В некоторых случаях система автоматического переключения фар дальнего света может работать не надлежащим образом, поэтому, всегда следите за дорогой. Если система не работает должным образом, переключение между дальним светом и ближним производите вручную.

СТЕКЛООЧИСТИТЕЛИ И СТЕКЛООМЫВАТЕЛИ

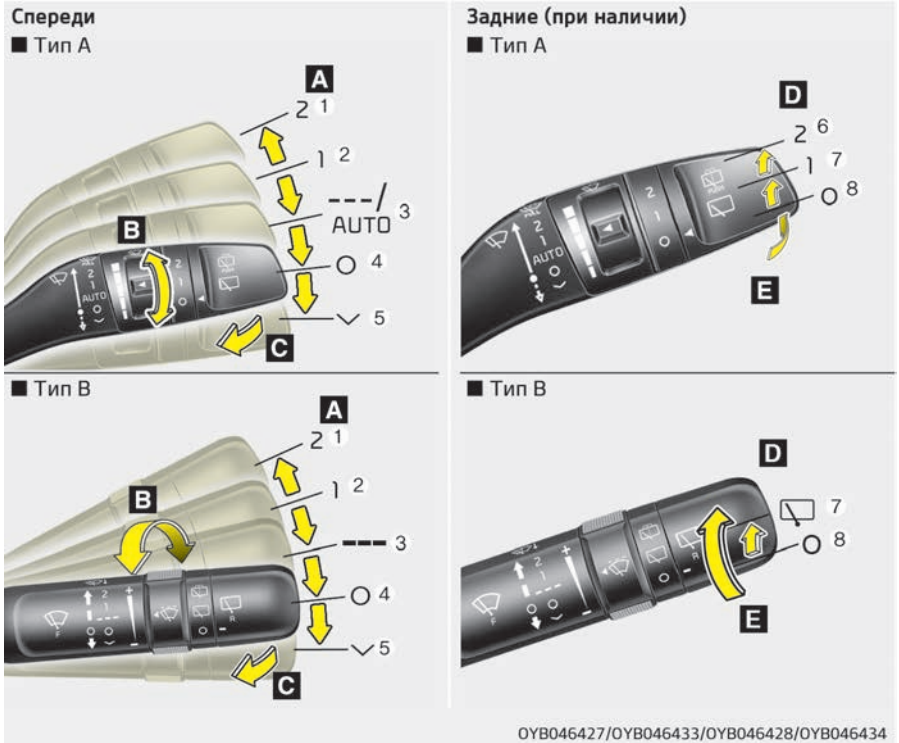

A: Управление скоростью стеклоочистителя (спереди)

1. 2 – высокая скорость стеклоочистителя
2. 1 – низкая скорость стеклоочистителя
3. --- – Прерывистая работа стеклоочистителя
   AUTO* — автоматическое управление очисткой
4. 0 – Off (Выкл.)
5. ⌵ – Разовый цикл стеклоочистителя

B: Регулировка времени прерывистой работы стеклоочистителя

C: Очистка короткими движениями (спереди)*

D: Регулировка заднего стеклоочистителя/стеклоомывателя*

6. 2 – непрерывная работа стеклоочистителя
7. 1/ – Прерывистая работа стеклоочистителя
8. 0 – Off (Выкл.)

E: Очистка короткими движениями (сзади)

*: при наличии

Стеклоочистители лобового стекла (передние)

Работают при включенном зажигании следующим образом.

1. 2 : высокая скорость работы стеклоочистителей
2. 1 : нормальная скорость работы стеклоочистителей
3. --- : стеклоочистители работают в прерывистом режиме с постоянной частотой. Используйте этот режим при моросящем дожде или в тумане. Для изменения частоты работы стеклоочистителей поверните ручку управления скоростью.
4. O : стеклоочистители не работают
5. ∨ : для однократного движения стеклоочистителей по стеклу переместите рычаг в это положение и отпустите его. Если рычаг удерживать в этом положении, стеклоочистители будут работать в постоянном режиме.

✻ ПРИМЕЧАНИЕ

При наличии толстого слоя снега или льда на лобовом стекле перед использованием стеклоочистителей необходимо включить обогреватель примерно на 10 минут или до тех пор, пока снег и/или лед не растает. В противном случае снег и/или лед, не убранный до начала работы стеклоочистителя и стеклоомывателя, может привести к их повреждению.

Регулятор AUTO (Авто) (при наличии)

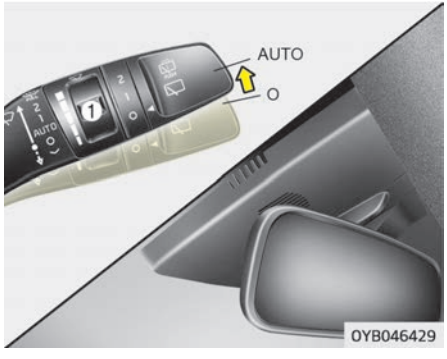

Датчика дождя, расположенный на верхней части лобового стекла, определяет количество осадков и регулирует интервал цикла очистки стекла. Чем сильнее становится дождь, тем быстрее работает стеклоочиститель. Когда дождь прекращается, стеклоочиститель останавливается.
Для изменения скорости его работы поверните регулятор скорости (1).

Если при повороте замка зажигания в положении «ON» (Вкл.) переключатель стеклоочистителя установлен в автоматический режим, стеклоочиститель сработает один раз, чтобы выполнить самопроверку системы. Когда стеклоочиститель не используется, переводите его в выключенное положение.

⚠ ПРЕДОСТЕРЕЖЕНИЕ

Когда замок зажигания находится в положении «ON» (Вкл.) и переключатель очистителя лобового стекла установлен в автоматический режим, соблюдайте осторожность в следующих ситуациях, чтобы избежать травм рук или других частей тела:

- **Не прикасайтесь к верхней части лобового стекла напротив датчика дождя.**
- **Не протирайте верхнюю часть лобового стекла влажной или мокрой тканью.**
- **Не давите на лобовое стекло.**

⚠ ПРЕДОСТЕРЕЖЕНИЕ

При мойке автомобиля устанавливайте переключатель стеклоочистителя в выключенное положение, чтобы прекратить его автоматическую работу.
Стеклоочиститель может сработать и получить повреждения, если во время мойки автомобиля переключатель установлен в автоматический режим.
Не снимайте крышку датчика, расположенную на верхней стороне лобового стекла с пассажирской стороны. Может произойти повреждение частей системы, ремонт которых не покрывается гарантией на автомобиль.
При запуске автомобиля в зимнее время устанавливайте переключатель стеклоочистителя в выключенное положение. В противном случае стеклоочистители могут сработать, и их щетки будут повреждены из-за льда. Перед запуском стеклоочистителей всегда должным образом прогревайте лобовое стекло и удаляйте с него весь снег и лед.

Стеклоомыватели лобового стекла

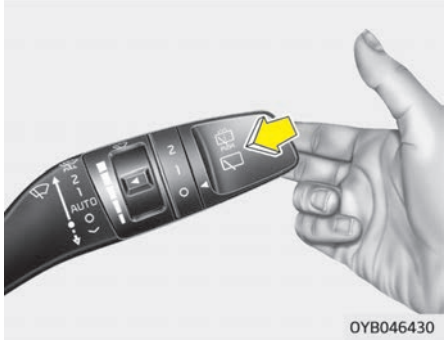

В выключенном положении (0) (Выкл) слегка потяните рычаг на себя, чтобы спрыснуть омывающей жидкостью лобовое стекло и запустить 1-3 цикла стеклоочистителей.
Используйте эту функцию, когда лобовое стекло загрязнено.
Разбрызгивание и работа стеклоочистителя будут продолжаться, пока вы не отпустите рычаг.

Если стеклоомыватель не работает, проверьте уровень омывающей жидкости. Если уровень жидкости недостаточный, необходимо добавить соответствующую неабразивную жидкость для омывания лобового стекла в бачок стеклоомывателя.
Заливная горловина бачка расположена в передней части моторного отсека со стороны пассажира.

⚠ ПРЕДОСТЕРЕЖЕНИЕ

Для предотвращения возможного повреждения насоса стеклоомывателя не включайте стеклоомыватель, если бачок для жидкости пуст.

⚠ ПРЕДУПРЕЖДЕНИЕ

Не пользуйтесь стеклоомывателем при отрицательных температурах без предварительного обогрева лобового стекла: водный раствор может замерзнуть на лобовом стекле и будет мешать обзору.

⚠ ПРЕДОСТЕРЕЖЕНИЕ

- **Для предотвращения возможного повреждения стеклоочистителей и стеклоомывателей не включайте стеклоочистители при сухом лобовом стекле.**
- **Для предотвращения повреждения щеток стеклоочистителей не используйте при их чистке или обработке близлежащих участков бензин, керосин, растворитель для краски или другие растворители.**
- **Для предотвращения повреждения рычагов стеклоочистителей и других компонентов не пытайтесь двигать стеклоочистители вручную.**
- **Для предупреждения возможного повреждения системы стеклоочистителей и стеклоомывателей пользуйтесь в зимнее время года или холодную погоду незамерзающими очистительными жидкостями.**

Переключатель стеклоочистителя и стеклоомывателя заднего стекла (при наличии)

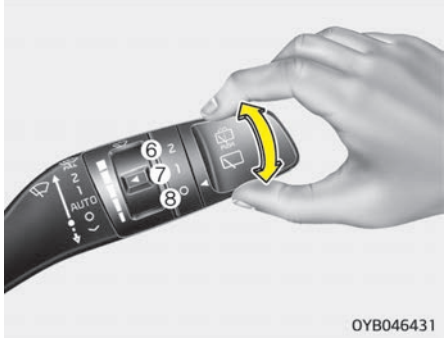

Переключатель стеклоочистителя и стеклоомывателя заднего стекла расположен на конце рычага с переключателем стеклоочистителя и стеклоомывателя. Поверните переключатель в требуемое положение для работы заднего стеклоочистителя и стеклоомывателя.

6. 2 - Обычный режим работы стеклоочистителя
7. 1/ – Прерывистая работа стеклоочистителя

8. O – Стеклоочистители не работают.

■ Тип A

■ Тип B

Если отодвинуть рычаг от себя и дважды переместить переключатель стеклоочистителей в верхнее положение, будет разбрызгана жидкость для заднего стеклоомывателя, а задние стеклоочистители сделают 1–3 цикла. Разбрызгивание и работа стеклоочистителя будут продолжаться, пока вы не отпустите рычаг.

ВНУТРЕННЕЕ ОСВЕЩЕНИЕ

⚠ ПРЕДОСТЕРЕЖЕНИЕ

Не используйте освещение салона в течение длительного времени при выключенном двигателе.
Это может привести к разрядке аккумуляторной батареи.

⚠ ПРЕДУПРЕЖДЕНИЕ

Не используйте освещение салона при движении в темноте. При включенном внутреннем освещении ухудшается видимость, что может привести к аварии.

Лампа подсветки карты

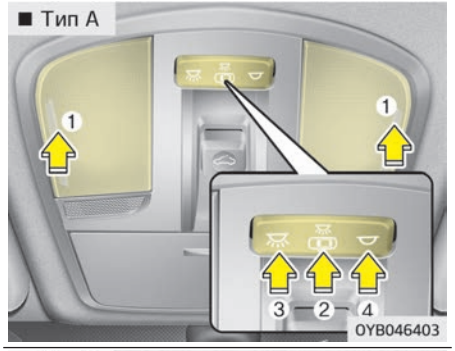

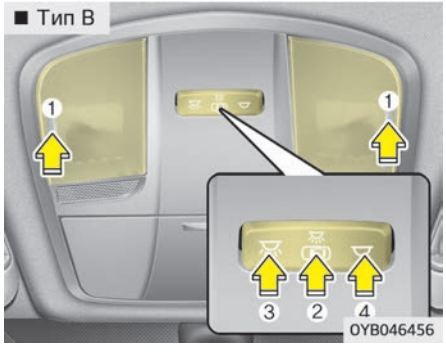

- (1): используйте этот переключатель, чтобы включить или выключить передние лампы подсветки карты.
- (2):
  - Лампа подсветки карты и лампа внутреннего освещения включаются, когда открывается дверь. Лампы гаснут примерно через 30 секунд.
  - Лампа подсветки карты и лампа внутреннего освещения загораются примерно на 30 секунд, когда двери отпираются с помощью передатчика или интеллектуального ключа, при условии, что двери не были открыты.
  - Лампы остаются включенными приблизительно 20 минут, если дверь открыта, когда замок зажигания находится в положении «ACC» (Доп. устройства) или «LOCK» (Блокировка) / «OFF» (Выкл.).
  - Лампы продолжают гореть, если дверь открыта, когда замок зажигания находится в положении «ON» (Вкл.).

- Лампа подсветки карты и лампа внутреннего освещения сразу погаснут, если перевести замок зажигания в положение «ON» (Вкл.) или запереть все двери.
- Чтобы выключить режим «Дверь», нажмите на кнопку этого режима (2) еще раз (не в нажатом положении).

✻ ПРИМЕЧАНИЕ

Режимы «Дверь» и «Салон» нельзя выбрать одновременно.

Передняя лампа подсветки карты:

(3): Нажмите на этот переключатель, чтобы включить передние лампы подсветки карты.
(4): Нажмите на этот переключатель, чтобы выключить передние лампы подсветки карты.

Лампа освещения салона

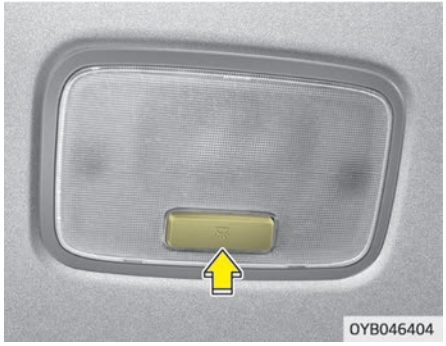

- : Лампа все время включена.

Лампа багажного отделения

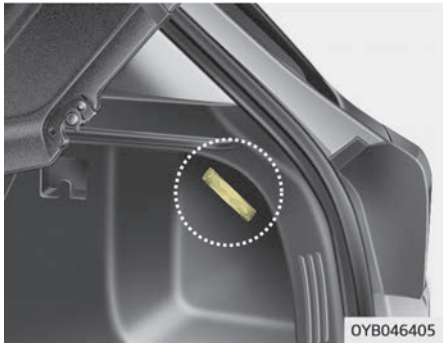

Лампа подсветки багажного отделения загорается при открывании багажника (двери багажного отделения).

⚠ ПРЕДОСТЕРЕЖЕНИЕ

Лампа освещения багажного отсека горит, пока багажник (дверь багажного отделения) открыт. Чтобы избежать излишней утечки из системы зарядки, полностью закрывайте багажник (дверь багажного отделения) после завершения использования багажного отделения.

Лампа подсветки зеркала в солнцезащитном козырьке (при наличии)

Чтобы включить или выключить лампу, нажмите переключатель.
☼: Лампа включается при нажатии этой кнопки.
○: Лампа выключается при нажатии этой кнопки.

⚠ ПРЕДОСТЕРЕЖЕНИЕ

■ **Лампа подсветки зеркала в солнцезащитном козырьке**

Когда лампа подсветки зеркала в солнцезащитном козырьке не используется, необходимо всегда отключать выключатель. Если закрыть солнцезащитный козырек, не выключив лампу, возможна разрядка аккумулятора или повреждение солнцезащитного козырька.

Лампа перчаточного ящика (при наличии)

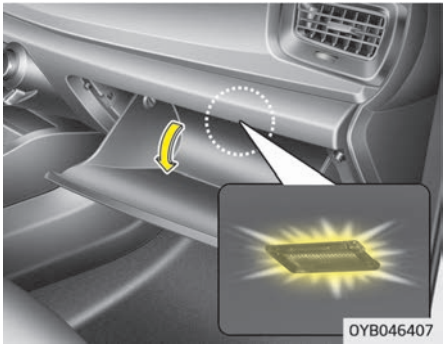

Лампа освещения перчаточного ящика загорается при его открытии.

⚠ ПРЕДОСТЕРЕЖЕНИЕ

Чтобы избежать излишней утечки из системы зарядки, полностью закрывайте перчаточный ящик после завершения использования перчаточного ящика.

ОБОГРЕВ СТЕКЛА

⚠ ПРЕДОСТЕРЕЖЕНИЕ

Чтобы не повредить проводники на внутренней поверхности заднего стекла, никогда не очищайте его с помощью острых инструментов или абразивных средств.

✻ ПРИМЕЧАНИЕ

Сведения относительно обогрева и удаления запотевания лобового стекла см. в разделе “Система обогрева и устранения запотевания лобового стекла” на странице 4-135.

Обогрев заднего стекла

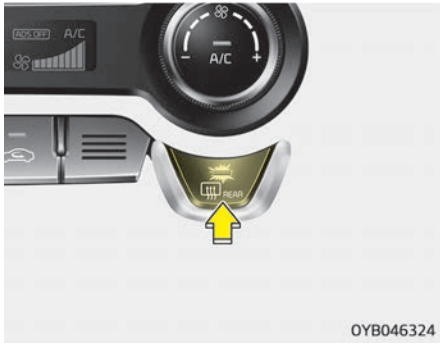

Обогреватель заднего стекла предназначен для обогрева и удаления запотевания, инея или тонкого слоя льда с заднего стекла. Обогреватель работает при включенном двигателе.
Для включения обогрева заднего стекла нажмите соответствующую кнопку.
При включении обогрева в этой кнопке загорится сигнальная лампа.
При наличии толстого слоя снега на заднем стекле сметите его щеткой перед включением обогрева.

Обогреватель заднего стекла автоматически выключается приблизительно через 20 минут работы или при повороте ключа зажигания в положение «OFF» (Выкл.). Для выключения обогрева нажмите на соответствующую кнопку еще раз.

Обогрев наружных зеркал заднего вида (при наличии)

Если автомобиль оборудован системой обогрева наружных зеркал заднего вида, она будут работать одновременно с обогревом заднего стекла.

СИСТЕМА КЛИМАТ-КОНТРОЛЯ С РУЧНЫМ УПРАВЛЕНИЕМ (ПРИ НАЛИЧИИ)

1. Регулятор скорости вентилятора
2. Ручка выбора режима
3. Регулятор температуры
4. Кнопка кондиционера (при наличии)
5. Кнопка обогрева заднего стекла
6. Кнопка управления забором свежего воздуха

⚠ ПРЕДОСТЕРЕЖЕНИЕ

Использование вентилятора, когда замок зажигания находится в положении «ON» (Выкл.), может привести к разрядке аккумулятора. Вентилятором следует пользоваться при работающем двигателе.

Обогрев и кондиционирование воздуха

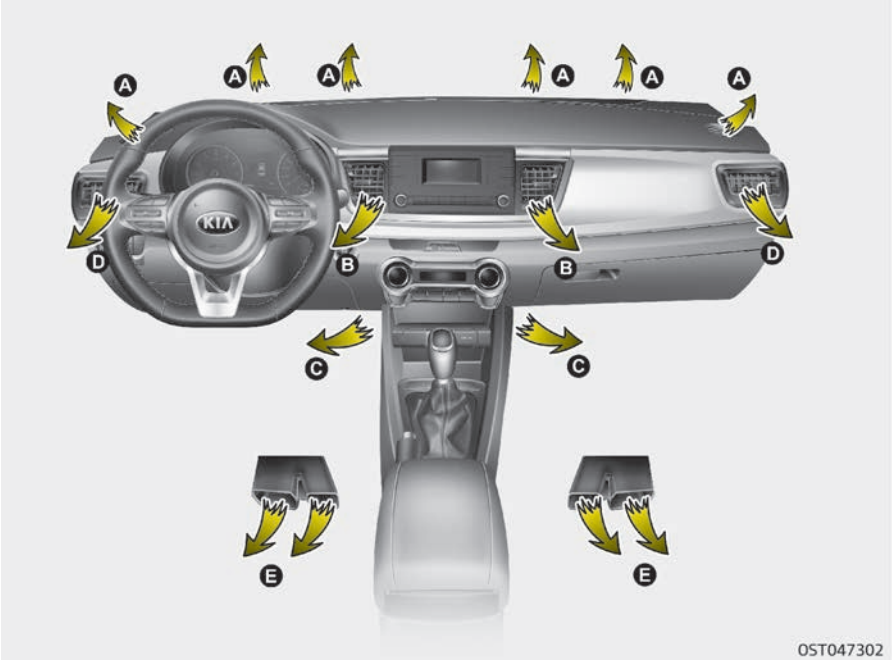

1. Запустите двигатель.
2. Выберите нужный режим.
   Для повышения эффективности обогрева и охлаждения.
   - Обогрев:
   - Охлаждение:
3. Установите регулятор температуры в нужное положение.
4. Выберите забор свежего (наружного) воздуха.
5. Установите регулятор скорости вентилятора на нужную скорость.
6. При необходимости включите систему кондиционирования воздуха (при наличии).

Выбор режима

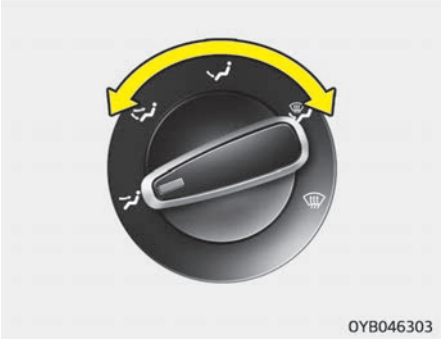

Ручка выбора режима управляет направлением потока воздуха через вентиляционную систему.
Воздух можно направить на пол, в выходы приборной панели или на лобовое стекло. Для представления положений направления воздуха «Face» (Лицо), «Bi-Level» (Двойной уровень), «Floor» (Пол), «Floor-Defrost» (Пол-разморозка) и «Defrost» (Разморозка) используются пять символов.

Уровень «Face» (Лицо) (B, D)

Поток воздуха будет направлен на верхнюю часть тела и лицо. Кроме того, направление подачи воздуха можно менять с помощью настройки положения каждого вентиляционного отверстия.

«Bi-Level» (Двойной уровень) (B, D, C, E)

Поток воздуха направляется в лицо и в нижнюю часть салона.

Уровень пола (C, E, A, D)

Основная часть воздуха направляется в нижнюю часть салона, а незначительное его количество подается на лобовое стекло и к обогревателям боковых стекол.

Уровень «Floor-Defrost» (Пол-разморозка) (A, C, D, E)

Основная часть воздуха направляется в нижнюю часть салона и на лобовое стекло, а незначительное его количество подается к обогревателям боковых стекол.

Уровень «Defrost» (Разморозка) (A, D)

Основная часть воздуха направляется на лобовое стекло, а незначительное его количество подается к обогревателям боковых стекол.

Дефлекторы на приборной панели

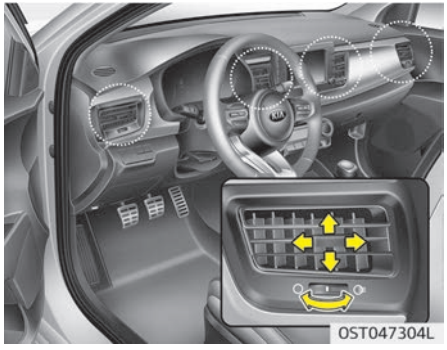

Дефлекторы можно открыть или закрыть по отдельности с помощью дискового переключателя. Чтобы перекрыть вентиляционное отверстие, поверните его вниз до упора.

Можно также регулировать направление подачи воздуха, используя рычаг управления дефлектором, как показано на рисунке.

Регулировка температуры

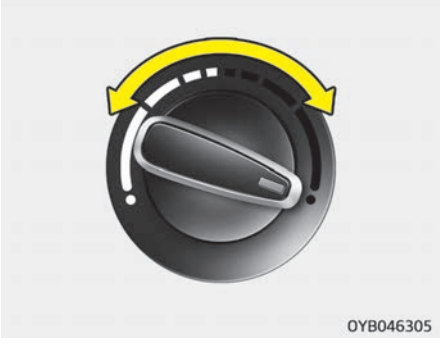

Регулятор температуры позволяет контролировать температуру воздуха, поступающего из вентиляционной системы. Для изменения температуры воздуха в салоне поверните регулятор вправо, чтоб сделать воздух теплее, или влево, чтобы сделать его холоднее.

Управление забором свежего воздуха

С помощью регулятора забора свежего воздуха можно выбрать забор наружного (свежего) воздуха или режима рециркуляции.
Чтобы изменить режим забора воздуха, нажмите кнопку управления.

Положение рециркуляции воздуха

При выборе положения рециркуляции воздух из салона подается в систему отопления и нагревается или охлаждается в зависимости от выбранной функции.

Положение забора наружного (свежего) воздуха

Когда выбрано положение забора наружного (свежего) воздуха, воздух поступает снаружи и нагревается или охлаждается в зависимости от выбранной функции.

✻ ПРИМЕЧАНИЕ

Длительная эксплуатация обогревателя в положении рециркуляции воздуха (без использования кондиционера) может привести к запотеванию лобового стекла и боковых

(Продолжение)

(Продолжение)

окон, а воздух внутри салона может стать спертым.
Длительное использование кондиционера в режиме рециркуляции ведет к осушению воздуха в салоне.

⚠ ПРЕДУПРЕЖДЕНИЕ

- **Длительное использование системы климат-контроля в режиме рециркуляции может привести к увеличению влажности воздуха в салоне и, следовательно, к запотеванию стекла и снижению видимости.**
- **Не спите в автомобиле с включенным кондиционером или системой отопления. Это может причинить серьезный вред здоровью или привести к смерти из-за понижения уровня кислорода и/или температуры тела.**

(Продолжение)

(Продолжение)

- **Длительное использование системы климат-контроля в режиме рециркуляции может вызывать сонливость или вялость и привести к потере управления автомобилем. Во время управления автомобилем регулятор режима должен как можно большее время находиться в положении забора наружного (свежего) воздуха.**

Регулировка скорости вентилятора

Для того чтобы вентилятор работал, замок зажигания должен находиться в положении «ON» (Вкл.).
Регулятор скорости вентилятора позволяет регулировать скорость потока воздуха из системы вентиляции. Для изменения скорости вентилятора поверните регулятор вправо, чтобы увеличить скорость, или влево, чтобы уменьшить ее.
Если установить регулятор скорости вентилятора в положение «0», вентилятор выключается.

Выключение нагнетающих вентиляторов

Для того чтобы выключить нагнетающие вентиляторы, поверните регулятор скорости вентилятора в положение «0».

Кондиционирование воздуха (A/C)

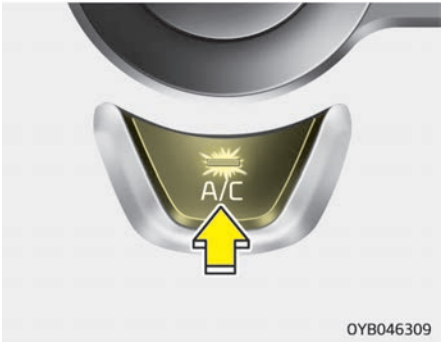

Нажмите кнопку «A/C» (кондиционер), чтобы включить систему кондиционирования (загорится индикаторная лампа). Для того чтобы выключить систему кондиционирования, нажмите эту кнопку еще раз.

Работа системы

Вентиляция

1. Установите переключатель выбора режима в положение .
2. Выберите забор свежего (наружного) воздуха.
3. Установите регулятор температуры в нужное положение.
4. Установите регулятор скорости вентилятора на нужную скорость.

Обогрев

1. Установите переключатель выбора режима в положение .
2. Выберите забор свежего (наружного) воздуха.
3. Установите регулятор температуры в нужное положение.
4. Установите регулятор скорости вентилятора на нужную скорость.
5. Если необходимо обогрев с сушкой, включите систему кондиционирования (при наличии).

- Если начинает запотевать лобовое стекло, выберите режим или .

Советы по эксплуатации

- Для предотвращения попадания в салон пыли или неприятных запахов через систему вентиляции временно установите переключатель режимов подачи воздуха в положение рециркуляции. Для сохранения свежести воздуха в салоне обязательно верните переключатель в положение подачи свежего воздуха после преодоления задымленного или запыленного участка пути. Это позволит поддержать комфорт в салоне и бодрое состояние водителя.
- Забор воздуха для системы отопления и охлаждения осуществляется через решетку, расположенную непосредственно перед лобовым стеклом. Следите за тем, чтобы она не была закрыта листьями, снегом, льдом и т. п.
- Для предотвращения запотевания лобового стекла включите систему кондиционирования воздуха, установите переключатель в режим подачи свежего воздуха и выберите желаемую скорость вращения вентилятора и температуру воздуха.

Кондиционирование воздуха

Системы кондиционирования воздуха компании Kia наполнены экологически чистым хладагентом*

1. Запустите двигатель. Нажмите кнопку системы кондиционирования воздуха.
2. Установите переключатель выбора режима в положение .
3. Установите регулятор воздухозаборника в положение забора внешнего воздуха или в положение рециркуляции.
4. С помощью соответствующих регуляторов установите нужную скорость вентилятора и комфортную температуру.

*Ваш автомобиль заполнен хладагентом R-134a или R-1234yf, соответствующим действующему в вашей стране на момент его производства законодательством. Узнать, какой именно хладагент используется в системе кондиционирования воздуха автомобиля, можно, прочитав его название на табличке, находящейся в моторном отделении. Более подробное описание местонахождения таблички с указанием хладагента системы кондиционирования см. в разделе “Табличка с указанием хладагента системы кондиционирования” на странице 9-22.

⚠ ПРЕДОСТЕРЕЖЕНИЕ

- **Система охлаждения должна обслуживаться только обученным и сертифицированным техническим персоналом для обеспечения правильной и безопасной эксплуатации.**
- **Обслуживание системы циркуляции хладагента нужно производить в хорошо вентилируемом месте.**
- **Испаритель (охлаждающий змеевик) системы кондиционирования воздуха не следует ремонтировать или заменять другим испарителем, снятым с бывшего в употреблении или разбитого в ДТП автомобиля, а новые испарители MAC должны пройти сертификацию (и получить маркировку) на предмет соответствия нормам стандарта SAE J2842.**

✻ ПРИМЕЧАНИЕ

- В ходе использования системы кондиционирования воздуха внимательно следите за показаниями датчика температуры при езде в гору или плотном транспортном потоке, когда температура наружного воздуха высокая. Работа системы кондиционирования может привести к перегреву двигателя. Нагнетающий вентилятор можно оставить включенным, но систему кондиционирования воздуха нужно выключить, если индикатор температуры указывает на перегрев двигателя.
- При открытии окна в сырую погоду кондиционирование воздуха может привести к появлению капель воды в салоне автомобиля. Поскольку их чрезмерное скопление может вызвать повреждения электрического оборудования, кондиционирование воздуха следует использовать только при закрытых окнах.

Полезные советы по эксплуатации системы кондиционирования

- Если автомобиль был припаркован под прямыми солнечными лучами в жаркую погоду, откройте на короткое время окна для выпуска горячего воздуха из салона наружу.
- Чтобы уменьшить образование конденсата на внутренней стороне окон в дождливые и влажные дни, снизьте влажность в салоне автомобиля, включив систему кондиционирования воздуха.
- При работе системы кондиционирования воздуха иногда может наблюдаться незначительное изменение частоты вращения двигателя, вызванное включением компрессора системы. Это является нормальным режимом работы системы.
- Для поддержания максимальной производительности системы кондиционирования воздуха включайте ее на несколько минут раз в месяц.
- При использовании системы кондиционирования на земле под автомобилем со стороны пассажира можно обнаружить капли (или даже небольшие лужицы) чистой воды. Это является нормальным режимом работы системы.
- Эксплуатация системы кондиционирования воздуха в положении рециркуляции воздуха обеспечивает максимальное охлаждение, однако продолжительная работа в этом режиме может привести к застою воздуха в салоне автомобиля.
- В режиме охлаждения иногда можно заметить туманные потоки воздуха из-за быстрого охлаждения и влажности приточного воздуха. Это является нормальным режимом работы системы.

Воздушный фильтр системы климат-контроля (при наличии)

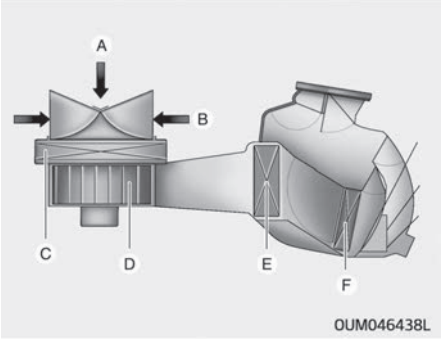

A — наружный воздух
B — рециркуляционный воздух
C — воздушный фильтр системы климат-контроля
D — вентилятор
E — теплообменный элемент испарителя
F — теплообменный элемент нагревателя

Воздушный фильтр системы климат-контроля, установленный за перчаточным ящиком, отфильтровывает пыль и другие загрязнения, поступающие в автомобиль из окружающей среды через систему обогрева и кондиционирования воздуха.
Если пыль или другие загрязнения накапливаются в фильтре в течение определенного периода времени, поток воздуха из вентиляционных отверстий может уменьшиться. Это приведет к накоплению влаги на внутренней части лобового стекла, даже если выбрано положение внешнего (свежего) воздуха. В этом случает следует заменить воздушный фильтр системы климат-контроля в специализированной мастерской. Kia рекомендует обратиться к официальному дилеру Kia или партнерской сервисной компании.

✻ ПРИМЕЧАНИЕ

- Замену фильтра необходимо производить в соответствии с графиком технического обслуживания.
  При работе автомобиля в тяжелых условиях, таких как пыльные дороги или бездорожье, необходимо чаще проверять и заменять воздушный фильтр кондиционера.
- В случае внезапного уменьшения потока воздуха следует провести осмотр системы в специализированной мастерской. Kia рекомендует обратиться к официальному дилеру Kia или партнерской сервисной компании.

Табличка с указанием хладагента системы кондиционирования

■ Пример

Тип A

OUM066034L

Тип B

OUM066035L

❊ Фактический вид таблички с указанием хладагента системы кондиционирования воздуха в автомобиле может отличаться от изображенного на иллюстрации.

Ниже описаны символы и технические характеристики, размещенные на табличке с указанием хладагента системы кондиционирования;

1. Классификация хладагента.
2. Количество хладагента.
3. Классификация компрессорного масла.

Вы можете узнать, какой хладагент используется в автомобиле, посмотрев на табличку, которая находится в моторном отсеке.

Более подробное описание местонахождения таблички с указанием хладагента системы кондиционирования см. в разделе “Табличка с указанием хладагента системы кондиционирования” на странице 9-22.

Проверка количества хладагента в кондиционере и масла в компрессоре

При низком уровне хладагента производительность системы кондиционирования воздуха снижается. Чрезмерное количество хладагента также отрицательно сказывается на работе системы кондиционирования воздуха.

При каких-либо сбоях в работе следует провести осмотр системы в специализированной мастерской.

Kia рекомендует обратиться к официальному дилеру Kia или партнерской сервисной компании.

⚠ ПРЕДУПРЕЖДЕНИЕ

■ **Автомобили с хладагентом R-134a***

(Продолжение)

*в автомобиль заливается хладагент R-134a или R-1234yf, в зависимости от нормативных положений, действующих в вашей стране на момент производства. Узнать, какой именно хладагент используется в системе кондиционирования воздуха автомобиля, можно, прочитав его название на табличке, находящейся в моторном отделении. Более подробное описание местонахождения таблички с указанием хладагента системы кондиционирования см. в разделе "Табличка с указанием хладагента системы кондиционирования" на странице 9-22.

(Продолжение)

Поскольку хладагент находится под очень высоким давлением, обслуживание системы кондиционирования воздуха должны проводить только квалифицированные технические специалисты, имеющие соответствующую подготовку.

Важно использовать хладагент правильной марки и в соответствующем количестве.
В противном случае возможно повреждение автомобиля и травмирование людей.

⚠ ПРЕДУПРЕЖДЕНИЕ

■ **Автомобиль с хладагентом R-1234yf***

(Продолжение)

*Ваш автомобиль заправлен хладагентом R-134a или R-1234yf, соответстующим законодательству, действующему в вашей стране на момент производства. Узнать, какой именно хладагент используется в системе кондиционирования воздуха автомобиля, можно, прочитав его название на табличке, находящейся в моторном отделении. Более подробное описание местонахождения таблички с указанием хладагента системы кондиционирования см. в разделе "Табличка с указанием хладагента системы кондиционирования" на странице 9-22.

(Продолжение)

Поскольку хладагент является воспламеняемым веществом и находится под очень высоким давлением, обслуживание системы кондиционирования воздуха должны проводить только квалифицированные технические специалисты, имеющие соответствующую подготовку.

Важно использовать хладагент правильной марки и в соответствующем количестве.
В противном случае возможно повреждение автомобиля и травмирование людей.

СИСТЕМА КЛИМАТ-КОНТРОЛЯ С АВТОМАТИЧЕСКИМ УПРАВЛЕНИЕМ (ПРИ НАЛИЧИИ)

1. Регулятор температуры
2. Кнопка «AUTO» (автоматическое управление)
3. Дисплей системы климат-контроля
4. Регулятор скорости вентилятора
5. Кнопка «OFF» (выключение)
6. Кнопка обогрева лобового стекла
7. Кнопка обогрева заднего стекла
8. Кнопка выбора режима
9. Кнопка кондиционера (при наличии)
10. Кнопка управления забором свежего воздуха

⚠ ПРЕДОСТЕРЕЖЕНИЕ

Использование вентилятора, когда замок зажигания находится в положении «ON» (Выкл.), может привести к разрядке аккумулятора. Вентилятором следует пользоваться при работающем двигателе.

Автоматическая система обогрева и кондиционирования воздуха

1. Нажмите кнопку «AUTO» (Автоматический режим). Управление режимами работы, скоростью вращения вентилятора, режимом подачи воздуха и работой системы кондиционирования будет осуществляться автоматически в соответствии с заданным значением температуры.

2. Установите регулятор температуры в нужное положение.

✻ ПРИМЕЧАНИЕ

- Для включения автоматического режима работы нажмите любую из следующих кнопок или переключателей:
  - Кнопка выбора режима
  - Кнопка кондиционера

(Продолжение)

(Продолжение)

  - Кнопка обогрева лобового стекла (для того чтобы выключить функцию обогрева лобового стекла, нажмите кнопку еще раз). На информационном дисплее вновь появится надпись «AUTO» (Автоматический режим).
  - Кнопка управления забором свежего воздуха
  - Регулятор скорости вентилятора

  Управление выбранной функцией будет осуществляться вручную, в то время как остальные функции продолжат работу в автоматическом режиме.

- Для удобства и повышения эффективности работы системы климат-контроля пользуйтесь кнопкой «AUTO» и устанавливайте температуру 23 °C.

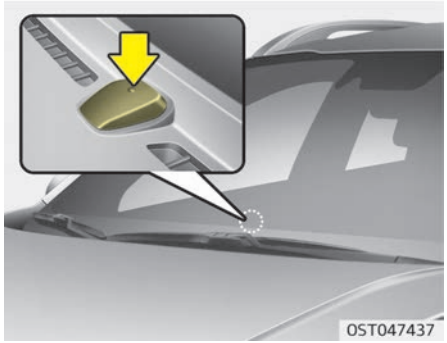

✻ ПРИМЕЧАНИЕ

В целях обеспечения более эффективного управления системой обогрева и охлаждения не закрывайте датчик, расположенный на приборной панели.

Ручная система обогрева и кондиционирования воздуха

Управление системой обогрева и охлаждения воздуха может осуществляться также в ручном режиме при помощи кнопок (кроме кнопки AUTO). В этом случае система работает последовательно в соответствии с порядком нажатия кнопок.

При нажатии любой кнопки (или повороте любого регулятора), кроме кнопки «AUTO» (Авто), во время работы в автоматическом режиме управление функциями, которые не были выбраны, будет осуществляться автоматически.

1. Запустите двигатель.
2. Выберите нужный режим.
   Для повышения эффективности обогрева и охлаждения:
   - Обогрев:
   - Охлаждение:
3. Установите регулятор температуры в нужное положение.
4. Выберите забор свежего (наружного) воздуха.
5. Установите регулятор скорости вентилятора на нужную скорость.
6. При необходимости включите систему кондиционирования воздуха.

Для перехода в автоматический режим управления нажмите кнопку «AUTO».

Выбор режима

Кнопка выбора режима управляет направлением потока воздуха через вентиляционную систему.

Подача воздуха осуществляется через следующие отверстия:

См. изображение в разделе “«Система климат-контроля с ручным управлением»” на странице 4-110.

Пол и обогрев стекла (A, C, D, E)

Основная часть воздуха направляется в нижнюю часть салона и на лобовое стекло, а незначительное его количество подается к обогревателям боковых стекол.

Уровень «Face» (Лицо) (B, D)

Поток воздуха будет направлен на верхнюю часть тела и лицо. Кроме того, направление подачи воздуха можно менять с помощью настройки положения каждого вентиляционного отверстия.

«Bi-Level» (Двойной уровень) (B, D, C, E)

Поток воздуха направляется в лицо и в нижнюю часть салона.

Уровень пола (C, A, D, E)

Основная часть воздуха направляется в нижнюю часть салона, а незначительное его количество подается на лобовое стекло и к обогревателям боковых стекол.

Режим обогрева стекла

При выборе режима обогрева стекла автоматически устанавливаются следующие настройки:

- Включится система кондиционирования воздуха.
- Будет выбран наружный (свежий) воздух.
- Будет установлена высокая скорость вентилятора.

Чтобы выключить режим обогрева стекла, снова нажмите кнопку режима или кнопку обогрева стекла или нажмите кнопку «AUTO» (Автоматически).

Дефлекторы на приборной панели

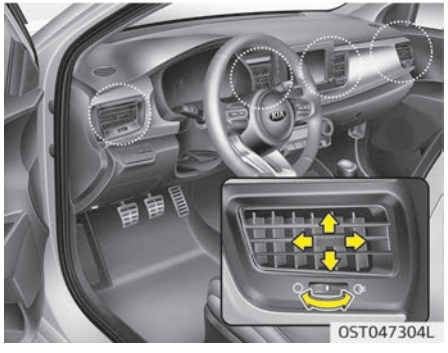

Дефлекторы можно открыть или закрыть по отдельности с помощью горизонтального дискового переключателя. Чтобы перекрыть вентиляционное отверстие, поверните его вниз до упора. Чтобы открыть вентиляционное отверстие, поверните его вверх в необходимое положение.
Можно также регулировать направление подачи воздуха, используя рычаг управления дефлектором, как показано на рисунке.

Регулировка температуры

Увеличение температуры до максимального уровня (HI) осуществляется поворотом ручки в крайнее правое положение.
Снижение температуры до минимального уровня (Lo) осуществляется поворотом ручки в крайнее левое положение.
При повороте ручки температура будет увеличиваться или уменьшаться с шагом 0,5 °C. При установке минимального уровня температуры система кондиционирования будет работать постоянно.

Перевод температур

Чтобы переключиться между градусами по шкале Цельсия и Фаренгейта, выполните следующие действия:
Нажмите кнопку «OFF» (Выкл.) и, не отпуская ее, нажмите кнопку «AUTO» (Авто) как минимум на 4 секунды.
Способ вывода значений температуры на дисплей сменится со шкалы Цельсия на шкалу Фаренгейта или наоборот.
Если аккумулятор разряжен или отключен, температура будет отображаться в градусах Цельсия.

Управление забором свежего воздуха

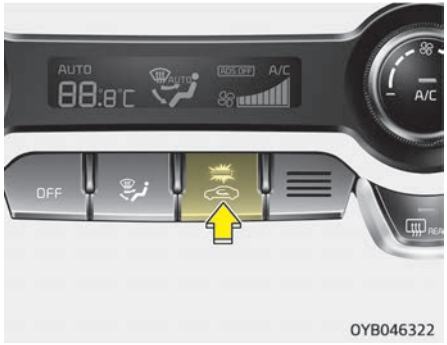

С помощью этого регулятора можно выбрать забор наружного (свежего) воздуха или режима рециркуляции. Чтобы изменить режим забора воздуха, нажмите кнопку управления.

Положение рециркуляции воздуха

При выборе положения рециркуляции воздух из салона подается в систему отопления и нагревается или охлаждается в зависимости от выбранной функции.

Положение забора наружного (свежего) воздуха

Когда выбрано положение забора наружного (свежего) воздуха, воздух поступает снаружи и нагревается или охлаждается в зависимости от выбранной функции.

✻ ПРИМЕЧАНИЕ

Длительная эксплуатация обогревателя в положении рециркуляции воздуха (без использования кондиционера) может привести к запотеванию лобового стекла и боковых окон, а воздух внутри салона может стать спертым.
Длительное использование кондиционера в режиме рециркуляции ведет к осушению воздуха в салоне.

⚠ ПРЕДУПРЕЖДЕНИЕ

- **Длительное использование системы климат-контроля в режиме рециркуляции может привести к увеличению влажности воздуха в салоне и, следовательно, к запотеванию стекла и снижению видимости.**
- **Не спите в автомобиле с включенным кондиционером или системой отопления. Это может причинить серьезный вред здоровью или привести к смерти из-за понижения уровня кислорода и/или температуры тела.**
- **Длительное использование системы климат-контроля в режиме рециркуляции может вызывать сонливость или вялость и привести к потере управления автомобилем. Во время управления автомобилем регулятор режима должен как можно большее время находиться в положении забора наружного (свежего) воздуха.**

Регулировка скорости вентилятора

Скорость вентилятора можно установить с помощью регулятора скорости вращения.
Чем выше скорость вентилятора, тем больше воздуха он нагнетает.
Нажатие на кнопку «OFF» (Выкл.) приводит к выключению вентилятора.

Кондиционирование воздуха (A/C)

Нажмите кнопку «A/C» (кондиционер), чтобы включить систему кондиционирования (загорится индикаторная лампа).
Для того чтобы выключить систему кондиционирования, нажмите эту кнопку еще раз.

Режим отключения

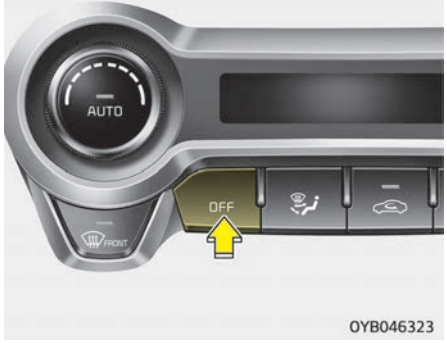

Нажмите на кнопку выключения, чтобы отключить переднюю систему климат-контроля. Однако вы можете по-прежнему работать с кнопками выбора режима и забора воздуха, пока выключатель зажигания находится в положении «ON» (Вкл.).

Работа системы

Вентиляция

1. Установите переключатель выбора режима в положение .
2. Выберите забор свежего (наружного) воздуха.

3. Установите регулятор температуры в нужное положение.
4. Установите регулятор скорости вентилятора на нужную скорость.

Обогрев

1. Установите переключатель выбора режима в положение .
2. Выберите забор свежего (наружного) воздуха.
3. Установите регулятор температуры в нужное положение.
4. Установите регулятор скорости вентилятора на нужную скорость.
5. Если необходимо обогрев с сушкой, включите систему кондиционирования (при наличии).

- Если начинает запотевать лобовое стекло, выберите режим или .

Советы по эксплуатации

- Для предотвращения попадания в салон пыли или неприятных запахов через систему вентиляции временно установите переключатель режимов подачи воздуха в положение рециркуляции. Для сохранения свежести воздуха в салоне обязательно верните переключатель в положение подачи свежего воздуха после преодоления задымленного или запыленного участка пути. Это позволит поддержать комфорт в салоне и бодрое состояние водителя.
- Забор воздуха для системы отопления и охлаждения осуществляется через решетку, расположенную непосредственно перед лобовым стеклом. Следите за тем, чтобы она не была закрыта листьями, снегом, льдом и т. п.
- Для предотвращения запотевания лобового стекла включите систему кондиционирования воздуха, установите переключатель в режим подачи свежего воздуха и выберите желаемую скорость вращения вентилятора и температуру воздуха.

Кондиционирование воздуха

Системы кондиционирования воздуха компании Kia наполнены экологически чистым хладагентом*.

1. Запустите двигатель. Нажмите кнопку системы кондиционирования воздуха.
2. Установите переключатель выбора режима в положение .
3. Установите регулятор воздухозаборника в положение забора внешнего воздуха или в положение рециркуляции.

* Ваш автомобиль заполнен хладагентом R-134a или R-1234yf, соответствующим действующему в вашей стране на момент его производства законодательством. Узнать, какой именно хладагент используется в системе кондиционирования воздуха автомобиля, можно, прочитав его название на табличке, находящейся в моторном отделении. Более подробное описание местонахождения таблички с указанием хладагента системы кондиционирования см. в разделе “Табличка с указанием хладагента” на странице 9-22 системы кондиционирования.

4. С помощью соответствующих регуляторов установите нужную скорость вентилятора и комфортную температуру.

⚠ ПРЕДОСТЕРЕЖЕНИЕ

- **Система охлаждения должна обслуживаться только обученным и сертифицированным техническим персоналом для обеспечения правильной и безопасной эксплуатации.**
- **Обслуживание системы циркуляции хладагента нужно производить в хорошо вентилируемом месте.**
- **Испаритель (охлаждающий змеевик) системы кондиционирования воздуха не следует ремонтировать или заменять другим испарителем, снятым с бывшего в употреблении или разбитого в ДТП автомобиля, а новые испарители MAC должны пройти сертификацию (и получить маркировку) на предмет соответствия нормам стандарта SAE J2842.**

✻ ПРИМЕЧАНИЕ

- В ходе использования системы кондиционирования воздуха внимательно следите за показаниями датчика температуры при езде в гору или плотном транспортном потоке, когда температура наружного воздуха высокая. Работа системы кондиционирования может привести к перегреву двигателя. Нагнетающий вентилятор можно оставить включенным, но систему кондиционирования воздуха нужно выключить, если индикатор температуры указывает на перегрев двигателя.
- При открытии окна в сырую погоду кондиционирование воздуха может привести к появлению капель воды в салоне автомобиля. Поскольку их чрезмерное скопление может вызвать повреждения электрического оборудования, кондиционирование воздуха следует использовать только при закрытых окнах.

Полезные советы по эксплуатации системы кондиционирования

- Если автомобиль был припаркован под прямыми солнечными лучами в жаркую погоду, откройте на короткое время окна для выпуска горячего воздуха из салона наружу.
- Чтобы уменьшить образование конденсата на внутренней стороне окон в дождливые и влажные дни, снизьте влажность в салоне автомобиля, включив систему кондиционирования воздуха.
- При работе системы кондиционирования воздуха иногда может наблюдаться незначительное изменение частоты вращения двигателя, вызванное включением компрессора системы. Это является нормальным режимом работы системы.
- Для поддержания максимальной производительности системы кондиционирования воздуха включайте ее на несколько минут раз в месяц.
- При использовании системы кондиционирования на земле под автомобилем со стороны пассажира можно обнаружить капли (или даже небольшие лужицы) чистой воды. Это является нормальным режимом работы системы.

- Эксплуатация системы кондиционирования воздуха в положении рециркуляции воздуха обеспечивает максимальное охлаждение, однако продолжительная работа в этом режиме может привести к застою воздуха в салоне автомобиля.
- В режиме охлаждения иногда можно заметить туманные потоки воздуха из-за быстрого охлаждения и влажности приточного воздуха. Это является нормальным режимом работы системы.

Воздушный фильтр системы климат-контроля (при наличии)

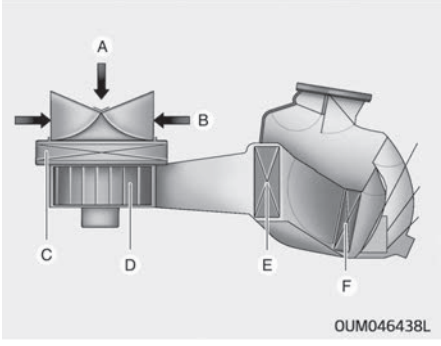

A — наружный воздух
B — рециркуляционный воздух
C — воздушный фильтр системы климат-контроля
D — вентилятор
E — теплообменный элемент испарителя
F — теплообменный элемент нагревателя

Воздушный фильтр системы климат-контроля, установленный за перчаточным ящиком, отфильтровывает пыль и другие загрязнения, поступающие в автомобиль из окружающей среды через систему обогрева и кондиционирования воздуха.
Если пыль или другие загрязнения накапливаются в фильтре в течение определенного периода времени, поток воздуха из вентиляционных отверстий может уменьшиться. Это приведет к накоплению влаги на внутренней части лобового стекла, даже если выбрано положение внешнего (свежего) воздуха. В этом случает следует заменить воздушный фильтр системы климат-контроля в специализированной мастерской. Kia рекомендует обратиться к официальному дилеру Kia или партнерской сервисной компании.

✻ ПРИМЕЧАНИЕ

- Замену фильтра необходимо производить в соответствии с графиком технического обслуживания.
  При работе автомобиля в тяжелых условиях, таких как пыльные дороги или бездорожье, необходимо чаще проверять и заменять воздушный фильтр кондиционера.
- В случае внезапного уменьшения потока воздуха следует провести осмотр системы в специализированной мастерской. Kia рекомендует обратиться к официальному дилеру Kia или партнерской сервисной компании.

Табличка с указанием хладагента системы кондиционирования

■ Пример

Тип A

Тип B

❊ Фактический вид таблички с указанием хладагента системы кондиционирования воздуха в автомобиле может отличаться от изображенного на иллюстрации.

Ниже описаны символы и технические характеристики, размещенные на табличке с указанием хладагента системы кондиционирования;

1. Классификация хладагента.
2. Количество хладагента.
3. Классификация компрессорного масла.

Вы можете узнать, какой хладагент используется в автомобиле, посмотрев на табличку, которая находится в моторном отсеке.

Более подробное описание местонахождения таблички с указанием хладагента системы кондиционирования см. в разделе “Табличка с указанием хладагента системы кондиционирования” на странице 9-22.

Проверка количества хладагента в кондиционере и масла в компрессоре

При низком уровне хладагента производительность системы кондиционирования воздуха снижается. Чрезмерное количество хладагента также отрицательно сказывается на работе системы кондиционирования воздуха.
При каких-либо сбоях в работе следует провести осмотр системы в специализированной мастерской.
Kia рекомендует обратиться к официальному дилеру Kia или партнерской сервисной компании.

⚠ ПРЕДУПРЕЖДЕНИЕ

■ Автомобили с хладагентом R-134a*

(Продолжение)

(Продолжение)

Поскольку хладагент находится под очень высоким давлением, обслуживание системы кондиционирования воздуха должны проводить только квалифицированные технические специалисты, имеющие соответствующую подготовку.

Важно использовать хладагент правильной марки и в соответствующем количестве.
В противном случае возможно повреждение автомобиля и травмирование людей.

⚠ ПРЕДУПРЕЖДЕНИЕ

■ Автомобиль с хладагентом R-1234yf*

(Продолжение)

*в автомобиль заливается хладагент R-134a или R-1234yf, в зависимости от нормативных положений, действующих в вашей стране на момент производства. Узнать, какой именно хладагент используется в системе кондиционирования воздуха автомобиля, можно, прочитав его название на табличке, находящейся в моторном отделении. Более подробное описание местонахождения таблички с указанием хладагента системы кондиционирования см. в разделе “Табличка с указанием хладагента системы кондиционирования” на странице 9-22.

*Ваш автомобиль заправлен хладагентом R-134a или R-1234yf, соответстующим законодательству, действующему в вашей стране на момент производства. Узнать, какой именно хладагент используется в системе кондиционирования воздуха автомобиля, можно, прочитав его название на табличке, находящейся в моторном отделении. Более подробное описание местонахождения таблички с указанием хладагента системы кондиционирования см. в разделе “Табличка с указанием хладагента системы кондиционирования” на странице 9-22.

(Продолжение)

Поскольку хладагент является воспламеняемым веществом и находится под очень высоким давлением, обслуживание системы кондиционирования воздуха должны проводить только квалифицированные технические специалисты, имеющие соответствующую подготовку.

Важно использовать хладагент правильной марки и в соответствующем количестве.
В противном случае возможно повреждение автомобиля и травмирование людей.

СИСТЕМА ОБОГРЕВА И УСТРАНЕНИЯ ЗАПОТЕВАНИЯ ЛОБОВОГО СТЕКЛА

⚠ ПРЕДУПРЕЖДЕНИЕ

■ Обогрев лобового стекла

Не используйте положение или в режиме охлаждения при высокой влажности окружающего воздуха. Разница между температурой наружного воздуха и температурой лобового стекла может привести к затуманиванию наружной поверхности лобового стекла и потере обзора. В этом случае установите регулятор или кнопку режима в положение , а регулятор или кнопку управления скоростью вентилятора – на минимальное значение.

- Для ускорения размораживания выберите максимальную температуру и скорость вращения вентилятора.
- Если в процессе размораживания необходимо направить теплый воздух в нижнюю часть салона выберите режим подачи воздуха в нижнюю часть салона и на лобовое стекло.
- Перед началом движения очистите лобовое стекло, заднее стекло, наружные зеркала заднего вида и боковые стекла от снега и льда.
- Для более эффективного удаления обледенения и запотевания лобового стекла уберите также снег и лед с капота и решетки воздухозаборника.

Система климат-контроля с ручным управлением

Устранение запотевания с внутренней стороны лобового стекла

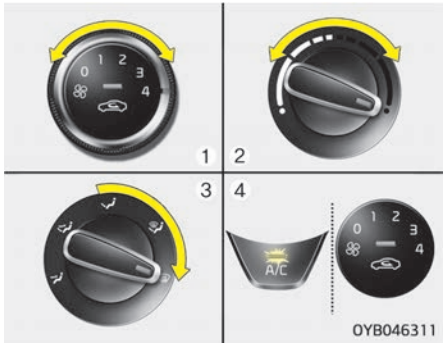

1. Выберите любую скорость вентилятора, кроме положения 0.
2. Выберите необходимую температуру.
3. Выберите положение или .
4. Автоматически будут выбраны наружный (свежий) воздух и кондиционер.

Если режим кондиционирования и забора свежего (наружного) воздуха не выбран автоматически, нажмите на соответствующую кнопку вручную.

Размораживание наружной стороны лобового стекла

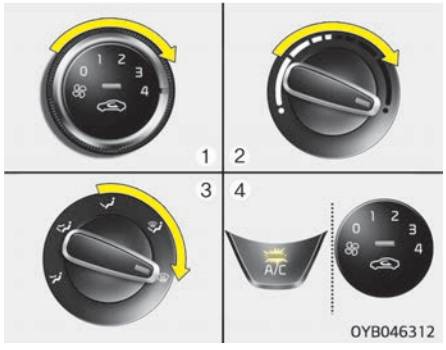

1. Установите максимальную скорость вентилятора (крайнее правое положение регулятора).
2. Установите самую высокую температуру.
3. Выберите положение .

4. Автоматически будут выбраны наружный (свежий) воздух и кондиционер.

Система климат-контроля с автоматическим управлением

Устранение запотевания с внутренней стороны лобового стекла

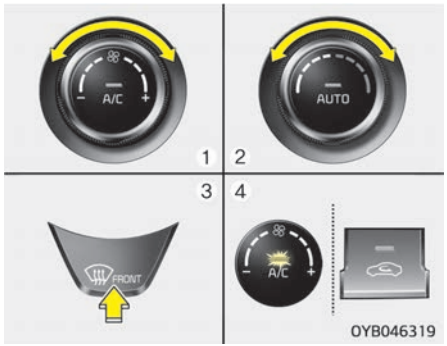

1. Установите необходимую скорость вентилятора.
2. Выберите необходимую температуру.
3. Нажмите кнопку обогрева стекла ( ).
4. В зависимости от измеренной температуры окружающей среды включится кондиционер и автоматически будет выбран режим забора свежего (наружного) воздуха.

Если режим кондиционирования и забора свежего (наружного) воздуха не выбран автоматически, настройте его вручную с помощью соответствующей кнопки. Если выбрано положение , вентилятор переключается с меньшей скорости вращения на большую.

Размораживание наружной стороны лобового стекла

1. Установите максимальную скорость вентилятора (крайнее правое положение регулятора).
2. Установите самую высокую температуру (положение «HI»).
3. Нажмите кнопку обогрева ( ).
4. В зависимости от измеренной температуры окружающей среды включится кондиционер и автоматически будет выбран режим забора свежего (наружного) воздуха.

Если выбрано положение , вентилятор переключается с меньшей скорости вращения на большую.

Алгоритм работы системы устранения запотевания лобового стекла (при наличии)

Чтобы уменьшить вероятность запотевания лобового стекла с внутренней стороны, управление воздухозаборником или кондиционером осуществляется автоматически в зависимости от определенных условий, например положения или . Чтобы отменить или вернуться к алгоритму работы системы устранения запотевания лобового стекла, выполните следующее.

Система климат-контроля с ручным управлением

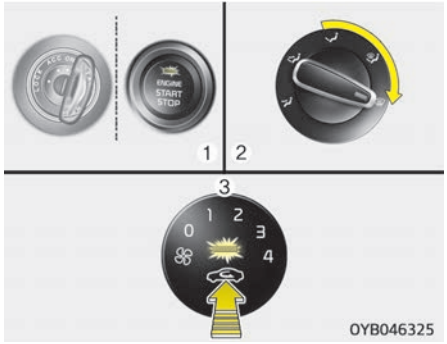

1. Переключите замок зажигания в положение «ON» (Вкл.).
2. Установите переключатель режима в положение обогрева стекла ( ).
3. Нажать кнопку регулировки притока свежего воздуха минимум 5 раз в течение 3 секунд.

Индикатор в кнопке управления воздухозаборником мигнет 3 раза. Это указывает на то, что алгоритм размораживания отменен, или восстановлено запрограммированное состояние.

Если аккумулятор будет разряжен или отсоединен, состояние алгоритма размораживания будет сброшено.

Система климат-контроля с автоматическим управлением (при наличии)

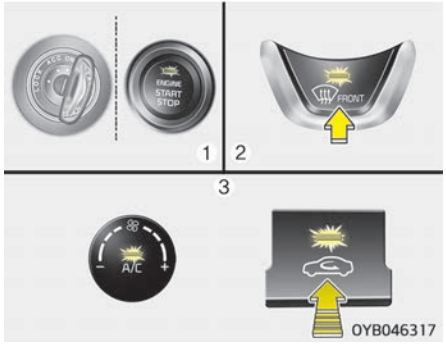

1. Переключите замок зажигания в положение «ON» (Вкл.).
2. Выберите положение размораживания нажатием кнопки размораживания ( ).
3. Удерживая нажатой кнопку кондиционера (A/C), одновременно нажмите кнопку управления заборов воздуха не менее 5 раз в течение 3 секунд.

Экран системы кондиционирования мигнет 3 раза. Это указывает на то, что алгоритм размораживания отменен, или восстановлено запрограммированное состояние.
Если аккумулятор будет разряжен или отсоединен, система будет переведена в режим устранения запотевания.

Автоматическая система устранения запотевания (только для системы климат-контроля с автоматическим управлением, при наличии)

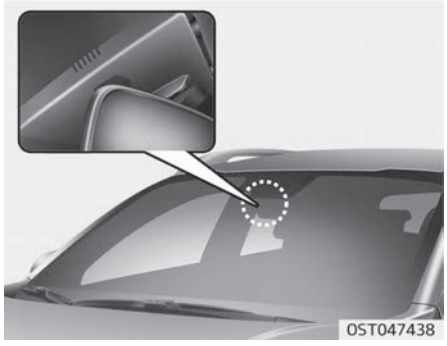

Автоматическая система устранения запотевания снижает возможность запотевания внутренней поверхности лобового стекла, автоматически определяя наличие влаги и увеличивая поток воздуха по направлению к лобовому стеклу.
Автоматическая система устранения запотевания работает, если включен режим «AUTO» (Авто).

Для Европы

Если автомобиль оснащен автоматической системой устранения запотевания, то эта система включается автоматически при наступлении соответствующих условий.
При определении автоматической системой устранения запотевания наличия влаги на лобовом стекле внутри автомобиля, поток воздуха по направлению к лобовому стеклу будет увеличен.
Тем не менее, если вы хотите отключить автоматическую систему устранения запотевания, следует удерживать нажатой кнопку устранения запотевания лобового стекла более 3 секунд.
На экране климат-контроля появится сообщение «ADS OFF», указывающее на отключение автоматической системы устранения запотевания.
Для повторного включения автоматической системы устранения запотевания следуйте указанной выше процедуре. Сообщение «ADS OFF» пропадет с экрана климат-контроля.
Если аккумулятор будет разряжен или отсоединен, настройка функции устранения запотевания будет сброшена.

Кроме Европы

Этот индикатор загорается, когда автоматическая система устранения запотевания регистрирует наличие влаги на внутренней стороне лобового стекла и начинает работать.

Система работает поэтапно, в зависимости от количества влаги.
Шаг 1. Включается система кондиционирования воздуха.
Шаг 2. Включается режим забора наружного воздуха.
Шаг 3. На лобовое стекло направляется поток воздуха.
Шаг 4. Поток воздуха для обдува лобового стекла увеличивается.
Если автомобиль оснащен автоматической системой устранения запотевания, то эта система включается автоматически при наступлении соответствующих условий.
Тем не менее, если вы хотите отключить автоматическую систему устранения запотевания, следует удерживать нажатой кнопку устранения запотевания лобового стекла более 3 секунд.

На экране климат-контроля появится сообщение «ADS OFF», указывающее на отключение автоматической системы устранения запотевания.
Для повторного включения автоматической системы устранения запотевания следуйте указанной выше процедуре. Сообщение «ADS OFF» пропадет с экрана климат-контроля.
Если аккумулятор будет разряжен или отсоединен, настройка функции устранения запотевания будет сброшена.

ОТСЕКИ ДЛЯ ХРАНЕНИЯ

Водитель и пассажиры могут использовать эти отсеки для хранения мелких предметов.

⚠ ПРЕДОСТЕРЕЖЕНИЕ

- **Во избежание краж не оставляйте ценные вещи в отсеках для хранения.**
- **Во время езды крышка отсека для хранения всегда должна быть закрыта. Не кладите в отсек для хранения такое количество вещей, при котором крышка не сможет надежно закрываться.**

⚠ ПРЕДУПРЕЖДЕНИЕ

■ Легковоспламеняющиеся вещества

Не храните в автомобиле зажигалки, баллоны с пропаном или другие легковоспламеняющиеся или взрывоопасные вещества. Эти предметы могут загореться и/или взорваться, если автомобиль будет долгое время подвержен воздействию высоких температур.

Отсек для хранения в центральной консоли (при наличии)

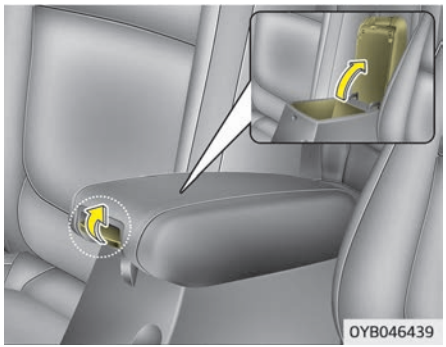

Данный отсек может использоваться водителем или передним пассажиром для хранения мелких предметов.
Чтобы открыть бардачок центральной консоли, потяните рычаг вверх.

Перчаточный ящик

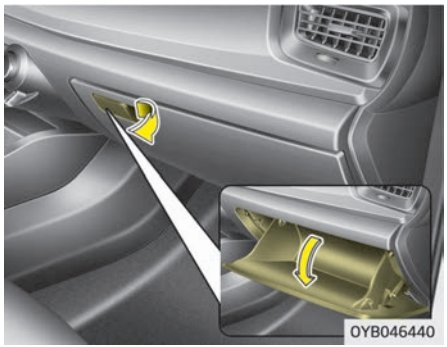

Чтобы открыть перчаточный ящик, потяните за ручку, после чего перчаточный ящик откроется автоматически. Закройте перчаточный ящик после использования.

⚠ ПРЕДУПРЕЖДЕНИЕ

Чтобы снизить риск травмы в результате аварии или внезапной остановки, всегда держите перчаточный ящик закрытым во время движения.

⚠ ПРЕДОСТЕРЕЖЕНИЕ

Не храните еду в перчаточном ящике в течение долгого времени.

Держатель для солнцезащитных очков (при наличии)

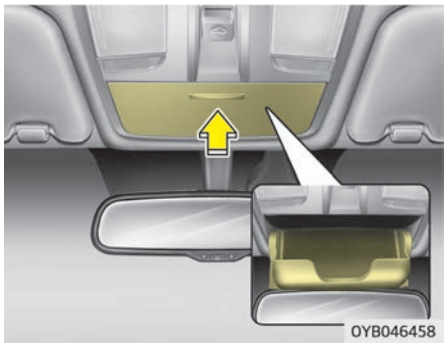

Чтобы открыть держатель для солнцезащитных очков, нажмите на его крышку, и она медленно откроется. Положите солнцезащитные очки стеклами наружу. Чтобы закрыть держатель, нажмите на крышку.

⚠ ПРЕДУПРЕЖДЕНИЕ

- **Не храните в держателе для солнцезащитных очков посторонние предметы. Они могут выпасть во время резкой остановки или аварии и травмировать пассажиров.**
- **Не открывайте держатель для солнцезащитных очков во время движения автомобиля. Открытая крышка держателя может закрыть зеркало заднего вида.**
- **Не прилагайте усилий при помещении очков в держатель, это может привести к деформации или поломке очков. Не прилагайте усилий при вытаскивании очков, которые застряли в держателе, это может привести к травмам.**

Держатель багажной сетки (при наличии)

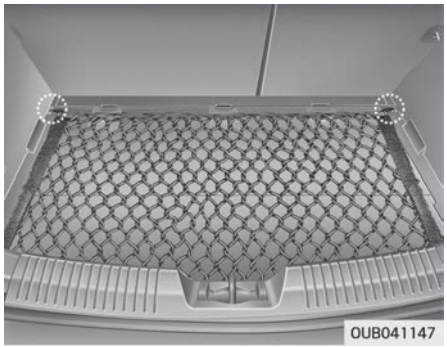

Чтобы предметы не перемещались в грузовой части автомобиля, можно установить багажную сетку, которая крепится к 4 держателям.
Kia рекомендует при необходимости обратиться к официальному дилеру Kia или партнерской сервисной компании.

⚠ ПРЕДОСТЕРЕЖЕНИЕ

Для предотвращения повреждения груза или автомобиля следует проявлять осторожность при перевозке хрупких или громоздких предметов в багажном отделении.

⚠ ПРЕДУПРЕЖДЕНИЕ

Берегите глаза. НЕ натягивайте слишком сильно сетку для багажа и ВСЕГДА держите лицо и тело в стороне от траектории отдачи багажной сетки. ИСПОЛЬЗОВАНИЕ ЗАПРЕЩЕНО, когда ремень имеет явные признаки износа или повреждения.

Полка багажника (при наличии)

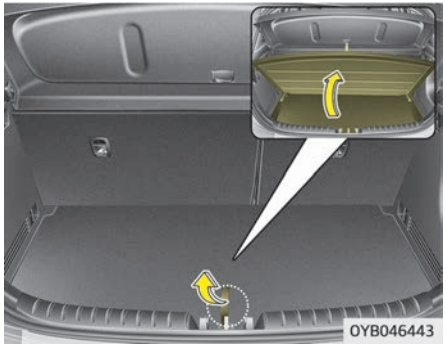

Здесь можно хранить аптечку, знак аварийной остановки, инструменты и др.

1. Возьмитесь за ручку сверху крышки и поднимите ее.
2. Сложите заднюю часть полки багажника вперед.
3. Переместите полку багажника вверх и вперед (полка поднимется вертикально)

Увеличение объема грузового отсека (при наличии)

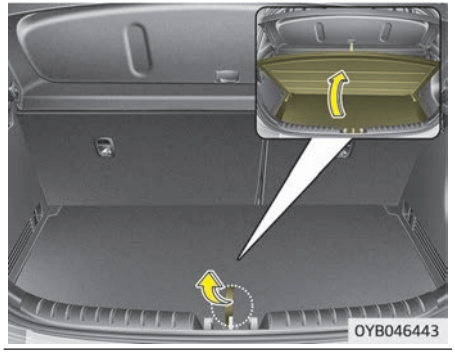

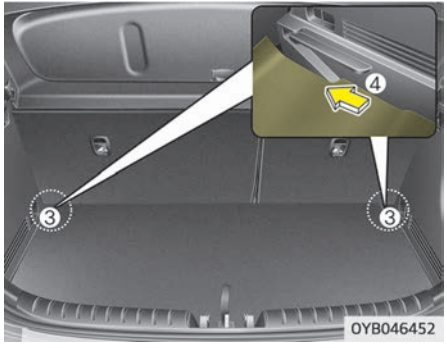

Чтобы увеличить объем грузового отсека,

1. Возьмитесь за ручку сверху крышки и поднимите ее
2. Сложите заднюю часть полки багажника вперед.
3. Потяните полку багажника таким образом, чтобы шарниры достигли концов пазов — полка откинется вниз, освободив дополнительное место для багажа.
4. Подайте полку вперед (см. рисунки выше)

ПРИНАДЛЕЖНОСТИ САЛОНА

Прикуриватель (при наличии)

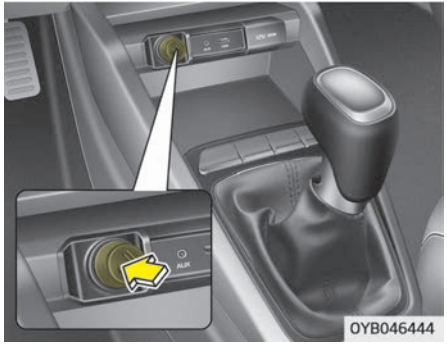

Для использования прикуривателя ключ зажигания должен находиться в положении «ACC» (Доп. устройства) или «ON» (Вкл.).
Для того чтобы воспользоваться прикуривателем, вдавите его в гнездо до упора. После того, как нагревательный элемент нагреется до необходимой температуры, прикуриватель автоматически вернется в положение «Ready» (Готов).
Kia рекомендует использовать запасные детали, приобретенные у официального дилера Kia или партнерской сервисной компании.

⚠ ПРЕДУПРЕЖДЕНИЕ

- **Не удерживайте прикуриватель нажатым после того, как он нагреется, поскольку это может привести к его перегреву.**
- **По той же причине прикуриватель следует извлечь из гнезда, если он автоматически не возвратился в исходное положение через 30 секунд после включения.**
- **Не вставляйте в гнездо прикуривателя посторонние предметы. Это может привести к его повреждению.**

⚠ ПРЕДОСТЕРЕЖЕНИЕ

Использование гнезда для подключения вспомогательных устройств (например, электробритвы, ручного пылесоса или кофеварки) может привести к его повреждению или вызвать отказ электрической системы.

Пепельница (при наличии)

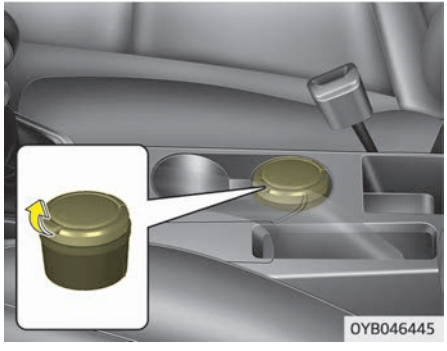

Чтобы воспользоваться пепельницей, откройте крышку.
Чтобы очистить пепельницу, выньте ее.
Используйте пепельницу, наклонив ее к расположенному рядом подстаканнику.

⚠ ПРЕДУПРЕЖДЕНИЕ

■ Использование пепельницы (Продолжение)

(Продолжение)

- **Не используйте автомобильную пепельницу в качестве контейнера для мусора.**
- **Зажженная сигарета или спичка в пепельнице с другими горючими материалами может вызвать пожар.**

Подстаканник

⚠ ПРЕДУПРЕЖДЕНИЕ

■ Горячие жидкости

- **Не ставьте открытые стаканы с горячими жидкостями в подстаканник во время движения автомобиля. Пролитая горячая жидкость может вызвать ожоги. Получение таких ожогов водителем может привести к потере управления автомобилем.**

(Продолжение)

(Продолжение)

- **Чтобы избежать получения травм в случае неожиданной остановки автомобиля или при столкновении не ставьте в подстаканник открытые или незакрепленные бутылки, стаканы, банки и т. п. во время движения.**

⚠ ПРЕДУПРЕЖДЕНИЕ

Не оставляйте банки и бутылки под прямыми солнечными лучами или в салоне с повышающейся температурой. Они могут взорваться.

✻ ПРИМЕЧАНИЕ

- Чтобы напитки не расплескивались, не открывайте их во время движения. Пролитая жидкость может попасть в систему электрического/электронного оборудования автомобиля и повредить ее компоненты.

(Продолжение)

(Продолжение)

- При очистке подстаканника от пролитых жидкостей, не следует сушить его при высоких температурах. Это может привести к повреждению подстаканника.

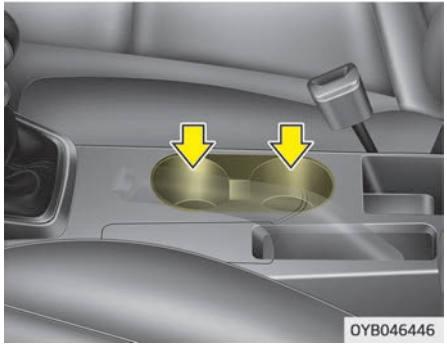

Подстаканник подходит для стаканов и небольших банок.

Солнцезащитный козырек

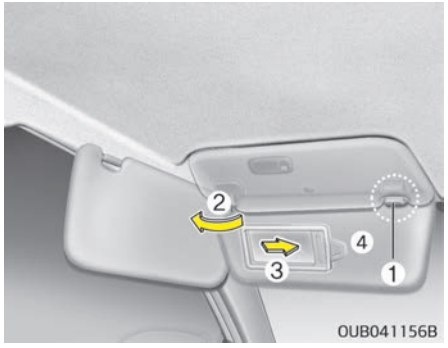

Для защиты от прямого солнечного света через лобовое или боковое стекло используйте солнцезащитный козырек.
Для этого опустите его вниз.
Для защиты от света через боковое стекло, потяните его вниз, выньте из держателя (1) и поверните в сторону (2).
Чтобы воспользоваться зеркальцем, опустите солнцезащитный козырек вниз и откройте крышку (3).
Для хранения талонов об оплате за пользование платными дорогами предусмотрен специальный держатель (4) (при наличии).

⚠ ПРЕДУПРЕЖДЕНИЕ

В целях безопасности не перекрывайте себе обзор с помощью солнцезащитного козырька.

Подогрев сидений (при наличии)

Предусмотрен подогрев передних сидений в холодную погоду. Переместите замок зажигания в положение «ON» (Вкл.), нажмите один из переключателей для включения подогрева сиденья водителя или переднего пассажира.

В теплую погоду или в случае отсутствия необходимости в подогреве сидений установите переключатели в положение «OFF» (Выкл.).

- При каждом нажатии на переключатель настройка температуры системы подогрева сидений изменяется следующим образом:
  - Переднее сиденье

ВЫКЛ → ВЫСОКОЕ (▮▮▮) → СРЕДНЕЕ (▮▮) → НИЗКОЕ (▮)

- При включении зажигания система подогрева сидений отключена.

✻ ПРИМЕЧАНИЕ

Если переключатель системы подогрева системы находится в положении «ON» (Вкл.), система подогрева сидений выключается или включается автоматически, в зависимости от температуры сидений.

⚠ ПРЕДОСТЕРЕЖЕНИЕ

- При чистке сидений не используйте органические растворители, такие как растворитель для краски, бензол, спирт и бензин. Это может привести к повреждению поверхности системы обогрева или сидений.
- Чтобы предотвратить перегрев системы подогрева сидений, не размещайте на сиденьях теплоизолирующие материалы, например одеяла, подушки или чехлы для сидений, во время работы системы обогрева.
- Не помещайте на сиденья с подогревом тяжелые или острые предметы. Возможно повреждение нагревательных компонентов системы подогрева сидений.
- Не заменяйте покрытие сидений. При этом возможно повреждение нагревательных элементов системы подогрева сидений или системы вентиляции воздуха.

⚠ ПРЕДУПРЕЖДЕНИЕ

■ **Ожоги от системы подогрева сидений**

При использовании системы подогрева сидений пассажиры должны соблюдать особую осторожность вследствие вероятности их чрезмерного нагрева и получения ожогов. Система подогрева сидений может причинить ожоги даже при относительно низких температурах, особенно при использовании в течение длительного времени. В частности, водитель должен соблюдать особую осторожность при перевозке пассажиров следующих категорий:

1. Маленькие дети, дети более старшего возраста, лица пожилого возраста, лица с физическими недостатками, а также амбулаторные больные.
2. Лица с чувствительной кожей, склонной к ожогам.
3. Лица в состоянии усталости
4. Лица в состоянии алкогольной интоксикации

(Продолжение)

(Продолжение)

5. Лица, принимающие медицинские препараты, которые могут вызвать вялость или сонливость (снотворные, противопростудные таблетки и т. д.).

Розетка

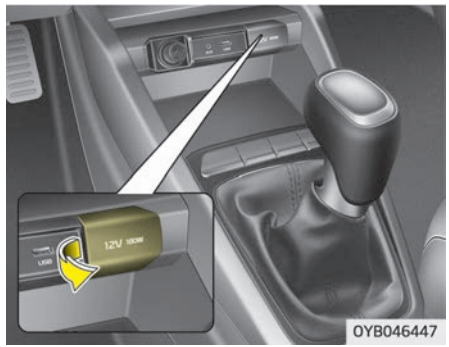

Розетка предназначена для подключения мобильных телефонов и других электроприборов, рассчитанных на питание от автомобильной электросистемы. Эти электроприборы должны потреблять ток не более 10 А при включенном двигателе.

⚠ ПРЕДОСТЕРЕЖЕНИЕ

- Электроприборы необходимо подключать только при работающем двигателе и отключать сразу же после использования. Использование розетки в течение длительного времени при неработающем двигателе может привести к разрядке аккумулятора.
- Допускается использование электроприборов, рассчитанных на напряжение 12 В, потребляющих ток не более 10 А.
- При использовании розетки питания установите минимальный режим работы системы кондиционирования воздуха или обогрева.
- Если розетка не используется, закрывайте ее крышкой.
- При включении в розетку некоторые электроприборы могут вызывать электропомехи, а также нарушать работу электронных систем и устройств автомобиля.

(Продолжение)

(Продолжение)

- Использование электрических устройств, электропотребление которых превышает возможности автомобиля, может вызвать нагрев электрической розетки и электропроводки, что может привести к короткому замыканию.
- Следует удостовериться в том, чтобы вилка надежно подключена к электрической розетке. Плохой контакт вилки с розеткой может привести к короткому замыканию.
- Электрические устройства со встроенными аккумуляторами могут привести к возникновению электрического тока и вывести из строя электрическое или электронное оборудование вашего автомобиля. Следует использовать электрические устройства с защитой от обратных токов.

⚠ ПРЕДУПРЕЖДЕНИЕ

Не вставляйте пальцы и посторонние предметы (булавки и т. д.) в розетку и не касайтесь ее мокрыми руками. Это может привести к поражению электрическим током.

Зарядное устройство USB (при наличии)

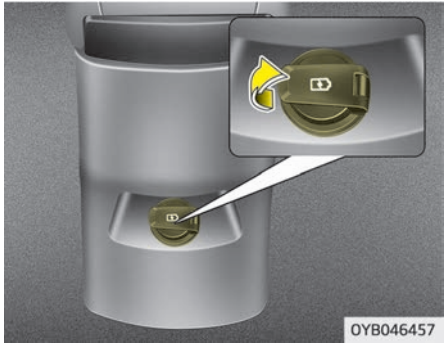

Зарядное устройство USB предназначено для зарядки аккумуляторов небольших устройств с помощью кабеля USB. Зарядка возможна, когда кнопка «ENGINE START/STOP» (Запуска/остановки двигателя) находится в положении «ACC/ON/START» (Доп. устройства/Вкл./Пуск).
Состояние зарядки можно отслеживать на самом устройстве.
После использования устройство можно отсоединить от разъема USB.

- Некоторые устройства не поддерживают функцию быстрой зарядки и заряжаются в обычном режиме.
- Используйте зарядное устройство USB при включенном двигателе, чтобы предотвратить разрядку аккумулятора.
- Зарядное устройство USB подходит только для тех устройств, которые можно заряжать через порт USB.
- Зарядное устройство USB может быть использовано только для зарядки аккумуляторов.
- Заряжать с его помощью зарядные устройства невозможно.

Фиксатор(-ы) для напольных ковриков (при наличии)

При использовании напольного коврика на напольном покрытии под передним креслом закрепите его при помощи специального (-ых) фиксатора (-ов). Это позволит предотвратить соскальзывание коврика вперед.

⚠ ПРЕДУПРЕЖДЕНИЕ

При размещении ЛЮБЫХ ковриков в автомобиле необходимо выполнить следующие указания.

- **Перед поездкой убедитесь, что коврики надежно закреплены фиксатором (-ами).**
- **Не пользуйтесь ковриком, если его невозможно надежно закрепить фиксатором (-ами).**
- **Не кладите коврики друг на друга (например, резиновый коврик на текстильный). На каждом месте должен быть только один коврик.**

ВАЖНО — автомобиль был разработан таким образом, что коврик водителя удерживается на месте специальными фиксаторами. Чтобы ничто не мешало работе с педалями, рекомендуется использовать только коврики Kia, изготовленные специально для вашего автомобиля.

Держатель для хозяйственных сумок

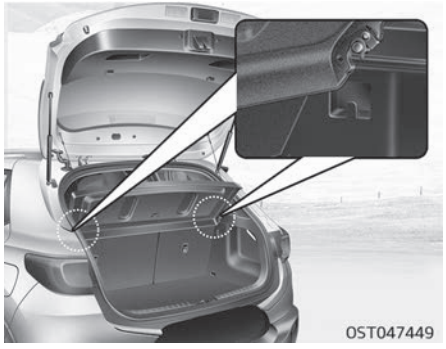

⚠ ПРЕДОСТЕРЕЖЕНИЕ

- **Не вешайте на держатель сумки, вес которых превышает 3 кг. Возможно повреждение держателя для хозяйственных сумок.**
- **Не вешайте на держатель хрупкие объекты, поскольку на неровной дороге возможно повреждение таких объектов.**

Вешалка для одежды (при наличии)

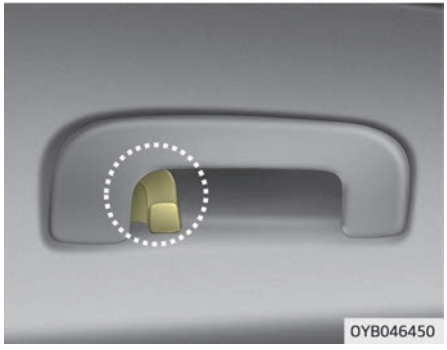

Для использования вешалки потяните ее верхнюю часть вниз.

⚠ ПРЕДОСТЕРЕЖЕНИЕ

Не вешайте тяжелую одежду, поскольку при этом можно сломать крючок.

⚠ ПРЕДУПРЕЖДЕНИЕ

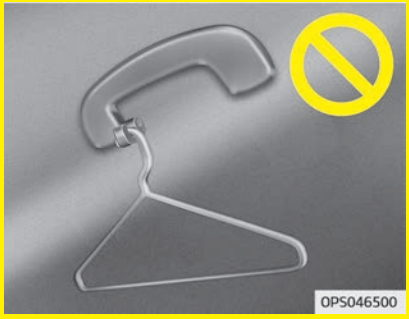

Не размещайте на вешалке ничего (в том числе плечиков или твердых предметов), кроме одежды. Также не размещайте в карманах одежды тяжелые, острые или бьющиеся предметы. В случае аварии или наполнения шторки безопасности воздухом эти предметы могут привести к повреждению автомобиля или травмам.

ВНЕШНИЕ ПРИНАДЛЕЖНОСТИ

Багажник на крыше (при наличии)

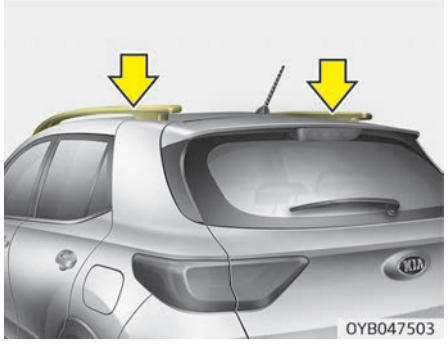

Если на крыше автомобиля установлен багажник, его можно использовать для перевозки грузов.
Поперечные штанги и крепежные элементы, необходимые для установки багажника на крыше автомобиля, можно приобрести у официального дилера Kia либо в специализированном магазине.

✻ ПРИМЕЧАНИЕ

- Перед загрузкой багажника необходимо установить поперечные штанги (при наличии), которые выполняют несущую функцию.
- Если в крыше автомобиля имеется люк, то следите за тем, чтобы груз на багажнике не мешал его работе.
- Если багажник на крыше временно не используется для перевозки грузов, возможно, понадобится изменить положение поперечных штанг, если возникает шум ветра.

⚠ ПРЕДОСТЕРЕЖЕНИЕ

- **При перевозке груза на багажнике, установленном на крыше, принимайте все меры предосторожности, необходимые для того, чтобы предохранить крышу автомобиля от повреждения грузом.**

(Продолжение)

(Продолжение)

- **При перевозке крупногабаритных предметов на багажнике, установленном на крыше, размеры груза не должны превышать размеры багажника (по длине и ширине).**
- **При перевозке грузов на багажнике, установленном на крыше, не рекомендуется пользоваться люком в крыше (при наличии).**

⚠ ПРЕДУПРЕЖДЕНИЕ

- **Ниже приводится максимальная масса, которую можно грузить на багажник, установленный на крыше. Необходимо максимально равномерно распределять массу груза между поперечными штангами (при наличии) и рейлингами; груз должен быть надежно закреплен.**

БАГАЖНИК НА КРЫШЕ	75 кг РАВНОМЕРНО РАСПРЕДЕЛЕННЫЙ

Если на багажнике, установленном на крыше, перевозится груз

(Продолжение)

(Продолжение)

или багаж, масса которого превышает указанный предел, автомобиль может получить повреждения.

- При загруженном багажнике на крыше центр тяжести автомобиля будет выше. Избегайте резкого трогания и торможения, резких поворотов и маневров и движения на высокой скорости, так как это может привести к потере управления автомобилем или его опрокидыванию, что станет причиной аварии.

(Продолжение)

(Продолжение)

- При перевозке груза на багажнике, установленном на крыше, двигайтесь медленно и плавно входите в повороты. Резкие порывы ветра, вызванные проезжающими мимо автомобилями или естественными причинами, могут создавать подъемную силу, которая будет действовать на предметы, размещенные на багажнике, установленном на крыше. Это особенно актуально при перевозке крупногабаритных плоских предметов, таких как матрацы или древесные плиты. В результате такие предметы могут упасть с багажника на крыше и повредить ваш автомобиль или другие транспортные средства.
- Для того чтобы предотвратить повреждение или потерю груза во время поездки, постоянно следите за тем, чтобы груз на багажнике, установленном на крыше, был надежно закреплен.

Боковой уплотнительный молдинг (при наличии)

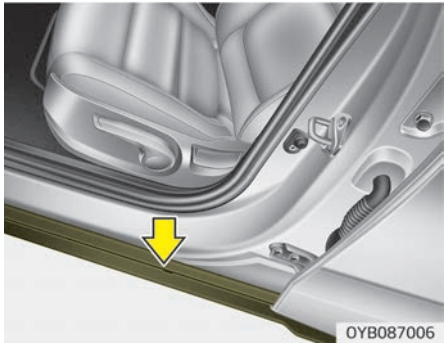

⚠ ПРЕДОСТЕРЕЖЕНИЕ

Не вставайте на боковой уплотнительный молдинг на раме. Большие нагрузки на молдинг могут привести к его деформации и повреждению.

Аудиосистема

Аудиосистема.....5-02
Антенна.....5-02
Порт AUX, USB.....5-02
Принцип работы аудиосистемы автомобиля.....5-03

АУДИОСИСТЕМА

✻ ПРИМЕЧАНИЕ

Установка неоригинальной передней ксеноновой фары может привести к сбоям в работе аудиосистемы и электронных устройств автомобиля.

Антенна

Антенна на крыше

Ваш автомобиль оснащен антенной на крыше для приема сигналов радиостанций на частотах AM и FM. Антенна является съемной.

Чтобы снять антенну, поверните ее против часовой стрелки. Чтобы установить антенну, поверните ее по часовой стрелке.

⚠ ПРЕДОСТЕРЕЖЕНИЕ

- **Прежде чем въезжать в низкие арки, ворота или на автомойку, обязательно снимите антенну, повернув ее против часовой стрелки. В противном случае антенна может быть повреждена.**
- **Устанавливая антенну, полностью затяните ее в вертикальном положении, чтобы обеспечить надлежащий прием сигнала. При необходимости его можно сложить или снять, например во время парковки автомобиля или погрузке вещей на багажник на крыше.**
- **Чтобы обеспечить надлежащий прием, не размещайте вещи на багажнике на крыше вблизи штыря антенны.**

Порт AUX, USB

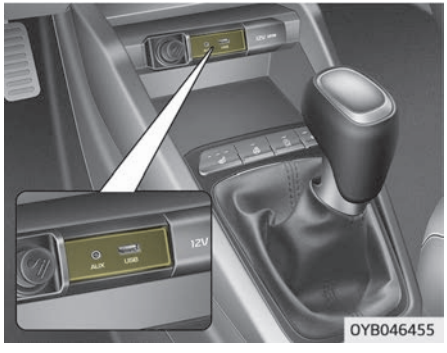

Порт AUX можно использовать для подключения аудиоустройств, а порт USB — для подключения устройства USB или iPod®.

✻ ПРИМЕЧАНИЕ

При использовании портативного аудиоустройства, подключенного к розетке питания, во время воспроизведения может слышаться

(Продолжение)

(Продолжение)

шум. В этом случае используйте источник питания портативного аудиоустройства.

❊ iPod® является товарным знаком компании Apple Inc.

Принцип работы аудиосистемы автомобиля

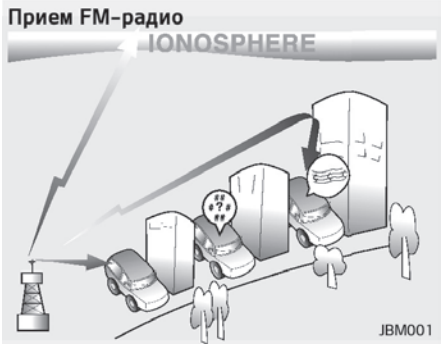

Передачу радиосигналов в диапазонах AM и FM осуществляют ретрансляционные вышки, расположенные вокруг населенных пунктов. Эти сигналы принимаются радиоантенной автомобиля. После этого сигнал поступает на радиоустройство и передается на колонки автомобиля.

Когда на автомобиль поступает сильный радиосигнал, тщательно проработанная аудиосистема автомобиля обеспечивает воспроизведение с максимальным качеством. Однако в некоторых случаях сигнал, поступающий на автомобиль, может быть слабым и нечетким.
Это может быть связано с такими факторами, как удаленность от радиостанции, нахождение рядом с другими радиостанциями с сильным сигналом или наличие поблизости зданий, мостов и других крупных конструкций.

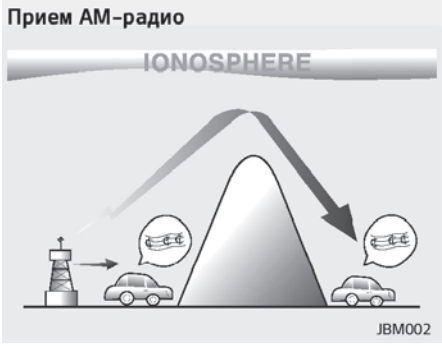

Прием радиосигналов в диапазоне AM возможен на большем расстоянии по сравнению с радиосигналами в диапазоне FM. Это связано с тем, что AM-радиоволны передаются на низких частотах. Это длинные низкочастотные радиоволны следуют за изогнутым профилем земной поверхности, а не передаются напрямую. Кроме того, они обходят препятствия, что обеспечивает увеличение зоны охвата.

FM-радиосигналы передаются на высоких частотах и не следуют за профилем земной поверхности. По этой причине FM-сигналы начинают исчезать на небольшом расстоянии от радиостанции. Кроме того, на качество FM-сигналов могут влиять здания, возвышенности и другие препятствия. Это может приводить к созданию определенных условий прослушивания радио, в которых пользователь может подумать, что радиоприемник неисправен. Следующие условия являются стандартными и не свидетельствуют о неисправности радиоприемника:

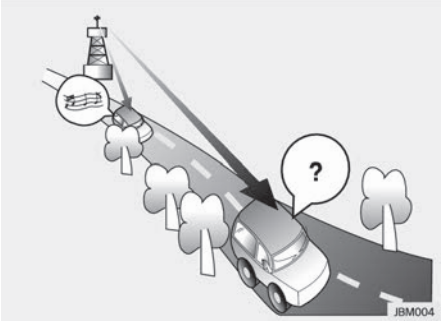

- Затихание — по мере удаления автомобиля от радиостанции сигнал будет слабеть, а звук становиться тише. В этом случае рекомендуется выбрать другую радиостанцию с более сильным сигналом.

- Дребезжание/шумовые помехи — слабые FM-сигналы или большие препятствия между передатчиком и радиоприемником могут приводить к созданию шумовых помех и появлению дребезжащих звуков. Уменьшение уровня высоких частот может помочь в устранении этого эффекта, пока помехи не будут устранены.

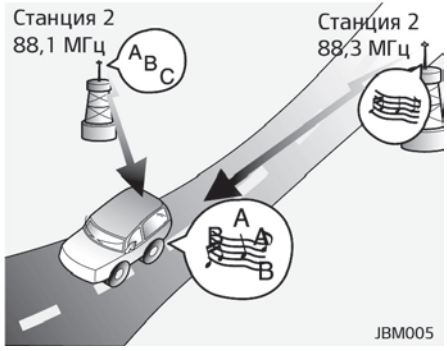

- Переключение станции — по мере ослабевания FM-сигнала может начинаться воспроизведение станции с более мощным сигналом, расположенной на близлежащей частоте. Это связано с тем, что радиоприемник выбирает наиболее четкий сигнал. В этом случае рекомендуется выбрать другую радиостанцию с более сильным сигналом.
- Встречное подавление волн — прием радиосигналов по различным направлениям может приводить к созданию помех и дребезжанию звука. Это может быть связано с приемом прямого и отраженного сигнала от одной станции или с приемом сигналов от двух станций, работающих на близких частотах. В этом случае поищите другую станцию, пока проблема не будет устранена.

Использование сотового телефона или дуплексной радиосвязи

При использовании сотового телефона внутри автомобиля из аудиосистемы может слышаться шум. Это не свидетельствует о каких-либо неполадках аудиосистемы. В этом случае пользуйтесь сотовым телефоном как можно дальше от аудиооборудования.

⚠ ПРЕДОСТЕРЕЖЕНИЕ

При использовании системы связи, например сотового телефона или радиостанции, внутри автомобиля необходимо установить отдельную внешнюю антенну. Если использовать сотовый телефон или радио-

(Продолжение)

(Продолжение)

станцию только с внутренней антенной, могут возникать помехи в работе электрической системы автомобиля, что отрицательно сказывается на безопасной эксплуатации автомобиля.

⚠ ПРЕДУПРЕЖДЕНИЕ

Не пользуйтесь мобильным телефоном во время управления автомобилем. Для использования сотового телефона предварительно остановитесь в безопасном месте.

Управление автомобилем

Выхлопные газы двигателя могут представлять опасность!.....6-04
Перед поездкой.....6-06
Перед тем как сесть в автомобиль.....6-06
Необходимый осмотр.....6-06
Перед тем как запускать двигатель.....6-06
Положения ключа.....6-08
Положение замка зажигания.....6-08
Запуск двигателя.....6-09
Кнопка «ENGINE START/STOP» (Запуска/остановки двигателя).....6-12
Кнопка «ENGINE START/STOP» (запуска/остановки двигателя) с подсветкой.....6-12
Положение кнопки «ENGINE START/STOP» (запуска/остановки двигателя).....6-12
Запуск двигателя.....6-14
Система ISG (стоп-старт).....6-18
Автостоп.....6-18
Автозапуск.....6-19
Условия срабатывания системы «Стоп-Старт».....6-20
Отключение системы ISG.....6-21
Неисправность системы ISG.....6-21
Механическая коробка передач.....6-23
Управление механической коробкой передач.....6-23
Приемы правильного вождения.....6-25
Тормозная система.....6-27
Тормоз с усилителем.....6-27
Стояночный тормоз.....6-29
Антиблокировочная тормозная система (ABS).....6-31
Электронный контроль устойчивости (ESC).....6-33
Система помощи при трогании на подъеме (HAC).....6-34
Управление устойчивостью автомобиля (VSM).....6-35
ESS: система предупреждения об аварийной остановке.....6-36
Правильные приемы торможения.....6-36
Система круиз-контроля.....6-39
Переключатель круиз-контроля.....6-40
Установка скорости круиз-контроля.....6-41
Увеличение заданной скорости круиз-контроля.....6-42
Уменьшение скорости круиз-контроля.....6-43
Временное ускорение при включенном круиз-контроле:.....6-44
Чтобы отключить круиз-контроль, выполните одно из следующих действий:.....6-44
Возобновление крейсерской скорости выше 30 км/ч:.....6-45
Чтобы отключить круиз-контроль, проделайте одно из следующих действий:.....6-45
Система ограничения скорости движения.....6-47
Выключатель ограничения скорости движения.....6-47
Установка предельной скорости:.....6-47
Способы отключения системы ограничения скорости движения:.....6-49
Вспомогательная система предупреждения о лобовом столкновении (FCA).....6-50
Настройка и активация системы.....6-50
Предупреждающее сообщение системы FCA и управление системой.....6-51
Работа тормозов.....6-53

Датчик для определения расстояния от впереди идущего автомобиля (передний радар)..... 6-53
Неисправность системы.....6-55
Пределы возможностей системы.....6-55
Распознавание пешеходов..... 6-58
Система предупреждения о покидании полосы движения (LDW) 6-60
Сигнальный индикатор.....6-62
Система предупреждения о покидании полосы движения (LDW) не работает, если:..... 6-62
Система предупреждения о покидании полосы движения (LDW) может не предупредить вас о том, что автомобиль покидает полосу, либо может выдать предупреждение (несмотря на то, что автомобиль не покидает полосу) в приведенных ниже ситуациях:..... 6-63
Система предупреждения о сосредоточенности водителя (DAW) (при наличии) 6-64
Настройка системы и активация.....6-64
Сброс параметров системы..... 6-65
Система в режиме ожидания.....6-66
Неисправность системы.....6-66
Система предупреждения об опасности столкновения в непросматриваемой зоне (BCW) 6-68
Система предупреждений об опасности столкновения в непросматриваемой зоне (BCW) / Система LCA (система помощи при смене полосы движения).....6-69
Система предупреждения об опасности столкновения с объектами, движущимися в поперечном направлении позади автомобиля.....6-71
Сосредоточенность водителя..... 6-74
Экономичная работа.....6-75
Особые условия движения..... 6-78
Опасные условия движения.....6-78
Снижение риска опрокидывания.....6-79
Раскачивание автомобиля..... 6-79
Плавное прохождение поворотов..... 6-80
Движение в ночное время.....6-81
Движение в дождливую погоду.....6-81
Движение по затопленным местам.....6-82
Движение по бездорожью.....6-82
Движение по автомагистрали.....6-82
Вождение в зимний период.....6-84
Движение в условиях заснеженности и обледенения.....6-84
Используйте высококачественную охлаждающую жидкость на основе этиленгликоля..... 6-87
Проверьте аккумулятор и кабели..... 6-87
При необходимости залейте зимнее масло.....6-87
Проверьте свечи и систему зажигания.....6-87
Предохранение замков от замерзания..... 6-87
Используйте в системе для стеклоомывателя разрешенную к применению незамерзающую жидкость..... 6-88
Не допускайте замерзания стояночного тормоза.....6-88
Не допускайте, чтобы под днищем автомобиля скапливался лед и снег.....6-88

Возите с собой аварийное оборудование..... 6-88
Буксировка прицепа (для стран Европы)..... 6-89
Тягово-сцепные устройства..... 6-91
Страховочные цепи..... 6-91
Тормоза прицепа.....6-91
Движение с прицепом..... 6-92
Техническое обслуживание при буксировке прицепа.....6-95
Если вы решили буксировать прицеп..... 6-95
Масса автомобиля..... 6-99
Базовая снаряженная масса.....6-99
Снаряженная масса автомобиля.....6-99
Вес груза..... 6-99
GAW (полная нагрузка на ось)..... 6-99
GAWR (разрешенная максимальная нагрузка на ось).....6-99
GVW (полная масса автомобиля)..... 6-99
GVWR (разрешенная максимальная масса автомобиля)..... 6-99
Перегрузка..... 6-99

ВЫХЛОПНЫЕ ГАЗЫ ДВИГАТЕЛЯ МОГУТ ПРЕДСТАВЛЯТЬ ОПАСНОСТЬ!

⚠ ПРЕДУПРЕЖДЕНИЕ

■ ВЫХЛОПНЫЕ ГАЗЫ ДВИГАТЕЛЯ МОГУТ ПРЕДСТАВЛЯТЬ ОПАСНОСТЬ!

Выхлопные газы двигателя могут представлять высокую опасность. Если вдруг в салоне автомобиля появился запах выхлопного газа, немедленно откройте окна.

- **Не вдыхайте выхлопные газы**
  В выхлопном газе содержится окись углерода — это газ без цвета и запаха, при вдыхании которого возможна потеря сознания и смерть от удушья.
- **Следите за тем, чтобы в выхлопной системе отсутствовали утечки**
  Проверку выхлопной системы следует производить каждый раз, когда автомобиль заезжает на подъемник для замены масла или для каких-либо других целей. При изменении звука истечения выхлопных газов либо при наезде на препятствие во время движения, в результате которого произошел удар в днище автомобиля, следует произвести проверку системы в специализированной мастерской. Kia рекомендует обратиться к официальному дилеру Kia или партнерской сервисной компании.
- **Не следует запускать двигатель в закрытом помещении**
  Работа двигателя на холостом ходу, даже при открытых воротах гаража, является небезопасной. Не допускайте работу двигателя в течение более длительного промежутка времени, чем тот, который требуется для запуска и выезда автомобиля из гаража.
- **Не допускайте продолжительной работы двигателя на холостом ходу, если в автомобиле находятся люди**
  При необходимости длительного периода работы двигателя на холостом ходу с пассажирами в автомобиле, выполняйте процедуру на открытой местности с соблюдением следующих условий: воздухозаборник должен быть в положении «Fresh» (Свежий воздух), вентилятор должен работать на высокой скорости для притока свежего воздуха в салон.

При необходимости движения автомобиля с открытой дверью багажного отделения/прицепа для перевозки негабаритных грузов выполните следующие действия:

1. **Закройте все окна.**
2. **Откройте боковые воздухозаборники.**

(Продолжение)

(Продолжение)

3. **Установите регулятор воздухозаборника в положение «Fresh» (Свежий воздух), регулятор потока воздуха — в положение «Floor» (Пол) или «Face» (Лицо), при этом вентилятор должен работать на высокой скорости.**

Для обеспечения нормальной работы системы вентиляции следите за тем, чтобы вентиляционные воздухозаборники перед лобовым стеклом не были забиты снегом, льдом, листьями или другими предметами.

ПЕРЕД ПОЕЗДКОЙ

Перед тем как сесть в автомобиль

- Убедитесь в чистоте всех окон, внешних зеркал и осветительных приборов.
- Проверьте состояние шин.
- Проверьте поверхность под автомобилем на предмет следов утечки.
- Если вы собираетесь выезжать задних ходом, убедитесь, что на пути следования отсутствуют препятствия.

Необходимый осмотр

Регулярно проверяйте уровни жидкостей, таких как моторное масло, охлаждающая и тормозная жидкости, жидкость стеклоомывателя, соблюдая интервалы проверок в зависимости от жидкости. Более детальную информацию о проверках см. в разделе "Техническое обслуживание" на странице 8-07.

⚠ ПРЕДУПРЕЖДЕНИЕ

Отвлечение внимания во время вождения может привести к потере управления автомобилем и стать причиной аварии, серьезных травм и гибели. Основная обязанность водителя — это безопасное управление автомобилем с соблюдением всех правил дорожного движения. Во время движения категорически запрещается использовать мобильные устройства, а также другое оборудование или системы автомобиля, отвлекающие внимание водителя от дороги или вынуждающие его нарушать правила движения.

Перед тем как запускать двигатель

- Закройте и заприте все двери.
- Расположите сиденье так, чтобы все органы управления находились в пределах досягаемости.
- Отрегулируйте внутренние и наружные зеркала заднего вида.
- Убедитесь, что работают все осветительные приборы.
- Проверьте показаниях всех приборов.
- Проверьте работу сигнальных ламп при повороте замка зажигания в положение «ON» (Вкл.).
- Отпустите стояночный тормоз и убедитесь, что сигнальная лампа тормоза погасла.

Для безопасной эксплуатации вы должны хорошо знать свой автомобиль и его оборудование.

⚠ ПРЕДУПРЕЖДЕНИЕ

Во время движения автомобиля все пассажиры должны быть правильно пристегнуты ремнями безопасности. Подробнее о правильном использовании ремней см. в разделе "Ремни безопасности" на странице 3-15.

⚠ ПРЕДУПРЕЖДЕНИЕ

Перед переключением коробки передач в положение «D» (передний ход) или «R» (задний ход) убедитесь

(Продолжение)

(Продолжение)

в отсутствии людей вблизи автомобиля, в особенности детей.

⚠ ПРЕДУПРЕЖДЕНИЕ

■ **Вождение в состоянии наркотического или алкогольного опьянения**

Садиться за руль в пьяном состоянии опасно. Управление транспортным средством в состоянии опьянения — главная причина гибели людей на дорогах каждый год. Даже небольшое количество алкоголя влияет на рефлексы, восприятие и точность оценок. Вождение под воздействием наркотиков не менее опасно, чем вождение в состоянии алкогольного опьянения.
Вероятность серьезного ДТП значительно возрастает, если выпить или принять медицинские препараты или наркотики, а затем сесть за руль автомобиля.
Если вы выпили или приняли наркотики, не садитесь за руль. Не стоит ездить с водителем, который выпил или принял наркотики. Выбе-

(Продолжение)

(Продолжение)

рите трезвого водителя или вызовите такси.

⚠ ПРЕДУПРЕЖДЕНИЕ

- Когда вы собираетесь припарковаться или остановить автомобиль с включенным двигателем, не нажимайте слишком долго на педаль акселератора. Это может вызвать перегрев двигателя или выхлопной системы и привести к возгоранию.
- При резком торможении или быстром повороте рулевого колеса незакрепленные предметы могут упасть на пол и помешать нормальной работе педалей или даже стать причиной аварии. Храните все вещи в автомобиле в безопасном месте.

(Продолжение)

(Продолжение)

- Если вы отвлекаетесь от управления автомобилем, это может привести к аварии. Будьте осторожны, отвлекаясь на действия, которые могут помешать вождению, например на настройку аудиосистемы или обогревателя. Ответственность за безопасность управления автомобилем всегда лежит на водителе.

ПОЛОЖЕНИЯ КЛЮЧА

Положение замка зажигания

«LOCK» (Заблокировано)

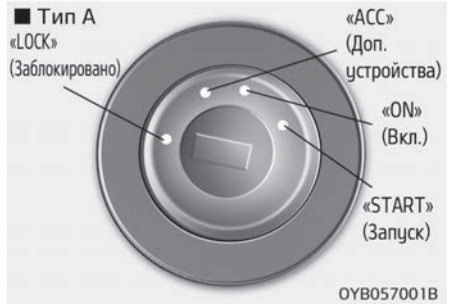

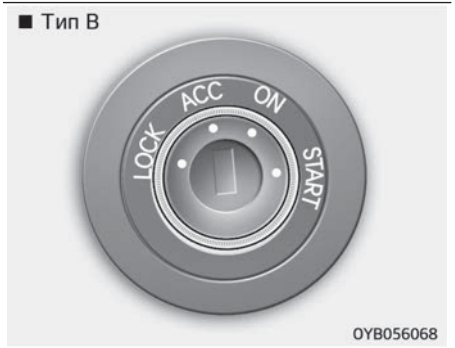

Рулевое колесо блокируется для защиты от угона. Ключ из замка зажигания можно извлечь только в положении «LOCK» (Заблокировано).

«ACC» (Доп. устройства)

Разблокируется рулевое колесо и включается электрооборудование.

✻ ПРИМЕЧАНИЕ

Если замок зажигания трудно перевести в положение «ACC», поворачивайте ключ, вращая вправо-влево рулевое колесо, что позволит облегчить ход механизма.

«ON» (Вкл.)

Состояние сигнальных ламп можно проверить перед запуском двигателя. Это нормальное рабочее положение после запуска двигателя.

Не оставляйте замок зажигания во включенном положении при неработающем двигателе, чтобы не разряжался аккумулятор.

«START» (ЗАПУСК)

Для запуска двигателя поверните замок зажигания в положение «START» (Запуск). Двигатель будет проворачиваться, пока вы не отпустите ключ, который затем вернется в положение «ON» (Вкл.). В этом положении может быть проверена сигнальная лампа неисправности тормозной системы.

⚠ ПРЕДУПРЕЖДЕНИЕ

■ Замок зажигания

- **Не поворачивайте ключ зажигания в положение «LOCK» или «ACC», когда автомобиль движется. Это приведет к потере контроля над направлением движения и функцией торможения, что может стать причиной аварии.**

(Продолжение)

(Продолжение)

- **Противоугонная блокировка рулевой колонки не заменяет стояночный тормоз. Перед тем как покинуть сиденье водителя, необходимо убедиться в том, что включена первая передача, а также полностью затянуть стояночный тормоз и заглушить двигатель. Если эти меры предосторожности не будут приняты, может произойти внезапное движение автомобиля.**
- **Никогда не тянитесь к замку зажигания или любым другим элементам управления через рулевое колесо во время движения автомобиля. Появление вашей руки в этом месте может привести к потере управления автомобилем, аварии, тяжелым травмам или смерти.**
- **Не кладите рядом с водительским сиденьем подвижные предметы, поскольку они могут перемещаться во время движения и мешать водителю, что может привести к аварии.**

Запуск двигателя

⚠ ПРЕДУПРЕЖДЕНИЕ

- **Для управления автомобилем всегда надевайте соответствующую обувь. Неподходящая обувь (высокие каблуки, лыжные ботинки, и т. д.) может помешать вам использовать педаль тормоза, акселератора и сцепления (при наличии).**
- **Не запускайте двигатель при нажатой педали акселератора. Автомобиль может прийти в движение и вызвать аварию.**
- **Необходимо дождаться нормализации частоты оборотов двигателя. Автомобиль может неожиданно прийти в движение, если педаль тормоза отпущена при высокой частоте оборотов двигателя.**

✻ ПРИМЕЧАНИЕ

■ Механизм ограничения скорости (при наличии)

Если автомобиль оборудован механизмом ограничения скорости в педали акселератора, он предотвращает случайное движение на полном газу, требуя от водителя большего усилия по мере нажатия педали акселератора. Однако если педаль нажимается примерно более чем на 80 %, то автомобиль может ехать на полном газу и педаль акселератора будет нажиматься легче. Такая работа не является неисправностью, это — нормальное состояние.

Запуск бензинового двигателя

1. Убедитесь, что стояночный тормоз включен.
2. Полностью выжмите педаль сцепления и переведите коробку передач в нейтральное положение. Удерживая нажатыми педали сцепления и тормоза, поверните замок зажигания в положение запуска.

3. Поверните замок зажигания в положение «START» (Запуск) и удерживайте его в таком положении до запуска двигателя (не более 10 секунд), затем отпустите ключ.

   Двигатель должен запускаться ***без нажатия на педаль газа.***

4. Не нужно прогревать двигатель в неподвижном состоянии автомобиля.
   Начните движение при небольших оборотах двигателя (Избегайте резкого ускорения и замедления).

⚠ ПРЕДОСТЕРЕЖЕНИЕ

Если двигатель глохнет в движении, не переводите рычаг переключения передач в положение «P» (парковка). Если позволяет ситуация на дороге, то рычаг переключения передач можно перевести в положение «N» (нейтраль) во время движения автомобиля и повернуть замок зажигания в положение «START» (Запуск), при этом повторно пытаясь запустить двигатель.

⚠ ПРЕДОСТЕРЕЖЕНИЕ

- **Не включайте стартер на период более 10 секунд. Если двигатель глохнет или не заводится, то повторным включением стартера подождите 5-10 секунд. При неправильном использовании стартера возможно его повреждение.**
- **Не переключайте замок зажигания в положение «START» (ЗАПУСК) при работающем двигателе. Это может привести к повреждению стартера.**

Запуск дизельного двигателя

Для того чтобы запустить холодный дизельный двигатель, его необходимо предварительно прогреть перед запуском и разогреть перед началом движения.

1. Убедитесь, что стояночный тормоз включен.
2. Полностью выжмите педаль сцепления и переведите коробку передач в нейтральное положение. Удерживая нажатыми педали сцепления и тормоза, поверните замок зажигания в положение запуска.

3. Для предварительного прогрева двигателя поверните замок зажигания в положение «ON» (Вкл.). После этого загорится индикаторная лампа разогрева.
4. Если эта лампа погасла, поверните замок зажигания в положение «START» (Запуск) и удерживайте в нем до запуска двигателя (максимум 10 секунд), а затем отпустите ключ.

✻ ПРИМЕЧАНИЕ

Если двигатель не запускается в течение 10 секунд после окончания предварительного прогрева, снова переведите переключатель зажигания в положение «LOCK» (Блокировка) на 10 секунд, а затем в положение «ON» (Вкл.), чтобы повторить предварительный прогрев.

Запуск и остановка двигателя для моделей с промежуточным охладителем турбонагнетателя

1. Не следует выводить двигатель на высокие обороты или разгонять его сразу же после запуска.
   Если двигатель находится в холодном состоянии, дайте ему несколько секунд поработать на холостом ходу, чтобы обеспечить достаточную смазку турбонагнетательного блока.
2. После езды на высокой скорости или на длинное расстояние с большой нагрузкой на двигатель, перед глушением дайте двигателю поработать на холостых оборотах в течение примерно 1 минуты.
   За время работы на холостом ходу турбонагнетатель успевает остыть до остановки двигателя.

⚠ ПРЕДОСТЕРЕЖЕНИЕ

Не выключайте двигатель сразу же после работы с большой нагрузкой. В этом случае возможны сильные повреждения двигателя или турбонагнетательного блока.

КНОПКА «ENGINE START/STOP» (ЗАПУСКА/ОСТАНОВКИ ДВИГАТЕЛЯ) (ПРИ НАЛИЧИИ)

Кнопка «ENGINE START/STOP» (запуска/остановки двигателя) с подсветкой

Кнопка «ENGINE START/STOP» (запуска/остановки двигателя) подсвечивается при каждом открывании передней двери. Подсветка гаснет примерно через 30 секунд после закрывания двери. Она также гаснет сразу же при срабатывании системы противоугонной сигнализации.

Положение кнопки «ENGINE START/STOP» (запуска/остановки двигателя)

«OFF» (Выкл.)

Нет подсветки

Для того чтобы выключить двигатель (положение «START/RUN» (Запуск/работа)) или питание автомобиля (положение «ON» (Вкл.)), остановите автомобиль, а затем нажмите кнопку «ENGINE START/STOP» (запуска/остановки двигателя).

Автомобили, оснащенные противоугонным замком блокировки рулевой колонки

При переключении кнопки «ENGINE START/STOP» (Запуска/остановки двигателя) в положение «OFF» (Выкл.) блокируется рулевое колесо, чтобы защитить автомобиль от угона. Блокировка срабатывает при открывании двери.

Если при открывании водительской двери блокировка рулевого колеса по какой-либо причине не срабатывает, то подается предупреждающий звуковой сигнал. Если проблема не устранена, следует проверить систему в специализированной мастерской. Kia рекомендует обратиться к официальному дилеру Kia или партнерской сервисной компании.

Кроме того, если кнопка «ENGINE START/STOP» (запуска/остановки двигателя) находится в положении «OFF» (Выкл.) после открытия водительской двери, то рулевое колесо не блокируется и будет подан предупреждающий звуковой сигнал. В этом случае нужно закрыть дверь. Тогда рулевое колесо блокируется, а предупреждающий звуковой сигнал выключается.

✻ ПРИМЕЧАНИЕ

Если рулевое колесо не разблокировать надлежащим образом, кнопка «ENGINE START/STOP» (запуска/остановки двигателя) работать не будет. Нажмите кнопку «ENGINE

(Продолжение)

(Продолжение)

START/STOP» (запуска/остановки двигателя), одновременно поворачивая рулевое колесо вправо-влево, чтобы уменьшить требуемое усилие.

- Если кнопку «ENGINE START/STOP» (Запуск/остановка двигателя) трудно перевести в положение «ACC» (Доп. устройства), поворачивайте рулевое колесо вправо-влево, чтобы уменьшить требуемое усилие при нажатии на эту кнопку.
- При выключении двигателя автомобиль должен быть остановлен.

⚠ ПРЕДОСТЕРЕЖЕНИЕ

Двигатель (START/RUN (Запуск/работа)) или питание автомобиля (ON (Вкл.)) можно отключить, только если автомобиль стоит на месте. Если экстренная ситуация возникла во время движения автомобиля, можно выключить двигатель и пе-

(Продолжение)

(Продолжение)

рейти в положение «ACC» (Доп. устройства), зажав кнопку«ENGINE START/STOP» (запуска/остановки двигателя) больше чем на 2 секунды либо трижды нажав ее в течение 3 секунд. Если автомобиль продолжает двигаться, можно перезапустить двигатель, не нажимая педали тормоза, для чего нужно нажать кнопку «ENGINE START/STOP» (запуска/остановки двигателя), переведя рычаг переключения передач в положение «N» (нейтраль).

«ACC» (Доп. устройства)

Оранжевый

Не выжимая педаль сцепления, нажмите кнопку «ENGINE START/STOP» (Запуска/остановки двигателя), когда она находится в положении «OFF» (Выкл.).

«ON» (Вкл.)

Красный

Не выжимая педаль сцепления, нажмите кнопку «ENGINE START/STOP» (Запуска/остановки двигателя), когда она находится в положении «ACC» (Доп. устройства).

«START/RUN» (Запуск/работа)

Нет подсветки

Чтобы запустить двигатель, выжмите педаль сцепления и педаль тормоза, а затем нажмите кнопку «ENGINE START/STOP» (Запуска/остановки двигателя), когда рычаг переключения передач находится в положении «N» (нейтраль).

✻ ПРИМЕЧАНИЕ

Если нажать кнопку «ENGINE START/STOP» (Запуска/остановки двигателя) без нажатия на педаль сцепления, двигатель не запустится, а положение кнопки «ENGINE START/STOP» (Запуска/остановки двигателя) изменится следующим образом:
«OFF» (Выкл.) ➡ «ACC» (Доп. устройства) ➡ «ON» (Вкл.) ➡ «OFF» (Выкл.) или «ACC» (Доп. устройства)

✻ ПРИМЕЧАНИЕ

Если оставить кнопку «ENGINE START/STOP» (Запуска/остановки двигателя) в положении «ACC» (Доп. устройства) или «ON» (Вкл.) на длительное время, может разрядиться аккумуляторная батарея.

⚠ ПРЕДУПРЕЖДЕНИЕ

- **Никогда не нажимайте кнопку «ENGINE START/STOP» (Запуск/остановка двигателя) во время движения автомобиля. Это приведет к потере контроля над направлением движения и функцией торможения, что может стать причиной аварии.**

(Продолжение)

(Продолжение)

- **Противоугонная блокировка рулевой колонки не заменяет стояночный тормоз. Перед тем как покинуть сиденье водителя, необходимо убедиться в том, что рычаг переключения передач находится в положении «P» (парковка), а также полностью затянуть стояночный тормоз и заглушить двигатель. Если эти меры предосторожности не будут приняты, может произойти внезапное движение автомобиля.**
- **Никогда не тянитесь к кнопке «ENGINE START/STOP» (Запуск/остановка двигателя) или любым другим элементам управления через рулевое колесо во время движения автомобиля. Появление вашей руки в этом месте может привести к потере управления автомобилем, аварии и серьезным травмам или смерти.**
- **Не кладите рядом с водительским сиденьем подвижные предметы, поскольку они могут перемещаться во время движения и мешать водителю, что может привести к аварии.**

Запуск двигателя

⚠ ПРЕДУПРЕЖДЕНИЕ

- **Для управления автомобилем всегда надевайте соответствующую обувь. Неподходящая обувь (высокие каблуки, лыжные ботинки, и т. д.) может помешать вам использовать педаль тормоза и газа.**
- **Не запускайте двигатель при нажатой педали акселератора. Автомобиль может прийти в движение и вызвать аварию.**
- **Необходимо дождаться нормализации частоты оборотов двигателя. Автомобиль может неожиданно прийти в движение, если педаль тормоза отпущена при высокой частоте оборотов двигателя.**

✻ ПРИМЕЧАНИЕ

■ Механизм ограничения скорости (при наличии)

(Продолжение)

(Продолжение)

Если автомобиль оборудован механизмом ограничения скорости в педали акселератора, он предотвращает случайное движение на полном газу, требуя от водителя большего усилия по мере нажатия педали акселератора. Однако если педаль нажимается примерно более чем на 80 %, то автомобиль может ехать на полном газу и педаль акселератора будет нажиматься легче. Такая работа не является неисправностью, это — нормальное состояние.

Запуск бензинового двигателя

1. Возьмите интеллектуальный ключ или оставьте его внутри автомобиля.
2. Убедитесь, что стояночный тормоз надежно зафиксирован.
3. Полностью выжмите педаль сцепления и переведите коробку передач в нейтральное положение. Удерживайте нажатой педаль сцепления и педаль тормоза при запуске двигателя.
4. Нажмите на кнопку «ENGINE START/STOP» (запуска/остановки двигателя).

   Его следует запускать, ***не нажимая на педаль газа.***
5. Не нужно прогревать двигатель в неподвижном состоянии автомобиля.
   Начните движение при небольших оборотах двигателя. (Избегайте резкого ускорения и замедления).

⚠ ПРЕДОСТЕРЕЖЕНИЕ

Не переключайте замок зажигания в положение «START» (ЗАПУСК) при работающем двигателе. Это может привести к повреждению стартера.

Запуск дизельного двигателя

Для того чтобы запустить холодный дизельный двигатель, его необходимо предварительно прогреть перед запуском и разогреть перед началом движения.

1. Убедитесь, что стояночный тормоз включен.
2. Полностью выжмите педаль сцепления и переведите коробку передач в нейтральное положение. Удерживая нажатыми педали сцепления и тормоза, переключите кнопку «ENGINE START/STOP» (Запуска/остановки двигателя) в положение «START» (Запуск).

3. Нажмите кнопку «ENGINE START/STOP» (запуска/остановки двигателя), удерживая нажатой педаль тормоза.
4. Продолжайте нажимать педаль тормоза до тех пор, пока не погаснет индикатор разогрева (около 5 секунд).

5. Двигатель запускается сразу после выключения индикатора разогрева.

✻ ПРИМЕЧАНИЕ

Если еще раз нажать кнопку «ENGINE START/STOP» (запуска/остановки двигателя) во время предварительного прогрева, двигатель может запуститься.

Запуск и остановка двигателя для моделей с промежуточным охладителем турбонагнетателя

1. Не следует выводить двигатель на высокие обороты или разгонять его сразу же после запуска.
   Если двигатель находится в холодном состоянии, дайте ему несколько секунд поработать на холостом ходу, чтобы обеспечить достаточную смазку турбонагнетательного блока.
2. После езды на высокой скорости или на длинное расстояние с большой нагрузкой на двигатель, перед глушением дайте двигателю поработать на холостых оборотах в течение примерно 1 минуты.
   За время работы на холостом ходу турбонагнетатель успевает остыть до остановки двигателя.

⚠ ПРЕДОСТЕРЕЖЕНИЕ

Не выключайте двигатель сразу же после работы с большой нагрузкой. В этом случае возможны сильные повреждения двигателя или турбонагнетательного блока.

- Даже если интеллектуальный ключ находится в автомобиле, но лежит далеко от водителя, двигатель может не запуститься.
- Если кнопка «ENGINE START/STOP» (запуска/остановки двигателя) находится в положении «ACC» (Доп. устройства) или выше, то при открытии любой из дверей система проверяет присутствие интеллектуального ключа. Если смарт-ключ не находится в автомобиле, начинает мигать индикатор «🚗» или «KEY OUT» или на ЖК-дисплее появляется предупреждение «Key is not in vehicle» (Ключ не в автомобиле). Если все двери закрыты, в течение 5 секунд подается звуковой сигнал. Индикатор или предупреждение выключатся, когда автомобиль начнет двигаться. Всегда носите с собой интеллектуальный ключ.

⚠ ПРЕДУПРЕЖДЕНИЕ

Двигатель можно запустить, только если интеллектуальный ключ находится в автомобиле.
Не позволяйте детям и лицам, не знакомым с принципами работы данного автомобиля, прикасаться к кнопке «ENGINE START/STOP» (Запуск/остановка двигателя) или связанным с ней деталям.

⚠ ПРЕДОСТЕРЕЖЕНИЕ

Если двигатель заглох во время движения автомобиля, не перемещайте рычаг переключения передач в положение «P» (парковка). Если позволяет поток движения и ситуация на дороге, можно перевести рычаг переключения передач в положение «N» (нейтраль), пока автомобиль не остановился, и нажать кнопку «ENGINE START/STOP» (Запуск/остановка двигателя), чтобы перезапустить двигатель.

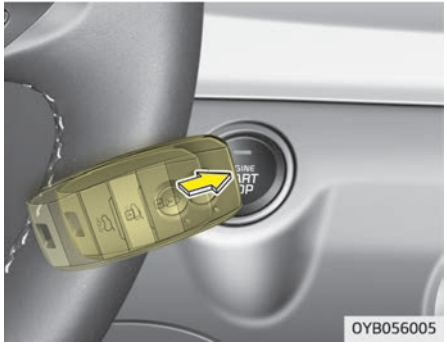

✻ ПРИМЕЧАНИЕ

- Если аккумулятор разряжен или интеллектуальный ключ не работает надлежащим образом, можно запустить двигатель, нажав кнопку «ENGINE START/STOP» (запуска/остановки двигателя) с помощью интеллектуального ключа.
- Если перегорел предохранитель выключателя тормоза, двигатель невозможно запустить в нормальном режиме. Замените предохранитель на новый. Если это невозможно, двигатель можно запустить, нажав кнопку «ENGINE START/STOP» (Запуск/остановка двигателя) и удерживая ее в течение 10 секунд, когда она находится в положении «ACC» (Доп. устройства). Двигатель можно запустить без нажатия педали тормоза. Однако в целях безопасности всегда нажимайте педаль тормоза перед запуском двигателя автомобиля.

⚠ ПРЕДОСТЕРЕЖЕНИЕ

Не следует удерживать кнопку ENGINE START/STOP (Запуск/остановка двигателя) нажатой в течение более 10 секунд, за исключением случаев, когда перегорел предохранитель стоп-сигналов.

СИСТЕМА ISG (СТОП-СТАРТ) (ПРИ НАЛИЧИИ)

Ваш автомобиль может быть оснащен системой ISG (стоп-старт), которая снижает расход топлива, автоматически выключая двигатель, когда автомобиль стоит на месте. (Например: на красный свет, знак остановки или в пробке)
Двигатель запустится автоматически, как только будут выполнены условия пуска.
Система ISG (стоп-старт) включена, когда двигатель работает.

✻ ПРИМЕЧАНИЕ

Когда двигатель автоматически запускается системой ISG, на несколько секунд могут загораться некоторые сигнальные лампы (ABS, ESC, ESC OFF, EPS или сигнальная лампа стояночного тормоза).
Это происходит из-за низкого напряжения аккумулятора. Такая ситуация не свидетельствует о неисправности.

Автостоп

Остановка двигателя в режиме стоп-старт

- Механическая коробка передач
  1. Сбавьте скорость, чтобы она не превышала 5 км/ч.
  2. Переключите передачу в положение «N» (нейтраль).
  3. Отпустите педаль сцепления.

Двигатель остановится, и загорится зеленый индикатор «AUTO STOP» (Ⓐ) (Автоматическая остановка) на приборной панели. Если автомобиль оснащен приборной панелью, на ЖК-дисплее отобразится примечание.

✻ ПРИМЕЧАНИЕ

- Необходимо набрать скорость не менее 10 км/ч с момента последней остановки в режиме стоп-старт.
- При отсоединении ремня безопасности или открытии двери водителя (капота двигателя) в режиме автоматической остановки загорится индикатор на кнопке «ISG OFF» (ISG ВЫКЛ.) и система ISG отключится. Если автомобиль оснащен приборной панелью, на ЖК-дисплее отобразится примечание. Для запуска двигателя вручную поверните замок зажигания в положение «START» (Запуск).

Автозапуск

Перезапуск двигателя в режиме старт-стоп

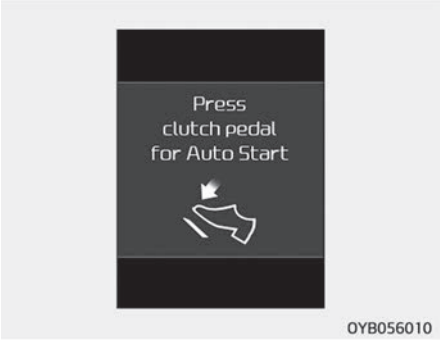

- Механическая коробка передач
  - Нажмите педаль сцепления, когда рычаг переключения передач находится в положении «N» (нейтраль).

Двигатель запустится, а на комбинации приборов погаснет зеленый индикатор автостопа (Ⓐ). Если автомобиль оснащен приборной панелью, на ЖК-дисплее отобразится примечание.

Кроме того, двигатель автоматически перезапускается без участия водителя в следующих случаях:

- При частоте вращения вентилятора системы климат-контроля с ручным управлением выше 3-й позиции при включенной системе кондиционирования воздуха.
- При частоте вращения вентилятора системы климат-контроля с автоматическим управлением выше 6-й позиции при включенной системе кондиционирования воздуха.
- При работе системы климат-контроля в течение длительного периода времени.
- При включении обогревателя стекла.
- При низком давлении вакуума в тормозной системе.
- При низком заряде аккумуляторной батареи.
- При скорости автомобиля более 5 км/ч.

Зеленый индикатор AUTO STOP (Автостоп) (Ⓐ) на комбинации приборов будет мигать в течение 5 секунд.

Условия срабатывания системы «Стоп-Старт»

Система "ISG" (Стоп-Старт) будет работать при следующих условиях.

- Ремень безопасности водителя пристегнут.
- Дверь водителя и капот закрыты.
- В тормозной системе достаточный уровень вакуума.
- Аккумулятор заряжен в достаточной мере.
- Температура наружного воздуха превышает –2 °C.
- Температура наружного воздуха ниже 32 °C.
- Температура охлаждающей жидкости двигателя не слишком низкая.

✻ ПРИМЕЧАНИЕ

- Если условия работы системы ISG (Стоп-старт) не выполняются, она отключается. загорается индикатор на кнопке выключения «ISG OFF».
- Если световая индикация появляется постоянно, проверьте условия эксплуатации.

Отключение системы ISG

- Для отключения системы ISG (Стоп-старт) нажмите кнопку «ISG OFF» (ISG выкл.). загорается индикатор на кнопке выключения «ISG OFF».
- Если снова нажать кнопку «ISG OFF», система будет активирована и индикатор на кнопке «ISG OFF» погаснет.

Неисправность системы ISG

Система может не сработать в следующих случаях:

– Отмечается ошибка датчиков ISG или ошибка системы.

На кнопке «ISG OFF» (ISG выкл.) включается подсветка, а на приборной панели желтый индикатор «AUTO STOP» (Автостоп) (Ⓐ) будет мигать в течение 5 секунд, после чего останется включенным.

✻ ПРИМЕЧАНИЕ

- Если при повторном нажатии на кнопку «ISG OFF» (ISG выкл.) индикатор кнопки «ISG OFF» не гаснет или если система ISG (Стоп-старт) работает неправильно, следует в максимально сжатые сроки пройти проверку в специализированной мастерской.
  Kia рекомендует связаться с официальным дилером Kia или партнерской сервисной компанией.

(Продолжение)

(Продолжение)

- Если включается индикатор кнопки выключения «ISG OFF», то он может погаснуть после того как автомобиль в течение максимум двух часов будет двигаться со скоростью 80 км/ч, при этом регулятор скорости вентилятора находится ниже второго положения. Если, несмотря на выполненные действия, кнопка выключения системы стоп-старт «ISG OFF» (ISG выкл.) продолжает гореть, следует как можно скорее проверить автомобиль в специализированной мастерской. Kia рекомендует связаться с официальным дилером Kia или партнерской сервисной компанией.

✻ ПРИМЕЧАНИЕ

Если нужно воспользоваться функцией ISG, то следует при выключенном в течение 4 часов зажигании откалибровать датчик акку-

(Продолжение)

(Продолжение)

мулятора, а затем включить и выключить двигатель 2~3 раза.

⚠ ПРЕДУПРЕЖДЕНИЕ

Если двигатель находится в режиме «Стоп-старт», то можно повторно запустить его без каких-либо действий со стороны водителя.
Перед тем как покинуть автомобиль или приступить к работам в моторном отсеке, остановите двигатель, для чего поверните замок зажигания в положение «LOCK (OFF)» (Блокировка (выкл.)) или извлеките ключ из замка зажигания.

МЕХАНИЧЕСКАЯ КОРОБКА ПЕРЕДАЧ

Управление механической коробкой передач

Механическая коробка передач имеет 5 (или 6) передних передач.

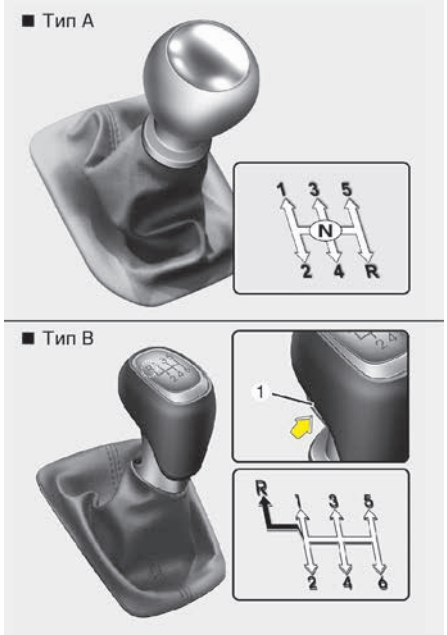

Рычаг переключения передач можно перемещать без потянуть ручку (1).

Кнопка (1) должна быть нажата при переключении рычага коробки передач в положение заднего хода.

OUB051012-OYB056058

Схема переключения передач изображена на ручке рычага. Все передние передачи в коробке полностью синхронизированы, поэтому переключение на более высокую или низкую передачу выполняется без труда.
При переключении передачи полностью выжмите педаль сцепления, а затем медленно отпустите ее.
Если автомобиль оснащен блокировкой зажигания, то двигатель нельзя завести, не выжав педаль сцепления (при наличии).
Перед тем как переключаться в положение «R» (задний ход), рычаг коробки передач следует перевести в нейтральное положение.
Нажмите на кнопку, расположенную непосредственно под рукояткой рычага переключения передач и потяните рычаг переключения передач влево на достаточное расстояние, а затем переместите его в положение заднего хода (R).

Перед тем как перемещать рычаг переключения передач в положение «R» (задний ход), убедитесь в том, что автомобиль полностью остановился.

Не допускайте работы двигателя в режимах, в которых стрелка тахометра (частота оборотов) находится в красной зоне индикатора.

⚠ ПРЕДОСТЕРЕЖЕНИЕ

- **При переключении с пятой передачи на четвертую следите за тем, чтобы случайно не сместить рычаг переключения передач в сторону и не включить вторую передачу. При таком резком понижении передачи частота оборотов двигателя может повыситься до красной зоны тахометра. Такое повышение частоты оборотов может привести к повреждению трансмиссии.**
- **Не следует понижать передачу больше чем на две ступени или делать это на высокой частоте оборотов двигателя (5000 об/мин и выше). При таком понижении передачи можно повредить двигатель, сцепление и трансмиссию.**

- В холодную погоду передачи могут переключаться с трудом, пока не прогреется смазка трансмиссии. Это нормальное явление, которое не причиняет вреда трансмиссии.
- Если автомобиль полностью остановился и вам трудно переключиться на первую передачу или в положение «R» (задний ход), оставьте рычаг переключения передач в положении «N» (нейтраль) и отпустите сцепление. Вновь выжмите педаль сцепления, а затем переключитесь на 1-ю передачу или в положение «R» (задний ход).

⚠ ПРЕДОСТЕРЕЖЕНИЕ

- **Чтобы предохранить сцепление от преждевременного износа и повреждения, не следует постоянно держать ногу на педали сцепления во время движения. Также не следует использовать сцепление для удержания автомобиля, остановленного на подъеме в ожидании зеленого сигнала светофора, и в других подобных ситуациях.**
- **Во время движения автомобиля не следует использовать рычаг переключения передач вместо подлокотника, так как это влечет за собой преждевременный износ вилок переключения передач.**

(Продолжение)

(Продолжение)

- **Чтобы предохранить систему сцепления от возможных повреждений, не следует трогаться с места на второй передаче, за исключением случаев начала движения на скользкой дороге.**

⚠ ПРЕДУПРЕЖДЕНИЕ

- **Прежде чем покинуть место водителя, обязательно полностью затягивайте стояночный тормоз и выключайте двигатель. Затем убедитесь в том, что рычаг переключения передач находится на 1-й передаче, если автомобиль припаркован на ровном участке или подъеме, либо в положении «R» (задний ход), если автомобиль припаркован на спуске. Если данные меры предосторожности не выполнены в указанном порядке, то автомобиль может неожиданно и внезапно тронуться с места.**

(Продолжение)

(Продолжение)

- **Не используйте резкое торможение двигателем (переключение с высокой на более низкую передачу) на скользкой дороге. Автомобиль может пойти юзом и стать причиной аварии.**

Использование сцепления

Сцепление необходимо полностью выжать перед переключением передач, а затем медленно отпустить. Во время движения педаль сцепления всегда должна быть полностью отпущена. Не ставьте ногу на педаль сцепления во время движения. Это может привести к ненужному износу. Не используйте частичное нажатие педали сцепления для удержания автомобиля на уклоне. Это приводит к ненужному износу. Чтобы удержать автомобиль на уклоне, воспользуйтесь педалью тормоза или стояночным тормозом. Не нажимайте педаль сцепления резко и часто.

⚠ ПРЕДОСТЕРЕЖЕНИЕ

Полностью выжимайте педаль сцепления. При не полностью нажатой педали сцепления возможно повреждение сцепления и появления шума.

Понижение передачи

Когда необходимо снизить скорость в плотном потоке движения или при подъеме по крутому холму, понизьте передачу, прежде чем начнутся затруднения в работе двигателя. Понижение передачи позволяет уменьшить вероятность того, что заглохнет двигатель, и обеспечивает лучшее ускорение, когда нужно вновь набрать скорость. Когда автомобиль движется по крутому спуску, понижение передачи помогает сохранить безопасную скорость и продлевает срок службы тормозов.

Приемы правильного вождения

- Не выключайте передачу в автомобиле перед спуском: автомобиль не должен катиться под гору по инерции. Это крайне опасно. Всегда оставляйте автомобиль с включенной передачей.

- При движении не держите ногу на педали тормоза. Это может привести к перегреву тормозов и выходу их из строя. Вместо этого при длительном движении под гору переключитесь на более низкую передачу. Благодаря этому автомобиль замедляется за счет торможения двигателем.
- Перед переключением на пониженную передачу необходимо сбавить скорость. Это поможет избежать превышения допустимого числа оборотов двигателя, что может вызвать его повреждение.
- Замедлите скорость, когда дует боковой ветер. Это позволит улучшить управляемость автомобиля.
- Перед тем как перемещать рычаг переключения передач в положение заднего хода, убедитесь, что автомобиль полностью остановился. В противном случае можно повредить трансмиссию.
- При движении по скользкому покрытию соблюдайте крайнюю осторожность. Особую осторожность также следует соблюдать при торможении, ускорении или переключении передач. Резкое изменение скорости при движении автомобиля по скользкому покрытию может привести к тому, что ведущие колеса утратят сцепление с дорогой и автомобиль потеряет управление.

⚠ ПРЕДУПРЕЖДЕНИЕ

- **Всегда пристегивайте ремень безопасности! В случае столкновения человек, не воспользовавшийся ремнем безопасности, гораздо больше подвержен риску травмирования или гибели.**
- **Не следует совершать повороты и развороты на высокой скорости.**
- **Не следует совершать резкие маневры, например, резко перестраиваться в другой ряд или выполнять крутые повороты на высокой скорости.**

(Продолжение)

(Продолжение)

- **В случае потери управления при движении на высокой скорости по магистрали значительно возрастает риск опрокидывания автомобиля.**
- **Потеря управления происходит, если два или более колеса сходят с дорожного полотна, а водитель применяет слишком резкий маневр для возврата на дорогу.**
- **В случае если автомобиль съезжает с дорожного покрытия, не следует слишком резко работать рулем. Вместо этого нужно снизить скорость, а потом уже возвращаться на полосу движения.**
- **Не следует превышать установленные ограничения скорости.**

ТОРМОЗНАЯ СИСТЕМА

Тормоз с усилителем

Автомобиль оснащен тормозом с усилителем, регулировка усилия которого в процессе нормальной эксплуатации происходит автоматически.

В случае если на усилителе тормоза пропадает питание вследствие остановки двигателя или по любой иной причине, автомобиль можно остановить, приложив на педаль тормоза большее усилие, чем обычно. Остановочный путь, однако, увеличится.

Если двигатель не работает, то сохранившееся в системе тормозное усилие постепенно уменьшается при каждом нажатии на педаль тормоза. Не следует часто нажимать на педаль тормоза, если усилитель не работает.

Нажимать на педаль тормоза нужно только для сохранения управляемости автомобиля на скользких покрытиях.

⚠ ПРЕДУПРЕЖДЕНИЕ

■ Тормоза

(Продолжение)

(Продолжение)

- **Во время движения не ставьте ногу на педаль тормоза. Это может привести к перегреву тормозов, чрезмерному износу тормозных накладок и тормозных колодок, а также увеличению тормозного пути.**
- **На длинных или крутых спусках переключитесь на более низкую передачу, чтобы избежать постоянного торможения. Постоянное торможение приводит к перегреву тормоза и может вызвать временное падение эффективности торможения.**

(Продолжение)

(Продолжение)

- **Если тормоза намокли, то характеристики безопасного замедления автомобиля ухудшаются; также при нажатии на тормоз автомобиль может бросить в сторону. Медленное и легкое нажимание тормоза позволяет определить такое состояние тормозной системы. Всегда проверяйте работу тормозов таким образом после проезда по глубокой воде. Чтобы высушить тормоза, нажмите на педаль тормоза с небольшим усилием во время движения на безопасной скорости; повторяйте операцию до нормального состояния работы тормоза.**
- **Перед поездкой проверьте положение педали тормоза и педали газа. Если перед поездкой не проверить положение педалей газа и тормоза, то вместо педали тормоза можно нажать педаль газа. Это может стать причиной серьезной аварии.**

В случае отказа тормозов

Если тормоза не работают, когда автомобиль находится в движении, вы можете совершить экстренную остановку с помощью стояночного тормоза. При этом тормозной путь будет намного больше, чем обычно.

⚠ ПРЕДУПРЕЖДЕНИЕ

■ Стояночный тормоз

Применение стояночного тормоза во время движения автомобиля на обычных скоростях может вызвать неожиданную потерю управления автомобилем. Если стояночный тормоз необходимо использовать для остановки автомобиля, применяйте его с большой осторожностью.

Индикатор износа дисковых тормозов

На вашем автомобиле установлены дисковые тормоза.

При износе тормозных колодок и необходимости в новых колодках раздается звуковой предупреждающий сигнал высокого тона от передних или задних тормозов. Этот звук может появляться и исчезать или это может произойти при нажатии на педаль тормоза.

Помните, что при определенных условиях движения или климатических условиях может возникать визг тормозов при первом нажатии педали тормоза (или легком нажатии). Это нормально и не указывает на проблему с тормозами.

⚠ ПРЕДОСТЕРЕЖЕНИЕ

- **Во избежание дорогостоящих ремонтов тормозов не продолжайте движение с изношенными тормозными колодками.**
- **Всегда заменяйте передние или задние тормозные колодки попарно.**

⚠ ПРЕДУПРЕЖДЕНИЕ

■ Износ тормозов

Это звуковое предупреждение об износе тормозов означает, что автомобиль нуждается в техобслуживании. Игнорирование этого звукового предупреждения может привести к потере эффективности торможения, что способно стать причиной серьезной аварии.

Задние барабанные тормоза (при наличии)

Задние колодочные тормоза не имеют индикаторов износа. Поэтому проверяйте задние колодочные тормоза, если слышите шум их трения. Также проверяйте задние тормоза каждый раз, когда производите замену или перестановку шин, а также при замене передних тормозов.

Стояночный тормоз

Включение стояночного тормоза

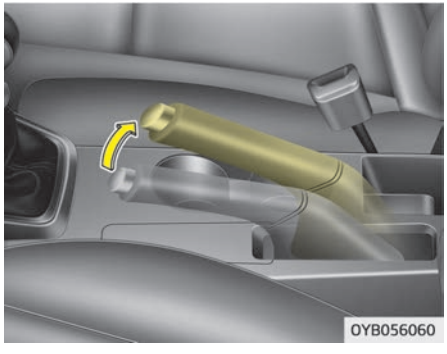

Для приведения в действие стояночного тормоза сначала нажмите на педаль ножного тормоза, а затем потяните рычаг стояночного тормоза как можно выше.
Кроме того, при парковке автомобиля на склоне рекомендуется переключиться на первую передачу.

⚠ ПРЕДОСТЕРЕЖЕНИЕ

- **Движение с включенным стояночным тормозом приводит к чрезмерному износу тормозных колодок и ротора тормоза.**
- **Пользуйтесь стояночным тормозом только в чрезвычайной ситуации. Не применяйте его во время обычного движения автомобиля. Это может привести к повреждению системы автомобиля и создать угрозу безопасности движения.**

Отключение стояночного тормоза

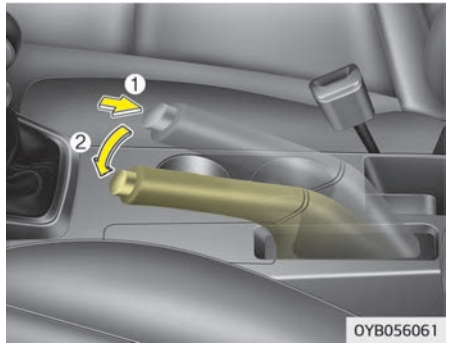

Чтобы отпустить стояночный тормоз, сначала выжмите педаль тормоза и слегка потяните за рычаг стояночного тормоза. Затем нажмите кнопку разблокировки (1) и, удерживая ее, переместите вниз рычаг стояночного тормоза (2).
Если стояночный тормоз не отпускается или отпускается не полностью, следует проверить систему в специализированной мастерской. Kia рекомендует обратиться к официальному дилеру Kia или партнерской сервисной компании.

- Паркуясь на уклоне, соблюдайте крайнюю осторожность. Надежно затяните стояночный тормоз и переключитесь на первую или заднюю передачу. Если автомобиль направлен вниз по склону, поверните передние колеса к бордюру, чтобы предотвратить скатывание автомобиля вниз. Если автомобиль направлен вверх по склону, поверните передние колеса в направлении от бордюра, чтобы предотвратить скатывание автомобиля вниз. При отсутствии бордюра или необходимости предотвратить скатывание автомобиля в силу других условий, заблокируйте колеса.
- При некоторых условиях стояночный тормоз может замерзнуть во включенном положении. Чаще всего это происходит при скоплении снега или льда в районе задних тормозов или если тормоза промокли. Если существует риск замерзания стояночного тормоза, применяйте его только кратковременно, чтобы переключиться на первую или заднюю передачу и заблокировать задние колеса автомобиля для предотвращения качения. После этого отпустите стояночный тормоз.
- Не пытайтесь удерживать автомобиль на уклоне с помощью педали акселератора. Это может привести к перегреву трансмиссии. Всегда пользуйтесь педалью тормоза или стояночным тормозом.

⚠ ПРЕДУПРЕЖДЕНИЕ

- **Не позволяйте посторонним лицам, не знакомым с устройством автомобиля, прикасаться к стояночному тормозу. Случайное отпускание стояночного тормоза может стать причиной тяжелых травм.**
- **При парковке в автомобиле обязательно должен быть полностью затянут стояночный тормоз во избежание непреднамеренного движения, которое может травмировать водителя, пассажиров или пешеходов.**

Проверьте сигнальную лампу тормозов, повернув замок зажигания в положение «ON» (Вкл.) (не запускайте двигатель). Эта лампа загорается, если стояночный тормоз работает, а замок зажигания находится в положении «START» (Запуск) или «ON» (Вкл.).
Перед началом движения убедитесь, что стояночный тормоз полностью отпущен, а сигнальная лампа тормоза не горит.
Если сигнальная лампа тормоза продолжает гореть после отпускания стояночного тормоза при работающем двигателе, возможно возникла неисправность в тормозной системе. Эта ситуация требует безотлагательного внимания.

По возможности немедленно остановите автомобиль. Если это невозможно, используйте крайнюю осторожность при управлении автомобилем и продолжайте движение только до тех пор, пока не сможете добраться до безопасного места или ремонтной мастерской.

Антиблокировочная тормозная система (ABS)

⚠ ПРЕДУПРЕЖДЕНИЕ

Система ABS (или ESC) не способна предотвратить аварии, возникшие вследствие неправильных или опасных маневров водителя. Несмотря на то что управляемость автомобиля при экстренном торможении улучшается, необходимо всегда сохранять безопасную дистанцию до объектов впереди. В экстремальных дорожных условиях следует обязательно снижать скорость автомобиля.
В перечисленных ниже дорожных условиях тормозной путь автомобиля, оснащенного антиблокировоч-

(Продолжение)

ной тормозной системой (или системой электронного контроля устойчивости), может быть длиннее, чем у автомобиля без таких систем.
В этих условиях автомобиль должен двигаться на пониженной скорости.

- **Неровные дороги, дороги с гравийным покрытием, заснеженные дороги.**
- **На шины автомобиля установлены цепи противоскольжения.**
- **На дорогах с выбоинами или с перепадом высот дорожного покрытия.**

Не следует испытывать действие функций безопасности автомобиля, оборудованного системой ABS (или ESC), двигаясь или проходя повороты на высокой скорости. Так вы можете подвергнуть опасности себя и других людей.

Система ABS постоянно измеряет частоту вращения колес. Если колеса начинают блокироваться, система ABS циклически регулирует давление на соответствующих тормозных механизмах.

При использовании тормозов в условиях, при которых может произойти блокировка колес, вы можете услышать тиканье тормозов или ощутить соответствующие вибрации на педали тормоза. Это нормальное явление, которое свидетельствует о работе системы ABS.
Для того чтобы в экстренной ситуации система ABS работала с максимальной эффективностью, не пытайтесь корректировать давление в тормозной системе и не нажимайте многократно на педаль тормоза. Педаль тормоза нужно выжимать как можно сильнее либо так сильно, как того требует ситуация: система ABS сама будет регулировать усилие, поступающее на тормоза.

✻ ПРИМЕЧАНИЕ

Когда автомобиль начинает движение после запуска двигателя, из моторного отсека может доноситься щелканье. Это нормальное явление, которое свидетельствует об исправной работе антиблокировочной тормозной системы.

- Несмотря на наличие антиблокировочной тормозной системы, автомобилю требуется достаточный тормозной путь. Всегда сохраняйте безопасную дистанцию до впереди идущего автомобиля.
- На поворотах обязательно снижайте скорость. Антиблокировочная тормозная система не способна предотвратить аварии на слишком высоких скоростях.
- При срабатывании антиблокировочной тормозной системы на дорогах с рыхлым или неровным покрытием тормозной путь может быть больше, чем у автомобиля с обычной тормозной системой.

W-78

⚠ ПРЕДОСТЕРЕЖЕНИЕ

- **Если загорается и не тухнет сигнальная лампа ABS, возможно, в работе системы ABS возникли проблемы. Однако в этом случае обычные тормоза автомобиля остаются исправными.**
- **Сигнальная лампа системы ABS горит в течение около 3 секунд после переключения замка зажигания в положение «ON» (Вкл.). В течение этого времени система ABS выполняет самодиагностику: если все нормально, то лампа гаснет. Если лампа продолжает гореть, возможно, в работе системы ABS возникли проблемы. В этом случае следует проверить систему в специализированной мастерской. Kia рекомендует обратиться к официальному дилеру Kia или партнерской сервисной компании.**

⚠ ПРЕДОСТЕРЕЖЕНИЕ

- **Если вы движетесь по дороге с плохим сцеплением (например, по гололеду) и все время используете тормоза, система ABS работает постоянно, и может загореться сигнальная лампа ABS. Остановите автомобиль в безопасном месте и заглушите двигатель.**
- **Перезапустите двигатель. Если сигнальная лампа системы ABS не горит, то система ABS работает нормально. В противном случае, вероятно, возникли проблемы с системой ABS. В этом случае следует проверить систему в специализированной мастерской. Kia рекомендует обратиться к официальному дилеру Kia или партнерской сервисной компании.**

✻ ПРИМЕЧАНИЕ

Если автомобиль запускается от внешнего источника из-за низкого уровня заряда в аккумуляторе, дви-

(Продолжение)

(Продолжение)

гатель может работать не так плавно как обычно, вследствие чего может загореться сигнальная лампа ABS. Это происходит из-за низкого напряжения аккумулятора. Такая ситуация не свидетельствует о неисправности системы ABS.

- При движении не следует многократно нажимать на тормоз!
- Перед поездкой на автомобиле зарядите аккумулятор.

Электронный контроль устойчивости (ESC)

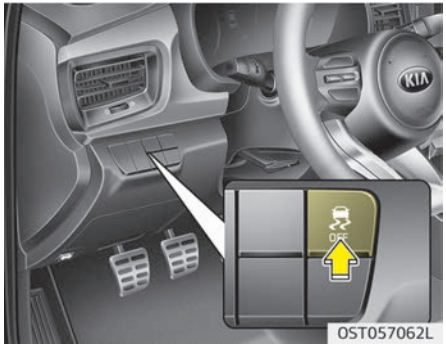

Система электронного контроля устойчивости (ESC) предназначена для стабилизации автомобиля во время выполнения маневров поворота. Система ESC проверяет направление, в котором поворачивается рулевое колесо, и направление, в котором автомобиль движется на самом деле.
Система ESC задействует тормоза отдельных колес и вмешивается в работу системы управления двигателем, чтобы придать устойчивость автомобилю.

⚠ ПРЕДУПРЕЖДЕНИЕ

Никогда не ездите слишком быстро для текущих дорожных условий или при прохождении поворотов. Система электронного контроля устойчивости (ESC) не может предотвратить аварию. Превышение скорости на поворотах, резкие маневры и аквапланирование на мокрой поверхности могут привести к серьезным дорожно-транспортным происшествиям. Предотвратить ДТП может только внимательный водитель, соблюдающий технику безопасности, который избегает маневров, способных привести к потере сцепления колес с дорогой. Даже при наличии системы ESC всегда соблюдайте все обычные меры предосторожности при управлении автомобилем, включая езду на безопасной скорости для данных условий.

Электронный контроль устойчивости (ESC) — это электронная система, которая помогает водителю сохранить управление автомобилем в неблагоприятных условиях. Она не является заменой навыкам и методам безопасного вождения. На сохранение управления с помощью системы ESC влияют такие факторы, как скорость, дорожные условия и усилие, прилагаемое водителем для поворота рулевого колеса. Ответственность за управление автомобилем и прохождение поворотов на правильно выбранной скорости при достаточном уровне безопасности полностью возлагается на водителя.

При использовании тормозов в условиях, при которых может произойти блокировка колес, вы можете услышать тиканье тормозов или ощутить соответствующие вибрации на педали тормоза. Это нормальное явление, которое означает, что система ESC активна.

✻ ПРИМЕЧАНИЕ

Когда автомобиль начинает движение после запуска двигателя, из моторного отсека может доноситься щелканье. Это нормальное явление, которое свидетельствует об исправной работе системы электронного контроля устойчивости.

Система помощи при трогании на подъеме (HAC)

Система помощи при трогании на подъеме предназначена для повышения комфорта. Ее главной задачей является предотвращение скатывания автомобиля назад при трогании с места в гору. Система HAC удерживает тормозное давление, созданное водителем во время процедуры торможения, в течение 2 секунд после того, как была отпущена педаль тормоза.

Во время удержания давления у водителя имеется достаточно времени, чтобы нажать на педаль газа и продолжить движение.

Тормозное давление снижается, как только система распознает намерение водителя продолжить движение.

⚠ ПРЕДУПРЕЖДЕНИЕ

Система HAC обычно включается всего на 2 секунды. Водитель должен быть осторожен, чтобы не допустить скатывания назад, которое может стать причиной несчастного случая с участием объектов или людей, находящихся позади автомобиля, и вовремя среагировать на скатывание во время подъема по склону, вызванного недостаточным тормозным давлением, созданным водителем во время процедуры торможения.

✻ ПРИМЕЧАНИЕ

- Система HAC не работает, когда рычаг переключения передач находится в положении «P» (парковка) или «N» (нейтраль).
- Система HAC включается, даже если система ESC выключена, но она не включается, если система ESC неисправна.

Управление устойчивостью автомобиля (VSM) (при наличии)

Эта система обеспечивает дополнительную устойчивость и чувствительность рулевого управления автомобиля в условиях езды по скользкой дороге или в случае, когда автомобиль обнаруживает изменение коэффициента трения между правыми и левыми колесами при торможении.

Работа системы VSM

Работа системы VSM сопровождается миганием индикаторной лампы «ESC» .

Когда система управления устойчивостью автомобиля работает должным образом, в автомобиле можно почувствовать легкую пульсацию. Это вызвано управлением тормозами и не указывает на неисправность.

В каких случаях не работает система VSM

- Движение по уклону.
- Движение задним ходом
- На комбинации приборов продолжает гореть индикаторная лампа «ESC OFF» (Выключение ESC) ( ).
- На комбинации приборов продолжает гореть индикаторная лампа EPS.

Отключение системы VSM

Если нажать кнопку «ESC OFF» (ESC выкл.) для отключения системы ESC, система VSM будет также выключена и загорится индикаторная лампа «ESC OFF» ( ).

Для включения системы VSM нажмите кнопку еще раз. Индикаторная лампа «ESC OFF» погаснет.

Индикатор неисправности

Система VSM может отключиться, даже если ее работа не отменена нажатием кнопки «ESC OFF» (ESC выкл.). Это означает, что где-то в системе электроусилителя руля или VSM обнаружена неисправность.

Если индикаторная лампа выключения системы электронного контроля устойчивости (ESC) ( ) или сигнальная лампа электроусилителя руля (EPS) горит непрерывно, следует проверить систему в специализированной мастерской. Kia рекомендует обратиться к официальному дилеру Kia или партнерской сервисной компании.

✻ ПРИМЕЧАНИЕ

- Система VSM предназначена для работы при скорости выше примерно 15 км/час на поворотах.
- Система VSM предназначена для работы при скорости выше примерно 30 км/час при торможении автомобиля на неоднородной по сцеплению дороге. Неоднородная по сцеплению дорога представляет собой поверхности с различной силой трения.

⚠ ПРЕДУПРЕЖДЕНИЕ

- **Система управления устойчивостью автомобиля не является заменой навыков и методов безопасного вождения, а только дополняет их. Водитель обязан все время следить за скоростью и расстоянием до впереди идущего автомобиля. При управлении автомобилем всегда крепко держите рулевое колесо в руках.**

(Продолжение)

(Продолжение)

- **Автомобиль реагирует на действия водителя, даже если установлена система VSM. Всегда соблюдайте все обычные меры предосторожности по управлению автомобилем на безопасной скорости с учетом имеющихся условий — в том числе в неблагоприятную погоду и на скользкой дороге.**
- **Управление автомобилем с шинами или колесными дисками различных размеров может привести к неисправности системы VSM. При замене шин убедитесь, что они имеют тот же размер, что и оригинальные шины.**

ESS: система предупреждения об аварийной остановке (при наличии)

Сигнал аварийной остановки предупреждает водителя сзади миганием стоп-сигнала, когда автомобиль внезапно останавливается или при остановке активируется система ABS. (Система ABS активируется, когда скорость автомобиля превышает 55 км/ч, а замедление автомобиля составляет более 7 м/с², или при экстренном торможении автомобиля.)

При снижении скорости автомобиля ниже 40 км/ч и отключении системы ABS или при завершении экстренного торможения мигание стоп-сигнала прекратится.

⚠ ПРЕДОСТЕРЕЖЕНИЕ

Система предупреждения об аварийной остановке не сработает при включенной аварийной световой сигнализации.

Правильные приемы торможения

⚠ ПРЕДУПРЕЖДЕНИЕ

- **Выходя из автомобиля или паркуя его, обязательно полностью затягивайте стояночный тормоз и внимательно переводите рычаг переключения коробки передач в положение парковки. Автомобиль с неполностью затянутым стояночным тормозом может случайно тронуться с места и причинить травмы вам или другим людям.**
- **У всех припаркованных автомобилей должен быть включен стояночный тормоз. Это позволяет исключить внезапное перемещение автомобиля, вследствие которого могут пострадать пассажиры автомобиля или пешеходы.**

- Перед выездом с парковочного места проверьте, отключен ли стояночный тормоз и погас ли соответствующий индикатор.

- При езде по воде тормоза могут намокнуть. Также они могут намокнуть во время мойки автомобиля. Намокшие тормоза представляют опасность! Автомобиль с намокшими тормозами теряет способность быстро останавливаться. При торможении автомобиль с намокшими тормозами может уводить в сторону.
  Для того чтобы высушить тормоза, слегка нажимайте педаль тормоза, пока не восстановится нормальное тормозное усилие, при этом внимательно следите за поведением автомобиля на дороге. Если тормозное усилие не возвращается к норме, остановитесь при первой же возможности и пройдите осмотр в специализированной мастерской.
  Kia рекомендует позвонить официальному дилеру Kia или партнерской сервисной компании.
- Не следует двигаться на автомобиле под гору с выключенной передачей. Это крайне опасно. Автомобиль должен двигаться только с включенной передачей: для снижения скорости воспользуйтесь тормозами, после чего понизьте передачу, чтобы поддерживать безопасную скорость с помощью торможения двигателем.
- При движении не держите ногу на педали тормоза. Держать ногу на педали тормоза во время движения автомобиля опасно, так как это может привести к перегреву и отказу тормозов. Кроме того, усиливается износ компонентов тормозной системы.
- Если во время движения у вас спустило шину, аккуратно нажмите на тормоз: во время замедления автомобиль следует удерживать в направлении прямого хода вперед. Когда позволит скорость, отведите автомобиль на обочину и остановитесь в безопасном месте.
- Паркуясь на уклоне, соблюдайте крайнюю осторожность. Надежно затяните стояночный тормоз и переведите рычаг переключения передач в положение «P» (парковка). Если автомобиль направлен вниз по склону, поверните передние колеса к бордюру, чтобы предотвратить скатывание автомобиля вниз. Если автомобиль направлен вверх по склону, поверните передние колеса от бордюра, чтобы предотвратить скатывание автомобиля вниз. При отсутствии бордюра или при необходимости предотвратить скатывание автомобиля в силу других условий необходимо заблокировать колеса.
- При некоторых условиях стояночный тормоз может замерзнуть во включенном положении. Чаще всего это происходит при скоплении снега или льда в районе задних тормозов или если тормоза промокли. Если существует риск замерзания стояночного тормоза, применяйте его только кратковременно, чтобы перевести рычаг переключения передач в положение «P» (Парковка) и заблокировать задние колеса автомобиля для предотвращения скатывания. После этого отпустите стояночный тормоз.

- Не пытайтесь удерживать автомобиль на уклоне с помощью педали акселератора. Это может привести к перегреву трансмиссии. Всегда пользуйтесь педалью тормоза или стояночным тормозом.

СИСТЕМА КРУИЗ-КОНТРОЛЯ (ПРИ НАЛИЧИИ)

Система круиз-контроля позволяет программировать автомобиль на движение с постоянной скоростью, без необходимости нажатия на педаль газа.
Данная система работает на скоростях выше 30 км/ч.

⚠ ПРЕДУПРЕЖДЕНИЕ

- **Если оставить систему круиз-контроля включенной (горит индикаторная лампа «CRUISE» (Круиз-контроль)), то существует вероятность ее случайной активации. Систему круиз-контроля следует выключать (индикаторная лампа «CRUISE» (Круиз-контроль) в состоянии «OFF» (Выкл.)), если она не используется. Это позволяет исключить возможность непреднамеренного задания скорости движения.**
- **Используйте систему круиз-контроля только при движении на открытых автострадах в хорошую погоду.**

(Продолжение)

(Продолжение)

- **Не используйте систему круиз-контроля, если движение автомобиля с постоянной скоростью может быть небезопасным: например, при интенсивном или переменном транспортном потоке, на скользких (мокрых, обледеневших или покрытых снегом) дорогах, а также на дорогах с уклоном более 6 %.**
- **Особое внимание при использовании системы круиз-контроля нужно обращать на режим вождения.**

⚠ ПРЕДОСТЕРЕЖЕНИЕ

При движении под управлением системы круиз-контроля на автомобиле с механической коробкой передач не переключайте ее рычаг в нейтральное положение, не выжав педаль сцепления, поскольку частота оборотов двигателя превысит допустимое значение. В этом случае нужно выжать педаль сцепления или отжать переключатель

(Продолжение)

(Продолжение)

включения-выключения системы круиз-контроля.

✻ ПРИМЕЧАНИЕ

При нормальной работе системы круиз-контроля, если переключатель «SET» (Установить) нажат или повторно нажат после задействования тормозов, система включается в работу приблизительно через 3 секунды. Эта задержка является нормальной.

✻ ПРИМЕЧАНИЕ

Для включения системы круиз-контроля нажмите педаль тормоза не менее одного раза после переключения замка зажигания в положение «ON» (Вкл.) или после запуска двигателя. Это необходимо для проверки исправности работы пе-

(Продолжение)

(Продолжение)

реключателя тормоза, с помощью которого выключается круиз-контроль.

Переключатель круиз-контроля

■ Тип A

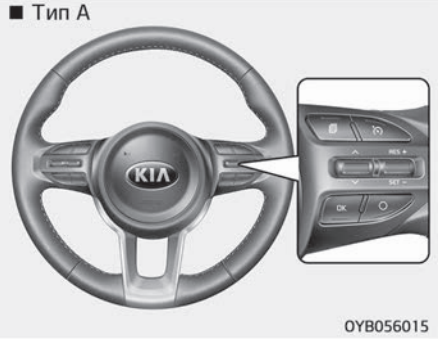

■ Тип B

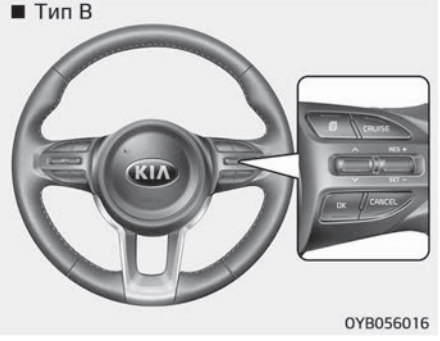

■ Тип C

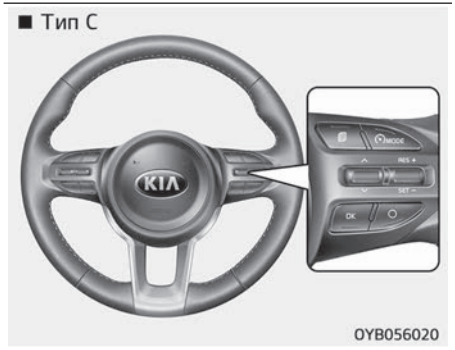

«O/CANCEL»: отключение круиз-контроля.
«CRUISE» (Круиз-контроль) MODE : включение или отключение системы круиз-контроля.
RES+: возобновление или увеличение скорости круиз-контроля.
SET–: установка или уменьшение скорости круиз-контроля.

Установка скорости круиз-контроля

■ Тип A

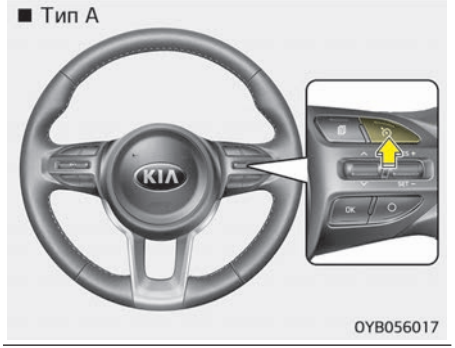

■ Тип B

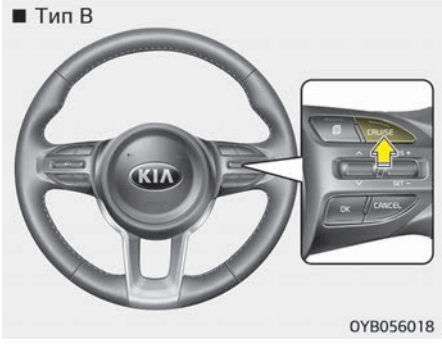

■ Тип C

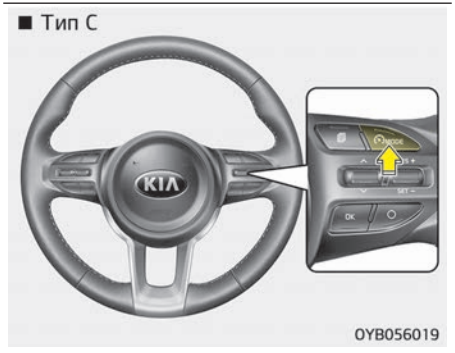

1. Чтобы включить систему, нажмите кнопку /«CRUISE» (Круиз-контроль)/MODE на руле. Загорится индикатор круиз-контроля.
2. Увеличьте скорость до желаемой. Скорость должна быть более 30 км/ч.

✻ ПРИМЕЧАНИЕ

■ Механическая коробка передач

На автомобилях с механической коробкой передач для установки

(Продолжение)

(Продолжение)

круиз-контроля необходимо выжать педаль тормоза по крайней мере один раз после запуска двигателя.

■ Тип A

OYB057034L

■ Тип B

OYB057033L

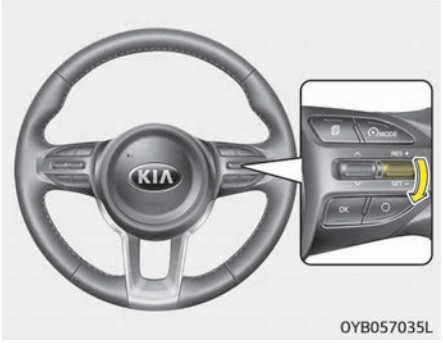

OYB057035L

3. Переместите рычаг вниз (в положение «SET–») и отпустите на нужной скорости. Загорится индикатор установки параметров круиз-контроля. Одновременно отпустите педаль газа. Желаемая скорость будет поддерживаться автоматически.

На крутых спусках и подъемах возможно небольшое снижение скорости.

Увеличение заданной скорости круиз-контроля

■ Тип A

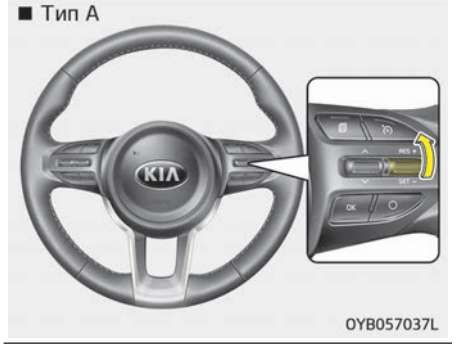

OYB057037L

■ Тип B

OYB057036L

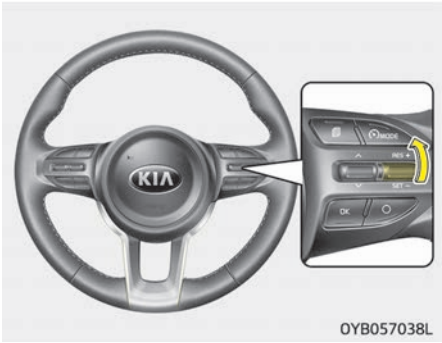

Выполните любую из следующих процедур.

- Переместите рычаг вверх (в положение RES+) и удерживайте его. Автомобиль ускорится. Отпустите рычаг, когда будет достигнута необходимая скорость.
- Переместите рычаг вверх (в положение «RES+») и сразу отпустите его. При каждом подобном перемещении рычага вверх (в положение RES+) скорость круиз-контроля будет увеличиваться на 2,0 км/ч.

Уменьшение скорости круиз-контроля

■ Тип A

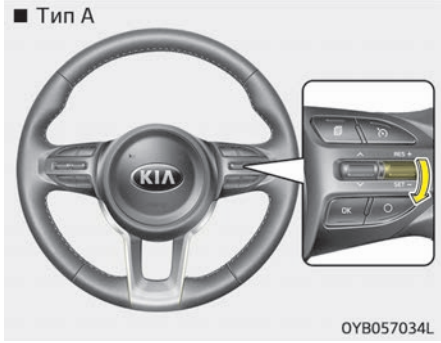

■ Тип B

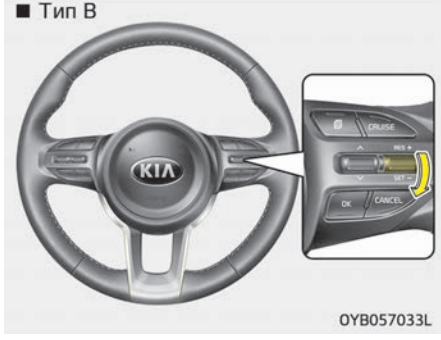

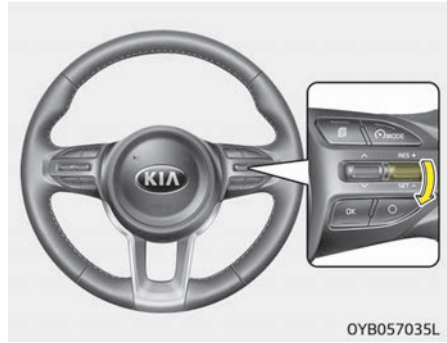

Выполните любую из следующих процедур.

- Переместите рычаг вниз (в положение «SET-») и удерживайте его. Скорость автомобиля будет постепенно уменьшаться. Отпустите рычаг, когда достигнете скорости, которую желаете поддерживать.
- Переместите рычаг вниз (в положение «SET-») и сразу же отпустите его. При каждом подобном перемещении рычага вниз (в положение SET-) скорость круиз-контроля уменьшается на 2,0 км/ч.

Временное ускорение при включенном круиз-контроле:

Если вы хотите временно увеличить скорость при включенном круиз-контроле, нажмите педаль акселератора. Увеличение скорости не будет мешать работе круиз-контроля и не изменит заданную скорость.
Для возврата к заданной скорости снимите ногу с педали акселератора.

Чтобы отключить круиз-контроль, выполните одно из следующих действий:

■ Тип A

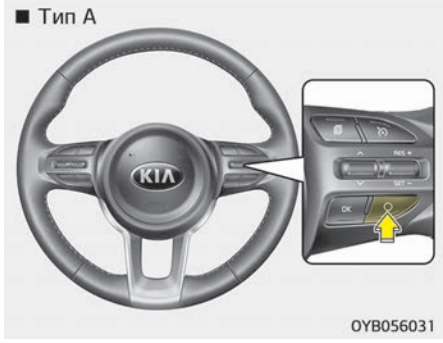

■ Тип B

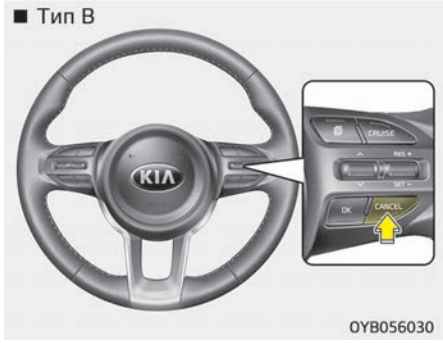

■ Тип C

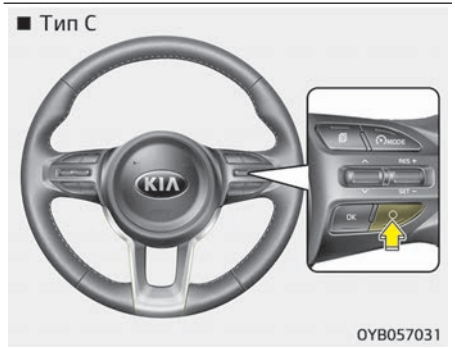

- Нажмите на педаль тормоза.
- Выжмите педаль сцепления.
- Нажмите кнопку O/CANCEL, расположенную на руле.
- Уменьшите скорость автомобиля так, чтобы она стала ниже, чем скорость в памяти, на 20 км/ч.
- Уменьшите скорость автомобиля так, чтобы она стала ниже примерно на 30 км/ч.

Каждое из этих действий отменит работу системы круиз-контроля (индикаторная лампа круиз-контроля погаснет), но система при этом не будет выключена. При желании вы сможете возобновить работу системы круиз-контроля, переведя вверх (к «RES+») рычаг, расположенный на рулевом колесе. Система вернется к установленной скорости.

Возобновление крейсерской скорости выше 30 км/ч:

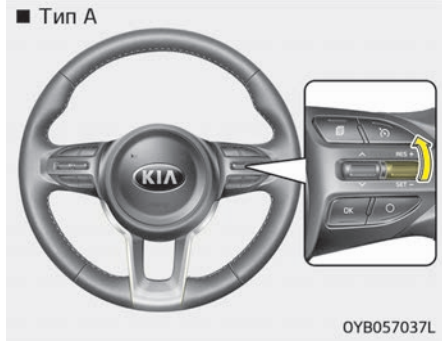

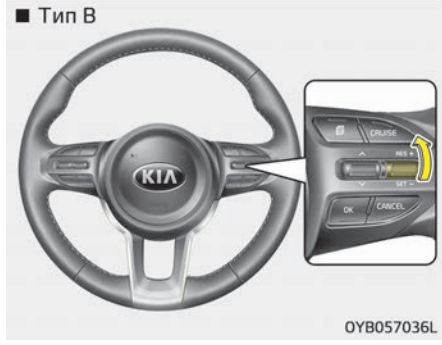

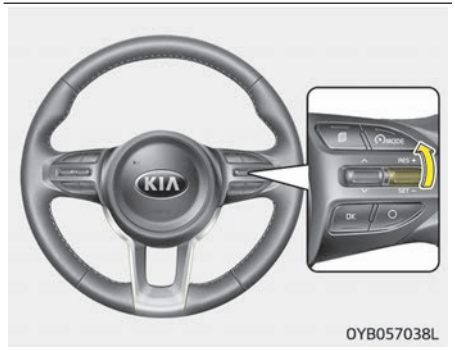

Если для отмены скорости круиз-контроля использовался какой-либо иной метод, кроме кнопки круиз-контроля /«CRUISE» (Круиз-контроль)/MODE, и система по-прежнему работает, то при перемещении рычага верх (в положение RES+) скорость круиз-контроля будет возобновлена.
Однако этого не произойдет, если скорость автомобиля упала ниже 30 км/ч.

Чтобы отключить круиз-контроль, проделайте одно из следующих действий:

- Нажмите кнопку круиз-контроля «CRUISE» (Круиз-контроль)MODE (индикаторная лампа круиз-контроля погаснет).

• Выключите зажигание.

Оба эти действия отключают круиз-контроль. Если нужно возобновить работу круиз-контроля, повторите шаги, описанные в разделе "Установка скорости круиз-контроля" на странице 6-41.

СИСТЕМА ОГРАНИЧЕНИЯ СКОРОСТИ ДВИЖЕНИЯ (ПРИ НАЛИЧИИ)

В случае необходимости вы можете установить предел скорости.
Если вы превысите установленное ограничения скорости, сработает система предупреждения (начнет мигать установленное ограничение скорости и раздается звуковой сигнал), которая не отключится до тех пор, пока скорость автомобиля не вернется к установленному ограничению.

✻ ПРИМЕЧАНИЕ

При включенном ограничении скорости нельзя активировать систему круиз-контроля.

Выключатель ограничения скорости движения

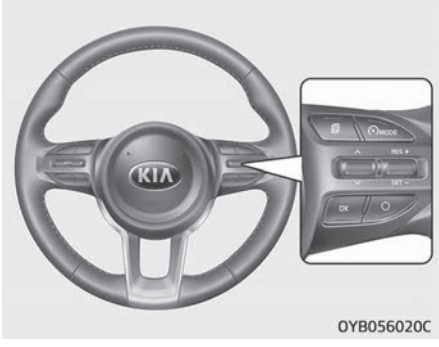

O:	Отмена установленного ограничения скорости.
MODE:	Включение или отключение системы ограничения скорости.
«RES+»:	возобновление или увеличение ограничения скорости.
«SET–»:	Установка или уменьшение ограничения скорости.

Установка предельной скорости:

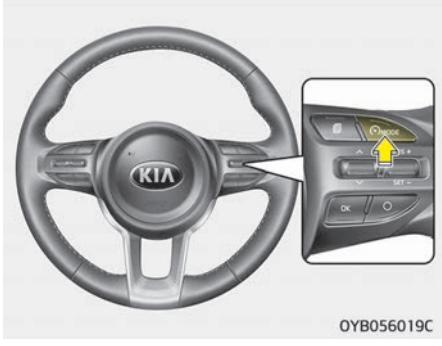

1. Чтобы включить систему, дважды нажмите кнопку ограничителя скорости MODE на руле.
   Загорится индикаторная лампа ограничения скорости.

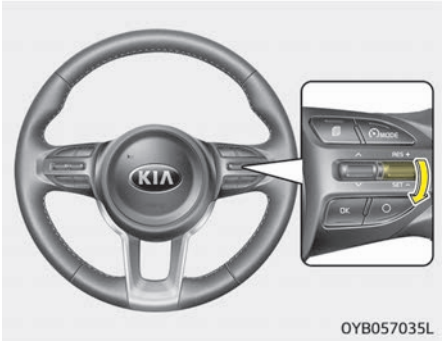

2. Переместите рычаг вниз (в положение «SET-»).

3. Переместите рычаг вверх (в положение «RES+») или вниз (в положение «SET-»), отпустите его по достижении нужной скорости. Переместите рычаг вверх (в положение «RES+») или вниз (в положение «SET-») и удерживайте его. Скорость повышается или понижается на 5 км/ч.

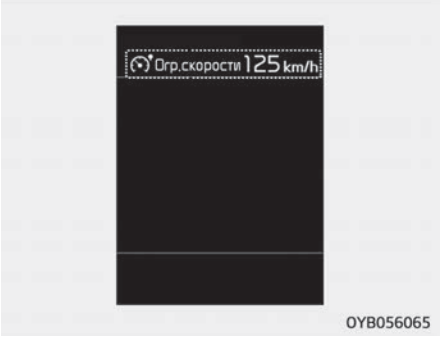

На дисплее отображается заданное ограничение скорости.

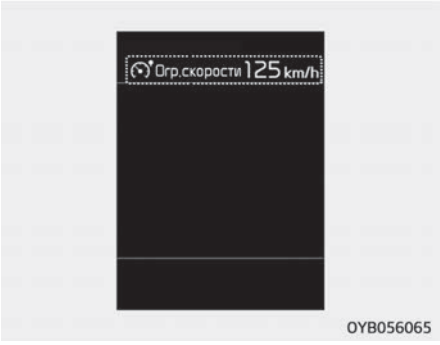

Для превышения заданного ограничения скорости нужно сильно нажать на педаль газа (утопив ее более чем на 80 %) до срабатывания механизма переключения на низкую передачу, при этом послышится щелчок. На дисплее начинает мигать заданное значение ограничения скорости, а также подается звуковой сигнал; звуковой сигнал будет работать до возврата скорости автомобиля в заданные пределы.

✻ ПРИМЕЧАНИЕ

- Если утопить педаль газа приблизительно на 50 % ее хода, то скорость автомобиля не превысит заданное ограничение, а будет оставаться в заданных пределах.
- Щелчок при срабатывании кикдауна после нажатия педали акселератора до упора является нормальным рабочим шумом.

Способы отключения системы ограничения скорости движения:

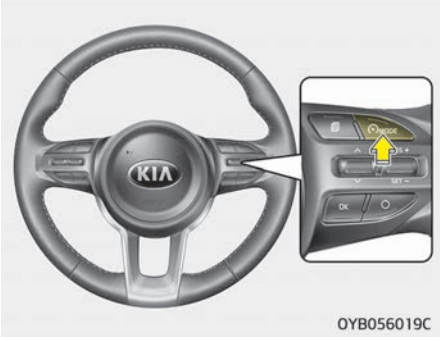

OYB056019C

- Снова нажмите переключатель ограничения скорости MODE.
- Нажмите выключатель круиз-контроля (при нажатии на переключатель круиз-контроля система круиз-контроля включится)

Если однократно нажать кнопку «0», то заданное ограничение скорости будет сброшено, но система не выключится. Чтобы снова установить ограничение скорости, переместите рычаг вверх (в положение «RES+») или вниз (в положение «SET») для выбора нужной скорости.

OYB056065

⚠ ПРЕДОСТЕРЕЖЕНИЕ

Индикатор «OFF» (Выкл.) мигает, если в работе системы ограничения скорости движения возникли проблемы.
В этом случае следует проверить систему в специализированной мастерской. Kia рекомендует обратиться к официальному дилеру Kia или партнерской сервисной компании.

ВСПОМОГАТЕЛЬНАЯ СИСТЕМА ПРЕДУПРЕЖДЕНИЯ О ЛОБОВОМ СТОЛКНОВЕНИИ (FCA) (ПРИ НАЛИЧИИ)

Система FCA предусмотрена для снижения или предотвращения риска аварии. Она определяет расстояние до впереди идущего автомобиля или пешехода с помощью датчиков (т. е. радара и камеры), а также, в случае необходимости, предупреждает водителя о риске аварии с помощью предупреждающего сообщения или предупреждающих сигналов тревоги.

⚠ ПРЕДУПРЕЖДЕНИЕ

Примите следующие меры предосторожности при использовании вспомогательной системы предупреждения о лобовом столкновении (FCA):

- **Данная система является исключительно вспомогательной. При ее применении водитель должен по-прежнему быть внимательным и соблюдать предельную осторожность. Диапазон обнаружения объектов и тип объектов являются ограниченными. Всегда следите за ситуацией на дороге.**

(Продолжение)

(Продолжение)

- **НИКОГДА не водите автомобиль слишком быстро с учетом дорожных условий или при повороте.**
- **Всегда внимательно смотрите на дорогу, чтобы предотвратить возникновение неожиданных и внезапных ситуаций. Система FCA не позволяет полностью остановить транспортное средство и избежать столкновения.**

Настройка и активация системы

Настройка системы

Водитель может активировать систему FCA, повернув ключ зажигания в положение «ON» (Вкл.) и выбрав «User Settings» (Настройки пользователя), «Driving Assist» (Система помощи при вождении) и «Forward Collision-Avoidance Assist (FCA)» (Вспомогательная система предупреждения о лобовом столкновении). Отключение системы FCA происходит, когда водитель отменяет установку в настройках системы.

При отключении системы FCA загорается сигнальная лампа на ЖК-дисплее.

Водитель может контролировать состояние включения/выключения системы FCA на ЖК-дисплее. Если сигнальная лампа продолжает гореть при активированной системе FCA, следует проверить автомобиль в специализированной мастерской. Kia рекомендует обратиться к официальному дилеру Kia или партнерской сервисной компании.

Водитель может выбрать начальное время срабатывания предупреждения в User Settings (настройках пользователя), а также Driving Assist (настройках системы помощи) при вождении на ЖК-дисплее приборной панели. Варианты для первоначального предупреждения об опасности лобового столкновения включают:

- EARLY (Ранее) – При выборе этого условия первоначальное предупреждение о лобовом столкновении активируется раньше, чем обычно. Эта установка обеспечивает максималь-

ную величину расстояния до автомобиля или пешехода впереди перед возникновением предупреждения.

• NORMAL (Нормальное) – При выборе этого условия, первоначальное предупреждение о лобовом столкновении активируется в обычном режиме. Эта установка обеспечивает стандартное расстояние до автомобиля или пешехода впереди перед возникновением предупреждения.

• LATE (Позднее) – При выборе этого условия, первоначальное предупреждение о лобовом столкновении активируется позже, чем обычно. Эта установка обеспечивает уменьшает величину расстояния до автомобиля или пешехода впереди перед возникновением предупреждения.

Предварительные требования для активации

Система FCA становится готовой к активации при ее выборе на ЖК-дисплее и выполнении предварительных условий, указанных ниже.

– Включена система ESC.

– Скорость автомобиля превышает 10 км/ч. (Тем не менее, система FCA активируется в пределах определенной скорости движения).

– При обнаружении находящегося впереди автомобиля или пешехода. (Несмотря на то, что система FCA не активируется в зависимости от обстановки перед автомобилем и состояния его систем, она выдает только определенные предупреждения).

⚠ ПРЕДУПРЕЖДЕНИЕ

- **Система FCA включается автоматически при установке выключателя зажигания в положение «ON» (Вкл.). Водитель может отключить систему FCA, отменив ее в настройках на ЖК-дисплее.**

(Продолжение)

(Продолжение)

- **Даже находясь во включенном состоянии, система FCA автоматически отключается при отключении системы электронного контроля устойчивости ESC, и включение системы FCA через ЖК-дисплей будет невозможно.**
- **Включайте или отключайте систему FCA с помощью переключателей на рулевом колесе после остановки автомобиля в безопасном месте.**

Предупреждающее сообщение системы FCA и управление системой

Система FCA выдает предупреждающие сообщения и аварийные сигналы в соответствии с такими уровнями риска столкновения, как внезапное торможение движущегося впереди автомобиля, возникновение недостаточного расстояния между автомобилями или столкновение с пешеходами. Кроме того, она управляет тормозами в соответствии с уровнями риска столкновения.

Угроза впереди (1-е предупреждение)

Предупреждение появляется на ЖК-дисплее и сопровождается сигналами тревоги.

Угроза столкновения (2-е предупреждение)

- Предупреждение появляется на ЖК-дисплее и сопровождается сигналом тревоги.

- Автомобиль снизит скорость до установленного значения.
  - Включение плавного торможения в зависимости от расстояния до движущегося впереди автомобиля.
  - Управление торможением действует в установленных пределах, чтобы смягчить удар от столкновения.

Аварийное торможение (3-е предупреждение)

- Предупреждение появляется на ЖК-дисплее и сопровождается сигналом тревоги.
- Автомобиль снизит скорость до установленного значения.
  - Управление торможением действует в установленных пределах, чтобы смягчить удар от столкновения. Максимальное торможение задействуется непосредственно перед столкновением.

Работа тормозов

- В чрезвычайной ситуации тормозная система переходит в состояние готовности для быстрого реагирования на нажатие педали тормоза водителем.
- Система FCA обеспечивает дополнительное усилие при торможении для обеспечения оптимальной эффективности торможения при нажатии педали тормоза водителем.
- Контроль торможения автоматически отключается, когда водитель резко нажимает на педаль тормоза, или когда водитель резко проворачивает рулевое колесо.
- Контроль торможения автоматически отключается, когда факторы риска исчезают.

⚠ ПРЕДОСТЕРЕЖЕНИЕ

Водитель всегда с большой осторожностью эксплуатировать автомобиль, даже если отсутствуют какие-либо предупреждающие сообщения или сигналы.

⚠ ПРЕДУПРЕЖДЕНИЕ

Системы FCA не позволяет полностью избежать столкновений. Система FCA может остановить автомобиль не полностью перед столкновением из-за условий окружающей среды, погодных и дорожных условий. Водитель несет ответственность за безопасность вождения и управления автомобилем.

⚠ ПРЕДУПРЕЖДЕНИЕ

Система FCA учитывает уровень риска, зависящий от дистанции до транспортного средства / пешехода впереди, скорости транспортного средства / пешехода впереди, а также характера управления автомобилем.

Датчик для определения расстояния от впереди идущего автомобиля (передний радар)

Датчик необходим для поддержания безопасного расстояния от впереди идущего автомобиля. Тем не менее, загрязненный посторонними веществами объектив датчика, такими как снег и дождь, отрицательно влияет на работу системы. При такой ситуации система FCA может быть временна отключена. Регулярно протирайте объектив датчика.

Предупреждение и сигнальная лампа

Если крышка датчика или линза датчика запачканы посторонними веществами, такими как снег или дождь, работа системы FCA может быть временно прекращена. В таком случае появится предупреждающее сообщение, чтобы оповестить водителя.
Это не является признаком неисправности системы FCA. Чтобы снова запустить систему FCA, удалите посторонние вещества.

Если датчик сильно загрязнен или объект спереди не может быть определен (на открытой местности и т. д.), вспомогательная система предупреждения о лобовом столкновении (FCA) может не работать должным образом.

✻ ПРИМЕЧАНИЕ

- Не устанавливайте какие-либо аксессуары, например, молдинг или наклейку номерного знака в зоне датчика. Не производите замену бампера на другой тип. Тип бампера сильно влияет на работу датчика.
- Всегда держите зону датчика и бампер в чистоте.
- Используйте только мягкую ткань для мытья автомобиля. Кроме того, не используйте воду под высоким давлением для мытья зоны датчика на бампере.

(Продолжение)

- Будьте осторожны и не применяйте чрезмерную силу на переднюю часть датчика. В случае перемещения датчика из правильного положения под действием внешних сил, система может работать не надлежащим образом даже при отсутствии предупреждающего сообщения и горящей сигнальной лампы. В этом случае следует проверить автомобиль в специализированной мастерской. Kia рекомендует обратиться к официальному дилеру Kia или партнерской сервисной компании.
- Используйте только оригинальную крышку датчика от компании Kia. Не наносите краску на крышку датчика.

Неисправность системы

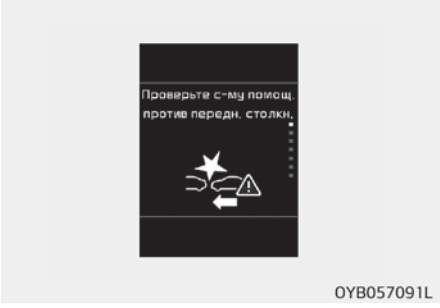

- Когда система FCA неисправна, загорается сигнальная лампа FCA (), и на несколько секунд отображается предупреждение.
  После того как сообщение исчезнет, загорится главная сигнальная лампа (⚠). В этом случае следует проверить автомобиль в специализированной мастерской. Kia рекомендует обратиться к официальному дилеру Kia или партнерской сервисной компании.
- Предупреждающее сообщение системы FCA может появиться, когда загорается сигнальная лампа системы ESC.

⚠ ПРЕДУПРЕЖДЕНИЕ

- **FCA является всего лишь вспомогательной системой для удобства водителя. Водитель несет ответственность за управление автомобилем. Не полагайтесь исключительно на работу системы FCA. Поддерживайте безопасную дистанцию торможения, а также, в случае необходимости, нажимайте на педаль тормоза, чтобы снизить скорость движения.**
- **Система FCA не всегда выводит предупреждающие сообщения и производит предупреждающие сигналы. Кроме того, в связи с ограничениями датчика система FCA может не выводить предупреждающих сообщений и не производить предупреждающие сигналы.**
- **При возникновении неисправности системы FCA контроль торможения не будет работать при обнаружении опасности столкновения даже тогда, когда другие системы торможения работают нормально.**

(Продолжение)

(Продолжение)

- **Система FCA срабатывает только на автомобили/пешеходов впереди во время движения вперед. Она не срабатывает на животных или транспортных средствах, движущихся в противоположном направлении.**
- **Система FCA не в состоянии распознать транспортные средства, которые пересекают перекресток перпендикулярно движению вашего автомобиля, или транспортные средства, припаркованные перпендикулярно.**

Пределы возможностей системы

Система FCA — это система помощи водителю в определенных опасных условиях движения. Ее наличие не отменяет обязанности водителя по контролю за опасными ситуациями на дороге.

Система FCA отслеживает дорожные ситуации через радар и датчик с видеокамерой. Таким образом, в ситуации, которая развивается вне зоны охвата датчика, система FCA не может работать надлежащим образом. В указанных ниже ситуациях водитель должен проявлять особую осторожность. Работа системы FCA может быть ограничена.

Распознавание автомобилей

- Радар или камера загрязнена посторонними веществами.
- Идет сильный дождь или снег.
- Имеется электромагнитное излучение.
- Наблюдается сильное нерегулярное отражение от радара.
- Транспортное средство спереди имеет узкий корпус (т. е. мотоциклы и велосипеды)
- Обзор нечеткий из-за подсветки, отраженного света или темноты.
- Камера не может охватить полное изображение движущегося впереди автомобиля.
- Впереди движется автомобиль специального назначения, например грузовик или фура.
  Задние фонари движущегося впереди транспортного средства выключены, отсутствуют, имеет асимметричную или неправильную направленность.
- Снаружи резко меняется освещенность, например, при проезде туннеля.
- Неустойчивое движение автомобиля.
- Возможности распознавания радара/камеры ограничены.
- Движение по неровной или проселочной дороге, а также при резкой смене уклона.
- На строительных площадках или железнодорожных путях или в случае наличия металлических предметов на дороге.
- Передвижение в закрытом пространстве, например по подземной стоянке.

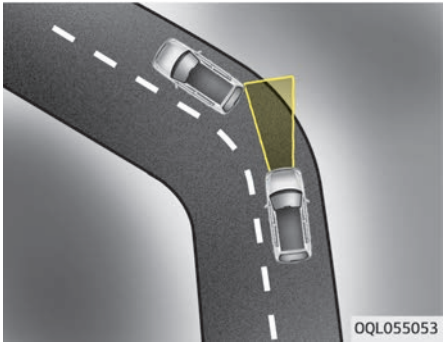

- Движение по извилистой дороге.
  При движении по извилистым дорогам эффективность системы FCA снижается. Система FCA может не распознать находящийся впереди в той же полосе автомобиль. Она может без видимых причин выдавать предупреждения и сигналы тревоги, или не выдавать их вообще.
  При движении по извилистым дорогам необходимо быть предельно внимательным, и, при необходимости, выжимать педаль тормоза.

– При движении по извилистым дорогам система FCA может распознать транспортное средство, движущееся впереди по соседней полосе. Будьте предельно внимательными, и, при необходимости, выжимайте педаль тормоза.
  Или же нажимайте на педаль акселератора, чтобы поддерживать скорость движения. Всегда обращайте внимание на окружающую обстановку.

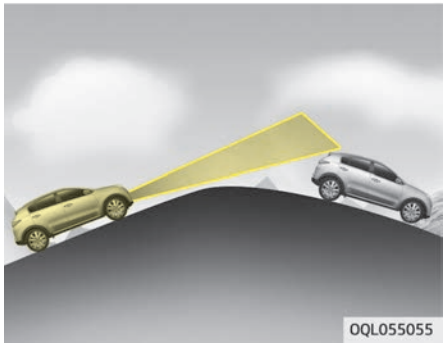

– Движение по извилистой дороге
  При движении автомобиля вверх или вниз эффективность системы FCA снижается, и она может не распознавать находящееся впереди в той же полосе транспортное средство. Она может без видимых причин выдавать предупреждения и сигналы тревоги, или не выдавать их вообще.
  При распознавании системой FCA автомобиля на склоне возможно резкое торможение.
  Всегда обращайте внимание на окружающую обстановку при движении вверх или вниз по склону и, при необходимости, выжимайте педаль тормоза.

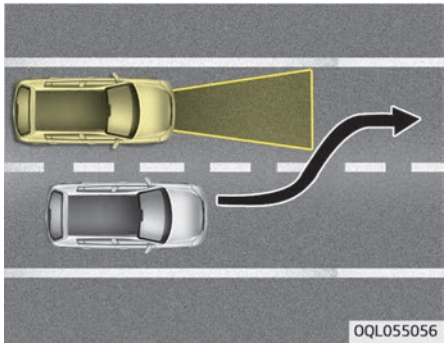

– Перестроение в другой ряд
  Даже если транспортное средство в соседнем ряду перестраивается на вашу полосу, оно может быть не распознано системой FCA до тех пор, пока не попадет в зону видимости системы FCA.
  Это особенно проявляется в тех случаях, когда транспортное средство в соседнем ряду перестраивается на вашу полосу — скорее всего оно не будет распознано. Всегда обращайте на это особое внимание.

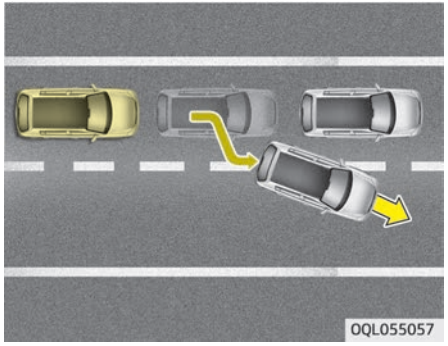

- Когда останавливающийся впереди автомобиль съезжает с полосы, он может быть не распознан системой признан FCA. Всегда обращайте на это особое внимание.

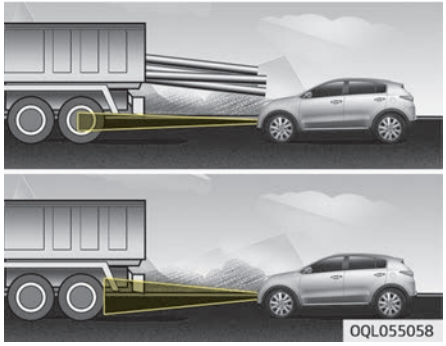

- Распознавание других автомобилей
  При движении за нагруженным транспортным средством или транспортным средством с высоким дорожным просветом необходимо быть предельно внимательным, поскольку могут возникнуть опасные ситуации.

Распознавание пешеходов

- Пешеход не полностью захвачен датчиком камеры, или пешеход не находится в вертикальном положении.
- Пешеход двигается слишком быстро.
- Пешеход внезапно появляется перед автомобилем.
- На пешеходе одежда имеет цвет схожий с окружающим пространством.
- Освещение снаружи слишком яркое или слишком темное.
- Автомобиль передвигается в ночное время или в темноте.
- Обнаружен объект, схожий по очертаниям на фигуру человека.
- Пешеход имеет невысокий рост.
- Пешеход не в состоянии передвигаться без специальных средств.
- Пешеход тяжело отличим от окружающего пространства.
- Возможности распознавания ограничены.
- Пешеходы находятся в группе.

⚠ ПРЕДУПРЕЖДЕНИЕ

- **Перед началом буксировки другого транспортного средства отключите систему FCA в пользовательских настройках на ЖК-дисплее. Применение тормозов во время буксировки может отрицательно повлиять на безопасность автомобиля.**
- **Будьте чрезвычайно осторожны при движении транспортного средства впереди с тяжелым выступающим назад грузом, или когда оно имеет более высокий дорожный просвет.**
- **Датчик настроен на обнаружение исключительно пешеходов, но не повозок, велосипедов, мотоциклов, багажных сумок или инвалидных колясок.**
- **Система FCA не будет работать в определенных ситуациях. Поэтому, никогда не испытывайте действие системы FCA на человеке или объекте. Это может привести к серьезным травмам или даже смерти.**

(Продолжение)

(Продолжение)

- **При замене ветрового стекла или камеры системы предупреждения о покидании полосы движения (LDW) следует проверить автомобиль в специализированной мастерской. Kia рекомендует обратиться к официальному дилеру Kia или партнерской сервисной компании.**

✻ ПРИМЕЧАНИЕ

Система может быть временно отключена из-за воздействия сильных электрических волн.

СИСТЕМА ПРЕДУПРЕЖДЕНИЯ О ПОКИДАНИИ ПОЛОСЫ ДВИЖЕНИЯ (LDW) (ПРИ НАЛИЧИИ)

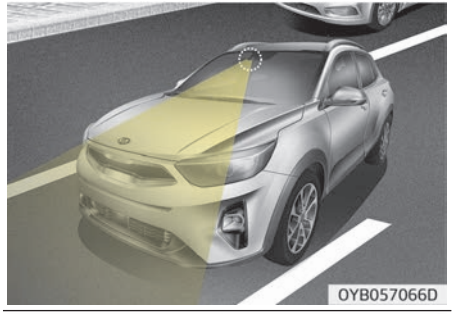

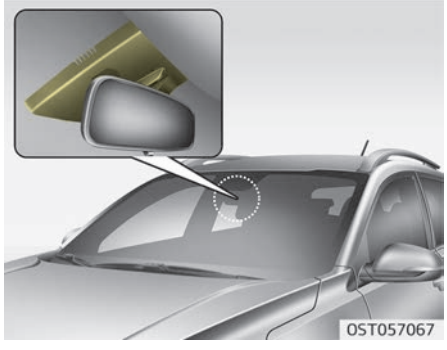

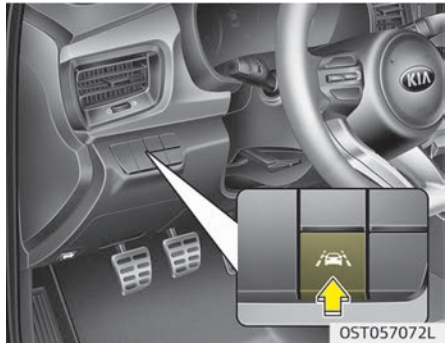

Данная система с помощью датчика на лобовом стекле определяет полосу и предупреждает водителя о покидании полосы движения.

⚠ ПРЕДУПРЕЖДЕНИЕ

- **Система предупреждения о покидании полосы движения (LDW) не вынуждает автомобиль перестраиваться на другую полосу. Водитель обязан следить за ситуацией на дороге.**

(Продолжение)

(Продолжение)

- **Не совершайте резких движений рулевым колесом, если система предупреждения о покидании полосы движения (LDW) сообщает о том, что автомобиль покидает полосу.**
- **Если датчик не может обнаружить полосу, либо если скорость автомобиля не превышает 60 км/ч, то система предупреждения о покидании полосы движения (LDW) не генерирует предупреждения даже в случае, когда автомобиль покидает полосу.**
- **Если стекла у автомобиля тонированные или на лобовом стекле присутствуют покрытия иных типов и закреплены любые аксессуары, система предупреждения о покидании полосы движения (LDW) может работать неправильно.**
- **Не допускайте попадания воды или любой другой жидкости на датчик системы предупреждения о покидании полосы движения (LDW).**

(Продолжение)

(Продолжение)

- **Не снимайте компоненты системы предупреждения о покидании полосы движения (LDW), а также не допускайте сильных ударов по датчику.**
- **Не размещайте на приборной панели светоотражающие предметы.**
- **Обязательно контролируйте дорожную ситуацию, поскольку вы можете не услышать звуковой предупреждающий сигнал по причине аудиосистемы или под влиянием внешних условий.**

Для включения системы предупреждения о покидании полосы движения (LDW) нажмите соответствующий переключатель, при этом замок зажигания должен находиться в положении «ON» (Вкл.). На приборной панели загорается индикатор белого цвета.
Для отключения системы предупреждения о покидании полосы движения (LDW) снова нажмите кнопку данной системы. Индикатор на комбинации приборов погаснет.

При выборе экрана информации о поездке, на ЖК-дисплее отображается режим работы системы предупреждения о покидании полосы движения (LDW).
Если автомобиль покидает полосу при работающей системе предупреждения о покидании полосы движения (LDW), а скорость автомобиля превышает 60 км/ч, то подаются следующие предупреждающие сигналы:

■ Предупреждение о покидании левой полосы движения

■ Предупреждение о покидании правой полосы движения

1. Визуальное предупреждение
   При покидании полосы, на ЖК-дисплее в течение максимум 3 секундпересекаемая полоса будет мигать желтым цветом, а индикатор системы предупреждения о

покидании полосы движения (LDW) — зеленым.

2. Звуковое предупреждение
При покидании полосы в течение максимум 3 секунд подается предупреждающий звуковой сигнал.
Цвет значка изменяется в зависимости от состояния системы предупреждения о покидании полосы движения (LDW).

- Белый цвет: При включении системы предупреждения о выезде за пределы полосы при помощи кнопки системы предупреждения о покидании полосы движения (LDW), условия ее эксплуатации неудовлетворительные, или сенсор не определяет полосу.
- Зеленый цвет: При включении системы предупреждения о покидании полосы движения при помощи соответствующей кнопки, условия ее эксплуатации удовлетворительные, и сенсор определяет полосу.
- Желтый цвет: Система предупреждения о покидании полосы движения неисправна.

Сигнальный индикатор

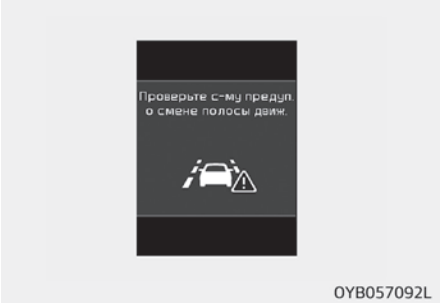

Когда система предупреждения о выезде за пределы полосы движения (LDW) неисправна, загорается сигнальная лампа и на несколько секунд отображается предупреждение. После того как сообщение исчезнет, загорится главная сигнальная лампа.
В этом случае следует проверить систему в специализированной мастерской.
Kia рекомендует обратиться к официальному дилеру Kia или партнерской сервисной компании.

Система предупреждения о покидании полосы движения (LDW) не работает, если:

- Водитель включает сигнал поворота или аварийную сигнализацию, чтобы перестроиться на другую полосу.
- Когда автомобиль двигается по разделительной линии.

✻ ПРИМЕЧАНИЕ

Для смены полосы включите указатель поворота, а затем смените полосу.

Система предупреждения о покидании полосы движения (LDW) может не предупредить вас о том, что автомобиль покидает полосу, либо может выдать предупреждение (несмотря на то, что автомобиль не покидает полосу) в приведенных ниже ситуациях:

- Полоса не видна из-за снега, дождя, пятен, луж или разных других помех.
- Снаружи резко меняется освещенность.
- При движении ночью или в тоннеле выключены фары головного света.
- Цвет разметки полосы трудно различим на дороге.
- Автомобиль движется по крутому уклону или по серпантину.
- От воды на дороге отражается свет.
- Линза или лобовое стекло забрызганы посторонним веществом.
- Датчик не может определить полосу из-за тумана, сильного ливня или снегопада.
- Температура зеркала заднего вида в салоне высокая из-за падения прямых солнечных лучей.
- Полоса слишком широкая или узкая.
- Разделительная линия повреждена или нечеткая.
- Разделительная линия полосы сливается с осевой линией разметки.
- На дороге имеется разметка, похожая на разделительную линию.
- На дороге установлена ограждающая конструкция.
- Расстояние до впереди идущего автомобиля слишком короткое, либо данный автомобиль перекрывает обзор на разделительную линию.
- Автомобиль сильно раскачивается.
- Число полос увеличивается или уменьшается, либо полосы сложным образом пересекаются.
- На приборной панели лежит посторонний предмет.
- При движении водителю в глаза светит солнце.
- Автомобиль движется в районе, где идет стройка.
- С какой-либо стороны (слева/справа) имеется более двух разделительных линий.
- Лобовое стекло затуманено влажным воздухом внутри автомобиля.
- Водитель должен повернуть переключатель стеклоочистителя в режим HI (Высокая скорость).

СИСТЕМА ПРЕДУПРЕЖДЕНИЯ О СОСРЕДОТОЧЕННОСТИ ВОДИТЕЛЯ (DAW) (ПРИ НАЛИЧИИ)

Система предупреждения о сосредоточенности водителя (DAW) отображает состояние уровня усталости водителя и невнимательности вождения.

Настройка системы и активация

Настройка системы

- Система предупреждения о сосредоточенности водителя находится в отключенном состоянии на момент доставки автомобиля с завода покупателю.
- Для включения системы предупреждения о сосредоточенности водителя необходимо включить двигатель, выбрать на ЖК-экране «User Settings» (Настройки пользователя) ➡ «Driving Assist» (Система помощи при вождении) ➡ «Driver Attention Warning» (Система предупреждения о сосредоточенности водителя) ➡ «Normal/Early» (Нормальный/ранний режим).
- Можно выбрать режим работы системы «Driver Attention Warning» (системы предупреждения о сосредоточенности водителя).
  - «Off» (Выкл.): система предупреждения о сосредоточенности водителя выключена.
  - «Normal» (Нормальное): система предупреждения о сосредоточенности водителя предупреждает об уровне усталости или невнимательном управлении автомобилем.
  - «Early» (Раннее): система предупреждения о сосредоточенности водителя предупреждает об уровне усталости или невнимательном управлении автомобилем быстрее, чем в нормальном режиме.
- Выбранные настройки системы предупреждения о сосредоточенности водителя сохраняются при перезапуске двигателя.

Отображение уровня сосредоточенности водителя

■ Система выключена

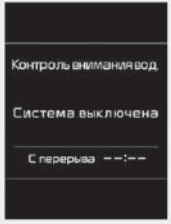

OYB057087L

■ Внимательное управление

OYB057078L

■ Невнимательное управление

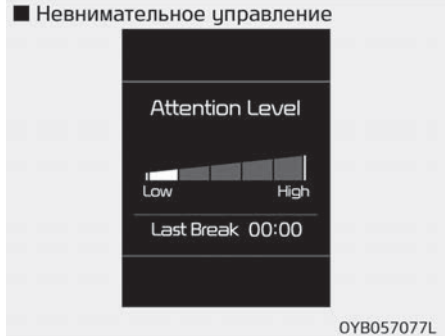

- Водитель может следить за условиями движения на ЖК-экране.
  При выборе вкладки режима помощи водителю ( ) на ЖК-дисплее появится экран системы предупреждения о сосредоточенности водителя (DAW), если система включена. (Дополнительная информация приведена в разделе “Режимы ЖК-дисплея” на странице 4-64.)

- Уровень сосредоточенности водителя отображается по шкале от 1 до 5. Чем ниже уровень, тем менее внимателен водитель.
- Уровень понижается, когда водитель не отдыхает в течение определенного периода времени.
- Уровень повышается, когда водитель ведет автомобиль внимательно в течение определенного периода времени.
- Когда водитель включает эту систему во время движения, отображается сообщение «Last Break time» (Время последнего перерыва) и соответствующий уровень.

Перерыв

- Сообщение «Consider taking a break» (Возможно, стоит сделать перерыв) появляется на ЖК экране в сопровождении звукового сигнала, предупреждая водителя о необходимости сделать перерыв, если уровень внимательности падает ниже 1.
- Система предупреждения о сосредоточенности водителя не предлагает сделать перерыв, если общее время движения не превышает 10 минут.

Сброс параметров системы

- После сброса параметров системы предупреждения о сосредоточенности водителя последнее время перерыва устанавливается на 00:00, а уровень сосредоточенности водителя — на 5 (очень внимательный).
- Система предупреждения о сосредоточенности водителя устанавливает последнее время перерыва на 00:00, а уровень сосредоточенности водителя — на 5 в следующих ситуациях.
  - Двигатель выключен.
  - Водитель отстегивает ремень безопасности и открывает водительскую дверь.
  - Двигатель работает на холостом ходу более 10 минут.
- Система предупреждения о сосредоточенности водителя возобновляет работу после начала движения.

Система в режиме ожидания

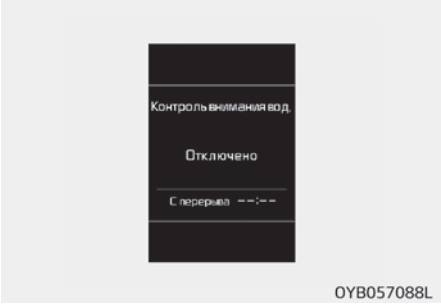

OYB057088L

Система контроля сосредоточенности водителя входит в состояние готовности и отображает экран «Standby» (В режиме ожидания) в следующих ситуациях.

- Камера не обнаруживает полосы движения.
- Скорость движения не превышает 60 км/ч или превышает 200 км/ч .

Неисправность системы

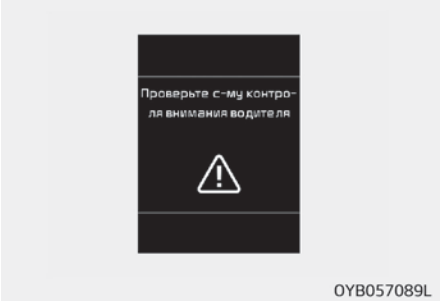

OYB057089L

Появление предупреждения «Check Driver Attention Warning» (DAW) (Проверьте систему предупреждения о сосредоточенности водителя) свидетельствует о неполадках в работе системы. В этом случае следует проверить автомобиль в специализированной мастерской. Kia рекомендует обратиться к официальному дилеру Kia или партнерской сервисной компании.

⚠ ПРЕДУПРЕЖДЕНИЕ

- **Система предупреждения о сосредоточенности водителя не является заменой навыкам и методам безопасного вождения, а просто повышает удобство управления автомобилем. Водитель обязан всегда внимательно смотреть на дорогу, чтобы предотвратить возникновение неожиданных и внезапных ситуаций. Всегда следите за ситуацией на дороге.**
- **В зависимости от стиля вождения, водителю может быть предложено сделать остановку для отдыха, даже если он не чувствует усталости.**
- **Если водитель чувствует усталость, ему следует отдохнуть, даже если система предупреждения о сосредоточенности не предлагает сделать перерыв.**

✻ ПРИМЕЧАНИЕ

Система предупреждения о сосредоточенности водителя использует в работе датчик с видеокамерой на лобовом стекле. Для поддержания датчика с видеокамерой в наилучшем состоянии необходимо придерживаться следующих правил:

- ЗАПРЕЩЕНО размещать на лобовом стекле аксессуары или стикеры, тонировать лобовое стекло.
- ЗАПРЕЩЕНО размещать над приборной панелью светоотражающие предметы (например, белую бумагу, зеркало). Отражение света может вызвать неисправность в работе системы предупреждения о сосредоточенности водителя (DAW).
- Крайне важно следить за тем, чтобы на датчик с камерой на попадала вода.
- ЗАПРЕЩЕНО самостоятельно разбирать камеру в сборке или ударять по ней.

⚠ ПРЕДОСТЕРЕЖЕНИЕ

Система предупреждения о сосредоточенности водителя может работать некорректно с ограничением предупреждений в следующих ситуациях:

- **Управление автомобилем производится в резком стиле или совершен крутой поворот во избежание столкновения с препятствием (например, в зоне строительства, с другими автомобилями, упавшими предметами, на ухабистой дороге).**
- **Управляемость автомобиля при движении вперед значительно снижена (возможно в связи с разным уровнем давления в шинах, неравномерным износом шин, регулировкой схождение-развал).**
- **Автомобиль движется по извилистой дороге.**
- **Автомобиль движется по ветреной местности.**
- **Управление автомобилем происходит с использованием следующих систем помощи при вождении:**

(Продолжение)

(Продолжение)

- **Вспомогательная система предупреждения о лобовом столкновении (FCA)**
- **Система интеллектуального круиз-контроля (SCC)**

⚠ ПРЕДОСТЕРЕЖЕНИЕ

Работа аудиосистемы автомобиля на высоком уровне громкости может заглушить сигналы системы предупреждения о сосредоточенности водителя.

СИСТЕМА ПРЕДУПРЕЖДЕНИЯ ОБ ОПАСНОСТИ СТОЛКНОВЕНИЯ В НЕПРОСМАТРИВАЕМОЙ ЗОНЕ (BCW) (ПРИ НАЛИЧИИ)

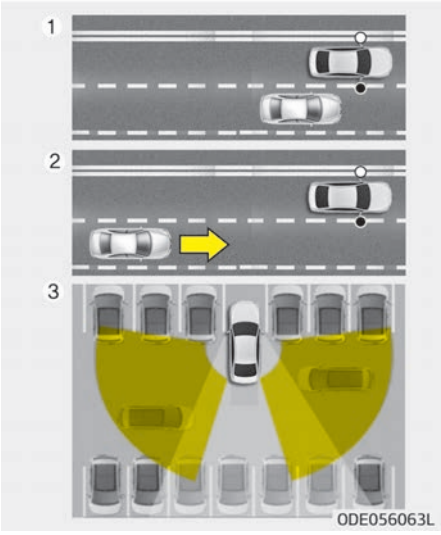

Система предупреждения об опасности столкновения в непросматриваемой зоне (BCW) использует радарный датчик для предупреждения водителя во время движения.
Она проверяет зону позади автомобиля и передает водителю соответствующую информацию.

1. Система предупреждения об опасности столкновения в непросматриваемой зоне (BCW)
   Радиус обнаружения зависит от скорости движения автомобиля. Однако если скорость вашего автомобиля на 10 км/ч или более выше скорости другого автомобиля, система обнаружения не сработает.
2. Система помощи при смене полосы движения (LCA)
   Предупреждение срабатывает, когда к вашему автомобилю на высокой скорости приближается другой автомобиль.
3. Система предупреждения об опасности столкновения с объектами, движущимися в поперечном направлении позади автомобиля (RCCW)
   При движении задним ходом датчик регистрирует приближающиеся автомобили и передает водителю соответствующую информацию.

⚠ ПРЕДУПРЕЖДЕНИЕ

- **Обращайте внимание на окружающую обстановку на дороге, даже при работающей системе предупреждения об опасности столкновения в непросматриваемой зоне (BCW).**
- **Система предупреждения об опасности столкновения в непросматриваемой зоне (BCW) предназначена для повышения удобства водителя. Не стоит полагаться исключительно на систему, всегда обращайте внимание на окружающую обстановку на дороге.**

Система предупреждений об опасности столкновения в непросматриваемой зоне (BCW) / Система LCA (система помощи при смене полосы движения)

Условия работы

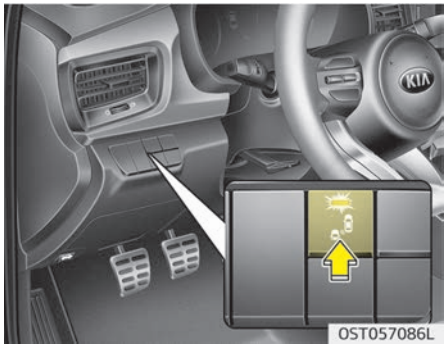

Индикатор на переключателе загорается, если нажать переключатель системы предупреждения об опасности столкновения в непросматриваемой зоне (BCW), когда замок зажигания находится в положении «ON» (Вкл.). Система активируется, если скорость автомобиля превышает 30 км/ч.

Если снова нажать на переключатель, индикатор на переключателе и система будут отключены.
Если повернуть замок зажигания в положение «OFF» (Выкл.) и «ON» (Вкл.), система вернется в предыдущее состояние.
Когда система не используется, отключайте ее с помощью переключателя.
При включении системы на наружном зеркале заднего вида в течение 3 секунд будет светиться сигнальная лампа.

Тип предупреждения

Условия активизации системы:

1. Система включена
2. Скорость автомобиля более 30 км/ч
3. Позади автомобиля обнаружены другие транспортные средства

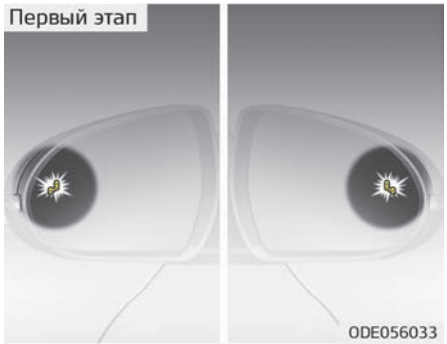

Если в пределах диапазона обнаружения системы появится другое транспортное средство, загорится сигнальная лампа на внешнем зеркале заднего вида.
Если обнаруженный автомобиль выйдет за пределы диапазона обнаружения системы, сигнальная лампа выключится.

Условия активации второго типа предупреждения:

1. Активация первого типа предупреждения
2. Указатель поворота включен для смены полосы

При активации второго типа предупреждения включается предупреждающий звуковой сигнал и начинает мигать сигнальная лампа на внешнем зеркале заднего вида.
При перемещении указателя поворота в исходное положение звуковой сигнал и сигнальная лампа выключатся.

– Второй тип предупреждения может быть отключен.

- Для активации предупреждающего сигнала:
  Перейдите в «User Settings Mode» (Режим настройки пользователя) ➠ «Driver Assist» (Помощь при вождении) и выберите «Blind-Spot Collision Warning Sound» (Звуковой сигнал системы предупреждения об опасности столкновения в непросматриваемой зоне) на ЖК-дисплее.
- Для отключения предупреждающего сигнала:
  Перейдите в «User Settings Mode» (Режим настройки пользователя) ➠ «Driver Assist» (Помощь при вождении) и отмените выбор «Blind-Spot Collision Warning Sound» (Звуковой сигнал системы предупреждения об опасности столкновения в непросматриваемой зоне) на ЖК-дисплее.

⚠ ПРЕДОСТЕРЕЖЕНИЕ

Это функция предупреждения водителя. Отключайте ее только в случае необходимости.

Датчик обнаружения

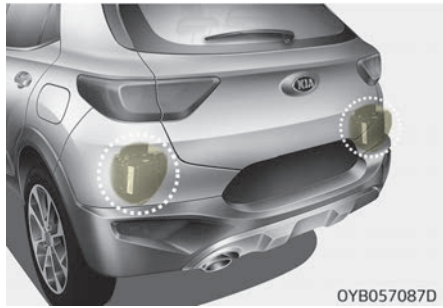

Датчики располагаются на внутренней стороне заднего бампера.
Для обеспечения нормальной работы системы задний бампер нужно содержать в чистоте.

Предупреждение

Сообщение **(«Blind-Spot Collision Warning (BCW) system disabled. Radar blocked» (Система обнаружения объектов в непросматриваемой зоне отключена. Датчик заблокирован)** появляется, чтобы уведомить водителя о наличии посторонних предметов на заднем бампере или о повышенной температуре рядом с задним бампером. Лампа на переключателе и система выключаются автоматически.

Удалите посторонние предметы с заднего бампера.
Примерно через 10 минут после удаления посторонних предметов система будет работать нормально.
Если система не работает должным образом даже после устранения посторонних предметов, следует обратиться в специализированную мастерскую для проверки этой системы. Kia рекомендует обратиться к официальному дилеру Kia или партнерской сервисной компании.
Сообщение может появляться и при отсутствии посторонних предметов на заднем бампере, например при езде по малонаселенной сельской местности или по открытому пространству, например по пустыне, где недостаточно данных для работы системы.
Это сообщение также может появляться во время сильного дождя или при попадании частиц дорожного покрытия.
В этом случае ремонт автомобиля не требуется.

Если система не работает должным образом, появится предупреждение **(«Check Blind-Spot Collision Warning (BCW) system»)** (Проверьте систему предупреждения об опасности столкновения в непросматриваемой зоне (BCW)), и лампа на переключателе выключится. Система выключается автоматически.

В этом случае следует проверить систему в специализированной мастерской. Kia рекомендует обратиться к официальному дилеру Kia или партнерской сервисной компании.

Система предупреждения об опасности столкновения с объектами, движущимися в поперечном направлении позади автомобиля

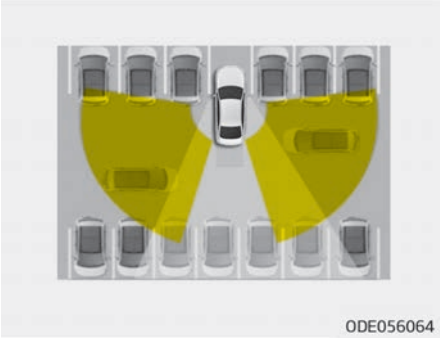

При выезде автомобиля задним ходом с парковочного места датчик определяет наличие автомобилей, приближающихся слева и справа, и передает водителю соответствующую информацию.

Условия работы

- Выберите «User Settings» (Режим пользовательских настроек) ➠ «Driving Assist» (Система помощи при вождении) ➠ «Rear Collision Warning» (Система предупреждения об ударе сзади) и выберите «Rear Cross Traffic Collision Warning» (Предупреждение об объектах, движущихся в поперечном направлении позади автомобиля) на ЖК-дисплее. Система включится и перейдет в режим ожидания.
- Для отключения системы повторно выберите предупреждение об объектах, движущихся в поперечном направлении позади автомобиля.
- При выключении и включении двигателя система предупреждения об опасности столкновения с объектами, движущимися в поперечном направлении позади автомобиля, перейдет в тот режим, в котором она была перед выключением двигателя. Выключите систему предупреждения об опасности столкновения с объектами, движущимися в поперечном направлении позади автомобиля, если она не используется.
- Система включается при снижении скорости ниже 10 км/ч и переводе рычага переключения коробки передач в положение «R» (задний ход).
- Диапазон обнаружения системы предупреждения об опасности столкновения с объектами, движущимися в поперечном направлении позади автомобиля, составляет приблизительно 0,5~20 м в боковом направлении. Если скорость приближающегося автомобиля составляет 4 км/ч~36 км/ч в диапазоне обнаружения, будет выдано предупреждение. Тем не менее, функционирование системы зависит от многих факторов. Поэтому всегда обращайте внимание на окружающую обстановку.

Тип предупреждения

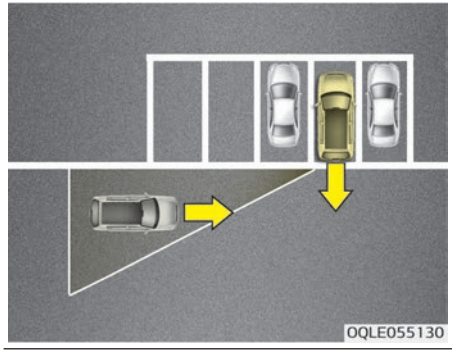

- Если датчиками будет обнаружен приближающийся автомобиль, то подается предупреждающий звуковой сигнал, а на наружном зеркале заднего вида замигает сигнальная лампа.
- Если обнаруженный автомобиль уходит из зоны действия датчиков, удаляется от вашего автомобиля в противоположном направлении или замедляется, то предупреждение отключается.
- Система не всегда срабатывает как предполагается, по причине влияния других факторов или обстоятельств. Всегда контролируйте окружающую обстановку.

❊ Если бампер вашего автомобиля с любой стороны закрыт преградой или другими автомобилями, то обнаруживающая способность системы ухудшается.

⚠ ПРЕДУПРЕЖДЕНИЕ

- **Сигнальная лампа на наружном зеркале заднего вида загорается, если система обнаруживает позади идущий транспорт.**
  Во избежание аварий не концентрируйте внимание только на сигнальной лампе и не пренебрегайте визуальным контролем дорожной обстановки.
- **Управляйте автомобилем аккуратно, несмотря на то, что он оснащен системой предупреждения об опасности столкновения в непросматриваемой зоне (BCW). Не следует целиком и полностью полагаться на систему; перед выполнением перестроения в другой ряд оценивайте дорожную обстановку самостоятельно.**
  Система может не во всех случаях предупреждать водителю, поэтому во время управления автомобилем следите за дорожной обстановкой.

⚠ ПРЕДОСТЕРЕЖЕНИЕ

- **Система может работать неправильно, если был заменен бампер или если зона рядом с датчиком подвергалась ремонту.**
- **Зона обнаружения может изменяться в зависимости от ширины дороги. Если дорога узкая, то система может обнаруживать другие автомобили на соседних полосах.**
- **Напротив, если дорога очень широкая, система может не обнаруживать другие автомобили на соседних полосах.**
- **Система может отключаться под воздействием мощных электромагнитных волн.**

Условия, в которых система не срабатывает

Наружное зеркало заднего вида может не передавать предупреждение водителю в следующих случаях.

- Корпус наружного зеркала заднего вида поврежден или покрыт грязью.
- Окно покрыто грязью.

- Окна имеют очень сильную тонировку.

Сосредоточенность водителя

В описанных ниже ситуациях водитель должен проявлять особую осторожность, поскольку при определенных обстоятельствах система может не обнаружить другие автомобили или объекты.

- Езда по извилистой дороге или проезд через шлагбаум.
- Если датчик загрязнен дождем, снегом, грязью и т. д.
- Если задний бампер, на котором находится датчик, закрыт посторонним объектом, например наклейкой, накладкой бампера, подставкой для велосипеда и т. д.
- Если задний бампер поврежден, или сенсор сместился из исходного положения по умолчанию.
- Если произошло изменение высоты автомобиля из-за тяжелого груза в багажном отделении, неправильного давления в шинах и т. д.
- Езда в плохую погоду (например, сильный дождь или снегопад).
- Если близко расположен неподвижный объект, например, дорожный отбойник.
- Рядом находится крупногабаритное транспортное средство, например, автобус или грузовик.
- Рядом находится мотоцикл или велосипед.
- Рядом находится безбортовая платформа-прицеп.
- Если автомобиль тронулся одновременно с находящимся рядом автомобилем и ускорился.
- Если мимо на большой скорости прошел другой автомобиль.
- При смене полосы движения.
- На подъеме или спуске, неровной дороге.
- При приближении другого автомобиля на слишком малое расстояние.
- Если автомобиль буксирует прицеп или автоплатформу.
- Если температура заднего бампера очень высокая или очень низкая.
- Если датчики перекрыты другими автомобилями, стенами или стойками парковочной площадки.
- Если ваш автомобиль движется задним ходом, и при этом обнаруженный другой автомобиль также движется задним ходом.
- Если на дороге присутствуют малогабаритные объекты, такие как тележка для товаров и детская коляска.
- Если рядом находится автомобиль с низким профилем, например, спортивный.
- Если рядом с вашим автомобилем находятся другие автомобили.
- Если транспортное средство из соседнего ряда перестраивается в ряд через два от вашего ИЛИ если транспортное средство в ряду через два от вашего перестраивается в соседний с вами ряд.
- При езде по узкой дороге с большим количество растений по бокам.
- При езде по влажной поверхности.

ЭКОНОМИЧНАЯ РАБОТА

Расход топлива при эксплуатации автомобиля в основном зависит от стиля вождения, а также условий и времени поездки.
Каждый из этих факторов определяет то расстояние в километрах, которое способен преодолеть автомобиль, израсходовав литр топлива. Для того чтобы сделать эксплуатацию автомобиля экономной, следуйте приведенным ниже рекомендациям относительно вождения, которые помогут сократить затраты как на топливо, так и на ремонт.

- Автомобиль должен двигаться плавно. Разгоняйте автомобиль с умеренным ускорением. Не допускайте резких рывков с места или переключения передач с нажатой педалью газа, поддерживайте постоянную крейсерскую скорость движения. Не разгоняйтесь слишком сильно между остановками на светофорах. Выбирайте скорость автомобиля в зависимости от скорости транспортного потока, чтобы избежать лишнего ускорения и замедления. По возможности избегайте дорог с интенсивным движением.
  Соблюдайте безопасную дистанцию до других автомобилей, чтобы исключить ненужное торможение. Благодаря этому также уменьшается износ тормозов.
- Двигайтесь с умеренной скоростью. Чем быстрее вы движетесь, тем больше топлива потребляет автомобиль. Движение с умеренной скоростью, особенно по магистрали, является одним из наиболее эффективных способов сократить расход топлива.
- При движении не держите ногу на педали тормоза. При этом повышается расход топлива, а также износ компонентов данных систем. Кроме того, если при движении автомобиля держать ногу на педали тормоза, то перегреваются тормоза, вследствие чего снижается их эффективность, что может привести к более серьезным последствиям.
- Следите за состоянием шин. Давление воздуха в них должно соответствовать рекомендованному уровню. При несоответствии давления рекомендованным значениям возрастает износ шин. Проверяйте давление в шинах не реже, чем раз в месяц.
- Следите за правильностью регулировки углов установки колес. Регулировка углов установки колес может нарушиться при ударах о бордюры или быстрой езде по неровной поверхности. Неправильная регулировка углов установки колес повышает износ шин и может привести не только к росту расхода топлива, но и к появлению других проблем.

- Поддерживайте автомобиль в хорошем состоянии. Для того чтобы сократить расход топлива и затраты на техобслуживание, соблюдайте график обслуживания автомобиля, который приводится в разделе “Техническое обслуживание” на странице 8-07. Если автомобиль эксплуатируется в неблагоприятных условиях, обслуживание необходимо проводить чаще (подробнее см. в разделе “Техническое обслуживание” на странице 8-07).
- Содержите автомобиль в чистоте. Для продления срока службы содержите автомобиль в чистоте, не допуская его контакта с коррозионными веществами. Особенно важно, чтобы грязь, пыль, лед и т. д. не налипали на днище автомобиля. Такая дополнительная масса повышает расход топлива и способствует коррозии.
- Путешествуйте налегке. Не возите в автомобиле лишний груз. Чем меньше масса, тем меньше расход топлива.
- Не оставляйте двигатель работать на холостых оборотах дольше, чем необходимо. Если вы стоите на месте (и не находитесь в потоке транспорта), заглушите двигатель и запустите его только тогда, когда будете готовы ехать.
- Помните: ваш автомобиль не требует длительного прогрева. После запуска двигателя дайте ему поработать в течение 10–20 секунд перед тем, как включать передачу. Однако в очень холодную погоду период прогрева двигателя нужно немного увеличивать.
- Не перегружайте двигатель, заставляя его работать на слишком низких или слишком высоких оборотах. Движение со слишком медленной скоростью на слишком высокой передаче приводит к перегрузке двигателя. В этом случае переключитесь на пониженную передачу. При чрезмерно высокой частоте вращения двигатель выходит за пределы диапазона безопасной работы. Этого можно избежать, переключая передачи на рекомендованных скоростях.
- Используйте систему кондиционирования в экономичном режиме. Система кондиционирования работает от двигателя, поэтому при ее использовании увеличивается расход топлива.
- При движении на высокой скорости с открытыми окнами расход топлива может увеличиваться.
- Расход топлива возрастает при боковом и встречном ветре. Для того чтобы частично компенсировать возросший в таких условиях расход, снизьте скорость.

Поддержание автомобиля в надлежащем состоянии важно не только для сокращения расхода топлива, но и для безопасности. Таким образом, следует пройти обслуживание в специализированной мастерской.
Kia рекомендует обратиться к официальному дилеру Kia или партнерской сервисной компании.

⚠ ПРЕДУПРЕЖДЕНИЕ

■ **Выключение двигателя во время движения**

Не следует выключать двигатель при движении под гору или в других ситуациях, если автомобиль находится в движении. При выключенном двигателе не работают усилитель руля и усилитель тормозов. Вместо этого рекомендуется понизить передачу и использовать торможением двигателем. Кроме того, при выключении зажигания во время движения с холодным двигателем возможно срабатывание блокировки рулевого колеса, что может привести к потере управления, которое станет причиной тяжелых травм или гибели.

ОСОБЫЕ УСЛОВИЯ ДВИЖЕНИЯ

Опасные условия движения

При возникновении опасных условий движения, таких как вода, снег, лед, грязь, песок или подобных опасностей, соблюдайте следующие рекомендации:

- Продолжайте движение осторожно и увеличьте дистанцию для обеспечения безопасного торможения.
- Избегайте резкого торможения и поворотов руля.
- При торможении тормозами без антиблокировочной тормозной системы (ABS) слегка нажимайте и отпускайте педаль тормоза до остановки автомобиля.

⚠ ПРЕДУПРЕЖДЕНИЕ

■ ABS

Не следует нажимать и отпускать педаль тормоза в автомобиле, оборудованном ABS.

- Если автомобиль застрял в снегу, грязи или песке, используйте вторую передачу. Нажимайте на педаль газа медленно во избежание пробуксовки ведущих колес.
- Используйте песок, каменную соль, колесные цепи или другие нескользящие материалы под ведущими колесами, чтобы обеспечить сцепление при застревании во льду, снегу или грязи.

Снижение риска опрокидывания

Этот универсальный пассажирский автомобиль относится к классу внедорожников (SUV). Внедорожники SUV сильнее подвержены риску опрокидывания, чем автомобили других типов. Автомобили класса CUV имеют увеличенный дорожный просвет и суженную колею, что позволяет эксплуатировать их в условиях бездорожья. Благодаря некоторым конструктивным характеристикам центр тяжести таких внедорожников располагается выше, чем у обычных автомобилей. Преимуществом высоко расположенного центра тяжести является улучшенный обзор дороги, что позволяет заблаговременно замечать препятствия и проблемные ситуации. Внедорожники класса SUV не рассчитаны на прохождение поворотов без снижения скорости, подобно обычным автомобилям, как, например, спортивные автомобили с низкой посадкой кузова не способны эффективно перемещаться в условиях бездорожья. В силу связанного с этим риска водителю и пассажирам настоятельно рекомендуется пристегивать ремни безопасности. Если в случае опрокидывания пассажир или водитель не будут пристегнуты, они с гораздо большей вероятностью могут получить смертельные травмы. Чтобы снизить риск опрокидывания, водитель может предпринимать некоторые меры.

Следует по возможности избегать крутых поворотов и резких маневров, а также не размещать на багажнике, установленном на крыше, тяжелый груз. Кроме того, запрещается вносить модификации в конструкцию автомобиля.

⚠ ПРЕДУПРЕЖДЕНИЕ

■ Запасные шины

Всегда используйте размер и тип шин, рекомендованные в соответствующем разделе руководства. Установка других шин может повлиять на безопасность и эффективность вашего автомобиля.

Раскачивание автомобиля

Если необходимо раскачать автомобиль, чтобы высвободить его из снега, песка или грязи, сначала поверните рулевое колесо вправо и влево для очистки области вокруг передних колес. Затем переключитесь с первой передачи на «R» (задний ход) и обратно. Не увеличивайте обороты двигателя и старайтесь, чтобы колеса пробуксовывали как можно меньше. Если вы все еще не можете выехать после нескольких попыток, вытяните автомобиль на буксире, чтобы избежать перегрева двигателя и возможного повреждения трансмиссии.

⚠ ПРЕДОСТЕРЕЖЕНИЕ

Длительное раскачивание может привести к перегреву двигателя, повреждению или неисправности трансмиссии и повреждению шин.

⚠ ПРЕДУПРЕЖДЕНИЕ

■ Пробуксовка шин

(Продолжение)

(Продолжение)

Не допускайте пробуксовки колес, особенно на скоростях более 56 км/ч. Пробуксовка колес на высоких скоростях, когда автомобиль находится в неподвижном состоянии, может вызвать перегрев и повреждение шин, в результате чего могут пострадать находящиеся рядом люди.

✻ ПРИМЕЧАНИЕ

Перед раскачиванием автомобиля необходимо отключить систему ESC.

⚠ ПРЕДУПРЕЖДЕНИЕ

Если автомобиль вязнет в снегу, грязи, песке и т. д., можно попытаться высвободить его движением вперед-назад. Не используйте этот маневр, если рядом с автомобилем находятся люди или какие-либо объекты. При выполнении маневра

(Продолжение)

(Продолжение)

раскачивания автомобиль, внезапно освободившись, может поехать вперед или назад и травмировать людей либо повредить находящиеся рядом объекты.

Плавное прохождение поворотов

Избегайте торможения или переключения передач на поворотах, особенно при мокрой поверхности дороги. Повороты желательно преодолевать с плавным ускорением. Если следовать этой рекомендации, износ шин будет сведен к минимуму.

Движение в ночное время

Поскольку управление автомобилем в ночное время представляет собой большую опасность, чем при дневном свете, следует помнить несколько важных правил:

- Снизьте скорость и увеличьте дистанцию между вами и другими автомобилями, поскольку в ночное время видимость резко ухудшается, особенно на участках, где отсутствует уличное освещение.
- Отрегулируйте зеркала таким образом, чтобы уменьшить отблеск фар других автомобилей.
- Регулярно протирайте фары автомобиля. Если ваш автомобиль не оснащен системой автоматической регулировки угла наклона фар, отрегулируйте их вручную. Грязные или неправильно отрегулированные фары значительно ухудшают видимость в ночное время.
- Старайтесь не смотреть непосредственно в фары встречных автомобилей. Это может привести к временной слепоте, и глазам потребуется несколько секунд, чтобы снова привыкнуть к темноте.

Движение в дождливую погоду

Дождь и мокрые дороги могут сделать движение опасным, особенно если Вы не подготовлены к вождению автомобиля по скользкому дорожному покрытию. При вождении в дождливую погоду необходимо учитывать следующие обстоятельства:

- Сильный ливень значительно ухудшает видимость и приводит к увеличению остановочного пути, поэтому снизьте скорость автомобиля.

- Поддерживайте рабочее состояние стеклоочистителя лобового стекла. Замените щетки стеклоочистителя, если они оставляют на ветровом стекле полосы или пропускают отдельные области при работе.
- Плохое состояние шин во время резкой остановки автомобиля может привести к их пробуксовыванию на мокром дорожном покрытии и стать причиной дорожно-транспортного происшествия. Регулярно проверяйте хорошее состояние шин.
- Включите передние фары, чтобы вас видели другие участники движения.
- Движение по большим лужам на высокой скорости может негативно повлиять на тормозную систему, Поэтому старайтесь снизить скорость вашего автомобиля.
- Если тормоза намокли, их нужно просушить, периодически нажимая на педаль тормоза при движении автомобиля до восстановления эффективности торможения.

Движение по затопленным местам

Избегайте движения по затопленным местам, если вы не уверены в том, что вода находится не выше нижней части ступицы колеса. Переезжайте водные препятствия на медленной скорости. Учитывайте необходимость обеспечить достаточный тормозной путь, поскольку вода может повлиять на работу тормозной системы.
После проезда водной преграды просушите тормоза, слегка нажав их несколько раз при медленном движении автомобиля.

Движение по бездорожью

Соблюдайте осторожность при езде по бездорожью, так как автомобиль могут повредить камни или корни деревьев. Перед началом движения ознакомьтесь с условиями бездорожья, по которому предстоит ехать.

Движение по автомагистрали

Шины

Отрегулируйте давление в шинах в соответствии с техническими характеристиками. Низкое давление в шинах приведет к их перегреву и возможному повреждению.
Не используйте изношенные или поврежденные шины, поскольку это может привести к снижению силы сцепления колес с дорогой или их повреждению.

✻ ПРИМЕЧАНИЕ

Никогда не превышайте максимальное давление, указанное на шине.

⚠ ПРЕДУПРЕЖДЕНИЕ

- **Использование недостаточно или чрезмерно накачанных шин может привести к потере управления автомобилем, внезапному разрыву шины, аварии, травмам и даже смерти. Всегда проверяйте давление в шинах перед поездкой. Рекомендованные показатели давления в шинах см. в разделе "Шины и колеса" на странице 9-06.**

(Продолжение)

(Продолжение)

- **Использование шин без протектора или с недостаточной глубиной протектора может привести к возникновению опасных ситуаций. Изношенные шины могут привести к потере управления автомобилем, аварии, травме и даже смерти. Поэтому изношенные шины следует менять по мере необходимости, их никогда нельзя использовать в автомобиле. Всегда проверяйте протектор шин перед поездкой. Дополнительную информацию и допустимые значения износа протектора см. в разделе "Шины и колеса" на странице 9-06.**

Охлаждающая жидкость и моторное масло для двигателя

Движение на высокой скорости требует больше топлива, чем езда в городских условиях. Не забудьте проверить уровень моторного масла и охлаждающей жидкости двигателя.

Приводной ремень

Ослабленный или поврежденный приводной ремень может привести к перегреву двигателя.

ВОЖДЕНИЕ В ЗИМНИЙ ПЕРИОД

Неблагоприятные погодные условия в зимний период приводят к повышенному износу и другим проблемам. Чтобы свести к минимуму проблемы при езде в зимний период, соблюдайте следующие рекомендации.

❊ Зимние шины и цепи противоскольжения для государственного языка (исландский, болгарский): см. “Sõitmine talvel (Эстонская версия)” на странице 11-02.

Движение в условиях заснеженности и обледенения

Для передвижения по глубокому снегу может потребоваться установить зимние шины или колесные цепи. При выборе зимних шин придерживайтесь типа и размера, которые соответствует типу и размеру шин оригинальной комплектации. В противном случае могут возникнуть проблемы с безопасностью и управляемостью автомобиля. Кроме того, движение на высокой скорости, резкое ускорение и торможение, а также крутые повороты потенциально являются очень опасными.

Для снижения скорости используйте торможение двигателем. Резкое торможение на заснеженных и обледенелых дорогах может привести к заносам. Соблюдайте достаточную дистанцию до идущего впереди автомобиля. Тормозите плавно. Помните, что установка цепей противоскольжения увеличивает движущую силу, но не предотвращает заносы.

❊ ПРИМЕЧАНИЕ

Использование колесных цепей разрешено не во всех странах. Перед их установкой проверьте местное законодательство.

Зимние шины

При установке зимних шин убедитесь в том, что это радиальные шины того же размера и диапазона нагрузок, что и оригинальные шины. Для сбалансированного управления автомобилем при любых погодных условиях устанавливайте зимние шины на все четыре колеса. Помните о том, что сила сцепления зимних шин с сухой дорогой может быть меньше, чем у оригинальных шин. Будьте внимательны при управлении автомобилем, даже на чистой дороге. Максимальную скорость, рекомендуемую для езды на зимних шинах, можно уточнить у продавца шин.

⚠ ПРЕДУПРЕЖДЕНИЕ

■ Размер зимних шин

Размер и тип зимних шин должен соответствовать размеру и типу стандартных шин автомобиля. Несоблюдение этого правила может отрицательно сказаться на управляемости и безопасности вашего автомобиля.

Не устанавливайте шипованные шины, не ознакомившись предварительно с местными, национальными и муниципальными правилами на предмет возможных ограничений их использования.

Колесные цепи

Поскольку боковины радиальных шин тоньше, их можно повредить при установке некоторых типов цепей противоскольжения. По этой причине вместо цепей противоскольжения рекомендуется использовать зимние шины. Не устанавливайте колесные цепи противоскольжения на автомобилях, оснащенных алюминиевыми дисками, поскольку цепи противоскольжения могут вызвать повреждение дисков. Если необходимо использовать цепи противоскольжения, следует выбрать цепи проволочного типа толщиной менее 12 мм . На повреждения автомобиля, вызванные установкой неправильных цепей противоскольжения, не распространяется действие гарантийных обязательств производителя.

Устанавливайте цепи только на передние колеса.

⚠ ПРЕДОСТЕРЕЖЕНИЕ

- **Убедитесь, что зимние цепи подходят для ваших шин по размеру и типу. На повреждения кузова и подвески, вызванные установкой неправильных цепей противоскольжения, не распространяется действие гарантийных обязательств производителя. Кроме того, соединительные крючья цепей могут быть повреждены вследствие контакта с компонентами автомобиля, что приведет к ослаблению зимних цепей на шинах. Убедитесь, что колесные цепи имеют сертификацию SAE класса «S».**
- **Всегда проверяйте правильность установки цепей и надежность их крепления проехав примерно 0,5–1 км с момента установки. Если цепи ослабли, затяните их или заново установите.**

(Продолжение)

(Продолжение)

- **Управляя автомобилем, не делайте полный поворот (поворот рулевого колеса полностью в одну сторону) даже при надлежащей установке цепи. (Во время полного поворота скорость автомобиля должна быть ниже 10 км/ч.)**
- **Если на вашем автомобиле установлены шины 205/55R17 и 205/45R17, не используйте колесные цепи — они могут повредить ваш автомобиль (колесо, подвеску и кузов).**

Установка цепей

При установке цепей необходимо соблюдать инструкции производителя и монтировать их с максимальной плотностью посадки. С установленными цепями нужно ехать медленно. Если вы слышите, что цепи цепляются за кузов или раму автомобиля — подтяните их. Если цепи продолжают цепляться — снижайте скорость до исчезновения звука. При выезде на очищенную дорогу цепи нужно снять.

⚠ ПРЕДУПРЕЖДЕНИЕ

■ Установка цепей

Для установки цепей противоскольжения остановите автомобиль на ровной площадке, вдали от движущегося транспорта. Включите на автомобиле аварийную световую сигнализацию, а позади автомобиля установите треугольный знак аварийной остановки, при наличии. Перед установкой цепей противоскольжения переключите рычаг коробки передач в положение «P» (парковка), включите стояночный тормоз и выключите двигатель.

⚠ ПРЕДУПРЕЖДЕНИЕ

■ Колесные цепи

- **При использовании цепей управляемость автомобиля заметно ухудшается.**
- **При движении не следует превышать скорость 30 км /ч или скорость, рекомендованную производителем цепей, смотря какой из показателей ниже.**

(Продолжение)

(Продолжение)

- **Ведите автомобиль осторожно, избегая кочек, рытвин, резких поворотов и других опасных участков дороги, на которых автомобиль может терять устойчивость.**
- **Избегайте резких поворотов и торможения с блокировкой колес.**

⚠ ПРЕДОСТЕРЕЖЕНИЕ

- **Неправильно подобранные по размеру или неправильно установленные цепи могут повредить тормозные магистрали, подвеску, кузов и колеса автомобиля.**
- **Остановите автомобиль и подтяните цепи при обнаружении биения цепей о кузов автомобиля.**

Используйте высококачественную охлаждающую жидкость на основе этиленгликоля

Ваш автомобиль поставляется с высококачественной этиленгликолевой охлаждающей жидкостью в системе охлаждения. Это единственный тип охлаждающей жидкости, который должен использоваться, поскольку он помогает предотвратить появление коррозии в системе охлаждения, смазывает водяной насос и предотвращает замерзание. Необходимо производить замену или долив охлаждающей жидкости в соответствии с графиком технического обслуживания в разделе "Система охлаждения" на странице 8-46.

Перед началом зимы проверьте охлаждающую жидкость, чтобы убедиться в том, что она замерзает при температуре ниже той, которая ожидается в холодный период.

Проверьте аккумулятор и кабели

При эксплуатации в зимних условиях аккумуляторная система испытывает дополнительные нагрузки. Визуально проверьте аккумулятор и кабели, как описано в разделе 8-68. Следует проверить уровень заряда аккумулятора в профессиональной мастерской. Kia рекомендует обратиться к официальному дилеру Kia или партнерской сервисной компании.

При необходимости залейте зимнее масло

В некоторых климатических зонах в холодную погоду рекомендуется использовать масло с более низкой (так называемой «зимней») вязкостью. См. раздел "Рекомендации" на странице 9-15. Если вы не уверены, масло какой вязкости следует использовать, следует обратиться за консультацией к официальному дилеру компании Kia или партнерскую сервисную компанию.

Проверьте свечи и систему зажигания

Проверьте свечи зажигания в соответствии с процедурой, описанной в 8-45, и при необходимости замените их. Также проверьте все провода и компоненты зажигания, чтобы убедиться в отсутствии треснувших, изношенных или поврежденных деталей.

Предохранение замков от замерзания

Чтобы уберечь замки от замерзания, впрысните в отверстие ключа рекомендованную антиобледенительную жидкость или глицерин. Если замок покрыт льдом, впрысните рекомендованную антиобледенительную жидкость для удаления льда. Если замок замерз изнутри, его можно разморозить с помощью нагретого ключа. Будьте осторожны с нагретым ключом, чтобы избежать травм.

Используйте в системе для стеклоомывателя разрешенную к применению незамерзающую жидкость

Чтобы уберечь воду в системе стеклоомывателя от замерзания, добавляйте в нее разрешенный к применению раствор антифриза в соответствии с инструкциями, указанными на упаковке. Антифриз для стеклоомывателя доступен у официального дилера Kia или в партнерской сервисной компании, а также в большинстве точек продажи автомобильных запчастей. Не используйте охлаждающую жидкость двигателя или другие типы антифриза, так как они могут повредить лакокрасочное покрытие.

Не допускайте замерзания стояночного тормоза

При некоторых условиях стояночный тормоз может замерзнуть во включенном положении. Чаще всего это происходит при скоплении снега или льда в районе задних тормозов или если тормоза промокли. Если существует риск замерзания стояночного тормоза, применяйте его только кратковременно, чтобы переключиться на первую или заднюю передачу и заблокировать задние колеса автомобиля для предотвращения качения. После этого отпустите стояночный тормоз.

Не допускайте, чтобы под днищем автомобиля скапливался лед и снег

При некоторых условиях снег и лед могут накапливаться под крыльями и препятствовать рулевому управлению. При движении в неблагоприятных зимних условиях, когда это может произойти, необходимо периодически проверять днище автомобиля, чтобы убедиться в том, что ничто не мешает работе передних колес и элементов рулевого управления.

Возите с собой аварийное оборудование

В автомобиле следует держать аварийное оборудование, соответствующее погодным условиям. Среди прочего во время поездки могут понадобиться колесные цепи, буксировочные тросы или цепи, фонарик, сигнальные ракеты, песок, лопата, соединительные кабели, скребок для окон, перчатки, брезент, комбинезоны, одеяло и т. д.

БУКСИРОВКА ПРИЦЕПА (ДЛЯ СТРАН ЕВРОПЫ)

Если вы собираетесь использовать автомобиль для буксировки прицепа, сначала обратитесь в службу регистрации транспортных средств и уточните соответствующие требования законодательства.
В части требований к буксировке прицепов, автомобилей или других типов транспортных средств и оборудования законы могут различаться. Kia рекомендует уточнить у официального дилера Kia или партнерской сервисной компании.

⚠ ПРЕДУПРЕЖДЕНИЕ

■ Буксировка прицепа

Если вы используете неправильно подобранное оборудование и неправильные приемы вождения, то при буксировке прицепа автомобиль может потерять управление. Например, если прицеп слишком тяжелый, тормоза могут работать плохо или не работать вообще. Вы и ваши пассажиры могут получить серьезные или смертельные травмы. Приступайте к буксировке прицепа только после того как выпол-

(Продолжение)

(Продолжение)

ните все действия, описанные в данном разделе.

⚠ ПРЕДУПРЕЖДЕНИЕ

■ Ограничения по массе

Перед тем как буксировать прицеп, убедитесь в том, что общая масса прицепа, полная масса автомобиля с прицепом, полная масса автомобиля, полная нагрузка на ось и нагрузка на дышло прицепа находятся в разрешенных пределах.

✻ ПРИМЕЧАНИЕ

■ Для Европы

(Продолжение)

(Продолжение)

- Технически допустимую максимальную нагрузку на заднюю ось (оси) можно превышать не более чем на 15 %, а технически допустимую массу загрузки автомобиля — не более чем на 10 % или 100 кг , в зависимости от того, какое из этих значений меньше. В этом случае не следует превышать скорость 100 км/ч для автомобиля категории M1 либо 80 км/ч для автомобиля категории N1.

(Продолжение)

(Продолжение)

- При буксировке прицепа дополнительная нагрузка на тягово-сцепное устройство может стать причиной превышения максимальной номинальной нагрузки на задние шины, которое не должно составлять более 15%. В этом случае не следует превышать скорость 100 км/ч, а давление в задних шинах должно быть по меньшей мере на 20 кПа выше давления, рекомендованного для нормальных условий эксплуатации (т. е. без прицепа).

⚠ ПРЕДОСТЕРЕЖЕНИЕ

Неправильная буксировка прицепа может привести к повреждению автомобиля, требующему дорогостоящего ремонта, который не покрывается гарантией. Для того чтобы правильно организовать буксировку прицепа, соблюдайте рекомендации, приведенные в данном разделе.

Ваш автомобиль может использоваться для буксировки прицепа. Допустимая масса прицепа для буксировки указана в пункте “Масса прицепа” на странице 6-97.

Помните, что управление автомобилем с прицепом отличается от управления автомобилем без прицепа. При буксировке изменяется управляемость, продолжительность поездки и расход топлива. Для безопасной буксировки прицепа необходимо соответствующее оборудование, которое нужно правильно использовать.

В этом разделе приводятся испытанные временем советы по буксировке прицепа и правила безопасности. Эти рекомендации важны как для вашей безопасности, так и для безопасности ваших пассажиров. Перед тем как приступать к буксировке прицепа, внимательно прочтите данный раздел.

Под действием дополнительной нагрузки компоненты, обеспечивающие тягу (двигатель, коробка передач, колеса и шины), подвергаются большей нагрузке. Двигатель должен работать на более высоких оборотах и при более высоких нагрузках. Под действием дополнительной нагрузки выделяется больше тепла. Кроме того, прицеп значительно увеличивает сопротивление ветру, что налагает дополнительные требования на управление автомобилем.

✻ ПРИМЕЧАНИЕ

■ Расположение сцепного устройства

После снятия заднего бампера и задней балки можно установить прицепное оборудование. После завершения установки прицепного оборудования задний бамбер необходимо установить на место.

Тягово-сцепные устройства

Правильный выбор сцепного устройства имеет большое значение. Боковые ветры, проходящие большегрузные самосвалы и неровные дороги — только некоторые из причин, по которым следует иметь подходящее сцепное устройство. Соблюдайте следующие правила:

- В случае если для установки сцепного устройства необходимо просверлить отверстия в кузове автомобиля: Не забывайте герметично их закрывать после снятия этого устройства.
  В противном случае в салон может попасть смертельно опасный угарный газ (CO) из выхлопной трубы, а также грязь и вода.
- Бамперы автомобиля не предназначены для закрепления на них сцепных устройств. Не крепите временные или другие сцепные устройства. Используйте сцепные устройства, которые крепятся к раме, а не к бамперу.
- Принадлежности для буксировки прицепа Kia можно приобрести у официального дилера компании Kia или в партнерской сервисной компании.

Страховочные цепи

Автомобиль и прицеп необходимо всегда скреплять цепями. Скрестите предохранительные цепи под дышлом прицепа так, чтобы оно не упало на дорогу, если отделится от тягово-сцепного устройства.
Инструкции по технике безопасности при обращении с цепями могут быть предоставлены производителем тягово-сцепного устройства или заводом-изготовителем прицепа. При закреплении страховочных цепей следуйте рекомендациям изготовителя. Всегда оставляйте на цепи достаточное провисание, чтобы прицеп можно было повернуть. Кроме того, никогда не допускайте волочения страховочной цепи по земле.

Тормоза прицепа

Если прицеп оборудован тормозной системой, убедитесь, что она соответствует национальному законодательству, правильно установлена и исправно функционирует.
Если масса прицепа превышает максимально допустимую массу прицепа без загруженной тормозной системы, для прицепа необходимо предусмотреть отдельную и достаточную своим по характеристикам тормозную систему. Для обеспечения правильности установки, регулировки и техобслуживания тормозной системы прицепа необходимо ознакомиться с прилагаемыми к ней инструкциями и в точности следовать им.

- Не подключайтесь к тормозной системе автомобиля.

⚠ ПРЕДУПРЕЖДЕНИЕ

■ Тормоза прицепа

Пользуйтесь прицепом с автономной тормозной системой, только если вы уверенны в правильности ее настройки. Настройка тормозной

(Продолжение)

(Продолжение)

системы должна выполняться опытными и квалифицированными специалистами В специальной мастерской по ремонту прицепов.

Движение с прицепом

Буксировка прицепа требует определенных навыков. Перед выездом на дорогу общего пользования необходимо изучить устройство прицепа. Ознакомьтесь с особенностями управления и торможения с дополнительной массой прицепа. Помните, что управляемое вами транспортное средство теперь намного длиннее и не столь чувствительно к управлению, как сам автомобиль.

Перед началом движения проверьте тягово-сцепное устройство и платформу прицепа, предохранительные цепи, электрические разъемы, осветительные приборы, шины и регулировку зеркал. Если прицеп оборудован электрической тормозной системой, начните движение и проверьте ее работу с помощью соответствующего переключателя. Кроме того, таким образом вы одновременно проверите электрическое соединение.

Во время движения периодически проверяйте надежность крепления груза, а также работу осветительных приборов и тормозной системы прицепа.

Дистанция следования

Дистанция до впереди идущего автомобиля должна быть вдове больше той, которую следует соблюдать без прицепа. Это поможет вам избежать ситуаций, требующих резкого торможения и внезапных поворотов.

Обгон

При буксировке прицепа расстояние перед автомобилем, необходимое для обгона, должно быть больше. Кроме того, вследствие увеличения длины транспортного средства, вам потребуется пройти гораздо большую дистанцию впереди автомобиля, который вы обогнали, прежде чем вы сможете вернуться на свою полосу.

Движение задним ходом

Удерживайте нижнюю часть рулевого колеса одной рукой. Затем, чтобы переместить прицеп влево, просто переместите руку влево. Чтобы переместить прицеп вправо, переместите руку вправо. При движении задним ходом действуйте медленно и при возможности пользуйтесь указаниями помощника.

Выполнение поворотов

При движении с прицепом радиус поворота должен быть больше, чем обычно. Выполняйте поворот так, чтобы прицеп не задевал грунтовую обочину, бордюры, дорожные знаки, деревья или другие объекты. Избегайте резких или внезапных маневров. Заранее сигнализируйте.

Указатели поворота при буксировке прицепа

Автомобиль, буксирующий прицеп, должен использовать другие указатели поворота и иметь дополнительную проводку. При каждом включении указателя при выполнении поворота или смене полосы на приборной панели будут мигать зеленые стрелки. Подключенные надлежащим образом осветительные приборы прицепа должны также предупреждать других водителей о вашем намерении повернуть, сменить полосу или остановиться.

При буксировке прицепа зеленые стрелки на приборной панели будут мигать даже в случае перегорания на прицепе ламп указателей поворота. В этом случае водители следующих за вами автомобилей не увидят включенных указателей. Необходимо периодически проверять состояние ламп прицепа. Кроме того, указатели поворота необходимо проверять при каждом отсоединении и присоединении проводки.

Не подключайте систему осветительных приборов прицепа непосредственно к аналогичной системе автомобиля. Используйте электропроводку, специально предназначенную для прицепов.

Для монтажа электропроводки обратитесь за помощью в специализированную мастерскую.

Kia рекомендует обратиться к официальному дилеру Kia или партнерской сервисной компании.

⚠ ПРЕДУПРЕЖДЕНИЕ

Использование электропроводки, не предназначенной для прицепов, может привести к повреждению электрооборудования автомобиля и/или травмам.

Движение на уклонах

Перед преодолением длинного или крутого спуска сбросьте скорость и переключитесь на пониженную передачу. Если не понизить передачу, то придется использовать тормоза, которые от частого применения нагреются и не смогут эффективно работать.

На длинном подъеме рекомендуется понизить передачу и уменьшить скорость до приблизительно 70 км/ч, чтобы снизить вероятность перегрева двигателя и коробки передач.

⚠ ПРЕДОСТЕРЕЖЕНИЕ

- **При буксировке прицепа по крутому уклону (превышающему 6 %) необходимо следить за указателем температуры охлаждающей жидкости двигателя, чтобы не допустить перегрева двигателя. Если стрелка на указателе температуры охлаждающей жидкости перемещается по шкале к отметке «H» (ПЕРЕГРЕВ) (или 130 °C), остановите автомобиль, припаркуйте его в безопасном месте и дайте двигателю поработать на холостых оборотах до остывания. Продолжать движение можно при заметном остывании двигателя.**
- **Скорость движения следует корректировать с учетом массы прицепа и крутизны подъема, что позволит снизить вероятность перегрева двигателя и коробки передач.**

Парковка на уклонах

Если автомобиль буксирует прицеп, его не следует парковать на уклоне. Если автомобиль с прицепом неожиданно покатится вниз по уклону, он может получить повреждения, а также нанести серьезные или смертельные травмы окружающим людям.

⚠ ПРЕДУПРЕЖДЕНИЕ

■ Парковка на уклоне

Парковка автомобиля с прицепом на уклоне может стать причиной серьезных травм или смерти, если тормоз прицепа ослабнет.

Тем не менее, если вам когда-нибудь придется парковать прицеп на уклоне, ниже приводятся рекомендации, как это сделать:

1. Поставьте автомобиль на парковочное место. Поверните рулевое колесо в сторону обочины (вправо, если автомобиль направлен под гору и влево, если автомобиль направлен на гору).
2. Перейдите на нейтральную передачу.
3. Затяните стояночный тормоз и выключите двигатель.
4. Подложите противооткатные упоры под колеса прицепа со стороны спуска.
5. Запустите двигатель, удерживая педаль тормоза, переведите рычаг переключения передач в нейтральное положение, снимите автомобиль со стояночного тормоза, а затем медленно отпускайте педаль тормоза, пока упоры не примут на себя вес прицепа.
6. Снова нажмите педаль тормоза, вновь затяните стояночный тормоз и переведите рычаг переключения передач в положение «R» (задний ход).
7. Выключите двигатель и отпустите педаль тормоза, но оставьте включенным стояночный тормоз.

⚠ ПРЕДУПРЕЖДЕНИЕ

■ Стояночный тормоз

(Продолжение)

(Продолжение)

Выходить из автомобиля, в котором надежно не затянут стояночный тормоз, может быть опасно.
Если двигатель остался включенным, автомобиль может неожиданно тронуться с места. Это может причинить вам или другим людям тяжелые или смертельные травмы.

Выход из автомобиля после парковки на уклоне

1. В нейтральном положении ручной коробки передач нажмите педаль тормоза и, удерживая ее, выполните следующие действия:
   - запустите двигатель;
   - выберите передачу;
   - Отпустите стояночный тормоз.
2. Медленно снимите ногу с педали тормоза.
3. Медленно двигайтесь, пока прицеп не отъедет от противооткатных упоров.
4. Остановитесь, чтобы кто-нибудь собрал и сложил противооткатные упоры.

Техническое обслуживание при буксировке прицепа

В условиях регулярной буксировки прицепа автомобиль будет чаще нуждаться в техобслуживании. Необходимо регулярно проверять уровень моторного масла, смазочного материала моста и охлаждающей жидкости. Кроме того, необходимо часто проверять состояние тормозов. В данном руководстве описаны все процедуры проверки, которые можно легко найти в алфавитном указателе. Перед началом поездки на автомобиле с прицепом необходимо просмотреть эти разделы.

Не забывайте поддерживать прицеп и сцепное устройство в рабочем состоянии. Соблюдайте график технического обслуживания прицепа и периодически проверяйте его состояние. Желательно выполнять проверку каждый день перед началом движения. Все гайки и болты сцепного устройства должны быть затянуты.

⚠ ПРЕДОСТЕРЕЖЕНИЕ

- **В результате повышения нагрузки в процессе буксировки прицепа в жаркие дни и на подъемах возможен перегрев двигателя. Если датчик температуры охлаждающей жидкости показывает перегрев, отключите кондиционер и остановитесь в безопасном месте для охлаждения двигателя.**
- **В условиях регулярной буксировки прицепа следует чаще проверять уровень жидкости в коробке передач.**
- **Если автомобиль не оснащен кондиционером, необходимо установить вентилятор конденсатора для улучшения работы двигателя при буксировке прицепа.**

Если вы решили буксировать прицеп

Ниже перечислены некоторые важные моменты, которые следует учитывать при буксировке прицепа.

- Предусмотрите средства обеспечения поперечной устойчивости. За средствами обеспечения поперечной устойчивости обращайтесь к дилеру тягово-сцепных устройств.
- Не следует буксировать прицеп на первых 2 000 км пробега автомобиля, чтобы дать двигателю возможность приработаться. Несоблюдение данного требования может стать причиной серьезного повреждения двигателя или коробки передач.
- При буксировке прицепа Kia рекомендует обратиться к официальному дилеру компании Kia или партнерской сервисной компании за дополнительными принадлежностями, такими как комплект для буксировки и т. д.
- Вести автомобиль следует на умеренной скорости (менее 100 км/ч).
- На длинном подъеме скорость не должна превышать 70 км/ч или установленный скоростной предел для буксировки прицепа, в зависимости от того, какое из значений меньше.
- В таблице перечислены важные параметры, касающиеся массы, которые следует учесть.

Для Европы

Элемент		1,0 л T-GDI (бензиновый, прямой впрыск топлива)	1,2 л, MPI (бензиновый, многоточечный впрыск топлива)	1,4 л, MPI (бензиновый, многоточечный впрыск топлива)	1,6 л, дизельный
		6M/T	5M/T	6M/T	6M/T
Максимальная масса прицепа кг	Без тормозной системы	450	450	450	450
	С тормозной системой	1 110	910	1 000	1 110
Максимальная допустимая статическая вертикальная нагрузка на тягово-сцепное устройство кг		75			
Рекомендуемое расстояние от центра заднего колеса до точки сцепки мм		805			

Масса прицепа

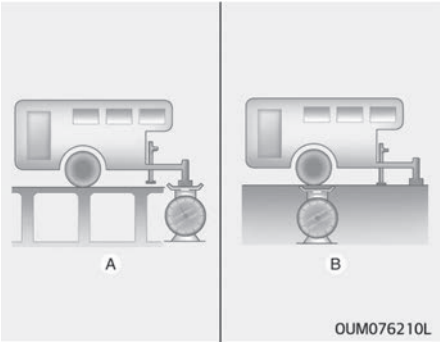

A — нагрузка на фаркоп
B — общий вес прицепа
Какая максимальная безопасная масса прицепа? Она не должна превышать максимальную массу, которую способны удерживать тормоза прицепа. Но даже в этом случае масса может быть слишком большой.

Все зависит от того, как вы планируете использовать прицеп. Например, имеют значение такие параметры, как скорость движения, высота над уровнем моря, уклон дороги, температура окружающей среды и то, как часто автомобиль используется для буксировки прицепа. Оптимальная масса прицепа также зависит от параметров специального оборудования, установленного на автомобиле.

Масса дышла прицепа

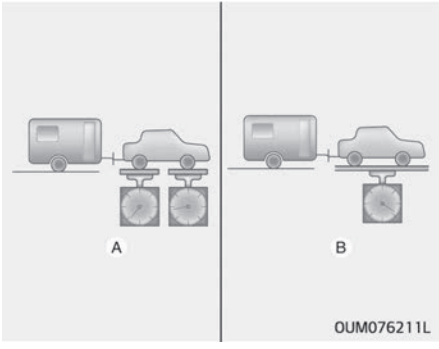

A: разрешенная максимальная нагрузка на ось
B: Полная масса автомобиля

Нагрузка на дышло прицепа является важным параметром, который необходимо знать, поскольку он влияет на общую максимальную массу автомобиля (GVW). Данная масса включает в себя снаряженную массу автомобиля, массу перевозимого в нем груза, а также массу находящихся в автомобиле людей. Если планируется буксировать прицеп, то к максимальной массе автомобиля следует прибавить массу нагрузки на тягово-сцепное устройство, поскольку автомобиль также будет буксировать и эту массу.
Нагрузка на тягово-сцепное устройство не должна превышать 10 % от полной массы прицепа и находиться в пределах максимальной допустимой нагрузки на тягово-сцепное устройство.
После загрузки прицепа необходимо определить его массу и отдельно — нагрузку на тягово-сцепное устройство, на предмет их соответствия нормативным значениям. Если данные показатели превышены, то их можно откорректировать, перераспределив груз внутри прицепа.

⚠ ПРЕДУПРЕЖДЕНИЕ

■ Прицеп

- **При загрузке прицепа не следует распределять большую часть массы на его заднюю часть. В передней части прицепа нужно размещать приблизительно 60 % от общей массы груза; в задней части прицепа нужно размещать приблизительно 40 % от общей массы груза.**
- **Не превышайте максимальную предельную массу загрузки прицепа или тягово-сцепного устройства прицепа. При неправильной загрузке возможно повреждение автомобиля или причинение вреда здоровью людей. Массу и нагрузку можно проверить на промышленных весах или на посту дорожно-патрульной службы, оборудованном весами.**
- **Неправильная загрузка прицепа может стать причиной потери управления автомобиля.**

МАССА АВТОМОБИЛЯ

Этот раздел поможет вам правильно загрузить автомобиль, чтобы вес автомобиля в загруженном состоянии не превышал номинальной грузоподъемности. При правильной загрузке автомобиля обеспечивается максимальная реализация его конструктивных характеристик. Перед загрузкой автомобиля ознакомьтесь со следующими терминами для определения его номинальной массы, которые используются в технических характеристиках автомобиля и на его сертификационной табличке:

Базовая снаряженная масса

Это вес автомобиля с полным баком топлива и всем стандартным оборудованием. Снаряженная масса не учитывает вес пассажиров, груза или дополнительного оборудования.

Снаряженная масса автомобиля

Это вес нового автомобиля в момент приобретения у дилера плюс вес установленного впоследствии оборудования.

Вес груза

Эта цифра указывает на весь вес, добавленный к базовой снаряженной массе, включая груз и дополнительное оборудование.

GAW (полная нагрузка на ось)

Это общий вес, приходящийся на каждую ось (переднюю и заднюю), включая снаряженную массу автомобиля и всю полезную нагрузку.

GAWR (разрешенная максимальная нагрузка на ось)

Это максимально допустимый вес, который может выдержать одна ось (передняя или задняя). Этот параметр указан на сертификационной табличке.
Общая нагрузка на каждую ось ни при каких обстоятельствах не должна превышать значения GAWR.

GVW (полная масса автомобиля)

Это базовая снаряженная масса плюс фактический вес груза плюс пассажиры.

GVWR (разрешенная максимальная масса автомобиля)

Это максимально допустимая масса полностью загруженного автомобиля (включая все дополнительные принадлежности, оборудование, пассажиров и груз). Разрешенная максимальная масса автомобиля (GVWR) обозначена на сертификационной табличке, расположенной на пороге дверцы водителя (или переднего пассажира).

Перегрузка

⚠ ПРЕДУПРЕЖДЕНИЕ

■ Масса автомобиля

Разрешенная максимальная нагрузка на ось (GAWR) и разрешенная максимальная масса автомобиля (GVWR) указаны на сертификационной табличке, прикрепленной к двери водителя (или переднего пассажира). Превышение этих значений может привести к аварии или повреждению автомобиля. Нагрузку

(Продолжение)

(Продолжение)

можно рассчитать путем взвешивания предметов (и людей) перед их загрузкой в автомобиль. Будьте осторожны и не перегружайте автомобиль.

Действия в аварийных ситуациях

Сигнализация при остановке на дороге.....7-02
Аварийная световая сигнализация.....7-02
Что делать в случае возникновения аварийной ситуации во время движения.....7-03
Если на перекрестке заглох двигатель.....7-03
Если во время движения спустило колесо.....7-03
Если во время движения заглох двигатель.....7-03
Если двигатель не заводится.....7-04
Если механизм двигателя не проворачивается или проворачивается медленно.....7-04
Если механизм двигателя проворачивается нормально, но двигатель не заводится.....7-04
Запуск в экстренной ситуации.....7-05
Запуск от внешнего источника.....7-05
Запуск двигателя буксировкой.....7-07
Перегрев двигателя.....7-08
Система контроля давления в шинах (TPMS).....7-10
Обзор системы.....7-10
Настройки системы TPMS.....7-10
Признаки низкого давления в шинах.....7-11
Сбой системы контроля давления в шинах TPMS.....7-13
Для справки: состояния сигнальной лампы.....7-14
Если спустило колесо (при наличии).....7-15
Домкрат и инструменты.....7-15
Снятие и хранение запасного колеса.....7-16
Замена шин.....7-16
Табличка на домкрате.....7-22
Декларация о соответствии домкрата нормам ЕС.....7-23
Если спустило колесо (ремонтного комплекта для шин).....7-24
Введение.....7-25
Компоненты ремонтного комплекта для шин (TMK, Tire Mobility Kit).....7-26
Использование ремонтного комплекта для шин.....7-27
Нанесение герметика.....7-28
Проверка внутреннего давления в шине.....7-28
Примечания по безопасному использованию ремонтного комплекта.....7-29
Технические данные.....7-30
Буксировка.....7-31
Услуги эвакуатора.....7-31
Съемный буксирный крюк.....7-32
Аварийная буксировка.....7-32
Принадлежности для аварийных ситуаций.....7-35
Огнетушитель.....7-35
Аптечка.....7-35
Знак аварийной остановки.....7-35
Шинный манометр.....7-35

СИГНАЛИЗАЦИЯ ПРИ ОСТАНОВКЕ НА ДОРОГЕ

Аварийная световая сигнализация

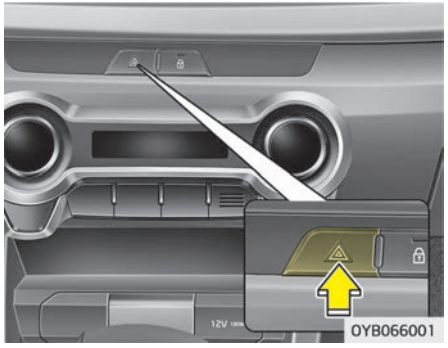

Аварийная световая сигнализация служит предупреждением для других водителей соблюдать крайнюю осторожность при приближении, обгоне или проезде мимо автомобиля.
Ее следует использовать при выполнении аварийного ремонта или при остановке автомобиля на обочине дороги.

Нажимайте выключатель аварийной световой сигнализации с выключателем зажигания в любом положении. Выключатель аварийной сигнализации находится на центральной консоли панели переключателей. Все указатели поворота мигают одновременно.

- Аварийная световая сигнализация работает независимо от того движения автомобиля.
- Указатели поворота не работают при включении аварийной световой сигнализации.
- Соблюдайте осторожность при использовании аварийной световой сигнализации во время буксировки автомобиля.

ЧТО ДЕЛАТЬ В СЛУЧАЕ ВОЗНИКНОВЕНИЯ АВАРИЙНОЙ СИТУАЦИИ ВО ВРЕМЯ ДВИЖЕНИЯ

Если на перекрестке заглох двигатель

- Если двигатель заглох на перекрестке, установите рычаг переключения передач в положение «N» (нейтраль), а затем оттолкните автомобиль в безопасное место.
- Если автомобиль имеет механическую коробку передач, не оснащенную переключателем замка зажигания, то, чтоб включить прямой ход, выберите вторую или третью передачу, а затем проверните стартер без нажатия педали сцепления.

Если во время движения спустило колесо

Если во время движения спустило колесо, выполните следующие действия:

1. Уберите ногу с педали акселератора и дайте автомобилю замедлиться, двигаясь прямо вперед. Не тормозите сразу и не пытайтесь съехать с дороги, поскольку это может привести к потере управления. После замедления автомобиля до скорости, которая будет безопасной, осторожно затормозите и съезжайте с дороги. Съезжайте с дороги по возможности максимально дальше и припаркуйтесь на твердой ровной площадке. Если вы находитесь на разделенном шоссе, не выполняйте парковку в средней зоне между двумя полосами движения.
2. После остановки автомобиля включите аварийную сигнализацию, затяните стояночный тормоз и установите рычаг переключения передач в положение «R» (задний ход).
3. Все пассажиры должны выйти из автомобиля. Убедитесь, что все они выходят из автомобиля с пассажирской стороны.
4. При замене спустившего колеса следуйте инструкциям, представленным в разделе “Если спустило колесо” на странице 7-15.

Если во время движения заглох двигатель

1. Постепенно сбросьте скорость, двигаясь по прямой. Соблюдая осторожность, сверните с дороги в безопасное место.
2. Включите аварийную световую сигнализацию.
3. Попробуйте снова запустить двигатель. Если автомобиль не заводится, следует обратиться в специализированную мастерскую. Kia рекомендует проконсультироваться с официальным дилером Kia или партнерской сервисной компанией.

ЕСЛИ ДВИГАТЕЛЬ НЕ ЗАВОДИТСЯ

Если механизм двигателя не проворачивается или проворачивается медленно

1. Проверьте соединения аккумулятора, чтобы убедиться, что они чистые и плотно посажены.
2. Включите внутреннее освещение. Если свет тускнеет или гаснет при включении стартера, то аккумулятор разряжен.
3. Проверьте соединения стартера, чтобы убедиться в надежности затяжки.
4. Не толкайте и не тяните автомобиль для его запуска. См. инструкции в разделе “Запуск от внешнего источника” на странице 7-05.

⚠ ПРЕДУПРЕЖДЕНИЕ

Если двигатель не запустится, не толкайте и не тяните автомобиль для его запуска. Это может привести к столкновению или вызвать другие повреждения. Кроме того, запуск автомобиля при условии, что его

(Продолжение)

(Продолжение)

толкают или тянут, может вызвать перегрузку каталитического нейтрализатора, что создаст пожароопасную ситуацию.

Если механизм двигателя проворачивается нормально, но двигатель не заводится

1. Проверьте уровень топлива.
2. Проверьте все разъемы на катушках и свечах зажигания, когда замок зажигания находится в положении «LOCK» (Заблокировано). Надежно подключить все отсоединенные или неплотно сидящие разъемы.
3. Проверьте топливопровод в моторном отсеке.
4. Если двигатель по-прежнему не заводится, следует обратиться в специализированную мастерскую. Kia рекомендует позвонить официальному дилеру Kia или партнерской сервисной компании.

ЗАПУСК В ЭКСТРЕННОЙ СИТУАЦИИ

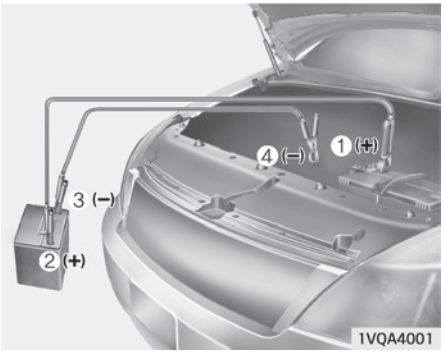

Кабели следует подключать в соответствии с порядковыми номерами, а отключать в обратном порядке.

Запуск от внешнего источника

Некорректный запуск от внешнего источника может представлять опасность. Поэтому, чтобы обезопасить себя от травм, а автомобиль или аккумулятор — от повреждений, соблюдайте порядок запуска от внешнего источника. При возникновении сомнений настоятельно рекомендуем обратиться к квалифицированному специалисту или в эвакуаторную службу за помощью в запуске вашего автомобиля от внешнего источника.

⚠ ПРЕДОСТЕРЕЖЕНИЕ

Разрешается использовать только систему внешнего запуска с напряжением 12 вольт. При использовании источника питания 24 В (два последовательно соединенных аккумулятора по 12 В или мотор-генераторный агрегат на 24 В) возможен полный выход из стоя двигателя стартера на 12 В, системы зажигания и других электрических компонентов.

⚠ ПРЕДУПРЕЖДЕНИЕ

■ Аккумулятор

Не проверяйте уровень электролита в аккумуляторе, поскольку при этом он может разрушиться или взорваться с причинением тяжелых травм.

⚠ ПРЕДУПРЕЖДЕНИЕ

■ Аккумулятор

- **Держите аккумулятор на расстоянии от источников открытого огня и образования искр. Аккумулятор выделяет водород, который под воздействием огня или искр может взорваться.**
  При несоблюдении данных инструкций возможно причинение вреда здоровью или повреждение автомобиля! Если вы не уверены, что сможете правильно выполнить данную процедуру, обратитесь за помощью к специалисту. Автомобильные аккумуляторы содержат серную кислоту. Это ядовитое и крайне агрессивное вещество. При запуске от внешнего источника рекомендуется использовать защитные очки и следить за тем, чтобы кислота не попала на тело, одежду или автомобиль.

(Продолжение)

(Продолжение)

- **Не пытайтесь запустить автомобиль от внешнего источника, если разрядившийся аккумулятор замерз или уровень электролита в нем низкий: аккумулятор может разрушиться или взорваться.**
- **Не допускайте соприкосновения положительного (+) и отрицательного (–) кабелей для запуска от внешнего источника. Это может привести к образованию искр.**
- **Если при запуске от внешнего источника аккумулятор сильно разряжен или замерз, то он может разрушиться или взорваться.**

Порядок запуска от внешнего источника

1. Убедитесь, что напряжение добавочной аккумуляторной батареи, используемой для запуска, составляет 12 вольт и что ее отрицательная клемма заземлена.
2. Если добавочный аккумулятор находится на другом автомобиле, не допускайте контакта двух транспортных средств.
3. Выключите все ненужные электрические нагрузки.
4. Подключите соединительные кабели точно в той последовательности, которая показана на рисунке. Сначала подсоедините один конец соединительного кабеля к положительной клемме разряженного аккумулятора (1), а затем другой конец к положительной клемме дополнительного аккумулятора (2).
   После этого подсоедините один конец второго соединительного кабеля к отрицательной клемме дополнительного аккумулятора (3), а затем другой конец к прочному стационарному контактному элементу (например, к такелажной скобе двигателя) на значительном расстоянии от аккумулятора (4). Не подключайте его к элементам, двигающимся при проворачивании двигателя, или рядом с ними.
   Не допускайте контакта соединительных кабелей ни с чем, кроме соответствующих клемм аккумулятора или места заземления. Не наклоняйтесь над аккумуляторной батареей при установлении соединений.

⚠ ПРЕДОСТЕРЕЖЕНИЕ

■ Кабели аккумулятора

Не подключайте соединительный кабель от отрицательной клеммы дополнительного аккумулятора к отрицательной клемме разряженного аккумулятора. Это может привести к перегреву разряженного аккумулятора и его растрескиванию с вытеканием аккумуляторной кислоты.
Подсоедините один конец соединительного кабеля к отрицательной клемме добавочного аккумулятора, а другой конец — к контактному элементу на значительном расстоянии от аккумулятора.

5. Запустите двигатель автомобиля с дополнительным аккумулятором и дайте ему поработать на 2000 об/мин, а затем запустите двигатель автомобиля с разряженным аккумулятором.

Если причина разрядки аккумулятора не ясна, следует провести проверку системы в специализированной мастерской. Kia рекомендует обратиться к официальному дилеру Kia или партнерской сервисной компании.

Запуск двигателя буксировкой

Этот автомобиль оборудован механической коробкой передач и не должен заводиться с помощью буксировки, поскольку это может привести к повреждению системы снижения токсичности выхлопа.
Для "запуска от внешнего источника" на странице 7-05следуйте инструкциям в этом разделе

⚠ ПРЕДУПРЕЖДЕНИЕ

Никогда не буксируйте автомобиль для запуска двигателя, потому что резкий рывок вперед при запуске может привести к столкновению с буксирующим транспортным средством.

ПЕРЕГРЕВ ДВИГАТЕЛЯ

Если индикатор температуры указывает на перегрев, то может отмечаться падение мощности, а также громкий свист или стук. В этом случае необходимо выполнить следующие действия.

1. Покиньте проезжую часть и остановите автомобиль при первой возможности сделать это без угрозы для безопасности.
2. Переместите рычаг переключения передач в положение «P» (автоматическая коробка передач) либо в нейтральное положение (механическая коробка передач) и включите стояночный тормоз. Если включена система кондиционирования воздуха, выключите ее.
3. Если под автомобилем отмечаются следы утечки охлаждающей жидкости двигателя либо из-под капота идет пар, заглушите двигатель. Не открывайте капот, пока не прекратится утечка охлаждающей жидкости или выделение пара. Если утечки охлаждающей жидкости двигателя и выделения пара не отмечается, не заглушайте двигатель и проверьте, работает ли охлаждающий вентилятор двигателя. Если вентилятор не работает, выключите двигатель.
4. Проверьте, на месте ли приводной ремень водяного насоса. Если ремень на месте, проверьте его натяжение.
   Если с приводным ремнем все в порядке, проверьте наличие утечек охлаждающей жидкости из радиатора, шлангов и днища автомобиля. (Если при движении автомобиля работала система кондиционирования воздуха, то холодная вода, стекающая из нее при остановке, не является признаком неисправности).

⚠ ПРЕДУПРЕЖДЕНИЕ

Для предотвращения травм следите за тем, чтобы волосы, руки и детали одежды не попали на движущиеся части работающего двигателя, такие как вентилятор и приводные ремни.

5. При обрыве приводного ремня водяного насоса или при утечке охлаждающей жидкости двигателя немедленно заглушите двигатель и обратитесь в специализированную мастерскую. Kia рекомендует позвонить официальному дилеру Kia или партнерской сервисной компании.

⚠ ПРЕДУПРЕЖДЕНИЕ

Не снимайте крышку радиатора, пока двигатель находится в горячем состоянии. Охлаждающая жидкость может выплеснуться из отверстия и причинить сильные ожоги.

6. Если причину перегрева определить не удается, подождите, пока температура двигателя не вернется к норме. Затем, в случае падения уровня охлаждающей жидкости, аккуратно добавьте необходимое количество в бачок, чтобы уровень охлаждающей жидкости достиг отметки половины объема.
7. Продолжать движение требуется с осторожностью, обращая внимание на появление других признаков перегрева. При повторном перегреве следует обратиться в специализированную мастерскую. Kia рекомендует позвонить официальному дилеру Kia или партнерской сервисной компании.

⚠ ПРЕДОСТЕРЕЖЕНИЕ

- **Серьезная потеря охлаждающей жидкости указывает на наличие протечки в системе охлаждения. В этом случае следует проверить систему в специализированной мастерской. Kia рекомендует обратиться к официальному дилеру Kia или партнерской сервисной компании.**
- **Если двигатель перегрелся из-за низкого уровня охлаждающей жидкости, ее резкое добавление может привести к появлению трещин в двигателе. Чтобы предотвратить повреждения, охлаждающую жидкость следует добавлять медленно и в небольших количествах.**

СИСТЕМА КОНТРОЛЯ ДАВЛЕНИЯ В ШИНАХ (TPMS)

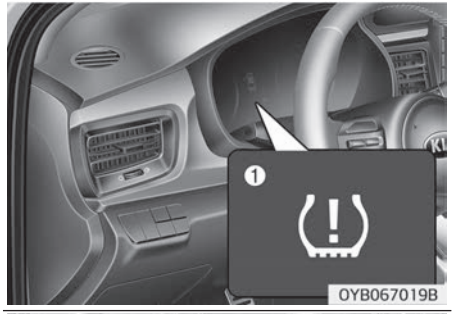

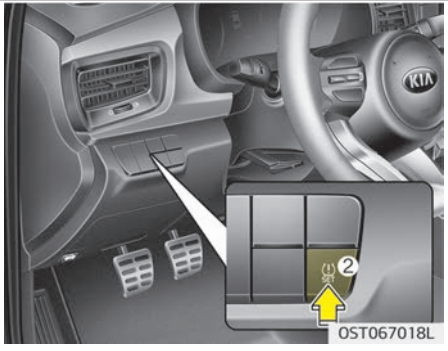

Сигнал низкого давления в шинах (1) / Переключатель настройки системы TPMS (2)

Обзор системы

Система контроля давления в шинах (TPMS) определяет изменение радиуса колеса. Если давление в шине уменьшится ниже рекомендуемого уровня, загорится сигнальная лампа системы.

Для исправной работы системы следует выполнить ее настройку, в точности следуя нижеприведенной процедуре, а также установить значение давления в шинах в настоящий момент.

После завершения настройки системы TPMS, в случае если одна или несколько шин окажутся в полуспущенном состоянии, на приборной панели загорится соответствующая сигнальная лампа.

В случае неисправности системы, на приборной панели также загорится соответствующая сигнальная лампа.

Для получения дальнейшей информации см. рисунок, приведенный выше (1).

Настройки системы TPMS

Ниже приведены инструкции по настройке системы TPMS:

1. Накачайте шины до рекомендуемой величины давления.
2. Запустите двигатель, убедитесь, что автомобиль не движется, после чего нажмите и удерживайте нажатым в течение более 3 секунд выключатель системы TPMS (2), находящийся с левой стороны сиденья водителя.
3. Убедитесь, что сигнальная лампа ( ) мигает в течение 4 секунд.

4. Убедитесь, что следующие сообщения отображаются на приборной панели (при наличии).

❊ Если сигнальная лампа не мигает или не появляется сообщение, повторите процесс, начиная с пункта 2.

Рекомендованные показатели давления в шинах указаны в главе “Шины и колеса” на странице 9-06, а также на дверной наклейке (со стороны сиденья водителя).
Для исправной работы системы, следует выполнять настройку в следующих ситуациях.

❈ Ситуации, требующие настройки системы TPMS

- В случае замены, ремонта шины или колеса.
- В случае перестановки колеса в другое положение.
- При изменения давления в шинах.
- В случае появления сообщения о низком давлении в шинах.
- В случае замены подвески или системы ABS.

⚠ ПРЕДОСТЕРЕЖЕНИЕ

В случае если настройка системы была произведена без подкачивания шин до рекомендованного давления, может произойти ложное срабатывание или, наоборот, предупреждающее сообщение не будет

(Продолжение)

(Продолжение)

показано при существенно низком давлении в шинах.
Убедитесь, что шины накачаны до рекомендованного давления при настройке.
В случае если настройка системы не была произведена в указанных ситуациях, может произойти ложное срабатывание или, наоборот, предупреждающее сообщение не будет показано при существенно низком давлении в шинах.
Настройку системы невозможно произвести, если переключатель настройки (2) нажата во время движения автомобиля. Убедитесь, что автомобиль остановлен, после чего нажмите и удерживайте переключатель нажатым (2) в течение более 3 секунд.

- **Перед тем как накачивать шину до рекомендуемого давления, убедитесь, что она холодная.**
  Считается, что шины находятся в холодном состоянии, если автомобиль простоял на месте 3 часа или проехал не более 1,6 км.

Признаки низкого давления в шинах

При наличии полуспущенной шины загорается сигнальная лампа (🕭). Вышеуказанное сообщение может отображаться на комбинации приборов определенного типа.
В случае срабатывания сигнальной лампы, следует снизить скорость, избегая резкого торможения и поворотов. Следует проверить автомобиль в специализированной мастерской. Kia рекомендует обратиться к официальному дилеру Kia или партнерской сервисной компании.

Следует проверить давление во всех шинах и накачать их до рекомендуемого давления, а также в случае необходимости заменить или отремонтировать шины.
В случае если станция технического обслуживания находится слишком далеко, следует остановить автомобиль в безопасном месте, проверить все шины и произвести процедуру настройки системы TPMS. Если не получается отрегулировать давление в шинах, отремонтируйте шину с использованием имеющихся инструментов или замените шину на запасную и обратитесь в специализированную мастерскую.
Kia рекомендует позвонить официальному дилеру Kia или партнерской сервисной компании.
Определение низкого давление шин визуально может быть ошибочным. Следует использовать надлежащие инструменты для измерения и регулировки давления в шинах. Следует учитывать, что в результате длительного вождения шины будут иметь повышенное давление. Рекомендуется измерять и регулировать давление в шинах после того, как автомобиль проехал менее 1,6 км в течение 3 часов.

⚠ ПРЕДОСТЕРЕЖЕНИЕ

- **После замены колеса на запасное сигнальная лампа может продолжать гореть, так как запасное колесо отличается от исходного. После ремонта необходимо снова установить оригинальное колесо.**
- **Для безопасности вождения следует учитывать, что система TPMS не является альтернативой надлежащему обслуживанию шин. Поэтому ответственностью водителя является поддержание рекомендуемого давление в шинах, а также проведение ежемесячной проверки давления всех шин.**
- **Сигнальная лампа может загореться, если система не была настроена после указанных ситуаций.**

(Продолжение)

(Продолжение)

- **В холодную погоду, сигнальная лампа низкого давления в шинах может загореться, даже если шины были накачаны до рекомендуемого давления. Это не означает, что система TPMS вышла из строя, так как при низких температурах давление в шинах снижается. Следует проверить шины и накачать до рекомендуемого давления.**
- **Работа системы может ухудшаться при следующих условиях.**
  - **Неправильная настройка системы**
  - **Установлены шины сторонних производителей (рекомендуется использование оригинальных шин)**
  - **Движение по заснеженной, скользкой или проселочной дороге**
  - **Многократное резкое ускорение, торможение или резкие повороты**
  - **Движение со слишком большой или низкой скоростью**

(Продолжение)

(Продолжение)

- **Загрузка автомобиля сверх допустимого веса**
- **Установлена запасная шина или цепи противоскольжения**

- **Заполнение шин большим количеством воздуха не создает условий для отключения индикатора низкого давления в шинах. Это связано с тем, что насос имеет определенную допустимую погрешность производительности. Индикатор низкого давления в шинах отключается, когда давление в них становится выше рекомендованного давления накачки.**

⚠ ПРЕДУПРЕЖДЕНИЕ

- **При езде на шинах с недостаточным давлением возможен их перегрев и разрыв. Это также снижает срок службы протекторов шин, управляемость автомобиля, тормозную способность и повышает расход топлива, что приводит к неустойчивости автомобиля. В этом случае обратитесь в специализированную мастерскую для поддержания надлежащего давления в шинах. Kia рекомендует связаться с официальным дилером Kia или партнерской сервисной компанией.**
- **Внезапное повреждение шины, вызванное внешними факторами, может быть указано с задержкой. Если транспортное средство неустойчиво, следует немедленно убрать ногу с педали акселератора и переместить автомобиль в безопасное место для осмотра.**

Сбой системы контроля давления в шинах TPMS

В случае неисправности системы контроля давления в шинах TPMS индикатор (🕭) будет мигать в течение одной минуты, а затем станет гореть постоянно. Данная последовательность повторяется при каждом запуске автомобиля, пока не будет устранена неисправность.

Если индикатор горит непрерывно или продолжает гореть даже после настройки TPMS, систему следует проверить в специализированной мастерской. Kia рекомендует обратиться к официальному дилеру Kia или партнерской сервисной компании.

⚠ ПРЕДУПРЕЖДЕНИЕ

- **В случае неисправности системы TPMS низкое давление в шинах не будет указываться. В этом случае следует пройти обслуживание в специализированной мастерской. Kia рекомендует обратиться к официальному дилеру Kia или партнерской сервисной компании.**

(Продолжение)

(Продолжение)

- **Если из-за удаления системы TPMS или установки связанных с ней компонентов, имеющих другие характеристики, система не работает, могут возникнуть проблемы при регулярном техническом осмотре автомобиля.**
- **При ремонте компонентов, связанных с системой TPMS, их необходимо заменять компонентами с исходными характеристиками или компонентами, удовлетворяющими требованиям системы TPMS.**
  - **Компоненты, связанные с системой TPMS: шина, колесо, система ABS, подвеска.**

⚠ ПРЕДУПРЕЖДЕНИЕ

■ ДЛЯ ЕВРОПЫ

Не следует вносить изменения в конструкцию узлов автомобиля. Это может повлиять на функционирование системы TPMS.

(Продолжение)

(Продолжение)

❋ Все автомобили, реализованные на рынке Европы в течение указанного периода, должны быть оснащены системой TPMS.

- **Автомобиль новой модели: 1 ноября 2012 года ~**
- **Автомобиль текущей модели: 1 ноября 2014 года ~ (на основании регистрации транспортных средств).**

Для справки: состояния сигнальной лампы

Состояние	Символ
Низкое давление	Горит
Неисправность системы	Горит после мигания (60 секунд)
Настройка	Гаснет после мигания (4 секунды)

ЕСЛИ СПУСТИЛО КОЛЕСО (ПРИ НАЛИЧИИЗАПАСНОГО КОЛЕСА)

Домкрат и инструменты

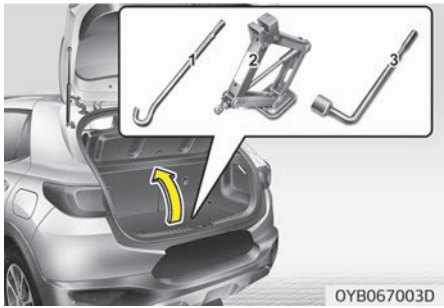

Домкрат, рукоятка домкрата и колесный гаечный ключ хранятся в багажном отсеке.
Поднимите крышку багажного отделения, чтобы достать эти инструменты:

1. Рукоятка домкрата
2. Домкрат
3. Колесный гаечный ключ

Инструкции по поднятию на домкрате

Домкрат предназначен только для экстренной замены шин.

Храните домкрат надлежащим образом, чтобы он не «гремел» во время движения автомобиля.
Следуйте инструкциям по поднятию на домкрате, чтобы снизить вероятность получения травмы.

⚠ ПРЕДУПРЕЖДЕНИЕ

■ Замена шин

- **Никогда не пытайтесь ремонтировать автомобиль на дороге или магистрали.**
- **Прежде чем приступать к замене колеса, всегда полностью отводите автомобиль с дороги на обочину. Используйте домкрат только на твердой ровной поверхности. Если нет возможности найти твердое ровное место вне дороги, вызовите эвакуатор, чтобы получить помощь.**

(Продолжение)

(Продолжение)

- **Обязательно выбирайте правильное положение домкрата в передней и задней части автомобиля: никогда не используйте бамперы или любой другой компонент автомобиля в качестве опоры для домкрата.**
- **Автомобиль может скатиться с домкрата и вызвать серьезные травмы или смерть.**
- **Никогда не находитесь под автомобилем, если он поддерживается домкратом.**
- **Не запускайте и не оставляйте включенным двигатель, когда автомобиль находится на домкрате.**
- **Никому не позволяйте оставаться в автомобиле, когда он находится на домкрате.**
- **Убедитесь, что все дети находятся в безопасном месте вдали от дороги и от автомобиля, который предстоит поднимать с помощью домкрата.**

Снятие и хранение запасного колеса

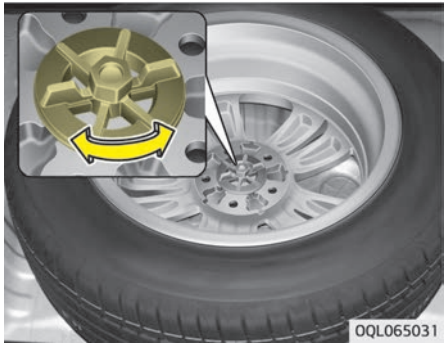

Поверните болт крепления шины против часовой стрелки.
Закрепление для хранения выполняется в порядке, обратном снятию.
Храните запасное колесо и инструменты надлежащим образом, чтобы они не гремели во время движения автомобиля.

Если ослабить крепежный болт вручную не удается, воспользуйтесь рукояткой домкрата.

1. Вставьте рукоятку домкрата (1) внутрь болта крепления шины.
2. При помощи рукоятки домкрата поверните болт крепления шины против часовой стрелки.

⚠ ПРЕДУПРЕЖДЕНИЕ

Проследите за тем, чтобы фиксатор запасного колеса правильно совместился с его центральным отвер-

(Продолжение)

(Продолжение)

стием, чтобы колесо не стучало при движении.
В противном случае запасное колесо может сорваться с держателя и стать причиной дорожно-транспортного происшествия.

Замена шин

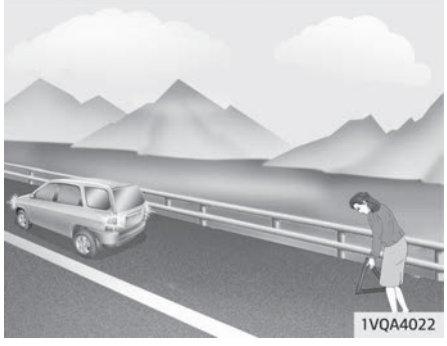

1. Остановитесь на ровной поверхности и надежно затяните стояночный тормоз.
2. Переключите рычаг коробки передач в положение «R» (задний ход).

3. Включите аварийную сигнализацию.

4. Достаньте колесный гаечный ключ, домкрат, рукоятку домкрата и запасное колесо из автомобиля.
5. Подложите противооткатные колодки спереди и сзади колеса, расположенного по диагонали от домкрата.

⚠ ПРЕДУПРЕЖДЕНИЕ

■ Замена колеса
(Продолжение)

(Продолжение)

- **Для того чтобы предотвратить самопроизвольное движение автомобиля во время замены колеса, обязательно полностью затягивайте стояночный тормоз и блокируйте колесо, расположенное по диагонали от заменяемого.**
- **Рекомендуется ставить под колеса противооткатные упоры и не допускать присутствия людей в поднятом на домкрате автомобиле.**

6. Ослабьте каждую гайку колеса на один оборот против часовой стрелки, но не вынимайте их, пока колесо не будет поднято над землей.

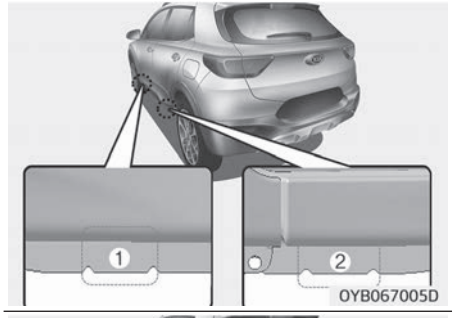

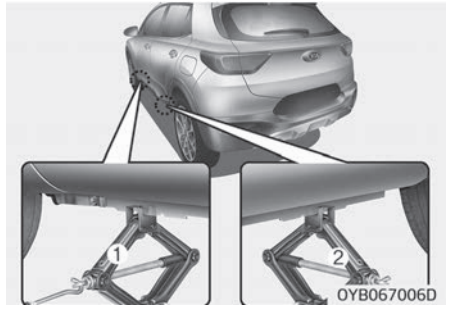

7. Установите домкрат в переднее (1) или заднее (2) подъемное положение (ближайшее кзаменяемому колесу). Разместите домкрат под рамой автомобиля в обозначенной

точке. Положения для упора домкрата — это приваренные к раме автомобиля пластины с двумя фиксаторами и наплывом.

⚠ ПРЕДУПРЕЖДЕНИЕ

■ Расположение домкрата

Для того чтобы свести к минимуму вероятность получения травмы, используйте только домкрат из комплекта принадлежностей автомобиля, устанавливайте его в соответствующей точке и никогда не упирайте в другие части автомобиля.

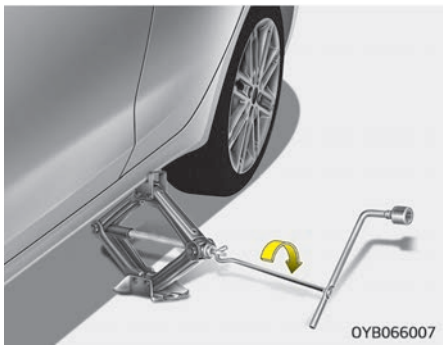

8. Вставьте рукоятку в домкрат и поверните его по часовой стрелке, поднимая автомобиль, пока колесо не оторвется от земли. Оно должно подняться примерно на 30 мм . Перед тем как отвинчивать гайки крепления колеса, убедитесь, что автомобиль устойчив и не сможет сместиться или соскользнуть с домкрата.
9. Ослабьте гайки колеса и снимите их пальцами. Снимите колесо со шпилек и положите его плашмя на землю, чтобы оно не укатилось. Чтобы установить на ступицу запасное колесо, совместите отверстия в диске со шпильками и посадите на них колесо.
   Если вам не удается этого сделать, немного наклоните колесо и совместите верхнее отверстие в диске с верхней шпилькой. Покачивая колесо вперед-назад, посадите его на остальные шпильки.

⚠ ПРЕДУПРЕЖДЕНИЕ

Диски колес могут иметь острые кромки. Обращайтесь с ними осторожно, чтобы избежать серьезных

(Продолжение)

(Продолжение)

травм. Перед тем как ставить колесо на место, убедитесь в том, что на ступице или диске нет загрязнений (грязи, гудрона, гравия и т. д.), которые могут препятствовать плотному прилеганию диска колеса к ступице.
Удалите имеющиеся загрязнения. Если монтажные поверхности ступицы и диска соприкасаются неплотно, то гайки крепления могут раскрутиться, что приведет к потере колеса. При потере колеса автомобиль может потерять управление. Это может стать причиной получения тяжелых травм или гибели.

10. Чтобы установить колесо на место, насадите его на шпильки, установите на шпильки гайки и туго затяните их пальцами. Покачайте колесо, проверяя надежность его посадки, а затем снова максимально туго затяните гайки пальцами.
11. Опустите автомобиль на землю, поворачивая гаечный ключ против часовой стрелки.

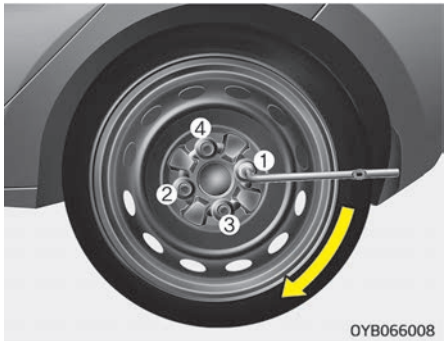

Затем расположите ключ, как показано на рисунке, и затяните гайки колеса. Следите за тем, чтобы головка ключа полностью сидела на гайке. Не становитесь на рукоять ключа ногами и не надевайте на нее удлинительную трубу. Затягивать гайки колеса нужно по окружности, через одну, пока они все не будут затянуты. После этого необходимо проверить затяжку каждой гайки. После смены колес следует проверить систему в специализированной мастерской. Kia рекомендует обратиться к официальному дилеру Kia или партнерской сервисной компании.

Момент затяжки гаек колеса:

Стальной диск и диск из алюминиевого сплава: 11~13 кгс·м

Если у вас есть шинный манометр, снимите с вентиля колпачок и проверьте давление. Если давление ниже рекомендуемого, на низкой скорости доведите автомобиль до ближайшей станции технического обслуживания и накачайте шины до нужного уровня. Если давление слишком высокое, скорректируйте его до нужного уровня. После проверки или корректировки давления всегда устанавливайте колпачок обратно на вентиль. Если колпачок не установить на место, возможна утечка воздуха из шины. Если вы потеряли колпачок вентиля, как можно скорее купите и установите новый.

После замены колеса обязательно закрепите спущенное колесо на месте запасного и спрячьте на место домкрат и инструменты.

⚠ ПРЕДОСТЕРЕЖЕНИЕ

На шпильках и гайках крепления колеса нарезана метрическая резьба. Во время замены колес следите за тем, чтобы на новое колесо были

(Продолжение)

(Продолжение)

установлены те же гайки, которые использовались для крепления старого; если же гайки требуется заменить, следует использовать гайки с такой же метрической резьбой и фаской, какие были у исходных. При попытке применить гайки с неметрической резьбой на шпильках с метрической и наоборот колесо невозможно надежно закрепить на ступице: шпилька будет повреждена и ее придется заменить.

Следует отметить, что большинство крепежных гаек имеет неметрическую резьбу. Внимательно проверяйте тип резьбы, прежде чем устанавливать неоригинальные крепежные гайки или колеса. При наличии сомнений следует обратиться в профессиональную мастерскую. Kia рекомендует проконсультироваться с официальным дилером Kia или партнерской сервисной компанией.

⚠ ПРЕДУПРЕЖДЕНИЕ

■ Шпильки колес

(Продолжение)

(Продолжение)

Если шпильки повреждены, то они теряют способность удерживать колесо. Это может привести к потере колеса и столкновению, в результате которого можно получить тяжелые травмы.

Храните домкрат, рукоять домкрата, колесный гаечный ключ и запасное колесо надлежащим образом, чтобы они гремели во время движения автомобиля.

⚠ ПРЕДУПРЕЖДЕНИЕ

■ Неправильное давление в шине запасного колеса

После установки запасного колеса при первой возможности проверьте давление воздуха в его шине. При необходимости скорректируйте давление до требуемого значения. См. раздел "Шины и колеса" на странице 9-06.

Важно: использование компактного запасного колеса (при наличии)

Ваш автомобиль укомплектован компактным запасным колесом. Компактное запасное колесо занимает меньше места по сравнению с запасным колесом обычного размера. Это колесо меньше обычного колеса: оно предназначено только для временного использования.

⚠ ПРЕДОСТЕРЕЖЕНИЕ

- **При использовании компактного запасного колеса автомобилем следует управлять аккуратно. При первой же возможности компактное запасное колесо следует заменить на колесо с шиной и ободом обычного размера.**
- **Данный автомобиль не рекомендуется эксплуатировать при одновременном использовании более чем одного компактного запасного колеса.**

⚠ ПРЕДУПРЕЖДЕНИЕ

Компактное запасное колесо предназначено для использования только в экстренных ситуациях. Не следует эксплуатировать автомобиль с установленным компактным запасным колесом на скорости выше 80 км/ч. Чтобы исключить выход запасного колеса из строя, который может повлечь за собой травмы или гибель людей, снятое колесо необходимо отремонтировать или заменить в кратчайшие сроки.

Компактное колесо следует накачать до давления 420 кПа.

✻ ПРИМЕЧАНИЕ

После установки запасного колеса проверьте в нем давление. При необходимости скорректируйте давление до требуемого значения.

При использовании компактного запасного колеса необходимо соблюдать следующие меры предосторожности.

- Ни при каких обстоятельствах не следует превышать скорость 80 км/ч; на более высокой скорости возможно повреждение шины.
- Сохраняйте достаточно низкую скорость, чтобы избегать любых помех на дороге. Любая помеха, например выбоина или мусор, может серьезно повредить компактное запасное колесо.
- При продолжительной эксплуатации такого колеса возможен его выход из строя, потеря управляемости автомобиля и получение травм.
- Не следует превышать максимальную номинальную нагрузку автомобиля и нагрузку, указанную на боковине компактного запасного колеса.
- Не наезжайте на препятствия. Диаметр компактного запасного колеса меньше диаметра обычного колеса, поэтому дорожный просвет уменьшается приблизительно на 2,5 см, что может привести к повреждению автомобиля.
- Если на автомобиле установлено компактное запасное колесо, не следует мыть его в автоматической мойке.
- На компактное запасное колесо не следует устанавливать цепи противоскольжения. Из-за уменьшенного размера колеса цепь сядет на него неплотно. При этом возможно повреждение автомобиля и потеря цепи.
- Не следует устанавливать компактное запасное колесо на переднюю ось, если автомобиль будет двигаться по снегу или льду.
- Не следует устанавливать компактное запасное колесо на любой другой автомобиль, так как данное колесо спроектировано специально для вашего автомобиля.
- Срок службы протектора компактного запасного колеса короче срока службы протектора обычной шины. Регулярно осматривайте компактное запасное колесо, заменяйте изношенные компактные запасные шины шинами того же размера и конструкции, установленными на тот же диск.
- Компактную запасную шину не следует устанавливать на другие диски, также не допускается установка на диск компактного колеса шин стандартного размера, зимних шин, колесных колпаков или окантовки. При использовании колеса в такой комплектации возможно повреждение установленных элементов или других компонентов автомобиля.
- Не следует использовать более одного компактного запасного колеса одновременно.
- Автомобиль с установленным компактным запасным колесом не следует использовать для буксировки прицепов.

Табличка на домкрате

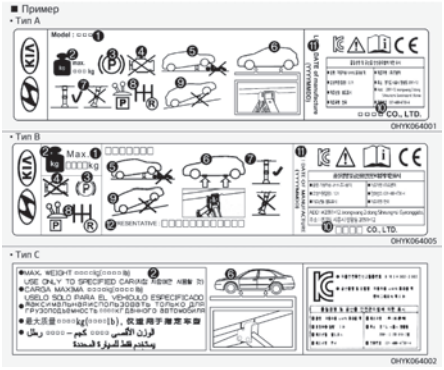

❊ Фактическая табличка на домкрате в автомобиле может отличаться от изображенной на рисунке. Для получения более подробной информации см. этикетку на домкрате.

1. Наименование модели
2. Максимально допустимая нагрузка
3. При использовании домкрата включите стояночный тормоз.
4. И заглушите двигатель.
5. Никогда не находитесь под автомобилем, если он поддерживается домкратом.
6. Места установки домкрата под рамой автомобиля.
7. Опорная плита домкрата должна быть расположена вертикально по отношению к точке подъема.
8. Переключитесь на заднюю передачу.
9. Используйте домкрат только на твердой ровной поверхности.
10. Производитель домкрата
11. Дата изготовления
12. Название и адрес представительства

Декларация о соответствии домкрата нормам ЕС

CE

EC Declaration of Conformity
according to EC Machinery Directive 2006/42/EC

We, **FRONTEC CO., LTD.**
2091-12 Jeongwang 2(i)-dong Siheung-si Gyeonggi-d ,Korea
declare under our sole responsibility that the product

Product : JACK-ASSY
Type Designation(s) : 1200KG, 1000KG, 800KG, 700KG, 500KG
Serial No. : N/A (prototype)
Year of Manufacture : 2013
to which this declaration relates is in conformity with the following standard(s) or other normative document(s);

EN ISO12100 (2010)	Safety of machinery - General principles for design – Risk assessment and risk reduction
EN 1494/A1 (2008)	Mobile or movable jacks and associated lifting equipment

following the provisions of Directive(s);

2006/42/EC	Directive on the approximation of the laws of Member States relating to machinery (OJ L157 Jun, 9, 2006)

Siheung-si Gyeonggi-d ,Korea / 15.07.2013 SOO HONG, MIN President
(Place and date of issue)(Name and signature or equivalent making of authorized person)

* T.C.F Compiling Location:
- Address: PRIBORSKA 280, 739 42 FRYDEK MISTEK,CHLEBOVICE, CZECH REPUBLIC
- Team: Purchase team
- Company name: HANWHA L&C CZECH s.r.o

OUM074110L

ЕСЛИ СПУСТИЛО КОЛЕСО (ПРИ НАЛИЧИИ РЕМОНТНОГО КОМПЛЕКТА ДЛЯ ШИН)

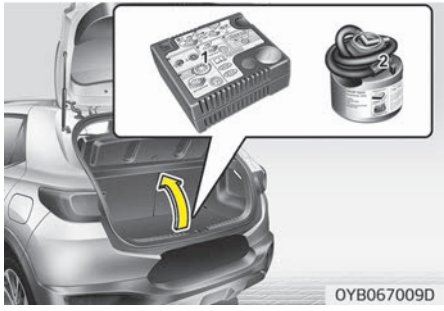

Прочитайте инструкцию перед использованием этого комплекта.

1. Компрессор
2. Флакон с герметиком

Ремонтный комплект для шин — это временное решение проколотой шины, после которого следует обратиться в профессиональную мастерскую как можно быстрее. Kia рекомендует обратиться к официальному дилеру Kia или партнерской сервисной компании.

⚠ ПРЕДОСТЕРЕЖЕНИЕ

■ Одна бутылка с герметиком — одна шина

Одна бутылка с герметиком ремонтного комплекта рассчитана только на одну спущенную шину.

⚠ ПРЕДУПРЕЖДЕНИЕ

■ Боковина шины

Не используйте ремонтный комплект для заделки прокола боковины шины. Это может привести к повреждению шины и аварии.

⚠ ПРЕДУПРЕЖДЕНИЕ

■ Временное решение

Быстрый ремонт проколотой шины. Давление воздуха в накачанной шине может упасть в любое время после использования комплекта ТМК.

⚠ ПРЕДОСТЕРЕЖЕНИЕ

- **При замене или ремонте шин после использования герметика следует обязательно удалить герметик, нанесенный на внутреннюю поверхность шины и диска. Если не удалить герметик, могут возникать вибрация и шум.**
- **Мы рекомендуем использовать оригинальный герметик производства компании Kia.**
- **Если сигнальная лампа системы контроля давления в шинах (TMPS) загорается после использования ремонтного комплекта для шин (ТМК), следует проверить автомобиль в специализированной мастерской. Kia рекомендует связаться с официальным дилером Kia или партнерской сервисной компанией.**

Введение

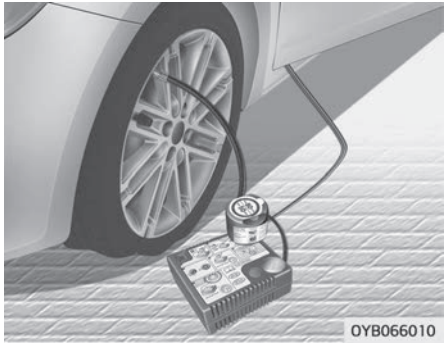

Ремонтный комплект (ТМК) позволяет восстановить мобильность вашего транспортного средства после прокола шины.
Компрессорная система и герметизирующий состав обеспечивает эффективную и простую в исполнении герметизацию большинства проколов шин легкового автомобиля, полученных от гвоздей или сходных предметов, при этом давление в шине восстанавливается.

После герметизации прокола в шине на ней можно проехать, соблюдая осторожность при вождении, до 200 км с максимальной скоростью 80 км/ч, что позволит добраться на автомобиле до дилера автомобильных запчастей или магазина шин и произвести замену шины.
Возможно, некоторые шины, в особенности те, которые получили большие проколы или повреждения боковых стенок, полностью герметизировать не получится.
Падение давления воздуха в шине отрицательно сказывается на ее эксплуатационных характеристиках.
Поэтому необходимо воздерживаться от выполнения маневров с резким поворотом рулевого колеса, особенно при тяжелой загрузке автомобиля или при буксировке прицепа.
Комплект ТМК не предназначен для восстановления шины, количество материалов рассчитано на ремонт только одной шины.
В данной инструкции приводятся пошаговые указания по простому и надежному способу герметизации прокола.
Прочтите раздел “Примечания по безопасному использованию ремонтного комплекта ТМК” на странице 7-29.

⚠ ПРЕДУПРЕЖДЕНИЕ

Не используйте комплект ТМК при сильном повреждении шины вследствие движения без воздуха или с низким давлением воздуха в шине.
Комплект ТМК можно применять только для герметизации проколов в пределах протектора шины.

Компоненты ремонтного комплекта для шин (TMK, Tire Mobility Kit)

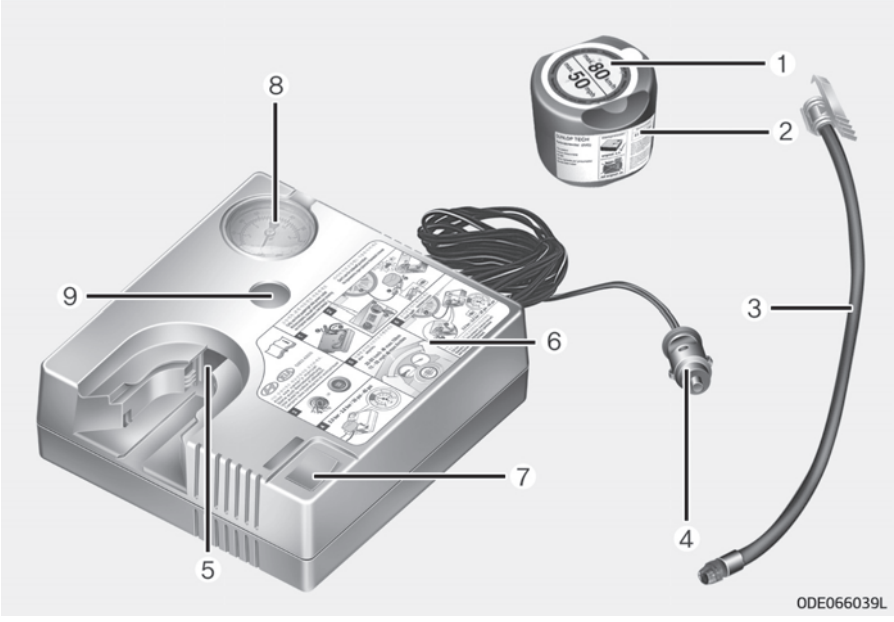

1. Этикетка ограничения скорости
2. Флакон с герметиком и этикеткой ограничения скорости
3. Шланг для заливки герметика в шину.
4. Соединители и кабель для подключения напрямую к розетке питания
5. Держатель для флакона с герметиком.
6. Компрессор
7. Переключатель
8. Манометр для проверки давления в шине.
9. Кнопка сброса давления в шине.

Соединения, кабель и соединительный шланг находятся в корпусе компрессора.

⚠ ПРЕДУПРЕЖДЕНИЕ

Перед использованием комплекта для ремонта шин следует ознакомиться с инструкцией на бутылке с герметиком.

(Продолжение)

(Продолжение)

Следует отделить наклейку с ограничением скорости от бутылки с герметиком и наклеить ее на рулевое колесо.
Следует периодически проверять срок годности бутылки с герметиком.

Использование ремонтного комплекта для шин

1. Отделите маркировку с указанием ограничения скорости (1) от бутылки с герметиком (2), разместите маркировку в салоне автомобиля на хорошо видимом месте, например на рулевом колесе, для напоминания водителю о приемлемом скоростном режиме.
2. При заливке герметика следует строго соблюдать указанную последовательность действий. В противном случае при высоком давлении может произойти утечка герметика.
3. Потрясите бутылку с герметиком.

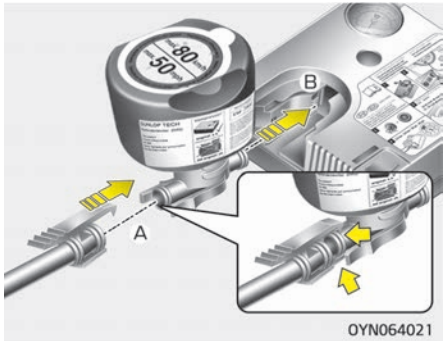

4. Подсоедините заливочный шланг (3) к горлышку бутылки с герметиком (A).
5. Проследите за тем, чтобы на компрессоре не была нажата кнопка (9).
6. Открутите колпачок с ниппеля неисправного колеса и накрутите на него шланг (3) от бутылки с герметиком.
7. Установите бутылку с герметиком в корпус компрессора таким образом, чтобы она находилась вертикально (B).

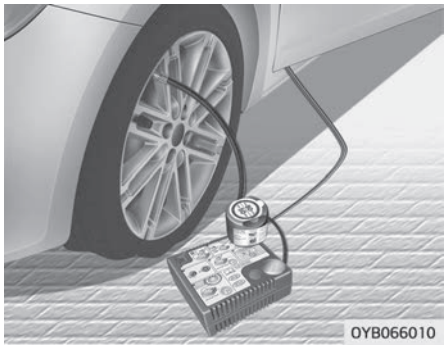

8. Проследите за тем, чтобы компрессор был выключен (положение 0).

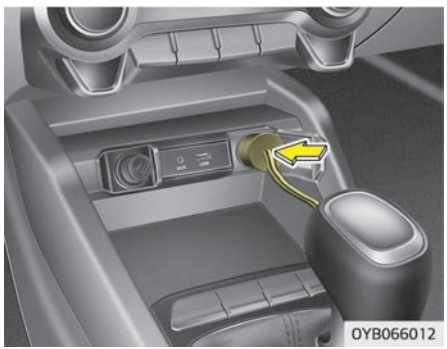

9. С помощью кабеля и разъемов выполните подключение между ком-

прессором и розеткой питания автомобиля.

✻ ПРИМЕЧАНИЕ

Следует использовать розетку со стороны сиденья переднего пассажира.

10. Переключите кнопку «ENGINE START/STOP» (запуска/остановки двигателя) или поверните ключ зажигания в положение «Вкл», включите компрессор и дайте ему поработать в течение приблизительно 3 минут, чтобы наполнить шину герметиком и восстановить в ней давление. После заливки герметика величина давления в шине значения не имеет.
11. Выключите компрессор.
12. Отсоедините шланг от патрубка бутылки с герметиком и от ниппеля шины.

Положите ремонтный комплект для шин в место хранения в автомобиле.

⚠ ПРЕДУПРЕЖДЕНИЕ

Возможно отравление угарным газом и удушье, если оставить двигатель включенным в плохо вентилируемом месте (например, внутри здания).

Нанесение герметика

13. Сразу же после этого необходимо проехать 7~10 км (или около 10 минут) для равномерного распределения герметика в шине.

⚠ ПРЕДОСТЕРЕЖЕНИЕ

Не превышайте скорость 60 км/ч. При возможности не снижайте скорость ниже 20 км/ч.
Если во время движения появится необычная вибрация, помехи или шум, снизьте скорость и осторожно съезжайте с дороги на обочину. Обратитесь в шиномонтажную мастерскую или службу буксировки транспортных средств.
При использовании ремонтного комплекта для шин ТМК колесо мо-

(Продолжение)

(Продолжение)

жет быть загрязнено герметиком. Поэтому следует снять колесо с пятнами герметика, затем провести проверку автомобиля в специализированной мастерской. Kia рекомендует обратиться к официальному дилеру Kia или партнерской сервисной компании.

Проверка внутреннего давления в шине

1. Приблизительно через 7~10 км пути (или около 10 минут) остановитесь в подходящем месте.
2. Подсоедините хомут заливочного шланга (3) компрессора напрямую и затем подсоедините заливочный шланг (3) обратной стороной к ниппелю.
3. С помощью кабеля и разъемов выполните подключение между компрессором и аккумулятором автомобиля.
4. Отрегулируйте давление в шинах до значения 200 кПа. С включенным зажиганием выполните следующие действия.

– Для увеличения давления в шинах: включите компрессор в положение I. Для проверки текущей настройки давления в шинах выключите компрессор на короткое время.

⚠ ПРЕДУПРЕЖДЕНИЕ

Не допускайте, чтобы компрессор работал более 10 минут, в противном случае устройство перегреется и может выйти из строя.

– Для уменьшения давления в шинах: Нажмите кнопку (9) на компрессоре.

⚠ ПРЕДОСТЕРЕЖЕНИЕ

Если давление в шинах не поддерживается, то продолжайте движение еще немного, см. раздел "Распределение герметика" на странице 7-28. Затем повторите шаги 1-4.
Применение ТМК может оказаться неэффективным, если размер повреждения в шине превышает приблизительно 4 мм.
Если невозможно привести шины в пригодное состояние с помощью

(Продолжение)

ремонтного комплекта для шин, следует обратиться в специализированную мастерскую. Kia рекомендует обратиться к официальному дилеру Kia или партнерской сервисной компании.

⚠ ПРЕДУПРЕЖДЕНИЕ

Давление воздуха в шинах должно составлять не менее 200 кПа. Если давление не соответствует указанному значению, то не эксплуатируйте автомобиль. Обратитесь в шиномонтажную мастерскую или службу буксировки транспортных средств.

Примечания по безопасному использованию ремонтного комплекта

- Припаркуйте автомобиль на обочине дороги подальше от основного потока машин. Установите знак аварийной остановки таким образом, чтобы водители проезжающих мимо автомобилей были информированы о вашем месторасположении.
- Для обеспечения неподвижности автомобиля даже на достаточно ровном грунте всегда используйте стояночный тормоз.
- Используйте комплект ТМК только для герметизации/накачивания шин легковых автомобилей. Не используйте его для мотоциклов, велосипедов или других типов шин.
- Не извлекайте из шины посторонние предметы, такие как гвозди или винты.
- Перед использованием комплекта ТМК ознакомьтесь с мерами предосторожности, указанными на флаконе с герметиком!
- Работая с комплектом вне помещения, оставьте двигатель автомобиля включенным. В противном случае в ходе работы компрессора может разрядиться аккумуляторная батарея автомобиля.
- Никогда не оставляйте комплект ТМК без присмотра во время использования.
- Не оставляйте компрессор работающим более 10 минут без перерыва, в противном случае он может перегреться.

- Не используйте комплект ТМК, если температура окружающего воздуха ниже –30 °C.
- Если шина и колесо повреждены — в целях собственной безопасности — не используйте ремонтный комплект для шин.

Технические данные

Напряжение системы: 15 В пост. тока
Рабочее напряжение: 10 - 15 В пост. тока
Сила тока: макс. 10 А
Подходит для использования при температурах: -30 ~ +70 °C
Макс. рабочее давление: 6 бар
Размер компрессора: 161 x 150 x 55,8 мм
Бутылка с герметиком: 81 x 85,5 ø мм
Вес компрессора: 0,7 кг
Количество герметика: 200 мл

❇ Герметик и запасные части можно получить и заменить у официального дилера автомобилей или шин. Пустые флаконы от герметика можно утилизировать как бытовые отходы. Жидкие остатки герметика следует утилизировать у дилера автомобилей или шин или в соответствии с местными правилами утилизации отходов.

БУКСИРОВКА

Услуги эвакуатора

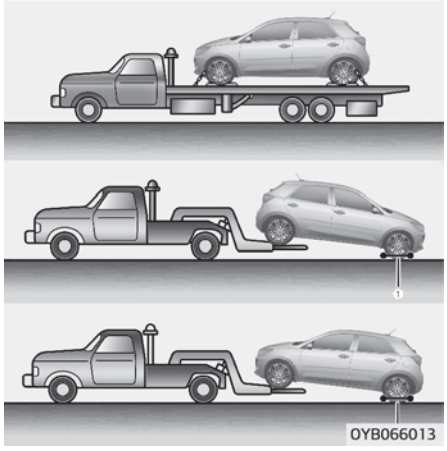

Если необходимо отбуксировать автомобиль, рекомендуется обратиться к официальному дилеру компании Kia или в эвакуаторную службу. Для предотвращения повреждения автомобиля необходимо соблюдать правильные процедуры погрузки и буксировки. Рекомендуется использовать колесные тележки (1) или безбортовую платформу.

Автомобиль можно буксировать, когда задние колеса находятся на земле (без использования тележек). Передние колеса не должны касаться земли.
Если какое-либо из нагруженных колес или один из компонентов подвески повреждены или автомобиль буксируется с передними колесами на земле, используйте под передними колесами буксировочную тележку.
При буксировке с помощью эвакуатора без колесных тележек всегда должна быть поднята передняя, а не задняя часть автомобиля.

⚠ ПРЕДОСТЕРЕЖЕНИЕ

- **Не буксируйте автомобиль задним ходом с передними колесами на земле, так как это может привести к его повреждению.**
- **Не производите буксировку на тросе. Используйте колесный подъемник или безбортовую платформу.**

Если автомобиль буксируется без колесных тележек, выполните следующие действия:

1. Переведите ключ зажигания в положение «ACC» (Доп. устройства).
2. Установите рычаг переключения передач в положение «N» (нейтраль).
3. Отпустите стояночный тормоз.

⚠ ПРЕДОСТЕРЕЖЕНИЕ

Если не установить рычаг переключения передач в положение «N» (нейтраль), это может привести к

(Продолжение)

(Продолжение)

внутренним повреждениям коробки передач.

Съемный буксирный крюк (при наличии)

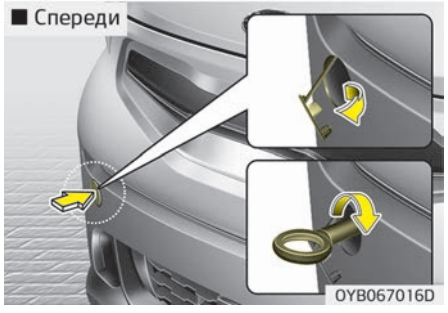

1. Откройте дверь багажного отделения и достаньте буксирный крюк из ящика для инструментов.
2. Полностью снимите заглушку, нажав на ее верхнюю (переднюю) часть на бампере.
3. Установите буксирный крюк в отверстие, повернув его по часовой стрелке так, чтобы он был надежно закреплен.
4. После использования выньте буксирный крюк и установите на место заглушку.

Аварийная буксировка

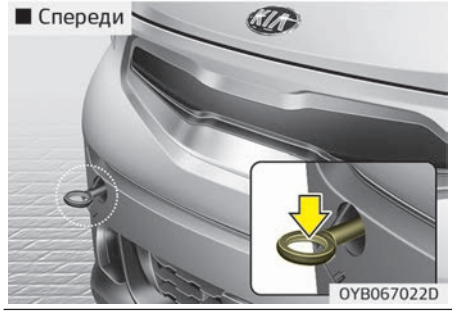

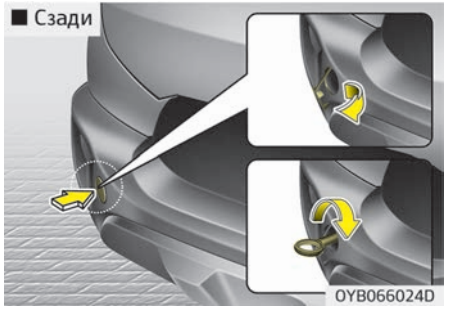

Если необходима буксировка, рекомендуется обратиться к официальному дилеру Kia или в эвакуаторную службу.

При отсутствии эвакуатора автомобиль можно некоторое время буксировать с помощью троса или цепи, которые крепятся за аварийный буксирный крюк, расположенный под передней (или задней) частью автомобиля. При буксировке автомобиля соблюдайте крайнюю осторожность. В автомобиле должен находиться водитель, который будет управлять рулем и тормозами.

Буксировка таким способом допускается только по дорогам с твердым покрытием, на короткое расстояние и на низкой скорости. Кроме того, колеса, оси, силовой агрегат, рулевой механизм и тормоза должны находиться в хорошем состоянии.

- Не следует использовать буксировочный крюк для вытаскивания автомобиля, увязшего в грязи, песке или в других местах, из которых он не может выбраться своим ходом.
- По возможности не следует буксировать автомобиль, масса которого больше, чем у буксирующего автомобиля.
- Водители обоих автомобилей должны регулярно поддерживать связь друг с другом.

⚠ ПРЕДОСТЕРЕЖЕНИЕ

- **Закрепите буксировочный ремень на буксировочном крюке.**
- **Если для буксировки ремень крепится не за буксировочный крюк, а за другую часть автомобиля, то возможны повреждения кузова.**
- **Следует использовать только трос или цепь, специально предназначенные для буксировки транспортных средств. Надежно закрепите трос или цепь за буксирный крюк.**

- Перед тем как приступать к аварийной буксировке, проверьте крюк: он не должен быть сломан или поврежден.
- Надежно затяните буксировочный трос или цепь на крюке.
- Не допускайте резких рывков крюка. Буксировать автомобиль нужно с постоянной скоростью и с равномерным усилием.
- Для того чтобы исключить повреждение крюка, не следует прилагать к нему боковые усилия или усилия в вертикальной плоскости. Буксировать автомобиль нужно только прямо вперед.

⚠ ПРЕДУПРЕЖДЕНИЕ

При буксировке автомобиля соблюдайте крайнюю осторожность.

- **Избегайте резкого трогания или беспорядочных маневров, вследствие которых аварийный буксировочный крюк, а также буксировочный трос или цепь подвергаются лишней нагрузке. Крюк, буксировочный трос или цепь могут оборваться и причинить тяжелые травмы или сильные повреждения.**
- **Если неисправный автомобиль невозможно сдвинуть с места, не пытайтесь его буксировать. Рекомендуется обратиться за помощью к официальному дилеру Kia либо в эвакуаторную службу.**

(Продолжение)

(Продолжение)

- **При буксировке автомобиля нужно стараться двигаться прямо вперед.**
- **При буксировке другого автомобиля сохраняйте до него максимально возможное расстояние.**

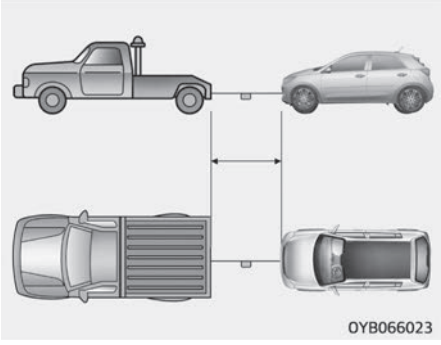

- Используйте буксировочный ремень длиной менее 5 м. Посередине ремня закрепите кусок белой или красной ткани (шириной около 30 см), чтобы ремень был заметен для других участников движения.
- При буксировке автомобиль необходимо вести аккуратно, поддерживая буксировочный трос в натянутом состоянии.

Меры предосторожности при аварийной буксировке

- Поверните выключатель зажигания в положение «ACC» таким образом, чтобы рулевое колесо не было заблокировано.
- Установите рычаг переключения передач в положение «N» (нейтраль).
- Отпустите стояночный тормоз.
- Нажимайте на педаль тормоза с большей силой, чем обычно, поскольку эффективность торможения будет снижена.
- Понадобится большее рулевое усилие, поскольку система усилителя руля будет отключена.
- При движении вниз по длинному склону тормоза могут перегреться и эффективность торможения будет снижена. Останавливайтесь часто и давайте тормозам остыть.

ПРИНАДЛЕЖНОСТИ ДЛЯ АВАРИЙНЫХ СИТУАЦИЙ (ПРИ НАЛИЧИИ)

В автомобиле имеются некоторые аварийные принадлежности, которые могут понадобиться в чрезвычайной ситуации.

Огнетушитель

Если произошло небольшое возгорание и вы знаете, как пользоваться огнетушителем, аккуратно выполните следующие действия.

1. Вытащите предохранительную чеку в верхней части огнетушителя, которая препятствует случайному нажатию ручки.
2. Направьте сопло на основание пламени.
3. Встаньте на расстоянии около 2,5 м от огня и нажмите ручку, чтобы разрядить огнетушитель. Если вы отпустите ручку, разрядка огнетушителя прекратится.
4. Водите соплом вперед-назад в направлении основания огня. После появления признаков прекращения пожара тщательно осмотрите место возгорания, поскольку оно может загореться вновь.

Аптечка

Для оказания первой помощи пострадавшему в комплект аптечки входят такие предметы, как ножницы, бинт, пластырь и т.п.

Знак аварийной остановки

Поставьте знак аварийной остановки на дороге, чтобы предупредить водителей приближающихся транспортных средств о чрезвычайной ситуации, например, когда автомобиль припаркован на обочине дороги из-за каких-либо проблем.

Шинный манометр (при наличии)

В результате ежедневного использования давление в шинах незначительно снижается, и его необходимо периодически восстанавливать. Это не указывает на утечку и является нормальным износом. Проверяйте давление в холодных шинах, поскольку с повышением температуры давление в шинах увеличивается.

Для проверки давления в шинах выполните следующие действия:

1. Открутите колпачок ниппеля на ободе колеса.
2. Прижмите манометр к ниппелю. Прижимайте манометр плотно, поскольку в противном случае воздух из шины будет постепенно выходить.
3. Манометр начнет работать при плотном прижатии.
4. Для проверки давления в шине поверьте показание манометра.
5. Установите давление в шинах согласно спецификации. См. раздел “Шины и колеса” на странице 9-06.
6. Установите колпачок ниппеля на место.

Техническое обслуживание

Моторный отсек....8-04
Комплекс работ по техническому обслуживанию....8-07
Обязанности владельца....8-07
Меры предосторожности при техобслуживании, выполняемом владельцем....8-07
Техобслуживание, выполняемое владельцем....8-10
График техобслуживания, выполняемого владельцем....8-10
Плановое техобслуживание....8-12
Плановое техобслуживание....8-12
График штатного технического обслуживания. Для бензинового двигателя [для Европы, кроме России]....8-13
Нормальный график технического обслуживания — для бензинового двигателя[для Европы (кроме России)] (продолжение)....8-15
Техническое обслуживание автомобиля с бензиновым двигателем в неблагоприятных условиях эксплуатации [для Европы, кроме России]....8-19
График штатного технического обслуживания для бензиновых двигателей [кроме Европы - (включая Россию)]....8-21
График штатного технического обслуживания для бензинового двигателя [кроме Европы (включая Россию)] (продолжение)....8-23
Техобслуживание в жестких условиях эксплуатации для бензинового двигателя [кроме Европы - (включая Россию)]....8-27
График штатного технического обслуживания - для дизельных двигателей (для Европы, кроме России)....8-31
График штатного технического обслуживания — для дизельных двигателей [для Европы (кроме России)] (продолжение)....8-33
Техобслуживание в жестких условиях эксплуатации - для дизельных двигателей (для Европы, кроме России)....8-35
График штатного технического обслуживания автомобилей с дизельным двигателем [кроме Европы, включая Россию]....8-37
График штатного технического обслуживания для дизельного двигателя [кроме Европы (включая Россию)] (продолжение)....8-39
Техобслуживание в жестких условиях эксплуатации - для дизельного двигателя [кроме Европы - (включая Россию)]....8-42
Описание пунктов планового техобслуживания....8-44
Моторное масло и фильтр....8-44
Приводные ремни....8-44
Топливный фильтр (дизельный двигатель)....8-44
Топливный фильтр (бензиновый двигатель)....8-44
Топливопроводы, топливные шланги и патрубки....8-44
Шланги паропроводов (для бензинового двигателя) и крышка горловины топливного бака....8-45
Вакуумные шланги вентиляции картера....8-45
Фильтр воздухоочистителя....8-45
Свечи зажигания (для бензинового двигателя)....8-45
Клапанный зазор (для двигателя Kappa 1,0 л T-GDI)....8-46

Система охлаждения....8-46
Охлаждающая жидкость....8-46
Жидкость для механической трансмиссии....8-46
Шланги и трубопроводы тормозной системы....8-46
Жидкость гидропривода тормозной системы/ сцепления....8-46
Стояночный тормоз....8-46
Скобы и диски дисковых тормозов....8-46
Монтажные болты подвески....8-46
Коробка рулевого механизма, тяги и чехлы, шаровая опора нижнего рычага....8-46
Приводные валы и пыльники....8-47
Хладагент системы кондиционирования воздуха....8-47
Моторное масло (бензиновый двигатель)....8-48
Проверка уровня моторного масла....8-48
Замена моторного масла и фильтра....8-50
Моторное масло (дизельный двигатель)....8-51
Проверка уровня моторного масла....8-51
Замена моторного масла и фильтра....8-52
Охлаждающая жидкость двигателя....8-53
Проверка уровня охлаждающей жидкости....8-53
Замена охлаждающей жидкости....8-56
Жидкость гидропривода тормозной системы/ сцепления....8-57
Проверка уровня жидкости в гидроприводе сцепления/тормозной системы....8-57
Жидкость для стеклоомывателя....8-59
Проверка уровня омывающей жидкости....8-59
Стояночный тормоз....8-60
Проверка стояночного тормоза....8-60
Топливный фильтр (для дизельного двигателя)....8-61
Слив воды с топливного фильтра....8-61
Замена фильтрующего элемента топливного фильтра....8-61
Воздухоочиститель....8-62
Замена фильтра....8-62
Воздушный фильтр системы климат-контроля....8-64
Осмотр фильтра....8-64
Щетки стеклоочистителя....8-65
Осмотр щеток....8-65
Замена щеток....8-65
Аккумулятор....8-68
Повышение срока службы аккумулятора....8-68
Табличка с указанием емкости аккумулятора....8-70
Зарядка аккумулятора....8-70
Сброс настроек элементов....8-71
Шины и колеса....8-73
Уход за шинами....8-73
Рекомендуемое давление в шинах в холодном состоянии....8-73
Проверка давления в шинах....8-75
Перестановка шин....8-76
Регулировка углов установки колес и их балансировка....8-76
Замена шин....8-77
Замена колеса....8-78
Сцепление шин с поверхностью дороги....8-79
Техническое обслуживание шин....8-79
Маркировка на боковых поверхностях шин....8-79
Низкопрофильная шина....8-82

Предохранители.....8-84
Замена предохранителя на внутренней панели.....8-87
Замена предохранителя в моторном отсеке.....8-89
Описание панели предохранителей/реле.....8-90
Лампы освещения.....8-116
Меры предосторожности при замене лампы.....8-116
Положение лампы (спереди).....8-119
Положение лампы (задняя).....8-120
Положение лампы (боковая).....8-121
Замена лампы бокового повторителя (свето-диодной).....8-121
Замена лампы бокового повторителя (накаливания)....8-122
Замена лампы накаливания передней фары типа А (ближний/дальний свет).....8-122
Замена лампы накаливания переднего указа-теля поворота (передняя фара типа А).....8-123
Замена лампы дневных ходовых огней/габа-ритного огня (передние фары, тип А).....8-124
Замена лампы накаливания передней фары типа В (ближний/дальний свет).....8-124
Замена лампы накаливания переднего указа-теля поворота (передняя фара типа В).....8-125
Замена лампы статического поворотного света (передняя фара типа В).....8-126
Замена лампы дневных ходовых огней/габа-ритного огня (светодиодная) (передние фары, тип В).....8-126
Замена лампы передней противотуманной фары.....8-127
Замена лампы заднего указателя поворота.....8-127
Замена лампы стоп-сигнала и заднего габа-ритного огня.....8-128
Замена лампы заднего габаритного огня.....8-129
Замена лампы стоп-сигнала и заднего габа-ритного огня (светодиодная).....8-130
Замена лампы заднего хода.....8-130
Замена лампы задней противотуманной фары.....8-130
Замена лампы дополнительного верхнего стоп-сигнала.....8-131
Замена лампы освещения номерного знака.....8-131
Замена лампы освещения дорожной карты.....8-131
Замена лампы подсветки зеркала в солнцеза-щитном козырьке.....8-132
Замена лампы внутреннего освещения.....8-132
Замена лампы перчаточного ящика.....8-133
Замена лампы освещения багажного отделения.....8-133
Регулировка угла наклона головных и пере-дних противотуманных фар (для Европы).....8-134
Уход за внешним видом.....8-142
Уход за наружными поверхностями.....8-142
Уход за салоном.....8-147
Система снижения токсичности выхлопа 8-150
Система понижения токсичности выхлопа в картере.....8-150
Система контроля выделения паров топлива.....8-150
Система понижения токсичности выхлопных газов....8-151
Улавливатель окислов азота 8-154

МОТОРНЫЙ ОТСЕК

■ **Бензиновый двигатель Kappa 1,0 л T-GDI**

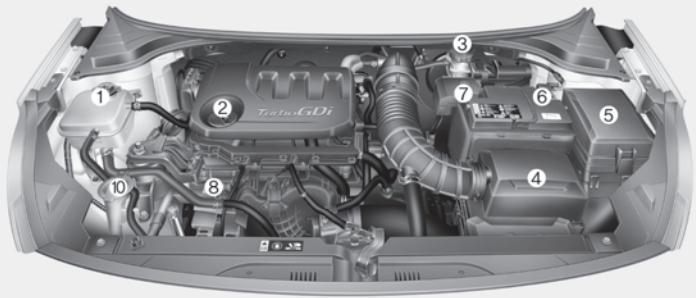

❈ Фактическое моторное отделение автомобиля может отличаться от изображенного на рисунке.

OYB076081

1. Бачок с охлаждающей жидкостью двигателя
2. Крышка заливной горловины для моторного масла
3. Бачок гидропривода сцепления/тормозной гидросистемы
4. Воздухоочиститель
5. Блок предохранителей
6. Отрицательная клемма аккумулятора
7. Положительная клемма аккумулятора
8. Масляный щуп двигателя
9. Крышка радиатора
10. Бачок омывателя лобового стекла

■ Бензиновый двигатель Kappa 1,2 л, MPI

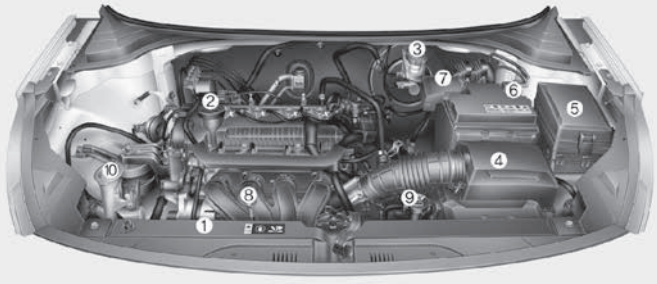

■ Бензиновый двигатель Kappa 1,4 л, MPI

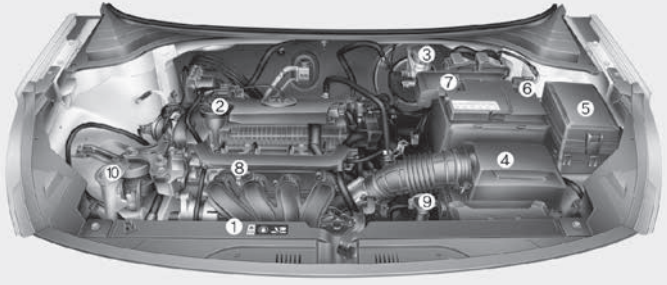

❋ Фактическое моторное отделение автомобиля может отличаться от изображенного на рисунке.

OYB076001/OST077002B

1. Бачок с охлаждающей жидкостью двигателя
2. Крышка заливной горловины для моторного масла
3. Бачок гидропривода сцепления/тормозной гидросистемы
4. Воздухоочиститель
5. Блок предохранителей
6. Отрицательная клемма аккумулятора
7. Положительная клемма аккумулятора
8. Масляный щуп двигателя
9. Крышка радиатора
10. Бачок омывателя лобового стекла

■ **Дизельный двигатель U-II 1,6 л**

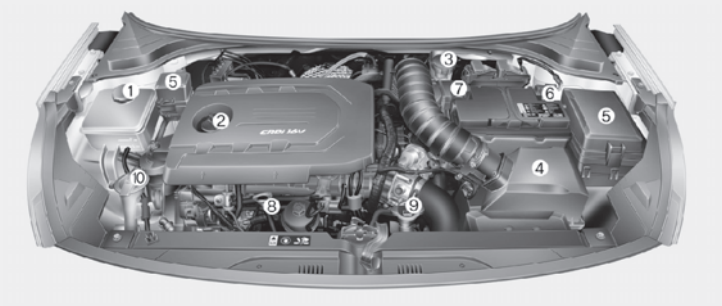

❊ Фактическое моторное отделение автомобиля может отличаться от изображенного на рисунке.

OYB076003C

1. Бачок с охлаждающей жидкостью двигателя
2. Крышка заливной горловины для моторного масла
3. Бачок гидропривода сцепления/тормозной гидросистемы
4. Воздухоочиститель
5. Блок предохранителей
6. Отрицательная клемма аккумулятора
7. Положительная клемма аккумулятора
8. Масляный щуп двигателя
9. Крышка радиатора
10. Бачок омывателя лобового стекла

КОМПЛЕКС РАБОТ ПО ТЕХНИЧЕСКОМУ ОБСЛУЖИВАНИЮ

Следует проявлять максимальную осторожность, чтобы избежать повреждения автомобиля и получения травм при выполнении любых видов осмотра и техобслуживания.
Неадекватное, неполное или недостаточное техническое обслуживание может привести к проблемам в работе автомобиля и, как следствие, к его повреждению, аварии или травмам.

Обязанности владельца

✻ ПРИМЕЧАНИЕ

Техническое обслуживание и хранение документации являются обязанностью владельца.

Следует провести обслуживание автомобиля в специализированной мастерской. Kia рекомендует обратиться к официальному дилеру Kia или партнерской сервисной компании.
Вы должны хранить документы, подтверждающие прохождение вашим транспортным средством надлежащего технического обслуживания в соответствии с сетками планового технического обслуживания, которые приводятся на следующих страницах.

Данная информация необходима для того, чтобы установить выполнение требований по техобслуживанию и осмотру, установленных в гарантии на автомобиль.
Подробная гарантийная информация содержится в книжке гарантийного и технического обслуживания.
Гарантия не распространяется на ремонт и регулировку, обусловленные неправильным обслуживанием или отсутствием технического обслуживания.

Меры предосторожности при техобслуживании, выполняемом владельцем

Неправильное или неполное проведение технического обслуживания может привести к возникновению неисправностей. В данном разделе приведены инструкции по выполнению наиболее простых операций по техническому обслуживанию.

✻ ПРИМЕЧАНИЕ

Ненадлежащее техническое обслуживания автомобиля владельцем в

(Продолжение)

(Продолжение)

гарантийный период может повлиять на действие гарантии. Для получения более подробной информации обращайтесь к отдельному паспорту технического обслуживания, который выдается при покупке автомобиля. Если выполнение любого вида работ по ремонту или техническому обслуживанию автомобиля вызывает у вас затруднение, следует обратиться в специализированную мастерскую для обслуживания системы. Kia рекомендует обратиться к официальному дилеру Kia или партнерской сервисной компании.

⚠ ПРЕДУПРЕЖДЕНИЕ

- **Работы по техническому обслуживанию**

(Продолжение)

(Продолжение)

- Проведение работ по техническому обслуживанию автомобиля может быть сопряжено с опасностью для здоровья. При выполнении некоторых видов работ вы можете получить серьезные травмы. При отсутствии у владельца автомобиля необходимых знаний и опыта или соответствующих инструментов и оборудования работы должны проводиться в специализированной мастерской. Kia рекомендует обратиться к официальному дилеру Kia или партнерской сервисной компании.

(Продолжение)

(Продолжение)

- Выполнение работ под капотом при работающем двигателе может представлять опасность для здоровья, степень которой возрастает, если на вас надеты ювелирные изделия или свободная одежда. Они могут попасть в движущиеся детали и стать причиной травмы.
  Следовательно, в случае необходимости запуска двигателя при выполнении работ под капотом перед приближением к работающему двигателю или вентиляторам охлаждения снимите все ювелирные изделия (особенно кольца, браслеты, часы и цепочки), галстук, шарф и другие аналогичные элементы одежды.

⚠ ПРЕДОСТЕРЕЖЕНИЕ

- Не ставьте тяжелые предметы и не применяйте чрезмерное усилие при нажатии на крышку двигателя (при наличии) или детали топливной системы.

(Продолжение)

(Продолжение)

- Для проверки топливной системы (топливопроводов и устройств впрыска топлива) рекомендуется обратиться в специализированную мастерскую. Kia рекомендует обратиться к официальному дилеру Kia или партнерской сервисной компании.
- Не ездите долгое время со снятой крышкой двигателя (при наличии).
- При проверке моторного отделения не допускайте появления источников огня.
  Топливо, омывающая жидкость и т. д. относятся к легковоспламеняющимся веществам, которые могут вызвать пожар.
- Прежде чем прикасаться к аккумулятору, проводам зажигания и электропроводке, необходимо отсоединить отрицательную клемму аккумулятора. Вы рискуете получить удар электрическим током.

(Продолжение)

(Продолжение)

- **Когда вы снимаете облицовку салона с помощью плоской отвертки, будьте осторожны, чтобы не повредите ее.**
- **Будьте осторожны при замене и чистке ламп, чтобы избежать ожогов или поражения электрическим током.**

ТЕХОБСЛУЖИВАНИЕ, ВЫПОЛНЯЕМОЕ ВЛАДЕЛЬЦЕМ

Ниже перечислены проверки и осмотры, которые должны проводиться с указанной периодичностью, чтобы обеспечить безопасную и надежную работу автомобиля.
О любых неблагоприятных условиях следует как можно быстрее сообщить дилеру.
На эти проверки, выполняемые владельцем, как правило, не распространяются гарантийные обязательства, и вам придется оплатить расходы, связанные с выполнением работ, заменой деталей и смазочных материалов.

График техобслуживания, выполняемого владельцем

При остановке для заправки:

- Проверьте уровень моторного масла.
- Проверьте уровень охлаждающей жидкости в бачке.
- Проверьте уровень жидкости для омывателя лобового стекла.
- Проверьте давление в шинах.

⚠ ПРЕДУПРЕЖДЕНИЕ

Будьте осторожны при проверке уровня охлаждающей жидкости двигателя, когда двигатель горячий. Под давлением может произойти выброс горячей охлаждающей жидкости и пара. Это может привести к ожогам или другим серьезным травмам.

При управлении автомобилем:

- Обращайте внимание на любые изменения звука выхлопа, а также появление запаха выхлопных газов в салоне автомобиля.
- Следите за вибрацией рулевого колеса. Обращайте внимание на любое возрастание усилия, требуемого для поворота рулевого колеса, появление люфта, изменение его нейтрального положения.
- Обращайте внимание на любые ситуации, когда автомобиль «уводит» в одну сторону при движении по гладкой ровной дороге.
- Во время торможения прислушивайтесь к работе систем автомобиля, отмечайте появление необычных звуков, увод в одну сторону, увеличение хода педали тормоза или возрастание усилия при ее нажатии.
- В случае проскальзывания или каких-либо изменений в работе коробки передач проверьте уровень трансмиссионной жидкости.
- Проверьте работу ручной коробки передач, включая работу сцепления.
- Проверьте стояночный тормоз.
- Убедитесь в отсутствии следов утечек жидкостей под днищем автомобиля (вода, капающая из системы кондиционирования воздуха в процессе работы или после выключения, не является признаком неисправности).

Не реже раза в месяц:

- Проверьте уровень в бачке охлаждающей жидкости для двигателя.
- Проверьте работу всех внешних приборов освещения, включая стоп-сигналы, указатели поворота и аварийную световую сигнализацию.

- Проверьте давление во всех шинах, включая запасное колесо.

Не реже двух раз в год (т. е. каждую весну и осень):

- Проверьте шланги радиатора, отопителя и кондиционера на наличие утечек или повреждений.
- Проверьте работу омывателя и очистителя лобового стекла. Очистите щетки стеклоочистителя чистой тканью, смоченной жидкостью для стеклоомывателя.
- Проверьте регулировку фар.
- Проверьте глушитель, выхлопные трубы, щитки и зажимы.
- Проверьте поясные/плечевые ремни на наличие износа и исправную работу.
- Проверьте изношенность шин и затяжку зажимных гаек колес.

Не реже одного раза в год выполните следующее:

- Очистите сливные отверстия кузова и дверей.
- Смажьте петли и ограничители дверей и петли капота.
- Смажьте замки и защелки дверей и капота.
- Смажьте резиновые дверные уплотнители.
- Проверьте систему кондиционирования.
- Очистите аккумуляторную батарею и клеммы.
- Проверьте уровень тормозной жидкости.

ПЛАНОВОЕ ТЕХОБСЛУЖИВАНИЕ

Плановое техобслуживание

Соблюдайте плановый график технического обслуживания, если автомобиль эксплуатируется в условиях, не соответствующих ни одному из указанных ниже. В противном случае соблюдайте график технического обслуживания при тяжелых условиях эксплуатации.

- Систематическая езда на короткие расстояния менее 8 км при нормальной температуре или менее 16 км при отрицательных температурах
- Длительная работа двигателя на холостом ходу или езда на низкой скорости на большие расстояния.
- Езда по ухабистым, пыльным, грязным, грунтовым, покрытым гравием или посыпанным солью дорогам
- Езда по дорогам, которые в холодную погоду обрабатываются солью или другими коррозионными веществами
- Езда в условиях сильной запыленности воздуха
- Движение в плотном транспортном потоке.
- Систематическая езда по крутым спускам и подъемам или горным дорогам
- Буксировка прицепа либо автофургона или использование багажника на крыше
- Использование автомобиля в патрульно-постовой службе, в службе такси, в коммерческих целях или для буксировки транспортных средств
- Езда на скорости выше 170 км/ч
- Езда с частыми остановками и троганием

Если ваш автомобиль эксплуатируется в указанных выше условиях, необходимо проверять, заменять и доливать жидкости чаще, чем указано в нормальном графике технического обслуживания. После прохождения километража или промежутков времени, указанных в таблице продолжайте соблюдать указанные интервалы технического обслуживания.

График штатного технического обслуживания. Для бензинового двигателя [для Европы, кроме России]

Для обеспечения высокой производительности двигателя и снижения выбросов в атмосферу необходимо выполнить следующий комплекс работ по техобслуживанию. В целях обеспечения гарантии сохраняйте все квитанции служб контроля выбросов. В случае, когда показаниями к техобслуживанию являются как пробег, так и время эксплуатации, регулярность обслуживания определяется первым из наступивших условий.

НОМЕР	Элемент	ПРИМЕЧАНИЕ
*1	Моторное масло и фильтр	Проверяйте уровень моторного масла и отсутствие утечек через каждые 500 км или перед продолжительной поездкой.
*2	Охлаждающая жидкость (двигатель)	При добавлении охлаждающей жидкости используйте только деионизированную воду или умягченную воду для данного автомобиля; запрещается доливать жесткую воду в охлаждающую жидкость, которой заправлен автомобиль на заводе-изготовителе. Использование неподходящей охлаждающей жидкости может привести к серьезной неисправности или повреждению двигателя.
*3	Приводные ремни (двигатель)	• Отрегулируйте приводной ремень генератора, водяного насоса и кондиционера (при наличии). Осмотрите и при необходимости отремонтируйте или замените. • Проверьте натяжное устройство, натяжной ролик и шкив генератора приводного ремня и, при необходимости, отрегулируйте или замените.
*4	Клапанный зазор	Проверьте клапан на наличие чрезмерного шума и/или вибрации двигателя и отрегулируйте при необходимости. В этом случае следует проверить систему в специализированной мастерской. Kia рекомендует обратиться к официальному дилеру Kia или партнерской сервисной компании.
*5	Свечи зажигания	Для Вашего удобства, замена может быть произведена раньше запланированной замены в процессе технического обслуживания других деталей автомобиля.

НОМЕР	Элемент	ПРИМЕЧАНИЕ
*6	Жидкость для механической трансмиссии	Жидкость для механической коробки передач необходимо менять каждый раз после ее погружения в воду.
*7	Топливные присадки (бензин)	Компания Kia рекомендует использовать неэтилированный бензин с октановым числом RON (октановое число бензина по исследовательскому методу) 95 / AKI (противодетонационный показатель) 91 или выше (для Европы) или с октановым числом RON (октановое число бензина по исследовательскому методу) 91 / AKI (противодетонационный показатель) 87 или выше (за исключением Европы). Клиентам, не имеющим возможности регулярно заправлять автомобиль бензином высокого качества с присадками, в случае проблем с запуском или плавностью работы двигателя рекомендуется добавлять в топливный бак одну бутылку присадок на каждые 15 000 км (для Европы, Австралии и Новой Зеландии) / 10 000 км (за исключением Европы, Австралии и Новой Зеландии, Китая) / 5000 км(для Китая). Присадки и рекомендации по их использованию можно получить в специализированной мастерской. Kia рекомендует обратиться к официальному дилеру Kia или партнерской сервисной компании. Не используйте другие типы присадок.

Нормальный график технического обслуживания — для бензинового двигателя[для Европы (кроме России)] (продолжение)

ПЕРИОДИЧНОСТЬ ТЕХОБ-СЛУЖИВАНИЯ	График штатного технического обслуживания. Для бензинового двигателя [для Европы, кроме России]								
	Количество месяцев или пробег, в зависимости от того, что наступит раньше								
	Месяцы	12	24	36	48	60	72	84	96
	Мили×1 000	10	20	30	40	50	60	70	80
	км×1 000	15	30	45	60	75	90	105	120
ОБЪЕКТ ТЕХОБСЛУЖИВАНИЯ									
Моторное масло и масляный фильтр *1	Kappa T-GDI 1,0 л	Замена через каждые 15 000 км или 12 месяцев.							
	Kappa 1,2 л MPI (бензиновый, многоточечный впрыск топлива)								
	Kappa 1,4 л MPI (бензиновый, многоточечный впрыск топлива)								
Охлаждающая жидкость (двигатель) *2		Первую замену выполняйте через 210 000 км или через 120 месяцев. Затем замену следует выполнять через каждые 30 000 км или 24 месяца.							
Приводные ремни (двигатель) *3		Первая проверка технического состояния через 90 000 км или 72 месяца. После этого через каждые 30 000 км или 24 месяца.							

ПЕРИОДИЧНОСТЬ ТЕХОБ-СЛУЖИВАНИЯ	График штатного технического обслуживания. Для бензинового двигателя [для Европы, кроме России]								
	Количество месяцев или пробег, в зависимости от того, что наступит раньше								
	Месяцы	12	24	36	48	60	72	84	96
	Мили×1 000	10	20	30	40	50	60	70	80
	км×1 000	15	30	45	60	75	90	105	120
ОБЪЕКТ ТЕХОБСЛУЖИВАНИЯ									
Клапанный зазор *4	Kappa T-GDI 1,0 л	–	–	–	–	–	I	–	–
Вакуумные шланги и шланги вентиляции кар-тера		–	I	–	I	–	I	–	I
Свечи зажигания *5	Kappa T-GDI 1,0 л	Замена через каждые 75 000 км							
	Kappa 1,2 л MPI (бензиновый, многоточечный впрыск топлива)	Замена через каждые 150 000 км							
	Kappa 1,4 л MPI (бензиновый, многоточечный впрыск топлива)	Замена через каждые 150 000 км							
Жидкость для механической трансмиссии *6		–	–	–	I	–	–	–	I
Приводной вал и пыльники		–	I	–	I	–	I	–	I
Топливные присадки (бензин) *7		Добавлять через каждые 15 000 км или 12 месяцев							
Топливопроводы, шланги и соединения		–	–	–	I	–	–	–	I

ПЕРИОДИЧНОСТЬ ТЕХОБСЛУЖИВАНИЯ	График штатного технического обслуживания. Для бензинового двигателя [для Европы, кроме России]								
	Количество месяцев или пробег, в зависимости от того, что наступит раньше								
	Месяцы	12	24	36	48	60	72	84	96
	Мили×1 000	10	20	30	40	50	60	70	80
	км×1 000	15	30	45	60	75	90	105	120
ОБЪЕКТ ТЕХОБСЛУЖИВАНИЯ									
Воздушный фильтр топливного бака		-	-	-	I	-	-	-	I
Шланги паропроводов и крышка горловины топливного бака		-	-	-	I	-	-	-	I
Фильтр воздухоочистителя		-	I	-	R	-	I	-	R
Промежуточный охладитель, впускной/выпускной шланг, шланг забора воздуха	Kappa T-GDI 1,0 л	I	I	I	I	I	I	I	I
Выхлопная система		I	I	I	I	I	I	I	I
Система охлаждения		Первая проверка технического состояния через 60 000 км или 48 месяцев. После этого через каждые 30 000 км или 24 месяца.							
Хладагент/компрессор кондиционера		I	I	I	I	I	I	I	I
Воздушный фильтр системы климат-контроля		-	R	-	R	-	R	-	R
Тормозные диски и колодки		I	I	I	I	I	I	I	I
Тормозные барабаны и накладки		-	I	-	I	-	I	-	I
Шланги, трубопроводы и соединения тормозной системы		I	I	I	I	I	I	I	I

ПЕРИОДИЧНОСТЬ ТЕХОБ-СЛУЖИВАНИЯ	График штатного технического обслуживания. Для бензинового двигателя [для Европы, кроме России]								
	Количество месяцев или пробег, в зависимости от того, что наступит раньше								
	Месяцы	12	24	36	48	60	72	84	96
	Мили×1 000	10	20	30	40	50	60	70	80
	км×1 000	15	30	45	60	75	90	105	120
ОБЪЕКТ ТЕХОБСЛУЖИВАНИЯ									
Жидкость гидропривода тормозной системы/сцепления	I	R	I	R	I	R	I	R
Стояночный тормоз	–	I	–	I	–	I	–	I
Рейка, тяги и пыльники рулевого управления	I	I	I	I	I	I	I	I
Шаровые опоры подвески	I	I	I	I	I	I	I	I
Шина (давление и износ протектора)	I	I	I	I	I	I	I	I
Состояние аккумулятора	I	I	I	I	I	I	I	I

I: осмотр, при необходимости: регулировка, коррекция, очистка или замена.
R: Замена или изменение.

Техническое обслуживание автомобиля с бензиновым двигателем в неблагоприятных условиях эксплуатации [для Европы, кроме России]

ОБЪЕКТ ТЕХОБСЛУЖИВАНИЯ		ОПЕРАЦИЯ ТЕХОБ-СЛУЖИВАНИЯ	ПЕРИОДИЧНОСТЬ ТЕХОБСЛУЖИВАНИЯ	УСЛОВИЯ ЭК-СПЛУАТАЦИИ
Моторное масло и фильтр	Kappa T-GDI 1,0 л	R	Каждые 7 500 км или 6 месяцев	A, B, C, D, E, F, G, H, I, J, K
	Kappa 1,2 л MPI (бензиновый, многоточечный впрыск топлива)			
	Kappa 1,4 л MPI (бензиновый, многоточечный впрыск топлива)			
Свечи зажигания		R	В зависимости от состояния, замена должна выполняться чаще	B, H, I, K
Жидкость для механической трансмиссии		R	Каждые 120 000 км	C, D, E, F, G, H, I, J
Приводной вал и пыльники		I	В зависимости от состояния, осмотр должен выполняться чаще	C, D, E, F, G, H, I, J
Фильтр воздухоочистителя		R	В зависимости от состояния, замена должна выполняться чаще	C, E
Воздушный фильтр системы климат-контроля		R	В зависимости от состояния, замена должна выполняться чаще	C, E, G
Тормозные диски, колодки, суппорты и роторы		I	В зависимости от состояния, осмотр должен выполняться чаще	C, D, E, G, H

ОБЪЕКТ ТЕХОБСЛУЖИВАНИЯ	ОПЕРАЦИЯ ТЕХОБ-СЛУЖИВАНИЯ	ПЕРИОДИЧНОСТЬ ТЕХОБСЛУЖИВАНИЯ	УСЛОВИЯ ЭК-СПЛУАТАЦИИ
Тормозные барабаны и накладки	I	В зависимости от состояния, осмотр должен выполняться чаще	C, D, E, G, H
Стояночный тормоз	I	В зависимости от состояния, осмотр должен выполняться чаще	C, D, G, H
Рейка, тяги и пыльники рулевого управления	I	В зависимости от состояния, осмотр должен выполняться чаще	C, D, E, F, G
Шаровые опоры подвески	I	В зависимости от состояния, осмотр должен выполняться чаще	C, D, E, F, G

Операция техобслуживания

I: осмотр, при необходимости: регулировка, коррекция, очистка или замена.

R: Замена или изменение.

НЕБЛАГОПРИЯТНЫЕ УСЛОВИЯ ЭКСПЛУАТАЦИИ

A: многократные поездки на короткие расстояния менее 8 км при нормальной температуре или менее 16 км при морозе.

B: Длительная работа двигателя на холостом ходу или езда на низкой скорости на большие расстояния.

C: Езда по ухабистым, пыльным, грязным, грунтовым, покрытым гравием или посыпанным солью дорогам.

D: Езда по дорогам, которые в холодную погоду обрабатываются солью или другими коррозионными веществами

E: Езда в условиях сильной запыленности воздуха.

F: Движение в плотном транспортном потоке.

G: Систематическая езда по крутым спускам и подъемам или горным дорогам.

H: Буксировка прицепа или использование багажника на крыше.

I: Использование автомобиля в патрульно-постовой службе, в службе такси, в коммерческих целях или для буксировки транспортных средств.

J: езда на скорости свыше 170 км/ч.

K: Езда с частыми остановками и троганием.

График штатного технического обслуживания для бензиновых двигателей [кроме Европы - (включая Россию)]

Для обеспечения высокой производительности двигателя и снижения выбросов в атмосферу необходимо выполнить следующий комплекс работ по техобслуживанию. В целях обеспечения гарантии сохраняйте все квитанции служб контроля выбросов. В случае, когда показаниями к техобслуживанию являются как пробег, так и время эксплуатации, регулярность обслуживания определяется первым из наступивших условий.

НОМЕР	Элемент	ПРИМЕЧАНИЕ
*1	Моторное масло и фильтр	Проверяйте уровень моторного масла и отсутствие утечек через каждые 500 км или перед продолжительной поездкой.
*2	Охлаждающая жидкость (двигатель)	При добавлении охлаждающей жидкости используйте только деионизированную воду или умягченную воду для данного автомобиля; запрещается доливать жесткую воду в охлаждающую жидкость, которой заправлен автомобиль на заводе-изготовителе. Использование неподходящей охлаждающей жидкости может привести к серьезной неисправности или повреждению двигателя.
*3	Приводные ремни (двигатель)	• Отрегулируйте приводной ремень генератора, водяного насоса и кондиционера (при наличии). Осмотрите и при необходимости отремонтируйте или замените. • Проверьте натяжное устройство, натяжной ролик и шкив генератора приводного ремня и, при необходимости, отрегулируйте или замените.
*4	Клапанный зазор	Проверьте клапан на наличие чрезмерного шума и/или вибрации двигателя и отрегулируйте при необходимости. В этом случае следует проверить систему в специализированной мастерской. Kia рекомендует обратиться к официальному дилеру Kia или партнерской сервисной компании.
*5	Свечи зажигания	Для Вашего удобства, замена может быть произведена раньше запланированной замены в процессе технического обслуживания других деталей автомобиля.

НО-МЕР	Элемент	ПРИМЕЧАНИЕ
*6	Жидкость для механической трансмиссии	Жидкость для механической коробки передач необходимо менять каждый раз после ее погружения в воду.
*7	Топливные присадки (бензин)	Компания Kia рекомендует использовать неэтилированный бензин с октановым числом RON (октановое число бензина по исследовательскому методу) 95 / AKI (противодетонационный показатель) 91 или выше (для Европы) или с октановым числом RON (октановое число бензина по исследовательскому методу) 91 / AKI (противодетонационный показатель) 87 или выше (за исключением Европы). Клиентам, не имеющим возможности регулярно заправлять автомобиль бензином высокого качества с присадками, в случае проблем с запуском или плавностью работы двигателя рекомендуется добавлять в топливный бак одну бутылку присадок на каждые 15 000 км (для Европы, Австралии и Новой Зеландии)/10 000 км (за исключением Европы, Австралии и Новой Зеландии, Китая) / 5000 км (для Китая). Присадки и рекомендации по их использованию можно получить в специализированной мастерской. Kia рекомендует обратиться к официальному дилеру Kia или партнерской сервисной компании. Не используйте другие типы присадок.

График штатного технического обслуживания для бензинового двигателя [кроме Европы (включая Россию)] (продолжение)

ПЕРИОДИЧНОСТЬ ТЕХОБСЛУЖИВАНИЯ	График штатного технического обслуживания для бензиновых двигателей [кроме Европы - (включая Россию)]								
	Количество месяцев или пробег, в зависимости от того, что наступит раньше								
	Месяцы	12	24	36	48	60	72	84	96
	км×1 000	15	30	45	60	75	90	105	120
ОБЪЕКТ ТЕХОБСЛУЖИВАНИЯ									
Моторное масло и масляный фильтр *1	Карра T-GDI 1,0 л	Кроме Китая: замена через каждые 10 000 км или 12 месяцев Для Китая: замена через каждые 5 000 км или 6 месяцев							
	Карра 1,2 л MPI (бензиновый, многоточечный впрыск топлива)	Кроме Ближнего Востока, Центральной и Южной Америки, Индии, Ливии, Ирана, Алжира, Судана, Марокко, Туниса, Египта, Китая: Замена через каждые 15 000 км или 12 месяцев. Для Ближнего Востока, Центральной и Южной Америки, Индии, Ливии, Ирана, Алжира, Судана, Марокко, Туниса, Египта: Замена через каждые 10 000 км или 12 месяцев. Для Китая: замена через каждые 5000 км или 6 месяцев.							
	Карра 1,4 л MPI (бензиновый, многоточечный впрыск топлива)								
Охлаждающая жидкость (двигатель) *2		Первую замену выполняйте через 210 000 км или через 120 месяцев. Затем замену следует выполнять через каждые 30 000 км или 24 месяца.							
Приводные ремни (двигатель) *3		-	I	-	I	-	I	-	I
Клапанный зазор *4	Карра T-GDI 1,0 л	-	-	-	-	-	I	-	-
Вакуумные шланги и шланги вентиляции картера		-	I	-	I	-	I	-	I

ПЕРИОДИЧНОСТЬ ТЕХОБСЛУЖИВАНИЯ	График штатного технического обслуживания для бензиновых двигателей [кроме Европы - (включая Россию)]								
	Количество месяцев или пробег, в зависимости от того, что наступит раньше								
	Месяцы	12	24	36	48	60	72	84	96
	км×1 000	15	30	45	60	75	90	105	120
ОБЪЕКТ ТЕХОБСЛУЖИВАНИЯ									
Свечи зажигания *5	Карра T-GDI 1,0 л (Неэтилированный бензин)	Замена через каждые 75 000 км							
	Карра MPI 1,2 л (Неэтилированный бензин)	Замена через каждые 150 000 км							
	Карра MPI 1,4 л (Неэтилированный бензин)	Замена через каждые 150 000 км							
	Карра MPI 1,2 л (Этилированный бензин)	Замена через каждые 30 000 км							
	Карра MPI 1,4 л (Этилированный бензин)	Замена через каждые 30 000 км							
Жидкость для механической трансмиссии *6		-	-	-	I	-	-	-	I
Приводной вал и пыльники		-	I	-	I	-	I	-	I
Топливные присадки (бензин) *7		Добавлять через каждые 10 000 км или 6 месяцев (Для Австралии и Новой Зеландии: Добавлять через каждые 15 000 км или 12 месяцев, Для Китая: добавлять через каждые 5 000 км или 6 месяцев)							

ПЕРИОДИЧНОСТЬ ТЕХОБСЛУЖИВАНИЯ	График штатного технического обслуживания для бензиновых двигателей [кроме Европы - (включая Россию)]								
	Количество месяцев или пробег, в зависимости от того, что наступит раньше								
	Месяцы	12	24	36	48	60	72	84	96
	км×1 000	15	30	45	60	75	90	105	120
ОБЪЕКТ ТЕХОБСЛУЖИВАНИЯ									
Топливный фильтр (для бензинового двигателя)	Для Китая, Бразилии	-	I	-	R	-	I	-	R
Топливопроводы, шланги и соединения		-	-	-	I	-	-	-	I
Воздушный фильтр топливного бака	Для Китая	I	I	R	I	I	R	I	I
	Кроме Китая	-	I	-	R	-	I	-	R
Шланги паропроводов и крышка горловины топливного бака		-	-	-	I	-	-	-	I
Фильтр воздухоочистителя	(Кроме Китая, Индии, Ближнего Востока)	I	I	R	I	I	R	I	I
	Для Китая, Индии, Ближнего Востока	R	R	R	R	R	R	R	R
Промежуточный охладитель, впускной/выпускной шланг, шланг забора воздуха	Карра T-GDI 1,0 л	I	I	I	I	I	I	I	I
Выхлопная система		I	I	I	I	I	I	I	I
Система охлаждения		Первая проверка технического состояния через 60 000 км или 48 месяцев. После этого через каждые 30 000 км или 24 месяца.							
Хладагент/компрессор кондиционера		I	I	I	I	I	I	I	I

ПЕРИОДИЧНОСТЬ ТЕХОБСЛУЖИВАНИЯ	График штатного технического обслуживания для бензиновых двигателей [кроме Европы - (включая Россию)]								
	Количество месяцев или пробег, в зависимости от того, что наступит раньше								
	Месяцы	12	24	36	48	60	72	84	96
	км×1 000	15	30	45	60	75	90	105	120
ОБЪЕКТ ТЕХОБСЛУЖИВАНИЯ									
Воздушный фильтр системы климат-контроля	Кроме Австралии и Новой Зеландии	R	R	R	R	R	R	R	R
	Для Австралии и Новой Зеландии	I	R	I	R	I	R	I	R
Тормозные диски и колодки		I	I	I	I	I	I	I	I
Тормозные барабаны и накладки		-	I	-	I	-	I	-	I
Шланги, трубопроводы и соединения тормозной системы		I	I	I	I	I	I	I	I
Жидкость гидропривода тормозной системы/сцепления		I	R	I	R	I	R	I	R
Стояночный тормоз		-	I	-	I	-	I	-	I
Рейка, тяги и пыльники рулевого управления		I	I	I	I	I	I	I	I
Шаровые опоры подвески		I	I	I	I	I	I	I	I
Шина (давление и износ протектора)		I	I	I	I	I	I	I	I
Состояние аккумулятора		I	I	I	I	I	I	I	I

I: осмотр, при необходимости: регулировка, коррекция, очистка или замена.
R: Замена или изменение.

Техобслуживание в жестких условиях эксплуатации для бензинового двигателя [кроме Европы – (включая Россию)]

ОБЪЕКТ ТЕХОБСЛУЖИВАНИЯ			ОПЕРАЦИЯ ТЕХОБСЛУЖИВАНИЯ	ПЕРИОДИЧНОСТЬ ТЕХОБСЛУЖИВАНИЯ	УСЛОВИЯ ЭКСПЛУАТАЦИИ
Моторное масло и фильтр	Kappa T-GDI 1,0 л	Кроме Китая	R	Каждые 5000 км или 6 месяцев	A, B, C, D, E, F, G, H, I, J, K
		Для Китая	R	Каждые 5000 км или 3 месяца	A, B, C, D, E, F, G, H, I, J, K
	Kappa 1,2 л MPI, Kappa 1,4 л MPI	Кроме Ближнего Востока, Центральной и Южной Америки, Индии, Ливии, Ирана, Алжира, Судана, Марокко, Туниса, Египта, Китая	R	Каждые 7500 км или 6 месяцев	A, B, C, D, E, F, G, H, I, J, K
		Для Ближнего Востока, Центральной и Южной Америки, Индии, Ливии, Ирана, Алжира, Судана, Марокко, Туниса, Египта	R	Каждые 5000 км или 6 месяцев	A, B, C, D, E, F, G, H, I, J, K
		Для Китая	R	Каждые 5000 км или 3 месяца	A, B, C, D, E, F, G, H, I, J, K

ОБЪЕКТ ТЕХОБСЛУЖИВАНИЯ	ОПЕРАЦИЯ ТЕХОБ-СЛУЖИВАНИЯ	ПЕРИОДИЧНОСТЬ ТЕХОБСЛУЖИВА-НИЯ	УСЛОВИЯ ЭК-СПЛУАТАЦИИ
Свечи зажигания	R	В зависимости от состояния, замена должна выполнять-ся чаще	B, H, I, K
Жидкость для механической трансмиссии	R	Каждые 120 000 км	C, D, E, F, G, H, I, J
Приводной вал и пыльники	I	В зависимости от состояния, осмотр должен выполнять-ся чаще	C, D, E, F, G, H, I, J
Фильтр воздухоочистителя	R	В зависимости от состояния, замена должна выполнять-ся чаще	C, E
Воздушный фильтр системы климат-контроля	R	В зависимости от состояния, замена должна выполнять-ся чаще	C, E, G
Тормозные диски, колодки, суппорты и роторы	I	В зависимости от состояния, осмотр должен выполнять-ся чаще	C, D, E, G, H
Тормозные барабаны и накладки	I	В зависимости от состояния, осмотр должен выполнять-ся чаще	C, D, E, G, H

ОБЪЕКТ ТЕХОБСЛУЖИВАНИЯ	ОПЕРАЦИЯ ТЕХОБ-СЛУЖИВАНИЯ	ПЕРИОДИЧНОСТЬ ТЕХОБСЛУЖИВА-НИЯ	УСЛОВИЯ ЭК-СПЛУАТАЦИИ
Стояночный тормоз	I	В зависимости от состояния, осмотр должен выполнять-ся чаще	C, D, G, H
Рейка, тяги и пыльники рулевого управления	I	В зависимости от состояния, осмотр должен выполнять-ся чаще	C, D, E, F, G
Шаровые опоры подвески	I	В зависимости от состояния, осмотр должен выполнять-ся чаще	C, D, E, F, G

Операция техобслуживания

I: осмотр, при необходимости: регулировка, коррекция, очистка или замена.

R: Замена или изменение.

НЕБЛАГОПРИЯТНЫЕ УСЛОВИЯ ЭКСПЛУАТАЦИИ

A: многократные поездки на короткие расстояния менее 8 км при нормальной температуре или менее 16 км при морозе.

B: Длительная работа двигателя на холостом ходу или езда на низкой скорости на большие расстояния.

C: Езда по ухабистым, пыльным, грязным, грунтовым, покрытым гравием или посыпанным солью дорогам.

D: Езда по дорогам, которые в холодную погоду обрабатываются солью или другими коррозионными веществами

E: Езда в условиях сильной запыленности воздуха.

F: Движение в плотном транспортном потоке.

G: Систематическая езда по крутым спускам и подъемам или горным дорогам.

H: Буксировка прицепа или использование багажника на крыше.

I: Использование автомобиля в патрульно-постовой службе, в службе такси, в коммерческих целях или для буксировки транспортных средств.
J: езда на скорости свыше 170 км/ч.
K: Езда с частыми остановками и троганием.

График штатного технического обслуживания - для дизельных двигателей (для Европы, кроме России)

Для обеспечения высокой производительности двигателя и снижения выбросов в атмосферу необходимо выполнить следующий комплекс работ по техобслуживанию. В целях обеспечения гарантии сохраняйте все квитанции служб контроля выбросов. В случае, когда показаниями к техобслуживанию являются как пробег, так и время эксплуатации, регулярность обслуживания определяется первым из наступивших условий.

НОМЕР	Элемент	ПРИМЕЧАНИЕ
*1	Моторное масло и фильтр	Проверяйте уровень моторного масла и отсутствие утечек через каждые 500 км или перед продолжительной поездкой.
*2	Моторное масло и масляный фильтр (дизельный двигатель)	• При отсутствии моторного масла рекомендованной марки моторное масло и фильтр следует менять каждые 20 000 км или 12 месяцев. • Регулярно проверяйте и доливайте масло в двигателе. При эксплуатации с недостаточным количеством масла возможно повреждение двигателя; на данное повреждение гарантия не распространяется. • График технического обслуживания зависит от качества используемого топлива. График действителен только в случае использования качественного топлива («EN590 или аналогичное»). Если характеристики дизельного топлива не соответствуют стандарту EN590, замену следует производить согласно графику обслуживания при суровых условиях эксплуатации.
*3	Охлаждающая жидкость (двигатель)	При добавлении охлаждающей жидкости используйте только деионизированную воду или умягченную воду для данного автомобиля; запрещается доливать жесткую воду в охлаждающую жидкость, которой заправлен автомобиль на заводе-изготовителе. Использование неподходящей охлаждающей жидкости может привести к серьезной неисправности или повреждению двигателя.

НО-МЕР	Элемент	ПРИМЕЧАНИЕ
*4	Приводные ремни (двигатель)	• Отрегулируйте приводной ремень генератора, водяного насоса и кондиционера (при наличии). Осмотрите и при необходимости отремонтируйте или замените. • Проверьте натяжное устройство, натяжной ролик и шкив генератора приводного ремня и, при необходимости, отрегулируйте или замените.
*5	Жидкость для механической трансмиссии	Жидкость для механической коробки передач необходимо менять каждый раз после ее погружения в воду.
*6	Топливный фильтр (дизельный двигатель)	График технического обслуживания зависит от качества используемого топлива. График действителен только в случае использования качественного топлива («EN590 или аналогичное»). Если характеристики дизельного топлива не соответствуют стандарту EN590, замену следует производить чаще. При возникновении серьезных неполадок, связанных с безопасностью (например, ограничения подачи топлива, неконтролируемого резкого увеличения подачи, потери мощности, затруднений при запуске двигателя и т. д.), немедленно замените фильтр вне зависимости от графика технического обслуживания и обратитесь в специализированную мастерскую для получения дополнительной информации. Kia рекомендует проконсультироваться с официальным дилером Kia или партнерской сервисной компанией.

График штатного технического обслуживания — для дизельных двигателей [для Европы (кроме России)] (продолжение)

ПЕРИОДИЧНОСТЬ ТЕХОБСЛУ-ЖИВАНИЯ	График штатного технического обслуживания - для дизельных двигателей (для Европы, кроме России)								
	Количество месяцев или пробег, в зависимости от того, что наступит раньше								
	Месяцы	24	48	72	96	120	144	168	192
	км×1 000	30	60	90	120	150	180	210	240
ОБЪЕКТ ТЕХОБСЛУЖИВАНИЯ									
Моторное масло и масляный фильтр *1, *2	U-II 1,6 л	R	R	R	R	R	R	R	R
Охлаждающая жидкость (двигатель) *3		Первую замену выполняйте через 210 000 км или через 120 месяцев. Затем замену следует выполнять через каждые 30 000 км или 24 месяца.							
Приводные ремни (двигатель) *4		Первая проверка технического состояния через 90 000 км или 48 месяцев. После этого через каждые 30 000 км или 24 месяца.							
Жидкость для механической трансмиссии *5		-	I	-	I	-	I	-	I
Приводной вал и пыльники		I	I	I	I	I	I	I	I
Фильтрующий элемент топливного фильтра (дизельный двигатель) *6		I	R	I	R	I	R	I	R
Топливопроводы, шланги и соединения		I	I	I	I	I	I	I	I
Фильтр воздухоочистителя		I	R	I	R	I	R	I	R
Выхлопная система		I	I	I	I	I	I	I	I
Система охлаждения		Первая проверка технического состояния через 60 000 км или 48 месяцев. После этого через каждые 30 000 км или 24 месяца.							

ПЕРИОДИЧНОСТЬ ТЕХОБСЛУ-ЖИВАНИЯ	График штатного технического обслуживания - для дизельных двигателей (для Европы, кроме России)								
	Количество месяцев или пробег, в зависимости от того, что наступит раньше								
	Месяцы	24	48	72	96	120	144	168	192
	км×1 000	30	60	90	120	150	180	210	240
ОБЪЕКТ ТЕХОБСЛУЖИВАНИЯ									
Хладагент/компрессор кондиционера		I	I	I	I	I	I	I	I
Воздушный фильтр системы климат-контр-оля		R	R	R	R	R	R	R	R
Тормозные диски и колодки		I	I	I	I	I	I	I	I
Тормозные барабаны и накладки		I	I	I	I	I	I	I	I
Шланги, трубопроводы и соединения тор-мозной системы		I	I	I	I	I	I	I	I
Жидкость гидропривода тормозной систе-мы/сцепления		R	R	R	R	R	R	R	R
Стояночный тормоз		I	I	I	I	I	I	I	I
Рейка, тяги и пыльники рулевого управле-ния		I	I	I	I	I	I	I	I
Шаровые опоры подвески		I	I	I	I	I	I	I	I
Шина (давление и износ протектора)		I	I	I	I	I	I	I	I
Состояние аккумулятора		I	I	I	I	I	I	I	I

I: осмотр, при необходимости: регулировка, коррекция, очистка или замена.
R: Замена или изменение.

Техобслуживание в жестких условиях эксплуатации – для дизельных двигателей (для Европы, кроме России)

ОБЪЕКТ ТЕХОБСЛУЖИВАНИЯ	ОПЕРАЦИЯ ТЕХОБСЛУЖИВАНИЯ	ПЕРИОДИЧНОСТЬ ТЕХОБСЛУЖИВАНИЯ	УСЛОВИЯ ЭКСПЛУАТАЦИИ
Моторное масло и фильтр	R	Каждые 15 000 км или 12 месяцев	A, B, C, D, E, F, G, H, I, J, K
Жидкость для механической трансмиссии	R	Каждые 120 000 км	C, D, E, F, G, H, I, J
Приводной вал и пыльники	I	В зависимости от состояния, осмотр должен выполняться чаще	C, D, E, F, G, H, I, J
Фильтр воздухоочистителя	R	В зависимости от состояния, замена должна выполняться чаще	C, E
Воздушный фильтр системы климат-контроля	R	В зависимости от состояния, замена должна выполняться чаще	C, E, G
Тормозные диски, колодки, суппорты и роторы	I	В зависимости от состояния, осмотр должен выполняться чаще	C, D, E, G, H
Тормозные барабаны и накладки	I	В зависимости от состояния, осмотр должен выполняться чаще	C, D, E, G, H
Стояночный тормоз	I	В зависимости от состояния, осмотр должен выполняться чаще	C, D, G, H
Рейка, тяги и пыльники рулевого управления	I	В зависимости от состояния, осмотр должен выполняться чаще	C, D, E, F, G
Шаровые опоры подвески	I	В зависимости от состояния, осмотр должен выполняться чаще	C, D, E, F, G

Операция техобслуживания

I: осмотр, при необходимости: регулировка, коррекция, очистка или замена.
R: Замена или изменение.

НЕБЛАГОПРИЯТНЫЕ УСЛОВИЯ ЭКСПЛУАТАЦИИ

A: многократные поездки на короткие расстояния менее 8 км при нормальной температуре или менее 16 км при морозе.
B: Длительная работа двигателя на холостом ходу или езда на низкой скорости на большие расстояния.
C: Езда по ухабистым, пыльным, грязным, грунтовым, покрытым гравием или посыпанным солью дорогам.
D: Езда по дорогам, которые в холодную погоду обрабатываются солью или другими коррозионными веществами
E: Езда в условиях сильной запыленности воздуха.
F: Движение в плотном транспортном потоке.
G: Систематическая езда по крутым спускам и подъемам или горным дорогам.
H: Буксировка прицепа или использование багажника на крыше.
I: Использование автомобиля в патрульно-постовой службе, в службе такси, в коммерческих целях или для буксировки транспортных средств.
J: езда на скорости свыше 170 км/ч.
K: Езда с частыми остановками и троганием.

График штатного технического обслуживания автомобилей с дизельным двигателем [кроме Европы, включая Россию]

Для обеспечения высокой производительности двигателя и снижения выбросов в атмосферу необходимо выполнить следующий комплекс работ по техобслуживанию. В целях обеспечения гарантии сохраняйте все квитанции служб контроля выбросов. В случае, когда показаниями к техобслуживанию являются как пробег, так и время эксплуатации, регулярность обслуживания определяется первым из наступивших условий.

НОМЕР	Элемент	ПРИМЕЧАНИЕ
*1	Моторное масло и фильтр	Проверяйте уровень моторного масла и отсутствие утечек через каждые 500 км или перед продолжительной поездкой.
*2	Моторное масло и масляный фильтр (дизельный двигатель)	• Регулярно проверяйте и доливайте масло в двигателе. При эксплуатации с недостаточным количеством масла возможно повреждение двигателя; на данное повреждение гарантия не распространяется. • График технического обслуживания зависит от качества используемого топлива. График действителен только в случае использования качественного топлива («EN590 или аналогичное»). Если характеристики дизельного топлива не соответствуют стандарту EN590, замену следует производить согласно графику обслуживания при суровых условиях эксплуатации.
*3	Охлаждающая жидкость (двигатель)	При добавлении охлаждающей жидкости используйте только деионизированную воду или умягченную воду для данного автомобиля; запрещается доливать жесткую воду в охлаждающую жидкость, которой заправлен автомобиль на заводе-изготовителе. Использование неподходящей охлаждающей жидкости может привести к серьезной неисправности или повреждению двигателя.

НО-МЕР	Элемент	ПРИМЕЧАНИЕ
*4	Приводные ремни (двигатель)	• Отрегулируйте приводной ремень генератора, водяного насоса и кондиционера (при наличии). Осмотрите и при необходимости отремонтируйте или замените. • Проверьте натяжное устройство, натяжной ролик и шкив генератора приводного ремня и, при необходимости, отрегулируйте или замените.
*5	Жидкость для механической трансмиссии	Жидкость для механической коробки передач необходимо менять каждый раз после ее погружения в воду.
*6	Топливный фильтр (дизельный двигатель)	График технического обслуживания зависит от качества используемого топлива. График действителен только в случае использования качественного топлива («EN590 или аналогичное»). Если характеристики дизельного топлива не соответствуют стандарту EN590, замену следует производить чаще. При возникновении серьезных неполадок, связанных с безопасностью (например, ограничения подачи топлива, неконтролируемого резкого увеличения подачи, потери мощности, затруднений при запуске двигателя и т. д.), немедленно замените фильтр вне зависимости от графика технического обслуживания и обратитесь в специализированную мастерскую для получения дополнительной информации. Kia рекомендует проконсультироваться с официальным дилером Kia или партнерской сервисной компанией.

График штатного технического обслуживания для дизельного двигателя [кроме Европы (включая Россию)] (продолжение)

ПЕРИОДИЧНОСТЬ ТЕХОБСЛУЖИВА-НИЯ	График штатного технического обслуживания автомобилей с дизельным двигателем [кроме Европы, включая Россию]								
	Количество месяцев или пробег, в зависимости от того, что наступит раньше								
	Месяцы	12	24	36	48	60	72	84	96
	км×1 000	15	30	45	60	75	90	105	120
ОБЪЕКТ ТЕХОБСЛУЖИВАНИЯ									
Моторное масло и масляный фильтр *1, *2	U-II 1,6 л	Для России, Австралии и Новой Зеландии: Замена через каждые 15 000 км или 12 месяцев. Кроме России, Австралии и Новой Зеландии: Замена через каждые 10 000 км или 12 месяцев.							
Охлаждающая жидкость (двигатель) *3		Первую замену выполняйте через 210 000 км или через 120 месяцев. Затем замену следует выполнять через каждые 30 000 км или 24 месяца.							
Приводные ремни (двигатель) *4		Первая проверка технического состояния через 90 000 км или 48 месяцев. После этого через каждые 30 000 км или 24 месяца.							
Жидкость для механической трансмиссии *5		-	-	-	I	-	-	-	I
Приводной вал и пыльники		-	I	-	I	-	I	-	I
Фильтрующий элемент топливного фильтра (дизельный двигатель) *6		-	I	-	R	-	I	-	R
Топливопроводы, шланги и соединения		-	I	-	I	-	I	-	I

ПЕРИОДИЧНОСТЬ ТЕХОБСЛУЖИВАНИЯ	График штатного технического обслуживания автомобилей с дизельным двигателем [кроме Европы, включая Россию]								
	Количество месяцев или пробег, в зависимости от того, что наступит раньше								
	Месяцы	12	24	36	48	60	72	84	96
	км×1 000	15	30	45	60	75	90	105	120
ОБЪЕКТ ТЕХОБСЛУЖИВАНИЯ									
Фильтр воздухоочистителя	(Кроме Китая, Индии, Ближнего Востока)	I	I	R	I	I	R	I	I
	Для Китая, Индии, Ближнего Востока	R	R	R	R	R	R	R	R
Выхлопная система		-	I	-	I	-	I	-	I
Система охлаждения		Первая проверка технического состояния через 60 000 км или 48 месяцев. После этого через каждые 30 000 км или 24 месяца.							
Хладагент/компрессор кондиционера		I	I	I	I	I	I	I	I
Воздушный фильтр системы климат-контроля	Кроме Австралии и Новой Зеландии	R	R	R	R	R	R	R	R
	Для Австралии и Новой Зеландии	I	R	I	R	I	R	I	R
Тормозные диски и колодки		I	I	I	I	I	I	I	I
Тормозные барабаны и накладки		-	I	-	I	-	I	-	I
Шланги, трубопроводы и соединения тормозной системы		I	I	I	I	I	I	I	I
Жидкость гидропривода тормозной системы/сцепления		I	R	I	R	I	R	I	R

ПЕРИОДИЧНОСТЬ ТЕХОБСЛУЖИВА-НИЯ	График штатного технического обслуживания автомобилей с дизельным двигателем [кроме Европы, включая Россию]								
	Количество месяцев или пробег, в зависимости от того, что наступит раньше								
	Месяцы	12	24	36	48	60	72	84	96
	км×1 000	15	30	45	60	75	90	105	120
ОБЪЕКТ ТЕХОБСЛУЖИВАНИЯ									
Стояночный тормоз		-	I	-	I	-	I	-	I
Рейка, тяги и пыльники рулевого упра-вления		I	I	I	I	I	I	I	I
Шаровые опоры подвески		I	I	I	I	I	I	I	I
Шина (давление и износ протектора)		I	I	I	I	I	I	I	I
Состояние аккумулятора		I	I	I	I	I	I	I	I

I: осмотр, при необходимости: регулировка, коррекция, очистка или замена.
R: Замена или изменение.

Техобслуживание в жестких условиях эксплуатации - для дизельного двигателя [кроме Европы - (включая Россию)]

ОБЪЕКТ ТЕХОБСЛУЖИВАНИЯ		ОПЕРАЦИЯ ТЕХОБСЛУЖИВАНИЯ	ПЕРИОДИЧНОСТЬ ТЕХОБСЛУЖИВАНИЯ	УСЛОВИЯ ЭКСПЛУАТАЦИИ
Моторное масло и фильтр	Для России, Австралии и Новой Зеландии	R	Каждые 7 500 км или 6 месяцев	A, B, C, D, E, F, G, H, I, J, K
	Кроме России, Австралии и Новой Зеландии	R	Каждые 5 000 км или 6 месяцев	A, B, C, D, E, F, G, H, I, J, K
Жидкость для механической трансмиссии		R	Каждые 120 000 км	C, D, E, F, G, H, I, J
Приводной вал и пыльники		I	В зависимости от состояния, осмотр должен выполняться чаще	C, D, E, F, G, H, I, J
Фильтр воздухоочистителя		R	В зависимости от состояния, замена должна выполняться чаще	C, E
Воздушный фильтр системы климат-контроля		R	В зависимости от состояния, замена должна выполняться чаще	C, E, G
Тормозные диски, колодки, суппорты и роторы		I	В зависимости от состояния, осмотр должен выполняться чаще	C, D, E, G, H
Тормозные барабаны и накладки		I	В зависимости от состояния, осмотр должен выполняться чаще	C, D, E, G, H
Стояночный тормоз		I	В зависимости от состояния, осмотр должен выполняться чаще	C, D, G, H
Рейка, тяги и пыльники рулевого управления		I	В зависимости от состояния, осмотр должен выполняться чаще	C, D, E, F, G

ОБЪЕКТ ТЕХОБСЛУЖИВАНИЯ	ОПЕРАЦИЯ ТЕХОБСЛУЖИВАНИЯ	ПЕРИОДИЧНОСТЬ ТЕХОБСЛУЖИВАНИЯ	УСЛОВИЯ ЭКСПЛУАТАЦИИ
Шаровые опоры подвески	I	В зависимости от состояния, осмотр должен выполняться чаще	C, D, E, F, G

Операция техобслуживания

I: осмотр, при необходимости: регулировка, коррекция, очистка или замена.

R: Замена или изменение.

НЕБЛАГОПРИЯТНЫЕ УСЛОВИЯ ЭКСПЛУАТАЦИИ

A: многократные поездки на короткие расстояния менее 8 км при нормальной температуре или менее 16 км при морозе.

B: Длительная работа двигателя на холостом ходу или езда на низкой скорости на большие расстояния.

C: Езда по ухабистым, пыльным, грязным, грунтовым, покрытым гравием или посыпанным солью дорогам.

D: Езда по дорогам, которые в холодную погоду обрабатываются солью или другими коррозионными веществами

E: Езда в условиях сильной запыленности воздуха.

F: Движение в плотном транспортном потоке.

G: Систематическая езда по крутым спускам и подъемам или горным дорогам.

H: Буксировка прицепа или использование багажника на крыше.

I: Использование автомобиля в патрульно-постовой службе, в службе такси, в коммерческих целях или для буксировки транспортных средств.

J: езда на скорости свыше 170 км/ч.

K: Езда с частыми остановками и троганием.

ОПИСАНИЕ ПУНКТОВ ПЛАНОВОГО ТЕХОБСЛУЖИВАНИЯ

Моторное масло и фильтр

Моторное масло и фильтр следует менять с периодичностью, указанной в графике технического обслуживания. Если автомобиль эксплуатируется в неблагоприятных условиях, замена масла и фильтра должны производиться чаще.

Приводные ремни

Осмотрите все приводные ремни на наличие порезов, трещин, признаков сильного износа или масляной пропитки и при необходимости замените их. Следует периодически проверять правильность натяжения приводных ремней и при необходимости выполнять их регулировку.

⚠ ПРЕДОСТЕРЕЖЕНИЕ

Во время проверки ремня замок зажигания должен находиться в положении «LOCK/OFF» (Блокировка/выкл.) или «ACC» (Доп. устройства).

Топливный фильтр (дизельный двигатель)

Засоренный фильтр может стать причиной снижения скорости автомобиля, повреждения системы очистки выхлопных газов и других проблем, например затрудненного запуска двигателя. Если в топливном баке скапливается чрезмерное количество посторонних веществ, может потребоваться более частая замена фильтра.
После установки нового фильтра дайте двигателю поработать несколько минут и проверьте, нет ли утечек в соединениях. Следует заменить топливный фильтр в специализированной мастерской. Kia рекомендует обратиться к официальному дилеру Kia или партнерской сервисной компании.

Топливный фильтр (бензиновый двигатель)

Бензиновый двигатель Kia оснащен топливным фильтром, который встроен в топливный бак и рассчитан на весь срок эксплуатации автомобиля. Регулярное обслуживание и замена не требуются, но это зависит от качества топлива. При возникновении серьезных неполадок безопасности (например, ограничения подачи топлива, неконтролируемого резкого увеличения подачи, потери мощности, затруднений при запуске двигателя и т. п.) необходимо проверить и при необходимости заменить фильтр.
Следует проверить или заменить топливный фильтр в специализированной мастерской. Kia рекомендует обратиться к официальному дилеру Kia или партнерской сервисной компании.

Топливопроводы, топливные шланги и патрубки

Проверьте Топливопроводы, шланги и соединения на предмет утечек и повреждений. Следует заменить топливопроводы, топливные шланги и соединения в специализированной мастерской. Kia рекомендует обратиться к официальному дилеру Kia или партнерской сервисной компании.

⚠ ПРЕДУПРЕЖДЕНИЕ

■ **Только для дизельного двигателя**

Никогда не работайте с системой впрыска при работающем двигателе или в течение 30 секунд после его выключения. Насос высокого давления, топливная рампа, инжекторы и трубопровод высокого давления находятся под высоким давлением даже после остановки двигателя. Струя, образовавшаяся в результате утечки топлива, может стать причиной серьезной травмы при контакте с телом человека. Люди с кардиостимуляторами не должны подходить к блоку управления двигателем или электропроводке при работающем двигателе ближе, чем на 30 см, поскольку ток высокого напряжения в системе впрыска топлива создает сильные магнитные поля.

Шланги паропроводов (для бензинового двигателя) и крышка горловины топливного бака

Шланг паропровода и крышку заливной горловины топливного бака следует осматривать с периодичностью, указанной в графике технического обслуживания. Убедитесь в правильности замены шланга паропровода и крышки заливной горловины топливного бака.

Вакуумные шланги вентиляции картера (при наличии)

Проверьте поверхность шлангов на наличие тепловых и/или механических повреждений. Жесткость и хрупкость резинового покрытия, трещины, разрывы, порезы, повреждения абразивного характера и чрезмерное разбухание указывают на ухудшение состояния шланга. Особое внимание следует обратить на поверхность шлангов, которые находятся рядом с источниками высокой температуры, например выпускной трубой.

Убедитесь, что шланги не контактируют с источниками тепла, острыми краями или движущимися деталями, которые стать быть причиной теплового или механического износа. Проверьте все соединения шлангов и убедитесь в их надежном креплении и отсутствии утечек. При обнаружении признаков ухудшения состояния или повреждений шланги следует немедленно заменить.

Фильтр воздухоочистителя

Следует заменить фильтр воздухоочистителя в специализированной мастерской. Kia рекомендует обратиться к официальному дилеру Kia или партнерской сервисной компании.

Свечи зажигания (для бензинового двигателя)

Убедитесь в том, чтобы были установлены новые свечи зажигания с правильными тепловыми характеристиками.

⚠ ПРЕДУПРЕЖДЕНИЕ

Не отсоединяйте и не проверяйте свечи зажигания, когда двигатель горячий. Вы можете обжечься.

Клапанный зазор (для двигателя Kappa 1,0 л T-GDI)

Проверьте клапан на наличие чрезмерного шума и/или вибрации двигателя и отрегулируйте при необходимости. В этом случае следует пройти обслуживание в специализированной мастерской. Kia рекомендует обратиться к официальному дилеру Kia или партнерской сервисной компании.

Система охлаждения

Проверьте на предмет утечек и повреждений такие компоненты системы охлаждения, как радиатор, расширительный бачок, шланги и соединения. Замените любые поврежденные детали.

Охлаждающая жидкость

Охлаждающую жидкость следует менять с периодичностью, указанной в графике технического обслуживания.

Жидкость для механической трансмиссии

Проверяйте жидкость для механической трансмиссии в соответствии с графиком техобслуживания.

Шланги и трубопроводы тормозной системы

Визуально проверьте правильность установки, наличие потертостей, трещин, следов износа и утечек. Немедленно замените любые изношенные или поврежденные детали.

Жидкость гидропривода тормозной системы/сцепления (при наличии)

Проверьте уровень жидкости в бачке гидропривода сцепления / тормозной системы. Уровень должен находиться между отметками «MIN» (Мин.) и «MAX» (Макс.), нанесенными на стенке бачка. Используйте только жидкость, предназначенную для гидропривода сцепления / тормозной системы и соответствующую спецификации DOT 3 или DOT 4.

Стояночный тормоз

Осмотрите систему стояночного тормоза, включая рычаг (или педаль) стояночного тормоза и тросы.

Скобы и диски дисковых тормозов

Проверьте колодки на наличие чрезмерного износа, диски — на биение и износ, а суппорты — на наличие утечки жидкости.
Дополнительные сведения о проверке колодок или максимально допустимом износе накладок см. на веб-сайте Kia (www.kia-hotline.com).

Монтажные болты подвески

Проверьте соединения подвески на наличие ослаблений или повреждений. Затяните до требуемого крутящего момента.

Коробка рулевого механизма, тяги и чехлы, шаровая опора нижнего рычага

Когда автомобиль остановлен и выключен двигатель, проверьте наличие избыточного люфта у рулевого колеса.
Проверьте привод на наличие изгибов или повреждений. Проверьте пыльники и шаровые опоры на наличие следов износа, трещин или повреждений. Замените любые поврежденные детали.

Приводные валы и пыльники

Проверьте приводные валы, пыльники и зажимы на наличие трещин, следов износа или повреждений. Замените поврежденные детали и при необходимости смените набивку.

Хладагент системы кондиционирования воздуха (при наличии)

Проверьте линии и соединения системы кондиционирования на предмет утечек и повреждений.

МОТОРНОЕ МАСЛО (БЕНЗИНОВЫЙ ДВИГАТЕЛЬ)

Проверка уровня моторного масла

■ Бензиновый двигатель Kappa 1,0 л T-GDI

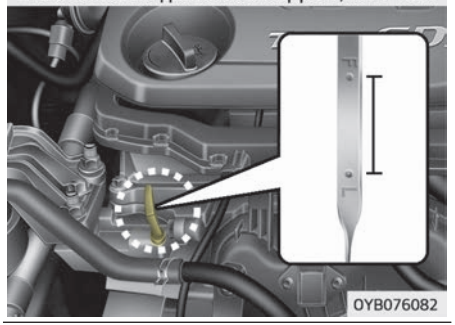

■ Бензиновый двигатель Kappa 1,2 л MPI

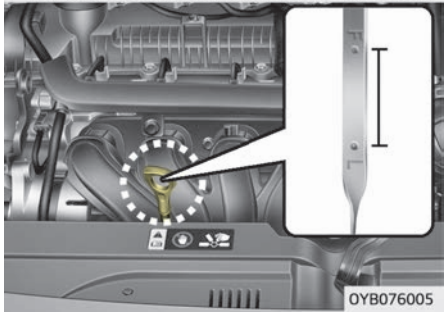

■ Бензиновый двигатель Kappa 1,4 л MPI

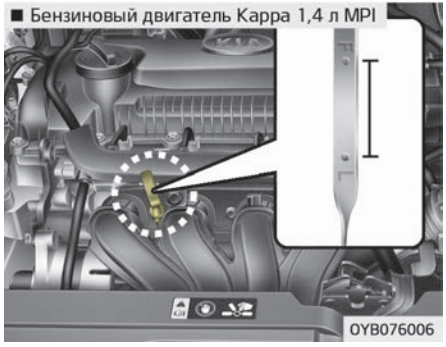

1. Убедитесь, что автомобиль стоит на ровном участке грунта.
2. Запустите двигатель и дайте ему разогреться до нормальной рабочей температуры.
3. Выключите двигатель и подождите несколько минут (около 5 минут), чтобы масло вернулось в поддон картера.
4. Вытяните щуп, протрите его и снова вставьте на полную длину.

⚠ ПРЕДУПРЕЖДЕНИЕ

■ Шланг радиатора

Будьте очень осторожны, чтобы не коснуться шланга радиатора при проверке или добавлении моторного масла, так как он может быть достаточно горячим и вызвать ожог.

5. Снова выньте щуп и проверьте уровень масла. Уровень должен находиться между отметками «F» и «L».

⚠ ПРЕДОСТЕРЕЖЕНИЕ

- **Не заливайте в двигатель слишком много масла. Это может повредить его.**
- **Не допускайте пролития моторного масла при его добавлении или замене. Если капли масла попали в моторное отделение, немедленно вытрите их.**

(Продолжение)

(Продолжение)

- **Протирать указатель уровня масла необходимо чистой тряпкой. Если на тряпке будут частички грязи, это может привести к повреждению двигателя.**

■ Бензиновый двигатель Kappa 1,0 л T-GDI

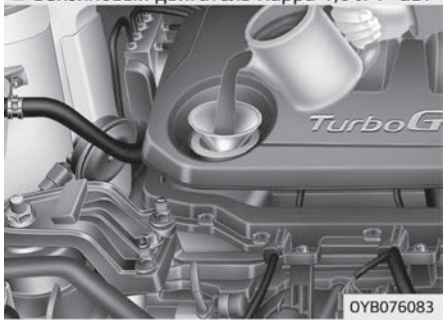

■ Бензиновый двигатель Kappa 1,2л MPI

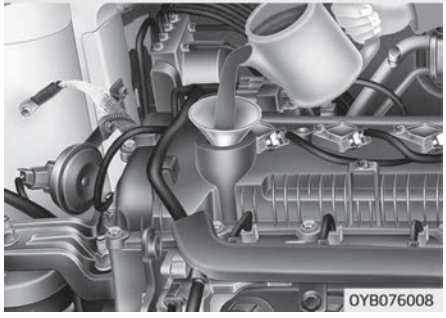

■ Бензиновый двигатель Kappa 1,4 л MPI

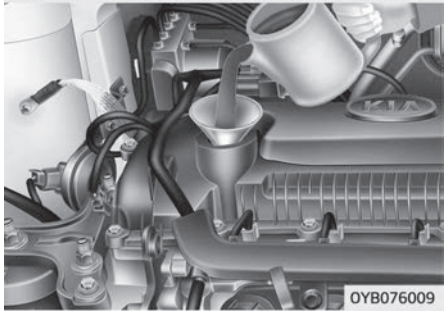

Если уровень масла находится на отметке «L» (минимум) или близко к ней, добавьте достаточно масла, чтобы его уровень достиг отметки «F» (максимум). **Не доливайте слишком много масла.**

Используйте воронку, чтобы не пролить масло на компоненты двигателя.

Используйте только указанное моторное масло. (См. раздел "Рекомендуемые смазочные материалы и их количество" на странице 9-13.)

Замена моторного масла и фильтра

Следует заменить моторное масло и фильтр в специализированной мастерской. Kia рекомендует обратиться к официальному дилеру Kia или партнерской сервисной компании.

⚠ ПРЕДУПРЕЖДЕНИЕ

Отработанное моторное масло может вызвать раздражение кожи или раковые заболевания, если будет контактировать с кожей в течение длительного времени. Отработанное моторное масло содержит химические вещества, которые вызывали раковые заболевания у лабораторных животных. Всегда защищайте кожу и как можно скорее после контакта с использованным маслом тщательно мойте руки с мылом в теплой воде.

МОТОРНОЕ МАСЛО (ДИЗЕЛЬНЫЙ ДВИГАТЕЛЬ)

Проверка уровня моторного масла

1. Убедитесь, что автомобиль стоит на ровном участке грунта.
2. Запустите двигатель и дайте ему разогреться до нормальной рабочей температуры.
3. Выключите двигатель и подождите несколько минут (около 5 минут), чтобы масло вернулось в поддон картера.
4. Вытяните щуп, протрите его и снова вставьте на полную длину.

⚠ ПРЕДУПРЕЖДЕНИЕ

■ Шланг радиатора

Будьте очень осторожны, чтобы не коснуться шланга радиатора при проверке или добавлении моторного масла, так как он может быть достаточно горячим и вызвать ожог.

5. Снова выньте щуп и проверьте уровень масла. Уровень должен находиться между отметками «F» и «L».

⚠ ПРЕДОСТЕРЕЖЕНИЕ

- **Не допускайте пролития моторного масла при его добавлении или замене. Если капли масла попали в моторное отделение, немедленно вытрите их.**
- **Протирать указатель уровня масла необходимо чистой тряпкой. Если на тряпке будут частички грязи, это может привести к повреждению двигателя.**

Если уровень масла находится на отметке «L» (минимум) или близко к ней, добавьте достаточно масла, чтобы его уровень достиг отметки «F» (максимум). Не доливайте слишком много масла.

Используйте только указанное моторное масло. (См. раздел "Рекомендуемые смазочные материалы и их количество" на странице 9-13.)

Замена моторного масла и фильтра

Следует заменить моторное масло и фильтр в специализированной мастерской. Kia рекомендует обратиться к официальному дилеру Kia или партнерской сервисной компании.

⚠ ПРЕДУПРЕЖДЕНИЕ

Отработанное моторное масло может вызвать раздражение кожи или раковые заболевания, если будет контактировать с кожей в течение длительного времени. Отработанное моторное масло содержит химические вещества, которые вызывали раковые заболевания у лабораторных животных. Всегда защищайте кожу и как можно скорее после контакта с использованным маслом тщательно мойте руки с мылом в теплой воде.

ОХЛАЖДАЮЩАЯ ЖИДКОСТЬ ДВИГАТЕЛЯ

Система охлаждения высокого давления оборудована бачком, который наполнен антифризом для использования в течение всего года. Бачок заполняется на заводе-изготовителе.
Проверяйте защиту антифриза и уровень охлаждающей жидкости по крайней мере один раз в год, в начале зимнего сезона и перед поездкой в места с холодным климатом.

⚠ ПРЕДОСТЕРЕЖЕНИЕ

- **Если двигатель перегрелся из-за низкого уровня охлаждающей жидкости, ее резкое добавление может привести к появлению трещин в двигателе. Чтобы предотвратить повреждения, охлаждающую жидкость следует добавлять медленно и в небольших количествах.**
- **Не эксплуатируйте автомобиль без охлаждающей жидкости двигателя. Это может стать причиной поломки водяного насоса, заклинивания двигателя и т. п.**

Проверка уровня охлаждающей жидкости

⚠ ПРЕДУПРЕЖДЕНИЕ

Снятие крышки радиатора

- **Никогда не пытайтесь снять крышку радиатора, пока двигатель работает или еще горячий. Это может привести к повреждению двигателя и системы охлаждения. Кроме того, горячая охлаждающая жидкость или пар могут стать причиной серьезных травм.**

(Продолжение)

(Продолжение)

- **Заглушите двигатель и подождите, пока он не остынет. Будьте крайне осторожны при снятии крышки радиатора. Оберните ее толстым полотенцем и медленно поворачивайте против часовой стрелки до первого упора. Отойдите назад, когда в системе охлаждения будет сбрасываться давление.**
  Когда вы убедитесь, что давление полностью сброшено, нажмите на крышку через толстое полотенце и продолжайте вращать ее против часовой стрелки, чтобы снять.
- **Даже если двигатель не работает, не снимайте крышку радиатора или сливную пробку, пока двигатель и радиатор не остынут. Горячая охлаждающая жидкость и пар под давлением все еще могут вырваться наружу и вызвать серьезные травмы.**

⚠ ПРЕДУПРЕЖДЕНИЕ

Работа электродвигателя (вентилятора охлаждения) зависит от температуры охлаждающей жидкости двигателя, давления хладагента и скорости автомобиля.

Иногда он может работать даже при выключенном двигателе. Соблюдайте крайнюю осторожность при работе вблизи лопастей вентилятора охлаждения, чтобы не пораниться при их вращении. Так как температура охлаждающей жидкости двигателя уменьшается, электродвигатель автоматически выключится. Это нормальное явление.

■ Бензиновый двигатель Kappa 1,0 л T-GDI

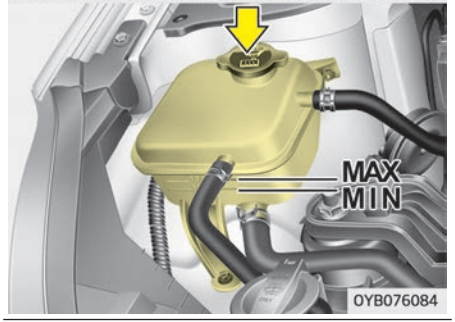

■ Бензиновый двигатель Kappa 1,2/1,4 л MPI

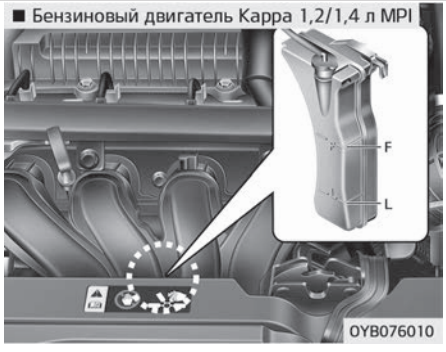

■ Дизельный двигатель U-II 1,6 л

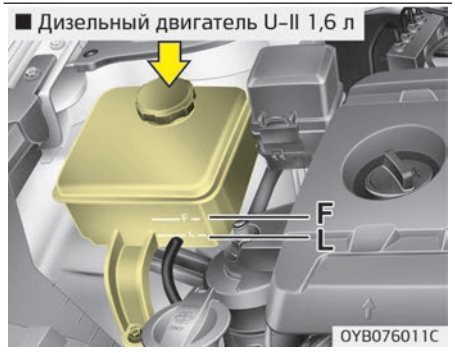

Проверьте состояние и соединения всех шлангов систем охлаждения и обогрева. Замените все вздутые или изношенные шланги.

Уровень охлаждающей жидкости при холодном двигателе должен находиться между отметками MAX и MIN (F и L) на боку бачка для охлаждающей жидкости.

При низком уровне охлаждающей жидкости добавьте нужное количество дистиллированной (деионизированной) или мягкой воды. Доведите уровень до отметки MAX (F), но не переполняйте.

Если требуется частая дозаправка, следует проверить систему в специализированной мастерской. Kia рекомендует обратиться к официальному дилеру Kia или партнерской сервисной компании.

Рекомендуемая охлаждающая жидкость двигателя

- При добавлении охлаждающей жидкости используйте только деионизированную воду или умягченную воду для данного автомобиля; запрещается доливать жесткую воду в охлаждающую жидкость, которой заправлен автомобиль на заводе-изготовителе. Использование неподходящей охлаждающей жидкости может привести к серьезной неисправности или повреждению двигателя.
- В двигателе вашего автомобиля имеются алюминиевые детали, которые необходимо защитить от коррозии и замерзания с помощью охлаждающей жидкости на основе этиленгликоля с фосфатами.
- НЕ ИСПОЛЬЗУЙТЕ охлаждающую жидкость на основе этилового или метилового спирта и не смешивайте ее с рекомендованной охлаждающей жидкостью.
- Не используйте раствор с содержанием антифриза более 60 % или менее 35 %, поскольку это может снизить его эффективность.

Процентное содержание компонентов смеси приведено в следующей таблице.

Температура окружающего воздуха	Процентное содержание компонентов смеси (объем)	
	Антифриз	Вода
–15 °C	35	65
-25 °C	40	60
-35 °C	50	50
-45 °C	60	40

■ Бензиновый двигатель Kappa 1,0 л T-GDI

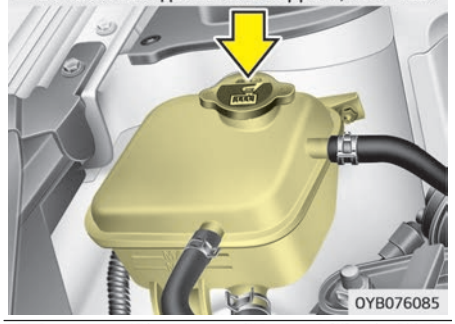

■ Бензиновый двигатель Kappa 1,2/1,4 л MPI

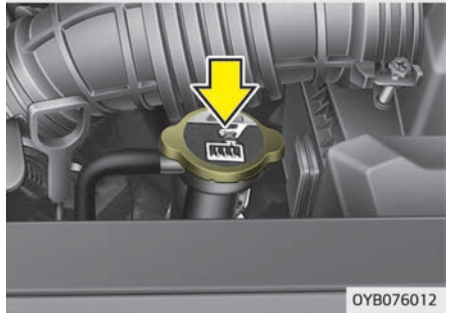

■ Дизельный двигатель U-II 1,6 л

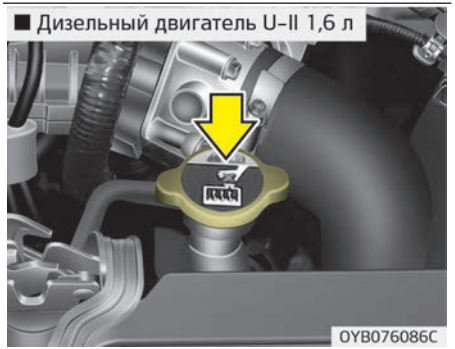

⚠ ПРЕДУПРЕЖДЕНИЕ

Крышка радиатора

Не снимайте крышку радиатора, пока двигатель горячий. Под давлением может произойти выброс крайне горячей охлаждающей жидкости и пара, что приведет к серьезной травме.

Замена охлаждающей жидкости

Следует заменить охлаждающую жидкость в специализированной мастерской. Kia рекомендует обратиться к официальному дилеру Kia или партнерской сервисной компании.

⚠ ПРЕДОСТЕРЕЖЕНИЕ

Перед заливкой охлаждающей жидкости, в целях предотвращения ее перелива на детали двигателя, такие как генератор переменного тока, положите толстую ткань вокруг крышки радиатора.

⚠ ПРЕДУПРЕЖДЕНИЕ

■ Охлаждающая жидкость

- **Не заливайте охлаждающую жидкость радиатора или антифриз в бачок для жидкости стеклоомывателя.**

(Продолжение)

(Продолжение)

- **При распылении на лобовое стекло охлаждающая жидкость радиатора может серьезно ухудшить видимость и стать причиной потери управления автомобилем, кроме того она способна вызвать повреждения краски и облицовки кузова.**

ЖИДКОСТЬ ГИДРОПРИВОДА ТОРМОЗНОЙ СИСТЕМЫ/СЦЕПЛЕНИЯ (ПРИ НАЛИЧИИ)

Проверка уровня жидкости в гидроприводе сцепления/тормозной системы

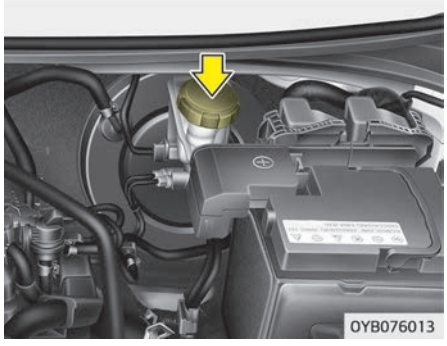

Периодически проверяйте уровень жидкости в бачке. Уровень жидкости должен находиться в пределах между отметками «MAX» (Макс.) и «MIN» (Мин.), нанесенными на боковой части бачка.

Перед снятием крышки бачка и добавлением жидкости для гидравлической системы тормозов/сцепления тщательно очистите место вокруг крышки бачка, чтобы предотвратить загрязнение жидкости.

Если уровень низкий, долейте жидкость до отметки «MAX». Уровень жидкости снижается по мере увеличения пробега. Это нормальное состояние, связанное с износом тормозных накладок.

При очень низком уровне жидкости следует проверить систему в специализированной мастерской. Kia рекомендует обратиться к официальному дилеру Kia или партнерской сервисной компании.

Используйте только тот тип тормозной жидкости, который указан в технических характеристиках. (См. раздел “Рекомендуемые смазочные материалы и их количество” на странице 9-13.)

Никогда не смешивайте различные типы жидкости.

⚠ ПРЕДУПРЕЖДЕНИЕ

■ Убывание жидкости для тормозной системы/сцепления

Если требуется частая дозаправка тормозной системы / системы сцепления жидкостью, следует проверить систему в специализированной

(Продолжение)

(Продолжение)

мастерской. Kia рекомендует обратиться к официальному дилеру Kia или партнерской сервисной компании.

⚠ ПРЕДУПРЕЖДЕНИЕ

■ Жидкость гидропривода тормозной системы/сцепления

При замене и добавлении жидкости для гидравлической системы тормозов/сцепления с ней следует обращаться осторожно. Не допускайте попадания жидкости в глаза. Если жидкость попала в глаза, немедленно промойте их большим количеством проточной воды из крана. Как можно скорее обратитесь к врачу.

⚠ ПРЕДОСТЕРЕЖЕНИЕ

Не допускайте попадания жидкости на лакокрасочное покрытие кузова, так как это может привести к его

(Продолжение)

(Продолжение)

повреждению. Не следует использовать жидкость для тормозной системы/сцепления, которая долгое время подвергалась воздействию открытого воздуха, так как ее качество невозможно гарантировать. Ее необходимо надлежащим образом утилизировать. Не заливайте жидкости неподходящего типа. Попадание всего нескольких капель жидкости на основе минеральных масел, например моторного масла, в тормозную систему или систему сцепления может привести к повреждению деталей этих систем.

ЖИДКОСТЬ ДЛЯ СТЕКЛООМЫВАТЕЛЯ

Проверка уровня омывающей жидкости

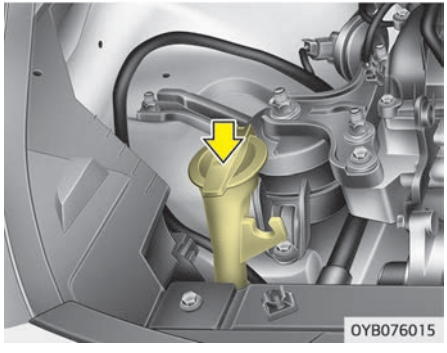

Бачок имеет прозрачный корпус, поэтому уровень жидкости можно контролировать визуально снаружи.
Проверьте уровень жидкости и долейте при необходимости. Если омывающая жидкость недоступна, можно использовать обычную воду. Однако при холодной погоде для предотвращения замерзания используйте незамерзающую омывающую жидкость.

⚠ ПРЕДУПРЕЖДЕНИЕ

■ Охлаждающая жидкость

- **Не заливайте охлаждающую жидкость радиатора или антифриз в бачок для жидкости стеклоомывателя.**
- **При распылении на лобовое стекло охлаждающая жидкость радиатора может серьезно ухудшить видимость и стать причиной потери управления автомобилем, повреждения лакокрасочного покрытия и обивки кузова.**
- **Жидкости для омывателя лобового стекла содержат некоторое количество спирта и могут воспламеняться при определенных обстоятельствах. Не допускайте контакта жидкости стеклоомывателя или бачка для жидкости с искрами или открытым пламенем. Это может привести к повреждению автомобиля или травмам пассажиров.**

(Продолжение)

(Продолжение)

- **Жидкость стеклоомывателя ядовита для людей и животных. Не пейте жидкость для стеклоомывателя и избегайте контакта с ней. Это может нанести существенный вред здоровью или привести к смертельному исходу.**

СТОЯНОЧНЫЙ ТОРМОЗ

Проверка стояночного тормоза

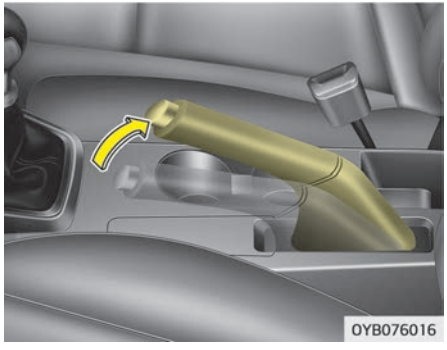

Проверьте ход стояночного тормоза, подсчитав количество слышимых «щелчков», полностью отпустив его из отжатого положения. Также стояночный тормоз должен самостоятельно обеспечивать удержание автомобиля на достаточно крутом уклоне. Если ход больше или меньше указанного, следует проверить систему в специализированной мастерской. Kia рекомендует обратиться к официальному дилеру Kia или партнерской сервисной компании.

Ход педали: 5~7 «щелчков» с усилием 20 кг (196 Н).

ТОПЛИВНЫЙ ФИЛЬТР (ДЛЯ ДИЗЕЛЬНОГО ДВИГАТЕЛЯ)

Слив воды с топливного фильтра

В топливном фильтре дизельного двигателя вода отделяется от топлива и скапливается в нижней части устройства.
Если в топливном фильтре скапливается вода, при переводе ключа зажигания в положении «ON» (Вкл.) загорается сигнальная лампа.

Если загорается эта сигнальная лампа, автомобиль необходимо доставить в профессиональную мастерскую для слива воды и проверки системы. Kia рекомендует обратиться к официальному дилеру Kia или партнерской сервисной компании.

⚠ ПРЕДОСТЕРЕЖЕНИЕ

Если вовремя не сливать скопившуюся в топливном фильтре воду, она может проникнуть через фильтр и привести к повреждению основных компонентов автомобиля, таких как топливная система.

Замена фильтрующего элемента топливного фильтра

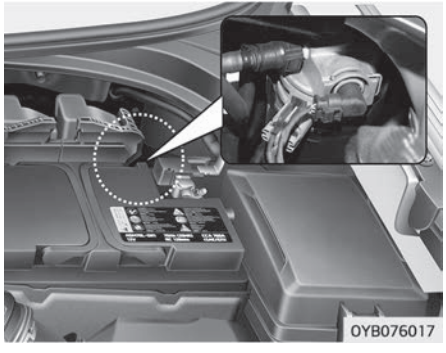

✻ ПРИМЕЧАНИЕ

При замене фильтрующего элемента топливного фильтра следует использовать запасные детали из специализированной мастерской. Kia рекомендует обратиться к официальному дилеру Kia или партнерской сервисной компании.

ВОЗДУХООЧИСТИТЕЛЬ

Замена фильтра

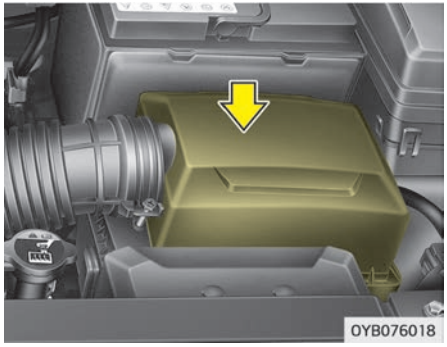

При необходимости фильтр может быть заменен, промывка не допускается.
Его можно очистить в процессе проверки фильтрующего элемента воздухоочистителя.
Очистите фильтр при помощи сжатого воздуха.

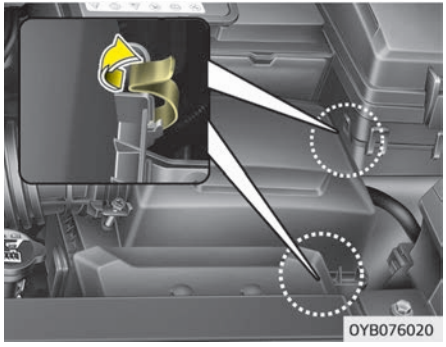

1. Освободите фиксаторы, удерживающие крышку воздухоочистителя, и откройте крышку.

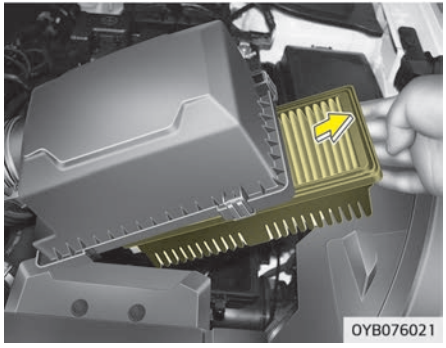

2. Протрите внутреннюю поверхность воздухоочистителя.
3. Вытяните фильтр воздухоочистителя.
4. Зафиксируйте крышку с помощью фиксаторов.

Замену фильтра необходимо производить в соответствии с графиком технического обслуживания.
При эксплуатации автомобиля в условиях повышенной запыленности воздуха или в песчаной местности, менять фильтр воздухоочистителя необходимо чаще, чем это рекомендовано. (См. раздел “Техническое обслуживание в неблагоприятных условиях эксплуатации” на странице 8-19.)

⚠ ПРЕДОСТЕРЕЖЕНИЕ

- **Не управляйте автомобилем без фильтра воздухоочистителя; это может привести к чрезмерному износу двигателя.**

(Продолжение)

(Продолжение)

- **При снятии фильтра воздухоочистителя следите за тем, чтобы пыль или грязь не попадали во впускной воздуховод, поскольку это может привести к повреждению.**
- **Следует использовать запасные детали из специализированной мастерской. Kia рекомендует обратиться к официальному дилеру Kia или партнерской сервисной компании.**

ВОЗДУШНЫЙ ФИЛЬТР СИСТЕМЫ КЛИМАТ-КОНТРОЛЯ

Осмотр фильтра

Замену воздушного фильтра системы климат-контроля необходимо производить в соответствии с графиком технического обслуживания. В случае продолжительной эксплуатации автомобиля в городах с сильно загрязненным воздухом или на запыленных неровных дорогах, осмотры и замены необходимо проводить чаще. При самостоятельной замене воздушного фильтра системы климат-контроля следует придерживаться следующей процедуры и действовать осторожно, чтобы не повредить другие компоненты.

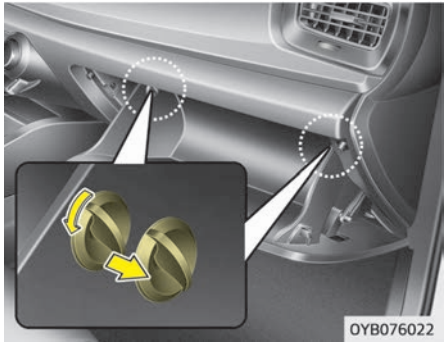

1. Откройте перчаточный ящик и снимите заглушки с обеих сторон.

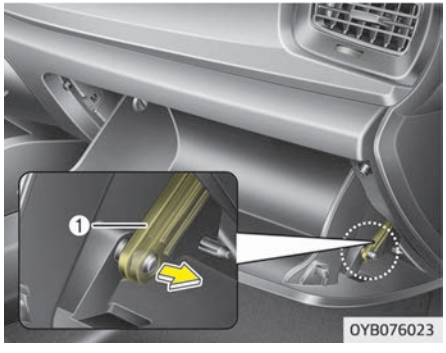

2. Вытяните опорную пластину (1).

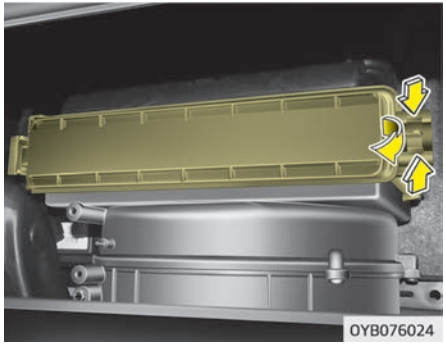

3. Снимите крышку воздушного фильтра климат-контроля, одновременно нажав на замок с правой стороны крышки.

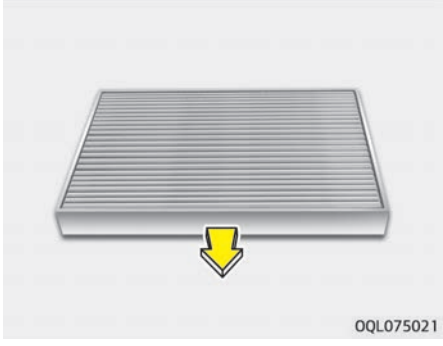

4. Замените фильтр.
5. Установка выполняется в порядке, обратном разборке.

✻ ПРИМЕЧАНИЕ

При замене воздушного фильтра системы климат-контроля устанавливайте его правильно. В противном случае в системе могут появиться шумы, а эффективность фильтрации может снизиться.

ЩЕТКИ СТЕКЛООЧИСТИТЕЛЯ

Осмотр щеток

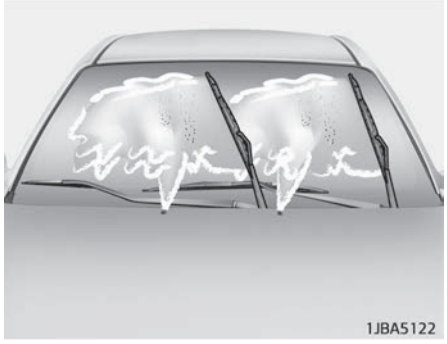

✻ ПРИМЕЧАНИЕ

Горячий воск, применяемый на автоматических установках коммерческой мойки автомобилей, затрудняет очистку лобового стекла.

Загрязнение лобового стекла или щеток стеклоочистителей посторонними веществами может снизить эффективность очистителей лобового стекла. Распространенными источниками загрязнения являются насекомые, древесный сок и процедуры обработки горячим воском, применяемые на некоторых коммерческих автомойках. Если щетки не работают должным образом, очистите стекло и щетки с помощью качественного очистителя или мягкого моющего средства, а затем тщательно промойте чистой водой.

⚠ ПРЕДОСТЕРЕЖЕНИЕ

Для предотвращения повреждения щеток стеклоочистителей не используйте при их чистке или обработке близлежащих участков бензин, керосин, растворитель для краски или другие растворители.

Замена щеток

Причиной плохой работы стеклоочистителей могут быть изношенные или потрескавшиеся щетки, которые необходимо заменить.

⚠ ПРЕДОСТЕРЕЖЕНИЕ

Для предотвращения повреждений рычагов стеклоочистителей или других компонентов не пытайтесь двигать стеклоочистители вручную.

⚠ ПРЕДОСТЕРЕЖЕНИЕ

Использование щеток стеклоочистителей, отличных от рекомендованных, может привести к их неисправности и выходу из строя.

Щетка стеклоочистителя лобового стекла

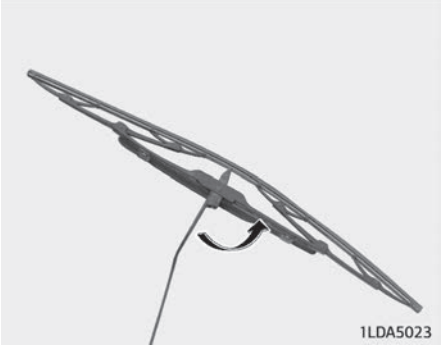

Тип A

1. Поднимите рычаг стеклоочистителя и поверните узел щетки так, чтобы был виден пластмассовый фиксатор.

⚠ ПРЕДОСТЕРЕЖЕНИЕ

Не допускайте падения рычага стеклоочистителя на лобовое стекло, поскольку в результате на стекле

(Продолжение)

(Продолжение)

могут появиться сколы или трещины.

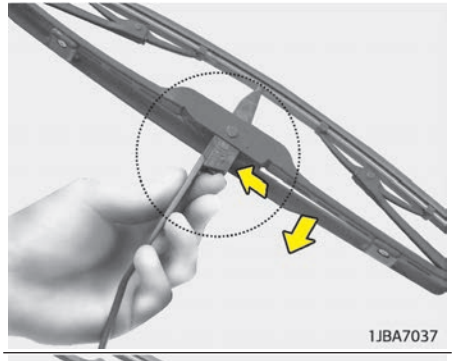

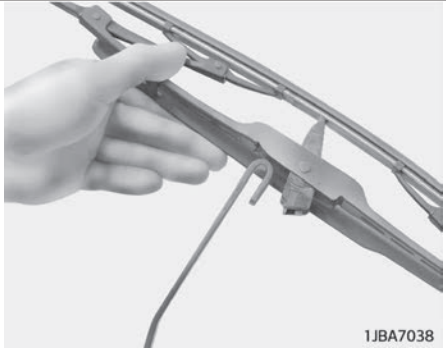

2. Сожмите фиксатор и сдвиньте узел щетки вниз.
3. Снимите его с рычага.
4. Установите узел щетки на место в порядке, обратном снятию.

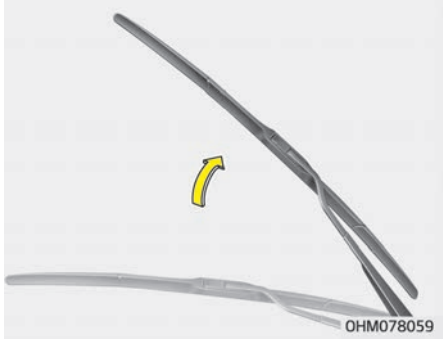

Тип B

1. Поднимите рычаг стеклоочистителя.

⚠ ПРЕДОСТЕРЕЖЕНИЕ

Не допускайте падения рычага стеклоочистителя на лобовое стекло,

(Продолжение)

(Продолжение)

поскольку в результате на стекле могут появиться сколы или трещины.

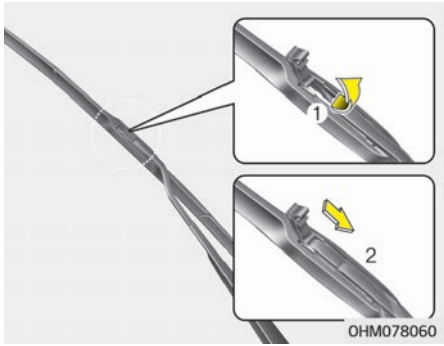

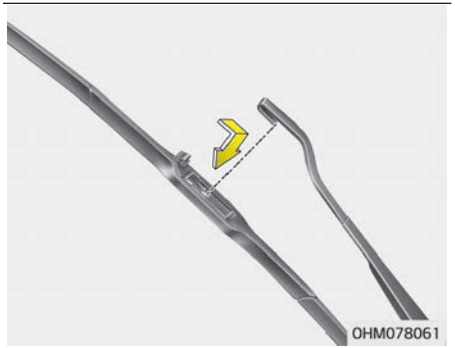

2. Поднимите зажим щетки стеклоочистителя. Затем потяните вниз и снимите узел щетки.
3. Установите новый узел щетки.

Щетка стеклоочистителя заднего стекла

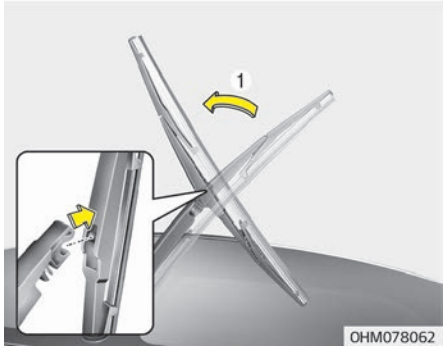

1. Поднимите рычаг стеклоочистителя (1) и извлеките узел щетки.

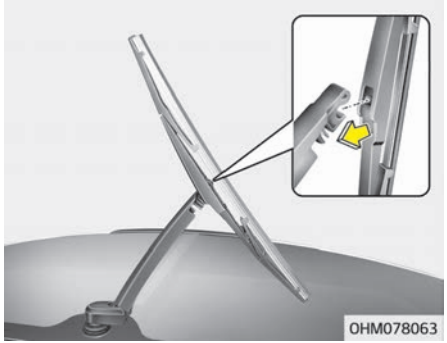

2. Установите новый узел щетки, вставив центральную секцию в гнездо на рычаге стеклоочистителя до щелчка.
3. Убедитесь в том, что узел щетки установлен надежно, попытавшись слегка потянуть за него.

Для предотвращения повреждения рычагов и других частей стеклоочистителей следует заменить щетки стеклоочистителя в специализированной мастерской. Kia рекомендует обратиться к официальному дилеру Kia или партнерской сервисной компании.

АККУМУЛЯТОР

Повышение срока службы аккумулятора

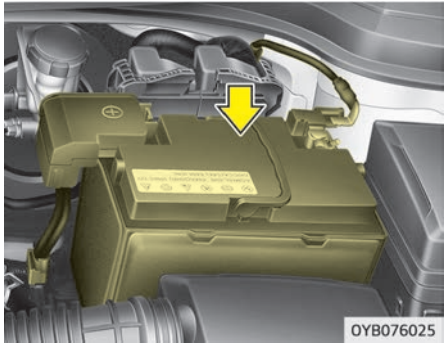

- Аккумулятор должен быть надежно закреплен.
- Верхняя сторона аккумулятора должна быть чистой и сухой.
- Клеммы и соединения нужно содержать в чистоте, они должны быть затянуты и смазаны техническим вазелином или смазкой для клемм.
- Пролитый электролит нужно немедленно смывать с аккумулятора раствором воды и столовой соды.
- Если эксплуатация автомобиля не планируется в течение длительного времени, отсоедините провода от аккумулятора.

✻ ПРИМЕЧАНИЕ

В заводской комплектации на автомобиль устанавливается аккумулятор, не требующий технического обслуживания. Если автомобиль оснащен аккумулятором с отметками «LOWER» (Нижний уровень) и «UPPER» (Верхний уровень) на боковой стенке, в нем можно проверять уровень электролита. Уровень электролита должен находиться между отметками «LOWER» (Нижний уровень) и «UPPER» (Верхний уровень). Если уровень электролита низкий, то в аккумулятор требуется долить дистиллированную (деминерализованную) воду (запрещается доливать серную кислоту или другой электролит). В процессе доливки следите за тем, чтобы не забрызгать аккумулятор и соседние компоненты. Не следует пе-

(Продолжение)

(Продолжение)

реполнять элементы аккумулятора. Это может вызвать коррозию других деталей. Затем обязательно завинтите колпачки элементов аккумулятора. Обратитесь в специализированную мастерскую. Kia рекомендует обратиться к официальному дилеру Kia или партнерской сервисной компании.

⚠ ПРЕДУПРЕЖДЕНИЕ

■ **Опасности, связанные с аккумулятором**

Перед работой с аккумулятором в обязательном порядке прочтите следующие инструкции.

Не подносите к аккумулятору зажженные сигареты и другие источники открытого огня или искр.

(Продолжение)

(Продолжение)

В элементах аккумулятора постоянно присутствует водород — легковоспламеняющийся газ, который при возгорании может взорваться.

Храните аккумулятор в недоступном от детей месте, так как он заполнен высоко агрессивной СЕРНОЙ КИСЛОТОЙ. Не допускайте попадания аккумуляторной кислоты на кожу, в глаза, на одежду и на лакокрасочное покрытие.

(Продолжение)

(Продолжение)

Если электролит попал в глаза, промойте их чистой водой в течение по меньшей мере 15 минут и немедленно обратитесь за медицинской помощью. При попадании электролита на кожу тщательно промойте пораженный участок. Если вы почувствовали боль или жжение, немедленно обратитесь за медицинской помощью.

При зарядке аккумулятора или работе рядом с ним пользуйтесь защитными очками. При работе в замкнутом пространстве требуется обеспечить достаточную вентиляцию.

(Продолжение)

(Продолжение)

Неправильно утилизированный аккумулятор может нанести вред окружающей среде и здоровью человека. Утилизировать аккумулятор нужно в соответствии с местными законами или нормами.

Аккумулятор содержит свинец. Не выбрасывайте его после использования. Обратитесь в специализированную мастерскую. Kia рекомендует обратиться к официальному дилеру Kia или партнерской сервисной компании.

- **При подъеме аккумулятора возможна утечка аккумуляторной кислоты, вызванная чрезмерным давлением на пластиковый корпус, что грозит получением травм. Аккумулятор следует поднимать с помощью специального держателя или руками, взяв его за противоположные углы.**

(Продолжение)

(Продолжение)

- **Не следует заряжать аккумулятор, подключенный к сети автомобиля.**
- **Электрическая система зажигания работает под высоким напряжением. Не прикасайтесь к этим компонентам, если работает двигатель или включено зажигание.**

Несоблюдение приведенных выше мер предосторожности может стать причиной получения тяжелых травм или гибели.

⚠ ПРЕДОСТЕРЕЖЕНИЕ

- **Если автомобиль длительное время не будет эксплуатироваться в условиях низкой температуры, отсоедините аккумулятор и храните его в помещении.**
- **Аккумулятор должен быть всегда полностью заряжен для предотвращения повреждения корпуса в местах с низкой температурой.**

(Продолжение)

(Продолжение)

- **Аккумулятор может разрядиться, если к нему подключены посторонние электронные устройства. Не следует использовать устройства, не одобренные производителем автомобиля.**

Табличка с указанием емкости аккумулятора

■ Пример

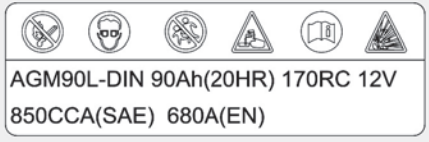

OUM074113L

❊ Фактическая табличка с информацией об аккумуляторе в автомобиле может отличаться от изображенной на рисунке.

1. AGM90L-DIN: наименование модели аккумулятора Kia
2. 90 Ач (20 ч): номинальная емкость (в ампер-часах)
3. 170RC: номинальная резервная емкость (в минутах)
4. 12 В — номинальное напряжение
5. 850CCA (SAE): испытание при низких температурах, ток в амперах по SAE
6. 680A: ток в амперах по результатам испытаний при низких температурах по EN

Зарядка аккумулятора

В автомобиле установлен кальциевый аккумулятор, не требующий обслуживания.

- Если аккумулятор разряжается за короткое время (например, вследствие того, что были оставлены включенными фары головного света или освещение в салоне, пока автомобиль не использовался), то заряжать его следует медленно (малым током) в течение 10 часов.

- Если аккумулятор постепенно разряжается из-за большой электрической нагрузки в процессе эксплуатации автомобиля, то его зарядку нужно выполнять при токе 20–30 А в течение двух часов.

⚠ ПРЕДУПРЕЖДЕНИЕ

■ Зарядка аккумулятора

Во время зарядки аккумулятора соблюдайте следующие меры предосторожности:

- **Снимите аккумулятор с автомобиля и разместите в помещении с хорошей вентиляцией.**
- **Рядом с аккумулятором не разрешается курить, также он не должен располагаться вблизи источников открытого огня и искр.**
- **Во время зарядки постоянно наблюдайте за аккумулятором, выключайте или снижайте ток зарядки, если элементы аккумулятора начинают активно выделять газ (кипеть) или температура в каком-либо элементе превышает 49 °C.**

(Продолжение)

(Продолжение)

- **При работе с аккумулятором, находящимся на зарядке, используйте защитные очки.**
- **Аккумулятор отключается от зарядного устройства в следующем порядке.**
  1. **Отключите сетевой выключатель зарядного устройства аккумулятора.**
  2. **Отсоедините зажим отрицательного вывода от отрицательной клеммы аккумулятора.**
  3. **Отсоедините зажим положительного вывода от положительной клеммы аккумулятора.**

⚠ ПРЕДУПРЕЖДЕНИЕ

- **Перед тем как выполнять обслуживание или подзарядку аккумулятора, отключите все потребители и выключите двигатель.**
- **При отключении и подключении аккумулятора отрицательный кабель следует отключать первым и подключать последним.**

(Продолжение)

(Продолжение)

- **Рекомендуется проводить операции, связанные с аккумулятором, в специализированной мастерской. Kia рекомендует обратиться к официальному дилеру Kia или партнерской сервисной компании.**

⚠ ПРЕДОСТЕРЕЖЕНИЕ

- **Следует предохранять аккумулятор от воздействия воды и других жидкостей.**
- **В целях безопасности следует использовать запасные детали из специализированной мастерской. Kia рекомендует обратиться к официальному дилеру Kia или партнерской сервисной компании.**

Сброс настроек элементов

После разрядки или отсоединения аккумулятора необходимо сбросить настройки элементов.

- Автоматическое закрытие/открытие окна
- Люк в крыше

- Маршрутный компьютер
- Система климат-контроля
- Аудиосистема

Уход за шинами

Для соблюдения надлежащих правил эксплуатации и техники безопасности, а также достижения максимальной экономии топлива необходимо всегда поддерживать рекомендуемое давление в шинах, не превышать пределы нагрузки и выполнять указания по распределению груза.

Рекомендуемое давление в шинах в холодном состоянии

Давление во всех шинах (включая шину запасного колеса) следует проверять, когда шины находятся в холодном состоянии. Считается, что шины находятся в холодном состоянии, если автомобиль простоял на месте по меньшей мере три часа или проехал менее 1,6 км.

Для обеспечения оптимальных ходовых качеств, хорошей управляемости автомобиля и минимизации износа шин необходимо поддерживать рекомендованные значения давления в шинах.

Рекомендованные показатели давления в шинах см. в разделе “Шины и колеса” на странице 9-06.

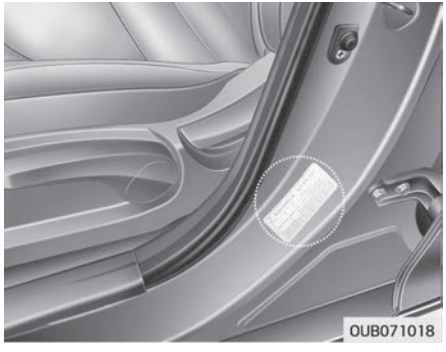

Все технические характеристики (размеры и значения давления) указаны на табличке, которая находится в автомобиле.

⚠ ПРЕДУПРЕЖДЕНИЕ

■ **Низкое давление воздуха в шинах**

При слишком низком давлении воздуха в шинах (70 кПа или более) может отмечаться сильный перегрев колес, который ведет к разрывам шин, отделению протектора и

(Продолжение)

(Продолжение)

другим неисправностям, в результате которых автомобиль теряет управление, что может привести к получению серьезных травм или гибели. Этот риск возрастает в жаркую погоду, а также при длительной езде на высоких скоростях.

⚠ ПРЕДОСТЕРЕЖЕНИЕ

- Низкое давление в шинах также приводит к чрезмерному износу, ухудшению управляемости автомобиля и увеличению расхода топлива. Также возможна деформация колесных дисков. Необходимо следить за тем, чтобы давление в шинах соответствовало требуемому уровню. Если шину приходится часто подкачивать, рекомендуется произвести проверку системы в специализированной мастерской. Kia рекомендует обратиться к официальному дилеру Kia или партнерской сервисной компании.
- При повышенном давлении воздуха в шинах пропадает плавность хода, отмечается чрезмерный износ центральной области протектора, а также увеличивается вероятность повреждений от помехи на дороге.

(Продолжение)

(Продолжение)

- В прогретых шинах давление воздуха обычно превышает давление в холодном состоянии на 28–41 кПа. Не следует спускать воздух из прогретых шин для корректировки давления, поскольку в этом случае давление будет недостаточным.
- Не забывайте надевать на вентили колпачки. Без колпачка в золотник может попасть грязь или влага, из-за которых теряется герметичность. Если колпачка нет, при первой же возможности установите на вентиль новый колпачок.

⚠ ПРЕДУПРЕЖДЕНИЕ

■ Накачка шин

Повышенное или пониженное давление в шинах сокращает срок их службы, заметно ухудшает управляемость автомобиля и может стать причиной внезапной неисправности шин. В результате возможна потеря

(Продолжение)

(Продолжение)

управления автомобилем и получение травм.

⚠ ПРЕДОСТЕРЕЖЕНИЕ

■ Давление в шинах

Необходимо соблюдать следующие рекомендации.

- Проверять давление нужно на холодных шинах. (После того как автомобиль простоял на месте по меньшей мере три часа либо проехал менее 1,6 км с момента запуска двигателя.)
- Давление воздуха в запасном колесе нужно проверять каждый раз при проверке давления в остальных шинах.
- Не следует перегружать автомобиль. Если на крыше автомобиля установлен багажник, следите за тем, чтобы не перегружать его.
- Изношенные старые шины могут стать причиной дорожно-транспортных происшествий. Заменяйте шины, если они повреждены или сильно изношен протектор.

Проверка давления в шинах

Проверяйте состояние шин раз в месяц или чаще.

Кроме того, проверяйте давление в шине запасного колеса.

Порядок проверки

Для проверки давления в шинах используйте индикатор хорошего качества. Невозможно определить качество накачки шин путем простого визуального осмотра. Радиальные шины кажутся накачанными даже при недостаточном давлении воздуха в них.

Проверять давление нужно на холодных шинах. Холодное состояние означает, что автомобиль простоял не меньше трех часов или проехал не более 1,6 км.

Снимите колпачок с ниппеля шины. Установите на ниппель индикатор давления и плотно его прижмите, чтобы измерить давление воздуха. Если давления воздуха в холодной шине соответствует рекомендованному значению давления, указанному на шине и на информационной этикетке по нормативам нагрузки, то никаких дальнейших действий предпринимать не требуется. Если давление низкое, подкачайте шину до достижения рекомендованного значения.

Если шина перекачана, спустите лишний воздух, нажав на металлический золотник по центру ниппеля шины. Повторно проверьте давление в шине с помощью индикатора. Проследите за тем, чтобы надеть на ниппели шин колпачки. Они способствуют предотвращению утечек, не допуская попадания на ниппель грязи и влаги.

⚠ ПРЕДУПРЕЖДЕНИЕ

- **Шины нужно периодически проверять на предмет достаточного внутреннего давления, а также наличия признаков износа и повреждений. Всегда используйте для этого индикатор давления в шинах.**

(Продолжение)

(Продолжение)

- **Недостаточное или чрезмерно высокое давление в шинах является причиной их неравномерного износа, вследствие чего ухудшается маневренность автомобиля, возможна потеря управления и внезапный разрыв шины, что может стать причиной аварии, травм и гибели людей. Рекомендованное значение давления воздуха в холодной шине указано в данном руководстве, а также на этикетке параметров шины, которая находится на центральной стойке со стороны водителя.**
- **Изношенные шины могут стать причиной дорожно-транспортного происшествия. Изношенные шины, шины со следами неравномерного износа или поврежденные шины подлежат замене.**
- **Не забывайте проверять давление воздуха в запасном колесе. Компания Kia рекомендует проверять запасное колесо при каждой проверке давления воздуха в остальных шинах автомобиля.**

Перестановка шин

Для равномерного износа протектора рекомендуется переставлять шины через каждые 10 000 км пробега или чаще, если происходит неравномерный износ.

При перестановке проверьте правильность балансировки шин.

Также при перестановке проверьте шины на предмет неравномерного износа и повреждений. Причиной повышенного износа обычно является неправильное давление воздуха в шинах, неправильный угол установки колес, разбалансированность колес, резкое торможение или резкие повороты. Проверьте протекторы и боковые стороны шин на наличие выпуклостей и неровностей. Замените шину в случае обнаружения подобных дефектов. Также шину следует заменить, если видна кордная ткань или корд. После перестановки колес убедитесь, что давление в передних и задних шинах соответствует рекомендуемым значениям, а также проверьте плотность затяжки крепежных гаек.

См. раздел “Шины и колеса” на странице 9-06.

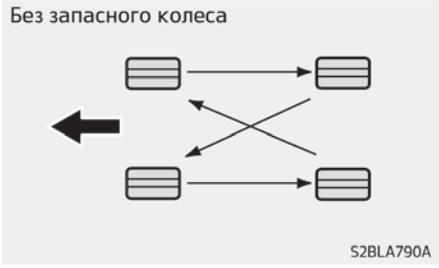

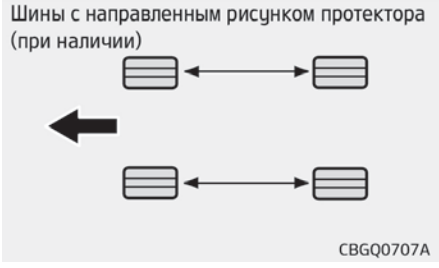

При перестановке шин необходимо проверить тормозные колодки на предмет износа.

✻ ПРИМЕЧАНИЕ

Радиальные шины с асимметричным рисунком протектора можно переставлять только спереди назад, но не справа налево.

⚠ ПРЕДУПРЕЖДЕНИЕ

- **Не используйте компактную запасную шину (при наличии) при перестановке.**
- **Ни при каких обстоятельствах не используйте одновременно шины с диагональным и радиальным кордом. Это может негативно повлиять на управляемость автомобилем и привести к повреждению имущества, серьезным травмам и даже смертельному исходу.**

Регулировка углов установки колес и их балансировка

Колеса вашего автомобиля тщательно отрегулированы и сбалансированы в заводских условиях для обеспечения максимального срока службы шин и наилучших рабочих характеристик автомобиля.

В большинстве случаев отсутствует необходимость в повторной регулировке колес. Однако если вы заметили повышенный износ шин или автомобиль при движении смещается в сторону, колеса необходимо повторно отрегулировать.
Если при движении по ровной дороге возникает вибрация, возможно, необходимо выполнить повторную балансировку колес.

⚠ ПРЕДОСТЕРЕЖЕНИЕ

Установка балансировочных грузов, не соответствующих требованиям, может привести к повреждению алюминиевых дисков вашего автомобиля. Используйте только рекомендованные балансировочные грузы.

Замена шин

При равномерном износе шины становится виден индикатор износа (A), имеющий вид сплошной полосы. Это значит, что оставшаяся толщина протектора на шине составляет менее 1,6 мм. В этом случае замените шину.
Для замены шины не дожидайтесь проявления индикатора износа по всему протектору.

✻ ПРИМЕЧАНИЕ

При замене шин рекомендуется использовать шины той же марки, которые изначально поставлялись в комплекте с автомобилем.
В противном случае возможно ухудшение управляемости.

⚠ ПРЕДОСТЕРЕЖЕНИЕ

При замене шин проверьте и подтяните гайки крепления колес после пробега 50 км, а также после пробега около 1000 км. Если при движении автомобиля отмечается биение рулевого колеса или вибрация кузова автомобиля, то шина не сбалансирована. Выполните балансировку шин. Если проблема не устранена, следует обратиться в специализированную мастерскую. Kia рекомендует обратиться к официальному дилеру Kia или партнерской сервисной компании.

⚠ ПРЕДУПРЕЖДЕНИЕ

■ Замена шин

Для снижения вероятности получения тяжелых или смертельных травм из-за аварии по причине разрыва шины или потери управления автомобилем выполняйте следующие действия:

- **Изношенные шины, шины со следами неравномерного износа или поврежденные шины подлежат замене. Изношенные шины могут стать причиной резкого ухудшения эффективности торможения, рулевого управления и сцепления с дорожным покрытием.**
- **Не эксплуатируйте автомобиль при недостаточном или чрезмерном давлении в шинах. Это может стать причиной неравномерного износа и разрыва шины.**
- **При замене шин не ставьте на автомобиль одновременно радиальные и диагональные шины. При переходе с радиальных на диагональные шины заменяйте все шины (включая запасное колесо).**

(Продолжение)

(Продолжение)

- **При использовании шин и дисков, размеры которых отличаются от рекомендованных производителем, возможны нетипичные изменения характеристик маневренности и ухудшение управляемости автомобиля, что может привести к серьезной аварии.**
- **Колеса, не отвечающие техническим требованиям Kia, могут плохо подходить к установочному месту, что может вызвать повреждение автомобиля либо нетипичные изменения маневренности и ухудшение управляемости автомобиля.**
- **Система ABS работает на основе сравнения скоростей колес. Размер колеса влияет на его скорость. При замене шин все 4 шины должны быть одинакового размера, аналогичного размеру шин, которые поставлялись в комплекте с автомобилем. При использовании шин разного размера возможны сбои в работе систем ABS (антиблокировочная тормозная система) и ESC (система электронного контроля устойчивости).**

Замена компактного запасного колеса (при наличии)

Срок службы протектора запасной шины меньше, чем у шины нормального размера. Замените ее, когда на шине станут видны индикаторные полоски износа протектора. Запасная шина должна быть того же размера и конструкции, как и те, которые поставляются с новым автомобилем, и должна монтироваться на том же колесе для компактной запасной шины. Компактная запасная шина не предназначена для установки на колесе нормального размера, а колесо для компактной запасной шины не предназначено для установки шины нормального размера.

Замена колеса

При замене металлических колес (вне зависимости от ее причины) убедитесь, что новые колеса аналогичны заводским по диаметру, ширине обода и вылету.

⚠ ПРЕДУПРЕЖДЕНИЕ

Неправильный размер может негативно повлиять на срок службы колес и подшипников, тормозные качества, характеристики управляемости, дорожный просвет, просвет между корпусом и шинами, зазор цепей противоскольжения, калибровку спидометра и одометра, регулировку угла наклона фар и высоту бампера.

Сцепление шин с поверхностью дороги

Сцепление шин с поверхностью дороги может снижаться из-за износа шин, неправильной накачки или скользкого дорожного полотна. При появлении индикаторов износа протектора шины необходимо заменить. Чтобы снизить риск потерять управление, всегда сбавляйте скорость, если на дороге есть вода, снег или лед.

Техническое обслуживание шин

В дополнение к правильному давлению накачки, уменьшению износа шин способствует правильная регулировка углов установки колес. Если вы обнаружили неравномерную изношенность шин, проверьте углы установки колес в специализированной мастерской. Kia рекомендует обратиться к официальному дилеру Kia или партнерской сервисной компании.

После установки новых шин убедитесь в их правильной балансировке. Это позволит сделать езду в автомобиле более комфортной и увеличит срок службы шин. Кроме того, шины необходимо повторно балансировать после снятия с дисков.

Маркировка на боковых поверхностях шин

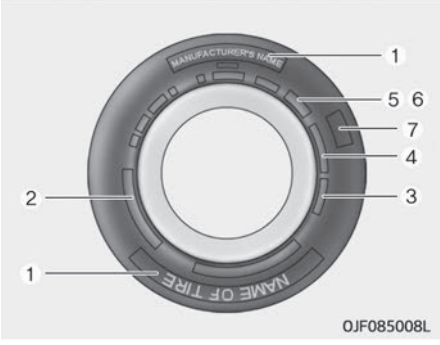

На боковой поверхности нанесена идентифицирующая информация, основные характеристики шины и идентификационный номер шины (TIN), необходимый для сертификации соответствия стандартам безопасности. Номер TIN также может использоваться для идентификации шины в случае отзыва.

1. Изготовитель или фирменное наименование

Отображается название изготовителя или фирменное наименование.

2. Обозначение размера шины

На боковой поверхности шины указано обозначение размера шины. Эта информация потребуется при выборе сменной шины для автомобиля. Ниже приводится пояснение букв и цифр в обозначении размера шины.
Пример обозначения размера шины (обозначение на шинах вашего автомобиля может отличаться):

P235/55R19 108T

P — тип автомобиля (шины, маркированные префиксом «P», предназначены для использования на легковых автомобилях или легких грузовых автомобилях; однако не все шины имеют эту маркировку).
235 — ширина шины в миллиметрах.
55 — отношение высоты профиля шины к его ширине. Высота сечения шины в процентах от ее ширины.
R — код конструкции шины (радиальная).
19 — диаметр обода в дюймах.
108 — индекс нагрузки (цифровой код, обозначающий максимально допустимую нагрузкой на шину).
T — индекс скорости шины. Дополнительная информация представлена в таблице индексов скорости шин в этом разделе.

Обозначение размера колеса

На колесах также имеется маркировка, содержащая данные, которые необходимы при замене. Далее приводится расшифровка буквенных и цифровых обозначений размера колеса.
Пример обозначения размера колеса:

7,5JX19

7,5 — ширина обода в дюймах.
J — профиль обода колеса.
19 — диаметр обода в дюймах.

Категории скорости шин

В приведенной ниже таблице перечислены распространенные скоростные категории, которые используются в настоящее время для шин легковых автомобилей. Скоростная категория содержится в обозначении размера шины на ее боковине. Этот символ указывает на максимальную скорость безопасной эксплуатации шины.

Символ скоростной категории	Максимальная скорость
S	180 км/ч
T	190 км/ч
H	210 км/ч
V	240 км/ч
W	270 км/ч
Y	300 км/ч

3. Проверка срока службы шин (TIN: идентификационный номер шины)

Любые шины, с даты изготовления которых прошло более 6 лет (включая шину запасного колеса), необходимо заменить на новые. Вы можете найти дату изготовления в виде кода DOT на боковине шины (возможно, с внутренней стороны колеса). Код DOT — это последовательность знаков на шине, состоящая из цифр и букв английского языка. На дату изготовления указывают последние четыре цифры (символа) кода DOT.

DOT: XXXX XXXX 0000

В первой части кода DOT зашифрован номер завода-изготовителя, размер шины и рисунок протектора, а последние четыре цифры обозначают неделю и год изготовления.
Например:

DOT XXXX XXXX 1617 означает, что шина была изготовлена на 16-й неделе 2017 года.

⚠ ПРЕДУПРЕЖДЕНИЕ

■ Возраст шины

С течением времени качество шин ухудшается, даже когда они не используются.
Вне зависимости от оставшегося протектора рекомендуется заменять шины примерно после шести (6) лет штатной эксплуатации. Износ может увеличиться при воздействии высоких температур в жарком климате или вследствие регулярных высоких нагрузок. Несоблюдение этого предупреждения может привести к внезапному выходу шины из строя, что вызовет потерю управления и аварию с причинением тяжелых травм или летальным исходом.

4. Количество и состав слоев шины

Количество слоев обрезиненного корда в шине. Производители также должны указать материалы, из которых изготовлены шины (сталь, нейлон, полиэстер и другие). Буква «R» означает шину с радиальной ориентацией корда; буква «D» — с диагональной, а буква «B» указывает на диагонально-опоясанный каркас.

5. Максимально допустимое давление в шине

Этот параметр представляет собой самое высокое давление воздуха, допустимое в шине. Не следует превышать максимально допустимое давление в шине. Рекомендованное давление в шине см. на шине и на табличке с информацией о шине и нагрузке.

6. Максимальная номинальная нагрузка

Это число указывает на максимальную нагрузку на шину в килограммах и фунтах. При замене шин на автомобиле новые шины должны иметь такую же номинальную нагрузку, как и те, что были установлены на заводе-изготовителе.

7. Единообразная классификация шин по качеству

Класс качества указывается на боковине шины между плечом протектора и максимальной шириной профиля.
Например:
TREADWEAR 200 (Износ протектора 200)
TRACTION AA (Сцепление с поверхностью AA)
TEMPERATURE A (Температура A)

Износ протектора

Класс износостойкости шины — это сравнительная оценка, основанная на скорости износа шины при испытаниях в контролируемых условиях в ходе утвержденной серии испытаний. Например, шина класса 150 в условиях испытаний будет изнашиваться в полтора (1,5) раза дольше, чем шина класса 100.
Относительные характеристики шины зависят от реальных условий эксплуатации, но при этом они могут отличаться от стандартных из-за различий в стиле вождения, техническом обслуживании, характеристиках дорожного покрытия и климата.

Класс износостойкости шины указан на боковых поверхностях шин, предназначенных для легковых автомобилей. Шины, используемые на вашем автомобиле в качестве стандартного или дополнительного оборудования, могут отличаться по классу.

Сцепление с поверхностью: AA, A, B и C

Сцепление с поверхностью делят на три класса: AA, A, B и C (от высшего к низшему). Эти классы представляют собой способность шины останавливаться на мокрой мостовой, измеренную в контролируемых условиях на испытательных поверхностях из асфальта и бетона, определенных государственными органами. Шины с отметкой C имеют наихудшие характеристики сцепления с поверхностью.

Температура: A, B и C

Температурные классы — A (наивысшая), B и C — обозначают устойчивость шины к выделению тепла и ее способность рассеивать тепло при испытаниях в контролируемых условиях на специфицированном лабораторном испытании колеса в помещении.

Высокая температура может стать причиной ухудшения состояния материала шины и снижения срока службы шины, а чрезмерно высокая температура может привести к внезапному разрыву шины. Классы A и B представляют собой более высокие уровни показателей, полученные в лабораторных условиях с использованием испытательного колеса, чем минимальные, требуемые законодательством.

⚠ ПРЕДУПРЕЖДЕНИЕ

Степень сцепления с дорогой определяется для шины на основании испытаний с торможением при движении по прямой и не учитывает ускорение, повороты, гидропланирование или пиковые характеристики сцепления с дорогой.

⚠ ПРЕДУПРЕЖДЕНИЕ

■ Температура шины

Температурный класс определяется для шины с нормальным давлением

(Продолжение)

(Продолжение)

воздуха и при отсутствии перегрузки. Слишком высокая скорость, пониженное давление или повышенная нагрузка, действующие по отдельности или в сочетании друг с другом, могут привести к теплообразованию и возможному внезапному разрыву шины. Это может привести к потере управления автомобилем, серьезным травмам и смертельному исходу.

Низкопрофильная шина (при наличии)

Низкопрофильные шины, у которых отношение высоты профиля к ширине меньше 50, придают автомобилю спортивный вид.

Поскольку низкопрофильные шины оптимизированы для лучшей управляемости и торможения, они могут снижать комфортность езды и создают больше шума по сравнению с обычными шинами.

⚠ ПРЕДОСТЕРЕЖЕНИЕ

Поскольку боковина низкопрофильной шины уже, чем у обычной, колесный диск и сама шина такого профиля больше подвержены повреждениям. По этой причине следуйте приведенным ниже указаниям.

- **При движении по неровной дороге или бездорожью управляйте автомобилем осторожно, потому что шины и диски могут быть повреждены. После поездки осматривайте шины и диски.**
- **При проезде через выбоину, лежачего полицейского, канализационный люк или бордюр двигайтесь медленно, чтобы не повредить шины и диски.**
- **Если шина подверглась удару, следует проверить ее состояние или связаться со специализированной мастерской. Kia рекомендует обратиться к официальному дилеру Kia или партнерской сервисной компании.**
- **Во избежание повреждения шин проверяйте их состояние и давление через каждые 3 000 км.**

⚠ ПРЕДОСТЕРЕЖЕНИЕ

- **Повреждение шины трудно распознать при визуальной проверке. При малейшем намеке на такое повреждение, даже если его не видно при осмотре, необходимо проверить или замените шину, поскольку ее повреждение может стать причиной утечки воздуха.**
- **На повреждения шины при движении по неровной дороге, бездорожью, выбоине, люку или бордюру гарантия не распространяется.**
- **Информацию о шине можно найти на ее боковине.**

ПРЕДОХРАНИТЕЛИ

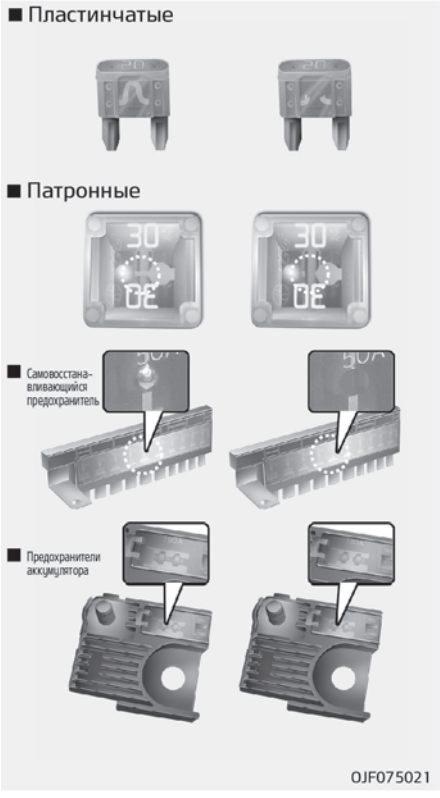

❈ Левая сторона: нормальный
Справа: перегоревший

Предохранители обеспечивают защиту электрической системы автомобиля от перегрузок.

В этом автомобиле установлено 2 (или 3) панели с предохранителями, одна из которых находится в нижней части панели со стороны водителя, а остальные — в моторном отсеке, рядом с аккумулятором.

Если не работают осветительные приборы, принадлежности или органы управления автомобиля, проверьте исправность предохранителя соответствующей электрической цепи. Если предохранитель перегорел, то элемент внутри него расплавился.

Если электрическая система не работает, в первую очередь следует проверить предохранители в панели на стороне водителя.

Перед тем как заменять перегоревший предохранитель, отключите отрицательный кабель аккумулятора.

Заменять перегоревший предохранитель нужно предохранителем, имеющим такой же номинал.

Если после замены новый предохранитель сгорел, это указывает на неисправность в электрической цепи. Не пользуйтесь неисправной системой и незамедлительно обратитесь за помощью в специализированную мастерскую. Kia рекомендует проконсультироваться с официальным дилером Kia или партнерской сервисной компанией.

В автомобиле используются предохранители трех типов: пластинчатые для низких токов, патронные и самовосстанавливающиеся для высоких токов.

⚠ ПРЕДУПРЕЖДЕНИЕ

■ Замена предохранителя

- **Заменять предохранитель можно только предохранителем с таким же номиналом.**
- **Установка предохранителя с более высоким номиналом может стать причиной повреждений и возгорания.**

(Продолжение)

(Продолжение)

- **Запрещено устанавливать проволоку или алюминиевую полоску вместо полноценного предохранителя даже в качестве временной меры. Это может привести к значительным повреждениям проводки и ее возгоранию.**
- **Не следует вносить произвольные модификации или дополнения в электропроводку автомобиля.**

⚠ ПРЕДОСТЕРЕЖЕНИЕ

Не пользуйтесь для извлечения предохранителей отверткой или любым другим металлическим предметом, так как это может привести к короткому замыканию и повреждению системы.

✻ ПРИМЕЧАНИЕ

- При замене предохранителя переведите ключ зажигания в положения «OFF» (Выкл.), отключите переключатели всех электрических устройств затем отсоедините провод от (–) клеммы аккумулятора.
- Элементы в табличке со сведениями о панели предохранителей/реле могут отличаться от фактически установленных в автомобиле.

⚠ ПРЕДОСТЕРЕЖЕНИЕ

- **При замене перегоревшего предохранителя или реле на исправный элемент, проследите за тем, чтобы он плотно сел в зажимы держателя. Неплотно посаженный предохранитель или реле могут стать причиной повреждения электрических систем и проводки автомобиля и привести к возгоранию.**

(Продолжение)

(Продолжение)

- **Не следует извлекать предохранители, реле и клеммы, закрепленные болтами или гайками. При установке предохранители, реле и клеммы могут быть закреплены не полностью, что является потенциальной причиной возгорания. Если предохранители, реле и клеммы, закрепленные болтами или гайками, сгорели, следует обратиться в специализированную мастерскую. Kia рекомендует проконсультироваться с официальным дилером Kia или партнерской сервисной компанией.**
- **Не устанавливайте в клеммы под предохранители/реле посторонние предметы, такие как отвертка или проволочная перемычка. Это может стать причиной нарушения контакта и выхода системы из строя.**

(Продолжение)

(Продолжение)

- **Не следует напрямую замыкать клеммы, предусмотренные для установки предохранителей и реле, с помощью отвертки или проволочной перемычки. Вследствие нарушения контакта возможны повреждение или выход из строя электрической системы и проводки в салоне автомобиля.**
- **В случае подключения провода непосредственно к заднему габаритному огню или установки лампы с мощностью, превышающей установленную для прицепов величину и др., внутренняя соединительная может сгореть.**

⚠ ПРЕДОСТЕРЕЖЕНИЕ

Визуально проверьте, надежно ли закрыта крышка аккумулятора. Если крышка аккумулятора закрыта неплотно, в систему может попасть влага и повредить электрические компоненты.

✻ ПРИМЕЧАНИЕ

■ Запрещено использование нестандартных проводов при монтаже проводки

Использование нестандартных провод в автомобиле может привести к сбою работоспособности и повреждению оборудования автомобиля.
Использование нестандартных проводов особенно при подключении AVN (аудио/видео/навигационная система), системы сигнализации, панели удаленного управления двигателем, автомобильного телефона или радио может привести к повреждению автомобиля или пожару.

✻ ПРИМЕЧАНИЕ

■ Запрещено изменение конструкции автомобиля

Не пытайтесь как-либо изменить конструкцию автомобиля. Это незаконно и может повлиять на работу,

(Продолжение)

(Продолжение)

срок службы и безопасность использования автомобиля. В случае возникновения проблем, связанных с изменением конструкции гарантия аннулируется.
Следует учитывать возможность возникновения проблем с безопасностью, вызванных изменением конструкции автомобиля путем установки посторонних электронных устройств (ламп, черного ящика, электрического оборудования, диагностических устройств, устройств связи и т. д.). Это может привести к неисправности автомобиля, саморазряду батареи, повреждению проводки, разъемов или пожару в автомобиле.

✻ ПРИМЕЧАНИЕ

■ Информация, касающаяся тонировки стекол

(Продолжение)

(Продолжение)

Тонировка стекол (особенно использование металлического покрытия) может привести к нарушению связи или плохому радиоприему, а также привести к сбоям автоматической системы освещения из-за чрезмерного изменения освещенности в салоне автомобиля. Раствор, используемый для тонировки, также может попасть в электрические и электронные устройства, что может привести к повреждениям и сбоям в работе.

Замена предохранителя на внутренней панели

1. Выключите замок зажигания и все остальные переключатели.
2. Откройте крышку панели предохранителей.

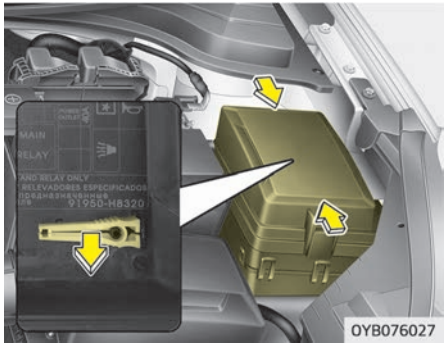

3. Извлеките предположительно неисправный предохранитель. Для этого воспользуйтесь специальным приспособлением, которое находится в основном блоке предохранителе в моторном отсеке.
4. Проверьте извлеченный предохранитель и замените его в случае неисправности.
   Запасные предохранители находятся в блоке предохранителей приборной панели (или в блоке предохранителей в моторном отсеке).
5. Установите новый предохранитель с таким же номиналом и убедитесь в том, что он плотно сел в зажимы.

Если предохранитель сидит неплотно, следует обратиться в специализированную мастерскую. Kia рекомендует проконсультироваться с официальным дилером Kia или партнерской сервисной компанией.
При отсутствии запасных предохранителей используйте предохранители с теми же характеристиками, установленные в цепях устройств, которые не являются обязательными для работы автомобиля, таких как прикуриватель.
Если фары головного света, задние фонари, стоп-сигналы, лампы освещения подножки, дневные ходовые огни не работают, а предохранители исправны, проверьте блок предохранителей в моторном отсеке. Если предохранитель перегорел, его необходимо заменить.

Предохранитель памяти

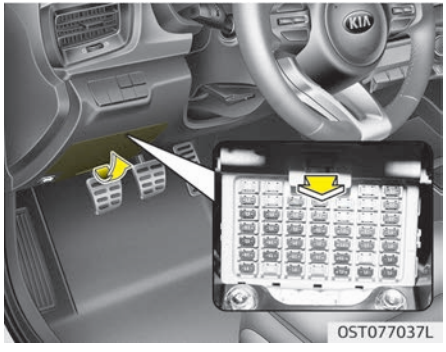

Автомобиль оснащен предохранителем памяти, предотвращающим разрядку аккумулятора, если автомобиль находится на стоянке и не эксплуатируется в течение длительного времени. Прежде чем припарковать автомобиль на длительное время, выполните следующие процедуры.

1. Выключите двигатель.
2. Выключите головные фары и задние габаритные огни.
3. Откройте крышку боковой панели водителя и выньте предохранитель памяти.

✻ ПРИМЕЧАНИЕ

- Если извлечь предохранитель памяти из панели предохранителей, звуковая сигнализация, аудиосистема, часы, освещение салона и т. д. перестанут работать. Для некоторых элементов после замены необходимо произвести сброс. См. раздел “Аккумулятор” на странице 8-68.
- Даже когда предохранитель памяти извлечен, аккумулятор все еще может быть разряжен за счет работы головных фар или других электрических устройств.

Замена предохранителя в моторном отсеке

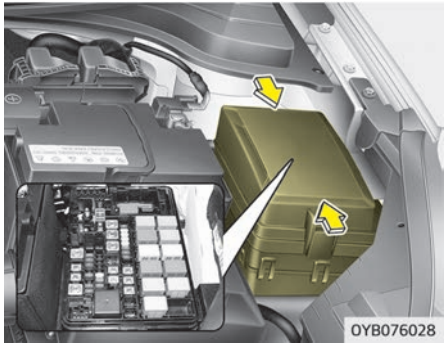

1. Выключите замок зажигания и все остальные переключатели.
2. Снимите крышку панели предохранителей, нажав на защелку и потянув крышку вверх. Если не работает пластинчатый плавкий предохранитель, извлеките его с помощью специальных клещей, предназначенных для замены предохранителей, расположенных в блоке предохранителей моторного отделения. После извлечения установите запасной предохранитель аналогичного номинала.
3. Проверьте извлеченный предохранитель и замените его в случае неисправности. Для того чтобы извлечь или вставить предохранитель, расположенный на панели предохранителей моторного отделения, воспользуйтесь специальными щипцами.
4. Установите новый предохранитель с таким же номиналом и убедитесь в том, что он плотно сел в зажимы. Если предохранитель сидит неплотно, следует обратиться в специализированную мастерскую. Kia рекомендует проконсультироваться с официальным дилером Kia или партнерской сервисной компанией.

⚠ ПРЕДОСТЕРЕЖЕНИЕ

После проверки панели предохранителей в моторном отделении установите на место крышку панели и прижмите ее до щелчка.
В противном случае возможен отказ электрической системы из-за попадания воды.

Самовосстанавливающийся предохранитель

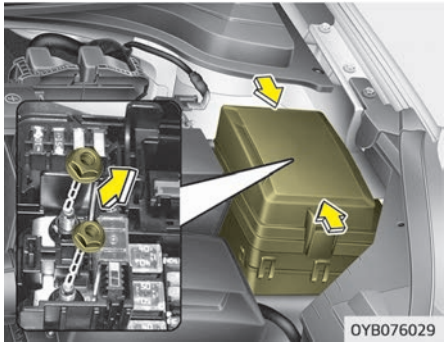

Если самовосстанавливающийся предохранитель перегорел, его необходимо извлечь следующим образом.

1. Отсоедините отрицательный кабель аккумулятора.
2. Снимите гайки, показанные на картинке выше.
3. Замените предохранитель на новый, такого же номинала.
4. Установка выполняется в порядке, обратном снятию.

✻ ПРИМЕЧАНИЕ

Если самовосстанавливающийся предохранитель перегорел, следует обратиться в специализированную мастерскую. Kia рекомендует проконсультироваться с официальным дилером Kia или партнерской сервисной компанией.

Описание панели предохранителей/реле

■ Панель предохранителей сбоку от водителя

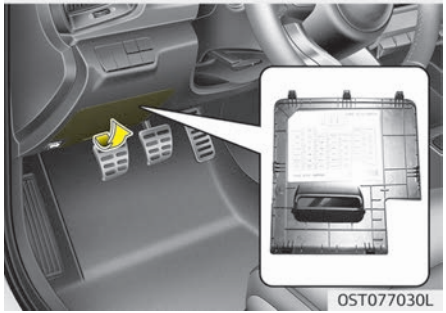

■ Панель с предохранителями в моторном отсеке

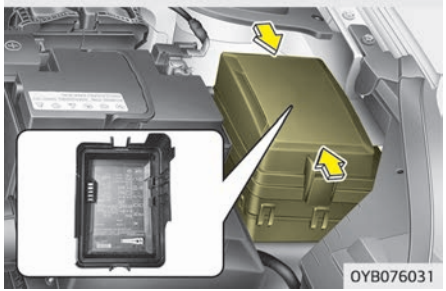

■ Панель с предохранителями в моторном отсеке (Карра T-GDI 1,0 л, только с отопителем из PTC-полимера)

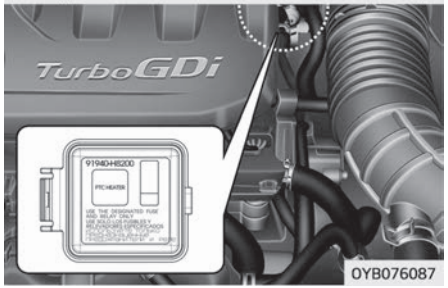

■ Панель предохранителей в моторном отсеке (только для дизельного двигателя)

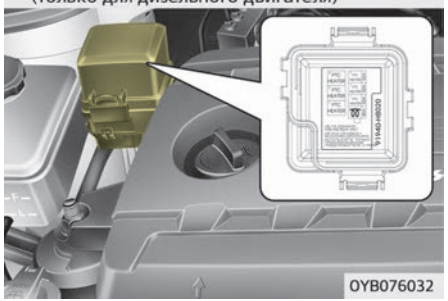

На внутренней стороне крышки панели предохранителей/реле находится табличка с указанием наименования и номинальных параметров предохранителей/реле.

✻ ПРИМЕЧАНИЕ

Не все описания панели предохранителей, приведенные в данном руководстве, могут относиться к вашему автомобилю. Информация была точной на момент печати. При осмотре панели предохранителей в автомобиле см. табличку со сведениями о панели предохранителей.

Панель предохранителей сбоку от водителя

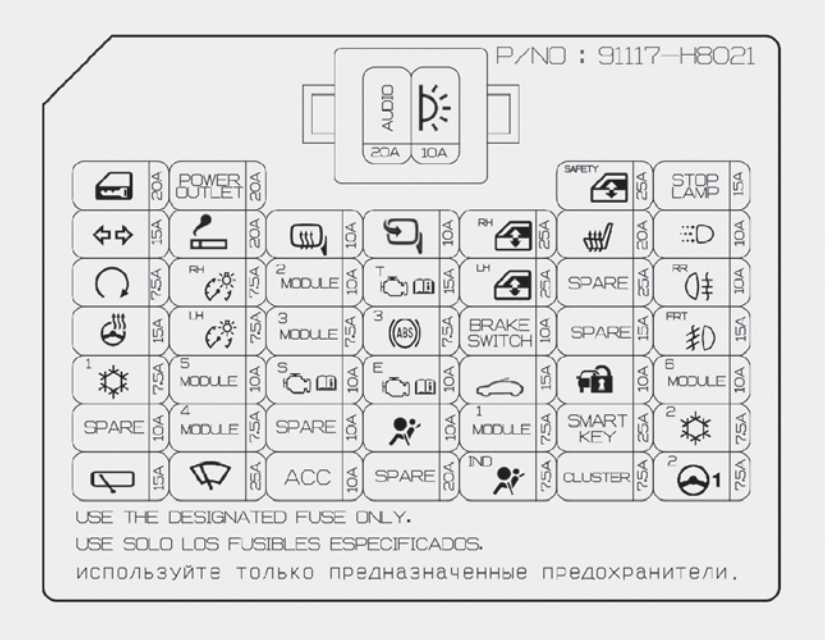

OYB077033LB

Приборная панель (панель предохранителей сбоку от водителя)

Символ	Номинал предох-ранителя	Защищенная цепь
	20 A	Реле разблокировки двери багажного отделения, реле полной блокировки, реле блокировки/разблокировки дверей
POWER OUTLET	20 A	Розетка
SAFETY	25 A	Предохранительный модуль электрического стеклоподъемника водительской двери
STOP LAMP	15 A	Электронный модуль стоп-сигналов
	15 A	BCM (модуль управления бортовой электроникой), блок SLM
	20 A	Прикуриватель
	10 A	Наружное зеркало заднего вида со стороны водителя с электроприводом, наружное зеркало заднего вида со стороны пассажира с электроприводом, модуль управления системой кондиционирования воздуха, ECM (блок управления двигателем) / PCM (модуль управления силовым агрегатом)
	10 A	Реле складывания наружных зеркал
RH	25 A	Главный выключатель электрического стеклоподъемника, переключатель электрического стеклоподъемника пассажира (при левостороннем руле)
	20 A	Модуль управления подогревом передних сидений
	10 A	Реле DRL (дневные ходовые огни)

Символ	Номинал предох-ранителя	Защищенная цепь
	7,5 A	С иммобилайзером и интеллектуальным ключом: ECM (блок управления двигателем) / PCM (модуль управления силовым агрегатом), соединительная панель моторного отделения (пусковое реле) Без интеллектуального ключа и иммобилайзера: реле охранной сигнализации
RH	7,5 A	Правая передняя фара, правый фонарь освещения номерного знака (седан), задняя комбинированная фара (вход), правая (универсал), подсветка (+)
2 MODULE	10 A	BCM (модуль управления бортовой электроникой), выключатель амортизирующей накладки, модуль FCA (вспомогатеьная система предупреждения о лобовом столкновении), система предупреждения о покидании полосы движения, радар СИСТЕМЫ ОБНАРУЖЕНИЯ ОБЪЕКТОВ В НЕПРОСМАТРИВАЕМОЙ ЗОНЕ СПРАВА/СЛЕВА
T	15 A	Соединительная панель моторного отделения (переключатель фонарей заднего хода), переключатель спортивного режима, датчик скорости, переключатель стоп-сигналов, датчик скорости (вход/выход), переключатель диапазона коробки передач
LH	25 A	Главный выключатель электрического стеклоподъемника, переключатель электрического стеклоподъемника пассажира (при правостороннем руле)
SPARE	25 A	Запасное колесо
RR	10 A	Реле задней противотуманной фары
	15 A	Подрулевая спираль
LH	7,5 A	Левая передняя фара, левый фонарь освещения номерного знака (седан), задняя комбинированная фара (вход), левая (универсал)

Символ	Номинал предох-ранителя	Защищенная цепь
3 MODULE	7,5 A	Передний выключатель консоли, модуль управления подогревом передних сидений, аудио, го-ловное устройство управления аудио/видео и навигацией, привод устройства регулирования уг-ла наклона левой/правой передней фары, модуль управления системой кондиционирования воз-духа, электрохроматическое зеркало, выключатель амортизирующей прокладки, преобразова-тель постоянного тока, подрулевая спираль, индикатор рычага переключения передач автомати-ческой трансмиссии
3 ABS	7,5 A	Соединительная панель моторного отделения (универсальный диагностический разъем), модуль управления ABS/ESC (электронный контроль устойчивости)
BRAKE SWITCH	10 A	Модуль управления интеллектуальным ключом, переключатель стоп-сигналов
SPARE	15 A	Запасное колесо
FRT	15 A	Реле передних противотуманных фар
1	7,5 A	Соединительная панель моторного отделения (реле нагнетателя кондиционера), соединительная панель GSL (реле обогревателя с положительным TKC), соединительная панель DSL (пусковое ре-ле, реле нагнетателя кондиционера), модуль управления системой кондиционирования воздуха
5 MODULE	10 A	Соединительная панель моторного отделения (реле дальнего света передних фар, реле передних фар), модуль управления подогревом передних сидений, BCM (модуль управления бортовой электроникой)
S	10 A	Блок реле свеч накаливания, обогреватель топливного фильтра, датчик уровня масла
E	10 A	ECM (блок управления двигателем) / PCM (модуль управления силовым агрегатом), модуль имми-билайзера, модуль управления интеллектуальным ключом
	15 A	Двигатель люка в крыше
	10 A	Модуль иммобилайзера

Символ	Номинал предох-ранителя	Защищенная цепь
6 MODULE	10 A	Система блокировки ключа, переключатель центральной консоли
SPARE	10 A	Запасное колесо
4 MODULE	7,5 A	Блок SLM, BCM (модуль управления бортовой электроникой), модуль управления интеллектуаль-ным ключом
SPARE	10 A	Запасное колесо
	10 A	Модуль управления системой пассивной безопасности
1 MODULE	7,5 A	Блок SBR, BCM (модуль управления бортовой электроникой), блок SLM
SMART KEY	25 A	Модуль управления интеллектуальным ключом
2	7,5 A	Модуль управления системой кондиционирования воздуха
	15 A	Многофункциональный переключатель, электромотор заднего стеклоочистителя, реле заднего стеклоочистителя
	20 A	Многофункциональный переключатель, электромотор стеклоочистителя, соединительная панель моторного отделения (реле низкой скорости стеклоочистителя)
ACC	10 A	Реле электрической розетки, конвертер постоянного тока, система навигации/аудио/аудио и ви-део, зарядное устройство USB, блок SLM, BCM (блок управления электронным устройством кузо-ва), блок управления программируемыми кнопками, переключатель питания внешних зеркал
SPARE	20 A	Запасное колесо
IND	7,5 A	Комбинация приборов
CLUSTER	7,5 A	Комбинация приборов
2 1	7,5 A	Блок MDPS

Символ	Номинал предох-ранителя	Защищенная цепь
AUDIO	20 A	Преобразователь напряжения постоянного тока, аудио, главный блок управления аудио/видео и навигацией
	10 A	Реле лампы внутреннего освещения, переключатель электропривода внешнего зеркала, модуль управления системой кондиционирования воздуха, блок SLM, BCM (модуль управления бортовой электроникой), автоматическое освещение и фотодатчик, приборная панель, диагностический разъем, датчик дождя, лампа подсветки в багажнике, лампа подсветки бардачка

Панель с предохранителями в моторном отсеке

■ 1,2 л, 1,4 л (бензиновый двигатель) / 1,6 л (дизельный двигатель)

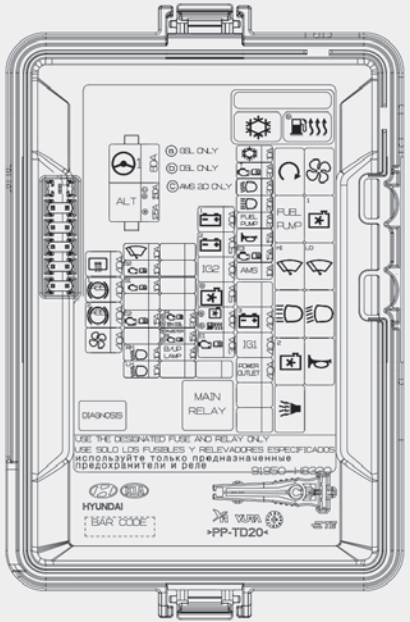

■ Бензиновый двигатель 1,0 л T-GDI

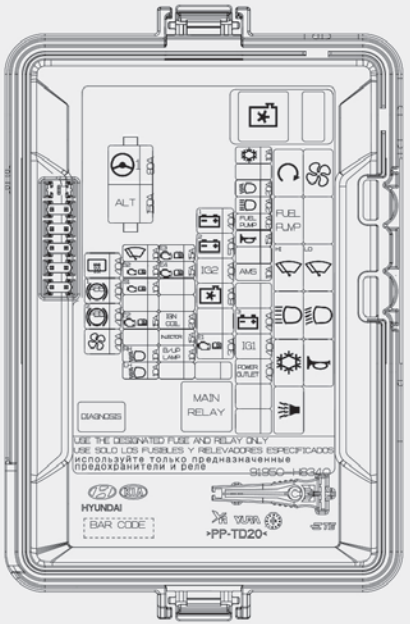

OYB076035/OYB076036B

Панель предохранителей в моторном отсеке (только для дизельного двигателя)

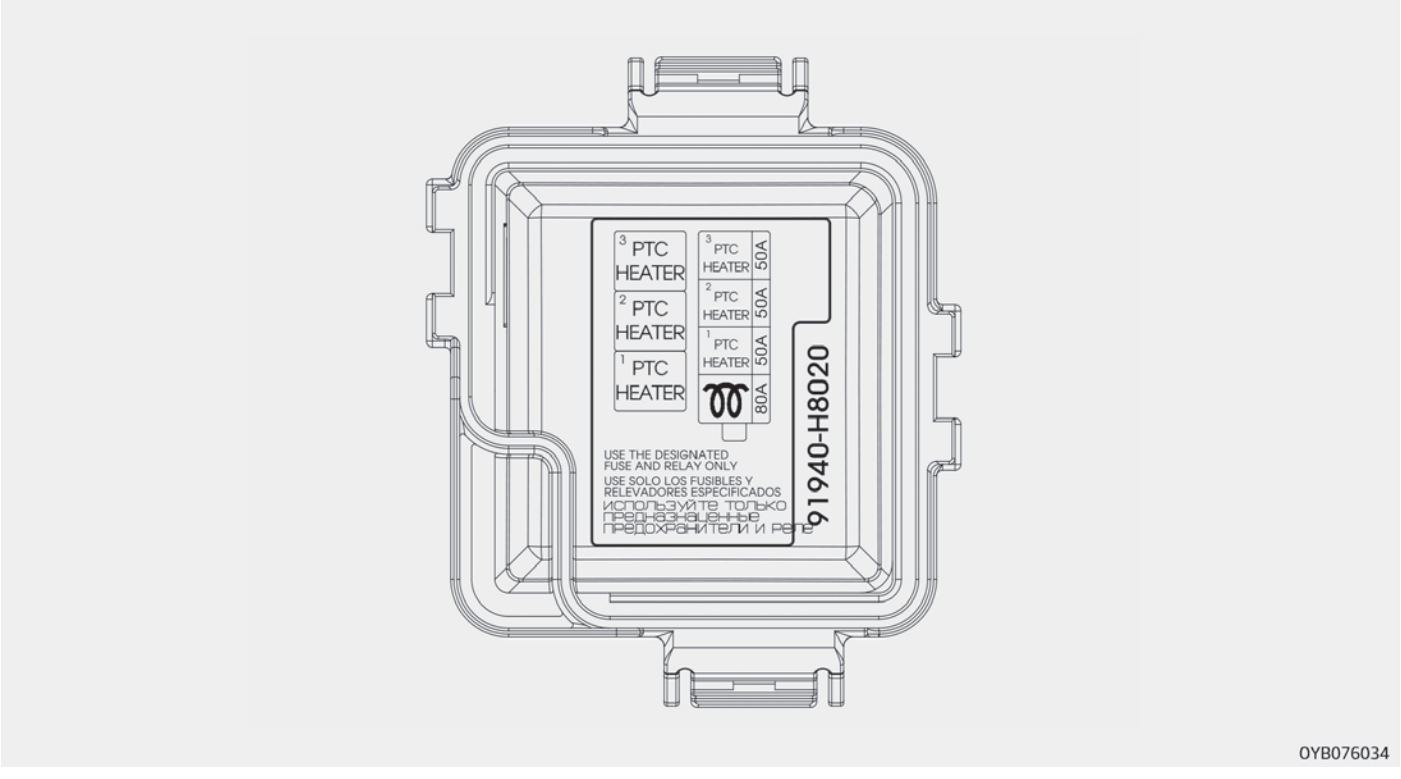

Панель с предохранителями в моторном отсеке (Карра T-GDI 1,0 л, только с ЭПВС)

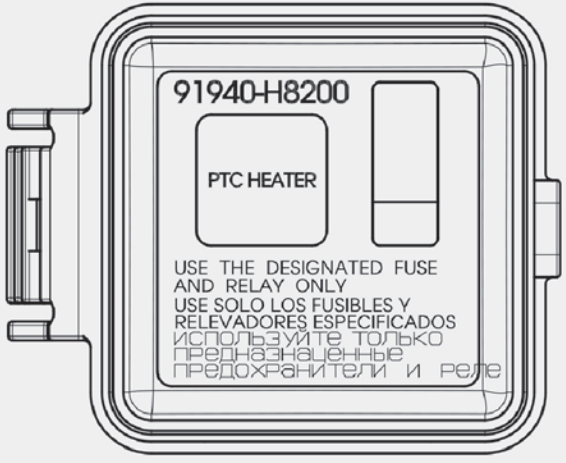

OYB076088

Панель с предохранителями в моторном отсеке (для бензинового двигателя Kappa 1,0 л T-GDI)

Символ	Номинал предохранителя	Защищенная цепь
1	80 A	Блок MDPS
ALT	150 A	Предохранитель — RR DEFOG, ABS1, ABS2, BLOWER
	40 A	Реле устройства устранения запотевания заднего стекла
1 ABS	40 A	Модуль управления электронной системой стабилизации устойчивости (ABS/ESC)
2 ABS	40 A	Модуль управления электронной системой стабилизации устойчивости (ABS/ESC), универсальный диагностический разъем
	40 A	Реле нагнетателя кондиционера
	10 A	Электромотор стеклоочистителя, многофункциональный переключатель, реле низкой скорости стеклоочистителя
S2	10 A	Реле вентилятора охлаждения
S1	10 A	Кислородный датчик (верх), кислородный датчик (низ), электромагнитный клапан регулирования RCV
E2	15 A	ECM (блок управления двигателем), клапан регулирования масла №. 1, №. 2, электромагнитный клапан контроля продувки, реле муфты кондиционера типа ECV
RH	10 A	Правая передняя фара
LH	10 A	Левая передняя фара
E3	15 A	БУД (блок управления двигателем)

Символ	Номинал пред-охранителя	Защищенная цепь
E4	15 A	БУД (блок управления двигателем)
IGN COIL	20 A	Катушка зажигания №. 1 - 4
INJECTOR	15 A	Реле топливного насоса, ECM (блок управления двигателем)
B/UP LAMP	10 A	Переключатель фонарей заднего хода
1	40 A	Соединительный блок приборной панели
2	50 A	Соединительный блок приборной панели (реле электрического стеклоподъемника)
IG2	40 A	Выключатель зажигания, блок реле PDM (реле IG2)
	60 A	Реле вентилятора охлаждения
E1	30 A	Предохранитель — ENG E3, ENG E4, главное реле
	10 A	Реле муфты кондиционера, тип ECV
	20 A	Реле передних фар
	20 A	Реле дальнего света передних фар
FUEL PUMP	20 A	Реле топливного насоса
	15 A	Реле звукового сигнала, реле звукового сигнала охранной сигнализации
AMS	10 A	Датчик аккумулятора
3	40 A	Соединительный блок приборной панели (реле заднего габаритного фонаря)

Символ	Номинал пред-охранителя	Защищенная цепь
IG1	40 A	Выключатель зажигания, блок реле PDM (реле IG1, реле ACC)
POWER OUTLET	40 A	Соединительный блок приборной панели (реле электрической розетки)

Реле (бензиновый двигатель Kappa 1,0 л T-GDI)

Символ	Название реле	Тип
	Пусковое реле	МИКРО
	Реле нагнетателя системы кондиционирования	МИКРО
FUEL PUMP	Реле топливного насоса	МИКРО
HI	Реле высокой скорости стеклоочистителя	МИКРО
LO	Реле низкой скорости стеклоочистителя	МИКРО
	Реле дальнего света передних фар	МИКРО
	Реле передних фар	МИКРО
	Реле муфты кондиционера, тип ECV	МИКРО
	Реле звукового сигнала	МИКРО
	Реле звукового сигнала охранной сигнализации	МИКРО

Символ	Название реле	Тип
MAIN	Главное реле	МИНИ
	Реле вентилятора охлаждения	МИНИ

Панель с предохранителями в моторном отсеке (для бензинового двигателя Карра 1,2 л MPI)

Символ	Номинал предохранителя	Защищенная цепь
1	80 A	Блок MDPS
ALT	150 A 125 A	Предохранитель — RR DEFOG, ABS1, ABS2, BLOWER
	40 A	Реле устройства устранения запотевания заднего стекла
1 ABS	40 A	Модуль управления электронной системой стабилизации устойчивости (ABS/ESC)
2 ABS	40 A	Модуль управления электронной системой стабилизации устойчивости (ABS/ESC), универсальный диагностический разъем
	40 A	Реле нагнетателя кондиционера
	10 A	Электромотор стеклоочистителя, многофункциональный переключатель, реле низкой скорости стеклоочистителя
S2	10 A	Реле вентилятора охлаждения1, реле вентилятора охлаждения2
S1	10 A	Кислородный датчик (верх), кислородный датчик (низ), датчик правого переднего колеса, запорный клапан системы охлаждения двигателя

Символ	Номинал пред-охранителя	Защищенная цепь
E2	15 A	ECM (блок управления двигателем), клапан регулирования масла №. 1, №. 2, электромагнит-ный клапан контроля продувки, реле муфты кондиционера типа ECV
RH	10 A	Правая передняя фара
LH	10 A	Левая передняя фара
IGN COIL	20 A	Катушка зажигания №. 1~4, конденсатор
INJECTOR	15 A	Реле топливного насоса, ECM, инжектор №. 1~4
B/UP LAMP	10 A	Переключатель фонарей заднего хода
1	40 A	Соединительный блок приборной панели
2	50 A	Соединительный блок приборной панели (реле электрического стеклоподъемника)
IG2	40 A	Выключатель зажигания, блок реле PDM (реле IG2)
	40 A	Реле вентилятора охлаждения1, реле вентилятора охлаждения2
E1	30 A	Главное реле
	10 A	Реле муфты кондиционера, тип ECV
	20 A	Реле передних фар
	20 A	Реле дальнего света передних фар
FUEL PUMP	20 A	Реле топливного насоса

Символ	Номинал пред-охранителя	Защищенная цепь
	15 A	Реле звукового сигнала, реле звукового сигнала охранной сигнализации
E3	15 A	ECM/PCM
AMS	10 A	Датчик аккумулятора
3	40 A	Соединительный блок приборной панели (реле заднего габаритного фонаря)
IG1	40 A	Выключатель зажигания, блок реле PDM (реле IG1, реле ACC)
POWER OUTLET	40 A	Соединительный блок приборной панели (реле электрической розетки)

Реле (бензиновый двигатель Kappa 1,2 л MPI)

Символ	Название реле	Тип
	Пусковое реле	МИКРО
	Реле нагнетателя системы кондициони-рования	МИКРО
FUEL PUMP	Реле топливного насоса	МИКРО
1	Реле вентилятора охлаждения1	МИКРО
HI	Реле высокой скорости стеклоочистите-ля	МИКРО
LO	Реле низкой скорости стеклоочистителя	МИКРО
	Реле дальнего света передних фар	МИКРО

Символ	Название реле	Тип
	Реле передних фар	МИКРО
2	Реле вентилятора охлаждения2	МИКРО
	Реле звукового сигнала	МИКРО
	Реле звукового сигнала охранной сигнализации	МИКРО
MAIN	Главное реле	МИНИ
	Реле муфты кондиционера, тип ECV	МИКРО

Панель с предохранителями в моторном отсеке (для бензинового двигателя Kappa 1,4 л MPI)

Символ	Номинал предохранителя	Защищенная цепь
1	80 A	Блок MDPS
ALT	150 A 125 A	Предохранитель — RR DEFOG, ABS1, ABS2, BLOWER
	40 A	Реле устройства устранения запотевания заднего стекла
1 ABS	40 A	Модуль управления электронной системой стабилизации устойчивости (ABS/ESC)
2 ABS	40 A	Модуль управления электронной системой стабилизации устойчивости (ABS/ESC), универсальный диагностический разъем

Символ	Номинал предохранителя	Защищенная цепь
	40 A	Реле нагнетателя кондиционера
	10 A	Электромотор стеклоочистителя, многофункциональный переключатель, реле низкой скорости стеклоочистителя
S2	10 A	Реле вентилятора охлаждения1, реле вентилятора охлаждения2
S1	10 A	Кислородный датчик (верх), кислородный датчик (низ), датчик правого переднего колеса, запорный клапан охлаждающей жидкости двигателя (механическая трансмиссия), электромагнитный клапан впускного коллектора изменяемой геометрии (механическая трансмиссия)
E2	15 A	ECM/PCM, запорный клапан охлаждающей жидкости двигателя (автоматическая трансмиссия), клапан регулирования масла №. 1, №. 2 (автоматическая трансмиссия), электромагнитный клапан впускного коллектора изменяемой геометрии (автоматическая трансмиссия), электромагнитный клапан контроля продувки (механическая трансмиссия), реле нагнетателя системы кондиционирования
RH	10 A	Правая передняя фара
LH	10 A	Левая передняя фара
IGN COIL	20 A	Катушка зажигания №. 1~4, конденсатор
INJECTOR	15 A	Реле топливного насоса, ECM/PCM, инжектор №. 1~4, клапан регулирования масла №. 1, №. 2 (автоматическая трансмиссия), электромагнитный клапан контроля продувки (автоматическая трансмиссия)
B/UP LAMP	10 A	Переключатель фонарей заднего хода
1	40 A	Соединительный блок приборной панели

Символ	Номинал пред-охранителя	Защищенная цепь
2	50 A	Соединительный блок приборной панели (реле электрического стеклоподъемника)
IG2	40 A	Выключатель зажигания, блок реле PDM (реле IG2)
	40 A	Реле вентилятора охлаждения1, реле вентилятора охлаждения2
E1	30 A	Главное реле
	10 A	Реле муфты кондиционера, тип ECV
T	20 A	PCM (автоматическая трансмиссия)
	20 A	Реле передних фар
	20 A	Реле дальнего света передних фар
FUEL PUMP	20 A	Реле топливного насоса
	15 A	Реле звукового сигнала, реле звукового сигнала охранной сигнализации
E3	15 A	ECM/PCM
AMS	10 A	Датчик аккумулятора
3	40 A	Соединительный блок приборной панели (реле заднего габаритного фонаря)
IG1	40 A	Выключатель зажигания, блок реле PDM (реле IG1, реле ACC)
POWER OUTLET	40 A	Соединительный блок приборной панели (реле электрической розетки)

Реле (бензиновый двигатель Карра 1,4 л MPI)

Символ	Название реле	Тип
	Пусковое реле	МИКРО
	Реле нагнетателя системы кондиционирования	МИКРО
FUEL PUMP	Реле топливного насоса	МИКРО
1	Реле вентилятора охлаждения1	МИКРО
HI	Реле высокой скорости стеклоочистителя	МИКРО
LO	Реле низкой скорости стеклоочистителя	МИКРО
	Реле дальнего света передних фар	МИКРО
	Реле передних фар	МИКРО
2	Реле вентилятора охлаждения2	МИКРО
	Реле звукового сигнала	МИКРО
	Реле звукового сигнала охранной сигнализации	МИКРО
MAIN	Главное реле	МИНИ
	Реле нагнетателя системы кондиционирования	МИКРО

Панель с предохранителями в моторном отсеке (для дизельного двигателя U-II 1,6 л)

Символ	Номинал предохранителя	Защищенная цепь
1	80 A	Блок MDPS
ALT	150 A	Предохранитель — RR DEFOG, ABS1, ABS2, BLOWER
	40 A	Реле устройства устранения запотевания заднего стекла
1 ABS	40 A	Модуль управления электронной системой стабилизации устойчивости (ABS/ESC)
2 ABS	40 A	Модуль управления электронной системой стабилизации устойчивости (ABS/ESC), универсальный диагностический разъем
	40 A	Реле нагнетателя кондиционера
	10 A	Электромотор стеклоочистителя, многофункциональный переключатель, реле низкой скорости стеклоочистителя
S2	10 A	Датчик PM, электронный привод VGT, вакуумный модулятор WGT
S1	10 A	Кислородный датчик №. 1, №. 2, клапан регулирования давления в магистрали, реле вентилятора охлаждения 1, реле вентилятора охлаждения 2
E2	15 A	Датчик положения распредвала, датчик расхода воздуха, клапан регулирования масла, реле обогревателя с положительным ТКС №. 1
RH	10 A	Правая передняя фара
LH	10 A	Левая передняя фара

Символ	Номинал пред-охранителя	Защищенная цепь
E4	20 A	ECM
S3	15 A	Электромагнитный клапан перепускного канала системы охлаждения EGR, клапан регулирования давления топлива, переключатель стоп-сигналов, реле топливного насоса, реле нагнетателя системы кондиционирования, реле подогревателя топлива
B/UP LAMP	10 A	Переключатель фонарей заднего хода
1	40 A	Соединительный блок приборной панели
2	50 A	Соединительный блок приборной панели (реле электрического стеклоподъемника)
IG2	40 A	Выключатель зажигания, блок реле PDM (реле IG2)
	50 A	Реле вентилятора охлаждения1, реле вентилятора охлаждения2
	40 A	Реле подогревателя топлива
E1	30 A	Главное реле
	10 A	Реле муфты кондиционера, тип ECV
T	20 A	Не используется
	20 A	Реле передних фар
	20 A	Реле дальнего света передних фар
FUEL PUMP	20 A	Реле топливного насоса
	15 A	Реле звукового сигнала, реле звукового сигнала охранной сигнализации

Символ	Номинал предохранителя	Защищенная цепь
E3	15 A	ECM/PCM
AMS	10 A	Датчик аккумулятора
3	40 A	Соединительный блок приборной панели (реле заднего габаритного фонаря)
IG1	40 A	Выключатель зажигания, блок реле PDM (реле IG1, реле ACC)
POWER OUTLET	40 A	Соединительный блок приборной панели (реле электрической розетки)

Реле (двигатель U-II 1,6 л (дизельный))

Символ	Название реле	Тип
	Пусковое реле	МИКРО
	Реле нагнетателя системы кондиционирования	МИКРО
FUEL PUMP	Реле топливного насоса	МИКРО
1	Реле вентилятора охлаждения1	МИКРО
HI	Реле высокой скорости стеклоочистителя	МИКРО
LO	Реле низкой скорости стеклоочистителя	МИКРО
	Реле дальнего света передних фар	МИКРО
	Реле передних фар	МИКРО

Символ	Название реле	Тип
2	Реле вентилятора охлаждения2	МИКРО
	Реле звукового сигнала	МИКРО
	Реле звукового сигнала охранной сигнализации	МИКРО
MAIN	Главное реле	МИНИ
	Реле нагнетателя системы кондиционирования	МИКРО
	Реле подогревателя топлива	МИКРО

Блок предохранителей дизельного двигателя (для дизельного двигателя U-II 1,6 л)

Символ	Название реле	Тип
3 PTC HEATER	Реле обогревателя с положительным ТКС №. 3	МИКРО
2 PTC HEATER	Реле обогревателя с положительным ТКС №. 2	МИКРО
1 PTC HEATER	Реле обогревателя с положительным ТКС №. 1	МИКРО

Символ	Номинал предохранителя	Защищенная цепь
3 PTC HEATER	50 A	Реле обогревателя с положительным ТКС №. 3 (RLY.3)
2 PTC HEATER	50 A	Реле обогревателя с положительным ТКС №. 2 (RLY.2)

Символ	Номинал предохранителя	Защищенная цепь
1 PTC HEATER	50 A	Реле обогревателя с положительным ТКС №. 1 (RLY.1)
	80 A	Блок реле разогрева

ЛАМПЫ ОСВЕЩЕНИЯ

Меры предосторожности при замене лампы

Подготовьте лампы соответствующих стандартов на экстренный случай. (Дополнительные сведения см. в разделе "Мощность ламп" на странице 9-04).

При замене ламп и аналогичного оборудования сначала нужно остановить автомобиль в безопасном месте, заглушить двигатель, включить ручной тормоз и снять с аккумулятора отрицательную (–) клемму.

⚠ ПРЕДУПРЕЖДЕНИЕ

■ Работы с осветительными приборами

Перед тем как выполнять работы с осветительными приборами, включите стояночный тормоз, убедитесь, что замок зажигания находится в положении «LOCK» (Блокировка), и выключите осветительные приборы, чтобы исключить внезапное перемещение автомобиля, не обжечь пальцы и не получить удар электрическим током.

Используйте только лампы указанной мощности.

⚠ ПРЕДУПРЕЖДЕНИЕ

При замене сгоревшей лампы устанавливайте новую лампу с такой же номинальной мощностью. В противном случае возможны серьезные повреждения проводки и возгорание.

⚠ ПРЕДОСТЕРЕЖЕНИЕ

Если у вас нет необходимых инструментов, ламп нужного номинала и соответствующего опыта, обратитесь в специализированную мастерскую. Kia рекомендует проконсультироваться с официальным дилером Kia или партнерской сервисной компанией.

Во многих случаях лампы в автомобиле заменить трудно, так как получить доступ к лампе можно, только сняв другие детали. В частности это относится к случаям, когда для того, чтобы добраться до лампы, необходимо демонтировать фару

(Продолжение)

(Продолжение)

головного света в сборе. При демонтаже/монтаже фары головного света в сборе возможно повреждение автомобиля.

⚠ ПРЕДОСТЕРЕЖЕНИЕ

- **Если при замене ламп устанавливаются не оригинальные или не соответствующие техническим требованиям компоненты, в результате возможен выход из строя предохранителей, отказ системы и другие повреждения проводки.**
- **Не следует устанавливать на автомобиль дополнительные ламповые или светодиодные осветительные приборы. При установке дополнительных осветительных приборов возможен выход ламп из строя и мерцание света фар. Кроме того, возможны повреждения блока предохранителей и других частей проводки.**

- **Частичный отказ фар вследствие неисправности сети**
  Фара головного света, задний габаритный огонь и противотуманная фара могут загораться при перемещении переключателя фар головного света в положение «ON» (Вкл.) и не загораться при перемещении в положение «ON» (Вкл.) переключателя задних габаритных огней или противотуманных фар. Причиной этого может быть неисправность сети или системы управления электрооборудованием автомобиля. При наличии проблемы следует пройти обслуживание в специализированной мастерской. Kia рекомендует обратиться к официальному дилеру Kia или партнерской сервисной компании.

- **Частичный отказ фар вследствие стабилизации системы управления электрооборудованием**
  Свет исправной фары может непродолжительно мерцать. Непродолжительное мерцание вызвано функцией стабилизации в системе управления электрооборудованием автомобиля. Если вскоре после этого нормальная работа фары восстанавливается, то автомобиль не требует технического обслуживания.
  Однако если после непродолжительного мерцания света фара гаснет либо продолжает мерцать длительное время, следует провести техническое обслуживание системы в специализированной мастерской. Kia рекомендует обратиться к официальному дилеру Kia или партнерской сервисной компании.

✻ ПРИМЕЧАНИЕ

- Если лампа или ее разъем снимаются с работающей фары, находящейся под напряжением, электронная схема блока предохранителей может определить такое состояние как неисправность. Архив сообщений о неисправностях фар записывается с помощью диагностических кодов неисправности (DTC) в блоке предохранителей.

(Продолжение)

(Продолжение)

- Работающая фара может время от времени мигать. Это связано с функцией стабилизации электронного управляющего устройства, и если фара после мигания горит нормально, то это не является неисправностью. Однако если фара продолжает мигать или полностью гаснет, возможно, в работе электронного управляющего устройства возникла ошибка. В этом случае следует незамедлительно проверить автомобиль в специализированной мастерской. Kia рекомендует обратиться к официальному дилеру Kia или партнерской сервисной компании.

✻ ПРИМЕЧАНИЕ

После аварии или переустановки блока фар следует отрегулировать угол наклона головных фар в специализированной мастерской. Kia рекомендует обратиться к офи-

(Продолжение)

(Продолжение)

циальному дилеру Kia или партнерской сервисной компании.

✻ ПРИМЕЧАНИЕ

- После поездок под сильным ливнем или после мойки автомобиля фары головного света могут запотеть. Это обусловлено разницей температур внутри и снаружи фары. Это явление аналогично конденсации влаги на стеклах внутри салона во время дождя и не указывает на наличие неисправности в автомобиле. Если в электрическую цепь лампы попала вода, следует проверить автомобиль в специализированной мастерской. Kia рекомендует обратиться к официальному дилеру Kia или партнерской сервисной компании.

(Продолжение)

(Продолжение)

- Влагопоглотитель фар головного света (при наличии)
  Этот автомобиль оснащен влагопоглотителем для уменьшения запотевания изнутри влаги вследствие наличия влаги.
  Влагопоглотитель является расходным материалом, и его характеристики могут меняться в зависимости от периода использования или среды.
  Если запотевание внутри фары вследствие наличия влаги продолжается длительное время, рекомендуется обратиться к авторизованному дилеру Kia. После осмотра вам могут оказать надлежащее обслуживание по гарантии.

✻ ПРИМЕЧАНИЕ

■ Изменение направления движения (для Европы)

(Продолжение)

(Продолжение)

Фары ближнего света имеют асимметричное распределение света. В странах с противоположным направлением движения они будут ослеплять водителей встречных автомобилей. Для предотвращения ослепления по правилам ECE необходимо выполнить некоторые действия (например, использовать систему автоматического изменения, наносить клейкую пленку, направлять свет вниз). Конструкция этих фар головного света предотвращает ослепление водителей встречных автомобилей. Поэтому вам не нужно регулировать фары в стране с противоположным направлением движения.

Положение лампы (спереди)

■ Головная фара — тип A

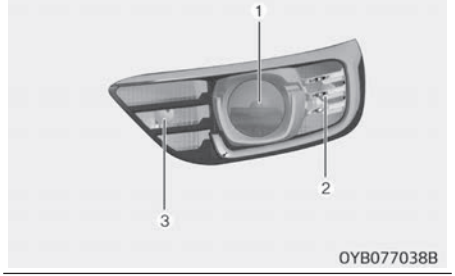

■ Головная фара — тип B

■ Противотуманная фара

1. Передняя фара (ближний/дальний свет)
2. Лампа переднего указателя поворота
3. Дневные ходовые огни/габаритный огонь (лампа накаливания)
4. Лампа дневных ходовых огней/габаритного огня (светодиодная)
5. Статический поворотный свет
6. Противотуманная фара

Положение лампы (задняя)

■ Задняя комбинированная фара — тип A

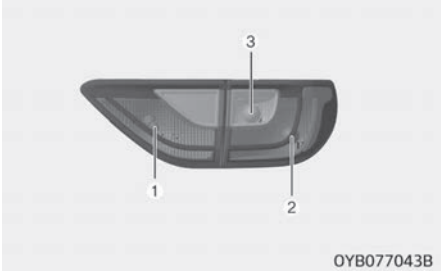

■ Задняя комбинированная фара — тип B

■ Лампа заднего хода

■ Задняя противотуманная фара

■ Фонарь освещения номерного знака

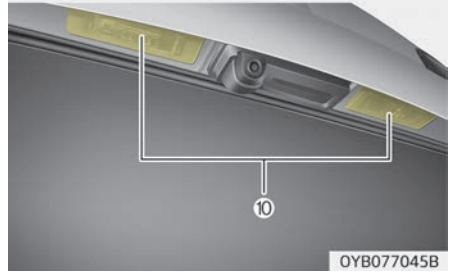

■ Дополнительный верхний стоп-сигнал

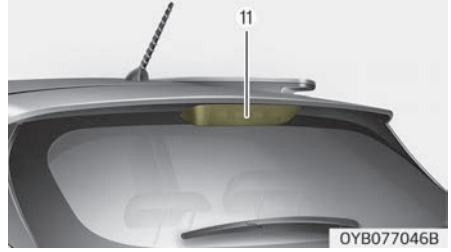

1. Лампа заднего фонаря (лампа накаливания)
2. Лампа стоп-сигнала и заднего фонаря (лампа накаливания)
3. Лампа заднего указателя поворота (накаливания)

4. Лампа заднего фонаря (светодиодная)
5. Лампа заднего фонаря (светодиодная)
6. Лампа стоп-сигнала и заднего габаритного огня (светодиодная)
7. Лампа стоп-сигнала и заднего габаритного огня (светодиодная)
8. Лампа заднего хода
9. Задняя противотуманная фара
10. Фонарь освещения номерного знака
11. Дополнительный верхний стоп-сигнал

Положение лампы (боковая)

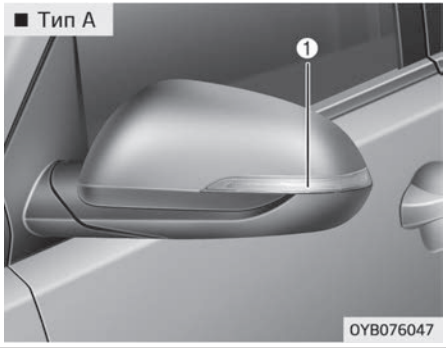

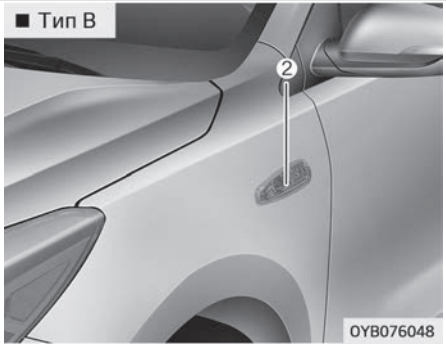

1. Боковой повторитель указателя поворота (светодиодная лампа)
2. Боковой повторитель указателя поворота (лампа накаливания)

Замена лампы бокового повторителя (светодиодной)

Если боковой повторитель указателя поворота (светодиодный) (1) не работает, следует проверить автомобиль в специализированной мастерской.
Kia рекомендует обратиться к официальному дилеру Kia или партнерской сервисной компании.
Светодиодные лампы нельзя заменить по отдельности, поскольку они являются частью интегрированного блока. Светодиодные лампы заменяются вместе с блоком.

Квалифицированный техник должен проверить или отремонтировать боковой повторитель указателя поворота (светодиодный), так как его неисправность может привести к повреждению соответствующих частей транспортного средства.

Замена лампы бокового повторителя (накаливания)

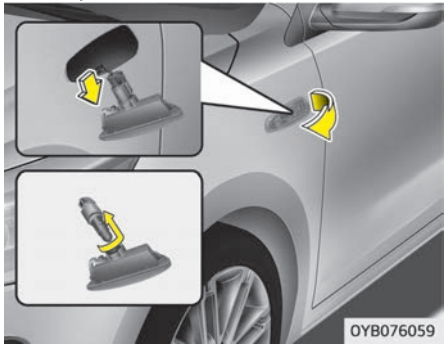

1. Извлеките узел лампы из автомобиля поддев рассеиватель и вытащив узел.
2. Отсоедините электрический разъем лампы.
3. Отделите патрон от рассеивателя: поворачивайте патрон против часовой стрелки до тех пор, пока его выступы не совместятся с прорезями на рассеивателе.
4. Извлеките лампу, вытащив ее из патрона.
5. Установите новую лампу в патрон.
6. Установите на место патрон и рассеиватель.
7. Подсоедините электрический разъем лампы.
8. Установите узел фары в кузов автомобиля.

Замена лампы накаливания передней фары типа A (ближний/дальний свет)

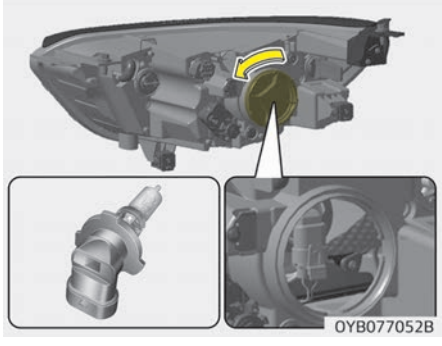

1. Откройте капот.
2. Снимите крышку лампы накаливания головной фары, повернув ее против часовой стрелки.
3. Отсоедините разъем от патрона лампы накаливания головной фары.
4. Извлеките патрон из узла фары, поворачивая его против часовой стрелки до тех пор, пока выступы на патроне не совпадут с прорезями на узле фары.

5. Установите в узел фары новый патрон, совместив выступы на патроне с прорезями на узле фары. Вдавите патрон в узел фары, после чего поверните патрон по часовой стрелке.
6. Установите на место крышку лампы накаливания головной фары, повернув ее по часовой стрелке.

Лампа головной фары

⚠ ПРЕДУПРЕЖДЕНИЕ

■ Галогенные лампы

- **В галогенной лампе находится газ под давлением. Если ее разбить, в стороны полетят осколки стекла.**
- **Аккуратно обращайтесь с галогенными лампами, не допускайте, чтобы на них появлялись царапины и потертости. На работающую лампу не должна попадать жидкость. Никогда не касайтесь стекла голыми руками. Остатки масла могут привести к перегреву лампы, и она лопнет во время работы. Лампы должны эксплуатироваться только после установки в фару.**
- **Если лампа повреждена или треснула, немедленно замените ее и утилизируйте, соблюдая меры предосторожности.**
- **Надевайте защитные очки при замене лампы. Прежде чем браться за лампу, дайте ей остыть.**

Замена лампы накаливания переднего указателя поворота (передняя фара типа A)

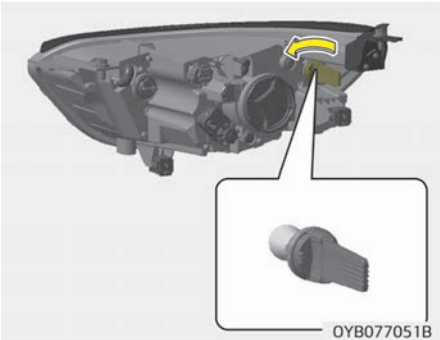

1. Откройте капот.
2. Извлеките патрон из узла фары, поворачивая его против часовой стрелки до тех пор, пока выступы на патроне не совпадут с прорезями на узле фары.
3. Извлеките лампу из патрона, вдавив ее и повернув против часовой стрелки до положения, в котором ее выступы совместятся с прорезями в патроне. Выньте лампу из патрона.
4. Вставьте новую лампу в патрон и поверните ее до щелчка.

5. Установите патрон в узел фары, совместив выступы на патроне с прорезями на узле. Вставьте патрон в узел фары, после чего поверните его по часовой стрелке.

Замена лампы дневных ходовых огней/габаритного огня (передние фары, тип A)

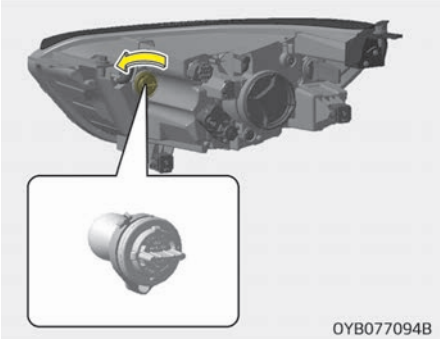

1. Откройте капот.
2. Извлеките патрон из узла фары, поворачивая его против часовой стрелки до тех пор, пока выступы на патроне не совпадут с прорезями на узле фары.
3. Извлеките лампу из патрона, вдавив ее и повернув против часовой стрелки до положения, в котором ее выступы совместятся с прорезями в патроне. Выньте лампу из патрона.
4. Вставьте новую лампу в патрон и поверните ее до щелчка.
5. Установите патрон в узел фары, совместив выступы на патроне с прорезями на узле. Вставьте патрон в узел фары, после чего поверните его по часовой стрелке.

Замена лампы накаливания передней фары типа B (ближний/дальний свет)

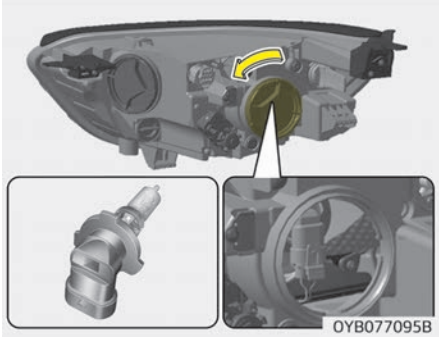

1. Откройте капот.
2. Снимите крышку лампы накаливания головной фары, повернув ее против часовой стрелки.
3. Отсоедините разъем от патрона лампы накаливания головной фары.
4. Извлеките патрон из узла фары, поворачивая его против часовой стрелки до тех пор, пока выступы на патроне не совпадут с прорезями на узле фары.
5. Установите в узел фары новый патрон, совместив выступы на патроне с прорезями на узле фары. Вдавите патрон в узел фары, после чего поверните патрон по часовой стрелке.
6. Установите на место крышку лампы накаливания головной фары, повернув ее по часовой стрелке.

Лампа головной фары

⚠ ПРЕДУПРЕЖДЕНИЕ

■ Галогенные лампы

- **В галогенной лампе находится газ под давлением. Если ее разбить, в стороны полетят осколки стекла.**

(Продолжение)

(Продолжение)

- **Аккуратно обращайтесь с галогенными лампами, не допускайте, чтобы на них появлялись царапины и потертости. На работающую лампу не должна попадать жидкость. Никогда не касайтесь стекла голыми руками. Остатки масла могут привести к перегреву лампы, и она лопнет во время работы. Лампы должны эксплуатироваться только после установки в фару.**
- **Если лампа повреждена или треснула, немедленно замените ее и утилизируйте, соблюдая меры предосторожности.**
- **Надевайте защитные очки при замене лампы. Прежде чем браться за лампу, дайте ей остыть.**

Замена лампы накаливания переднего указателя поворота (передняя фара типа B)

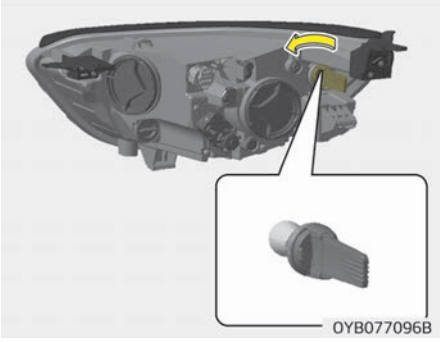

1. Откройте капот.
2. Извлеките патрон из узла фары, поворачивая его против часовой стрелки до тех пор, пока выступы на патроне не совпадут с прорезями на узле фары.
3. Извлеките лампу из патрона, вдавив ее и повернув против часовой стрелки до положения, в котором ее выступы совместятся с прорезями в патроне. Выньте лампу из патрона.
4. Вставьте новую лампу в патрон и поверните ее до щелчка.

5. Установите патрон в узел фары, совместив выступы на патроне с прорезями на узле. Вставьте патрон в узел фары, после чего поверните его по часовой стрелке.

Замена лампы статического поворотного света (передняя фара типа B)

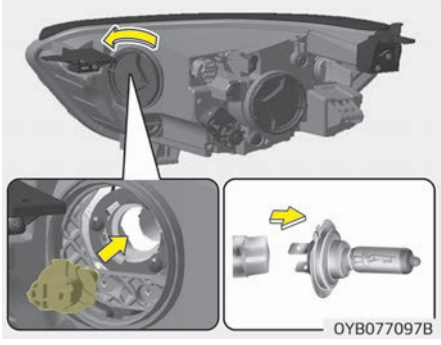

1. Откройте капот.
2. Снимите крышку лампы накаливания головной фары, повернув ее против часовой стрелки.
3. Извлеките патрон из узла фары, поворачивая его против часовой стрелки до тех пор, пока выступы на патроне не совпадут с прорезями на узле фары.
4. Извлеките лампу накаливания, вытащив ее из патрона.
5. Вставьте новую лампу накаливания в патрон.
6. Установите патрон в узел фары, совместив выступы на патроне с прорезями на узле фары. Вдавите патрон в узел фары, после чего поверните патрон по часовой стрелке.
7. Установите на место крышку лампы накаливания головной фары, повернув ее по часовой стрелке.

Замена лампы дневных ходовых огней/габаритного огня (светодиодная) (передние фары, тип B)

Если лампа габаритных и дневных ходовых огней (светодиодные) (1) не работает, следует проверить автомобиль в специализированной мастерской.
Kia рекомендует обратиться к официальному дилеру Kia или партнерской сервисной компании.
Светодиодные лампы нельзя заменить по отдельности, поскольку они являются частью интегрированного блока. Светодиодные лампы заменяются вместе с блоком.

Квалифицированный техник должен проверить или отремонтировать лампы габаритного огня и дневных ходовых огней (светодиодные), так как их неисправность может привести к повреждению соответствующих частей транспортного средства.

Замена лампы передней противотуманной фары

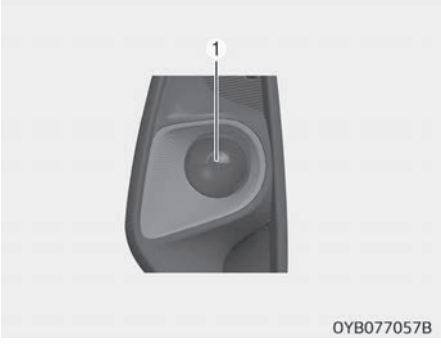

Если передняя противотуманная фара (1) не работает, следует проверить автомобиль в специализированной мастерской. Kia рекомендует обратиться к официальному дилеру Kia или партнерской сервисной компании.

Замена лампы заднего указателя поворота

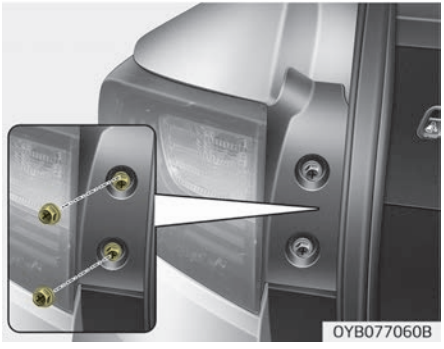

1. Откройте дверь багажного отделения.
2. С помощью крестовой отвертки ослабьте винты, удерживающие рассеиватель.

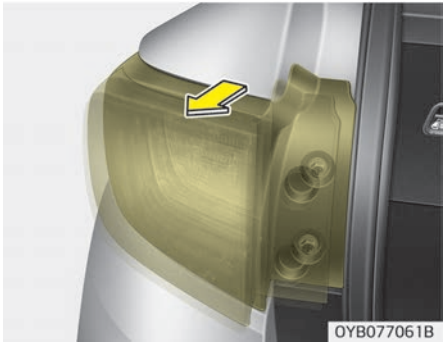

3. Извлеките узел задней комбинированной фары из кузова автомобиля.
4. Отсоедините разъем задней комбинированной фары.

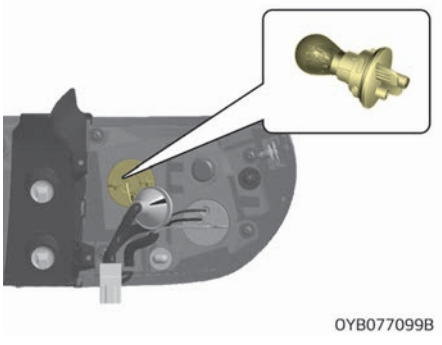

5. Извлеките патрон, поворачивая его против часовой стрелки до тех пор, пока выступы на патроне не совпадут с прорезями на узле.
6. Извлеките лампу из патрона, вдавив ее и повернув против часовой стрелки до положения, в котором ее выступы совместятся с прорезями в патроне. Выньте лампу из патрона.
7. Вставьте новую лампу в патрон и поверните ее до щелчка.
8. Установите патрон на место, совместив выступы на патроне с прорезями на узле. Вставьте патрон в узел, после чего поверните патрон по часовой стрелке.
9. Установите узел задней комбинированной фары в кузов автомобиля.

Замена лампы стоп-сигнала и заднего габаритного огня

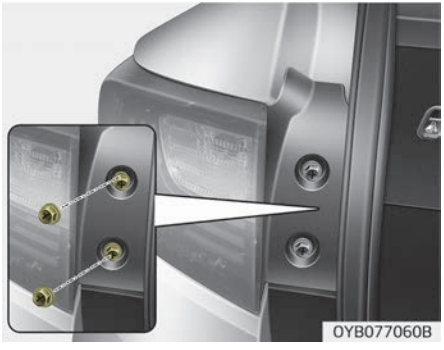

1. Откройте дверь багажного отделения.
2. С помощью крестовой отвертки ослабьте винты, удерживающие рассеиватель.

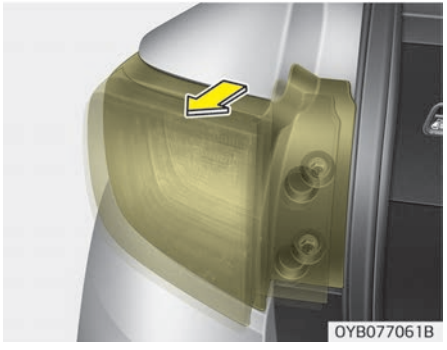

3. Извлеките узел задней комбинированной фары из кузова автомобиля.
4. Отсоедините разъем задней комбинированной фары.

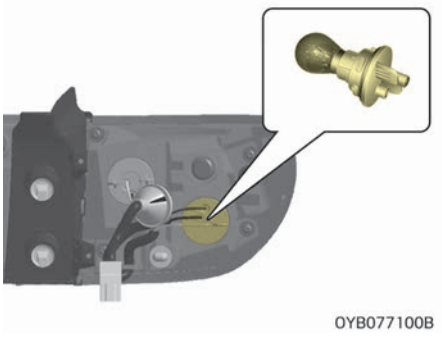

5. Извлеките патрон, поворачивая его против часовой стрелки до тех пор, пока выступы на патроне не совпадут с прорезями на узле.
6. Извлеките лампу из патрона, вдавив ее и повернув против часовой стрелки до положения, в котором ее выступы совместятся с прорезями в патроне. Выньте лампу из патрона.
7. Вставьте новую лампу в патрон и поверните ее до щелчка.
8. Установите патрон на место, совместив выступы на патроне с прорезями на узле. Вставьте патрон в узел, после чего поверните патрон по часовой стрелке.
9. Установите узел задней комбинированной фары в кузов автомобиля.

Замена лампы заднего габаритного огня

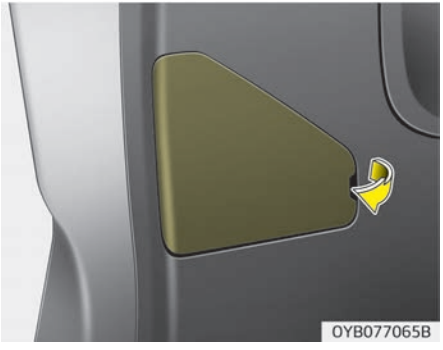

1. Откройте дверь багажного отделения.
2. Снимите крышку для техобслуживания.

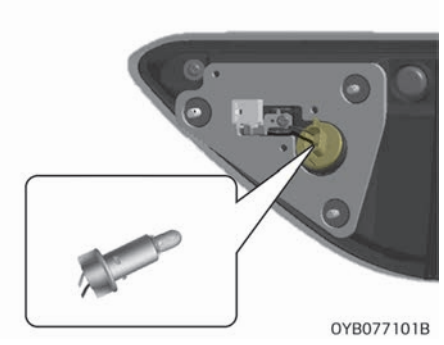

3. Извлеките патрон, поворачивая его против часовой стрелки до тех пор, пока выступы на патроне не совпадут с прорезями на узле.
4. Извлеките лампу накаливания, вытащив ее из патрона.
5. Вставьте новую лампу накаливания в патрон.
6. Установите патрон на место, совместив выступы на патроне с прорезями на узле. Вставьте патрон в узел, после чего поверните патрон по часовой стрелке.
7. Вставьте крышку для техобслуживания на место.

Замена лампы стоп-сигнала и заднего габаритного огня (светодиодная)

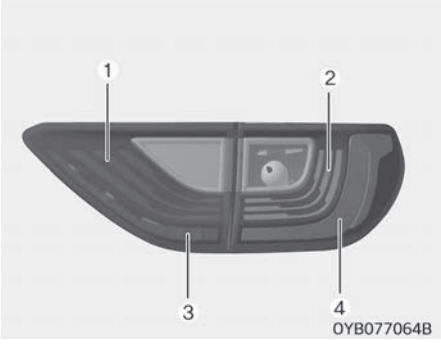

Если лампа стоп-сигналов и задних габаритных огней (светодиодная) (1, 2, 3, 4) не работает, следует проверить автомобиль в специализированной мастерской.
Kia рекомендует обратиться к официальному дилеру Kia или партнерской сервисной компании.
Светодиодные лампы нельзя заменить по отдельности, поскольку они являются частью интегрированного блока. Светодиодные лампы заменяются вместе с блоком.

Квалифицированный техник должен проверить или отремонтировать лампу стоп-сигнала и заднего габаритного огня (светодиодную), так как ее неисправность может привести к повреждению соответствующих частей транспортного средства.

Замена лампы заднего хода

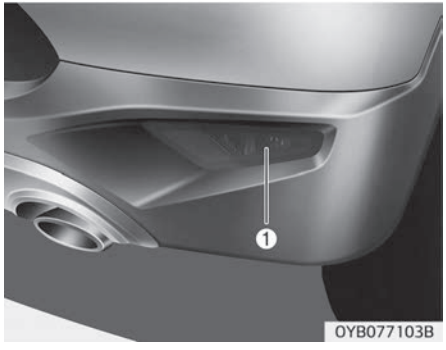

Если лампа заднего хода (1) не работает, следует проверить автомобиль в специализированной мастерской. Kia рекомендует обратиться к официальному дилеру Kia или партнерской сервисной компании.

Замена лампы задней противотуманной фары

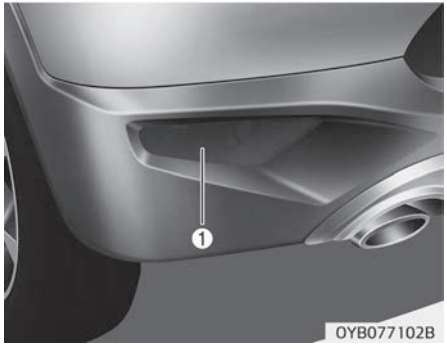

Если задняя противотуманная фара (1) не работает, следует проверить автомобиль в специализированной мастерской. Kia рекомендует обратиться к официальному дилеру Kia или партнерской сервисной компании.

Замена лампы дополнительного верхнего стоп-сигнала

Если лампа дополнительного верхнего стоп-сигнала (1) не работает, следует проверить автомобиль в специализированной мастерской. Kia рекомендует обратиться к официальному дилеру Kia или партнерской сервисной компании.

Замена лампы освещения номерного знака

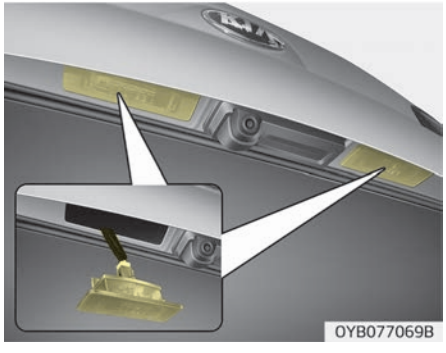

1. С помощью отвертки для винтов с прямым шлицем аккуратно подденьте рассеиватель и выньте его из корпуса лампы в салоне.
2. Извлеките патрон, поворачивая его против часовой стрелки до тех пор, пока выступы на патроне не совпадут с прорезями на узле.
3. Извлеките лампу накаливания, вытащив ее из патрона.
4. Вставьте новую лампу накаливания в патрон.
5. Установите патрон на место, совместив выступы на патроне с прорезями на узле. Вставьте патрон в узел, после чего поверните патрон по часовой стрелке.
6. Совместите выступы рассеивателей с прорезями в корпусе лампы и установите рассеиватели на место.

Замена лампы освещения дорожной карты

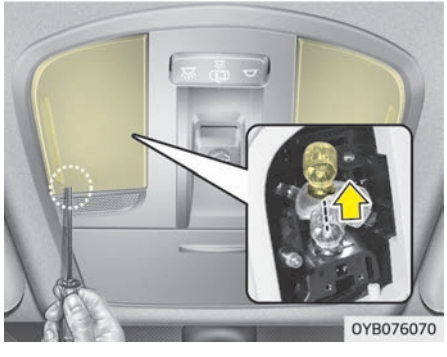

⚠ ПРЕДУПРЕЖДЕНИЕ

Во избежание ожогов пальцев или поражения электрическим током, перед началом работ с плафонами внутреннего освещения убедитесь, что нажата кнопка «OFF» (Выкл.).

1. С помощью отвертки для винтов с прямым шлицем аккуратно подденьте рассеиватель и выньте его из корпуса лампы в салоне.
2. Извлеките лампу, вытащив ее из патрона.
3. Установите в патрон новую лампу.
4. Совместите выступы рассеивателей с прорезями в корпусе лампы и установите рассеиватели на место.

⚠ ПРЕДОСТЕРЕЖЕНИЕ

Будьте осторожны, чтобы не испачкать и не повредить рассеиватели, их выступы и пластмассовые корпуса.

Замена лампы подсветки зеркала в солнцезащитном козырьке

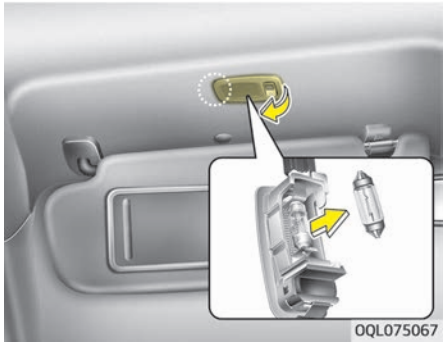

⚠ ПРЕДУПРЕЖДЕНИЕ

Во избежание ожогов пальцев или поражения электрическим током, перед началом работ с плафонами внутреннего освещения убедитесь, что нажата кнопка «OFF» (Выкл.).

1. Шлицевой отверткой аккуратно подденьте узел лампы и выньте его из салона.
2. Извлеките лампу, вытащив ее из патрона.
3. Установите в патрон новую лампу.
4. Установите узел лампы в салон.

⚠ ПРЕДОСТЕРЕЖЕНИЕ

Будьте осторожны, чтобы не испачкать и не повредить рассеиватели, их выступы и пластмассовые корпуса.

Замена лампы внутреннего освещения

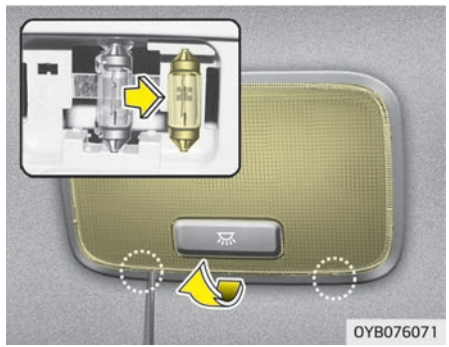

⚠ ПРЕДУПРЕЖДЕНИЕ

Во избежание ожогов пальцев или поражения электрическим током, перед началом работ с плафонами внутреннего освещения убедитесь, что нажата кнопка «OFF» (Выкл.).

1. С помощью отвертки для винтов с прямым шлицем аккуратно подденьте рассеиватель и выньте его из корпуса лампы в салоне.
2. Извлеките лампу, вытащив ее из патрона.
3. Установите в патрон новую лампу.
4. Совместите выступы рассеивателей с прорезями в корпусе лампы и установите рассеиватели на место.

⚠ ПРЕДОСТЕРЕЖЕНИЕ

Будьте осторожны, чтобы не испачкать и не повредить рассеиватели, их выступы и пластмассовые корпуса.

Замена лампы перчаточного ящика

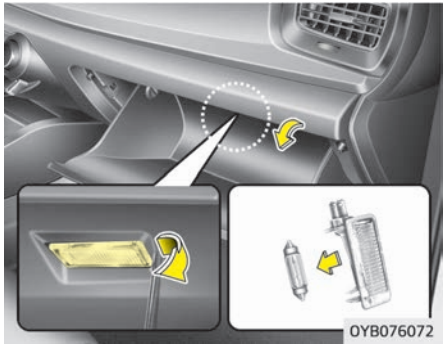

1. Шлицевой отверткой аккуратно подденьте узел лампы и выньте его из салона.
2. Извлеките лампу, вытащив ее из патрона.
3. Установите в патрон новую лампу.
4. Установите узел лампы в салон.

⚠ ПРЕДОСТЕРЕЖЕНИЕ

Будьте осторожны, чтобы не испачкать и не повредить рассеиватели, их выступы и пластмассовые корпуса.

Замена лампы освещения багажного отделения

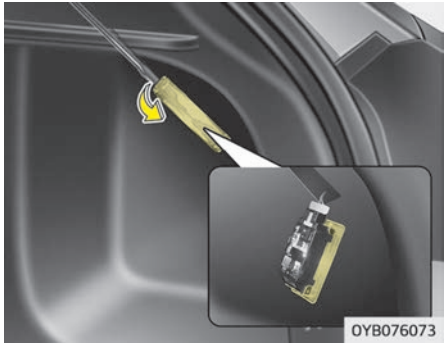

1. С помощью отвертки для винтов с прямым шлицем аккуратно подденьте рассеиватель и выньте его из корпуса лампы в салоне.
2. Извлеките лампу, вытащив ее из патрона.

3. Установите в патрон новую лампу.
4. Совместите выступы рассеивателей с прорезями в корпусе лампы и установите рассеиватели на место.

⚠ ПРЕДОСТЕРЕЖЕНИЕ

Будьте осторожны, чтобы не испачкать и не повредить рассеиватели, их выступы и пластмассовые корпуса.

✻ ПРИМЕЧАНИЕ

Если светодиодная лампа не работает, следует проверить автомобиль в специализированной мастерской. Kia рекомендует обратиться к официальному дилеру Kia или партнерской сервисной компании.

Регулировка угла наклона головных и передних противотуманных фар (для Европы)

Регулировка угла наклона головных фар

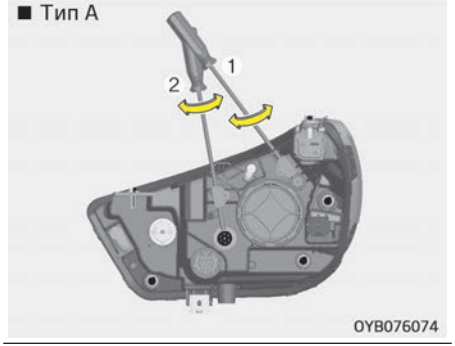

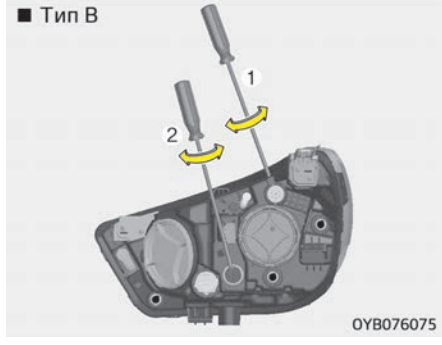

1. Накачайте шины до указанного давления и уберите нагрузку из автомобиля, за исключением водителя, запасного колеса и инструментов.
2. Автомобиль должен находиться на ровной плоскости.
3. Начертите на экране вертикальные и горизонтальные линии (проходящие через центры соответствующих фар).
4. Убедившись в исправном состоянии фар и аккумуляторной батареи, направьте фары так, чтобы максимальная яркость падала на горизонтальные и вертикальные линии.
5. Чтобы направить ближний и дальний свет влево или вправо, поверните отвертку (1) по часовой или против часовой стрелки. Чтобы направить ближний и дальний свет вверх или вниз, поверните отвертку (2) по часовой или против часовой стрелки.

Регулировка угла наклона передних противотуманных фар

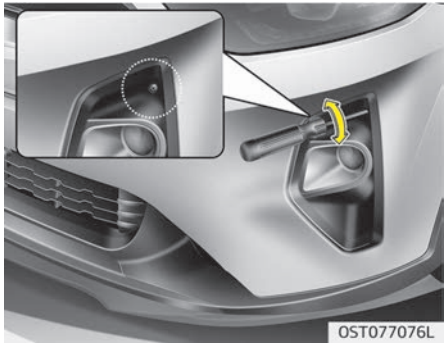

Для передних противотуманных фар регулировку угла наклона можно выполнить так же, как для фар головного света.
Регулируйте угол наклона передних противотуманных фар, когда сами фары и аккумуляторная батарея находятся в нормальном состоянии.
Чтобы увеличить или уменьшить угол наклона передней противотуманной фары, поверните отвертку по часовой или против часовой стрелки.

Точка наводки

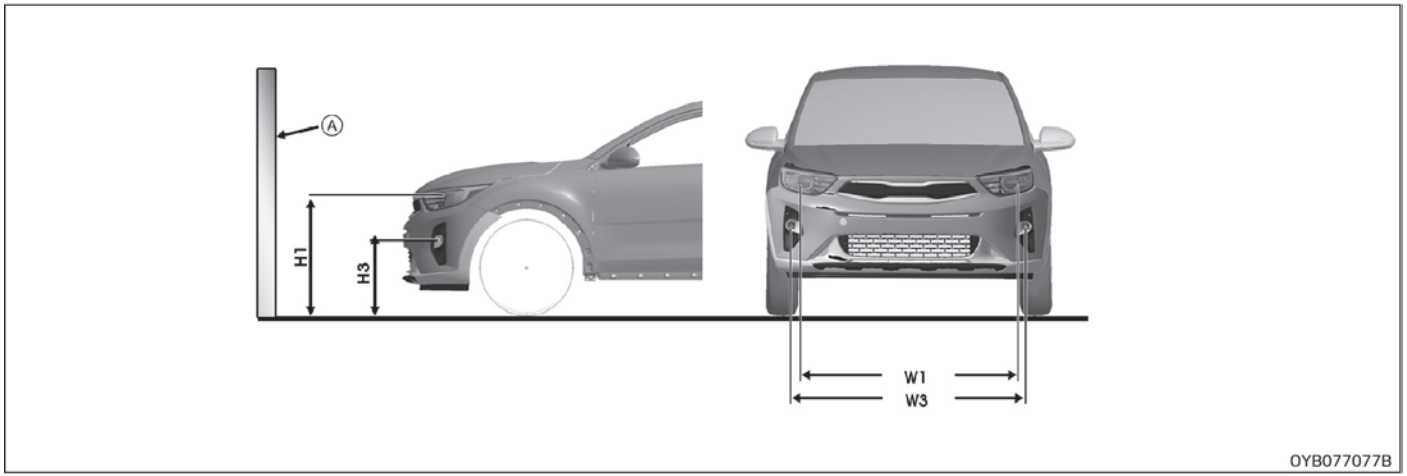

* A: модуль

Тип A

Состояние автомобиля (При наличии шины 185/65R15)	Передняя фара (светодиодная)		Фара переднего света (двойного действия)	
	Высота от поверхности земли	Расстояние между фарами	Высота от поверхности земли	Расстояние между фарами
	Ближний/дальний свет	Ближний/дальний свет	Ближний/дальний свет	Ближний/дальний свет
	H1	W1	H1'	W1'
Без водителя [мм]	757	1 259	760	1 250
С водителем [мм]	747	1 259	750	1 250

Тип B

Состояние автомобиля (при наличии шины 205/55R17)	Передняя фара (светодиодная)		Фара переднего света (двойного действия)	
	Высота от поверхности земли	Расстояние между фарами	Высота от поверхности земли	Расстояние между фарами
	Ближний/дальний свет	Ближний/дальний свет	Ближний/дальний свет	Ближний/дальний свет
	H1	W1	H1'	W1'
Без водителя [мм]	775	1 259	778	1 250
С водителем [мм]	765	1 259	768	1 250

Тип C

Состояние автомобиля (При наличии шины 185/65R15)	Передняя противотуманная фара (лампа накаливания)	
	Высота от поверхности земли	Расстояние между фарами
	H3	W3
Без водителя [мм]	493	1 431
С водителем [мм]	483	1 431

Тип D

Состояние автомобиля (при наличии шины 205/55R17)	Передняя противотуманная фара (лампа накаливания)	
	Высота от поверхности земли	Расстояние между фарами
	H3	W3
Без водителя [мм]	511	1 431
С водителем [мм]	501	1 431

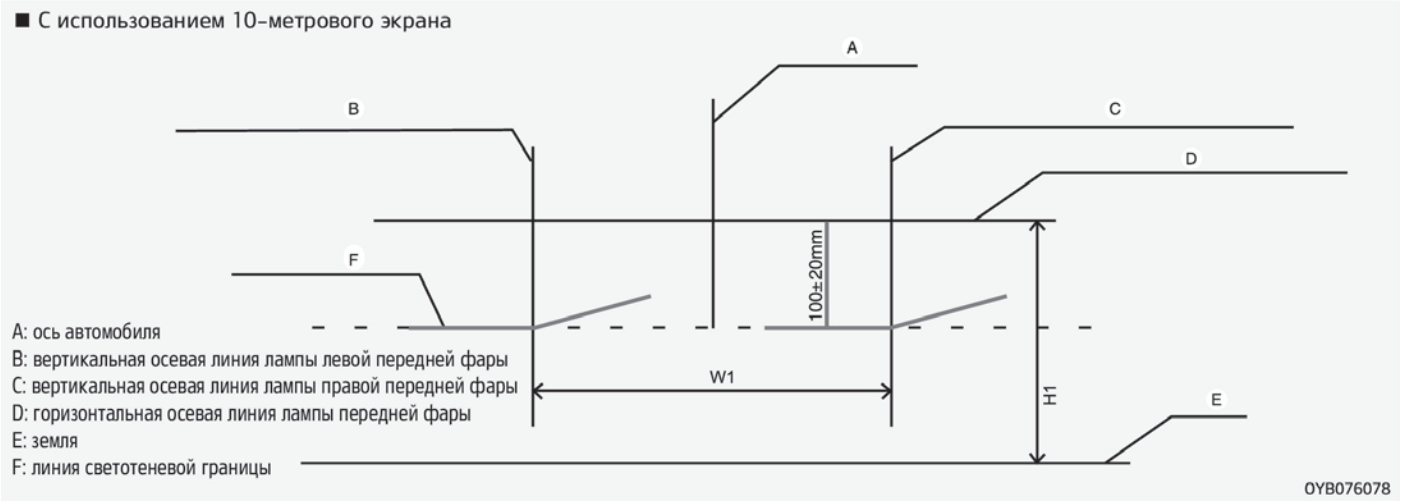

Головная фара ближнего света (автомобиль с левосторонним рулем)

1. Включите ближний свет, когда никого нет на месте водителя.
2. Светотеневая граница должна падать на линию отсечки, как показано на рисунке.
3. При наведении ближнего света вертикальное наведение должно следует корректировать после горизонтального.
4. Если на автомобиле установлено выравнивающее устройство для передних фар, установите его переключатель на нулевую позицию.

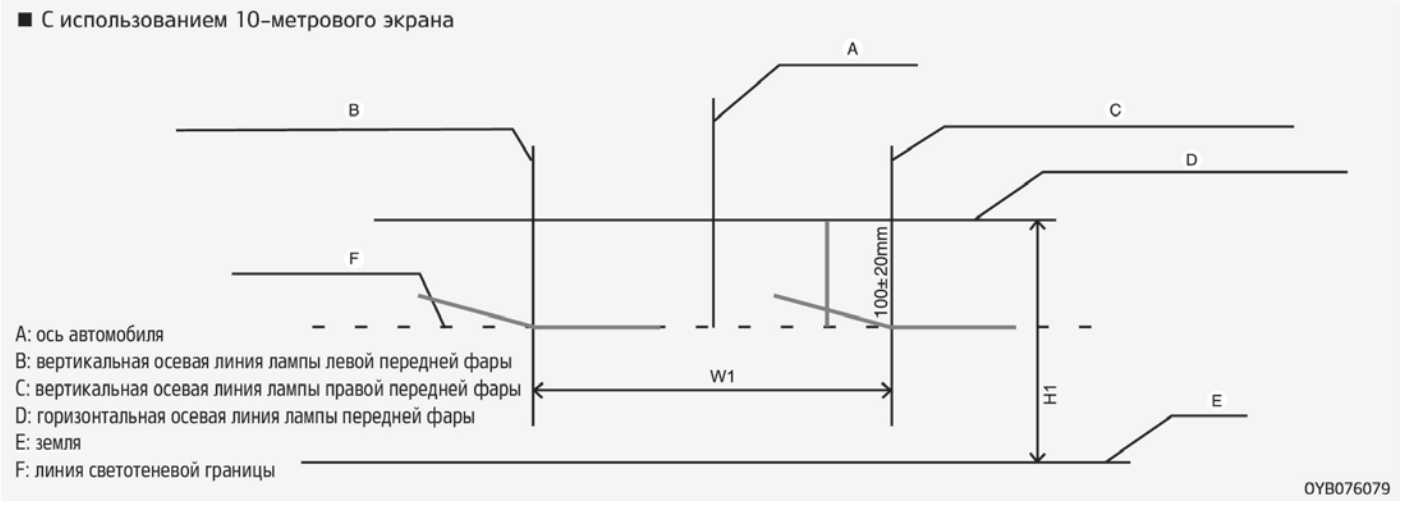

Головная фара ближнего света (автомобиль с правосторонним рулем)

1. Включите ближний свет, когда никого нет на месте водителя.
2. Светотеневая граница должна падать на линию отсечки, как показано на рисунке.
3. При наведении ближнего света вертикальное наведение должно следует корректировать после горизонтального.
4. Если на автомобиле установлено выравнивающее устройство для передних фар, установите его переключатель на нулевую позицию.

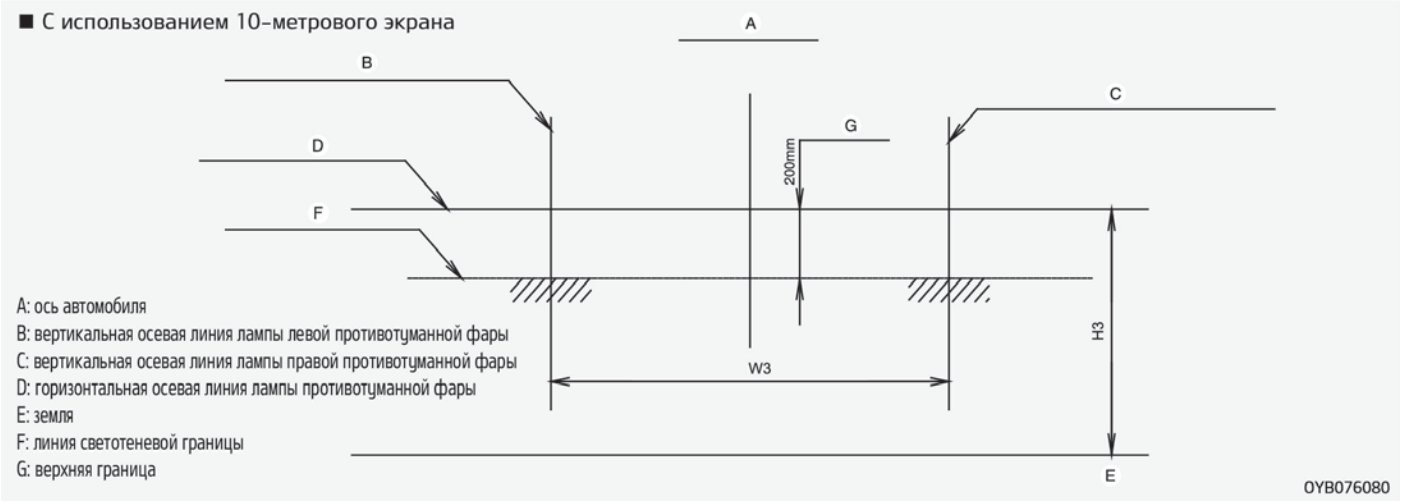

Передние противотуманные фары

1. Включите переднюю противотуманную фару, когда никого нет на месте водителя.
2. Светотеневая граница должна находиться в пределах допустимого диапазона (заштрихованная область).

УХОД ЗА ВНЕШНИМ ВИДОМ

Уход за наружными поверхностями

Общие меры предосторожности при уходе за наружными поверхностями

При использовании химических средств для чистки или полировки необходимо соблюдать указания на этикетке. Прочитайте все предупреждения и предостережения, которые размещены на этикетке.

Уход за лакокрасочным покрытием

Мойка

Для защиты лакокрасочного покрытия автомобиля от ржавчины и износа его нужно тщательно мыть теплой или холодной водой не менее одного раза в месяц.
В случае эксплуатации автомобиля в условиях бездорожья мойте его после каждой такой поездки. Особое внимание обращайте на удаление скоплений соли, пыли, грязи и других посторонних веществ. Следите за тем, чтобы дренажные отверстия в нижних торцах дверей и порогов были чистыми.

Насекомые, гудрон, древесная смола, птичий помет, промышленные отходы и аналогичные загрязнители могут повредить лакокрасочное покрытие автомобиля, если немедленно их не удалить.
Даже немедленная мойка водой может не удалить эти загрязнения полностью. Можно использовать мягкий мыльный раствор, безопасный для мытья окрашенных поверхностей.
После мойки тщательно ополосните автомобиль теплой или холодной водой. Не допускайте высыхания мыла на лакокрасочном покрытии.

⚠ ПРЕДОСТЕРЕЖЕНИЕ

- **Не следует использовать едкое мыло, химические моющие средства или горячую воду, также не следует мыть автомобиль под прямыми солнечными лучами или в случае прогрева кузова автомобиля.**

(Продолжение)

(Продолжение)

- **Во время мойки боковых окон автомобиля соблюдайте осторожность.**
  В особенности это относится к мойке водой под высоким давлением: вода через окна может просочиться в салон и намочить внутреннюю отделку.
- **Для защиты пластиковых деталей и фар от повреждений не используйте химические растворители или агрессивные моющие средства.**

⚠ ПРЕДУПРЕЖДЕНИЕ

■ Влажные тормоза

После мойки автомобиля проверьте работу тормозов на малой скорости — на них может попасть вода. Если эффективность торможения ухудшилась, высушите тормоза, слегка нажимая педаль тормоза при движении автомобиля вперед на низкой скорости.

Мойка высокого давления

- При использовании моющих аппаратов высокого давления следует соблюдать достаточное расстояние до автомобиля.
  Недостаточное расстояние или слишком высокое давление струи могут стать причиной повреждения компонентов автомобиля или проникновения воды в салон.
- Не следует направлять струю моющего аппарата высокого давления непосредственно на камеры, датчики или близлежащие области. Вследствие ударного воздействия струи воды под высоким давлением эти устройства могут выйти из строя.
- Не подносите распыляющий наконечник слишком близко к пыльникам (резиновым или пластиковым кожухам) или разъемам, так как при контакте с водой под давлением они могут получить повреждения.

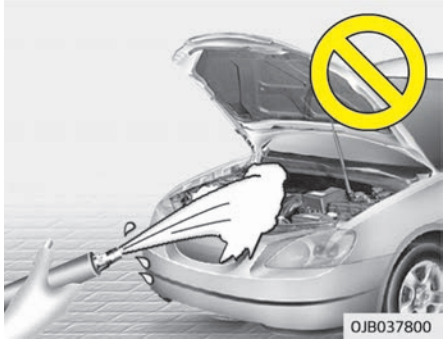

⚠ ПРЕДОСТЕРЕЖЕНИЕ

- **Мойка моторного отсека, особенно водой под высоким давлением, может стать причиной отказа электрических цепей, расположенных в моторном отсеке.**
- **Не допускайте попадания воды или других жидкостей на электрические/электронные компоненты в автомобиле, поскольку это может вызвать их повреждение.**

Вощение

Натирайте автомобиль воском, когда вода перестанет собираться на краске в капли.
Всегда мойте и сушите автомобиль перед вощением. Используйте жидкий или пастообразный воск хорошего качества и следуйте инструкциям производителя. Наносите воск на все металлические детали отделки, чтобы защитить их и сохранить блеск.
Удаление масла, смолы и аналогичных материалов с помощью пятновыводителя, как правило, снимает воск с лака. Убедитесь, что на эти места воск нанесен повторно, даже если в остальном автомобиль еще не нуждается в вощении.
Не наносите воск на рельефные неокрашенные места, поскольку от этого они могут потускнеть.

⚠ ПРЕДОСТЕРЕЖЕНИЕ

- **Вытирая пыль или грязь с корпуса тряпкой, можно поцарапать лак.**

(Продолжение)

(Продолжение)

- **Не используйте металлические щетки, абразивные чистящие средства, кислотные моющие средства и сильные моющие средства, содержащие щелочные или едкие вещества на хромированных деталях или деталях из анодированного алюминия. Это может привести к повреждению защитного покрытия и вызвать обесцвечивание или потускнение краски.**

Восстановление поврежденных участков лакокрасочного покрытия

Глубокие царапины или сколы от камней на окрашенной поверхности необходимо быстро устранять. Оголенный метал быстро ржавеет, что может привести к необходимости проведения масштабного дорогостоящего ремонта.

✻ ПРИМЕЧАНИЕ

Если автомобиль поврежден и требует ремонта или замены металлических деталей, убедитесь в том, что в кузовной мастерской на отремонтированные или замененные детали наносят антикоррозионное покрытие.

Уход за полированными металлическими поверхностями

- Для удаления гудрона и насекомых используйте специальное чистящее средство и не применяйте скребок или другие острые предметы.
- Для защиты полированных металлических поверхностей от коррозии их необходимо покрыть воском или хромовым консервантом и натереть до блеска.
- В зимнюю погоду или в прибрежных районах слой воска или консерванта на полированных металлических деталях должен быть толще. При необходимости покрывайте детали неагрессивным техническим вазелином или другими защитными составами.

Уход за днищем кузова

Коррозионные материалы, используемые для удаления снега, льда и пыли, могут собираться на днище. Если эти материалы не удалить, в нижних частях корпуса, таких как топливопровод, рама, днище и выхлопная система, может происходить ускоренная коррозия, даже если они были обработаны средством защиты от коррозии.

Тщательно промывайте днище автомобиля и колесные проемы теплой или холодной водой раз в месяц, после движения по бездорожью и в конце каждого зимнего сезона. Обращайте особое внимание на эти области, поскольку в них трудно увидеть всю грязь. Смачивание дорожной грязи без ее удаления принесет больше вреда, чем пользы. Нижние края дверей, пороги и элементы рамы имеют дренажные отверстия, которые не должны забиваться грязью; вода, задерживающаяся в этих областях, может привести к коррозии.

⚠ ПРЕДУПРЕЖДЕНИЕ

После мойки автомобиля проверьте работу тормозов на малой скорости — на них может попасть вода. Если эффективность торможения ухудшилась, высушите тормоза, слегка нажимая педаль тормоза при движении автомобиля вперед на низкой скорости.

Уход за алюминиевыми колесными дисками

На алюминиевые колесные диски нанесено прозрачное защитное покрытие.

- Не используйте абразивные чистящие средства, средства для полировки, растворитель или проволочные щетки для алюминиевых колес. Они могут поцарапать или повредить покрытие.
- Очищайте колесо, когда оно уже остыло.
- Пользуйтесь только мягким мылом или нейтральным моющим средством и тщательно смывайте его водой. Также обязательно очищайте колеса после езды по дорогам, посыпанным солью. Это предотвращает появления коррозии.
- Избегайте мытья колес скоростными щетками для мытья автомобилей.
- Не используйте щелочные или кислотные моющие средства. Это может привести к повреждению и коррозии алюминиевых дисков с прозрачным защитным покрытием.

Защита от коррозии

Защита автомобиля от коррозии

Используя самые современные конструкторские решения по борьбе с коррозией, мы производим автомобили высочайшего качества. Однако это только половина дела. Для достижения долговременной коррозионной стойкости автомобиля требуется участие и соответствующие действия владельца.

Распространенные причины коррозии

Наиболее распространенными причинами коррозии автомобиля являются:

- дорожная соль, грязь и влага, которая может скапливаться под днищем автомобиля;
- Удаление краски или защитных покрытий под действием камней, гравия, истирания, царапин или вмятин, в результате которых незащищенный металл становится подверженным коррозии.

Зоны интенсивной коррозии

Если вы живете в регионе, где автомобиль регулярно подвергается воздействию коррозионных веществ, защита от коррозии имеет особенно важное значение. К распространенным причинам ускоренной коррозии относятся дорожная соль, химические вещества для контроля запыленности, морской воздух и промышленные загрязнения.

Коррозия вследствие воздействия влаги

Влага создает условия, в которых возникновение коррозии наиболее вероятно. Например, коррозионные процессы ускоряются при высокой влажности, особенно при температуре окружающего воздуха немного выше ноля. При таких условиях медленно испаряющаяся влага поддерживает постоянный контакт коррозионных материалов с поверхностью автомобиля.

Особенно активным источником коррозии является грязь, поскольку она медленно высыхает и удерживает влагу на поверхности автомобиля. Даже если грязь кажется сухой, она все еще может содержать влагу и способствовать коррозионным процессам.

Высокие температуры также могут способствовать появлению коррозии плохо вентилируемых частей автомобиля, на которых может оседать влага.

По этим причинам необходимо содержать автомобиль в чистоте и регулярно удалять с него грязь и накопления других материалов. Это относится не только к наружным поверхностям, но и к днищу автомобиля.

Меры, способствующие предотвращению коррозии

Для предотвращения коррозии следует соблюдать описанные ниже правила:

Содержите автомобиль в чистоте

Самый лучший способ предотвращения коррозии — это содержание вашего автомобиля в чистоте и регулярное удаление коррозионных материалов. Особое внимание следует уделить днищу автомобиля.

- Если вы живете в месте, где ваш автомобиль постоянно подвергается воздействию веществ, вызывающих коррозию (дорожная соль, морской воздух, промышленные загрязнения, кислотные дожди и т. д.), необходимо уделять защите автомобиля особое внимание. В зимнее время, по крайней мере, раз в месяц необходимо промывать днище водой из шланга, а после окончания зимнего периода тщательно его промыть.
- При очистке днища автомобиля необходимо уделять особое внимание элементам конструкции, расположенным в колесных нишах и прочих недоступных местах. Выполняйте очистку тщательно; намочив, но не смыв грязь, вы будете способствовать коррозии, а не препятствовать ей. Для удаления отложений грязи или коррозионных веществ особенно эффективно применение струи пара или воды под большим напором.
- При очистке нижней части дверей, порогов и элементов рамы, следите за тем, чтобы сливные отверстия не засорялись, а влага не скапливалась внутри, ускоряя появление коррозии.

Поддерживайте сухость в гараже

Не паркуйте автомобиль во влажном, плохо вентилируемом гараже. Это создает благоприятную среду для коррозии. Это особенно важно, если вы моете автомобиль в гараже или въезжаете на нем в гараж, когда он еще мокрый или покрыт снегом, льдом или грязью. Даже отапливаемый гараж может иметь благоприятные условия для развития коррозии, если он хорошо не проветривается, что препятствует испарению влаги.

Поддерживайте лакокрасочное покрытие и отделку в хорошем состоянии

Царапины или сколы на отделочном покрытии следует безотлагательно закрашивать, чтобы минимизировать вероятность коррозии. Если обнажился металл, рекомендуется обратиться в специализированную малярно-кузовную мастерскую.

Птичий помет: птичий помет агрессивен и может повредить окрашенные поверхности всего за несколько часов. Птичий помет необходимо удалять безотлагательно.

Не пренебрегайте уходом за салоном

Под напольными ковриками и покрытиями может скапливаться влага, которая вызывает коррозию. Периодически проверяйте сухость покрытия под ковриками. Соблюдайте особую осторожность, если вы перевозите в автомобиле удобрения, чистящие вещества или химикаты.
Они должны перевозиться только в надлежащей таре, а любые разливы или утечки следует устранять, смывать чистой водой и тщательно просушивать.

Уход за салоном

Общие меры предосторожности при уходе за салоном

Не допускайте попадания на элементы салона таких химических веществ, как духи, косметические масла, солнцезащитные крема, средства для мытья рук и освежители воздуха, поскольку они могут привести к повреждению или обесцвечиванию поверхности. В случае попадания таких веществ на элементы салона, немедленно вытрите их. При необходимости используйте средства для очистки изделий из винила. Ознакомьтесь с приведенными ниже указаниями по очистке.

⚠ ПРЕДОСТЕРЕЖЕНИЕ

Не допускайте попадания воды или других жидкостей на электрические/электронные компоненты в автомобиле, поскольку это может вызвать их повреждение.

⚠ ПРЕДОСТЕРЕЖЕНИЕ

Для очистки кожаных поверхностей (рулевое колесо, обшивка сидений и т. д.) используйте нейтральные чистящие средства или растворы с низким содержанием спирта. Использование растворов с высоким содержанием спирта или кислотных/щелочных чистящих средств может привести к потускнению цвета или удалению верхнего слоя кожаного покрытия.

Уход за кожаными сидениями

- Периодически очищайте сидения пылесосом для удаления пыли и песка с сидений. Это предотвратит истирание или повреждение кожи сидений и поддержит их в хорошем состоянии.

- Часто протирайте кожу обшивки сидений сухой или мягкой тканью.
- Достаточное использование средств для ухода за кожей может предотвратить истирание обшивки сидений и сохранить ее цвет.
  Обязательно ознакомьтесь с инструкцией или проконсультируйтесь у специалистов перед применением покрытия для кожи или средства защиты кожи.
- Кожа светлых тонов (бежевый, кремовый) имеет привлекательный внешний вид и легко пачкается. Часто выполняйте очистку сидений.
- Не протирайте сидения влажной тканью. Это может привести к растрескиванию поверхности.

Очистка кожаных сидений

- Незамедлительно устраняйте все загрязнения. Следуйте инструкциям ниже при удалении загрязнений различных типов.
- Косметика (солнцезащитный крем, крем-пудра и т. д.)
  - Нанесите чистящий крем на ткань и протрите загрязненный участок. Удалите крем влажной тряпкой, а затем удалите воду сухой тяпкой.
- Напитки (кофе, безалкогольный напитки и т. д.)
  - Нанесите небольшое количество нейтрального растворителя и протирайте до тех пор, пока пятно не перестанет размазываться.
- Масло
  - Немедленно удалите масло хорошо впитывающей тканью и протрите пятновыводителем, предназначенным для натуральной кожи.
- Жевательная резинка
  - Прикладывайте лед до затвердения жевательной резинки, затем постепенно удалите.

Сиденья, обтянутые тканью, согласно мерам предосторожности (при наличии)

Ввиду свойств ткани ее следует регулярно чистить с помощью пылесоса. В случае загрязнения напитком или другой едой следует использовать соответствующее чистящее средство. Во избежание повреждений чехлов их необходимо чистить размашистыми движениями до самых швов, прикладывая умеренное усилие и используя мягкую губку или ткань из микрофибры. Застежки на липучке и острые предметы могут ободрать или порезать поверхность сидений. Следите, чтобы такие предметы не касались поверхности.

Очистка обивки и отделки салона

Винил

Удалите пыль и неприлипшую грязь с виниловых поверхностей с помощью метелки или пылесоса. Очистите виниловые поверхности с помощью очистителя для винила.

Ткань

Удалите пыль и неприлипшую грязь с тканевых поверхностей с помощью щетки или пылесоса. Обивку или коврики рекомендуется чистить слабым мыльным раствором. Свежие пятна грязи рекомендуется удалять сразу же с помощью пятновыводителя для ткани. Если свежие пятна не обработать сразу же, то они могут остаться на тканевой обивке и изменить ее цвет. Также при отсутствии надлежащего ухода могут снизиться огнеупорные свойства материала.

⚠ ПРЕДОСТЕРЕЖЕНИЕ

При использовании чистящих средств или способов очистки, отличных от рекомендованных, может пострадать внешний вид тканевой обивки и ее огнеупорные свойства.

Очистка поясной/плечевой ветви ремня безопасности

Ленту ремня можно чистить с помощью любого мягкого мыльного раствора, рекомендованного для чистки обивки или ковровых покрытий. Следуйте указаниям по использованию мыла. Не отбеливайте и не перекрашивайте ленту ремня, поскольку в результате этого она может потерять свою прочность.

Очистка стекол с внутренней стороны

Если внутренняя поверхность стекол автомобиля стала мутной (то есть покрылась маслянистой, жирной или воскообразной пленкой), то окна нужно очистить с помощью моющего средства для стекол. Соблюдайте указания, приведенные на упаковке моющего средства для стекол.

⚠ ПРЕДОСТЕРЕЖЕНИЕ

Не очищайте внутреннюю поверхность заднего стекла с помощью скребка и не царапайте ее. Так можно повредить сетку обогревателя заднего стекла.

СИСТЕМА СНИЖЕНИЯ ТОКСИЧНОСТИ ВЫХЛОПА (ПРИ НАЛИЧИИ)

На систему снижения токсичности выхлопа вашего автомобиля распространяется ограниченная гарантия. Подробная информация о гарантийных обязательствах приведена в буклете «Гарантийное и техническое обслуживание», который поставляется вместе с автомобилем.

Ваш автомобиль оснащен системой снижения токсичности выхлопов, которая соответствует требованиям по ограничению выбросов вредных веществ.

Система снижения токсичности выхлопа состоит из трех элементов:

1. Система понижения токсичности выхлопа в картере
2. Система контроля выделения паров топлива
3. Система понижения токсичности выхлопных газов

Для обеспечения нормальной работы системы снижения токсичности выхлопов следует проводить проверку и техническое обслуживание автомобиля в специализированной мастерской в соответствии с графиком технического обслуживания, приведенным в настоящем руководстве. Kia рекомендует обратиться к официальному дилеру Kia или партнерской сервисной компании.

Меры предосторожности при проведении приемных испытаний в процессе технического обслуживания (с системой электронного контроля устойчивости (ESC))

- **Во избежание пропуска зажигания в процессе динамометрического испытания, выключите систему электронного контроля устойчивости, нажав на переключатель «ESP».**
- **После завершения динамометрического испытания повторно нажмите на переключатель «ESC» и включите систему.**

1. Система понижения токсичности выхлопа в картере

Система принудительной вентиляции картера применяется для предотвращения загрязнения воздуха газами, просачивающимися из картера.

Эта система обеспечивает приток свежего фильтрованного воздуха в картер через воздухозаборный шланг. Внутри картера свежий воздух смешивается с просочившимися газами, которые затем проходят через клапан принудительной вентиляции картера в систему впуска.

2. Система контроля выделения паров топлива

Система понижения токсичности паров топлива предотвращает проникновение паров топлива в атмосферу.

Накопитель

Пары топлива, образующиеся внутри топливного бака, поглощаются и хранятся в бортовом накопителе. Когда двигатель работает, пары топлива, содержащиеся в накопителе, направляются в уравнительный бак через электромагнитный клапан управления продувкой.

Электромагнитный клапан контроля продувки (PCSV)

Электромагнитный клапан контроля продувки управляется блоком управления двигателя (ECM); при низкой температуре охлаждающей жидкости двигателя во время холостого хода клапан PCSV закрывается, благодаря чему испарившееся топливо не поступает в двигатель. После прогрева двигателя в процессе обычного движения клапан PCSV открывается, чтобы впустить в двигатель испарившееся топливо.

3. Система понижения токсичности выхлопных газов

Система понижения токсичности выхлопных газов — это высокоэффективная система, которая контролирует выбросы выхлопных газов без ущерба для рабочих характеристик автомобиля.

Модификации автомобиля

Этот автомобиль не подлежит модификации. Модификация автомобиля может повлиять на его технические характеристики, безопасность или срок службы и даже нарушить государственные нормы по безопасности и регулированию норм выбросов в атмосферу.

Кроме того, повреждения или нарушения технических характеристик, возникшие в результате любой модификации, могут не подпадать под условия гарантии.

- Использование несанкционированных электронных приборов может привести к неправильной работе автомобиля, повреждению электропроводки, разрядке аккумулятора и пожару. Из соображений безопасности не пользуйтесь несанкционированными электронными приборами.

Меры предосторожности, касающиеся выхлопных газов двигателя (угарный газ)

- Среди выхлопных газов может присутствовать угарный газ. Поэтому при обнаружении запаха выхлопных газов в салоне вашего автомобиля, необходимо немедленно отправить автомобиль на проверку и ремонт. Если вы обнаружили в салоне автомобиля запах выхлопных газов, откройте все окна. И отправляйтесь в ближайший автосервис.

⚠ ПРЕДУПРЕЖДЕНИЕ

■ Выхлопные газы

Выхлопные газы двигателя содержат угарный газ (CO). Несмотря на отсутствие у него цвета и запаха, он очень опасен и может привести к смерти при его вдыхании. Во избежание отравления следуйте перечисленным ниже указаниям.

- Не оставляйте двигатель включенным в закрытых помещениях (таких, как гаражи) дольше, чем это необходимо для въезда или выезда из помещения.
- Если автомобиль стоит с включенным двигателем на открытом пространстве в течение достаточно продолжительного времени, настройте систему вентиляции таким образом, чтобы в салон поступал свежий воздух.
- Не сидите в припаркованном или остановленном автомобиле с включенным двигателем в течение продолжительного времени.

- Если двигатель глохнет или не может завестись, не пытайтесь заводить его слишком часто. Это может привести к поломке системы снижения токсичности выбросов.

Меры предосторожности при работе с каталитическими нейтрализаторами (при наличии)

⚠ ПРЕДУПРЕЖДЕНИЕ

■ Возгорание

- **Горячая выхлопная система может воспламенить горючие предметы под автомобилем. Не паркуйте автомобиль над легковоспламеняющимися предметами или рядом с ними (трава, растения, бумага, листья и др.).**

(Продолжение)

(Продолжение)

- **Выхлопная и каталитическая системы очень сильно нагреваются во время работы двигателя и остаются очень горячими сразу после его выключения. Не приближайтесь к этим системам, чтобы не обжечься.**
  Кроме того, не снимайте жаростойкий корпус вокруг выхлопной системы, не герметизируйте днище автомобиля и не покрывайте автомобиль для борьбы с коррозией. При определенных условиях это может представлять опасность возгорания.

Автомобиль оборудован каталитическим нейтрализатором — устройством для снижения токсичности выхлопных газов.
По этой причине необходимо соблюдать следующие меры предосторожности.

- Заправку автомобиля следует выполнять в соответствии с пунктом “Требования к топливу” на странице 1-03.
- Не эксплуатируйте автомобиль при наличии признаков неисправности двигателя, таких как пропуски зажигания или заметная потеря производительности.
- Не используйте режимы работы двигателя не по назначению. Например, не следует двигаться накатом при выключенном зажигании и спускаться по крутым склонам с включенной передачей при выключенном зажигании.
- Не следует эксплуатировать двигатель на высоких оборотах холостого хода в течение длительного времени (5 минут или дольше).
- Не модифицируйте и не изменяйте какие-либо части двигателя или системы контроля выхлопов. Все проверки и регулировки следует проводить в специализированной мастерской. Kia рекомендует обратиться к официальному дилеру Kia или в сервисный центр.
- Не ездите с очень низким уровнем топлива. Если топливо закончится, это может привести к пропускам зажигания и повреждению каталитического нейтрализатора.

Несоблюдение этих мер предосторожности может привести к выходу из строя каталитического нейтрализатора и повреждению автомобиля.
Кроме того, такие действия могут привести к аннулированию гарантии.

Дизельный сажевый фильтр (при наличии)

Система дизельного сажевого фильтра (DPF) служит для удаления сажи из выхлопного газа.
В отличие от воздушного фильтра одноразового применения, система DPF автоматически сжигает (окисляет) и удаляет скопившуюся сажу в зависимости от условий вождения. Иначе говоря, активное сжигание выполняется под контролем системы управления двигателем и за счет высокой температуры выхлопных газов при нормальных/интенсивных условиях вождения, благодаря чему скопившаяся сажа сгорает.

Однако при частом использовании автомобиля для перемещения на короткие расстояния или при длительной эксплуатации на низкой скорости процесс автоматического удаления сажи может быть нарушен вследствие низкой температуры выхлопных газов. Если количество скопившейся сажи превышает определенное значение, загорается индикаторная лампа неисправности (⚠).
Если индикаторная лампа неисправности мигает, то она может выключиться при движении автомобиля на скорости более 60 км/ч или выше второй передачи, при частоте вращения двигателя 1500—2500 об/мин в течение определенного времени (около 25 минут).
Если индикаторная лампа неисправности (⚠) продолжает мигать или, несмотря на выполненные действия, отображается предупреждающее сообщение «Check exhaust system» (Проверьте выхлопную систему), обратитесь в специализированную мастерскую для проверки системы дизельного сажевого фильтра (DPF). Kia рекомендует обратиться к официальному дилеру Kia или партнерской сервисной компании.

Если длительное время продолжать использовать автомобиль с мигающим индикатором неисправности, то возможно повреждение системы DPF и ухудшение расхода топлива.

⚠ ПРЕДОСТЕРЕЖЕНИЕ

Дизельное топливо (при наличии системы DPF)
Для автомобиля с дизельным двигателем, оснащенным системой DPF, рекомендуется использовать автомобильное дизельное топливо установленной марки.
Использование дизельного топлива с высоким содержанием серы (более 50 частей на миллион), а также не рекомендованных к применению присадок может привести к повреждению системы DPF и появлению белого дыма.

Улавливатель окислов азота (при наличии)

Улавливатель окислов азота (LNT) удаляет окислы азота из выхлопных газов. Запах выхлопных газов зависит от качества топлива, которое также может снижать эффективность удаления окислов азота, поэтому рекомендуется использовать автомобильное дизельное топливо, соответствующее установленным нормам.

Технические характеристики и информация для потребителя

Двигатель.....9-02
Габаритные размеры.....9-03
Мощность лампы.....9-04
Шины и колеса.....9-06
Масса/объем.....9-11
Система кондиционирования.....9-12
Рекомендуемые смазочные материалы и их
количество.....9-13
Рекомендуемый коэффициент вязкости SAE.....9-15
Идентификационный номер автомобиля (VIN).....9-17
Сертификационная табличка автомобиля 9-18
Табличка с характеристиками и давлением шин.....9-19
Номер двигателя.....9-20
Табличка компрессора кондиционера.....9-21
Этикетка хладагента 9-22
Декларация соответствия.....9-23

ДВИГАТЕЛЬ

Элемент	Бензиновый двигатель 1,0	Бензиновый двигатель 1,2	Бензиновый двигатель 1.4	Дизельный 1,6
Рабочий объем [куб. см]	998	1 248	1 368	1 582
Диаметр цилиндра x ход поршня [мм]	71 x 84	71 × 78,8	72 x 84	77,2 x 84,5
Порядок работы цилиндров	1-2-3	1-3-4-2	1-3-4-2	1-3-4-2
Количество цилиндров	3	4, рядный	4, рядный	4, рядный

ГАБАРИТНЫЕ РАЗМЕРЫ

Элемент		мм
Габаритная длина		4 140
Габаритная ширина		1 760
Габаритная высота	Без багажника на крыше	1 485 (15-дюймовая шина)
		1 505 (17-дюймовая шина)
	С багажником на крыше	1 500 (15-дюймовая шина)
		1 520 (17-дюймовая шина)
Колея передних колес	185/65R15	1 537
	205/55R17	1 531
Колея задних колес	185/65R15	1 544
	205/55R17	1 539
Колесная база		2 580

МОЩНОСТЬ ЛАМПЫ

Лампа				Мощность	Тип лампы
Спереди	Головная фара	Минимальный	Стандартная	55 Вт	H4LL
			Вариант *	60 Вт	9005 HL+
		Максимальный	Стандартная	55 Вт	H4LL
			Вариант *	60 Вт	9005 HL+
	Статический поворотный свет*			55 Вт	H7LL
	Дневные ходовые огни*			21 Вт или LED	P21WLL или LED
	Лампа габаритного огня *			55 Вт или LED	W5W LL или LED
	Лампа указателя поворота			21 Вт	PY21W LL
	Передняя противотуманная фара*			51 Вт	HB4
Сзади	Задние габаритные огни		Внутри	5 Вт или LED	W5W LL или LED
			Снаружи	5 Вт или LED	P21/5W LL или LED
	Стоп сигнал		Внутри	Светодиод	Светодиод
			Снаружи	21 Вт или LED	P21/5W LL или LED
	Лампа указателя поворота			21 Вт	PY21W LL
	Лампа заднего хода			16 Вт	W16W
	Задние противотуманные фары*			21 Вт или LED	P21W LL или LED
	Дополнительный верхний стоп-сигнал			5 Вт X 4EA	W5W LL
	Фонарь освещения номерного знака			5 Вт X 2EA	W5W LL

* при наличии

Лампа		Мощность	Тип лампы
Внутренние	Лампа подсветки карты*	10 Вт X 2EA	W10W
	Лампа освещения салона	8 Вт	FESTON
	Лампа багажного отделения	8 Вт	FESTON
	Лампа перчаточного ящика	8 Вт	FESTON
	Лампы подсветки зеркала в солнцезащитном козырьке*	5 Вт	FESTON

* при наличии

ШИНЫ И КОЛЕСА

Для Европы

Элемент	Размер шины	Размер диска	Допустимая нагрузка		Допустимая скорость		Давление в шине [бар (кПа)]				Момент затяжки гайки крепления диска кгс·м (Н·м)
							Номинальная нагрузка		Максимальная нагрузка		
			LI *1	Кг	SS *2	Км/ч	Спереди	Сзади	Спереди	Сзади	
Полноразмерная шина	185/65R15	6,0Jx15	88	560	H	210	2,35 (235)	2,15 (215)	2,4 (240)	2,5 (250)	11 ~ 13 (107 ~ 127)
							2,5 (250) (вариант с регулировкой расхода топлива)	2,3 (230) (вариант с регулировкой расхода топлива)	2,5 (250) (вариант с регулировкой расхода топлива)	2,5 (250) (вариант с регулировкой расхода топлива)	
							2,6 (260) (Экономичный вариант)	2,6 (260) (Экономичный вариант)	2,6 (260) (Экономичный вариант)	2,6 (260) (Экономичный вариант)	

*1 Индекс нагрузки
*2 Символ категории скорости

Элемент	Размер шины	Размер диска	Допустимая нагрузка		Допустимая скорость		Давление в шине [бар (кПа)]				Момент затяжки гайки крепления диска кгс·м (Н·м)
							Номинальная нагрузка		Максимальная нагрузка		
			LI *1	Кг	SS *2	Км/ч	Спереди	Сзади	Спереди	Сзади	
Полноразмерная шина	205/55R17	6,5Jx17	95	690	V	240	2,35 (235)	2,1 (215)	2,4 (240)	2,6 (260)	11 ~ 13 (107 ~ 127)
Компактное запасное колесо	T125/80D15	3,5JX15	95	690	M	130	4,2 (420)	4,2 (420)	4,2 (420)	4,2 (420)	
	T125/80D16	4,0Tx16	97	730	M	130	4,2 (420)	4,2 (420)	4,2 (420)	4,2 (420)	

*1 Индекс нагрузки
*2 Символ категории скорости

Кроме Европы

Элемент	Размер шины	Размер диска	Допустимая нагрузка		Допустимая скорость		Давление в шине [бар (кПа)]				Момент затяжки гайки крепления диска кгс/м (Н·м)
							Номинальная нагрузка		Максимальная нагрузка		
			LI *1	Кг	SS *2	Км/ч	Спереди	Сзади	Спереди	Сзади	
Полноразмерная шина	185/65R15	6,0JX15	88	560	H	210	2,3 (230)	2,3 (230)	2,3 (230)	2,3 (230)	11 ~ 13 (107 ~ 127)
Компактное запасное колесо	T125/80D15	3,5JX15	95	690	M	130	4,2 (420)	4,2 (420)	4,2 (420)	4,2 (420)	

*1 Индекс нагрузки
*2 Символ категории скорости

✻ ПРИМЕЧАНИЕ

- При замене шин рекомендуется использовать шины той же марки, которые изначально поставлялись в комплекте с автомобилем.
  В противном случае возможно ухудшение управляемости.
- По мере увеличения высоты над уровнем моря атмосферное давление уменьшается. Поэтому необходимо периодически проверять давление в шинах и при необходимости их подкачивать.
  При увеличении высоты над уровнем моря необходимо увеличить давление в шинах на: 1,5 фунта на кв. дюйм/км

⚠ ПРЕДОСТЕРЕЖЕНИЕ

Все устанавливаемые на замену шины автомобиля должны соответствовать по размеру оригинальным. Использование шин другого размера может привести к повреждению связанных деталей или ухудшению эффективности их работы.

МАССА/ОБЪЕМ

Элемент			Бензиновый двигатель 1,0	Бензиновый двигатель 1,2	Бензиновый двигатель 1.4	Дизельный 1,6
			6М/Т	5М/Т	6М/Т	6М/Т
Полная масса автомобиля кг	Для Европы		1 640	1 600	1 610	1 700
Объем багажного отделения л (куб. футов)	Для Европы	МИН.	352			
		МАКС.	1 155			

СИСТЕМА КОНДИЦИОНИРОВАНИЯ

Элемент	Вес объема	Классификация
Хладагент	450 ± 25 г	R-1234yf
		R-134a
Смазочное масло для компрессора	120 ± 10 см³	PAG 30

Более подробную информацию можно получить в специализированной мастерской.
Kia рекомендует связаться с официальным дилером Kia или партнерской сервисной компанией.

РЕКОМЕНДУЕМЫЕ СМАЗОЧНЫЕ МАТЕРИАЛЫ И ИХ КОЛИЧЕСТВО

Для обеспечения предусмотренных эксплуатационных характеристик и увеличения срока службы двигателя и силового агрегата следует использовать смазочные материалы соответствующего качества. Правильно подобранные смазочные материалы улучшают рабочие характеристики двигателя, за счет чего повышается экономия топлива.
В вашем автомобиле рекомендуется использовать следующие смазочные материалы и рабочие жидкости.

Смазочный материал				Объем	Классификация
Моторные масла *1 *2 (слив и замена) Рекомендовано TOTAL QUARTZ	Бензиновый двигатель	1,0 л		3,6 л	ACEA A5/B5
		1,2 л		3,5 л	API service SM, ILSAC GF4 или выше, ACEA A5/B5 *3
					API SN, ACEA C2 *4
		1,4 л		3,6 л	API service SM, ILSAC GF4 или выше, ACEA A5/B5 *3
					API SN, ACEA C2 *4
	Дизельный двигатель	1,6 л	с DPF*5	5,3 л	ACEA C2 или C3
			Без DPF*6	5,3 л	ACEA C3 или C2 или A3/B4
Жидкость для механической трансмиссии	Бензиновый двигатель		1,2 л	1,5 ~ 1,6 л	API Service GL-4 SAE 70W - HK SYN MTF 70W - SPIRAX S6 GHME 70W MTF - GS MTF HD 70W
			1,0 л/ 1,4 л	1,6~1,7 л	
	Дизельный двигатель		1,4 л	1,7~1,8 л	

Смазочный материал				Объем	Классификация
Охлаждающая жидкость	Бензиновый двигатель	1,0 л		5,5 *л*	Смесь антифриза и воды (охлаждающая жидкость на основе этиленгликоля для алюминиевого радиатора)
		1,2 л		5,1 *л*	
		1,4 л	МКПП	5,1 *л*	
			АКПП	5,5 *л*	
	Дизельный двигатель	1,6 л		6,4 *л*	
Жидкость гидропривода тормозной системы/сцепления				0,7~0,8 *л*	FMVSS116 DOT-3 или DOT-4
Топливо				45 *л*	-

*1 См. раздел “Рекомендуемые SAE коэффициенты вязкости” на странице 9-15.
*2 Теперь доступны моторные масла с маркировкой «Energy Conserving» (Энергосберегающее масло). Помимо дополнительных преимуществ они сокращают расход топлива за счет уменьшения объема топлива, необходимого для преодоления сил трения в двигателе. Зачастую такие положительные факторы трудно оценить при повседневной эксплуатации автомобиля, но за год экономия средств и энергоресурсов может оказаться значительной.
*3 ДЛЯ ИНДИИ, БЛИЖНЕГО ВОСТОКА, ИРАНА, ЛИВИИ, АЛЖИРА, СУДАНА, МАРОККО, ТУНИСА, ЕГИПТА, ЦЕНТРАЛЬНОЙ И ЮЖНОЙ АМЕРИКИ
*4 КРОМЕ ИНДИИ, БЛИЖНЕГО ВОСТОКА, ИРАНА, ЛИВИИ, АЛЖИРА, СУДАНА, МАРОККО, ТУНИСА, ЕГИПТА, ЦЕНТРАЛЬНОЙ И ЮЖНОЙ АМЕРИКИ
*5 дизельным сажевым фильтром
*6 дизельного сажевого фильтра

Рекомендуемый коэффициент вязкости SAE

⚠ ПРЕДОСТЕРЕЖЕНИЕ

Перед тем как проверять уровень смазочного материала или сливать его, обязательно очищайте область вокруг пробки заливной горловины, пробки сливного отверстия или масляного щупа. Эта рекомендация в особенности важна для регионов с высоким содержанием пыли и песка в воздухе, а также в том случае, если автомобиль эксплуатируется на дорогах без твердого покрытия. Очистка областей вокруг пробок и масляного щупа позволяет предотвратить попадание грязи и песка в двигатель и другие механизмы, которые могут быть повреждены.

Вязкость (густота) моторного масла влияет на расход топлива и работу автомобиля в холодную погоду (запуск двигателя и текучесть моторного масла). Моторные масла с меньшей вязкостью обеспечивают более экономный расход топлива и более высокие рабочие показатели в холодную погоду, однако для правильной смазки двигателя в жаркую погоду необходимы моторные масла с большей вязкостью. Если вязкость используемых масел отличается от рекомендованных значений, возможно повреждение двигателя.
При выборе масла следует учитывать диапазон температур, в котором будет эксплуатироваться автомобиль до следующей замены масла. Выбор масла рекомендованной вязкости выполняется по таблице.

Диапазон температур и вязкость по SAE			
Окружающей среды		°C	–30 –20 –10 0 10 20 30 40 50
		(°F)	–10 0 20 40 60 80 100 120
Бензиновый двигатель Моторное масло	1,0 л		5W-30
	1,2 л 1,4 л	B *1	20W-50
			15W-40
			10W-30
			0W-20, 0W-30, 5W-20, 5W-30
		C *2	20W-50
			15W-40
			10W-30
			0W-30, 5W-30, 5W-40
Дизельный Моторное масло			15W-40
			10W-30
			5W-30
			0W-30

*1 : Для ЕВРОПЫ, АВСТРАЛИИ, ЦЕНТРАЛЬНОЙ И ЮЖНОЙ АМЕРИКИ, КИТАЯ Для повышения экономичности расхода топлива рекомендуется использовать моторное масло со степенью вязкости SAE 0W-20 (класс API SN, ACEA C2). Однако, если моторное масло данной марки отсутствует в вашей стране, выберите подходящее масло с помощью таблицы вязкости.

*2 : Для ИНДИИ, БЛИЖНЕГО ВОСТОКА, ИРАНА, ЛИВИИ, АЛЖИРА, СУДАНА, МАРОККО, ТУНИСА, ЕГИПТА Для повышения экономичности расхода топлива рекомендуется использовать моторное масло со степенью вязкости SAE 5W-30 (API service SM, ILSAC GF4 или выше, ACEA A5/B5). Однако, если моторное масло данной марки недоступно в вашей стране, выберите подходящее масло с помощью таблицы вязкости.

ИДЕНТИФИКАЦИОННЫЙ НОМЕР АВТОМОБИЛЯ (VIN)

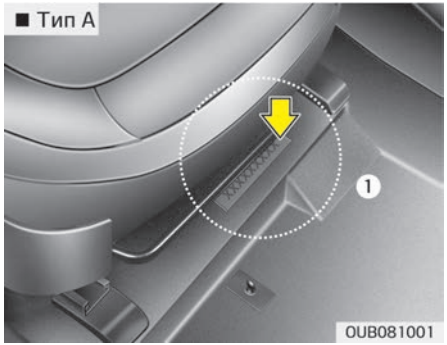

Идентификационный номер автомобиля (VIN) — это номер, используемый при регистрации автомобиля и во всех юридических процедурах, связанных с правом собственности на него.
Этот номер выбит на полу под пассажирским сиденьем. Чтобы проверить номер, поднимите накладку (1).

Табличка с номером VIN

Номер VIN также указан на табличке, прикрепленной к верхней части приборной панели. Номер на табличке можно легко разглядеть снаружи через лобовое стекло.

СЕРТИФИКАЦИОННАЯ ТАБЛИЧКА АВТОМОБИЛЯ (ПРИ НАЛИЧИИ)

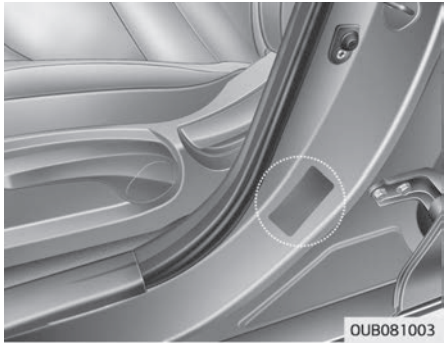

На сертификационной табличке автомобиля, прикрепленной к средней стойке кузова со стороны водителя (или переднего пассажира), указан идентификационный номер автомобиля (VIN).

ТАБЛИЧКА С ХАРАКТЕРИСТИКАМИ И ДАВЛЕНИЕМ ШИН

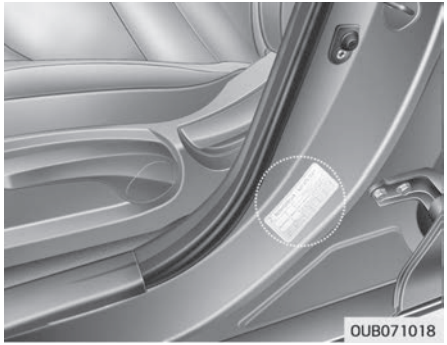

Шины, установленные на новом автомобиле, имеют наивысшие эксплуатационные характеристики в обычном режиме движения.
На табличке с информацией о шинах, расположенной на средней стойке кузова со стороны водителя, указывается давление в шинах, рекомендованное для данного автомобиля.

НОМЕР ДВИГАТЕЛЯ

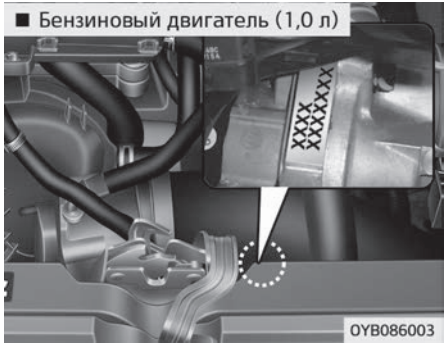

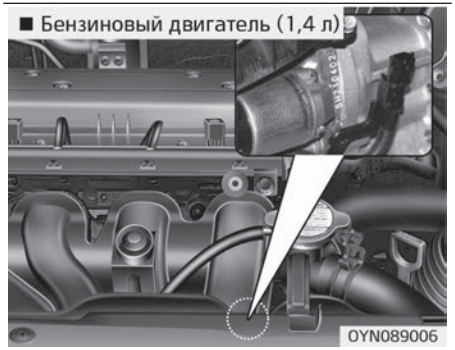

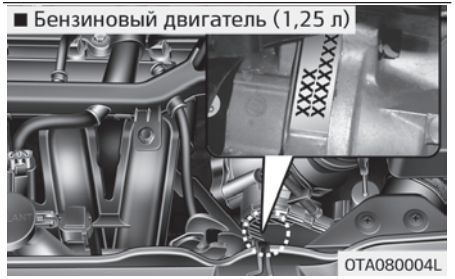

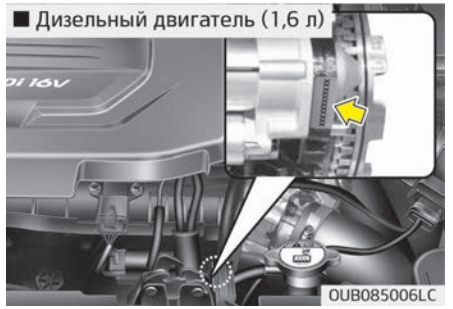

Номер двигателя выбит на блоке цилиндров, как показано на иллюстрации.

ТАБЛИЧКА КОМПРЕССОРА КОНДИЦИОНЕРА

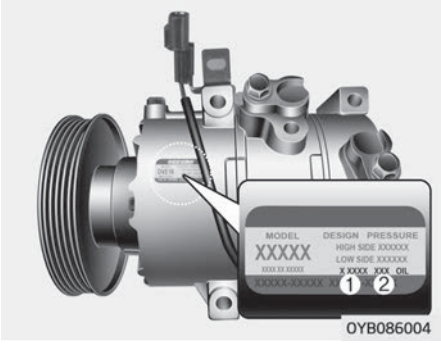

Табличка компрессора содержит сведения о типе компрессора, которым оснащен автомобиль, в частности модель, номер по каталогу поставщика, серийный номер, хладагент (1) и компрессорное масло (2).

ЭТИКЕТКА ХЛАДАГЕНТА (ПРИ НАЛИЧИИ)

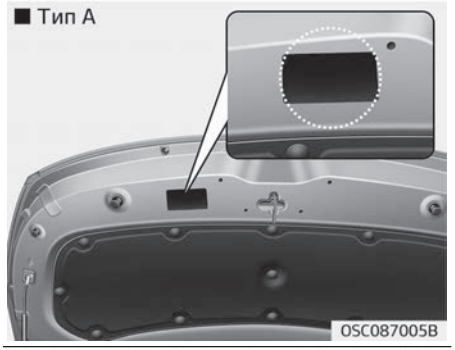

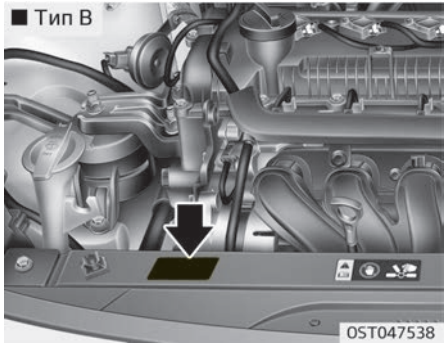

Ярлычок хладагента расположен:

- Тип A: на внутренней стороне капота
- Тип B: в передней части моторного отделения

ДЕКЛАРАЦИЯ СООТВЕТСТВИЯ

■ Например

CE CE 0678

CE0678B

Радиочастотные компоненты автомобиля соответствуют требованиям и другим положениям Директивы 1995/5/EC.
Более подробная информация о декларации соответствия от производителя представлена на веб-сайте компании Kia по адресу:
http://www.kia-hotline.com

Приложение I

ПРИЛОЖЕНИЕ.....10-02
Аудиосистема..... 10-05
Этикетка компрессора кондиционера.....10-13

ПРИЛОЖЕНИЕ

Требования к топливу

- DPF: Сажевый фильтр дизельного двигателя

Сиденье

- ACTIVE: Активный подголовник
- HIGH: Выс.
- MIDDLE: Средн.
- LOW: Низк.
- OFF: Выкл.

Ремень безопасности

- На всех ремнях безопасности расположена этикетка ремня безопасности. Данная этикетка указывает на то, что автомобиль отвечает требованиям директивы по безопасности ремней безопасности, разработанной Европейской экономической комиссией ООН. На ней указаны номер норматива, номер корректировки норматива, номер подтверждения, имя производителя, дата изготовления, номер части, номер модели и т. д.
- На ремне безопасности заднего центрального сиденья показано, как правильно закреплять ремень безопасности.

Детское удерживающее устройство

- ISOFIX: Организация международных стандартов FIX
- TOP TETHER: Верхнее привязное крепление

Подушка безопасности

- AIRBAG: Подушка безопасности
- SRS AIRBAG: Подушка безопасности пассивной системы безопасности
- PASSENGER: Пассажир
- ON: Вкл.
- OFF: Выкл.

Система бесключевого доступа

- HOLD: Нажмите и удерживайте кнопку в течение 1 секунды.

Электронный ключ

- HOLD: Нажмите и удерживайте кнопку в течение 1 секунды.

Противоугонная сигнализация

- WARNING: Предупреждение
- SECURITY SYSTEM: Система безопасности

Система иммобилайзера

- ECU: Блок управления двигателем

Замки дверей

- LOCK: Блокировка

Багажник

- OPEN: Разомкнуто

Крышка багажника

- OPEN: Открыта

Топливо

- DIESEL: Дизель
- WARNING: Предупреждение

Стекла

- AUTO: Автоматические
- AUTO DOWN: Автоматическое опускание

Рулевое колесо

- EPS: Усилитель руля с электронным управлением

Зеркала

- MIRROR: Зеркало

Приборная панель

- RPM: Обороты в минуту
- H: Горяч.
- C: Холодн.
- F: Полн.
- E: Пусто
- LCD: Жидкокристаллический дисплей
- TFT: Тонкопленочный транзистор
- A/V: Аудио или видео
- TBT: Навигация с указанием поворотов

Камера заднего вида

- Warning! Check surroundings for safety: Предупреждение! Проверьте безопасность окружения

Особенности интерьера

- CUP: Чашка
- ASH TRAY: Пепельница
- BOTTLE ONLY: Только бутылка
- USB: Универсальная последовательная шина
- AUX: Вспомогательное устройство
- iPod: Является торговой маркой корпорации Apple Inc.

Положение ключа

- LOCK: Блокировка
- ACC: Дополнительное оборудование
- ON: Вкл.
- START: Пуск

Рейка крыши

- FRT: Перед

Выключатель зажигания

- PUSH: Надавить
- LOCK: Блокировка
- ACC: Дополнительное оборудование
- ON: Вкл.
- START: Пуск

Автоматическая коробка передач

- SHIFT LOCK RELEASE: Снятие блокировки переключе ния
- S/Lock: Блокировка переключения передач

Стояночный тормоз (педаль)

- PUSH ON ↔ OFF:
  Чтобы задействовать стояночный тормоз, нажмите педаль стояночного тормоза до конца. Чтобы снять стояночный тормоз, повторно нажмите на педаль, затем педаль автоматически вернется в полностью отпущенное положение.

Стояночный тормоз (электрический стояночный тормоз (EPB))

- PULL: Тянуть

Авт. пневматическая подвеска

- AIR SUSPENSION: Авт. пневматическая подвеска

Система круиз-контроля

- /CRUISE: Включает или выключает систему круиз-контроля
- ON, OFF: Включает или выключает систему круиз-контроля
- O/CANCEL: Отменяет работу системы круиз-контроля
- RES+/RES ACCEL: Восстанавливает или увеличивает скорость круиз-контроля

- SET-/COAST SET: Ус танавливает или уменьшает скорость круиз-контроля
- SCC (Smart cruise control): Интеллектуальный круиз-контроль

Система регулировки скорости

- : Включает или выключает систему контроля ограничения скорости.
- ON, OFF: Включает или выключает систему контроля ограничения скорости.
- O/CANCEL: Отменяет установленное ограничение скорости
- RES+: Восстанавливает или увеличивает ограничение скорости, контролируемое системой
- SET-: Устанавливает или уменьшает ограничение скорости, контролируемое системой

Усовершенствованная система безопасного управления автомобилем (AVSM)

- AVSM: Усовершенствованная система безопасного управления автомобилем

Запасная шина

- OPEN: Открыть
- CLOSE: Закрыть
- SPARE TIRE: Запасная шина

Двигатель

- DOHC 16V: Два верхних распределительных вала 16 клапанов
- GDI: Система прямого впрыска топлива
- T-GDI: Система прямого турбо-впрыска топлива
- CRDI 16V: Система «Топливная рампа» с прямым впрыском 16 клапанов
- CRDI: Система «Топливная рампа» с прямым впрыском
- CRDI 24V: Система «Топливная рампа» с прямым впрыском 24 клапана
- V6: Шестицилиндровый V-образный двигатель
- 2.5 TCI: Интеркулер с турбонагнетателем 2,5л
- HOT: Горячо! Не прикасайтесь

Моторное масло

- : Моторное масло
- ENG OIL: Моторное масло
- OPEN: Разомкнуто
- F: Полн.
- L: Низк.

Охлаждающая жидкость

- COOLANT: Охлаждающая жидкость
- ENGINE COOLANT: Жидкость системы охлаждения двигателя
- F: Полн.
- L: Низк.
- OPEN: Разомкнуто
- CLOSE: Закрыто
- : Расширительный бачок

Тормозная жидкость/жидкость сцепления

- MAX: Максимум
- MIN: Минимально

Бачок гидроусилителя

- OPEN: Разомкнуто

- CLOSE: Закрыто
- COLD: Холодн.
- HOT: Горячо
- MAX: Максимум
- MIN: Минимально
- POWER STEERING FLUID: Рабочая жидкость усилителя рулевого управления
- USE ONLY APPROVED POWER STEERING OIL FLUID FILL TO PROPER LEVEL: Используйте только одобренную рабоЧую жидкость усилителя рулевого управления; заполняйте резервуар до указанного уровня

Жидкость для АКПП

- C: Холодн.
- HOT: Горячо

Жидкость для стеклоомывателя

- WASHER ONLY: Только стеклоомыватель

Аккумуляторная батарея

-
: Неправильно утилизированная батарея может оказывать вредное влияние на окружающую среду и здоровье человека. Утилизируйте батарею согласно местным законам и нормам.

-
: В батарее содержится свинец. Не выбрасывайте ее после использования. Рекомендуем вернуть АКБ авторизованному дилеру Kia.

Предохранители

- OBD: Бортовая система диагностики
- FUSE: Предохранитель

Огни

- OPEN: Открыть
- CLOSE: Закрыть
- LOCK: Блокировка
- HLLD: Корректор угла наклона фар
- U: Вверх
- D: Вниз

и т.д.

- MAX □□ Kgf: Не перегружайте □□ Kgf
- Текст на лампе, бампере, колесном кожухе и брызговике указывает материал, из которого изготовлены части и необходим при обслуживании автомобиля.
- Этикетка хладагента находится под капотом двигателя на автомобилях CERATO или cee'd, или на верхней крышке радиатора на автомобилях SORENTO. Данная этикетка содержит сведения о классификации и количестве хладагента, а также классификации компрессорного масла.

Аудиосистема

Наименование	Описание
FM1	FM1
FM2	FM2
FMA	FM радио (автосохранение)
AM	AM

Наименование	Описание
AMA	AM радио (Автосохранение)
P1~P6	Предустановка кнопок 1~6
ST	Стерео
SCAN	СКАНИРОВАНИЕ
Auto Store	Автоматическое сохранение
AST	Автоматическое сохранение
P. SCAN	Искать станции
PTY	Тип программы вещания
PTY Search	Поиск по типу передачи
PT Search	Поиск по типу передачи
No Station	Станция отсутствует
ST	Стерео

Наименование	Описание
AF (Alternative Frequency)	Альтернативная частота
TA	Функция информирования о плотности дорожного движения
LO	Местные
REG	Регион
SCAN	СКАНИРОВАНИЕ
DISC RPT	Повторное воспроизведение диска
RPT	Повтор
FLD. RPT	Повторное воспроизведение всех треков в папке
ALL RDM	Воспроизведение (всех) композиций в произвольном порядке

Наименование	Описание
FLD.RDM	Произвольное воспроизведение всех треков в папке
AUX	Дополнительно
RSE	Развлекательная система заднего сиденья
Loading iPod®	Загрузка iPod®
RDM	Воспроизведение (всех) композиций в произвольном порядке
ALB.RDM	Воспроизведение треков альбома в произвольном порядке
ALB.RDM RPT	Воспроизведение треков альбома в произвольном порядке + повтор

Наименование	Описание
RDM RPT	Повтор в произвольном порядке
None	ОТСУТСТВУЮТ
News	НОВОСТИ
Affairs	СОБЫТИЯ
Info	ИНФОРМАЦИЯ
Sport	СПОРТ
Educate	ОБРАЗОВАНИЕ
Drama	ДРАМА
Culture	КУЛЬТУРА
Science	НАУКА
Varied	РАЗНОЕ
Pop M	Поп-музыка
Rock M	Рок-музыка
Easy M	Легкая музыка
Light M	Легкая классика
Classics	Серьезная классика
Other M	Другая музыка
Weather	ПОГОДА

Наименование	Описание
Finance	ФИНАНСЫ
Children	Программы для детей
Social	Общественные события
Religion	РЕЛИГИЯ
Phone-In	ВХОД ДЛЯ ТЕЛЕФОНА
Travel	ДВИЖЕНИЕ
Leisure	ОТДЫХ
Jazz	Джаз
Country	Музыка кантри
Nation M	Этническая музыка
Oldies	Старая музыка
Folk M	Народная музыка
Document	Документальные передачи
PTY None	Тип программы вещания ОТСУТСТВУЕТ

Наименование	Описание
RDS Search	Повтор в произвольном порядке
TMC	Канал дорожных сообщений
CD	КОМПАКТ-ДИСК
Reading Error	Ошибка чтения
Deck Init	Инициализация проигрывателя компакт-дисков
Disc Checking	Проверка диска
Wait	Ожидание
No Disc	Диск отсутствует
Disc Full	Диск заполнен
Reading CD	Чтение компакт-диска

Наименование	Описание
Loading CD	Загрузка компакт-диска
Changing CD	Замена компакт-диска
Insert CD	Вставить компакт-диск
Ejecting CD	Извлечение компакт-диска
Audio Track 00	Аудио-трек 00
Audio CD	Звуковой компакт-диск
Track	Трек
Disc Title	Название диска
Disc Artist	Исполнитель диска
Track Title	Название трека
Track Artist	Исполнитель трека
Total Track	Всего треков

Наименование	Описание
No Disc Title	Название диска отсутствует
No Disc Artist	Исполнитель диска отсутствует
No Track Title	Название трека отсутствует
No Track Artist	Исполнитель трека отсутствует
File Name	Название файла
Title	Название
Artist	Исполнитель
Album	Альбом
Folder	Папка
Total File	Всего файлов
No Title	Название отсутствует
No Artist Name	Имя исполнителя отсутствует

Наименование	Описание
No Album Name	Название исполнителя отсутствует
Root	Корень папки
Connected	Подключено
No Media	Носитель информации отсутствует
Reading USB	Чтение USB-устройства
Empty USB	Пустое USB-устройство
File Name	Название файла
Title	Название
Folder	Папка
Total File	Всего файлов
No Title	Название отсутствует
No Artist Name	Имя исполнителя отсутствует
No Album Name	Название исполнителя отсутствует

Наименование	Описание
Root	Корень папки
Reading iPod®	Чтение iPod®
Not Support	Не поддерживается
Empty iPod®	Пустой iPod®
Reading Error	Ошибка чтения
Title	Название
All	Все
Albums	Альбомы
Artists	Исполнители
Playlists	Списки воспроизведения
Songs	Композиции
Genres	Жанры
Composers	Композиторы
Root	Корень
Rear Seat Entertainment Not Ready	Развлекательная система заднего сиденья не готова

Наименование	Описание
Battery Discharge Warning	Предупреждение о разрядке батареи
Battery Discharge Start the Engine	Батарея разряжена, запустить двигатель
Start the Engine	Запустить двигатель
Scroll	Прокрутка текста
SDVC	Регулировка громкости в зависимости от скорости / Регулировка гр. в зависимости от скорости
Sound	Звуковой эффект
P.Bass	Усиление низких частот
Low	Низкие
Mid	Средние
High	Высокие

Наименование	Описание
V-EQ	Настраиваемый эквалайзер
Normal	Нормально
Dynamic	Динамически
Surround	Объемный звук
Phone	Настройки телефона
Pair	Сопряжение с телефоном
Select	Выбор и подключение телефона
Delete	Удалить телефон
Priority (change Priority)	Изменить приоритет
Music	Потоковая передача звука по Bluetooth
BT Off	Выключить Bluetooth
BT Setup	Настройка Bluetooth

Наименование	Описание
BT Vol.	Громкость Bluetooth
Bluetooth Vol. MAX	Максимальная громкость Bluetooth
Bluetooth Vol. MIN	Минимальная громкость Bluetooth
Clock	Настройка часов
12/24 Hr.	Формат времени (12/24 ч)
Time	Установка времени
Use Tuning Knob	Используйте ручку настройки
Automatic RDS Time	Время автоматической системы передачи данных по каналу радиотрансляции

Наименование	Описание
Manual Setting	Ручная настройка
Display	Настройка дисплея
Temp.	Настройка отображения температуры
Radio	Настройка радио
SAT	Спутниковое радио SIRIUS
Cat./Ch.	КАТЕГОРИЯ/ КАНАЛ
Artist/Title	Исполнитель/ Название
Language	Выбор языка
RDS	RDS (система передачи данных по каналу радиотрансляции)

Наименование	Описание
Radio Data System News	Новости системы передачи данных по каналу радиотрансляции
AF	Альтернативная частота
TA Vol.	Громкость дорожных оповещений/ Гр. дорожных оповещений
	Громкость дор. оп.
TA Volume	Громкость дорожных оповещений/ Гр. дорожных оповещений
	Громкость дор. оп.
Region	Регион
On / Off	On/Off (вкл/ выкл)
Auto	Автоматич.

Наименование	Описание
Return	Возврат
Main	Основные настройки
Media	Информация проигрывания MP3
German	Немецкий
English(UK)	Английский (UK)
French	Французский
Italian	Итальянский
Spanish	Испанский
Dutch	Нидерландский
Swedish	Шведский
Danish	Датский
Russian	Русский
Portuguese	Португальский
Sound	Настройка аудио
Bass	Низкие частоты
Middle	Средние

Наименование	Описание
Treble	Высокие частоты
Fader	Микшер
Balance	Баланс
Incoming Call	Входящий вызов
Private Mode	Режим скрытой связи
Call Ended	Вызов завершен
System Not Ready Please Wait a Moment	Система не готова, Пожалуйста, подождите
Searching - - -Pass-key 0000	Поиск- - - Ключ доступа 0000
Pairing Over	Сопряжение окончено
Connecting	Соединение
Phone slot is full	Телефонный разъем занят
CONN	СОЕДИНЕНИЕ
Connection Complete	Соединение завершено

Наименование	Описание
Connection Failed	Сбой соединения
Pairing Failed	Сбой сопряжения
Priority	Приоритет
DEL PHONE	УДАЛ. ТЕЛЕФОН
BT ON	ВКЛ BT
BT OFF	ВЫКЛ BT
Deleted	Удалено
Listening	Прослушивание
Back	Назад
Vehicle is moving Not available	Не доступно - автомобиль в движении
Call Ended	Вызов завершен
Active Call	Активный вызов
Phone Number	Номер телефона
Redial	Повтор

Наименование	Описание
Pairing Complete	Сопряжение завершено
Select Phone	Выбрать телефон
Connection Complete	Соединение завершено
Connection Failed	Сбой соединения
Connecting	Соединение
Delete Phone	Удалить телефон
Deleted	Удалено
Transfer Complete	Передача завершена
Pairing Over	Сопряжение завершено
Pair Phone	Сопряжение с телефоном
Searching - - - Passkey 0000	Поиск - - - Ключ доступа 0000
Priority	Приоритет
Phone Priority	Приоритет телефона

Наименование	Описание
Phonebook	Телефонная книга
Bluetooth System ON	Система Bluetooth вкл
Bluetooth System OFF	Система Bluetooth выкл
Downloading Phonebook	Загрузка списка контактов
Please say a command	Пожалуйста, произнесите команду
No Phone paired Please pair a phone	Телефон не сопряжен, подключите телефон
Help	Справка
Call Transferred	Переадресация вызова
Please Wait	Пожалуйста, подождите
MP3 Play	MP3 Pla
Mic Mute Off	Выкл блок. микрофона
Mic Mute On	Вкл блок. микрофона

Наименование	Описание
Mute (AUDIO MUTE)	Выкл. звук (ВЫКЛ. АУДИО)
Volume	Громкость
Min	Минимум
Max	Максимум
Incoming Volume	Входящая громкость
Max	Максимум
R	ВПРАВО
L	ВЛЕВО
F	ПЕРЕДНИЙ
R	ЗАДНИЙ
SETUP	НАСТРОЙКА
Text Scroll	Прокрутка текста
On	Вкл
Off	Выкл.
MP3 Play Info.	Информация проигрывания MP3
Power Bass	Усиление низких частот

Наименование	Описание
UK ENGLISH	АНГЛИЙСКИЙ (UK)
POLISH	ПОЛЬСКИЙ
“Call” Say “By number” or “By name”	Для набора номера произнести «По номеру» по «По имени»

Этикетка компрессора кондиционера

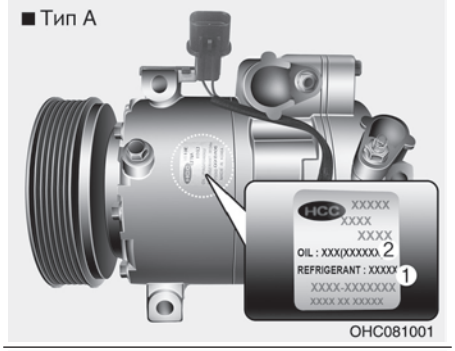

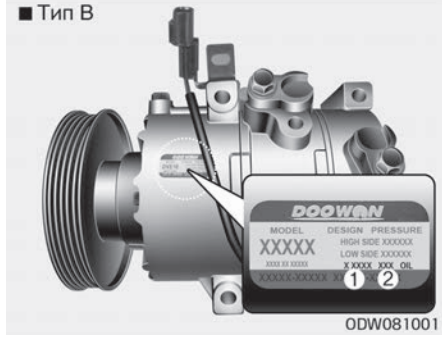

На этикетке компрессора указаны модель, номер детали поставщика, серийный номер, тип хладагента (1) и тип холодильного масла (2).

Приложение II

Sõitmine talvel (Эстонская версия)..... 11-02
Lumised ja jäised tingimused.....11-02
Keti paigaldamine..... 11-03

SÕITMINE TALVEL (ЭСТОНСКАЯ ВЕРСИЯ)

Talvised rasked ilmastikutingimused kiirendavad sõiduki kulumist ja põhjustavad ka muid.probleeme. Talvise sõiduga kaasnevate probleemide minimeerimiseks järgige alltoodud soovitusi:

Lumised ja jäised tingimused

Sügavas lumes sõitmiseks võib osutuda vajalikuks lumerehvide või rehvikettide kasutamine. Kui tekib vajadus lumerehvide kasutamiseks, tuleb vali- da rehvid, mis on sama tüüpi ja sama suured nagu originaalrehvid. Ebasobivate rehvide kasutamine võib oluliselt vähendada sõiduohutust ja halvendada sõiduki juhitavust. Lisaks on väga ohtlikud toimingud ka kiiruseületamine ning järsk kiirendamine, pidurdamine või pööramine. Aeglustamisel pidurdage võimalikult palju mootoriga. Järsk pidurdamine lumistel või jäistel teedel võib põhjustada külglibisemist. Oluline on hoida piisavat pikivahet enda ees liikuva sõidukiga. Vajutage piduritele sujuvalt. Oluline on silmas pidada, et rehvile paigaldatavad ketid parandavad juhitavust, aga ei enneta külglibisemist.

✻ TEADE

Rehvikettide kasutamine pole kõigis riikides lubatud. Enne rehvikettide kasutamist tutvuge kohaliku seadusandlusega.

Lumerehvid

Kui paigaldate oma autole lumerehve, veenduge, et need on originaalrehvidega ühesuguste mõõtmetega ja koormustaluvusega. Sõiduki ühtlase juhitavuse tagamiseks kõigis ilmastikungimustes tuleb lumerehvid paigaldada kõigile neljale veljele. Pidage silmas, et lumerehvide haarduvus pole kuival teel sama hea nagu Teie sõiduki originaalrehvidel. Ka puhtal teel tuleb sõita ettevaatlikult. Soovitusi maksimaalse sõidukiiruse kohta küsige rehvide edasimüüjalt.

⚠ HOIATUS

■ Lumerehvi suurus
(jätkub)

(jätkub)

Lumerehvid peaksid olema sama tüüpi ja samasuguse suurusega nagu sõiduki originaalrehvid. Vastasel juhul võib halveneda sõiduki juhitavus ja väheneda sõiduohutus.

Ärge paigaldage sõidukile naastrehve, enne kui olete veendunud, et kohalikud seadused niisuguste rehvide kasutamist lubavad.

Rehviketid

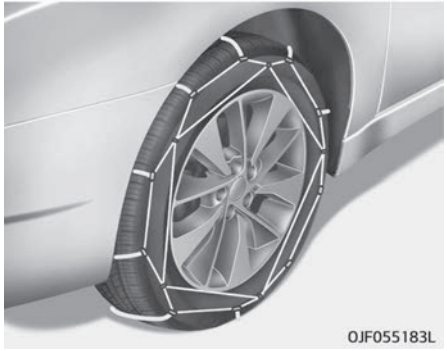

Kuivõrd radiaalrehvide küljed on õhemad, võib mõnda tüüpi rehvikettide kasutamine neid kahjustada. Seetõttu on soovitav eelistada rehvikettidele lumerehve. Ärge paigaldage rehvikette alumiiniumvelgedega sõidukitele; sest rehviketid võivad niisuguseid velgesid kahjustada. Rehvikettide kasutamisel valige traadist kett, mille läbimõõt on alla 12 mm. Sõiduki tootja- garantii alusel ei hüvitata sõiduki kahjustusi, mis on tingitud ebasobivate rehvikettide kasutamisest.
Paigaldage rehviketid ainult esirehvidele.

⚠ ETTEVAATUST

- **Veenduge, et kasutate Teie auto rehvidele sobivat tüüpi ja sobiva suurusega rehvikette. Ebasobivate rehvikettide kasutamine võib põhjustada sõiduki kerele ja vedrutustusele niisuguseid kahjustusi, mida sõiduki tootjagarantii alusel ei kaeta. Lisaks võivad lumekettide ühenduskonksud saada sõiduki komponentidega kokkupuutel kahjustusi ning seetõttu rehvi kül- jest lahti tulla. Veenduge, et lumerehvidel on SAE-klassi "S" sertifikaat.**
- **Ohutus kinnitatuses veendumiseks kontrollige rehvikettide kinnitatust pärast esimese 0,5 kuni 1 kilomeetri läbimist. Kui ketid on lahti tulnud, pinguldage neid või paigaldage need uuesti.**

Keti paigaldamine

Kettide paigaldamisel järgige tootja juhiseid ja paigaldage ketid alati võimalikult tugevalt. Kui rehvidele on paigaldatud ketid, sõitke aeglaselt. Kui kuulete, et ketid puutuvad kokku auto kerega, peatage auto ja kinnitage ketid tugevamalt. Kui ka pärast seda puutuvad ketid vastu auto keret, aeglustage sõidukiirust niipalju, et kokkupuude kaoks. Eemaldage ketid kohe, kui jõuate puhastatud teele.

⚠ HOIATUS

■ Kettide paigaldamine

Lumekettide paigaldamiseks parkige sõiduk tasasele, sõiduteest eemale jäävale pinnale.
Lülitage sisse sõiduki ohutuled ja võimalusel asetage sõiduki taha ka ohukolmnurk. Enne lumekettide paigaldamist lülitage sisse parkimiskäik (P) ja aktiveerige seisupidur.

⚠ HOIATUS

■ Rehviketid

- **Rehvikettide kasutamine võib halvendada sõiduki juhitavust.**
- **Ärge sõitke kiiremini kui 30 km/h ega kiiremini kui on lubanud kettide tootja (lähtudes madalamast piirangust).**
- **Sõitke ettevaatlikult, vältides teepinnas olevaid kühme, auke, järske pöördeid ja muid ohuolukordi, millega võib kaasneda sõiduki rappumine.**
- **Vältige järske pöördeid ja blokeerunud ratastega pidurdamist.**

⚠ ETTEVAATUST

- **Vale suurusega või valesti paigaldatud kettide kasutamine võib põhjustada kahjustusi teie sõiduki piduritele, vedrustusele, kerele ja ratastele.**
- **Kui ketid puutuvad kokku auto kerega, jätke auto seisma ja pinguldage kette.**

B

BCW (Система предупреждений об опасности столкновения в непросматриваемой зоне)
BCW (Система предупреждений об опасности столкновения в непросматриваемой зоне) / LCA (Система помощи при смене полосы движения)..... 6-69

D

DPF.....8-153

T

TMK, см. комплект средств к шинам для обеспечения мобильности.....7-24

A

Автоматическая система предотвращения запотевания лобового стекла..... 4-138
Аккумулятор.....8-68
Алгоритм работы системы устранения запотевания лобового стекла..... 4-136
Антенна..... 5-02
Антиблокировочная тормозная система (ABS).....6-31
Аудиосистема
Антенна.....5-02

Б

Буксировка.....7-31

В

Вешалка для одежды..... 4-150
Внешние принадлежности.....4-152
Внутреннее зеркало заднего вида.....4-47
Внутреннее освещение.....4-106
Лампа подсветки карты.....4-106
Вождение в зимний период
Зимние шины.....6-84
Колесные цепи.....6-85
Воздухоочиститель.....8-62
Воздушный фильтр системы климат-контроля.....4-118,4-131,8-64
Выполняется буксировка прицепа.....6-89

Г

Габаритные размеры.....9-03

График технического обслуживания..... 8-12

Д

Дверь багажного отделения..... 4-22
Двигатель не запускается..... 7-04
Движение в дождливую погоду..... 6-81
Движение в ночное время..... 6-81
Движение по автомагистрали..... 6-82
Движение по затопленным местам..... 6-82
Декларация соответствия..... 9-23
Держатель для бутылок, см. раздел «Подстаканники»..... 4-145
Держатель для напитков: см. раздел «Подстаканники»..... 4-145
Держатель для хозяйственных сумок..... 4-150
Детское автокресло..... 3-29
Выбор детского автокресла..... 3-29
Установка детского автокресла..... 3-32
Дизельный сажевый фильтр..... 8-153
Дисплеи: см. раздел «Комбинация приборов»..... 4-52
Дистанционный доступ без ключа..... 4-07
Домкрат и инструменты..... 7-15

Ж

Жидкость гидропривода тормозной системы/сцепления..... 8-46
Жидкость для стеклоомывателя..... 8-59
Жидкость
Жидкость для стеклоомывателя..... 8-59

З

Заднее сиденье..... 3-02
Замена колеса..... 8-78
Замена компактной запасной шины..... 8-78
Замена ламп..... 8-116
Замена лампы в фаре головного света..... 8-116
Замена лампы накаливания..... 8-116
Замки дверей..... 4-17
Замок задней двери с защитой от детей..... 4-21
Замок задней двери с защитой от детей..... 4-21
Запасная шина
Замена компактной запасной шины..... 8-78
Запуск в экстренной ситуации..... 7-05
Запуск двигателя буксировкой..... 7-07
Запуск от внешнего источника..... 7-05

Запуск двигателя буксировкой.....7-07
Запуск двигателя с помощью ключа зажигания..... 6-14
Запуск двигателя — с помощью интеллектуального ключа.....6-09
Запуск от внешнего источника.....7-05
Зарядное устройство USB..... 4-149
Звуковой сигнал.....4-45
Зеркала..... 4-47
Внутреннее зеркало заднего вида.....4-47
Электрохроматическое зеркало (ECM)..... 4-48
Зеркало
Дистанционное управление.....4-49
Дневное/ночное зеркало заднего вида.....4-47
Наружное зеркало заднего вида.....4-48
Складывание наружного зеркала заднего вида. 4-50
Зимние шины..... 6-84

И

Идентификационный номер автомобиля..... 9-17
Иммобилайзер.....4-05
Интеллектуальный ключ.....4-04,4-11
Использование ремонтного комплекта для шин..... 7-27

К

Как пользоваться этим руководством.....1-02
Камера (заднего вида).....4-89
Камера заднего вида.....4-89
Капот.....4-31
Климат-контроль (с ручным управлением).....4-110
Ключи..... 4-04
Иммобилайзер..... 4-05
Кнопка ENGINE START/STOP (запуска/остановки двигателя)
Запуск двигателя.....6-09
Кнопка «ENGINE START/STOP» (запуска/остановки двигателя).....6-12
Кнопка блокировки стеклоподъемника.....4-28
Кнопка запуска/остановки: см. раздел Кнопка «ENGINE START/STOP» (запуска/остановки двигателя).....6-12
Колесные цепи..... 6-85
Комбинация приборов..... 4-52
Спидометр..... 4-54
Тахометр.....4-54
Указатель температуры двигателя..... 4-55
Указатель уровня топлива.....4-56

Комбинированная панель: см. раздел «Комбинация приборов»....4-52
Комплекс работ по техническому обслуживанию..8-07
Комплект средств к шинам для обеспечения мобильности....7-24
Компоненты и функции системы пассивной безопасности....3-49
Коробка передач — механическая коробка передач....6-23
Крепление
ISOFIX детского автокресла и крепление якорным ремнем (система крепления ISOFIX) для детей.... 3-33

Л

Лампа подсветки карты.... 4-106
Лампы освещения....8-116
Люк в крыше....4-38
Лючок горловины топливного бака....4-34

М

Масло (моторное)....8-48
Масса автомобиля....6-99
Масса/объем.... 9-11
Механическая коробка передач.... 6-23
Моторное масло (бензиновый двигатель).... 8-48
Моторный отсек.... 2-06
Мощность лампы.... 9-04

Н

Наклон и выдвигание руля.... 4-44
Наружное зеркало заднего вида.... 4-48
Наружные элементы
Багажник на крыше.... 4-152
Номер двигателя....9-20

О

Обзор приборной панели.... 2-05
Обзор салона....2-04
Обзор экстерьера (сзади).... 2-02
Обзор экстерьера (спереди).... 2-02
Обкатка автомобиля.... 1-08
Обогрев (заднее стекло)....4-109
Обогрев лобового стекла.... 4-135
Обогрев рулевого колеса....4-45

Одометр.....4-56
Окна.....4-25
Автоматическое закрытие/открытие окна.....4-27
Кнопка блокировки стеклоподъемника.....4-28
Ручные стеклоподъемники.....4-30
Опасные условия движения.....6-78
Описание пунктов планового техобслуживания.....8-44
Шланг подачи паров (для бензинового двигателя) и крышка горловины топливного бака..8-45
Освещение.....4-90
Функция экономии заряда аккумулятора.....4-90
Особые условия вождения
Снижение риска опрокидывания.....6-79
Особые условия движения.....6-78
Движение в дождливую погоду.....6-81
Движение в ночное время.....6-81
Движение по автомагистрали.....6-82
Движение по затопленным местам.....6-82
Опасные условия движения.....6-78
Плавное прохождение поворотов.....6-80
Раскачивание автомобиля.....6-79
Отсек для хранения в центральной консоли.....4-140
Отсеки для хранения.....4-140
Отсек для хранения в центральной консоли.....4-140
Перчаточный ящик.....4-140
Охлаждающая жидкость.....8-53
Охлаждающая жидкость двигателя.....8-53
Охлаждающая жидкость: см. раздел «Охлаждающая жидкость двигателя».....8-53

П

Пепельница.....4-144
Перегрев.....7-08
Перегрев двигателя.....7-08
Перед поездкой.....6-06
Перчаточный ящик.....4-140
Плавное прохождение поворотов.....6-80
Плановое техобслуживание.....8-12
Подголовник (для заднего сиденья).....3-10
Подголовник (передний).....3-07
Подогрев сидений.....4-146
Подстаканник.....4-145
Подушка безопасности — система пассивной безопасности
Боковая подушка безопасности.....3-59
Подушки безопасности.....3-43
Компоненты и функции системы пассивной безопасности.....3-49
Предупреждающая надпись о подушке безопасности.....3-70

Сигнальная лампа подушки безопасности.....3-47
Фронтальная подушка безопасности водителя и пассажира.....3-53
Шторка безопасности.....3-61
Положения ключа.....6-08
Поясной/плечевой ремень безопасности.....3-18
Преднатяжитель ремня безопасности.....3-22
Предохранители.....8-84
Описание панели предохранителей/реле..8-90,8-92
Предохранитель приборной панели.....8-87
Самовосстанавливающийся предохранитель.....8-89
Предохранитель приборной панели.....8-87
Приборная панель: см. раздел «Комбинация приборов».....4-52
Приборная панель
Блок управления комбинацией приборов.....4-53
Управление окном ЖК-дисплея.....4-53
Приборы
Указатель температуры двигателя.....4-55
Указатель уровня топлива.....4-56
Прикуриватель.....4-144
Принадлежности салона.....4-144
Вешалка для одежды.....4-150
Держатель для хозяйственных сумок.....4-150
Зарядное устройство USB.....4-149
Пепельница.....4-144
Подогрев сидений.....4-146
Подстаканник.....4-145
Прикуриватель.....4-144
Розетка.....4-147
Солнцезащитный козырек.....4-146
Фиксатор (ы) для напольных ковриков.....4-149
Проверка давления в шинах.....8-75

Р

Работа тормозов.....6-53
Размеры двигателя.....9-02
Раскачивание автомобиля.....6-79
Регулировка переднего сиденья.....3-06
Регулировка углов установки колес и их балансировка.....8-76
Рекомендуемое давление в шинах в холодном состоянии.....8-73
Рекомендуемые смазочные материалы и их количество.....9-13
Рекомендуемый коэффициент вязкости SAE.....9-15
Ремни безопасности.....3-15
Поясной/плечевой ремень безопасности.....3-18
Преднатяжитель ремня безопасности.....3-22
Укладка заднего ремня безопасности.....3-22
Розетка.....4-147

Рулевое колесо
Регулировка наклона и высоты..... 4-44
Электроусилитель руля..... 4-43
Руль.....4-43
Звуковой сигнал.....4-45
Обогрев рулевого колеса.....4-45
Ручные стеклоподъемники.....4-30

С

Самовосстанавливающийся предохранитель..... 8-89
Сертификационная табличка..... 9-18
Сертификационная табличка автомобиля..... 9-18
Сигнализация при остановке на дороге.....7-02
Сиденья..... 3-02
Заднее сиденье..... 3-02
Подголовник (для заднего сиденья)..... 3-10
Подголовник (передний).....3-07
Регулировка переднего сиденья..... 3-06
Складывание заднего сиденья..... 3-11
Система ISG (стоп-старт)..... 6-18
Система ISOFIX..... 3-33
Система TPMS..... 7-10
Система климат-контроля (с автоматическим управлением)..... 4-122
Система климат-контроля с автоматическим управлением.....4-122
Автоматическая система обогрева и кондиционирования воздуха.....4-123
Кондиционирование воздуха..... 4-128
Ручная система обогрева и кондиционирования воздуха..... 4-124
Система климат-контроля с ручным управлением.....4-110
Воздушный фильтр системы климат-контроля 4-118
Кондиционирование воздуха..... 4-115
Обогрев и кондиционирование воздуха.....4-111
Система кондиционирования..... 9-12
Система контроля выделения паров топлива.....8-150
Система контроля давления в шинах (TPMS).....7-10
Система круиз-контроля..... 6-39
Система обнаружения объектов в непросматриваемой зоне..... 6-68
Система обнаружения объектов в непросматриваемой зоне
«Rear Cross Traffic Alert» (Оповещение об объектах, движущихся в поперечном направлении позади автомобиля).....6-71
Система обогрева и устранения запотевания лобового стекла..... 4-135

Автоматическая система предотвращения запотевания лобового стекла.....4-138
Алгоритм работы системы устранения запотевания лобового стекла.....4-136
Система ограничения скорости движения.....6-47
Система помощи при парковке задом..... 4-85
Система понижения токсичности выхлопа.....8-150
Система контроля выделения паров топлива....8-150
Система понижения токсичности выхлопа в картере.....8-150
Система понижения токсичности выхлопных газов.....8-151
Система понижения токсичности выхлопа в картере..... 8-150
Система понижения токсичности выхлопных газов..... 8-151
Система предупреждения о покидании полосы движения (Система предупреждения о покидании полосы движения (LDW)).....6-60
Система противоугонной сигнализации..... 4-14
Система сигнализации..... 4-14
Система устранения запотевания лобового стекла.....4-135
Складывание заднего сиденья.....3-11
Снижение риска опрокидывания..... 6-79
Солнцезащитный козырек..... 4-146
Спидометр.....4-54
Спущенная шина..... 7-24
Комплект средств к шинам для обеспечения мобильности.....7-24
Спущенное колесо
Домкрат и инструменты..... 7-15
Стеклоочистители и стеклоомыватели.....4-101
Стояночный тормоз.....6-29
Стояночный тормоз (проверка).....8-60

Т

Табличка компрессора кондиционера..... 9-21
Табличка с характеристиками и давлением шин...9-19
Табличка
Маркировка на боковых поверхностях шин.....8-79
Предупреждающая надпись о подушке безопасности..... 3-70
Сертификационная табличка автомобиля.....9-18
Табличка с характеристиками и давлением шин..... 9-19
Тахометр.....4-54
Техническое обслуживание
Комплекс работ по техническому обслуживанию.....8-07

Описание пунктов планового техобслуживания 8-44
Плановое техобслуживание.....8-12
Техническое обслуживание шин.....8-79
Техобслуживание, выполняемое владельцем.....8-10
Техобслуживание, выполняемое владельцем.....8-10
Топливный фильтр.....8-61
Тормоз с усилителем.....6-27
Тормозная система.....6-27
Антиблокировочная тормозная система (ABS).... 6-31
Стояночный тормоз.....6-29
Тормоз с усилителем.....6-27
Управление устойчивостью автомобиля (VSM).. 6-35
Требования к топливу..... 1-03
Трудности при запуске, см. раздел «Двигатель не запускается».....7-04

У

Указатель наружной температуры.....4-57
Указатель температуры двигателя.....4-55
Указатель уровня топлива..... 4-56
Укладка заднего ремня безопасности..... 3-22
Управление окном ЖК-дисплея.....4-53
Управление подсветкой приборной панели см. в разделе «Подсветка приборной панели».....4-53
Управление подсветкой экрана см. в разделе «Подсветка приборной панели».....4-53
Управление устойчивостью автомобиля (VSM).....6-35
Уход за внешним видом
Уход за салоном.....8-147
Уход за наружными поверхностями.....8-142
Уход за салоном..... 8-147
Уход
Уход за наружными поверхностями..... 8-142
Уход за салоном.....8-147
Уход за шинами.....8-73

Ф

Фиксатор (ы) для напольных ковриков.....4-149
Фронтальная подушка безопасности водителя и пассажира..... 3-53
Функция экономии заряда аккумулятора.....4-90

Ц

Цепи
Колесные цепи.....6-85

Ч

Что делать в случае возникновения аварийной ситуации во время движения..... 7-03

Ш

Шины и колеса.....8-73,9-06
Замена колеса..... 8-78
Замена компактной запасной шины.....8-78
Замена шин..... 8-77
Маркировка на боковых поверхностях шин.....8-79
Низкопрофильная шина.....8-82
Перестановка шин.....8-76
Проверка давления в шинах..... 8-75
Регулировка углов установки колес и их балансировка..... 8-76
Рекомендуемое давление в шинах в холодном состоянии.....8-73
Сцепление шин с поверхностью дороги.....8-79
Техническое обслуживание шин.....8-79
Уход за шинами.....8-73
Шторка безопасности.....3-61

Щ

Щетки стеклоочистителя.....8-65

Э

Экономичная работа..... 6-75
Электронный контроль устойчивости (ESC).....6-33
Электроусилитель руля..... 4-43
Электрохроматическое зеркало (ECM).....4-48
Этикетка хладагента..... 9-22