# Įvadinis žodis

Gerb. kliente,

dėkojame, kad pasirinkote naują „Kia“ automobilį.

Pasaulinė automobilių gamintoja „Kia Motors“, siekianti gaminti išskirtiniu kokybės ir vertės santykiu pasižyminčius automobilius, yra pasiryžusi užtikrinti klientų lūkesčius pranokstančią aptarnavimo patirtį.

Šis naudotojo vadovas yra pritaikytas visiems jūsų modelio variantams, jame aprašomos visos galimos parinktys, funkcijos ir įranga bei priežiūra. Todėl šiame vadove taip pat gali būti papildomos įrangos aprašymas, kuri neįeina į jūsų transporto priemonės komplektą, šalies specifikacijos ir funkcijos, kurių nėra jūsų regione. Šį vadovą laikykite automobilyje, kad galėtumėte naudotis jūs ir kiti automobilio savininkai.

Įgaliotose „Kia“ atstovybėse yra gamykloje apmokyti technikai, kurie naudoja rekomenduojamus specialius priežiūros įrankius ir tiekia originalias „Kia“ atsargines dalis, kad padėtų jums prižiūrėti ir remontuoti automobilį.

Visa šiame naudotojo vadove pateikta informacija buvo tiksli išleidimo metu. Vis dėlto, kadangi „Kia“ nuolatos tobulina savo gaminius, bendrovė pasilieka teisę bet kada keisti šį vadovą ir visus savo automobilius iš anksto nepranešusi ir be jokių įsipareigojimų.

Vairuokite saugiai ir mėgaukitės savo „Kia“!

© 2024 „Kia Slovakia s. r. o.“

Visos teisės saugomos. Negalima dauginti ar versti visos arba dalies pateiktos informacijos be rašytinio „Kia s.r.o“ sutikimo.

Atspausdinta Slovakijoje

## Kaip naudotis šiuo vadovu

Norime padėti patirti didžiausią galimą jūsų automobilio vairavimo malonumą. Jūsų naudotojo vadovas gali padėti jums daugeliu būdų.

Primygtinai rekomenduojame perskaityti visą vadovą. Norėdami, kad būtų kuo mažesnė mirčių arba sužalojimo tikimybė, privalote perskaityti šio vadovo ĮSPĖJIMŲ ir ATSARGUMO PRIEMONIŲ skyrius.

Iliustracijos papildo šio vadovo tekstą, kad geriausiai paaiškintų, kaip mėgautis savo automobiliu. Skaitydami šį vadovą sužinosite apie funkcijas ir rasite svarbios informacijos apie saugą bei vairavimo įvairiomis kelio sąlygomis patarimų.

Bendra vadovo struktūra pateikta turinyje. Ieškodami konkrečios srities arba temos naudokitės rodykle; tai abėcėlinis visos šio vadovo informacijos sąrašas.

Dalys. Šį vadovą sudaro devynios dalys ir rodyklė. Kiekviena dalis pradedama trumpu turiniu, kad galėtumėte greitai sužinoti, ar joje yra norimos informacijos.

Šiame vadove rasite įvairių ĮSPĖJIMŲ, PERSPĖJIMŲ ir PASTABŲ. Šie ĮSPĖJIMAI skirti jūsų asmeniniam saugumui padidinti. Privaloma įdėmiai perskaityti VISAS šiuose ĮSPĖJIMUOSE, PERSPĖJIMUOSE ir PASTABOSE pateiktas procedūras bei rekomendacijas ir jų laikytis.

**⚠ ĮSPĖJIMAS**

ĮSPĖJIMAS reiškia situaciją, kurioje gali būti padaryta žala, sukeltas sunkus kūno sužalojimas arba mirtis, jei įspėjimo nepaisoma.

**⚠ DĖMESIO**

PERSPĖJIMAS reiškia situaciją, kurioje jūsų automobiliui gali būti padaryta žala, jei šio perspėjimo nepaisoma.

**✻ PASTABA**

PRANEŠIMAS reiškia, jog pateikiama įdomi ar naudinga informacija.

# Turinys


Įžanga 1

Trumpai apie šį automobilį 2

Šio automobilio saugos ypatybės 3

Šio automobilio ypatybės 4

Automobilio vairavimas 5

Pagalbos vairuotojui sistema 6

Kaip elgtis nenumatytomis aplinkybėmis 7

Priežiūra 8

Specifikacijos ir vartotojų informavimas 9

Santrumpa A

Rodyklė I

# Įžanga 1

Degalams keliami reikalavimai .....1-2
Automobilio naudojimo instrukcijos ..... 1-4
Automobilio modifikacijos ..... 1-5
Automobilio pravažinėjimo procesas ..... 1-5
Užsidegimo rizika statant ar stabdant automobilį..... 1-6
Transporto priemonių duomenų rinkimas ir įvykių duomenų registratoriai..... 1-6
Informacija apie importuotoją Jungtinėje Karalystėje .....1-7

# Įžanga

## Degalams keliami reikalavimai

### Benzininis variklis

#### Bešvinis

Kad automobilio charakteristikos būtų optimalios, rekomenduojama naudoti bešvinį benziną, kurio oktaninis skaičius RON (tiriamasis oktaninis skaičius) 95 / AKI (antidetonacinis rodiklis) 91 arba didesnis.

Galima naudoti bešvinį benziną, kurio oktaninis skaičius RON 91-94 / AKI 87-90, tačiau dėl to gali šiek tiek suprastėti automobilio charakteristikos ir girdėtis kalimas. (Nenaudokite su metanoliu maišytų degalų.)

Naudojant BEŠVINIUS DEGALUS pasiekiamos maksimalios jūsų naujojo automobilio charakteristikos, be to, išmetamųjų dujų emisija ir uždegimo žvakių užteršimas būna minimalūs.

**⚠ DĖMESIO**

NIEKADA NENAUDOKITE ETILIUOTŲ DEGALŲ. Naudojant etiliuotus degalus gadinamas katalizatorius, daroma žala variklio valdymo sistemos deguonies jutikliui ir trikdoma emisijos kontrolė. (jeigu yra)

Niekada į degalų baką nepilkite kitų degalų sistemos valymo priemonių nei nurodytosios. (Norint gauti daugiau informacijos, „Kia“ rekomenduoja susisiekti su įgaliotuoju „Kia“ atstovu / remonto partneriu.) (jeigu yra)

**⚠ ĮSPĖJIMAS**

- Pildydami baką niekada nepilkite daugiau degalų, kai automatinis pistoletas išsijungia.
- Visuomet patikrinkite, ar gerai užsuktas degalų bako kamštis, kad per eismo įvykį degalai neišsilietų.

#### Su švinu (jei yra)

Kai kuriose šalyse jūsų automobiliui galima naudoti benziną su švinu. Jeigu ketinate naudoti degalus, kurių sudėtyje yra švino, „Kia“ rekomenduoja apsilankyti pas įgaliotąjį „Kia“ atstovą / remonto partnerį ir pasiteirauti, ar jūsų automobiliui galima naudoti degalus su švinu.

Benzino su švinu oktaninis skaičius yra toks pat kaip ir bešvinio benzino.

#### Benzinas, kurio sudėtyje yra alkoholio ir metanolio

Gazoholis, benzino ir etanolio mišinys (taip pat žinomas kaip grūdų alkoholis), ir benzinas arba gazoholis, kuriame yra metanolio (taip pat žinomas kaip medienos alkoholis), parduodami kartu su etiliuotu ar neetiliuotu benzinu arba vietoj jo.

Nenaudokite gazoholio, kuriame yra daugiau nei 10 % etanolio, ir nenaudokite benzino ar gazoholio, kuriame yra metanolio. Bet kuris iš šių degalų gali būti su važiavimo charakteristikomis susijusių problemų priežastis ir gadinti degalų sistemą, variklio valdymo sistemą ir emisijos kontrolės sistemą.

Nustokite naudoti bet kokį gazoholį, jei kyla vairavimo problemų.

Gamintojo garantija gali būti nebetaikoma transporto priemonės pažeidi-

mams ar problemoms, jei tai susiję su toliau nurodytais veiksniais.

1. Gazoholis, kurio sudėtyje yra daugiau negu 10 % etanolio.
2. Benzinas arba gazoholis, kuriame yra metanolio.
3. Degalai su švinu arba gazoholis su švinu.

**⚠ DĖMESIO**

Nenaudokite gazoholio, kurio sudėtyje yra metanolio. Nustokite naudoti bet kokį gazoholio produktą, kuris pablogina vairavimą. (jeigu yra)

## Kitų rūšių degalai

Naudojant tokius degalus kaip:

- degalai su silikonu (Si),
- MMT (mangano, Mn) turintys degalai,
- degalai su ferocenu (Fc) ir
- kuras su kitais metaliniais priedais,

gali būti sugadintas automobilis ir variklis arba gali kimštis kuro sistema, neužsivesti variklis, automobilis gali prastai greitėti, gali išsilydyti katalizatorius, gali nejprastai intensyviai rūdyti, gali sumažėti eksploatavimo laikas ir t. t.

Taip pat gali įsižiebti trikties įspėjamoji lemputė (MIL).

**✻ PASTABA**

Degalų sistemos pažeidimams arba veikimo sutrikimams, kurie atsirado dėl šių degalų naudojimo, jūsų naujos transporto priemonės garantija nebus taikoma.

## MTBE naudojimas

„Kia“ rekomenduoja vengti degalų, kurių sudėtyje yra daugiau nei 15,0 % MTBE (metilo tretinio butilo eterio) (deguonies kiekis 2,7 %).

Degalai, kurių sudėtyje yra daugiau kaip 15,0 % MTBE (deguonies kiekis 2,7 %), gali sumažinti automobilio našumą ir sukelti garų užraktą arba sunkiai užvesti.

**⚠ DĖMESIO**

Jūsų naujos transporto priemonės garantija netaikoma kuro sistemos pažeidimams ir veikimo problemoms, atsiradusioms dėl kuro, kurio sudėtyje yra metanolio, arba kuro, kurio sudėtyje yra MTBE (metilo tretinio butilo eterio) daugiau nei 15,0 % (Deguonies kiekis 2,7 %.) (jeigu yra)

## Nenaudokite metanolio

Automobiliui negalima naudoti degalų, kurių sudėtyje yra metanolio (medžio alkoholio). Dėl tokio tipo degalų gali suprastėti automobilio charakteristikos ir gali būti sugadinti degalų sistemos komponentai, variklio valdymo sistema ir emisijos kontrolės sistema.

## Degalų priedai

„Kia“ rekomenduoja naudoti neetiliuotą benziną, kurio oktaninis skaičius RON (tiriamasis oktaninis skaičius) yra 95 / AKI (antidetonacinis rodiklis) yra 91 ar didesnis (Europai) arba oktaninis skaičius RON (tiriamasis oktaninis skaičius) yra 91 / AKI (antidetonacinis rodiklis) yra 87 ar didesnis (skirta ne Europai).

Klientams, kurie reguliariai nenaudoja geros kokybės benzino, įskaitant degalų priedus, ir susiduria su užvedimo problemomis arba variklis dirba netolygiai, kas

15 000 km rekomenduojama į degalų baką supilti vieną priedo butelį. Priedų galima įsigyti profesionaliose dirbtuvėse kartu su informacija apie tai, kaip juos naudoti. „Kia“ rekomenduoja apsilankyti pas įgaliotąjį „Kia“ atstovą / remonto partnerį. Nemaišykite kitų priedų.

### Eksploatacija užsienio šalyse

Jei ketinate vairuoti savo transporto priemonę kitoje šalyje, būtinai:

- Laikykitės visų registracijos ir draudimo taisyklių.
- Išsiaiškinkite, ar yra tinkamų degalų.

## Automobilio naudojimo instrukcijos (jeigu yra)

Netaisyklingai valdydami šį automobilį, kaip ir kitus šio tipo automobilius, galite prarasti jo kontrolę ir patekti į avariją. Dėl šios priežasties automobilis taip pat gali apsiversti.

Dėl specifinių konstrukcinių savybių (didesnės prošvaisos, mažesnio pločio tarp ratų ir kt.), automobilio svorio centras yra aukščiau negu kitų automobilių. Kitaip tariant, vairuojant šiuos automobilius ties posūkiais negalima važiuoti tokiu pačiu greičiu, kaip važiuojant su dviem ratais varomais automobiliais. Venkite staigių posūkių arba staigių manevrų. Netinkamai eksploatuojant automobilį galima prarasti jo kontrolę, gali įvykti eismo įvykis ir automobilis gali apsiversti.

Būtinai perskaitykite"Perkėlimo rizikos mažinimas" puslapyje 5-57.

## Automobilio modifikacijos

Šio automobilio negalima modifikuoti. Modifikuojant automobilį, gali nukentėti jo eksploatacinės savybės, saugumas ar ilgaamžiškumas ir netgi gali būti pažeisti valdžios institucijų saugos ir išmetamųjų teršalų reglamentai.

**✻ PASTABA**

Dėl kokio nors modifikavimo atsiradusiems gedimams arba su charakteristikomis susijusioms problemoms negalios garantija.

**⚠ ĮSPĖJIMAS**

Jei naudosite neleistinus elektroninius prietaisus, transporto priemonė gali veikti neįprastai, gali būti pažeisti laidai, išsikrauti akumuliatorius ir kilti gaisras. Saugumo sumetimais nenaudokite neleistinų elektroninių prietaisų.

## Automobilio pravažinėjimo procesas

Nėra specialaus įvažinėjimo laikotarpio. Šios kelios paprastos atsargumo priemonės pirmuosius 1 000 km (600 mylių) gali pagerinti jūsų automobilio charakteristikas, ekonomiškumą ir pailginti naudojimo laiką.

- Pernelyg neapkraukite variklio.
- Važiuodami stenkitės, kad variklio greitis (sūk./min., arba sūkiai per minutę) būtų apie 3000 sūk./min.
- Nelaikykite variklio ilgai veikiančio vienu greičiu - dideliu arba mažu. Norint užtikrinti tinkamą pirminį variklio veikimą, reikia keisti jo greitį.
- Venkite staigiai stabdyti, išskyrus avarines situacijas, kad stabdžiai tinkamai prisitrintų.
- Nevilkite priekabos pirmuosius 2 000 km (1 200 mylių).
- Kuro sąnaudos ir variklio charakteristikos labai priklauso nuo važiavimo eksploatavimo pradžioje ir stabilizuojasi nuvažiavus 6 000 km (4 000 mylios). Eksploatavimo pradžioje nauji varikliai gali sunaudoti daugiau alyvos.

## Užsidegimo rizika statant ar stabdant automobilį

**⚠ ĮSPĖJIMAS**

- Nestatykite ar nestabdykite automobilio prie degių objektų, pavyzdžiui, lapų, popieriaus, alyvos ir padangų. Prie išmetimo sistemos esantys tokie objektai gali kelti gaisro pavojų.
- Kai tuščiąja eiga dideliu greičiu veikęs automobilis pastatomas arti sienos, dėl išmetamųjų dujų karščio gali pakisti spalva ar kilti gaisras. Tarp automobilio šono ir sienos palikite pakankamai didelį tarpą.
- Varikliui dirbant arba vos jį išjungus nesilieskite prie išmetimo / katalizinės sistemos. Šios sistemos yra labai įkaitusios, todėl kyla nudegimo rizika.

## Transporto priemonių duomenų rinkimas ir įvykių duomenų registratoriai

**Šioje transporto priemonėje įrengtas įvykių duomenų registratorius (EDR). Pagrindinis EDR tikslas yra tam tikrose avarijose arba beveik į avariją panašiose situacijose, pavyzdžiui, išsiskleidus oro pagalvei arba atsitrenkus į kelio kliūtį, įrašyti duomenis, kurie padėtų suprasti, kaip veikia transporto priemonės sistemos. EDR skirtas įrašyti duomenis, susijusius su transporto priemonės dinamika ir saugos sistemomis, trumpą laiką, paprastai 30 sekundžių ar trumpiau. Šios transporto priemonės EDR skirtas įrašyti tokius duomenis:**

- **kaip veikė įvairios jūsų transporto priemonės sistemos;**
- **ar vairuotojo ir keleivio saugos diržai buvo prisegti / užsisegti, ar ne;**
- **kiek (jei iš viso) vairuotojas spaudė akceleratoriaus ir (arba) stabdžių pedalą; ir**
- **kaip greitai važiavo transporto priemonė.**

**Šie duomenys gali padėti geriau suprasti aplinkybes, kuriomis įvyksta avarijos ir sužalojimai. PASTABA: Jūsų transporto priemonė EDR duomenis įrašo tik tada, kai įvyksta nereikšminga avarijos situacija; įprastomis vairavimo sąlygomis EDR neįrašo jokių duomenų ir neįrašo jokie asmens duomenys (pvz., vardas, lytis, amžius ir avarijos vieta). Tačiau kitos šalys, pvz., teisėsaugos institucijos, galėtų derinti EDR duomenis su asmens tapatybę identifikuojančiais duomenimis, kurie paprastai gaunami per avarijos tyrimą.**

**Norint nuskaityti EDR įrašytus duomenis, reikalinga speciali įranga ir prieiga**

**prie transporto priemonės arba EDR. Be transporto priemonės gamintojo, kitos šalys, pvz., teisėsaugos institucijos, turinčios specialią įrangą, gali perskaityti informaciją, jei turi prieigą prie transporto priemonės arba EDR.**

## Informacija apie importuotoją Jungtinėje Karalystėje

OCD052572L

Pavadinimas: „Kia UK Limited“

Adresas: Walton Green, Walton-On-Thames, Surrey, KT12 1FJ, JK

# Trumpai apie šį automobilį 2

Išorės apžvalga ..... 2-2
Salono apžvalga ..... 2-8
Prietaisų skydelio apžvalga ..... 2-10
Variklio skyrius ..... 2-12

# Trumpai apie šį automobilį

## Išorės apžvalga

Priekinis vaizdas (išskyrus CUV)

OCD011001

* Tikroji forma gali skirtis nuo iliustracijos.

| | |
|---|---|
| 1. Variklio dangtis | 4-41 |
| 2. Priekinis žibintas | 4-94, 8-67 |
| 3. Ratas ir padanga, | 8-41, 9-8 |
| 4. Išorinis galinio vaizdo veidrodėlis | 4-53 |
| 5. Panoraminis stoglangis | 4-45 |
| 6. Priekinio stiklo valytuvų šluotelės | 4-102, 8-36 |
| 7. Langai | 4-36 |
| 8. Priekiniai ultragarsiniai jutikliai | 6-120 |
| 9. Dieninis žibintas arba priekinis rūko žibintas | 4-100, 8-67 |

## Priekinis vaizdas (skirta CUV)

OCD012005L

* Tikroji forma gali skirtis nuo iliustracijos.

| | |
|---|---|
| 1. Variklio dangtis | 4-41 |
| 2. Priekinis žibintas | 4-94, 8-67 |
| 3. Ratas ir padanga, | 8-41, 9-9 |
| 4. Išorinis galinio vaizdo veidrodėlis | 4-53 |
| 5. Panoraminis stoglangis | 4-45 |
| 6. Priekinio stiklo valytuvų šluotelės | 4-102, 8-36 |
| 7. Langai | 4-36 |
| 8. Priekiniai ultragarsiniai jutikliai | 6-120 |
| 9. Priekinis rūko žibintas | 4-100, 8-77 |

## Galinis vaizdas (5 durys)

OCD011002

* Tikroji forma gali skirtis nuo iliustracijos.

| | |
|---|---|
| 1. Durų užraktai | 4-18 |
| 2. Degalų pylimo angos dangtelis | 4-43 |
| 3. Galinis kombinuotasis žibintas | 8-69 |
| 4. Viršutinis stabdymo žibintas | 8-69 |
| 5. Bagažinės dangtis | 4-23 |
| 6. Antena | 4-152 |
| 7. Plataus galinio vaizdo kamera | 6-103 |
| 8. Galiniai ultragarsiniai jutikliai | 6-117, 6-120 |

## Galinis vaizdas (universalas)

* Tikroji forma gali skirtis nuo iliustracijos.

| | |
|---|---|
| 1. Durų užraktai | 4-18 |
| 2. Degalų pylimo angos dangtelis | 4-43 |
| 3. Galinis kombinuotasis žibintas | 8-69 |
| 4. Viršutinis stabdymo žibintas | 8-69 |
| 5. Bagažinės dangtis | 4-23 |
| 6. Antena | 4-152 |
| 7. Plataus galinio vaizdo kamera | 6-103 |
| 8. Galiniai ultragarsiniai jutikliai | 6-117, 6-120 |
| 9. Atbulinės eigos žibintas | 8-69 |

## Galinis vaizdas („Shooting Brake“)

OCD011007

* Tikroji forma gali skirtis nuo iliustracijos.

| | |
|---|---|
| 1. Durų užraktai | 4-18 |
| 2. Degalų pylimo angos dangtelis | 4-43 |
| 3. Galinis kombinuotasis žibintas | 8-69 |
| 4. Viršutinis stabdymo žibintas | 8-69 |
| 5. Bagažinės dangtis | 4-23 |
| 6. Antena | 4-152 |
| 7. Plataus galinio vaizdo kamera | 6-103 |
| 8. Galiniai ultragarsiniai jutikliai | 6-117, 6-120 |

## Galinis vaizdas (CUV)

OCD012008L

* Tikroji forma gali skirtis nuo iliustracijos.


1. Durų užraktai 4-18
2. Degalų pylimo angos dangtelis 4-43
3. Galinis kombinuotasis žibintas 8-71
4. Viršutinis stabdymo žibintas 8-71
5. Bagažinės dangtis 4-23
6. Antena 4-152
7. Plataus galinio vaizdo kamera 6-103
8. Galiniai ultragarsiniai jutikliai 6-117, 6-120
9. Galinis rūko žibintas 4-101, 8-71
10. Atbulinės eigos žibintas 8-71

# Salono apžvalga

*1 A tipas *2 B tipas

* Tikroji forma gali skirtis nuo iliustracijos.


1. Vidinė durų rankenėlė 4-19
2. Išorinio galinio vaizdo veidrodėlio valdymas 4-54
3. Išorinio galinio vaizdo veidrodėlio užlenkimas 4-54
4. Elektra valdomų langų valdymo jungiklis 4-36
5. Elektra valdomų langų užrakto mygtukas 4-39
6. Vairuotojo padėties įsiminimo sistemos mygtukai 3-7
7. Vairas 4-50
8. Vairo kampo pakreipimo ir aukščio reguliavimo svirtis 4-51
9. Priekinių žibintų aukščio nustatymas 4-101
10. Prietaisų skydelio apšvietimo reguliatorius 4-57
11. Važiavimo eismo juosta sistemos mygtukas 6-33
12. Aklosios zonos saugos mygtukas 6-40

13.ESC įjungimo / išjungimo mygtukas 5-48
14.Variklio gaubto atidarymo svirtis 4-41
15.Vidinis saugiklių skydelis 8-52
16.Sėdynė 3-2
17.Elektra valdomų bagažinės durelių atidarymo / uždarymo mygtukas 4-26
18.TPMS SET (nustatymo) mygtukas 7-13

# Prietaisų skydelio apžvalga

* Tikroji forma gali skirtis nuo iliustracijos.

1. Prietaisų skydelis 4-56
2. Garsinis signalas 4-52
3. Vairuotojo priekinė saugos pagalvė 3-44
4. Šviesų valdymo svirtis/posūkio signalas 4-94
5. Valytuvų / stiklų apiplovimo valdymo svirtis 4-102
6. Variklio užvedimo spynelė* arba variklio paleidimo/išjungimo mygtukas (ENGINE START/STOP) 5-6, 5-8
7. Vairavimo asistento mygtukas 6-72
8. Informacijos ir pramogų sistemos ekranas
   (Žr. „Automobilio informacijos ir pramogų sistemos trumpąjį informacinį vadovą“.)
9. Durelių centrinio užrakto mygtukas 4-20
10. Avarinis šviesos signalas 7-3
11. Klimato kontrolės valdymo sistema 4-111, 4-117
12. Oru vėsinamos sėdynės 4-140

13.Sėdynės šildymas 4-138
14.Vairo šildymo mygtukas 4-51
15.Pavarų perjungimo svirtis 5-19, 5-22, 5-28
16.Važiavimo režimo mygtukas 5-54
17.ISG sistemos išjungimo mygtukas 5-14
18.Parkavimo sensorių įjungimo/išjungimo mygtukas 6-117, 6-120
19.Parkavimo / vaizdo mygtukas 6-103
20.Elektroninio stovėjimo stabdžio (EPB) jungiklis 5-41
21.AUTO HOLD (apsaugos nuo riedėjimo sustojus) valdymo mygtukas 5-45
22.Centrinė daiktadėžė 4-132
23.Pirštinių dėtuvė 4-109
24.Keleivio priekinė saugos pagalvė 3-44
25.USB įkroviklis 4-141
26.Belaidė išmaniojo telefono įkrovos sistema 4-142
27.Maitinimo kištukinis lizdas 4-140
28.USB jungtis 4-153
29.Garso reguliatoriai ant vairo
(Žr. „Automobilio informacijos ir pramogų sistemos trumpąjį informacinį vadovą“.)

# Variklio skyrius

Smartstream G1.0 T-GDi

OCDMH070001

Smartstream G1.0 T-GDi MHEV

OCD070001

* Tikrasis automobilio variklio dangtis gali skirtis nuo pavaizduoto iliustracijoje.

1. Variklio aušinimo skysčio bakelis 8-28
2. Variklio alyvos įpylimo angos dangtelis 8-25
3. Stabdžių / sankabos skysčio bakelis 8-31
4. Oro valytuvas 8-34
5. Saugiklių dėžutė 8-50
6. Neigiamas akumuliatorių baterijos gnybtas 8-38
7. Teigiamas akumuliatorių baterijos gnybtas 8-38
8. Variklio alyvos lygio matuoklė 8-25
9. Radiatoriaus dangtelis 8-28
10. Priekinio stiklo plovimo skysčio bakelis 8-32

Smartstream G1.5 T-GDi

OCD071002L

Smartstream G1.5 T-GDi MHEV

OCD071003L

* Tikrasis automobilio variklio dangtis gali skirtis nuo pavaizduoto iliustracijoje.


1. Variklio aušinimo skysčio bakelis 8-28
2. Variklio alyvos įpylimo angos dangtelis 8-25
3. Stabdžių / sankabos skysčio bakelis 8-31
4. Oro valytuvas 8-34
5. Saugiklių dėžutė 8-50
6. Neigiamas akumuliatorių baterijos gnybtas 8-38
7. Teigiamas akumuliatorių baterijos gnybtas 8-38
8. Variklio alyvos lygio matuoklė 8-25
9. Radiatoriaus dangtelis 8-28
10. Priekinio stiklo plovimo skysčio bakelis 8-32

(Benzininis) 1,6 MPI

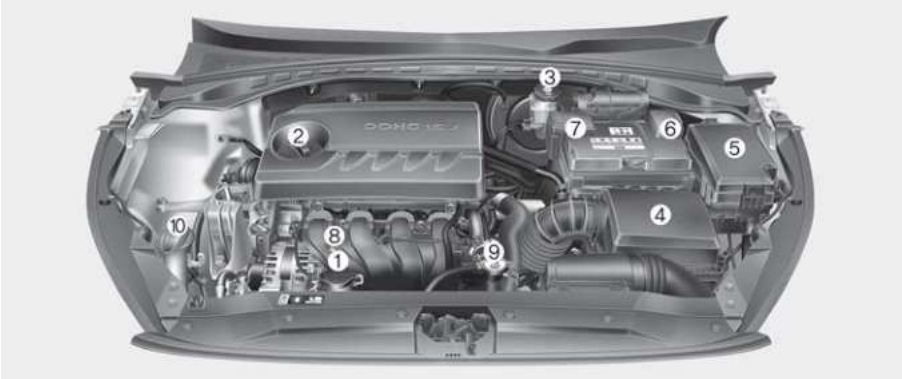


OCD078081

* Tikrasis automobilio variklio dangtis gali skirtis nuo pavaizduoto iliustracijoje.

1. Variklio aušinimo skysčio bakelis 8-23
2. Variklio alyvos įpylimo angos dangtelis 8-22
3. Stabdžių / sankabos skysčio bakelis 8-31
4. Oro valytuvas 8-34
5. Saugiklių dėžutė 8-50
6. Neigiamas akumuliatorių baterijos gnybtas 8-38
7. Teigiamas akumuliatorių baterijos gnybtas 8-38
8. Variklio alyvos lygio matuoklė 8-22
9. Radiatoriaus dangtelis 8-28
10. Priekinio stiklo plovimo skysčio bakelis 8-32

# Šio automobilio saugos ypatybės 3

**Sėdynės ..... 3-2**
• Priekinės sėdynės reguliavimas - rankinis ..... 3-5
• Priekinės sėdynės reguliavimas - elektrinis ..... 3-6
• Vairuotojo sėdynės padėties įsiminimo sistema (sėdynė su elektriniu valdymu) ..... 3-7
• Priekinės sėdynės galvos atrama ..... 3-9
• Atlošo kišenė ..... 3-12
• Galinės sėdynės reguliavimas ..... 3-12
**Saugos diržai ..... 3-17**
• Saugos diržų sistema ..... 3-17
• Saugos diržų įtempikliai ..... 3-23
• Įspėjimai naudojant saugos diržus ..... 3-25
• Saugos diržų priežiūra ..... 3-27
**Vaiko apsaugos sistema (CRS) ..... 3-28**
• Mūsų rekomendacija: Vaikai visada sėdi gale ..... 3-28
• Vaiko apsaugos sistemos (CRS) pasirinkimas ..... 3-29
• Vaiko apsaugos sistemos (CRS) tvirtinimas ..... 3-30
• Vaikams skirti ISOFIX laikikliai sėdynėje ir viršutinio diržo tvirtinimo įtaisas (ISOFIX tvirtinimo sistema) ..... 3-31
**Saugos pagalvės - papildoma apsaugos sistema ..... 3-37**
• Kaip veikia saugos pagalvių sistema ..... 3-38
• Saugos pagalvės įspėjamoji lemputė ..... 3-40
• SRS detalės ir funkcijos ..... 3-41
• Vairuotojo ir keleivio priekinė saugos pagalvė ..... 3-44
• Šoninė saugos pagalvė ..... 3-48
• Užuolaidinė saugos pagalvė ..... 3-50
• Papildomos apsaugos sistemos SRS priežiūra ..... 3-57
• Papildomi įspėjimai dėl saugos ..... 3-58
• Saugos pagalvių įspėjamosios etiketės ..... 3-59

# Šio automobilio saugos ypatybės

## Sėdynės

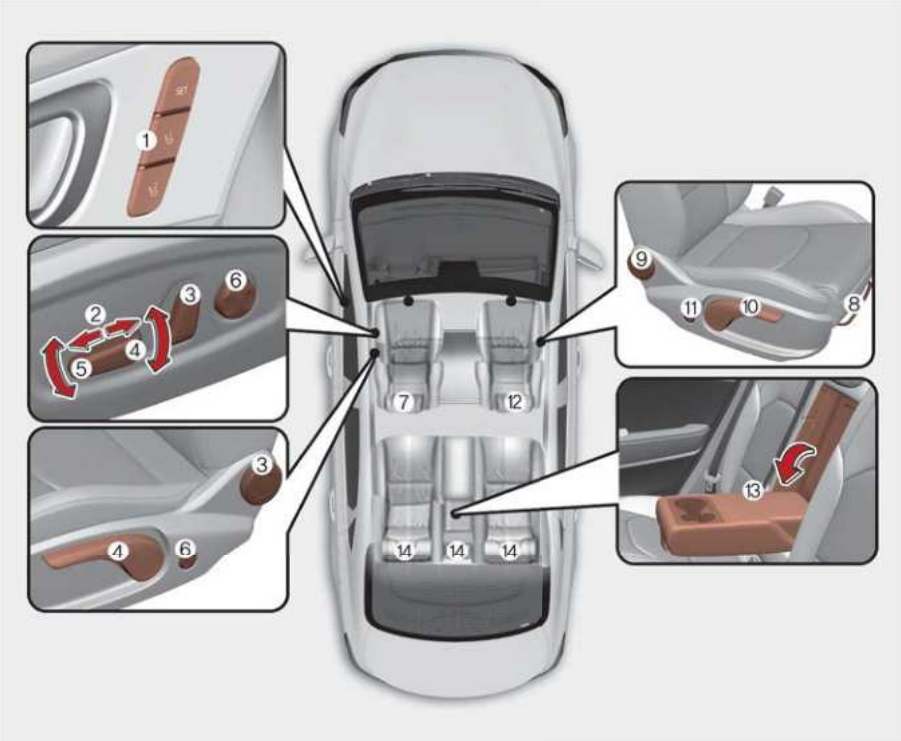


* Jūsų automobilio sėdynės gali skirtis nuo parodytų iliustracijoje.

**Vairuotojo sėdynė**

**1** Vairuotojo sėdynės padėties įsiminimo sistema*

**2** Sėdynės padėties reguliavimas į priekį / atgal

**3** Sėdynės atlošo posvyrio kampas

**4** Sėdynės pagalvės aukštis

**5** Sėdynės pagalvės pakreipimas

**6** Nugaros atramos išlinkimo reguliavimas*

**7** Galvos atrama

**Priekinė keleivio sėdynė**

**8** Sėdynės padėties reguliavimas į priekį / atgal

**9** Sėdynės atlošo posvyrio kampas

**10** Sėdynės pagalvės aukštis

**11** Nugaros atramos išlinkimo reguliavimas*

**12** Galvos atrama

**Galinė sėdynė**

**13** Ranktūris*

**14** Galvos atrama

* : jeigu yra

**⚠ ĮSPĖJIMAS**

**Palaidi objektai**

Palaidi objektai vairuotojo pėdų zonoje gali kliudyti valdyti pedalus ir dėl to gali įvykti avarija. Nieko nedėkite po priekinėmis sėdynėmis.

**⚠ ĮSPĖJIMAS**

**Sėdynės grąžinimas į stačią padėtį**

Kai grąžinate sėdynės atlošą į stačią padėtį, laikykite sėdynės atlošą ir lėtai grąžinkite į stačią padėtį, įsitikindami, kad aplink sėdynę nėra sėdinčiųjų. Jei sėdynės atlošas grąžinamas į stačią padėtį nelaikomas ir nekontroliuojamas, jis gali staigiai šokti į priekį ir netyčia sužeisti.

**⚠ ĮSPĖJIMAS**

**Vairuotojo atsakomybė už keleivius**

Važiuojant transporto priemone su nuleistu sėdynės atlošu, avarijos metu galima sunkiai arba mirtinai susižaloti. Jei avarijos metu sėdynės atlošas yra nuleistas, sėdinčiojo klubai gali nuslysti po saugos diržo apatine dalimi ir didžiule jėga paveikti neapsaugotą pilvo sritį. Galimi sunkūs arba mirtini vidinių organų sužalojimai. Vairuotojas privalo nurodyti keleiviui laikyti sėdynės atlošą stačią, kai transporto priemonė juda.

**⚠ ĮSPĖJIMAS**

Nenaudokite sėdimosios pagalvės, mažinančios trintį tarp sėdynės ir keleivio. Avarijos metu arba staigiai stabdant keleivio klubai gali nuslysti po saugos diržo apatine dalimi. Galimi sunkūs arba mirtini vidinių organų sužalojimai, nes saugos diržas negali normaliai atlikti savo funkcijos.

**⚠ ĮSPĖJIMAS**

**Vairuotojo sėdynė**

- Niekada nebandykite reguliuoti sėdynės, kai transporto priemonė juda. Galite prarasti kontrolę ir sukelti avariją, kurios metu gali būti sunkiai arba mirtinai sužaloti žmonės arba sugadintas turtas.
- Neleiskite jokiems objektams trukdyti laikyti sėdynės atlošą normalioje padėtyje. Laikant daiktus už sėdynės atlošo ar kaip nors kitaip neleidžiant sėdynės atlošui tinkamai užsifiksuoti, staigaus stabdymo ar susidūrimo metu galimi sunkūs arba mirtini sužalojimai.
- Visada važiuokite sėdynės atlošui esant stačioje padėtyje, su žemai prie klubų prigludusia saugos diržo apatine dalimi. Tai yra avarijos atveju jums saugiausia padėtis.
- Siekdami išvengti nereikalingų ir, galbūt, sunkių saugos pagalvės sukeltų sužalojimų, visada sėdėkite kiek įmanoma toliau nuo vairo, išlaikydami patogų transporto priemonės valdymą. Rekomenduojame išlaikyti bent 250 mm (10 colių) atstumą tarp krūtinės ir vairo.

**⚠ ĮSPĖJIMAS**

**Galinių sėdynių atlošai**

- Galinės sėdynės atlošas turi būti tvirtai užfiksuotas. Tuo nepasirūpinus, staigaus stabdymo ar susidūrimo metu keleiviai ir objektai gali būti išsviesti pirmyn ir sunkiai arba mirtinai sužaloti.

- Bagažas ir kiti kroviniai turi būti paguldyti krovinių skyriuje. Jei objektai yra dideli ir sunkūs arba turi būti kraunami vienas ant kito, juos reikia įtvirtinti. Kraunamo krovinio aukštis jokiu būdu negali būti didesnis už sėdynių atlošų aukštį. Nepaisant šių įspėjimų, staigaus stabdymo, susidūrimo ar vertimosi metu galimi sunkūs arba mirtini sužalojimai.
- Keleiviai negali važiuoti krovinių skyriuje arba sėdėti ar gulėti ant atlenktų sėdynių atlošų, kai transporto priemonė juda. Visi keleiviai turi tinkamai sėdėti sėdynėse ir tinkamai naudotis saugos diržais važiavimo metu.
- Grąžinę sėdynės atlošą į stačią padėtį, įsitikinkite, kad ji tvirtai užsifiksavo, pastumdami ją pirmyn ir atgal.
- Siekdami išvengti nudegimų tikimybės, neišimkite krovinių zonoje esančio kilimo. Po grindimis esantys emisijų kontrolės įtaisai skleidžia aukštą temperatūrą.

**⚠ ĮSPĖJIMAS**

Sureguliavę sėdynę, visada patikrinkite, ar ji tvirtai užsifiksavo savo vietoje, pabandydami pajudinti ją pirmyn ar atgal nesinaudodami atlaisvinimo svirtimi. Staiga ar netikėtai pajudėjus vairuotojo sėdynei, galite nesuvaldyti transporto priemonės ir patekti į avariją.

**⚠ ĮSPĖJIMAS**

- Būkite ypatingai atsargūs, kad sėdynei judant į jos mechanizmus nebūtų įtrauktos rankos ar kiti objektai.
- Nedėkite žiebtuvėlių ant grindų ar sėdynės. Valdant sėdynę, iš žiebtuvėlio gali ištrykšti dujos ir sukelti gaisrą.
- Jei galinėse sėdynėse yra keleivių, reguliuodami priekinės sėdynės padėtį būkite atsargūs.
- Būkite ypatingai atsargūs, kai išimate smulkius objektus, įstrigusius po sėdynėmis ar tarp sėdynės ir centrinės konsolės. Galite įsipjauti arba susižaloti rankas į aštrius sėdynės mechanizmo briaunas.

## Odinių sėdynių savybės

- Mūsų automobilių sėdynės aptrauktos netikros ir tikros odos kombinacija. Tikroji oda yra pagaminta iš gyvūnų odos, kuri apdirbama specialiais būdais, kad būtų tinkama naudoti. Tai yra natūrali medžiaga, todėl kiekvienos dalies storis arba tankumas skiriasi. Be to, atsižvelgiant į temperatūrą ir drėgmę, gali atsirasti raukšlių.
- Komfortui pagerinti sėdynė yra pagaminta iš tamprios medžiagos.
- Su kūnu besiliečiančios dalys yra su išlinkiais, o šoninė atraminė sritis yra aukštesnė, siekiant užtikrinti patogumą ir stabilumą vairuotojui.
- Nuo naudojimo oda gali natūraliai raukšlėtis. Tai nėra gaminio defektas.

**⚠ DĖMESIO**

- Natūraliai nuo naudojimo atsirandantiems susiraukšlėjimams ar nusidėvėjimui garantija netaikoma.
- Diržai su metalinėmis dalimis, užtrauktukai ar raktai galinėse kišenėse gali pažeisti sėdynės medžiagą.
- Pasirūpinkite, kad sėdynė nesušlaptų. Tai gali pakeisti odos savybes.
- Nuo blunkančių džinsų ir kitų drabužių gali susitepti sėdynių apmušalų audinys.

## Priekinės sėdynės reguliavimas - rankinis (jeigu yra)

## Sėdynės padėties reguliavimas į priekį / atgal

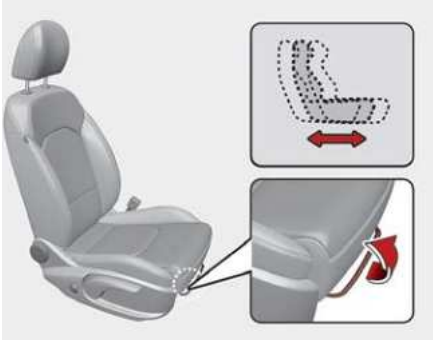

OCDW039002

Sėdynės stūmimas į priekį arba atgal:

1. Patraukite sėdynės slinkimo reguliavimo svirtį aukštyn ir laikykite.
2. Slinkite sėdynę į norimą padėtį.
3. Atleiskite svirtį ir įsitikinkite, kad sėdynė užsifiksavo.

Prieš važiuodami sureguliuokite sėdynę ir įsitikinkite, kad ji tvirtai užsifiksavo, pabandydami ją pastumti į priekį ir atgal nesinaudodami svirtimi. Jei sėdynė juda, ji nėra tinkamai užfiksuota.

## Sėdynės atlošo posvyrio kampas

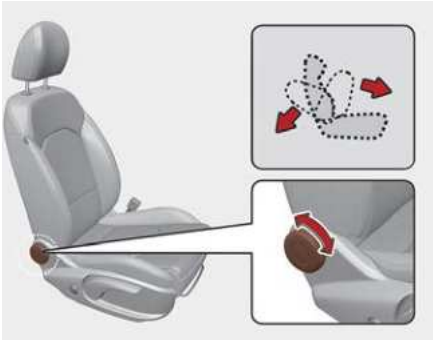

OCDW039003

Pasukite valdymo rankenėlę į priekį arba atgal, kad pakreiptumėte sėdynės atlošą norimu posvyrio kampu.

## Sėdynės pagalvės aukštis (jeigu yra)

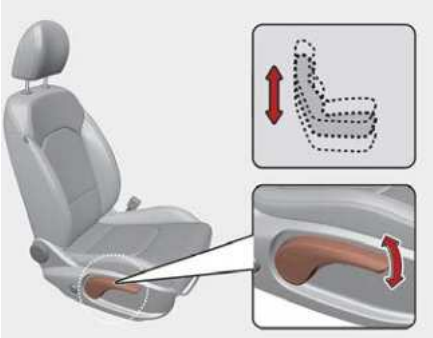

OCDW039004

Norėdami pakeisti sėdynės pagalvės aukštį, jos išorėje esančią svirtį pastumkite aukštyn arba žemyn.

- Norėdami nuleisti sėdynės pasostę, keletą kartų pastumkite svirtį žemyn.
- Norėdami pakelti sėdynės pasostę, keletą kartų patraukite svirtį aukštyn.

## Juosmens atrama (jeigu yra)

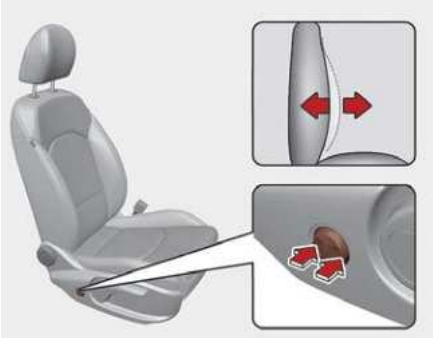

OCDW039055

Juosmens atramą galima reguliuoti paspaudus sėdynės šone esantį juosmens atramos jungiklį.

1. Paspauskite priekinę jungiklio dalį, norėdami padidinti atramą, arba galinę jungiklio dalį, norėdami sumažinti atramą.
2. Sėdynei pasiekus norimą padėtį, paleiskite jungiklį.

## Priekinės sėdynės reguliavimas - elektrinis (jeigu yra)

Priekinę sėdynę galima sureguliuoti naudojantis valdymo jungikliais, esančiais sėdynės pasostės išorinėje pusėje. Prieš važiuodami sureguliuokite tinkamą sėdynės padėtį, kad galėtumėte lengvai valdyti vairą, pedalus ir prietaisų skydelio jungiklius.

**⚠ ĮSPĖJIMAS**

Elektra valdomą sėdynę galima valdyti ir esant išjungtam degimui.

Todėl transporto priemonėje niekada negalima be priežiūros palikti vaikų.

**⚠ DĖMESIO**

- Elektra valdomą sėdynę varo elektros variklis. Sureguliavę, valdymo veiksmus nutraukite. Jei elektros įrangai bus leidžiama veikti per ilgai, ji gali sugesti.
- Veikimo metu elektra valdoma sėdynė naudoja daug elektros energijos. Kad be reikalo neiškrautumėte įkrovimo sistemos, kai variklis nepaleistas, nereguliuokite elektra valdomos sėdynės ilgiau nei būtina.
- Nesinaudokite dviem ar daugiau elektra valdomos sėdynės valdymo jungiklių vienu metu. Jei tai darysite, gali sutrikti elektra valdomos sėdynės variklio ar elektros sistemos komponento veikimas.

## Sėdynės padėties reguliavimas į priekį / atgal (jeigu yra)

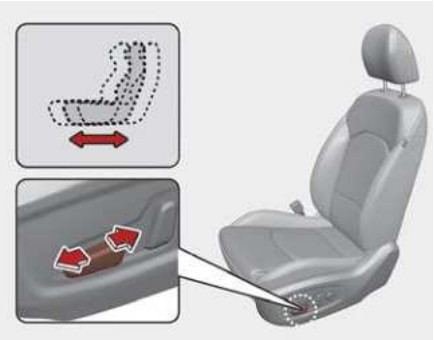

OCDW039005

Pastumkite valdymo jungiklį į priekį arba atgal, kad perstumtumėte sėdynę į norimą padėtį. Sėdynei pasiekus norimą padėtį, atleiskite jungiklį.

## Sėdynės atlošo posvyrio kampas

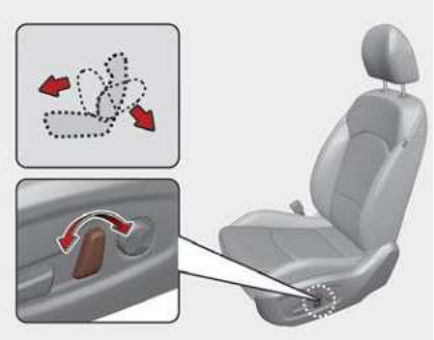

OCDW039006

- Pastumkite valdymo jungiklį į priekį arba atgal, kad pakreiptumėte sėdynės atlošą norimu kampu.
- Sėdynei pasiekus norimą padėtį, atleiskite jungiklį.

## Sėdynės aukštis

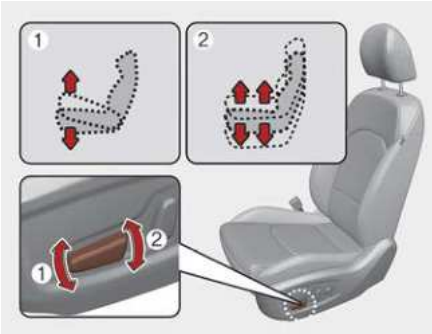

OCD031057L

- Norėdami pakelti priekinę sėdynės pagalvės dalį (1), patraukite priekinę valdymo jungiklio dalį aukštyn, o norėdami nuleisti, paspauskite žemyn. Norėdami pakelti sėdynės pagalvę, patraukite galinę valdymo jungiklio dalį (2) aukštyn, o norėdami nuleisti, paspauskite žemyn.
- Sėdynei pasiekus norimą padėtį, atleiskite jungiklį.

## Juosmens atrama (jeigu yra)

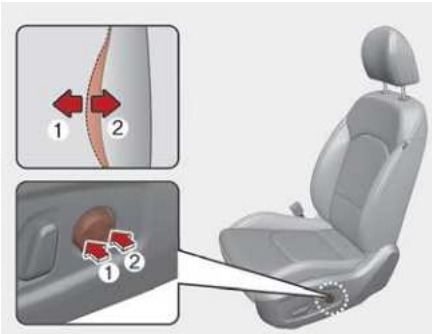

OCDW039008

Juosmens atramą galima reguliuoti paspaudus sėdynės šone esantį juosmens atramos jungiklį.

1. Paspauskite priekinę jungiklio dalį (1), norėdami padidinti atramą, arba galinę jungiklio dalį (2), norėdami sumažinti atramą.
2. Sėdynei pasiekus norimą padėtį, paleiskite jungiklį.

## Vairuotojo sėdynės padėties įsiminimo sistema (sėdynė su elektriniu valdymu) (jeigu yra)

OCDW039009

Vairuotojo sėdynės padėties įsiminimo sistema leidžia išsaugoti ir atkurti vairuotojo sėdynės padėtį tiesiog spustelint mygtuką. Išsaugoję pageidaujamą padėtį sistemos atmintyje, skirtingi vairuotojai gali keisti vairuotojo sėdynės padėtį pagal savo vairavimo poreikius. Atjungus akumuliatorių, padėties atmintis bus ištrinta ir vairavimo padėtį sistemoje reikės atkurti.

**⚠ ĮSPĖJIMAS**

Niekada nebandykite valdyti vairuotojo sėdynės padėties įsiminimo sistemos, kai transporto priemonė juda.

Galite prarasti kontrolę ir sukelti avariją, kurios metu gali būti sunkiai arba mirtinai sužaloti žmonės arba sugadintas turtas.

## Padėčių išsaugojimas atmintyje naudojantis ant durelių esančiais mygtukais

### Vairuotojo sėdynės padėčių išsaugojimas

1. Perjunkite pavarų perjungimo svirtį į padėtį P arba N (transmisija su dviguba sankaba / automatinė transmisija) arba įjunkite neutralią pavarą (mechaninė transmisija), kai variklio VARIKLIO UŽVEDIMO / IŠJUNGIMO mygtukas arba užvedimo jungiklis yra padėtyje ON.
2. Sureguliuokite vairuotojo sėdynę taip, kad ji būtų patogi vairuotojui.
3. Paspauskite valdymo skydelyje esantį mygtuką SET (nustatyti). Sistema vienąkart pyptelės.
4. Paspauskite vieną iš atminties mygtukų (1 arba 2) per 4 sekundes po to, kai paspaudžiate mygtuką SET. Sėkmingai išsaugojus padėtį atmintyje, sistema dukart pyptelės.

### Padėčių atkūrimas iš atminties

1. Perjunkite pavarų perjungimo svirtį į padėtį P (automatinė transmisija / transmisija su dviguba sankaba) arba įjunkite neutralią pavarą (mechaninė transmisija), kai VARIKLIO UŽVEDIMO / IŠJUNGIMO mygtukas arba degimas yra įjungtas.
2. Norėdami atkurti padėtį iš atminties, paspauskite norimą atminties mygtuką (1 arba 2). Sistema vienąkart pyptelės, tada bus automatiškai nustatyta išsaugota vairuotojo sėdynės padėtis.

Jei naudositės vairuotojo sėdynės valdymo jungikliu, kai sistema atkuria išsaugotą padėtį, judėjimas bus sustabdytas ir sėdynė judės ta kryptimi, kuria valdomas jungiklis.

**⚠ ĮSPĖJIMAS**

Būkite atsargūs, kai atkuriate sureguliuotos padėties atmintį sėdėdami transporto priemonėje. Jei sėdynė bet kuria kryptimi juda per toli, nedelsdami paspauskite sėdynės padėties valdymo jungiklį į norimą padėtį.

## Vairuotojo sėdynės padėties įsiminimo sistemos inicijavimas

Jei sistema neveikia tinkamai, vairuotojo sėdynės padėties įsiminimo sistemą inicijuokite taip, kaip nurodyta toliau.

### Inicijavimo metodas

1. (mechaninė pavarų dėžė) Visiškai sustabdykite automobilį, nustatykite degimą [ON] padėtyje ir atidarykite vairuotojo pusės duris.

   (transmisija su dviguba sankaba / automatinė transmisija) Visiškai sustabdykite automobilį, nustatykite degimą padėtyje [ON] ir perjunkite pavarų svirtį į P padėtį (stovėjimo). Po to atidarykite vairuotojo pusės duris.
2. Naudodamiesi stūmimo į priekį arba atgal valdymo jungikliais ir atlošo posvyrio kampo jungikliais, patraukite sėdynę kuo toliau į priekį bei atlošą kuo toliau į priekį į vertikalią padėtį.
3. Vienu metu dvi sekundes spauskite mygtuką [SET] ir stūmimo į priekį valdymo jungiklį.

### Inicijavimo procesas

1. Skamba pavojaus signalas ir prasideda inicijavimo procesas.
2. Vairuotojo sėdynė ir jos atlošas automatiškai juda atgal. Judėjimo metu toliau skamba pavojaus signalas.
3. Sėdynė ir atlošas pasislenka į centrą, pasigirsta pyptelėjimas ir inicijavimas baigiamas.

Vis dėlto toliau nurodytais atvejais inicijavimo procesas ir pavojaus signalas bus atšauktas.

- Kai paspaudžiamas vairuotojo sėdynės padėties įsiminimo sistemos mygtukas
- Kai paspaudžiami vairuotojo sėdynės valdymo jungikliai
- Kai pavarų perjungimo svirtis perkeliama iš padėties [P] į kitą padėtį (esant dvigubos sankabos transmisijai / automatinei transmisijai)
- Kai transporto priemonė važiuoja 3 km/h arba didesniu greičiu
- Kai vairuotojo pusės durys yra uždarytos

**⚠ ĮSPĖJIMAS**

- Iš naujo paleiskite inicijavimą, jei inicijavimo proceso metu pavojaus signalas arba inicijavimas buvo atšauktas.
- Prieš pradėdami vairuotojo sėdynės padėties įsiminimo sistemos inicijavimą, įsitikinkite, kad aplink vairuotojo sėdynę nėra kliūčių.
- Kai inicijavimas bus baigtas, būtinai sureguliuokite sėdynę pagal vairuotojo pageidavimus ir įveskite į atmintį vairavimo padėtį.

## Lengvos prieigos funkcija (jeigu yra)

Sistema automatiškai pastums vairuotojo sėdynę, kaip nurodyta toliau.

- Be išmaniojo raktelio sistemos:
  - Sistema pastums vairuotojo sėdynę atgal, ištraukus uždegimo raktelį ir atidarius priekines vairuotojo dureles.
  - Sistema pastums vairuotojo sėdynę į priekį, įstačius uždegimo raktelį.
- Su išmaniojo rakto sistema
  - Sistema pastums vairuotojo sėdynę atgal perjungus VARIKLIO UŽVEDIMO / IŠJUNGIMO mygtuką į padėtį OFF ir atidarius priekines vairuotojo duris.
  - Sistema pastums vairuotojo sėdynę į priekį perjungus VARIKLIO UŽVEDIMO / IŠJUNGIMO mygtuką į padėtį ACC arba START.

Šią funkciją galite įjungti arba išjungti.

Daugiau informacijos žr."Naudotojo nuostatų režimas (jeigu yra)" puslapyje 4-69.

**✻ PASTABA**

Jei tarp vairuotojo sėdynės ir galinės sėdynės nėra pakankamai vietos arba jei keleivis sėdi tiesiai už vairuotojo sėdynės, gali atsitikti taip, kad vairuotojo sėdynės nebebus galima pastumti atgal.

## Priekinės sėdynės galvos atrama

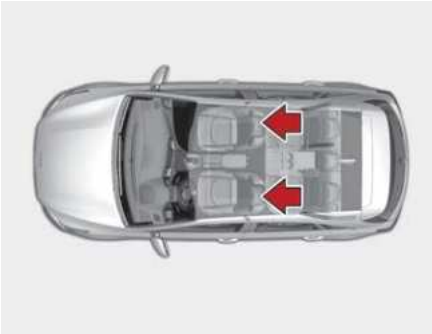

OCD031061L

Vairuotojo ir priekinio keleivio sėdynės turi galvos atramas, užtikrinančias sėdinčiųjų saugumą ir komfortą.

Galvos atrama ne tik suteikia komforto vairuotojui ir priekiniam keleiviui, bet ir padeda apsaugoti galvą ir kaklą susidūrimo metu.

**⚠ ĮSPĖJIMAS**

- Siekiant užtikrinti maksimalų veiksmingumą avarijos atveju, galvos atrama turėtų būti sureguliuota taip, kad jos vidurys būtų tokiame pačiame aukštyje kaip sėdinčiojo galvos svorio centras.

  Paprastai daugumos žmonių galvos svorio centras yra akių viršaus aukštyje. Taip pat sureguliuokite galvos atramą taip, kad ji būtų kuo arčiau galvos. Dėl šios priežasties nerekomenduojama naudoti pagalvės, kuri neleidžia kūnui priglusti prie sėdynės atlošo.
- Nesinaudokite automobiliu, jei galvos atramos yra nuimtos ar persuktos, nes eismo įvykio metu keleiviai gali patirti rimtų traumų. Tinkamai sureguliuotos galvos atramos gali apsaugoti nuo kaklo traumų.
- Nereguliuokite vairuotojo sėdynės galvos atramos padėties, kai transporto priemonė juda.

**⚠ DĖMESIO**

Jeigu galinėse sėdynėse nesėdi keleiviai, galvos atramas nustatykite į žemiausią padėtį. Galinės sėdynės galvos atramos gali užstoti galinį vaizdą.

## Aukščio reguliavimas aukštyn ir žemyn

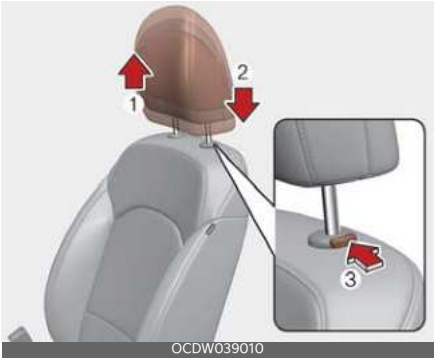

OCDW039010

- Galvos atrama pakeliama traukiant ją iki pageidaujamos padėties (1).
- Galvos atrama nuleidžiama (2) laikant nuspaudus galvos atramos atlaisvinimo mygtuką (3) ir leidžiant galvos atramą iki pageidaujamos padėties.

ODEEV058008NR

**⚠ DĖMESIO**

Jeigu nulenkiate sėdynės atlošą į priekį, kai pakelta galvos atrama ir sėdynės pagalvė, galvos atrama gali remtis į skydelį nuo saulės arba kitas automobilio dalis.

## Išėmimas ir įdėjimas

A tipas

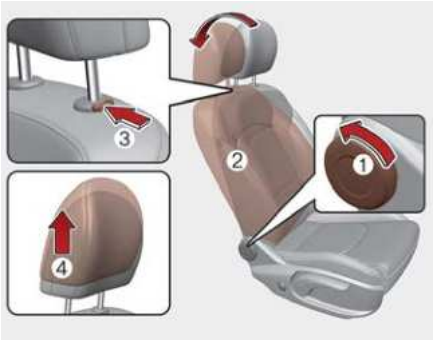


OCDW039012

B tipas

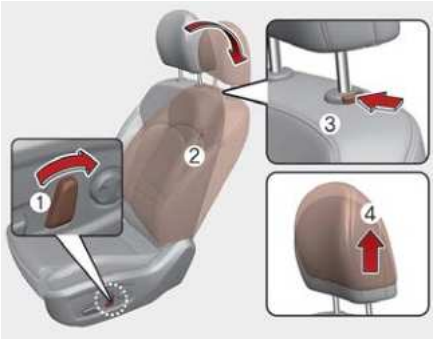


OCDW039013

Galvos atramos nuėmimas:

1. Atlenkite sėdynės atlošą (2) naudodamiesi atlenkimo rankenėle arba jungikliu (1).
2. Iki galo pakelkite galvos atramą.
3. Paspauskite galvos atramos atleidimo mygtuką (3) traukdami galvos atramą aukštyn (4).

**⚠ ĮSPĖJIMAS**

Sėdint ant sėdynės arba ją stumiant ar traukiant gali atsirasti plyšys tarp sėdynės ir galvos atramos atlaisvinimo mygtuko. Būkite atsargūs, kad šiame plyšyje neįstrigtų pirštas ir pan.

A tipas

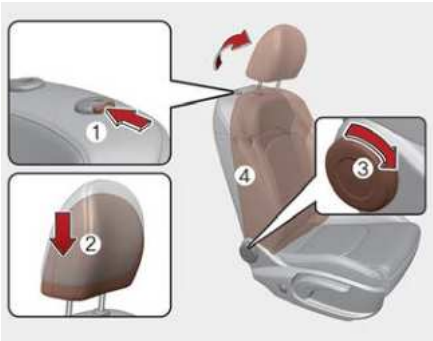


OCDW039015

B tipas

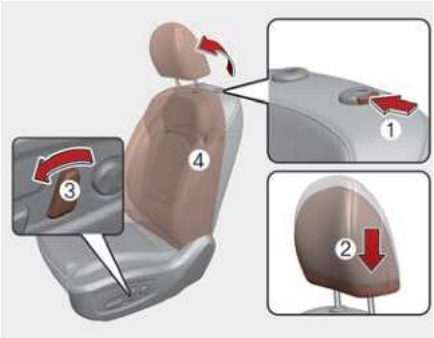


OCDW039014

Norėdami uždėti galvos atramą:

1. Įstatykite galvos atramos strypus (2) į angas, paspausdami atleidimo mygtuką (1).
2. Atlenkite sėdynės atlošą (4) naudodamiesi atlenkimo rankenėle arba jungikliu (3).
3. Sureguliuokite tinkamą galvos atramos aukštį.

**⚠ ĮSPĖJIMAS**

Sėdint ant sėdynės arba ją stumiant ar traukiant gali atsirasti plyšys tarp sėdy-

nės ir galvos atramos atlaisvinimo mygtuko. Būkite atsargūs, kad šiame plyšyje neįstrigtų pirštas ir pan.

## Padėties reguliavimas į priekį / atgal (priekinei sėdynei)

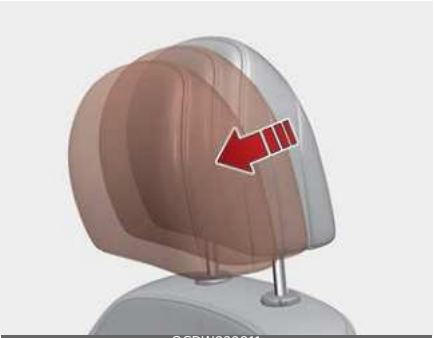
OCDW039011

Galima nustatyti 4 skirtingas galvos atramos padėtis, pastumiant galvos atramą į priekį iki norimo fiksavimo taško.

- Norėdami nustatyti galvos atramą į tolimiausią galinę padėtį, nustumkite ją iki galo į priekį ir paleiskite. Sureguliuokite galvos atramą taip, kad ji tinkamai atremtų galvą ir kaklą.

**ĮSPĖJIMAS**

Sėdint ant sėdynės arba ją stumiant ar traukiant gali atsirasti plyšys tarp sėdynės ir galvos atramos atlaisvinimo mygtuko. Būkite atsargūs, kad šiame plyšyje neįstrigtų pirštas ir pan.

## Atlošo kišenė (jeigu yra)

OCDW039016

Sėdynės atlošo kišenė yra priekinio keleivio arba vairuotojo sėdynės gale.

**ĮSPĖJIMAS**

**Atlošo kišenės**

Nedėkite sunkių arba aštrių daiktų į atlošų kišenes. Per eismo įvykį daiktai gali iškristi ir sužaloti automobiliu važiuojančius žmones.

## Galinės sėdynės reguliavimas

## Galvos atrama

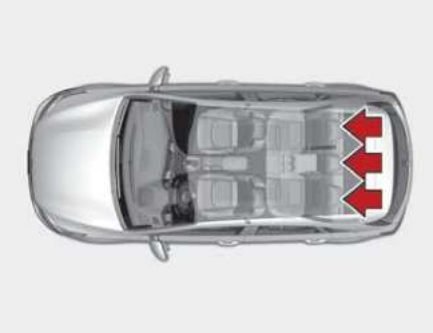
OCDW039066

Galinėje sėdynėje yra galvos atramos, kad sėdintiesiems būtų saugiau ir patogiau.

Galvos atrama ne tik suteikia komforto keleiviams, bet ir padeda apsaugoti galvą ir kaklą susidūrimo metu.

**⚠ ĮSPĖJIMAS**

- Siekiant užtikrinti maksimalų veiksmingumą avarijos atveju, galvos atrama turėtų būti sureguliuota taip, kad jos vidurys būtų tokiame pačiame aukštyje kaip sėdinčiojo galvos svorio centras. Paprastai daugumos žmonių galvos svorio centras yra akių viršaus aukštyje. Taip pat sureguliuokite galvos atramą taip, kad ji būtų kuo arčiau galvos. Dėl šios priežasties nerekomenduojama naudoti pagalvės, kuri neleidžia kūnui priglusti prie sėdynės atlošo.
- Nesinaudokite transporto priemone, kai galvos atramos nuimtos arba apsuktos. Įvykus avarijai, sėdintieji gali būti sunkiai sužaloti. Tinkamai sureguliuotos galvos atramos gali apsaugoti nuo rimtų kaklo traumų.

## Aukščio reguliavimas aukštyn ir žemyn

Norėdami pakelti galvos atramą,

- Traukite ją aukštyn į norimą padėtį (1). Galvos atrama nuleidžiama laikant nuspaudus galvos atramos atlaisvinimo mygtuką (2) ir nuleidžiant galvos atramą iki pageidaujamos padėties (3).

## Išėmimas ir įdėjimas

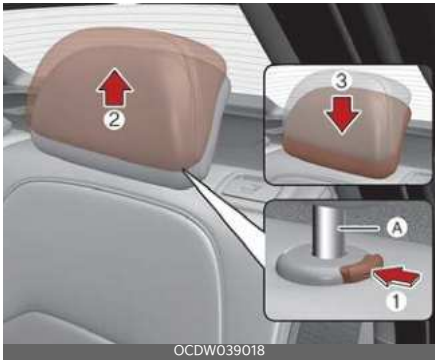


- Galvos atramai išimti ją iki galo pakelkite ir nuspauskite atfiksavimo mygtuką (1) traukdami aukštyn (2).
- Norėdami iš naujo pritvirtinti galvos atramą, įstatykite galvos atramos strypus (A) į angas, spausdami atlaisvinimo mygtuką (1). Nustatykite (3) norimą galvos atramos aukštį.

**⚠ ĮSPĖJIMAS**

Nustatę galvos atramos padėtį taip, kad ji apsaugotų keleivius, patikrinkite, ar ji tvirtai užfiksuota.

## Porankis (jeigu yra)

Kaip naudoti porankį:

- Atitraukite jį nuo sėdynės atlošo.

## Galinių sėdynių nulenkimas (jeigu yra)

Galinių sėdynių atlošus galima nulenkti, kad būtų lengviau pervežti ilgus daiktus arba kad būtų padidintas automobilio bagažinės tūris.

**⚠ ĮSPĖJIMAS**

Nulenkiama galinė sėdynė skirta tam, kad galėtumėte vežti ilgesnius daiktus, kurie kitaip netilptų.

Automobiliui važiuojant niekada neleiskite keleiviams sėdėti ant nulenkto sėdynės atlošo, nes tai nėra tinkama sėdėjimo padėtis ir joje negalima prisisegti saugos diržu. Eismo įvykio atveju arba staigiai stabdant galima sunkiai ar net mirtinai susižaloti. Ant nulenktų atlošų vežami daiktai neturėtų būti aukščiau už priekinių sėdynių viršų. Staigiai stabdant toks krovinys gali slysti į priekį ir sužaloti arba padaryti žalos.

Galiniai sėdynių atlošai gali būti nulenkti į priekį, kad būtų daugiau vietos kroviniui ir būtų galima pasiekti bagažinę.

- Norėdami pakelti sėdynės atlošą, jį pakelkite ir tvirtai stumkite, kol spragtelėdamas užsifiksuos.
- Sėdynės atlošą grąžinę į vertikalią padėtį, į pradinę padėtį nustatykite galinius saugos diržus, kad juos galėtų naudoti ant galinių sėdynių sėdintys keleiviai.

**⚠ ĮSPĖJIMAS**

Jei, nulenkus galinę sėdynę, nepavyksta tinkamai nustatyti vairuotojo padėties pagal jo sudėjimą, galinės sėdynės nenulenkite. Staigiai sustojus arba susidūrus galima susižaloti.

**⚠ DĖMESIO**

- Nulenkdami arba atlenkdami galinę sėdynę, būtinai iki galo į priekį pastumkite priekinę sėdynę. Jei galinei sėdynei nulenkti nepakanka vietos, niekada jos nelenkite per jėgą. Taip sugadinsite galvos atramą ar susijusias sėdynės dalis.
- Prieš naudodami saugos diržą, būtinai jį ištraukite iš laikiklio. Jei saugos diržą trauksite jam esant laikiklyje, galite pažeisti saugos diržą arba laikiklį.
- Laikiklį naudokite tik tada, kai ant galinės sėdynės nėra keleivio arba kai galinę sėdynę reikia nulenkti.

### Norėdami nulenkti galinės sėdynės atlošą, atlikite toliau nurodytus veiksmus

1. Priekinės sėdynės atlošą nustatykite vertikalioje padėtyje ir, jeigu reikia, priekinę sėdynę pastumkite į priekį.
2. Nuleiskite galinių sėdynių galvos atramas į žemiausią padėtį.
3. Ant galinės šoninės sėdynės atlošo: patraukite užrakto atleidimo svirtį (1),

tada galinės sėdynės atlošą nulenkite į priekį ir tvirtai žemyn.

Ant galinės šoninės sėdynės atlošo

OCDW039021

4. Bagažo skyriuje (nuotolinio užlenkimo funkcija, skirta universalui, „Shooting Brake“, jei yra): Patraukite atlošo užlenkimo svirtį (2) ir galinės sėdynės atlošas bus nulenktas.

Bagažo skyriuje

OCDW039079

**DĖMESIO**

**Nuotolinio užlenkimo funkcija**

Nespauskite atlošo per jėgą atgal į fiksavimo vietą. Jis gali atsifiksuoti ir atšokti atgal su atatranka.

**ĮSPĖJIMAS**

**Nuotolinio užlenkimo funkcija**

Nenulenkite galinių sėdynių, kai ant jų sėdi keleiviai, guli naminiai gyvūnai arba padėtas bagažas. Gali būti sužaloti keleiviai ir augintiniai, ir gali būti apgadintas bagažas.

**ĮSPĖJIMAS**

**2 eilės dešinės sėdynės nulenkimas**

OCDW039064

Būkite atsargūs nulenkdami 2 eilės dešinės pusės sėdynę, jei nulenkta centrinė sėdynė. Dėl to galite susižeisti ar patirti žalą.

## Galinės sėdynės nulenkimas

OCDW039022

1. Norėdami naudoti galinę sėdynę, pakelkite ir patraukite sėdynės atlošą atgal. Tvirtai traukite atlošą, kol jis užsifiksuos. Pasirūpinkite, kad atlošas būtų užfiksuotas. Grąžindami atlošą į vertikalią padėtį pasirūpinkite, kad jis užsifiksuotų, spustelėdami už atlošo viršaus.

   Jei nematote raudonos linijos lenkimo svirties apačioje, tai reiškia, kad sėdynės atlošas visiškai užrakintas.
2. Grąžinkite galinės sėdynės diržą į tinkamą padėtį.
3. Kai sėdynės atlošas yra visiškai sumontuotas, dar kartą patikrinkite sėdynės atlošo lenkimo svirtį.

## Vidurinės galinės sėdynės atlošą galima nulenkti atskirai (universalas, „Shooting Brake“ ir CUV) (jeigu yra)

Nulenkus vidurinės galinės sėdynės atlošą, ilgus daiktus galima sudėti nenulenkiant visų galinių sėdynių. Toliau pateikti nurodymai, kaip nulenkti vidurinės galinės sėdynės atlošą.

1. Nuleiskite galinę centrinę sėdynės galvos atramą į žemiausią padėtį.
2. Atitraukite porankį nuo sėdynės atlošo.
3. Patraukite svirtį (1), kad atrakintumėte viduriną atlošą.
4. Atrakinę patraukite vidurinės sėdynės atlošą į priekį ir jį nulenkite.

**⚠ ĮSPĖJIMAS**

**Sėdynės grąžinimas į stačią padėtį**

Grąžindami sėdynės atlošą į vertikalią padėtį, laikykite atlošą ir kelkite iš lėto. Jei sėdynės atlošas grąžinamas į stačią padėtį nelaikomas, jis gali staigiai šokti į priekį ir netyčia sužeisti.

**⚠ ĮSPĖJIMAS**

Jei, nulenkus galinę sėdynę, nepavyksta tinkamai nustatyti vairuotojo padėties pagal jo sudėjimą, galinės sėdynės nenulenkite. Kitaip staigaus sustojimo ar susidūrimo atveju gali būti patirti sunkūs sužalojimai.

**⚠ ĮSPĖJIMAS**

Kai nulenktą galinės sėdynės atlošą grąžinate į vertikalią padėtį, laikykitės toliau pateiktų nurodymų.

Būkite atsargūs, kad nepažeistumėte saugos diržo juostos ar sagties. Neleiskite saugos diržo juostai ar sagčiai įstrigti galinėje sėdynėje ir kad ši juos prispaustų. Stumdami sėdynės atlošo viršų užtikrinkite, kad sėdynės atlošas būtų visiškai užfiksuotas vertikalioje padėtyje. Priešingu atveju įvykus eismo įvykiui ar staigiai sustojus, sėdynė gali nusilenkti ir leisti į keleivių skyrių patekti kroviniui, kuris gali sunkiai ar mirtinai sužaloti.

**⚠ DĖMESIO**

**Žala galinių sėdynių diržų sagtims**

Lenkdami galinės sėdynės atlošą, įkiškite diržo sagtį tarp galinės sėdynės atlošo ir

pagalvės. Taip galinės sėdynės atlošu nepažeisite diržo sagties.

**⚠ DĖMESIO**

**Galinės sėdynės saugos diržai**

Grąžindami galinius sėdynių atlošus į vertikalią padėtį nepamirškite grąžinti galinių pečių diržų į tinkamą padėtį.

**⚠ ĮSPĖJIMAS**

**Kroviniai**

Krovinys visada turi būti pritvirtintas, kad negalėtų judėti susidūrimo atveju ir nesužalotų automobilyje esančių žmonių. Nedėkite daiktų ant galinių sėdynių, nes nėra galimybės juos tinkamai pritvirtinti ir susidūrimo atveju jie gali atsitrenkti į priekinėse sėdynėse sėdinčius žmones.

**⚠ ĮSPĖJIMAS**

**Krovinio pakrovimas**

Įsitikinkite, kad kraunant ar iškraunant krovinį variklis išjungtas, mechaninė pavarų dėžė yra 1-oje padėtyje, o stovėjimo stabdys yra saugiai įjungtas, kai pakraunate arba iškraunate krovinį. Nesiimant šių priemonių automobilis gali pajudėti, jeigu pavarų perjungimo svirtis bus netyčia nustumta į kitą padėtį.

# Saugos diržai

## Saugos diržų sistema

**⚠ ĮSPĖJIMAS**

- Siekiant užtikrinti maksimalią sulaikymo sistemos apsaugą, judant automobiliui, saugos diržus segėti privaloma visada.
- Saugos diržai efektyviausiai apsaugo tada, kai sėdynių atlošai yra vertikalioje padėtyje.
- Jaunesni nei 13 metų vaikai visada turi segėti saugos diržus galinėse sėdynėse. Niekada neleiskite vaikams važiuoti ant priekinės keleivio sėdynės. Jei 13 metų ir vyresnį vaiką reikia vežti priekinėje sėdynėje, jis turi būti tinkamai prisegtas saugos diržu, o sėdynė turi būti atitraukta kiek įmanoma atgal.
- Niekada nelaikykite peties diržo po ranka arba už nugaros. Netinkamoje padėtyje esantis peties diržas susidūrimo metu gali būti rimto sužalojimo priežastis. Ties petimi esantis diržas turi eiti per raktikaulį.
- Niekada saugos diržu kartu su savimi neapjuoskite trapių daiktų. Staigiai stabdant ar automobiliui patyrus smūgį, saugos diržas gali juos sutraiškyti.
- Nesegėkite susisukusių saugos diržų. Susisukęs saugos diržas tinkamai neapsaugo. Susidūrimo metu jis netgi gali įsirėžti į jūsų kūną. Įsitikinkite, kad saugos diržai yra tiesūs ir nesusisukę.
- Saugokitės, kad nepažeistumėte saugos diržo juostos ar aparatinės dalies. Pažeistas saugos diržų juostas ar aparatines dalis pakeiskite.

**⚠ ĮSPĖJIMAS**

Saugos diržai sukurti taip, kad laikytųsi ant kūno kaulėtos struktūros, ir juos reikėtų segėti per pilvą, krūtinę ir pečius, kaip nurodoma; reikėtų vengti segėti juosmeninės dalies diržą per pilvo sritį.

Saugos diržai turi būti sureguliuoti kuo tvirčiau ir patogiau, taip užtikrinant tinkamą saugumo lygį.

Dėl laisvo saugos diržo labai sumažėja apsaugos lygis.

Reikėtų pasirūpinti, kad diržų juostos nesusiteptų lakais, alyva ar chemikalais, ypač akumuliatoriaus rūgštimi.

Juos galima saugiai valyti muiluotu vandeniu. Diržą reikėtų pakeisti, jei juosta nusidėvi, susitepa ar yra sugadinta.

Po rimto susidūrimo būtina pakeisti visą sistemą, net jei nėra akivaizdžių sistemos pažeidimų. Nesegėkite susisukusių diržų. Kiekvieno diržo sistemą privaloma naudoti kiekvienam keleiviui atskirai; pavojinga segtis diržą, kai ant keleivio kelių sėdi vaikas.

**⚠ ĮSPĖJIMAS**

- Negalima nieko keisti ar naudoti tokių priedų, kurie trukdytų saugos diržą reguliuojantiems įtaisams įtempti diržą ar sureguliuoti taip, kad diržas būtų įtemptas.
- Prisisegdami diržą, žiūrėkite, kad neįkištumėte sagties į kitai sėdynei skirtą sistemą. Tai labai pavojinga, ir diržas gali jūsų tinkamai neapsaugoti.
- Važiuodami neatsisekite saugos diržo ir pakartotinai jo neužsisekite. Galite prarasti kontrolę ir sukelti avariją, kurios metu gali būti sunkiai arba mirtinai sužaloti žmonės arba sugadintas turtas.
- Segdamiesi saugos diržą, pasirūpinkite, kad jis neprisegtų sunkių ar lengvai dūžtančių daiktų.
- Įsitikinkite, kad sagtyje nieko nėra. Tokiu atveju saugos diržas gali saugiai neprisisegti.

## Įspėjimas dėl vairuotojo saugos diržo

Kiekvieną kartą pasukus užvedimo jungiklį į padėtį ON, kaip priminimas vairuotojui 6 sekundėms įsijungia vairuotojo saugos diržo įspėjamosios lemputės, nepriklausomai nuo to, prisisegta saugos diržu ar ne. Jei saugos diržas neprisisegtas, maždaug 6 sekundes skambės įspėjamasis signalas.

Jeigu pradėsite važiuoti neprisisegę saugos diržu arba atsegsite diržą važiuodami iki 20 km/h greičiu, atitinkama lemputė neišsijungs.

Jei pradėsite važiuoti neprisisegę saugos diržo arba atsisegsite saugos diržą važiuodami 20 km/h ir greičiau, mirksės įspėjamoji lemputė ir maždaug 100 sekundžių skambės įspėjamasis signalas.

Kai važiuojant keleivio saugos diržas atsegamas, įsižiebia įspėjamosios lemputės, kai greitis yra mažesnis nei 20 km/h.

Kai greitis pasiekia ar viršija 20 km/h, įspėjamoji lemputė dega maždaug 100 sek. ir girdisi įspėjamasis signalas.

## Įspėjimas dėl priekinio keleivio saugos diržo

Kiekvieną kartą pasukus užvedimo jungiklį į padėtį ON, kaip priminimas priekiniam keleiviui 6 sekundėms įsijungia priekinio keleivio saugos diržo įspėjamosios lemputės, nepriklausomai nuo to, prisisegta saugos diržu ar ne.

Jeigu pradėsite važiuoti neprisisegę saugos diržu arba atsegsite diržą važiuodami iki 20km/h greičiu, atitinkama lemputė neišsijungs.

Jei pradėsite važiuoti neprisisegę saugos diržo arba atsisegsite saugos diržą važiuodami 20 km/h ir greičiau, mirksės įspėjamoji lemputė ir maždaug 100 sekundžių skambės įspėjamasis signalas.

Kai važiuojant keleivio saugos diržas atsegamas, įsižiebia įspėjamosios lemputės, kai greitis yra mažesnis nei 20 km/h. Kai greitis pasiekia ar viršija 20 km/h, įspėjamoji lemputė dega maždaug 100 sek. ir girdisi įspėjamasis signalas.

**⚠ ĮSPĖJIMAS**

Sėdint netinkamoje padėtyje bus trikdoma priekinės sėdynės saugos diržo įspėjamoji sistema. Vairuotojas turi nurodyti keleiviui, kaip reikia tinkamai sėdėti pagal šiame vadove pateiktas instrukcijas.

**✻ PASTABA**

- Saugos diržo įspėjamoji lemputė degs 6 sekundes net ir tada, kai priekinėje keleivio sėdynėje niekas nesėdi.
- Priminimas apie priekinės keleivio sėdynės saugos diržą gali veikti, kai ant jos padėtas bagažas.

## Įspėjimas dėl galinio keleivio saugos diržo

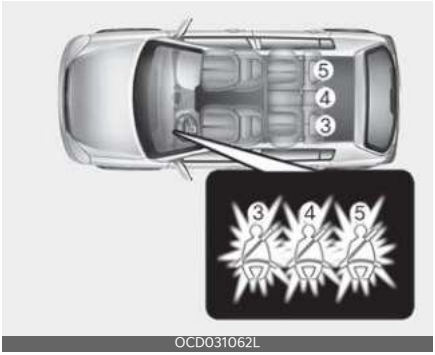


- Galinei kairiajai (3) ir dešiniajai (5) sėdynei

Kiekvieną kartą pasukus užvedimo jungiklį į padėtį ON, kaip priminimas galiniam keleiviui 6 sekundėms įsijungia galinio keleivio saugos diržo įspėjamosios lemputės, nepriklausomai nuo to, ar saugos diržu prisisegta ar ne.

Jeigu pradėsite važiuoti neprisisegę saugos diržo arba atsegsite diržą važiuodami iki 20 km/h greičiu, atitinkama įspėjamoji lemputė degs tol, kol prisisegsite saugos diržą.

Jei toliau važiuosite neprisisegę saugos diržo arba atsisegsite saugos diržą važiuodami 20 km/h greičiu arba greičiau, maždaug 35 sekundes skambės įspėjamasis signalas dėl saugos diržo ir mirksės atitinkama įspėjamoji lemputė.

Kai važiuojant keleivio saugos diržas atsegamas, įsižiebia įspėjamosios lemputės, kai greitis yra mažesnis nei 20 km/h.

Kai greitis pasiekia ar viršija 20 km/h, įspėjamoji lemputė dega maždaug 35 sek. ir girdisi įspėjamasis signalas.

- Galinei vidurinei (4) sėdynei

Kiekvieną kartą pasukus užvedimo jungiklį į padėtį ON, kaip priminimas galiniam keleiviui 6 sekundėms įsijungia galinio keleivio saugos diržo įspėjamosios lemputės, nepriklausomai nuo to, ar saugos diržu prisisegta ar ne.

Jei saugos diržas neprisisegtas, kai uždegimo jungiklis yra įjungtas, saugos diržo įspėjamoji lemputė degs maždaug 70 sekundžių.

Jei pradedate važiuoti neprisisegę saugos diržo, atitinkama įspėjamoji lemputė degs maždaug 70 sekundžių, nepriklausomai nuo greičio.

Jeigu atsegsite saugos diržą važiuodami mažesniu nei 20 km/h (12 mph) greičiu, atitinkama įspėjamoji lemputė ims šviesti maždaug 70 sekundžių.

Jeigu atsegsite saugos diržą važiuodami didesniu nei 20 km/h (12 mph) greičiu, maždaug 35 sekundes sklis įspėjamasis garsinis signalas ir mirksės įspėjamoji lemputė.

Jei galinės durys atidaromos važiuojant iki 10 km/h greičiu, įspėjamoji lemputė ir įspėjamasis garsas nesuveiks net ir pradėjus važiuoti didesniu nei 10 km/h greičiu.

## Juosmens / peties diržas

### Aukščio reguliavimas (priekinės sėdynės)

Kad jaustumėtės kuo patogiau ir būtumėte saugūs, peties diržo tvirtinimo įtaisą galite nustatyti į vieną iš 3 aukščio padėčių.

Priekinė sėdynė

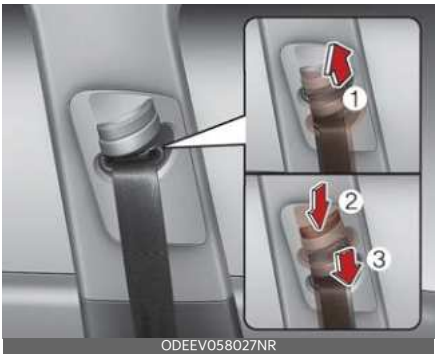


Saugos diržą privaloma sureguliuoti taip, kad jis nebūtų per arti jūsų kaklo. Peties dalį reikia sureguliuoti taip, kad diržas eitų įstrižai krūtinės ir per arčiau durų esančio peties vidurį, o ne per kaklą.

- Reguliuodami diržo tvirtinimo įtaiso aukštį, nuleiskite arba pakelkite aukščio reguliatorių į atitinkamą padėtį.
- Norėdami pakelti aukščio reguliatorių, patraukite jį aukštyn (1). Norėdami jį nuleisti, paspauskite jį žemyn (3) ir tuo pat metu paspauskite aukščio reguliavimo mygtuką (2).

Atleiskite mygtuką, kad užfiksuotumėte tvirtinimą. Pamėginkite pastumti aukščio reguliatorių, kad patikrintumėte, ar jis užfiksuotas.

**⚠ ĮSPĖJIMAS**

- Patikrinkite, ar peties diržo tvirtinimo įtaisas gerai užfiksuotas tinkamame aukštyje. Niekada saugos diržo nesisekite taip, kad jis būtų ant kaklo ar veido. Netinkamoje padėtyje esantis saugos diržas susidūrimo metu gali būti rimto sužalojimo priežastis.
- Po susidūrimo reikia patikrinti saugos diržų sistemą ir įsitikinti, kad ji veikia normaliai. Pakeiskite visus netinkamai veikiančius diržus.

## 3 padėčių sistema su avariniu fiksavimo įtraukikliu

### Prisisegti saugos diržu:

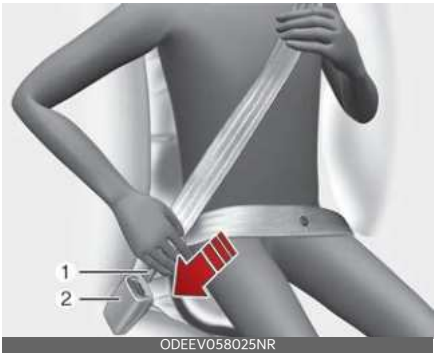

ODEEV058025NR

- Norėdami prisisegti saugos diržu, ištraukite jį iš įtraukimo įtaiso ir įkiškite metalinį liežuvėlį (1) į sagtį (2). Kai liežuvėlis užsifiksuos sagtyje, išgirsite spragtelėjimą.

  Saugos diržo ilgis susireguliuoja automatiškai tik po to, kai juosmens diržo dalis sureguliuojama rankiniu būdu taip, kad tampriai apjuostų klubus. Jei lėtai ir atsargiai lenksitės į priekį, diržas išsitemps ir netrukdys jums judėti. Staigiai stabdant ar automobiliui patyrus smūgį, diržas užsiblokuoja. Jis taip pat užsiblokuoja, jei į priekį bandysite lenktis per staigiai.

**✻ PASTABA**

Jeigu negalite ištraukti saugos diržo iš įtraukimo įtaiso, tvirtai truktelėkite saugos diržą ir jį paleiskite. Tada galėsite sklandžiai ištraukti diržą.

ODEEV058026NR

**⚠ ĮSPĖJIMAS**

Juosmeninės dalies diržą turėtumėte segti kuo žemiau, ties klubais, o ne per liemenį. Jei juosmeninės dalies diržas segamas per aukštai ties liemeniu, susidūrimo atveju padidėja sužalojimo rizika. Abiejų rankų nereikėtų laikyti virš diržo ar po juo. Viena ranka turėtų būti virš diržo, o kita po diržu, kaip parodyta iliustracijoje.

Niekada nesekite saugos diržo po ranka, kuri yra greta durelių.

OCDW039026

Saugos diržas turi būti tinkamai prisegtas kiekvienos sėdynės tvirtinimo sagtyje.

**1** Galinės dešiniosios sėdynės saugos diržo tvirtinimo sagtis

**2** Galinės vidurinės sėdynės saugos diržo tvirtinimo sagtis

**3** Galinės kairiosios sėdynės saugos diržo tvirtinimo sagtis

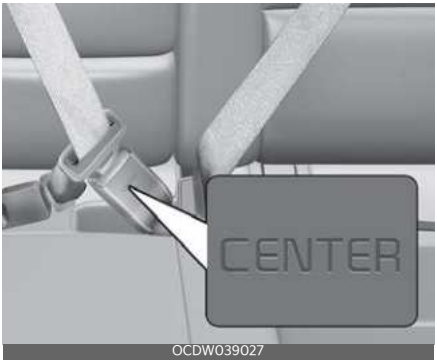

OCDW039027

Galinės vidurinės sėdynės saugos diržui užsegti reikia naudoti sagtį su žyma CENTER (vidurinis).

**⚠ DĖMESIO**

Jėga nekiškite kairiosios ar dešiniosios galinės sėdynės saugos diržo skląsties į vidurinės galinės sėdynės saugos diržo tvirtinimo sagtį.

Įsitikinkite, kad vidurinės galinės sėdynės saugos diržą segate į vidurinės galinės sėdynės saugos diržo tvirtinimo sagtį.

Priešingu atveju neteisingai prisegtas saugos diržas neužtikrins apsaugos.

## Galinis centrinis sėdynės diržas

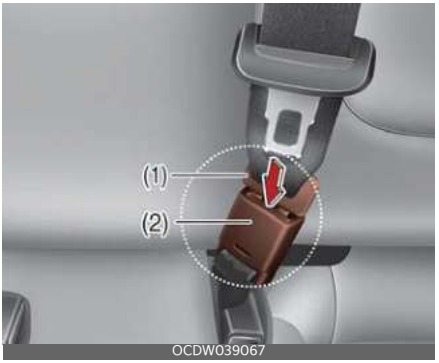

OCDW039067

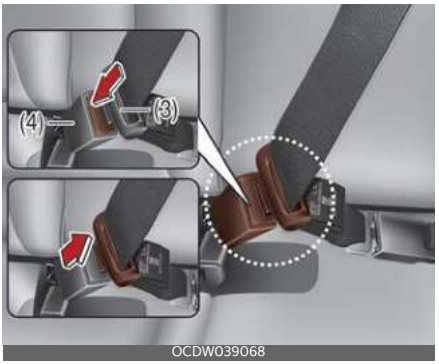

OCDW039068

- Ištraukite metalinį liežuvėlį (3) ir jį įkiškite į sagtį (4). Kai liežuvėlis užsifiksuos sagtyje, išgirsite spragtelėjimą. Įsitikinkite, kad saugos diržas nesusisukęs. Galinės vidurinės sėdynės saugos diržui užsegti reikia naudoti sagtį su žyma CENTER (vidurinis).

**⚠ ĮSPĖJIMAS**

Metalinį liežuvėlį (1) visada laikykite įkišę į sagtį (2).

## Atsegti saugos diržą

ODEEV058078NR

- Saugos diržas atsegamas paspaudžiant atsegimo mygtuką (1) ant fiksavimo sagties.

  Atsegtas diržas automatiškai įtraukiamas į įtraukimo įtaisą.

  Jei diržas automatiškai neįtraukiamas, patikrinkite, ar jis nesusisukęs, ir pabandykite vėl.

## Galinės sėdynės diržo laikymas

OCDW039028

Nenaudojamų galinių sėdynių saugos diržų sagtis galima laikyti kišenėje tarp galinio atlošo ir pasostės.

## Saugos diržų įtempikliai (jeigu yra)

OON038092NR

Jūsų automobilio priekinių ir galinių sėdėjimo padėčių išorinėje dalyje yra įrengti saugos diržų įtempikliai.

Įtempiklio paskirtis - užtikrinti, kad saugos diržai tvirtai laikytų žmogaus kūną po tam tikrų smūgių.

Saugos diržų įtempikliai įsijungia esant labai stipriam smūgiui.

Automobilį staigiai stabdant arba keleiviui staigiai pasilenkus į priekį, saugos diržo įtempimo įtaisas yra užblokuojamas. Stipresnio priekinio smūgio metu suveikus įtempikliui, diržas įsitempia ir labiau priglunda prie keleivio kūno.

Jei sistema nustato, kad suveikus įtempikliui vairuotojo arba priekyje sėdinčio keleivio saugos diržas per daug įtemptas, įtempiklyje esantis įtempimo ribotuvas sumažins to diržo įtempimo jėgą. (jeigu yra)

**⚠ ĮSPĖJIMAS**

Dėl savo saugumo įsitikinkite, kad saugos diržai nėra per laisvi ar susisukę ir visada tinkamai sėdėkite ant savo sėdynės.

## ✻ PASTABA

Išankstinis įtempiklis įsijungs ne tik priekinio susidūrimo atveju, bet ir šoninio susidūrimo atveju, jei transporto priemonėje įrengta šoninė arba užuolaidinė saugos pagalvė.

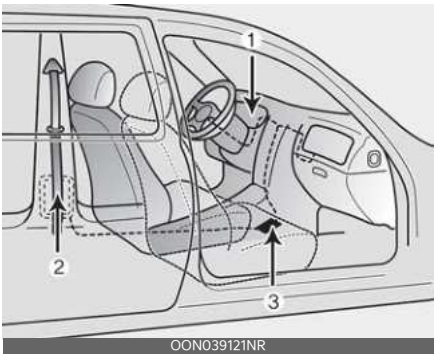

OON039121NR

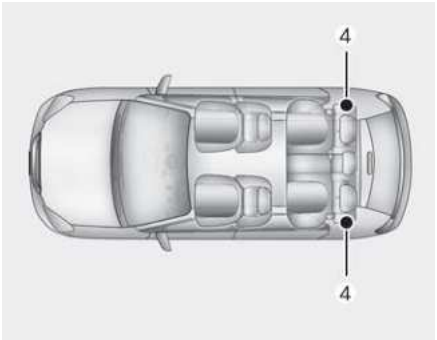

OCD030001

Saugos diržo įtempiklio sistemą sudaro šios pagrindinės dalys. Jų vietos parodytos iliustracijoje:

1. Papildomos apsaugos sistemos (SRS) saugos pagalvės įspėjamoji lemputė
2. Įtraukimo įtaiso įtempiklio mazgas
3. Papildomos apsaugos sistemos (SRS) valdymo modulis
4. Galinio įtraukimo ir įtempimo įtaiso sąranka*

* : jeigu yra

## ⚠ ĮSPĖJIMAS

Kaip užtikrinti geriausią saugos diržo įtempiklio veikimą:

1. Saugos diržas turi tinkamai veikti ir būti sureguliuotas tinkamoje padėtyje. Perskaitykite visą šiame vadove pateiktą svarbią informaciją bei atsargumo priemones, susijusias su automobilio sėdinčiųjų saugos įranga (įskaitant saugos diržus bei oro pagalves) ir jų laikykitės.
2. Įsitikinkite, kad jūs ir jūsų keleiviai visada tinkamai prisisegę saugos diržais.

## ✻ PASTABA

- Priekinių ir galinių sėdėjimo padėčių išorinėje dalyje įrengti įtempikliai suaktyvinami tam tikrų susidūrimų metu. Kai susidūrimas yra pakankamai stiprus, saugos diržai su įtempikliais gali būti suaktyvinami kartu su oro pagalvėmis.
- Suveikus saugos diržų įtempikliams, gali pasigirsti garsus triukšmas ir salone gali pasklisti į dūmus panašios smulkios dulkės. Tai normalu ir nepavojinga.
- Nors ir nepavojingos, šios smulkios dulkės gali sudirginti odą, ir nereikėtų ilgai kvėpuoti oru su šiomis dulkėmis. Po eismo įvykio, per kurį suveikė saugos diržų įtempikliai, reikia gerai nuplauti odą, ant kurios pateko dulkių.
- SRS oro saugos pagalves aktyvinantis jutiklis sujungtas su saugos diržo įtempikliu, todėl užvedimo jungiklį nustačius į padėtį ON SRS oro saugos pagalvės įspėjamoji lemputė prietaisų skydelyje pasirodys maždaug 6 sekundėms ir tada išsijungs.

**⚠ DĖMESIO**

Jei saugos diržo įtempiklis tinkamai neveikia, SRS saugos pagalvės įspėjamoji lemputė užsidega net ir tuo atveju, kai nėra SRS saugos pagalvės trikties. Jei SRS oro saugos pagalvės įspėjamoji lemputė nedega, kai užvedimo raktelis pasuktas į padėtį ON arba ji lieka šviesti maždaug 6 sekundes, arba jei ji užsidega automobiliui važiuojant, patikrinkite sistemą sertifikuotame servise. „Kia“ rekomenduoja apsilankyti pas įgaliotąjį „Kia“ atstovą / remonto partnerį.

**⚠ ĮSPĖJIMAS**

- Įtempikliai sukurti taip, kad suveiktų tik vieną kartą. Kartą aktyvuotus saugos diržų įtempiklius privaloma pakeisti. Visus bet kokio tipo saugos diržus privaloma pakeisti po eismo įvykio.
- Aktyvavimo metu saugos diržų įtempiklių mechanizmai įkaista. Saugos diržų įtempimo mechanizmams suveikus, kelias minutes jų nelieskite.
- Nebandykite tikrinti ar keisti saugos diržų įtempiklių patys. Sistema turėtų būti įvertinta profesionaliose dirbtuvėse. „Kia“ rekomenduoja apsilankyti pas įgaliotąjį „Kia“ atstovą / remonto partnerį.
- Saugos diržų su įtempikliais sąrankas saugokite nuo smūgių.
- Jokiu būdu nebandykite remontuoti saugos diržų įtempiklių sistemos.
- Dėl netinkamo saugos diržų įtempiklių sistemų tvarkymo, nesugebėjimo tinkamai pasirūpinti, kad klaidingai neįsijungtų pranešimai, saugos diržų įtempiklių sistemos keitimo, apžiūros, pakeitimo, priežiūros ar remonto jie gali tinkamai neveikti, netyčia aktyvuotis ir sukelti rimtų sužalojimų.
- Vairuodami motorinę transporto priemonę ar ja važiuodami, visada būkite prisisegę saugos diržu.
- Jei saugos diržų įtempiklius reikia utilizuoti, susisiekite su profesionaliomis dirbtuvėmis. „Kia“ rekomenduoja apsilankyti pas įgaliotąjį „Kia“ atstovą / remonto partnerį.

**⚠ DĖMESIO**

Atliekant automobilio kėbulo priekio remonto darbus, gali būti pažeista saugos diržų įtempiklių sistema. Sistema turėtų būti įvertinta profesionaliose dirbtuvėse. „Kia“ rekomenduoja apsilankyti pas įgaliotąjį „Kia“ atstovą / remonto partnerį.

## Įspėjimai naudojant saugos diržus

**⚠ ĮSPĖJIMAS**

- Visi transporto priemonės keleiviai visada privalo būti prisisegę saugos diržais. Saugos diržai ir vaiko apsaugos priemonės sumažina visų keleivių rimtų ar mirtinų sužalojimų riziką susidūrimo ar staigaus stabdymo atvejais. Neprisisegę saugos diržų keleiviai gali būti nustumti per arti išsiskleidžiančios saugos pagalvės, trenktis į vidines struktūras ar būti išsviesti iš automobilio. Tinkamai segimi saugos diržai labai sumažina tokią riziką.

  Visada vadovaukitės šiame vadove pateiktais saugos įspėjimais apie saugos diržus, saugos pagalves ir keleivių sėdynes.
- Niekada saugos diržu kartu su savimi neapjuoskite trapių daiktų. Staigiai stabdant ar automobiliui patyrus

smūgį, saugos diržas gali juos sutraiškyti.

## Kūdikis ar mažas vaikas

Turėtumėte žinoti jūsų šalyje taikomus specifinius reikalavimus. Vaikų ir kūdikių kėdutės turi būti tinkamai uždėtos ir pritvirtintos ant galinės sėdynės. Daugiau informacijos, kaip naudoti šias apsaugos priemones, žr. ."Vaiko apsaugos sistema (CRS)" puslapyje 3-28.

**⚠ ĮSPĖJIMAS**

Visi jūsų automobilyje esantys asmenys visada turi būti tinkamai prisegti, įskaitant kūdikius ir vaikus. Važiuodami automobiliu niekada nelaikykite vaiko ant rankų ar ant kelių. Smūgio metu susidariusios stiprios jėgos išplėš vaiką jums iš rankų ir nublokš per automobilio saloną. Jūsų naudojama vaiko apsaugos sistema turi atitikti jūsų vaiko ūgį ir svorį.

**✻ PASTABA**

Per eismo įvykius mažus vaikus nuo sužalojimo geriausiai apsaugos galinėje sėdynėje pritvirtinta vaiko apsaugos sistema, atitinkanti jūsų šalyje galiojančius saugos reikalavimus. Prieš įsigydami vaiko apsaugos sistemą patikrinkite, ar ant jos yra lipdukas, patvirtinantis, kad ji atitinka jūsų šalyje galiojančius saugos reikalavimus. Vaiko apsaugos sistema turi atitikti jūsų vaiko ūgį ir svorį. Šią informaciją rasite ant vaiko apsaugos sistemos užklijuotame lipduke. Žr."Vaiko apsaugos sistema (CRS)" puslapyje 3-28.

## Didesni vaikai

Vaikai, kurie yra per dideli naudoti vaiko apsaugos sistemas, visada turi sėdėti galinėje sėdynėje, prisisegę peties ir juosmens saugos diržais. Juosmeninė dalis turi būti prisegta ties klubais kuo žemiau. Reguliariai tikrinkite, ar diržas gerai priglunda. Vaikui muistantis, diržas gali pasislinkti. Eismo įvykio atveju vaikams suteikiama didžiausia apsauga, kai jie yra pritvirtinti tinkama apsaugos sistema galinėje sėdynėje. Jei didesnį (vyresnį nei 13 metų) vaiką reikia sodinti priekinėje sėdynėje, jį reikia saugiai prisegti juosmens ir peties saugos diržu, o sėdynę reikia atitraukti kuo toliau atgal. Vaikai iki 13 metų turi būti tinkamai prisegti galinėse sėdynėse. 13 metų ir jaunesnio vaiko NIEKADA nesodinkite ant priekinės sėdynės. Į galą nukreiptos vaiko kėdutės NIEKADA nedėkite ant priekinės sėdynės.

Jei diržo peties dalis šiek tiek liečia vaiko kaklą ar veidą, paslinkite vaiką kuo labiau į automobilio vidurį. Jei peties diržas vis tiek liečia veidą ar kaklą, reikia naudoti vaiko apsaugos sistemas.

**⚠ ĮSPĖJIMAS**

**Pečių diržai mažiems vaikams**

- Judant automobiliui, niekada neleiskite, kad peties diržas liestųsi su vaiko kaklu ar veidu.
- Jei saugos diržai vaikams tinkamai neužsegami ir nesureguliuojami, kyla žūties ar rimto sužalojimo rizika.

## Nėščios moterys

Nėščioms moterims rekomenduojama segėti saugos diržus siekiant sumažinti sužalojimo riziką eismo įvykio metu. Segint saugos diržą, privaloma užtikrinti, kad juosmeninė dalis būtų kuo arčiau klubų, o ne per pilvą. Dėl specialių rekomendacijų pasitarkite su gydytoju.

**⚠ ĮSPĖJIMAS**

**Nėščios moterys**

Nėščios moterys niekada neturėtų segėti juosmeninės saugos diržo dalies ant pilvo, kur yra vaisius, ar po pilvu, kur eismo įvykio metu diržas galėtų sužaloti vaisių.

## Sužeisti asmenys

Vežamą sužeistą žmogų reikia prisegti saugos diržu. Jei būtina, turėtumėte susisiekti su gydytoju dėl rekomendacijų.

## Vienam žmogui - vienas saugos diržas

Negalima dviem žmonėms (įskaitant vaikus) prisisegti vienu saugos diržu. Tai gali padidinti sužalojimų sunkumą avarijos atveju.

## Važiuodami negulėkite

Norint sumažinti sužalojimų riziką eismo įvykių metu ir užtikrinti efektyviausią saugos sistemos veikimą, judant automobiliui visi keleiviai turėtų sėdėti, o priekinės ir galinės sėdynės turėtų būti vertikalioje padėtyje.

Saugos diržas neužtikrins tinkamos apsaugos, jei asmuo guli ant galinės sėdynės arba jei priekinės ir galinės sėdynės yra atloštos.

**⚠ ĮSPĖJIMAS**

Jei važiuojama smarkiai atloštoje sėdynėje, susidūrimo atveju arba staigiai stabdant didėja sunkių ar net mirtinų sužalojimų pavojus. Nuleidus sėdynės atlošą, jūsų sėdėjimo vietos apsaugos sistemos (saugos diržai ir (arba) saugos pagalvės) nebėra efektyvios. Saugos diržas turi būti prigludęs prie jūsų klubų ir krūtinės, kad tinkamai veiktų. Kuo labiau atlošta sėdynė, tuo didesnė galimybė, kad keleivio klubai nuslys po saugos diržo juosmens dalimi ir sukels rimtų vidinių sužalojimų arba peties diržas sužalos keleivio kaklą. Vairuotojas ir keleiviai savo vietose turi visada sėdėti tinkamai atsirėmę, prisisegę, o atlošas turi būti nustatytas vertikaliai.

## Saugos diržų priežiūra

Saugos diržų negalima ardyti ir keisti jų konstrukcijos. Be to, reikia saugoti, kad saugos diržų ir jų metalinių detalių nepažeistų sėdynių ar durų vyriai ar kitokia mechaninė jėga.

**⚠ ĮSPĖJIMAS**

- Grąžindami galinės sėdynės atlošą į vertikalią padėtį po to, kai jis buvo atlenktas, būkite atsargūs, kad nepažeistumėte saugos diržo juostos ar sagties. Saugokite, kad saugos diržas ar sagtis neprisispaustų galinėje sėdynėje. Jei pažeidžiamas saugos diržo juosta ar sagtis, susidūrimo ar staigaus sustojimo atveju jis gali nesuveikti ir galima patirti sunkių sužalojimų. Jei saugos diržai ar sagtys pažeidžiami, nedelsdami juos pakeiskite.
- Saulėtu oru uždarytame automobilyje saugos diržai gali įkaisti. Jie gali nudeginti kūdikius ir mažus vaikus.

### Reguliarus tikrinimas

Visi saugos diržai turėtų būti reguliariai tikrinami, ar jie nesusidėvėję ir nepažeisti. Visas pažeistas dalis reikia kuo skubiau pakeisti.

### Neišpurvinkite ir nesušlapinkite saugos diržų

Saugos diržai turi būti švarūs ir sausi. Jei diržai išsipurvina, juos galima nuvalyti muilo tirpalu ir šiltu vandeniu. Nenaudokite baliklių, dažiklių, stiprių valiklių ar šveičiamųjų priemonių, nes jos gali pažeisti diržo medžiagą.

### Kada reikia keisti saugos diržus

Jei automobilis pateko į eismo įvykį, reikia pakeisti visą saugos diržo mechanizmą ar mechanizmus. Diržus reikia pakeisti, net jei pažeidimų nesimato. Tokiu atveju sistema turi būti pakeista profesionaliose dirbtuvėse. „Kia“ rekomenduoja pasitarti su įgaliotuoju „Kia“ atstovu / remonto partneriu.

## Vaiko apsaugos sistema (CRS)

### Mūsų rekomendacija: Vaikai visada sėdi gale

**⚠ ĮSPĖJIMAS**

Visada tinkamai prisekite vaikus automobilyje. Bet kokio amžiaus vaikai būna saugesni važiuodami ant galinės sėdynės. Niekada netvirtinkite į priekį atgręžtos vaiko apsaugos sistemos priekyje sėdinčio keleivio vietoje, nebent tos sėdynės saugos pagalvė išjungta.

Vaikai iki 13 metų amžiaus visada turi sėdėti ant galinių sėdynių ir būti apsaugoti tinkamomis priemonėmis, kad įvykus avarijai, staigiai stabdant ar manevruojant kiltų kuo mažesnis sužalojimų pavojus.

Remiantis avarijų statistika, vaikai yra saugesni, kai važiuoja tinkamai prisegti ant galinės, o ne ant priekinės sėdynės. Vaikai, kuriems vaiko apsaugos sistema jau per maža, turi prisisegti saugos diržais.

Daugelyje šalių taikomi reglamentai, reikalaujantys, kad keliaujantys vaikai naudotų patvirtintas vaikų apsaugos sistemas.

Teisės aktai, reglamentuojantys amžiaus arba ūgio / svorio apribojimus dėl saugos diržų vietoj vaikų apsaugos sistemos naudojimo, įvairiose šalyse skiriasi, todėl turėtumėte išsiaiškinti konkrečius savo šalies ar šalies, kurioje keliaujate, reikalavimus.

Vaiko apsaugos sistemos turi būti tinkamai pritvirtintos prie automobilio sėdynių. Visada naudokite jūsų šalies reikalavimus atitinkančią vaiko apsaugos sistemą.

## Vaiko apsaugos sistema (CRS)

Kūdikiai ir mažesni vaikai turi būti prisegti diržais atitinkamoje atgal ar pirmyn atgręžtoje CRS, kuri prieš tai tinkamai pritvirtinama prie automobilio sėdynės. Perskaitykite ir vadovaukitės vaiko apsaugos priemonės gamintojo nurodymais dėl jos tvirtinimo ir naudojimo.

**⚠ ĮSPĖJIMAS**

- Tvirtindami ir naudodami vaiko apsaugos sistemą, visada vadovaukitės gamintojo nurodymais.
- Visada tinkamai prisekite diržais savo vaiką vaiko apsaugos priemonėje.
- Nenaudokite kūdikio krepšio ar apsauginės vaiko sėdynės, kurie užkabinami ant sėdynės atlošo, nes per eismo įvykį jie gali tinkamai neapsaugoti.
- Po įvykio sistema turi būti patikrinta profesionaliose dirbtuvėse. „Kia“ rekomenduoja apsilankyti pas įgaliotąjį „Kia“ atstovą / remonto partnerį.

## Vaiko apsaugos sistemos (CRS) pasirinkimas

Rinkdamiesi vaiko apsaugos sistemą visada:

- Patikrinkite, ar vaiko apsaugos priemonė yra su etikete, patvirtinančia jos atitiktį atitinkamiems jūsų šalies saugos reikalavimams.

  Galima naudoti tik pagal JT EEK taisyklių Nr. 44 ir Nr. 129 reikalavimus patvirtintą vaiko apsaugos sistemą.
- Rinkitės jūsų vaiko ūgį ir svorį atitinkančią vaiko apsaugos sistemą. Paprastai tokia informacija privalomai pateikiama etiketėje ar naudojimo instrukcijose.
- Rinkitės vaiko apsaugos priemonę, kuri tinka atitinkamai jūsų naudojamo automobilio sėdynei.

  žr."Diržais tvirtinamų ir ISOFIX vaiko apsaugos sistemų sėdėjimo padėčių tinkamumas pagal JT reglamentus." puslapyje 3-35.
- Perskaitykite ir laikykitės vaiko apsaugos priemonės gamintojo pateikiamų tvirtinimo ir naudojimo nurodymų.

## Vaiko apsaugos sistemų tipai

Yra trys pagrindiniai vaikų tvirtinimo sistemų tipai: atgal, į priekį ir stiprintuvas.

Jos skirstomos pagal vaiko amžių, ūgį ir svorį.

### Atgal atgręžta vaiko apsaugos sistema

ODEEV058035NR

Atgal atgręžtoje vaiko apsaugos sistemoje užtikrinama, kad prisegto vaiko nugara remtųsi į sėdimąjį paviršių. Diržų sistema prilaiko vaiką vietoje, eismo įvykio atveju išlaiko jį apsaugos sistemoje ir sumažina jo gležnam kaklui ir stuburo smegenims tenkančią apkrovą.

Visi vaikai iki vienų metų turi būti vežami atgal atgręžtose vaiko apsaugos sistemose. Naudojamos įvairios atgal atgręžtos vaiko apsaugos sistemos: kūdikiams skirtos sistemos turi būti tvirtinamos tik

atgręžtos atgal. Keičiamose ir 3-jų 1-ame naudojimo vaiko apsaugos sistemose atgal atgręžtoje padėtyje paprastai taikomos didesnės ūgio ir svorio ribos, kad ir vyresnio amžiaus vaiką galėtumėte vežti atgal atgręžtoje sistemoje.

Naudokite atgal atgręžtas vaiko apsaugos sistemas tol, kol vaiko ūgis ir svoris atitiks vaiko apsaugos sistemos gamintojo nustatytas ribas.

## Į priekį atgręžta vaiko apsaugos sistema

ODEEV058036NR

Į priekį atgręžtoje vaiko apsaugos sistemoje vaiko kūnas prilaikomas sistemos diržais. Naudokite į priekį atgręžtas vaiko apsaugos sistemas su diržais tol, kol vaiko ūgis ir svoris atitinka vaiko apsaugos sistemos gamintojo leistinas ribas.

Kai vaikas jau yra per didelis sėdėti į priekį atgręžtoje vaiko apsaugos priemonėje, jį galima sodinti ant sėdynės paaukštinimo.

## Sėdynių paaukštinimai

Sėdynės paaukštinimas yra vaiko apsaugos sistema, kuri labiau prisitaiko prie automobilio saugos diržų sistemos. Su sėdynių paaukštinimu saugos diržas gerai priglunda prie stipresnių vaiko kūno dalių. Sodinkite vaikus ant sėdynės paaukštinimo tol, kol jie bus pakankamai dideli, kad juos būtų galima tinkamai prisegti saugos diržu.

Kad saugos diržas gerai priglustų, diržo juosmens dalis turi būti ant vaiko šlaunų, o ne ant pilvo. Peties diržas turėtų patogiai priglusti prie vaiko peties ir krūtinės, o ne kaklo ir veido. Vaikai iki 13 metų visada turi būti tinkamai prisegti, kad būtų sumažinta rizika susižaloti nelaimingo atsitikimo, staigaus stabdymo ar staigaus manevro metu.

## Vaiko apsaugos sistemos (CRS) tvirtinimas

**⚠ ĮSPĖJIMAS**

Prieš tvirtindami vaiko apsaugos priemonę, visada:

Perskaitykite ir vykdykite vaiko tvirtinimo sistemos gamintojo pateiktas instrukcijas.

Nesilaikant šių instrukcijų ir nepaisant pateiktų įspėjimų gali išaugti pavojus vaiką SUNKIAI ar MIRTINAI SUŽALOTI įvykus eismo įvykiui.

**⚠ ĮSPĖJIMAS**

Jei automobilio galvos atrama trukdo tinkamai pritvirtinti vaiko apsaugos sistemą, reikia sureguliuoti atitinkamos sėdynės galvos atramą arba iš viso ją nuimti.

Pasirinkus savo vaikui tinkamą vaiko apsaugos sistemą ir įsitikinus, kad ji tinka jūsų automobilio sėdynei, toliau reikia atlikti tris pagrindinius žingsnius:

- **Tinkamai pritvirtinkite vaiko apsaugos sistemą automobilyje.** Visas vaiko apsaugos sistemas automobilyje reikia tvirtinti juosmens diržu ar juosmens ir peties diržo juosmens

dalimi arba ISOFIX viršutinio diržo tvirtinimo įtaisu ir (arba) ISOFIX laikikliu ir (arba) apatiniu tvirtinimo įtaisu.

- **Patikrinkite, ar vaiko apsaugos sistema gerai pritvirtinta.** Sumontavę vaiko tvirtinimo sistemą automobilyje, pastumkite ir patraukite sėdynę į priekį ir iš vienos pusės į kitą, kad patikrintumėte, ar ji tvirtai pritvirtinta prie sėdynės. Vaiko apsaugos sistema, pritvirtinta saugos diržu, turi būti sumontuota kuo tvirčiau. Vis dėlto galimas nedidelis laisvumas judinant į šonus. Montuodami vaiko tvirtinimo sistemą, sureguliuokite automobilio sėdynę ir sėdynės atlošą (aukštyn ir žemyn, į priekį ir atgal), kad vaikas patogiai tilptų į vaiko tvirtinimo sistemą.
- **Prisekite vaiką vaiko apsaugos sistemoje.** Įsitikinkite, kad vaikas apsaugos sistemoje yra tinkamai prisegtas diržais pagal vaiko apsaugos sistemos gamintojo nurodymus.

**⚠ DĖMESIO**

Vaiko apsaugos priemonė uždarytame automobilyje gali labai įkaisti. Siekiant išvengti nudegimų, prieš sodindami savo vaiką į kėdutę patikrinkite sėdimąjį paviršių ir sagtis.

## Vaikams skirti ISOFIX laikikliai sėdynėje ir viršutinio diržo tvirtinimo įtaisas (ISOFIX tvirtinimo sistema)

ISOFIX tvirtinimo sistema laiko vaiko apsaugos sistemą važiuojant ir įvykus eismo įvykiui. Ši sistema skirta palengvinti vaiko tvirtinimo sistemos montavimą ir sumažinti netinkamo vaiko apsaugos sistemos įrengimo galimybę. ISOFIX sistema naudoja transporto priemonėje esančius tvirtinimo elementus ir vaiko apsaugos sistemos priedus. Dėl ISOFIX sistemos nereikia naudoti saugos diržų norint pritvirtinti vaiko tvirtinimo sistemą prie galinių sėdynių.

ISOFIX tvirtinimo įtaisai yra metaliniai strypai automobilio sėdynėje. Kiekvienoje sėdynėje su ISOFIX sistema yra du apatiniai tvirtinimo įtaisai, į kuriuos įsikiša vaiko apsaugos sistemos apatiniai tvirtinimo elementai.

Norėdami naudoti ISOFIX sistemą savo automobilyje, turite turėti vaiko apsaugos sistemą su ISOFIX priedais.

Vaiko apsaugos sistemos gamintojas pateiks instrukcijas, kaip naudoti vaiko tvirtinimo sistemą su priedais, skirtais ISOFIX tvirtinimams.

OCD031063L

ISOFIX tvirtinimo įtaisai įrengti galinėse kraštinėse sėdynėse kairėje ir dešinėje pusėse. Jų vietos parodytos iliustracijoje:

**⚠ ĮSPĖJIMAS**

Nebandykite pritvirtinti vaiko apsaugos sistemos ant vidurinės sėdynės prie ISOFIX tvirtinimo įtaisų. Šiai sėdynei nėra numatyti ISOFIX apatiniai tvirtinimo įtaisai. Jeigu vaiko apsaugos sistemą galinėje vidurinėje sėdynėje tvirtinsite šoninių sėdynių tvirtinimo įtaisais, šiuos įtaisus galite sugadinti.

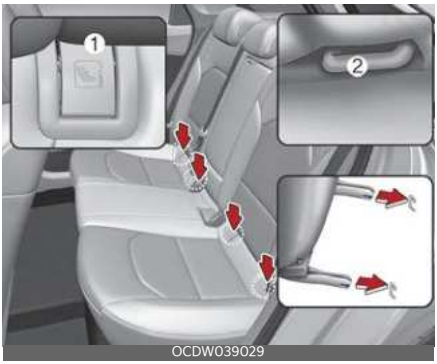


ISOFIX („i-dydžio“) tvirtinimo įtaisai yra tarp sėdynės atlošo ir sėdynės pagalvėlės galinės sėdynės kairėje ir dešinėje kraštinėje sėdėjimo padėtyje, pažymėtoje simboliais.

**1** ISOFIX („i“ dydžio) tvirtinimo vietos indikatorius ( )

**2** ISOFIX („i“ dydžio) tvirtinimo vieta

## Vaiko apsaugos sistemos tvirtinimas naudojant ISOFIX („i“ dydžio) tvirtinimo įtaisų sistemą

Kaip pritvirtinti ISOFIX („i“ dydžio) sistemai tinkamą vaiko apsaugos sistemą bet kurioje šoninėje galinėje automobilio sėdynėje:

1. Patraukite saugos diržo sagtį nuo ISOFIX („i“ dydžio) tvirtinimo įtaisų.
2. Perkelkite visus kitus daiktus toliau nuo tvirtinimo įtaisų, kurie galėtų trukdyti saugiai prisijungti tarp vaiko apsaugos sistemos ir ISOFIX („i“ dydžio) tvirtinimo įtaisų.
3. Padėkite vaiko apsaugos sistemą ant automobilio sėdynės, tada pritvirtinkite sistemą prie ISOFIX („i“ dydžio) tvirtinimo įtaisų pagal sistemos gamintojo nurodymus.
4. Laikykitės vaiko apsaugos sistemos gamintojo nurodymų, kad tinkamai sumontuotumėte ir prijungtumėte vaiko apsaugos sistemos ISOFIX („i“ dydžio) jungtis prie ISOFIX („i“ dydžio) tvirtinimo įtaisų.

**⚠ ĮSPĖJIMAS**

Naudodami ISOFIX („i“ dydžio) sistemą, imkitės toliau nurodytų atsargumo priemonių:

- Perskaitykite su jūsų vaiko apsaugos sistema pateiktas montavimo instrukcijas ir jų laikykitės.
- Siekiant apsisaugoti, kad vaikas nepasiektų neįtrauktų saugos diržų, prisekite visus nenaudojamus galinių sėdynių saugos diržus ir įtraukite saugos diržo juostą už vaiko. Vaikas gali pasismaugti, jei peties diržas susisuka aplink vaiko kaklą, o saugos diržas įsitempia.
- NIEKADA prie vieno tvirtinimo įtaiso netvirtinkite daugiau nei vienos vaiko apsaugos priemonės. Tvirtinimo įtaisas gali atsipalaiduoti ar sulūžti.
- Po eismo įvykio visada patikrinkite automobilio ISOFIX („i“ dydžio) savo automobilio atstovo dirbtuvėse. Per eismo įvykį ISOFIX („i“ dydžio) sistema gali būti pažeista ir tinkamai nepritvirtinti vaiko apsaugos priemonės.

## Vaiko apsaugos sistemos tvirtinimas naudojant viršutinių diržų tvirtinimo įtaisų sistemą

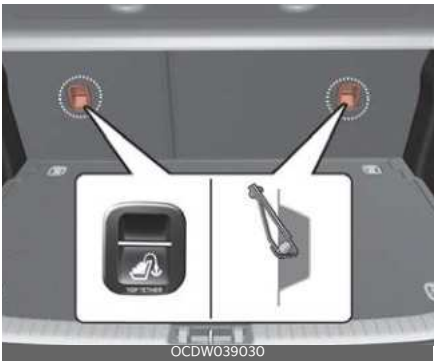


Vaiko apsaugos sistemos viršutinių diržų tvirtinimo įtaisai yra ant galinių sėdynių atlošų nugarinės dalies.

1. Ištempkite vaiko apsaugos sistemos viršutinį diržą per sėdynės atlošo viršų. Uždėdami viršutinį diržą vadovaukitės vaiko tvirtinimo sistemos gamintojo nurodymais.
2. Užkabinkite viršutinį diržą ant jo tvirtinimo įtaiso ir įtempkite pagal jūsų vaiko apsaugos sistemos gamintojo instrukciją, kad vaiko apsaugos sistema būtų gerai pritvirtinta prie sėdynės.

**⚠ ĮSPĖJIMAS**

Tvirtindami viršutinį diržą imkitės tokių atsargumo priemonių:

- Perskaitykite su jūsų vaiko apsaugos sistema pateiktas montavimo instrukcijas ir jų laikykitės.
- NIEKADA prie vieno ISOFIX viršutinio diržo tvirtinimo įtaiso netvirtinkite daugiau nei vienos vaiko apsaugos priemonės. Tvirtinimo įtaisas gali atsilaisvinti ar sulūžti.
- Viršutinio diržo netvirtinkite niekur daugiau, kaip tik prie atitinkamo ISOFIX viršutinio diržo tvirtinimo įtaiso. Kitur pritvirtintas jis gali tinkamai neveikti.
- Vaiko apsaugos sistemos priemonės tvirtinimo įtaisai gali atlaikyti tik tokią apkrovą, kokią sukelia tinkamai pritvirtinta vaiko apsaugos sistemos priemonė. Prie jų jokiu būdu negalima segti suaugusių keleivių saugos diržų arba automobilyje tvirtinti kitokių daiktų ar įrangos.

## Vaiko apsaugos sistemos tvirtinimas juosmens ir peties saugos diržu

Jei nenaudojama ISOFIX sistema, visos vaiko apsaugos sistemos turi būti pritvirtintos prie galinės sėdynės juosmens ir (arba) pečių diržo juosmens dalimi.

## Vaiko apsaugos sistemos tvirtinimas juosmens / peties diržu

ODEEV058041NR

Norėdami pritvirtinti vaiko apsaugos priemonę prie galinių sėdynių, atlikite tokius veiksmus:

1. Padėkite vaiko apsaugos sistemą ant galinės sėdynės ir perkiškite juosmens ir peties diržą aplink arba per vaiko apsaugos sistemą pagal jos gamintojo nurodymus.
2. Užfiksuokite juosmens ir peties diržo liežuvėlį sagtyje. Turite išgirsti aiškų spragtelėjimą. Atsegimo mygtuką pakreipkite taip, kad nenumatytu atveju jį lengvai būtų galima pasiekti.

   Įsitikinkite, kad saugos diržai nesusisukę.

ODEEV058042NR

3. Diržą kiek įmanoma įtempkite, spausdami vaiko apsaugos sistema žemyn ir tuo pat metu įtraukdami peties diržą atgal į įtraukimo įtaisą.
4. Pastumkite ir patraukite vaiko apsaugos priemonę, kad įsitikintumėte, jog saugos diržas tvirtai laiko ją vietoje.

Jei jūsų vaiko apsaugos sistemos gamintojas rekomenduoja su juosmens / peties diržu naudoti viršutinį diržą, žr."Vaiko apsaugos sistemos tvirtinimas naudojant viršutinių diržų tvirtinimo įtaisų sistemą" puslapyje 3-33.

Norėdami vaiko apsaugos priemonę nuimti, paspauskite sagties atsegimo klavišą ir ištraukite juosmens ir peties diržą iš kėdutės; leiskite saugos diržui visiškai įsitraukti.

## Diržais tvirtinamų ir ISOFIX vaiko apsaugos sistemų sėdėjimo padėčių tinkamumas pagal JT reglamentus.

(Informacija transporto priemonių naudotojams ir vaiko apsaugos sistemų gamintojams)

- Taip: Tinka nurodytai CRS kategorijai tvirtinti
- Ne: Netinka nurodytai CRS kategorijai tvirtinti
- „-“: Netaikytina
- Lentelė skirta automobiliui su kairėje pusėje esančiu vairu (LHD). Išskyrus priekinę keleivio sėdynę, lentelė galioja RHD transporto priemonėms.

  RHD automobilio priekinei keleivio sėdynei naudokite 3 sėdėjimo vietos informaciją.

3

| CRS kategorijos | | Sėdėjimo vietos | | | | | | | Pastabos |
|---|---|---|---|---|---|---|---|---|---|
| | | 1 | 2 | 3 | | 4 | 5 | 6 | |
| | | | | Oro pagalvė ĮJUNGTA | Oro pagalvė IŠJUNGTA | | | | |
| Universali diržais tvirtinama CRS | | - | - | Ne | Taip F, R | Taip F, R | Taip*1 F, R | Taip F, R | |
| i dydžio CRS | | - | - | Ne | Ne | Taip F, R*2 | Ne | Taip F, R*2 | |
| Vežimėlis (ISOFIX šonu atgręžta CRS) | ISOFIX CRF: L1, L2 | - | - | Ne | Ne | Ne | Ne | Ne | |
| ISOFIX kūdikių CRS (t. y. CRS kūdikiui) | ISOFIX CRF: R1 | - | - | Ne | Ne | Taip R | Ne | Taip R | |
| ISOFIX mažylių CRS - maža | ISOFIX CRF:F2, F2X, R2, R2X | - | - | Ne | Ne | Taip F, R*2 | Ne | Taip F, R*2 | F: Atsukta į priekį<br>R: Atsukta atgal |
| * ISOFIX mažylių CRS - didelė<br>(*: ne sėdynių paaukštinimai) | ISOFIX CRF: F3, R3 | - | - | Ne | Ne | Taip F, R*2 | Ne | Taip F, R*2 | |
| Sėdynės paaukštinimas - mažesnio pločio | ISO CRF: B2 | - | - | Ne | Ne | Taip | Ne | Taip | |
| Sėdynės paaukštinimas - viso pločio | ISO CRF: B3 | - | - | Ne | Ne | Ne | Ne | Ne | |

*1. Sėdėjimo vieta Nr. 5 netinka vaiko apsaugos sistemai su atramine koja tvirtinti.

*2. Tvirtinti ISOFIX atgal atgręžtas dideles CRS, skirtas mažyliams.

- Vairuotojo sėdynė: Turėtumėte paslinkti vairuotojo sėdynę į vidurinę padėtį ir nustatyti į aukščiausią padėtį.
- Priekinė keleivio sėdynė: Keleivio sėdynė: paslinkite sėdynę iki galo į priekį.

OCD031064L

| Sėdynės numeris | Vieta automobilyje |
|---|---|
| 1 | Priekyje kairėje |
| 2 | Priekyje centre |
| 3 | Priekyje dešinėje |
| 4 | 2-os eilės kairė |
| 5 | 2-os eilės vidurinė |
| 6 | 2 eilės dešinė |

## Rekomenduojamos vaiko apsaugos sistemos - Europai

| Svorio grupė | Pavadinimas | Gamintojas | Tvirtinimo tipas | ECE-R44 Patvirtinimo Nr. |
|---|---|---|---|---|
| 0+ grupė | „Cabriofix & Familyfix“ | „Maxi Cosi“ | ISOFIX | E4 04443907 |
| I grupė | „Duo Plus“ | „Britax Römer“ | ISOFIX ir tvirtinama viršutiniu diržu | E1 04301133 |
| II grupė | „KidFix II XP“ | „Britax Römer“ | ISOFIX ir automobilio diržas | E1 04301323 |
| III grupė | „Junior III“ | „Graco“ | automobilio diržas | E11 03.44.164<br>E11 03.44.165 |

CRS gamintojo informacija
„Maxi Cosi Cabriofix & Familyfix“: http://www.maxi-cosi.com
„Britax Römer“, http://www.britax.com
„Graco“: http//www.gracobaby.com

# Saugos pagalvės - papildoma apsaugos sistema

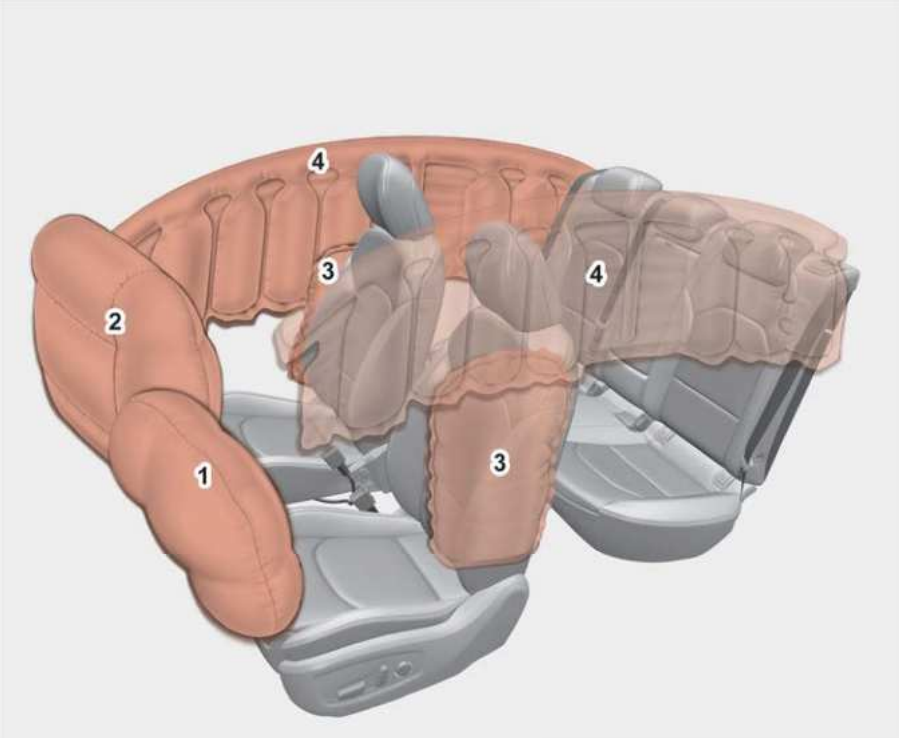


OCDW039031

OCD031058L

* Saugos pagalvės automobilyje gali skirtis nuo parodytų iliustracijoje.

**1** Vairuotojo priekinė saugos pagalvė
**2** Keleivio priekinė saugos pagalvė
**3** Šoninė saugos oro pagalvė*
**4** Užuolaidinė saugos oro pagalvė*
**5** Keleivio priekinės saugos oro pagalvės įjungimo / išjungimo jungiklis

* : jeigu yra

**⚠ ĮSPĖJIMAS**

- Net jei automobilyje yra oro pagalvės, jūs ir jūsų keleiviai visada privalote būti prisisegę esamais saugos diržais, taip sumažindami sužalojimo riziką ir sunkumą susidūrimo ar vertimosi atveju.
- SRS ir įtempiklių sudėtyje yra degių chemikalų. Jei automobilis utilizuojamas neišimant SRS ir įtempiklių, gali kilti gaisras. Prieš utilizuodami automobilį, susisiekite su profesionaliomis dirbtuvėmis. Kia rekomenduoja apsilankyti pas įgaliotąjį Kia atstovą / remonto partnerį.
- Saugokite SRS ir laidus nuo vandens ar bet kokių skysčių. Jei SRS detalės neveikia dėl kontakto su vandeniu ar skysčiais, gali kilti gaisro ar rimto sužalojimo rizika.

## Kaip veikia saugos pagalvių sistema

- Oro pagalvės suaktyvinamos (jei reikia, gali išsiskleisti) tik tada, kai užvedimo jungiklis yra pasuktas į padėtį ON (įjungimas) arba START (užvedimas).
- Saugos pagalvės akimirksniu išsiskleidžia stipraus priekinio arba šoninio (jei yra šoninė arba užuolaidinė oro pagalvė) susidūrimo metu, kad padėtų apsaugoti žmones automobilyje nuo sunkių fizinių sužalojimų.

**✻ PASTABA**

**jeigu yra apsivertimo jutiklis**

Be to, saugos pagalvės akimirksniu išsiskleidžia automobiliui verčiantis (jei yra šoninė saugos pagalvė ar užuolaidėlės), kad padėtų apsaugoti automobilio keleivius nuo sunkių fizinių sužalojimų.

- Įprastomis sąlygomis oro pagalvės yra suprojektuotos išsiskleisti esant tam tikram susidūrimo kampui ir intensyvumui. Šie du veiksniai lemia, ar perduoti oro pagalvės išsiskleidimo signalą arba pradėti elektrinį suveikimo procesą.
- Oro pagalvės išsiskleidžia esant tam tikram susidūrimo kampui ir intensyvumui. Jos išsiskleidžia ne visose avarinėse ar susidūrimo situacijose.
- Priekinės saugos pagalvės išsiskleidžia ir subliūkšta iš karto.

  Jūs praktiškai nespėsite pamatyti per eismo įvykį išsiskleidžiančių saugos pagalvių.

  Didesnė tikimybė, kad po smūgio jūs tiesiog pamatysite iš savo vietos nukarusias subliuškusias saugos pagalves.
- Kad suteiktų apsaugą, saugos pagalvės rimto susidūrimo metu turi išsiskleisti greitai. Oro pagalvė išsiskleidžia labai greitai - per itin trumpą laiką, kai įvyksta susidūrimas, oro pagalvė turi išsiskleisti tarp sėdinčiojo ir automobilio konstrukcinio elemento greičiau, nei sėdintysis į jį atsitrenks.

  Šis išsiskleidimo greitis sumažina sunkaus ar mirtino sužalojimo pavojų stipraus susidūrimo metu, todėl jis yra būtina oro pagalvės veikimo dalis.

  Tačiau išsiskleidžianti saugos pagalvė gali ir sužaloti - nubrozdinti veidą, sutrenkti minkštuosius audinius ar sulaužyti kaulus, kadangi didelis išsiskleidimo greitis taip pat priverčia saugos pagalves skleistis didele jėga.
- **Kai kuriais atvejais saugos pagalvė ties vairu gali ir mirtinai sužaloti, ypač jei automobilio keleivis sėdi labai arti vairo.**

**⚠ ĮSPĖJIMAS**

- Norėdamas išvengti sunkių sužalojimų ar mirties dėl susidūrimo metu išsiskleidžiančios oro pagalvės, vairuotojas turi sėdėti kuo toliau nuo vairo oro pagalvės (mažiausiai 250 mm atstumu). Priekyje esantys keleiviai visada turi kuo įmanoma toliau nustumti savo sėdynę ir joje sėdėti kuo arčiau atlošo.
- Susidūrimo metu oro pagalvės išsiskleidžia akimirksniu, todėl netinkamoje padėtyje esantys keleiviai gali būti sužaloti dėl saugos pagalvės plėtimosi jėgos.
- Dėl saugos pagalvių skleidimosi gali atsirasti veido ar kūno nubrozdinimų, dūžtančio stiklo sukeltų sužalojimų ar nudegimų.

## Triukšmas ir dūmai

Išsiskleisdamos saugos pagalvės sukelia didelį triukšmą, o automobilio salone pasklinda dūmai ir smulkūs milteliai. Taip atsitinka dėl to, kad užsidega saugos pagalvės pripūtimo įtaisas, ir tai yra normalu. Išsiskleidus saugos pagalvei gali būti sunku kvėpuoti dėl saugos pagalvės ir saugos diržo spaudimo į krūtinę, taip pat dėl pasklidusių dūmų ir miltelių. **Po avarijos kuo greičiau atidarykite automobilio duris ir (arba) langus, kad išsisklaidytų pasklidę dūmai bei milteliai ir būtų išvengta ilgesnio jų poveikio.**

Nors dūmai ir milteliai nėra nuodingi, jie gali dirginti odą (akis, nosiaryklę ir kt.). Jeigu taip atsitinka, nedelsdami nuplaukite šaltu vandeniu ir kreipkitės į gydytoją, jei simptomai išlieka.

**⚠ ĮSPĖJIMAS**

Išsiskleidus saugos pagalvei, su saugos pagalve susijusios detalės vaire ir (arba) prietaisų skyde, ir (arba) abiejose stogo skersinio pusėse virš priekinių ir galinių durelių labai įkaista. Norėdami išvengti susižalojimo, iš karto išsiskleidus oro pagalvei nelieskite jos įmontavimo vietos vidinių dalių.

Nemontuokite ir nedėkite jokių priedų prie saugos pagalvių išsiskleidimo vietų, pavyzdžiui, prie prietaisų skydo, langų, statramsčių ar stogo skersinių.

## Saugos įspėjimas dėl vaiko apsaugos sistemos ant priekinės keleivio sėdynės

Į galą nukreiptos vaiko kėdutės jokiu būdu netvirtinkite ant priekinės keleivio sėdynės, nebent išjungta keleivio šoninė saugos pagalvė. Išsiskleidžianti keleivio pusės saugos pagalvė gali trenktis į vaiko kėdutę ir sukelti mirtinų sužalojimų.

Be to, ant priekinės keleivio sėdynės netvirtinkite į priekį atgręžtų vaiko apsaugos sistemų. Jei priekinio keleivio saugos pagalvė pripučiama, galimi sunkūs arba mirtini vaiko sužalojimai.

Jei jūsų automobilyje yra keleivio priekinės oro pagalvės įjungimo / išjungimo jungiklis, esant poreikiui, oro pagalvę galite suaktyvinti arba išjungti.

**⚠ ĮSPĖJIMAS**

- Labai pavojinga! Nenaudokite į galą atsuktos vaikiškos kėdutės ant sėdynės, iš priekio apsaugotos saugos pagalve!
- NIEKADA nenaudokite į galą atsuktos vaikiškos kėdutės ant sėdynės, iš priekio apsaugotos AKTYVIA SAUGOS PAGALVE! VAIKAS gali MIRTI arba SUNKIAI SUSIŽALOTI.
- Niekada netvirtinkite vaiko apsaugos sistemos ant priekinės keleivio sėdynės. Išsiskleidusi priekinio keleivio oro pagalvė gali tapti sunkių sužalojimų arba mirties priežastimi.
- Jei vaikai sodinami ant galinių sėdynių automobilyje, kuriame įrengtos šoninės saugos pagalvės ir (arba) užuolaidėlės, vaiko apsaugos sistemą įrenkite kuo toliau nuo jų ir vaiko apsaugos sistemą saugiai įtvirtinkite toje padėtyje.

  Šoninių saugos pagalvių ir (arba) užuolaidėlių skleidimasis kūdikiui ar vaikui gali sukelti rimtų ar mirtinų sužalojimų.

## Saugos pagalvės įspėjamoji lemputė

ODEEV068100NR

Saugos pagalvių įspėjamosios lemputės jūsų prietaisų skydelyje tikslas yra pranešti apie galimą jūsų saugos pagalvės - pagalbinės saugos sistemos (SRS) gedimą.

Kai įjungiamas užvedimo jungiklis, maždaug 6 sekundėms turėtų įsijungti įspėjamoji lemputė, o tada užgesti.

Sistemą patikrinkite, jei:

- Lemputė trumpam neįsijungia, kai užvedate automobilį.
- Praėjus maždaug 6 sekundėms, lemputė tebedega.
- Lemputė užsidega automobiliui važiuojant.
- Lemputė mirksi užvedimo jungikliui esant padėtyje ON (įjungimas).

## Keleivio priekinės oro pagalvės ĮJUNGIMO indikatorius

OCDW039032

Keleivio priekinės oro pagalvės ĮJUNGIMO indikatorius įsijungia maždaug 4 sekundėms po to, kai užvedimo jungiklis pasukamas į padėtį ON (įjungimas).

Keleivio priekinės saugos pagalvės indikatorius įsijungia ir tada, kai keleivio priekinės saugos pagalvės ĮJUNGIMO / IŠJUNGIMO mygtukas įjungiamas.

## Keleivio priekinės oro pagalvės IŠJUNGIMO indikatorius

OCDW039033

Keleivio priekinės oro pagalvės IŠJUNGIMO indikatorius įsijungia maždaug 4 sekundėms po to, kai užvedimo jungiklis pasukamas į padėtį ON (įjungimas).

Keleivio priekinės oro pagalvės IŠJUNGIMO indikatorius taip pat įsižiebia, kai keleivio priekinės oro pagalvės ĮJUNGIMO / IŠJUNGIMO jungiklis išjungiamas, ir užgęsta, kai keleivio priekinės saugos pagalvės ĮJUNGIMO / IŠJUNGIMO jungiklis įjungiamas.

**⚠ DĖMESIO**

Jei keleivio priekinės saugos pagalvės ĮJUNGIMO / IŠJUNGIMO mygtukas neveikia, keleivio priekinės saugos pagalvės IŠJUNGIMO indikatorius nešvies ir susidūrimo atveju keleivio priekinės sėdynės saugos pagalvė išsiskleis net tada, kai keleivio priekinės saugos pagalvės ĮJUNGIMO / IŠJUNGIMO mygtukas yra išjungtas.

Tokiu atveju keleivio priekinės saugos pagalvės ĮJUNGIMO / IŠJUNGIMO mygtuką ir SRS saugos pagalvių sistemą turi apžiūrėti profesionalus remontininkas.

„Kia“ rekomenduoja apsilankyti pas įgaliotąjį „Kia“ atstovą / remonto partnerį.

## SRS detalės ir funkcijos

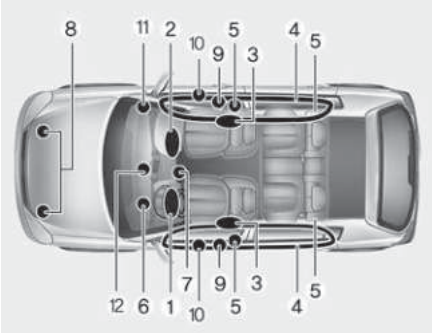

OCD032085L

Papildomą apsaugos sistemą (SRS) sudaro tokie elementai:

1. Vairuotojo priekinės saugos pagalvės modulis
2. Keleivio priekinės saugos pagalvės modulis
3. Šoninių saugos pagalvių moduliai*
4. Užuolaidinių saugos pagalvių moduliai*
5. Įtraukimo įtaiso įtempiklio mazgai*
6. Saugos pagalvės įspėjamoji lemputė
7. SRS valdymo modulis (SRSCM) / virtimo jutiklis*
8. Priekinio smūgio jutikliai
9. Šoninio smūgio jutikliai
10. Šoninio slėgio jutikliai
11. Keleivio priekinės saugos pagalvės įjungimo / išjungimo jungiklis
12. Keleivio priekinės oro saugos pagalvės ĮJUNGIMO / IŠJUNGIMO indikatorius

* : jeigu yra

SRSCM nuolat stebi visus SRS komponentus, kol užvedimo jungiklis yra ĮJUNGTAS, kad nustatytų, ar avarijos

metu patirtas smūgis yra pakankamai stiprus, kad reikėtų išsiskleisti oro pagalvei arba suveikti saugos diržui su įtempikliu.

SRS oro pagalvės įspėjamoji lemputė prietaisų skydelyje užsidega maždaug 6 sekundėms po to, kai užvedimo jungiklis pasukamas į padėtį ON, o po to SRS oro pagalvės įspėjamoji lemputė turėtų užgesti.

**ĮSPĖJIMAS**

Toliau nurodyti įvykiai reiškia SRS sistemos triktį. Tokiu atveju sistema turėtų būti įvertinta profesionaliose dirbtuvėse. „Kia“ rekomenduoja apsilankyti pas įgaliotąjį „Kia“ atstovą / remonto partnerį.

- Lemputė trumpam neįsijungia, kai užvedate automobilį.
- Praėjus maždaug 6 sekundėms, lemputė tebedega.
- Lemputė užsidega automobiliui važiuojant.
- Lemputė mirksi užvedimo jungikliui esant padėtyje ON (įjungimas).

Vairuotojo priekinė saugos pagalvė (1)

ODEEV058048NR

Saugos pagalvių moduliai sumontuoti po dangteliais vairuotojo pusėje vairo centre ir vairo apačioje bei keleivio pusėje ant priekinio skydelio virš pirštinių dėtuvės. Kai papildomos apsaugos sistemos valdymo sistema (SRSCM) nustato, kad priekinis smūgis yra pakankamai stiprus, ji automatiškai išskleidžia priekines saugos pagalves.

Vairuotojo priekinė saugos pagalvė (2)

ODEEV058049NR

Nuo išsiskleidžiančių saugos pagalvių slėgio prasiskiria pagalves dengiančių dangtelių siūlės. Dangteliams prasiveriant toliau, saugos pagalvės visiškai išsiskleidžia.

Vairuotojo priekinė saugos pagalvė (3)

ODEEV058050NR

Visiškai išsiskleidusi saugos pagalvė kartu su tinkamai užsegtu saugos diržu sulėtina vairuotojo ar keleivio judėjimą į priekį, kartu sumažina galvos ir krūtinės sužalojimo pavojų.

Išsiskleidusi saugos pagalvė iš karto subliūkšta, kad vairuotojas galėtų matyti, kas vyksta priekyje, ir vairuoti ar valdyti kitus automobilio valdymo prietaisus.

Keleivio priekinė saugos pagalvė

ODEEV058051NR

**ĮSPĖJIMAS**

- Netvirtinkite ir nedėkite jokių daiktų (gėrimų laikiklio, lipdukų ir kt.) ant priekinio keleivio skydelio virš dėtuvės automobiliuose su priekine keleivio oro pagalve. Skleidžiantis saugos pagalvei, tokie daiktai gali būti nusviesti ir sukelti sužalojimų.
- Nekabinkite skysto oro gaiviklio flakono automobilio salone šalia (ant) prietaisų skydelio. Skleidžiantis saugos pagalvei, jis gali būti pavojingai nusviestas ir sužaloti.

**ĮSPĖJIMAS**

- Jei saugos pagalvė išsiskleis, automobilyje gali pasigirsti didelis garsas ir pasklisti smulkios dulkelės. Tai normalu ir nepavojinga - saugos pagalvės yra supakuotos tokiose dulkėse. Skleidžiantis saugos pagalvei paskliusios dulkės gali suerzinti odą ar akis, kai kuriems asmenims sustiprinti astmos simptomus. Po įvykio, kai išskleidė saugos pagalvės, saloną visada gerai išvalykite šaltu vandeniu su muilu.
- SRS veikia tik tada, kai užvedimo jungiklis yra padėtyje ON (įjungimas). Jei SRS įspėjamoji lemputė neįsijungia, neužgęsta ar įsijungia praėjus 6 sekundėms po to, kai užvedimo jungiklis pasukamas į padėtį ON, užvedamas variklis arba važiuojant, SRS tinkamai neveikia. Tokiu atveju sistema turėtų būti įvertinta profesionaliose dirbtuvėse. „Kia" rekomenduoja apsilankyti pas įgaliotąjį „Kia" atstovą / remonto partnerį.
- Prieš pakeisdami saugiklį ar atjungdami akumuliatoriaus gnybtą, pasukite užvedimo jungiklį į padėtį LOCK (Užrakinta) ir ištraukite užvedimo raktą. Niekada neišimkite ir nekeiskite su oro pagalve susietų saugiklių, kai užvedimo jungiklis yra padėtyje ON. Jei nesilaikysite šio įspėjimo, pasirodys SRS saugos pagalvės įspėjamoji lemputė.

## Vairuotojo ir keleivio priekinė saugos pagalvė

Vairuotojo priekinė saugos pagalvė

Keleivio priekinė saugos pagalvė

Jūsų automobilyje įrengta papildomos apsaugos sistema (saugos pagalvė) ir juosmens bei peties saugos diržai prie tiek vairuotojo, tiek keleivių sėdynių.

Sistemos įrengimą patvirtina raidės AIRBAG, išgraviruotos ant oro pagalvės dangtelio ant vairo ir ant keleivio pusės priekinio skydelio virš dėtuvės.

SRS sudaro saugos pagalvės, sumontuotos po dangteliais vairuotojo pusėje vairo centre ir vairo apačioje bei keleivio pusėje ant priekinio skydelio virš pirštinių dėtuvės.

Papildomos apsaugos sistemos paskirtis yra suteikti automobilio vairuotojui ir (arba) priekyje sėdinčiam keleiviui papildomą apsaugą kartu su saugos diržais pakankamai stipraus priekinio smūgio atveju.

**⚠ ĮSPĖJIMAS**

Vairuotojo rankos turi būti dedamos ant vairo 9:00 ir 3:00 padėtyse. Keleivio rankos ir plaštakos turi būti ant kelių.

**⚠ ĮSPĖJIMAS**

Visada naudokite saugos diržus ir vaikų apsaugos sistemas - kiekvienos kelionės metu, kiekvieną kartą, visi! Saugos pagalvės išsiskleidžia dideliu greičiu tiesiog akimirksniu. Saugos diržai sulaiko keleivius tinkamoje padėtyje ir užtikrina didžiausią saugos pagalvių saugumą. Net ir esant įmontuotoms oro pagalvėms, netinkamai saugos diržais prisisegę ar neprisisegę sėdintieji gali būti sunkiai sužaloti išsiskleidus oro pagalvėms. Visada vadovaukitės šiame vadove pateiktais saugos įspėjimais apie saugos diržus, saugos pagalves ir keleivių sėdynes.

Norėdami sumažinti rimtų ar mirtinų sužalojimų tikimybę bei padidinti saugos sistemos efektyvumą:

- Niekada nedėkite vaiko apsaugos sistemos arba sėdynės paaukštinimo ant priekinės keleivio sėdynės.
- Visada diržais sekite vaikus galinėje sėdynėje. Tai saugiausia vieta vežti bet kokio amžiaus vaikus.
- Priekinės ar šoninės saugos pagalvės gali sužeisti netinkamai priekinėse sėdynėse sėdinčius keleivius.
- Atitraukite savo sėdynę kuo toliau nuo priekinių saugos pagalvių, kad vis dar galėtumėte valdyti automobilį.

- Jūs ir jūsų keleiviai niekada neturi arti sėdėti ar be reikalo lenktis link saugos pagalvių. Netinkamoje padėtyje esančius vairuotojus ir keleivius gali rimtai sužaloti išsiskleidžiančios saugos pagalvės.
- Niekada nesilenkite link durų ar centrinio valdymo pulto - visada sėdėkite vertikalioje padėtyje.
- Neleiskite keleiviui važiuoti sėdint priekinėje sėdynėje, kai įsijungia keleivio priekinės oro pagalvės IŠJUNGIMO indikatorius, nes vidutinio stiprumo arba stipraus priekinio susidūrimo atveju oro pagalvė neišsiskleis.
- Ant oro pagalvių modulių ant vairo, prietaisų skydelio ir keleivio skydelio virš dėtuvės neturi būti jokių daiktų, nes stipraus smūgio atveju išsiskleidus oro pagalvėms tokie daiktai gali sužaloti.
- Negadinkite ir neatjunkite SRS laidų ar kitų SRS sistemos dalių. Priešingu atveju galite susižaloti atsitiktinai išsiskleidus saugos pagalvėms ar netyčia išjungdami SRS sistemą.
- Jei pasirodo SRS saugos pagalvių įspėjimo lemputė ir važiuojant automobiliui, sistemą turėtų patikrinti profesionalus remontininkas. „Kia“ rekomenduoja apsilankyti pas įgaliotąjį „Kia“ atstovą / remonto partnerį.
- Saugos pagalvės naudojamos tik vieną kartą - po to sistema turi būti pakeista profesionaliose dirbtuvėse. „Kia“ rekomenduoja apsilankyti pas įgaliotąjį „Kia“ atstovą / remonto partnerį.
- SRS sukurta taip, kad priekinės saugos pagalvės išsiskleistų tik esant gana stipriam smūgiui ir tada, kai smūgio kampas yra mažesnis nei 30° nuo priekinės išilginės automobilio ašies. Be to, saugos pagalvės išsiskleis tik kartą. Visada privaloma būti prisisegus saugos diržais.
- Priekinės saugos pagalvės neturi išsiskleisti esant šoniniam smūgiui, smūgiui į galą ar apsivertus automobiliui. Be to, priekinės saugos pagalvės neišsiskleis esant priekiniam susidūrimui žemesnėje, nei numatyta, padėtyje.
- Vaiko apsaugos sistemų niekada negalima montuoti ant priekinės sėdynės. Eismo įvykio metu išsiskleidus saugos pagalvėms, kūdikis ar vaikas gali patirti rimtų ar mirtinų sužalojimų.
- 13 metų ir jaunesni vaikai visada turi segėti saugos diržus galinėse sėdynėse. Niekada neleiskite vaikams važiuoti ant priekinės keleivio sėdynės. Jei 13 metų ir vyresnį vaiką reikia vežti priekinėje sėdynėje, jis arba ji turi būti tinkamai prisegtas saugos diržu, o sėdynė turi būti atitraukta kiek įmanoma atgal.
- Siekiant užtikrinti maksimalų saugumą bet kokių susidūrimų metu, visi keleiviai ir vairuotojas visada turi būti prisisegę saugos diržais, nepriklausomai nuo to, ar įmontuota saugos pagalvė, be to, jie turi būti sėdimoje padėtyje, kad eismo įvykio atveju sumažintų rimtų ar mirtinų sužalojimų riziką. Nesėdėkite ar nepalinkite per arti saugos pagalvės, kai automobilis juda.
- Sėdėdami netinkamoje padėtyje, eismo įvykio metu galite patirti sunkių ar mirtinų sužalojimų. Visi keleiviai turi sėdėti tiesiai per vidurį sėdynės, atsirėmę į statmenai pakeltą sėdynės atlošą, prisisegę saugos diržais, patogiai ištiesę kojas ir pėdomis atsirėmę į

grindis tol, kol automobilis sustos ir vairuotojas išims užvedimo raktą.

- SRS saugos pagalvių sistema turi skleistis labai greitai, kad apsaugotų eismo įvykio metu. Jei keleivis netinkamai sėdi ar yra neprisisegęs saugos diržu, saugos pagalvė gali didele jėga trenktis į keleivį ir sunkiai ar mirtinai jį sužaloti.

## Keleivio priekinės saugos pagalvės įjungimo / išjungimo jungiklis

OCD031078L

Keleivio priekinė oro pagalvė gali būti išjungta keleivio priekinės oro pagalvės ĮJUNGIMO / IŠJUNGIMO jungikliu, jei ant keleivio priekinės sėdynės padėta vaiko apsaugos sistema arba jei ant keleivio priekinės sėdynės nėra keleivių.

Siekiant užtikrinti jūsų vaiko saugumą, keleivio priekinė oro pagalvė turi būti išjungta, kai išskirtinėmis aplinkybėmis prireiktų ant priekinės keleivio sėdynės sumontuoti atgal atgręžtą vaikišką kėdutę.

### Norėdami išjungti arba vėl įjungti keleivio priekinę oro saugos pagalvę, atlikite toliau nurodytus veiksmus.

OCDW039036

- Norėdami išjungti keleivio priekinę oro pagalvę, į keleivio priekinės oro pagalvės ĮJUNGIMO / IŠJUNGIMO jungiklį įkiškite valdymo raktelį ir pasukite jį į padėtį OFF (išjungimas).

  Užsidegs keleivio priekinės oro saugos pagalvės OFF indikatorius ( ), kuris degs tol, kol keleivio priekinė oro saugos pagalvė vėl bus įjungta.
- Norėdami iš naujo įjungti keleivio priekinę oro pagalvę, į keleivio priekinės oro pagalvės ĮJUNGIMO / IŠJUNGIMO jungiklį įkiškite valdymo raktelį ir pasukite jį į padėtį ON (įjungimas).
- Išsijungs keleivio priekinės oro saugos pagalvės OFF indikatorius ir įsijungs keleivio priekinės oro saugos pagalvės indikatorius ON ( ), kuris degs tol, kol keleivio priekinė oro saugos pagalvė bus išjungta.

**⚠ ĮSPĖJIMAS**

Keleivio priekinės saugos pagalvės ĮJUNGIMO / IŠJUNGIMO mygtuką galima pasukti naudojant panašų kietą įrankį. Visada patikrinkite keleivio priekinės

saugos pagalvės ĮJUNGIMO / IŠJUNGIMO mygtuką ir keleivio priekinės saugos pagalvės ĮJUNGIMO / IŠJUNGIMO indikatorių.

**PASTABA**

- Kai keleivio priekinės oro pagalvės ĮJUNGIMO / IŠJUNGIMO jungiklis nustatytas į padėtį ON (įjungimas), keleivio priekinė oro pagalvė yra suaktyvinta, todėl ant priekinio keleivio sėdynės negalima tvirtinti vaiko ar kūdikio kėdutės.
- Kai keleivio priekinės oro pagalvės ĮJUNGIMO / IŠJUNGIMO jungiklis yra padėtyje OFF (išjungimas), keleivio priekinė oro pagalvė yra išjungta.

**DĖMESIO**

- Kai keleivio priekinės oro saugos pagalvės įjungimo / išjungimo jungiklis tinkamai neveikia, prietaisų skydelyje pasirodo saugos pagalvės įspėjamoji lemputė ( ). Jei keleivio priekinės oro saugos pagalvės OFF indikatorius ( ) nepasirodys, priekinio smūgio metu SRS valdymo modulis vėl įjungs keleivio priekinę saugos pagalvę ir ji išsiskleis net tada, jei keleivio priekinės oro saugos pagalvės ĮJUNGIMO / IŠJUNGIMO jungiklis bus nustatytas į padėtį OFF.

  Tokiu atveju sistema turėtų būti įvertinta profesionaliose dirbtuvėse. Kia rekomenduoja apsilankyti pas įgaliotąjį Kia atstovą / remonto partnerį.
- Jei SRS oro pagalvės įspėjamoji lemputė mirksi ar neįsijungia užvedimo jungiklį pasukus į padėtį ON arba jei ji įsijungia automobiliui važiuojant, sistema turėtų būti patikrinta profesionaliose dirbtuvėse. „Kia“ rekomenduoja apsilankyti pas įgaliotąjį „Kia“ atstovą / remonto partnerį.

**ĮSPĖJIMAS**

- Vairuotojas yra atsakingas už tinkamą keleivio priekinės oro pagalvės ĮJUNGIMO / IŠJUNGIMO jungiklio padėtį.
- Priekinio keleivio oro pagalvę išjunkite tik tada, kai užvedimo jungiklis yra išjungtas, nes kitaip gali sutrikti SRS valdymo modulio veikimas.

  Be to, kyla pavojus, kad susidūrimo metu vairuotojo ir (arba) keleivio ir (arba) šoninė bei užuolaidinė oro pagalvė neišsiskleis ar išsiskleis netinkamai.
- Niekada netvirtinkite atgal atgręžtos vaiko kėdutės priekinėje keleivio sėdynėje, nebent keleivio priekinė saugos pagalvė išjungta. Nelaimingo atsitikimo atveju kūdikis ar vaikas gali būti sunkiai sužeistas arba žūti dėl išsiskleidusios oro pagalvės.
- Nors jūsų automobilyje yra keleivio priekinės saugos pagalvės ĮJUNGIMO / IŠJUNGIMO mygtukas, ant keleivio priekinės sėdynės nemontuokite vaiko apsaugos sistemos. Vaiko apsaugos sistemų niekada negalima montuoti ant priekinės sėdynės. Vaikai, kurie yra per dideli naudoti vaiko apsaugos sistemas, visada turi sėdėti galinėje sėdynėje, prisisegę peties ir juosmens saugos diržais. Vaikams suteikiama didžiausia sauga nelaimingo atsitikimo atveju, kai jie pritvirtinami tinkama apsaugos sistema galinėje sėdynėje.
- Kai nuimsite vaiko kėdutę nuo keleivio priekinės sėdynės, įjunkite priekinę keleivio saugos pagalvę.

- Niekada nedėkite jokių daiktų į mažas ertmes prie šoninės saugos pagalvės etikečių ant automobilio sėdynių. Saugos pagalvei besiskleidžiant, daiktas gali sutrikdyti skleidimąsi ir sužaloti.

**⚠ ĮSPĖJIMAS**

**Nedėkite daiktų**

Ant (šalia) saugos pagalvių modulių ant vairo, prietaisų skydelio, priekinio stiklo ir skydelio virš pirštinių dėtuvės priešais priekyje sėdintį keleivį negalima dėti jokių daiktų, pvz., saugos modulių dangtelių, mobiliojo telefono laikiklio, kvepalų ar lipdukų. Tokie daiktai gali padaryti žalos, jei automobilis patiria gana stiprų smūgį, dėl kurio išsiskleidžia saugos pagalvės. Nedėkite jokių daiktų ant saugos pagalvės arba tarp savęs ir saugos pagalvės.

## Šoninė saugos pagalvė (jeigu yra)

Priekis

OCDW039037

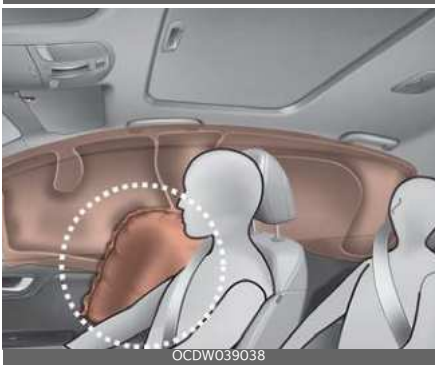
OCDW039038

* Saugos pagalvės automobilyje gali skirtis nuo parodytų iliustracijoje.

Jūsų automobilyje abiejose priekinėse sėdynėse sumontuotos šoninės saugos oro pagalvės. Oro pagalvės paskirtis yra suteikti automobilio vairuotojui ir priekyje sėdinčiam keleiviui papildomą apsaugą kartu su saugos diržais.

Šoninės oro pagalvės išsiskleidžia tik esant tam tikram smūgiui į automobilio šoną ir priklauso nuo smūgio stiprumo, kampo, greičio ir susidūrimo taško. Šoninės saugos pagalvės išsiskleidžia ne visais smūgio į šoną arba vertimosi atvejais.

**⚠ ĮSPĖJIMAS**

Neleiskite keleiviams remtis galva ar kūnu į duris, laikyti rankas ant durų, kišti rankas pro langus ar dėti daiktus tarp durų ir keleivių, kai jie sėdi sėdynėse, prie kurių yra šoninės saugos pagalvės ir (arba) užuolaidėlės.

**✻ PASTABA**

**jeigu yra apsivertimo jutiklis**

- Be to, abiejų pusių šoninės saugos pagalvės išsiskleidžia įvykus tam tikriems apsivertimams.
- Šoninė saugos pagalvė gali išsiskleisti, jei jutiklis situaciją atpažįsta kaip apsivertimą.

**⚠ ĮSPĖJIMAS**

- Šoninė oro pagalvė papildo saugos diržų sistemas ir jų nepakeičia. Todėl visada, kai automobilis juda, privaloma būti prisisegus saugos diržais. Saugos pagalvės išsiskleidžia tik esant tam tikroms šoninio smūgio ar apsivertimo sąlygoms[*1], kurios yra pakankamai pavojingos, kad automobilio keleiviai sunkiai susižalotų.
- Siekiant geriausios šoninės oro pagalvės sistemos suteikiamos apsaugos ir norint išvengti sužalojimų dėl išsiskleidžiančios šoninės oro pagalvės, abu priekyje ir visi gale (jei yra sėdynės) esantys asmenys turi sėdėti vertikalioje padėtyje ir būti prisisegę saugos diržais.
- Nenaudokite kitokių sėdynių apvalkalų.
- Sėdynių apvalkalai gali sumažinti sistemos veikimo efektyvumą arba ji gali visiškai neveikti.
- Kad išvengtumėte netikėto šoninės oro pagalvės išsiskleidimo, dėl kurios galite susižaloti, venkite smūgio į šoninio smūgio jutiklį, kai įjungtas užvedimo jungiklis.
- Jei sėdynė ar sėdynės apvalkalas pažeistas, sistemą turi suremontuoti profesionalus remontininkas.

  „Kia“ rekomenduoja apsilankyti pas įgaliotąjį „Kia“ atstovą / remonto partnerį.

1* Taikoma tik toms transporto priemonėms, kuriose yra įrengtas vertimosi jutiklis.

**⚠ ĮSPĖJIMAS**

**Nedėkite daiktų**

- Nedėkite jokių daiktų ant saugos pagalvės arba tarp savęs ir saugos pagalvės. Be to, netvirtinkite jokių daiktų tose vietose, kur išsiskleidžia saugos pagalvės (durys, durų langai, priekinis ir galinis statramsčiai).
- Nedėkite jokių daiktų tarp durų ir sėdynės. Jie gali tapti pavojingais sviediniais, jei išsiskleistų šoninė saugos pagalvė.
- Nemontuokite jokių priedų ant (šalia) šoninių saugos pagalvių.
- Saugos sumetimais nekabinkite sunkių daiktų ant apsiausto kablių.

## Užuolaidinė saugos pagalvė (jeigu yra)

OCDW039039

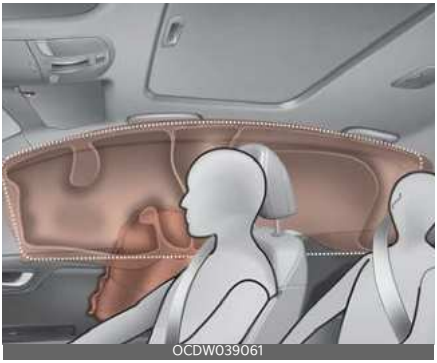
OCDW039061

* Saugos pagalvės automobilyje gali skirtis nuo parodytų iliustracijoje.

Užuolaidinės oro pagalvės įrengtos ant abiejų išilginių stogo laikiklių virš centrinio statramsčio.

Jų paskirtis - apsaugoti ant priekinių sėdynių ir kraštinių galinių sėdynių sėdinčių žmonių galvas įvykus atitinkamam susidūrimui iš šono.

Užuolaidinės oro pagalvės išsiskleidžia tik esant tam tikram smūgiui į automobilio šoną, priklausomai nuo smūgio stiprumo, kampo, greičio ir smūgio. Užuolaidinės saugos pagalvės išsiskleidžia ne nuo kiekvieno šoninio, priekinio ar galinio smūgio arba apsivertimo.

**✻ PASTABA**

**jeigu yra apsivertimo jutiklis**

- Be to, abiejų pusių užuolaidinės oro pagalvės išsiskleidžia tam tikrose vertimosi situacijose.
- Užuolaidinė saugos pagalvė gali išsiskleisti, jei jutiklis situaciją atpažįsta kaip apsivertimą.

**⚠ ĮSPĖJIMAS**

- Tam, kad šoninės ir užuolaidinės oro pagalvės užtikrintų geriausią apsaugą, sėdintieji priekinėse sėdynėse ir galinėse šoninėse sėdynėse turi sėdėti vertikalioje padėtyje ir būti tinkamai prisisegę saugos diržais. Svarbu, kad vaikai sėdėtų tinkamoje vaikų apsaugos sistemoje ant galinės sėdynės.
- Kai vaikai sėdi ant galinių šoninių sėdynių, privaloma naudoti tinkamą vaiko apsaugos sistemą. Vaiko apsaugos sistemą būtina tvirtinti kuo toliau nuo durų ir reikia įsitikinti, kad vaiko apsaugos sistema yra užfiksuota.
- Neleiskite keleiviams remtis galva ar kūnu į duris, laikyti rankas ant durų, kišti rankas pro langus ar dėti daiktus tarp durų ir keleivių, kai jie sėdi sėdynėse, prie kurių yra šoninės saugos pagalvės ir (arba) užuolaidėlės.
- Niekuomet nebandykite atidaryti ar remontuoti jokių šoninės užuolaidinės oro pagalvės sistemos detalių. Jei būtina, sistema turėtų būti įvertinta profesionaliose dirbtuvėse. Kia rekomenduoja apsilankyti pas įgaliotąjį Kia atstovą / remonto partnerį.

Dėl pirmiau pateiktų nurodymų nesilaikymo eismo įvykio metu automobilyje

esantys žmonės gali patirti sužalojimų ar žūti.

**⚠ ĮSPĖJIMAS**

**Nedėkite daiktų**

- Nedėkite jokių daiktų ant saugos pagalvės. Be to, netvirtinkite jokių daiktų tose vietose, kur išsiskleidžia saugos pagalvės (durys, durų langai, priekinis ir galinis statramsčiai, stogo bėgeliai).
- Ant kabliukų drabužiams nekabinkite sunkių ar trapių daiktų.

## Saugos pagalvių susidūrimo jutikliai

A tipas

OCD031065L

OCD031066L

OCD031067L

OCD031068L

OCDW039045

* Faktiniai saugos oro pagalvių smūgio jutikliai gali skirtis nuo parodytų iliustracijoje.

1. SRS valdymo modulis / virtimo jutiklis (jei yra)
2. Priekinio smūgio jutiklis
3. Šoninio slėgio jutikliai
4. Šoninio smūgio jutiklis

B tipas

OCD033069L

OCD031066L

OCD033070L

OCD031068L

OCDW039045

* Faktiniai saugos oro pagalvių smūgio jutikliai gali skirtis nuo parodytų iliustracijoje.

1. SRS valdymo modulis / virtimo jutiklis (jei yra)
2. Priekinio smūgio jutiklis
3. Šoninio slėgio jutikliai
4. Šoninio smūgio jutiklis

**⚠ ĮSPĖJIMAS**

- Netrankykite ir saugokite nuo smūgių tas vietas, kuriose sumontuotos oro pagalvės arba jų jutikliai.

  Priešingu atveju saugos pagalvė gali netikėtai išsiskleisti ir sukelti rimtų ar mirtinų sužalojimų.
- Kaip nors pakeitus jutiklių vietą ar kampą, saugos pagalvės gali išsiskleisti, kai nereikia, arba neišsiskleisti, kai reikia ir taip sukelti rimtų ar mirtinų sužalojimų.

  Todėl nebandykite tvarkyti saugos pagalvių jutiklių ar šalia jų esančių dalių. Sistema turėtų būti įvertinta profesionaliose dirbtuvėse. „Kia“ rekomenduoja apsilankyti pas įgaliotąjį „Kia“ atstovą / remonto partnerį.
- Jei jutiklių kampai pakeičiami dėl priekinio buferio, kėbulo ar B statramsčio, kur įrengti šoninių susidūrimų jutikliai, deformacijų, gali kilti problemų. Tokiu atveju sistema turi būti apžiūrėta profesionaliose dirbtuvėse. Kia rekomenduoja apsilankyti pas įgaliotąjį Kia atstovą / remonto partnerį.
- Jūsų automobilis buvo sukurtas taip, kad sugertų smūgį, ir tam tikrų susidūrimų metu išsiskleistų saugos pagalvės. Bamperio apsaugai montuoti arba bamperiui pakeisti naudokite tik Kia originalias arba atitinkančias standartą dalis. Jei ne, tai gali neigiamai paveikti jūsų automobilio susidūrimo ir oro pagalvės išsiskleidimo efektyvumą.

**⚠ ĮSPĖJIMAS**

**jeigu yra apsivertimo jutiklis**

Jei jūsų automobilyje yra šoninė ir užuolaidinė oro pagalvės, pasukite užvedimo jungiklį į padėtį OFF arba padėtį ACC, kai automobilis velkamas.

Šoninės ir užuolaidinės oro pagalvės išsiskleidžia tada, kai degimas įjungtas ir apsivertimo jutiklis situaciją atpažįsta kaip apsivertimą.

## Kodėl mano oro pagalvė neišsiskleidė per susidūrimą? (Saugos pagalvės išsiskleidimo ir neišsiskleidimo sąlygos)

Kai kurių tipų eismo įvykiuose nesitikima, kad saugos pagalvė galėtų papildomai apsaugoti.

Tai smūgiai į automobilio galą, antrojo ir trečiojo automobilio susidūrimas daugybinių eismo įvykių metu, taip pat smūgiai važiuojant nedideliu greičiu.

### Saugos pagalvių išsiskleidimo sąlygos

### Priekinės saugos pagalvės

Priekinės saugos pagalvės išsiskleidžia priekinio smūgio metu, priklausomai nuo smūgio stiprumo.

OCD031072L

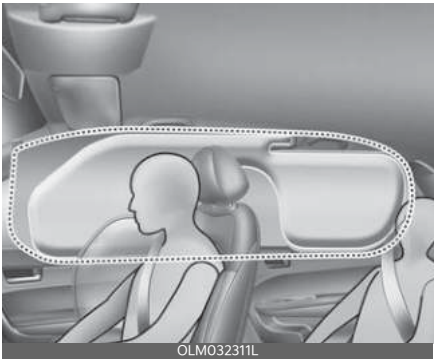
OLM032311L

* Saugos pagalvės automobilyje gali skirtis nuo parodytų iliustracijoje.

## Šoninės ir užuolaidinės saugos pagalvės

Šoninės ir (arba) užuolaidinės oro pagalvės išsiskleidžia, kai šoninio smūgio jutikliai aptinka smūgį, priklausomai nuo jo stiprumo, greičio ar susidūrimo kampo.

Nors priekinės oro pagalvės (vairuotojo ir priekyje sėdinčio keleivio oro pagalvės) išsiskleidžia tik priekinio susidūrimo metu, jos taip pat gali išsiskleisti ir per kitokius susidūrimus, jei priekinio smūgio jutikliai nustato, kad smūgis yra pakankamai stiprus. Šoninės ir užuolaidinės oro pagalvės išsiskleidžia tik šoninio susidūrimo metu, tačiau jos taip pat gali išsiskleisti ir per kitokius susidūrimus, jei šoninio smūgio jutikliai nustato, kad smūgis yra pakankamai stiprus.

Jei automobilio važiuoklė siūbuoja nuo kelio nelygumų ar duobėtų kelių, oro pagalvės gali išsiskleisti. Remontuojamais keliais ar automobilių eismui nepritaikytais paviršiais važiuokite atsargiai, kad netyčia neišsiskleistų saugos pagalvės.

**✻ PASTABA**

**jeigu yra apsivertimo jutiklis**

Be to, šoninės ir užuolaidinės saugos pagalvės išsiskleis, jei jutiklis nustatys, kad automobilis verčiasi.

## Sąlygos, kurioms esant saugos pagalvės neišsiskleis

OCD031073L

- Jei automobilis susiduria važiuodamas nedideliu greičiu, saugos pagalvės gali neišsiskleisti. Saugos pagalvės neišsiskleis, kadangi tokių susidūrimų metu pakanka apsaugos, kurią suteikia saugos diržai.

OCD031074L

- Priekinės oro pagalvės neturi išsiskleisti smūgio į automobilio galą metu, kadangi smūgio jėgos veikiami keleiviai lošiasi atgal. Tokiu atveju išsiskleidusios saugos pagalvės nesuteiks jokios papildomos apsaugos.

OCD031072L

- Priekinės pagalvės gali neišsiskleisti smūgio į šoną metu, kadangi keleiviai juda šoninio smūgio kryptimi, tad išsiskleidusi priekinė pagalvė papildomos apsaugos nesuteiks.

  Vis dėlto šoninės ir užuolaidinės oro pagalvės gali išsiskleisti priklausomai nuo smūgio stiprumo, automobilio greičio ir susidūrimo kampų.

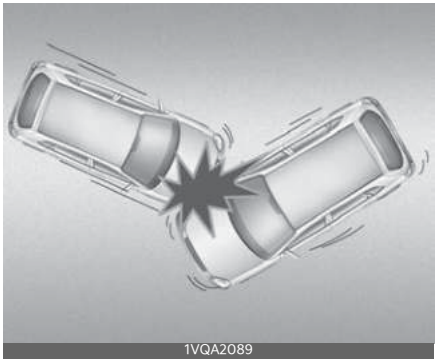
1VQA2089

- Automobiliui patyrus smūgį į kampą, smūgio jėgos veikiami keleiviai gali pasvirti tokia kryptimi, kur saugos pagalvės nesuteiks papildomos apsaugos, tad smūgio jutikliai gali neduoti saugos pagalvėms signalo išsiskleisti.

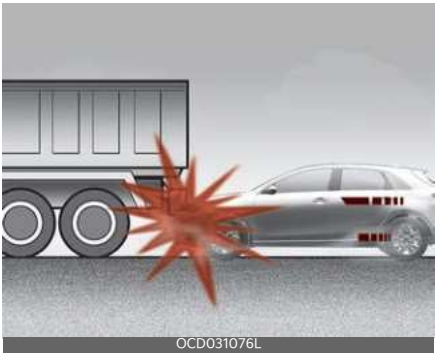
OCD031076L

- Dažnai prieš pat smūgį vairuotojai staigiai stabdo. Staigiai stabdant, automobilio priekinė dalis nusileidžia ir automobilis palenda po aukštesnę važiuoklę turinčia transporto priemone. Esant tokiai situacijai oro pagalvės gali neišsiskleisti, nes dėl tokio palindimo gali reikšmingai pasikeisti jutiklių aptinkamos greičio mažinimo jėgos.

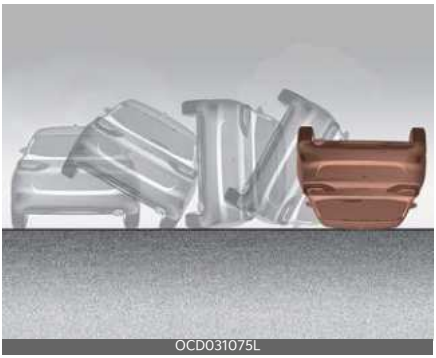
OCD031075L

- Nors automobilyje yra įrengtos šoninės ir užuolaidinės oro pagalvės, daugeliu vertimosi atvejų jos neišsiskleidžia.

**✻ PASTABA**

Tačiau šoninės ir (arba) užuolaidinės saugos pagalvės gali išsiskleisti, kai automobilis apvirsta dėl susidūrimo su šoniniu smūgiu, jei transporto priemonėje įrengtos šoninės ir (arba) užuolaidinės saugos pagalvės.

**✻ PASTABA**

**jeigu yra apsivertimo jutiklis**

Šoninės ir užuolaidinės saugos pagalvės gali išsiskleisti, jei jutiklis nustatys, kad automobilis verčiasi.

**✻ PASTABA**

**be apsivertimo jutiklio**

Tačiau šoninės ir (arba) užuolaidinės saugos pagalvės gali išsiskleisti, kai automobilis apvirsta dėl susidūrimo su šoniniu smūgiu, jei transporto priemonėje įrengtos šoninės ir (arba) užuolaidinės saugos pagalvės.

OCD031077L

- Saugos pagalvės gali neišsiskleisti, jei automobilis atsitrenkia į tokias kliūtis, kaip elektros stulpai ar medžiai, kai smūgio vieta sukoncentruota vienoje vietoje ir susidūrimo jėga neperduodama jutikliams.

## Papildomos apsaugos sistemos SRS priežiūra

Papildomos apsaugos sistemai SRS nereikalinga jokia priežiūra ir joje nėra tokių dalių, kurias saugiai galėtumėte remontuoti patys. Jei nepasirodo SRS saugos pagalvių įspėjimo lemputė ar neišsijungia, sistemą turėtų patikrinti profesionalus remontininkas.

„Kia“ rekomenduoja apsilankyti pas įgaliotąjį „Kia“ atstovą / remonto partnerį.

**⚠ ĮSPĖJIMAS**

- SRS detalių ar laidų keitimas, įskaitant bet kokių ženkliukų dėjimą ant kaladėlės dangtelių ar korpuso struktūros keitimus, gali neigiamai paveikti SRS veikimą ir sukelti sužalojimų ateityje.
- Saugos pagalvių dangtelius valykite tik švelniu sausu ar paprastu vandeniu sudrėkintu skudurėliu. Tirpikliai ar valikliai gali neigiamai paveikti saugos pagalvių dangtelius ir tinkamą sistemos veikimą.

- Ant saugos pagalvių modulių ant vairo, prietaisų skydo ar keleivio skydelio virš pirštinių dėtuvės neturi būti jokių daiktų, nes stipraus smūgio atveju išsiskleidus saugos pagalvėms tokie daiktai gali sužaloti.
- Išsiskleidus saugos pagalvėms, sistema turi būti pakeista profesionaliose dirbtuvėse. „Kia" rekomenduoja apsilankyti pas įgaliotąjį „Kia" atstovą / remonto partnerį.
- Negadinkite ir neatjunkite SRS laidų ar kitų SRS sistemos dalių. Priešingu atveju galite susižaloti atsitiktinai išsiskleidus saugos pagalvėms ar netyčia išjungdami SRS sistemą.
- Jei saugos pagalvių sistemos elementus reikia utilizuoti arba jei automobilį reikia atiduoti perdirbėjams, būtina imtis tam tikrų atsargumo priemonių. Įgaliotasis „Kia" tarpininkas žino šiuos įspėjimus ir jums gali suteikti reikiamos informacijos. Nesiimdami šių atsargumo priemonių ir procedūrų rizikuojate susižaloti.
- Jei jūsų automobilis buvo užlietas, kilimėliai sudrėkę ar yra vandens ant grindų, nebandykite užvesti variklio; tokiu atveju jūsų automobilis turi būti patikrintas profesionaliose dirbtuvėse. „Kia" rekomenduoja susisiekti su įgaliotuoju „Kia" atstovu / remonto partneriu.

## Papildomi įspėjimai dėl saugos

- **Niekada neleiskite keleiviams važiuoti bagažinėje ar ant nulenktos galinės sėdynės.** Visi keleiviai turi sėdėti vertikalioje padėtyje, atsirėmę į sėdynės atlošą, prisisegę saugos diržais ir kojas padėję ant grindų.
- **Automobiliui važiuojant, keleiviai negali išlipti ar keistis vietomis.** Per eismo įvykį ar staigiai stabdant saugos diržu neprisisegęs keleivis gali atsitrenkti į automobilio konstrukcijos elementus, į kitus keleivius arba iškristi iš automobilio.
- **Vienas saugos diržas buvo sukurtas vienam keleiviui.** Jei vienu saugos diržu naudojasi daugiau nei vienas asmuo, eismo įvykio metu jie gali patirti rimtų ar mirtinų sužalojimų
- **Nekabinkite ir nesekite jokių priedų ant saugos diržų.** Nuo prietaisų, kurie, kaip teigiama, suteikia daugiau komforto keleiviui arba nespaudžia kūno, saugos diržų teikiama apsauga gali pablogėti, ir padidės sunkaus kūno sužalojimo tikimybė per eismo įvykį.
- **Keleiviai tarp savęs ir saugos pagalvių neturėtų dėti sunkių ar aštrių daiktų.** Skleidžiantis saugos pagalvei, ant kelių ar burnoje esantys sunkūs ar aštrūs daiktai gali sužaloti.
- **Pasirūpinkite, kad keleiviai būtų kuo toliau nuo saugos pagalvių dangtelių.** Visi keleiviai turi sėdėti vertikalioje padėtyje, atsirėmę į sėdynės atlošą, prisisegę saugos diržais ir kojas padėję ant grindų. Skleidžiantis saugos pagalvei, per arti saugos pagalvių dangtelių esantys keleiviai gali būti sužaloti.
- **Šalia saugos pagalvių dangtelių ar ant jų nedėkite daiktų.** Bet kokie šalia saugos pagalvių dangtelių ar ant jų esantys daiktai gali trukdyti normaliam saugos pagalvių sistemos veikimui.
- **Nekeiskite priekinių sėdynių.** Perdarytos priekinės sėdynės gali trukdyti papildomos apsaugos sistemos jutikliams ar šoninėms saugos pagalvėms.

- **Nedėkite daiktų po priekinėmis sėdynėmis.** Po priekinėmis sėdynėmis padėti daiktai gali trukdyti papildomos apsaugos sistemos jutikliams arba išvedžiotiems laidams.
- **Niekada kūdikio ar vaiko nelaikykite ant kelių.** Eismo įvykio metu kūdikis ar vaikas gali patirti rimtų ar mirtinų sužalojimų. Visi kūdikiai ir vaikai turėtų būti tinkamai įrengtose tinkamose vaiko kėdutėse ar prisegti saugos diržais ant galinių sėdynių.

**⚠ ĮSPĖJIMAS**

- Dėl netinkamos sėdėjimo padėties ar vietos keleiviai gali būti nublokšti per arti besiskleidžiančios saugos pagalvės, trenktis į vidaus struktūrą ar būti išsviesti iš automobilio ir taip patirti sunkių ar mirtinų sužalojimų.
- Visada sėdėkite tiesiai per vidurį sėdynės, atsirėmę į statmenai pakeltą sėdynės atlošą, prisisegę saugos diržais, patogiai ištiesę kojas ir pėdomis atsirėmę į grindis.

## Papildoma įranga ir pakeitimai automobilyje su saugos pagalvėmis

Jei pakeisite automobilio rėmą, buferius, priekio ar šono metalines detales arba važiuoklės aukštį, tokie pakeitimai gali neigiamai paveikti automobilio saugos pagalvių sistemą.

## Saugos pagalvių įspėjamosios etiketės

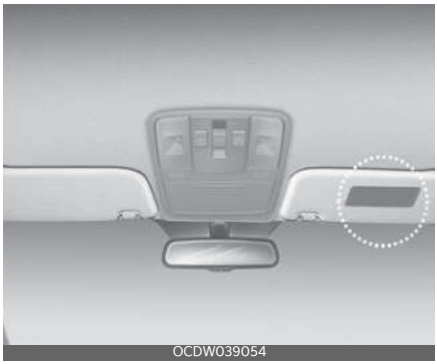


Oro pagalvių įspėjamosios etiketės atkreipia vairuotojo ir keleivių dėmesį į galimus oro pagalvių sistemos pavojus.

Atminkite, kad šie vyriausybės įspėjimai yra susiję su vaikams kylančia rizika. Taip pat norėtume, kad žinotumėte, kokia rizika kyla suaugusiesiems. Ji aprašyta ankstesniuose puslapiuose.

# Šio automobilio ypatybės 4

**Mygtukai ..... 4-6**
• Įrašykite mygtuko numerį ..... 4-6
• Baterijos keitimas ..... 4-6
• Rakto naudojimas ..... 4-7
**Nuotolinė beraktė sistema ..... 4-8**
• Nuotolinės beraktės sistemos naudojimas ..... 4-8
• Su siųstuvu susijusios atsargumo priemonės ..... 4-10
**Išmanusis raktas ..... 4-11**
• Išmaniojo rakto funkcijos ..... 4-11
• Atsargumo priemonės naudojantis išmaniuoju raktu ..... 4-13
**Imobilizavimo sistema ..... 4-14**
• Transporto priemonės be išmaniųjų raktų sistemos ..... 4-14
• Automobiliai su išmaniojo rakto sistema ..... 4-14
**Apsaugos nuo vagysčių sistema ..... 4-15**
• Įjungimo etapas ..... 4-16
• Vagystės signalizacijos etapas ..... 4-17
• Atjungimo etapas ..... 4-17
**Durų užraktai ..... 4-18**
• Durų užraktų valdymas iš išorės ..... 4-18
• Durų užraktų valdymas iš vidaus ..... 4-19
• Smūgio jutiklių durų atrakinimo sistema ..... 4-21
• Greičio jutiklinė durų užrakto sistema ..... 4-21
• Blokavimo spynos ..... 4-21
• Galinių durų užraktas su apsauga nuo vaikų ..... 4-21
• įspėjimo apie gale sėdinčius keleivius (ROA) sistema ..... 4-22
**Bagažinės dangtis ..... 4-23**
• Bagažinės dangtis be elektrinio valdymo ..... 4-23
• Bagažinės dangčio uždarymas ..... 4-24
• Avarinis bagažinės dangčio atidarymas ..... 4-25
• elektra valdomas bagažinės dangtis ..... 4-26

# 4 Šio automobilio ypatybės


• Išmanusis bagažinės dangtis ..... 4-32

**Langai ..... 4-36**

• Elektriniai langai ..... 4-37
• Nuotolinio langų uždarymo / atidarymo sistema ..... 4-39

**Variklio dangtis ..... 4-41**

• Variklio dangčio atidarymas ..... 4-41
• Atidaryto variklio dangčio įspėjimas ..... 4-42
• Variklio dangčio uždarymas ..... 4-42

**Degalų pylimo angos dangtelis ..... 4-43**

• Degalų pylimo angos dangtelio atidarymas ..... 4-43
• Degalų bako durelių uždarymas ..... 4-44

**Panoraminis stoglangis ..... 4-45**

• Elektra valdoma stoglangio užuolaida ..... 4-46
• Pakėlimas / nuleidimas ..... 4-46
• Atidarymas / uždarymas paslenkant ..... 4-47
• Automatinis judėjimas atgal ..... 4-47
• Stoglangio valdymo nustatymas į pradinę padėtį ..... 4-48
• Įspėjimas apie atidarytą stoglangį ..... 4-49

**Vairas ..... 4-50**

• Elektrinis vairo stiprintuvas (EPS) ..... 4-50
• Vairo pokrypio kampo ir aukščio reguliavimas ..... 4-51
• Šildomas vairas ..... 4-51
• Garsinis signalas ..... 4-52

**Veidrodėliai ..... 4-52**

• Vidinis galinio vaizdo veidrodėlis ..... 4-52
• Išorinis galinio vaizdo veidrodėlis ..... 4-53

**Prietaisų skydelis ..... 4-56**

• Prietaisų skydelio valdymas ..... 4-57
• Indikatoriai ..... 4-57
• Pavarų dėžės pavarų svirties padėties indikatorius ..... 4-62

# Šio automobilio ypatybės 4

**LCD ekranas ..... 4-65**
• LCD ekrano valdymas ..... 4-65
• LCD ekrano režimai ..... 4-66
• Kelionės informacija (kelionės kompiuteris) ..... 4-75
• Įspėjamieji pranešimai ..... 4-78
**Įspėjamieji ir informaciniai rodikliai ..... 4-84**
• įspėjamosios lemputės ..... 4-84
• Indikatoriai ..... 4-90
**Žibintai ..... 4-94**
• Akumuliatoriaus energijos taupymo funkcija ..... 4-94
• Priekinių žibintų palydos funkcija ..... 4-94
• Pasitikimo priekiniais žibintais funkcija ..... 4-95
• Žibintų valdymas ..... 4-95
• Tolimųjų šviesų veikimas ..... 4-96
• Pagalbinė tolimųjų šviesų valdymo sistema (HBA) ..... 4-97
• Posūkių ir eismo juostos keitimo signalų valdymas ..... 4-100
• priekiniai rūko žibintai ..... 4-100
• Galinis rūko žibintas ..... 4-101
• Darbiniai gabaritiniai žibintai ..... 4-101
• Priekinių žibintų aukščio nustatymas ..... 4-101
**Valytuvai ir apliejikliai ..... 4-102**
• Priekinio stiklo valytuvai ..... 4-103
• Priekinio stiklo plovikliai ..... 4-104
• Galinio lango valytuvo ir plautuvo jungiklio valdymas ..... 4-105
• Šildomas apliejiklio purkštukas ..... 4-106
**Salono apšvietimas ..... 4-106**
• Automatinė išjungimo funkcija ..... 4-106
• Skaitymo lemputė ..... 4-106
• Salono apšvietimo lemputė ..... 4-107
• Asmeninė lemputė ..... 4-107
• Bagažinės šviesa ..... 4-108
• Salono veidrodėlio lemputė ..... 4-108

# 4 Šio automobilio ypatybės


• Pirštinių dėtuvės lemputė ..... 4-109

**Atšildymas ..... 4-109**

• Galinio lango šildymo mygtukas ..... 4-109

**Mechaniškai valdoma klimato kontrolės sistema ..... 4-111**

• Šildymas ir oro kondicionavimas ..... 4-112
• Sistemos darbas ..... 4-115

**Automatinė klimato kontrolės sistema ..... 4-117**

• Automatinis šildymas ir oro kondicionavimas ..... 4-118
• Neautomatinis šildymas ir oro kondicionavimas ..... 4-118
• Sistemos darbas ..... 4-124
• Klimato kontrolės oro filtras ..... 4-126
• Oro kondicionavimo sistemos šaldomosios medžiagos etiketė ..... 4-127
• Patikrinkite oro kondicionavimo sistemos šaldomosios medžiagos kiekį ir kompresoriaus alyvos lygį ..... 4-127

**Priekinio stiklo šildymas ir džiovinimas ..... 4-128**

• Mechaniškai valdoma klimato kontrolės sistema ..... 4-129
• Automatinė klimato kontrolės sistema ..... 4-129
• Automatinė aprasojusio stiklo džiovinimo sistema (tik su automatine klimato kontrolės valdymo sistema) ..... 4-130
• Automatinė vėdinimo sistema ..... 4-131
• Aktyvinta naudojant stiklo plovimo skystį ..... 4-131
• Stoglangio vidaus oro recirkuliacija ..... 4-132
• Recirkuliacijos režimas „Plus“ ..... 4-132

**Daiktų dėtuvės ..... 4-132**

• Centrinė dėtuvė ..... 4-132
• Stumdomas porankis ..... 4-133
• Pirštinių dėtuvė ..... 4-133
• Saulės akinių laikiklis ..... 4-133
• Bagažo tinklelis (laikiklis) ..... 4-134
• Bagažo dėklas ..... 4-134

# Šio automobilio ypatybės 4


• Padidinti krovinių erdvę ..... 4-135
• Bagažo skyriaus dėtuvė ..... 4-135
• bagažo skyriaus dėtuvė ..... 4-136

**Salono įranga ..... 4-136**

• Aplinkos šviesa ..... 4-136
• Peleninė ..... 4-136
• Puodelio laikiklis ..... 4-137
• Saulės skydelis ..... 4-138
• Sėdynės šildymas ..... 4-138
• Sėdynių vėsinimo įtaisas (oru vėsinamos sėdynės) (jei yra) ..... 4-140
• Maitinimo kištukinis lizdas ..... 4-140
• USB įkroviklis ..... 4-141
• Belaidė išmaniojo telefono įkrovos sistema ..... 4-142
• Grindų kilimėlio laikiklis (-iai) ..... 4-144
• Drabužių pakaba ..... 4-145
• Bagažinės uždangalas ..... 4-145
• Pirkinių krepšio laikiklis ..... 4-146
• Užtvarinis tinklas ..... 4-146
• Bagažo skyriaus uždangalas ..... 4-148
• Bagažo bėgelių sistema ..... 4-149

**Išorės įranga ..... 4-151**

• Ant stogo tvirtinamas bagažo rėmas ..... 4-151

**Informacijos ir pramogų sistema ..... 4-152**

• Informacijos ir pramogų sistema ..... 4-152

# Šio automobilio ypatybės

## Mygtukai

**⚠ ĮSPĖJIMAS**

Palikti vaikus be priežiūros automobilyje su užvedimo raktu (išmaniuoju raktu) yra pavojinga, net jei raktas nėra užvedimo jungiklyje arba užvedimo mygtukas yra padėtyje ACC (įtaisai) arba ON (įjungimas).

Vaikai kopijuoja suaugusiuosius ir gali raktą įkišti į užvedimo jungiklį arba paspausti užvedimo mygtuką. Naudodamiesi užvedimo raktu (išmaniuoju raktu), vaikai gali valdyti elektra valdomus langus ar kitus valdiklius. Automobilis net gali pajudėti iš vietos ir sukelti sunkius ar net mirtinus kūno sužalojimus. NIEKADA nepalikite raktelių transporto priemonėje su neprižiūrimais vaikais, kai variklis veikia.

## Įrašykite mygtuko numerį

Rakto kodo numeris yra įantspauduojamas ant raktų kodo žymos, pritvirtintos prie raktų rinkinio. Pametus raktus „Kia“ rekomenduoja kreiptis į įgaliotąją „Kia“ atstovybę / paslaugų partnerį. Nuimkite rakto kodo žymą ir laikykite ją saugioje vietoje. Be to, užsirašykite rakto kodo numerį ir laikykite jį saugioje, patogioje vietoje, bet ne automobilyje.

**⚠ ĮSPĖJIMAS**

„Kia“ rekomenduoja naudoti atsargines dalis, įsigytas iš įgalioto „Kia“ atstovo / techninės priežiūros partnerio. Jei naudojamas atsarginis raktas, užvedimo jungiklis gali negrįžti į PADĖTĮ PO PALEIDIMO. Jei taip atsitiktų, starteris veiks toliau, sugadindamas starterio variklį ir galimą gaisrą dėl pernelyg didelės laidų srovės.

## Baterijos keitimas

OCD041490L

Siųstuve yra 3 voltų ličio maitinimo elementas, kuris paprastai veikia keletą metų. Jei reikia pakeisti, atlikite toliau nurodytus veiksmus.

1. Įkiškite ploną įrankį į lizdą ir švelniai atidarykite siųstuvo arba išmaniojo rakto dangtelį.
2. Pakeiskite bateriją nauja (CR2032). Keisdami bateriją įsitikinkite, kad baterijos padėtis yra teisinga.
3. Įdėkite bateriją atvirkštine išėmimui tvarka.

Jei reikia pakeisti siųstuvą, „Kia“ rekomenduoja apsilankyti pas įgaliotąjį „Kia“ atstovą / remonto partnerį.

**⚠ ĮSPĖJIMAS**

**ŠIAME GAMINYJE YRA DISKINIS MAITINIMO ELEMENTAS**

Praryta diskinė ličio baterija per 2 valandas gali sukelti sunkius ar net mirtinus sužalojimus.

Laikykite vaikams neprieinamoje vietoje.

Jei manote, kad baterijos galėjo būti prarytos arba patekti į kurios nors kūno

dalies vidų, nedelsdami kreipkitės į gydytoją.

**⚠ DĖMESIO**

- Beraktės sistemos siųstuvas yra sukurtas taip, kad galėtumėte daugelį metų juo naudotis be rūpesčių, tačiau, veikiant drėgmei ar statinei elektrai, jis gali sugesti. Jei norite pakeisti nuotolinį raktą arba išmanųjį raktą, „Kia“ rekomenduoja apsilankyti pas įgaliotąjį „Kia“ pardavėją / aptarnavimo partnerį.
- Naudojant netinkamą maitinimo elementą siųstuvo arba išmaniojo rakto veikimas gali sutrikti. Būtinai naudokite tinkamą bateriją.
- Siekdami išvengti siųstuvo arba išmaniojo rakto pažeidimų, stenkitės jo nenumesti ir nesušlapinti, taip pat jį saugokite nuo karščio ar saulės spindulių poveikio.

**⚠ DĖMESIO**

Netinkamoje vietoje išmestas maitinimo elementas gali būti žalingas aplinkai ir žmonių sveikatai. Atiduokite panaudotas baterijas į tokių atliekų surinkimo vietas pagal vietos įstatymus ar reglamentus.

## Rakto naudojimas

### Užlenkiamas raktas (jeigu yra)

Užlenkiamas raktas

OCD041487L

- Norėdami išskleisti raktą, paspauskite atleidimo mygtuką, tada klavišas bus išskleidžiamas automatiškai.
- Norėdami suskleisti raktą, lenkite jį rankiniu būdu spausdami atleidimo mygtuką.

**⚠ DĖMESIO**

Nelenkite mygtuko nepaspaudę atleidimo mygtuko. Galite sugadinti produktą.

## Išmanusis raktas (jeigu yra)

Išmanusis raktas

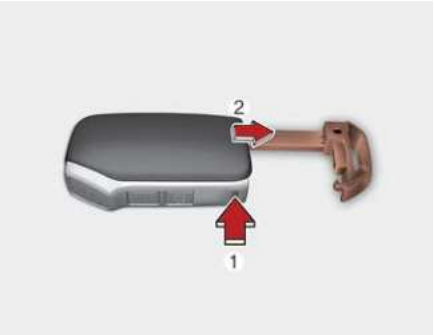


OCD041489L

- Norėdami išimti mechaninį raktą, paspauskite ir laikykite atleidimo mygtuką (1) ir ištraukite mechaninį raktą (2).
- Norėdami vėl įdėti mechaninį raktą, įkiškite raktą į skylę ir stumkite, kol išgirsite spragtelėjimą.

# Nuotolinė beraktė sistema (jeigu yra)

## Nuotolinės beraktės sistemos naudojimas

Užlenkiamas raktas

OCD041488L

Išmanusis raktas - A tipas

OCD041491L

Išmanusis raktas - B tipas

OCD041492L

## Užraktas (1)

Visos durys (įskaitant bagažinės duris) yra užrakinamos, jei paspaudžiamas užrakto mygtukas, kai visos durys yra uždarytos.

Vieną kartą mirktelės avariniai žibintai, pranešdami, kad visos durys yra užrakintos.

Tačiau jei durys, variklio gaubtas arba bagažinės durys lieka atidarytos, avariniai žibintai neveiks. Jei paspaudus užrakto mygtuką variklio gaubtas ir bagažinės dangtis uždaromi, avariniai įspėjamieji žibintai mirkteli vieną kartą.

## Atrakinti (2)

Visos durys (ir bagažinės durelės) atrakinamos, jei paspaudžiamas atrakinimo mygtukas.

Du kartus mirktelės avariniai žibintai, pranešdami, kad visos durys yra atrakintos.

Paspaudus šį mygtuką, durys užsirakins automatiškai, nebent atidarysite duris per 30 sekundžių.

## Bagažinės dangčio atrakinimas (3) (jeigu yra)

Bagažinės dangtis atrakinamas, jei mygtukas paspaudžiamas ilgiau nei 1 sekundę.

Avarinės lemputės sumirksės vieną kartą, nurodydamos, kad sistema įjungta.

Tačiau paspaudus šį mygtuką bagažinės dangtis užsirakins automatiškai, nebent atidarysite bagažinės dangtį per 30 sekundžių.

Taip pat, kai bagažinės dangtis atidaromas ir uždaromas, jis bus automatiškai užrakintas.

Kai bagažinės durys užrakintos ir išmanusis raktas yra jūsų rankose, paspauskite bagažinės atidarymo jungiklį. Tada bagažinės dangtis bus atidarytas.

* Ant mygtuko užrašytas žodis „HOLD“ praneša, kad turite paspausti ir palaikyti mygtuką 1 sekundę.

## Nuotolinis paleidimas (4) (jei yra)

Galite užvesti transporto priemonę naudodamiesi nuotolinio paleidimo mygtuku (4), esančiu išmaniajame rakte.

Norėdami užvesti transporto priemonę nuotoliniu būdu:

- Užrakinkite duris paspausdami užrakto mygtuką (1) atsitraukę 10 metrų (32 pėdų) atstumu nuo transporto priemonės.
- Paspauskite nuotolinio paleidimo mygtuką ilgiau nei 2 sekundes per 4 sekundes po durų užrakinimo.

Vieną kartą paspauskite nuotolinio paleidimo mygtuką, kad išjungtumėte automobilį. Jeigu neatliksite jokių automobilio valdymo / vairavimo veiksmų, automobilis bus išjungtas praė-

jus 10 minučių po nuotolinio automobilio užvedimo momento.

**⚠ DĖMESIO**

- Nuotolinis paleidimas neveiks, jei viršysite maksimalų atstumą (apie 10 m).
- Tam, kad tenkintumėte savo šalies išmetamųjų teršalų reikalavimus, neleiskite variklio ilgai tuščiąja eiga.
- Pagal jūsų šalies įstatymus gali būti apribotas nuotolinio paleidimo funkcijos naudojimas. Prieš naudodami šią nuotolinio paleidimo sistemą, turėtumėte susipažinti su savo nacionaliniais teisės aktais.
- Norint naudoti nuotolinio paleidimo funkciją, automobilis turi būti P (stovėjimo) padėtyje.
- Nuotolinis variklio paleidimas negalimas, kai atidarytas variklio dangtis arba bagažinės dangtis.

## Su siųstuvu susijusios atsargumo priemonės

**✻ PASTABA**

Siųstuvas neveiks, jei bus bet kuris iš šių atvejų:

- Uždegimo raktelis įkištas į užvedimo jungiklį.
- Esate už veikimo spindulio (apie 10 m) ribų.
- Siųstuvo baterija yra išsekusi.
- Signalą gali blokuoti kiti automobiliai ar kliūtys.
- Labai žema aplinkos temperatūra.
- Siųstuvas yra arti radijo bangų siųstuvo, tokio kaip radijo stotis ar oro uostas, kuris gali trukdyti siųstuvo darbui.

Kai siųstuvas veikia netinkamai, atidarykite ir uždarykite duris naudodami užvedimo raktą. Jei turite problemų su siųstuvu, „Kia“ rekomenduoja kreiptis į įgaliotąjį „Kia“ atstovą / aptarnavimo partnerį.

- Jei siųstuvas yra arti mobiliojo telefono arba išmaniojo telefono, siųstuvo signalas gali būti užblokuotas įprastu jūsų mobiliojo telefono ar išmaniojo telefono veikimu. Tai ypač aktualu, kai telefonas yra aktyvus: juo skambinama, atsiliepiama, rašomos žinutės ir (arba) siunčiami ar priimami elektroniniai laiškai.

  Venkite dėti siųstuvą ir mobilųjį telefoną arba išmanųjį telefoną į tas pačias kelnių ar striukės kišenes ir išlaikykite pakankamą atstumą tarp dviejų prietaisų.

**⚠ DĖMESIO**

- Saugokite siųstuvą nuo vandens ir bet kokių skysčių. Jei beraktė sistema neveikia dėl vandens ar skysčių poveikio, gamintojo automobilio garantija jai netaikoma.
- Siųstuvą laikykite atokiau nuo elektromagnetinių medžiagų, kurios elektromagnetinėms bangoms neleidžia pasiekti rakto paviršiaus.

**⚠ DĖMESIO**

Tokie pakeitimai ar modifikacijos, kurių aiškiai nepatvirtino už atitiktį atsakinga šalis, gali panaikinti naudotojo teisę naudoti įrangą. Jei beraktė sistema neveikia dėl tokių pakeitimų ar modifikacijų, kurių aiškiai nepatvirtino už atitiktį atsakinga šalis, gamintojo automobilio garantija jai netaikoma.

## Išmanusis raktas (jeigu yra)

A tipas

OCD041491L

B tipas

OCD041492L

Naudodami išmanųjį raktą, galite užrakinti arba atrakinti duris (įskaitant bagažinės duris) ir net užvesti variklį neįkišę rakto.

Išmaniojo rakto mygtukų funkcijos yra panašios į užlenkiamo rakto funkcijas.

## Išmaniojo rakto funkcijos

OCDW049001

Nešiodami išmanųjį raktą, galite užrakinti ir atrakinti transporto priemonės duris (ir bagažinės duris). Taip pat galite užvesti variklį. Norėdami gauti daugiau informacijos, skaitykite toliau.

### Užrakinimas (1)

Paspaudus priekinių vairuotojo pusės durų rankenų mygtuką, kai visos durys uždarytos ir neužrakintos, visos durys užrakinamos. Jei visos durys (įskaitant bagažinės duris) ir variklio gaubtas yra uždaryti, avariniai įspėjamieji žibintai vieną kartą mirkteli parodydami, kad visos durys (įskaitant bagažinės duris) yra užrakintos.

Mygtukas veikia tik tada, kai išmanusis raktas yra 0,7-1 m (28-40 colių) atstumu nuo išorinės durų rankenos. Jei norite įsitikinti, ar durys užrakintos, patraukite vairuotojo pusės durelių rankeną.

Net jei paspausite išorinės durų rankenos mygtukus, durys neužsiblokuos ir 3 sekundes skambės varpelis, jei įvyks bet kuris iš šių dalykų:

- Išmanusis raktas yra automobilyje.
- Variklio paleidimo/sustabdymo mygtukas yra ACC arba ON padėtyje.

- Visos durys, išskyrus galinį dangtį, yra atidarytos.

## Atrakinimas (2)

Paspaudus priekinių vairuotojo pusės durų rankenų mygtuką, kai visos durys uždarytos ir užrakintos, atrakinamos visos durys. Du kartus mirktelės avariniai žibintai, pranešdami, kad visos durys yra atrakintos.

Mygtukas veikia tik tada, kai išmanusis raktas yra 0,7-1 m (28-40 colių) atstumu nuo išorinės durų rankenos.

Kai išmanusis raktas atpažįstamas 0,7-1 m (28-40 colių) atstumu nuo priekinių durų išorinės rankenos, kiti žmonės taip pat gali atidaryti duris neturėdami išmaniojo rakto.

Paspaudus šį mygtuką, durys užsirakins automatiškai, nebent atidarysite duris per 30 sekundžių.

## Bagažinės dangčio atrakinimas (3)

Jei esate ne toliau kaip 0,7-1 m (28-40 colių) nuo išorinės bagažinės dangčio rankenos ir turite išmanųjį raktą, bagažinės dangtis atsirakins ir atsidarys, kai paspausite bagažinės dangčio rankenos jungiklį.

Avarinės lemputės sumirksės vieną kartą, nurodydamos, kad sistema įjungta.

Taip pat, kai bagažinės dangtis atidaromas ir uždaromas, jis bus automatiškai užrakintas.

## Nuotolinis paleidimas (4) (jei yra)

Galite užvesti transporto priemonę naudodamiesi nuotolinio paleidimo mygtuku (4), esančiu išmaniajame rakte.

Norėdami užvesti transporto priemonę nuotoliniu būdu:

- Užrakinkite duris paspausdami užrakto mygtuką (1) atsitraukę 10 metrų (32 pėdų) atstumu nuo transporto priemonės.
- Paspauskite nuotolinio paleidimo mygtuką ilgiau nei 2 sekundes per 4 sekundes po durų užrakinimo.

Vieną kartą paspauskite nuotolinio paleidimo mygtuką, kad išjungtumėte automobilį. Jeigu neatliksite jokių automobilio valdymo / vairavimo veiksmų, automobilis bus išjungtas praėjus 10 minučių po nuotolinio automobilio užvedimo momento.

**⚠ DĖMESIO**

- Nuotolinis paleidimas neveiks, jei viršysite maksimalų atstumą (apie 10m).
- Tam, kad tenkintumėte savo šalies išmetamųjų teršalų reikalavimus, neleiskite variklio ilgai tuščiąja eiga.
- Pagal jūsų šalies įstatymus gali būti apribotas nuotolinio paleidimo funkcijos naudojimas. Prieš naudodami šią nuotolinio paleidimo sistemą, turėtumėte susipažinti su savo nacionaliniais teisės aktais.
- Norint naudoti nuotolinio paleidimo funkciją, automobilis turi būti P (stovėjimo) padėtyje.
- Nuotolinis variklio paleidimas negalimas, kai atidarytas variklio dangtis arba bagažinės dangtis.

## Užvedimas

Jūs galite užvesti variklį neįkišdami į spynelę rakto. Daugiau informacijos žr."ENGINE START / STOP mygtukas (jeigu yra)" puslapyje 5-8.

## Atsargumo priemonės naudojantis išmaniuoju raktu

**✻ PASTABA**

- Jei dėl kokių nors priežasčių pamesite savo išmanųjį raktą, negalėsite užvesti variklio. Jei reikia, vilkite transporto priemonę, kreipkitės į profesionalų dirbtuves. „Kia“ rekomenduoja susisiekti su įgaliotuoju „Kia“ atstovu / remonto partneriu.
- Vienoje transporto priemonėje galima užregistruoti ne daugiau kaip 2 išmaniuosius raktus. Pametus išmanųjį raktą, „Kia“ rekomenduoja kreiptis į įgaliotąjį „Kia“ atstovą / aptarnavimo partnerį.
- Išmanusis raktas neveiks, jei įvyks kuris nors iš šių atvejų:
  - Išmanusis raktas yra netoli radijo siųstuvo, pvz., radijo stoties arba oro uosto, kuris gali trukdyti normaliam išmaniojo rakto veikimui.
  - Išmanusis raktas yra netoli dvipusio ryšio radijo telefono ar mobiliojo telefono.
  - Netoli jūsų automobilio naudojamas kito automobilio išmanusis raktas.

    Kai išmanusis raktas neveikia tinkamai, atidarykite ir uždarykite duris mechaniniu raktu. Jei kyla problemų dėl išmaniojo rakto, „Kia“ rekomenduoja kreiptis į įgaliotąjį „Kia“ atstovą / aptarnavimo partnerį.
- Jei siųstuvas yra arti mobiliojo telefono arba išmaniojo telefono, siųstuvo signalas gali būti užblokuotas įprastu jūsų mobiliojo telefono ar išmaniojo telefono veikimu. Tai ypač aktualu, kai telefonas yra aktyvus: juo skambinama, atsiliepiama, rašomos žinutės ir (arba) siunčiami ar priimami elektroniniai laiškai. Venkite dėti siųstuvą ir mobilųjį telefoną arba išmanųjį telefoną į tas pačias kelnių ar striukės kišenes ir išlaikykite pakankamą atstumą tarp dviejų prietaisų.
- Jei išmanusis raktas kurį laiką nejudinamas, išmaniojo rakto aptikimo funkcija bus pristabdyta. Pakelkite išmanųjį raktą, kad vėl suaktyvintumėte aptikimą. (jeigu yra)

**⚠ DĖMESIO**

Saugokite išmanųjį raktą nuo vandens ir bet kokių skysčių. Jei beraktė sistema neveikia dėl vandens ar skysčių poveikio, gamintojo automobilio garantija jai netaikoma.

## Imobilizavimo sistema

Automobilyje gali būti įrengta elektroninė variklio imobilizatoriaus sistema, kad būtų sumažinta neteisėto transporto priemonės naudojimo rizika.

Imobilizavimo sistemą sudaro nedidelis atsakiklis užvedimo rakte ir elektroniniai prietaisai automobilyje.

### Transporto priemonės be išmaniųjų raktų sistemos

Naudojant imobilizatoriaus sistemą, kaskart kai įkišate užvedimo raktą į uždegimo jungiklį ir nustatote padėtį ĮJUNGTA, ji nustato ir patikrina, ar užvedimo raktas galioja, ar ne.

Jei raktas galioja, variklis buvo užvestas.

Jei raktas neteisingas, variklis neužsiveda.

### Norėdami išjungti imobilizavimo sistemą, atlikite toliau nurodytus veiksmus.

Įkiškite užvedimo raktą į rakto cilindrą ir pasukite į ON padėtį.

### Norėdami įjungti imobilizavimo sistemą, atlikite toliau nurodytus veiksmus.

Pasukite užvedimo raktą į išjungtą padėtį. Imobilizatoriaus sistema įsijungia automatiškai. Jei nebus galiojančio transporto priemonės užvedimo raktelio, variklis neužsives.

### Automobiliai su išmaniojo rakto sistema

Kaskart VARIKLIO UŽVEDIMO / IŠJUNGIMO mygtuką perjungiant į padėtį ON (įjungimas), imobilizavimo sistema patikrina ir patvirtinta rakto tinkamumą.

Jei raktas galioja, variklis buvo užvestas.

Jei raktas neteisingas, variklis neužsiveda.

### Norėdami išjungti imobilizatoriaus sistemą

Variklio užvedimo / sustabdymo mygtuką perjunkite į įjungtą padėtį.

### Norėdami įjungti imobilizatoriaus sistemą

Variklio užvedimo / sustabdymo mygtuką perjunkite į išjungtą padėtį. Imobilizatoriaus sistema įsijungia automatiškai. Jei nebus galiojančio transporto priemonės išmaniojo raktelio, variklis neužsives.

**⚠ ĮSPĖJIMAS**

Saugodami automobilį nuo vagystės, automobilyje nepalikite atsarginių raktų. Imobilizatoriaus slaptažodis yra konfidenciali informacija, kurią reikia saugoti. Nepalikite šio numerio transporto priemonėje.

**✻ PASTABA**

Užvesdami variklį, nenaudokite rakto kartu su kitais imobilizatoriaus raktais. Priešingu atveju variklis gali neužvesti arba gali užgesti netrukus po jo užvedimo. Kiekvieną raktą laikykite atskirai, kad išvengtumėte gedimo.

**⚠ DĖMESIO**

Nedėkite metalinių priedų prie uždegimo jungiklio. Metaliniai priedai gali nutraukti atsakiklio signalą ir užkirsti kelią variklio užvedimui.

**✻ PASTABA**

Jei reikia papildomų raktų arba juos pametėte, „Kia“ rekomenduoja apsilankyti pas įgaliotąjį „Kia“ atstovą / remonto partnerį.

**⚠ DĖMESIO**

Užvedimo rakte esantis atsakiklis yra svarbi imobilizavimo sistemos dalis. Jis sukurtas taip, kad veiktų ilgus metus be sutrikimų, tačiau venkite drėgmės, statinės elektros ir neatsargaus naudojimo, nes gali sugesti imobilizatoriaus sistema. Gali atsirasti imobilaizerio sistemos gedimas.

**⚠ DĖMESIO**

- Nekeiskite ir nereguliuokite imobilizatoriaus sistemos, nes tai gali sukelti jos gedimą. Tokiu atveju sistema turi būti apžiūrėta profesionaliose dirbtuvėse. „Kia“ rekomenduoja apsilankyti įgaliotoje „Kia“ atstovybėje / partnerio servise.
- Gedimams, atsiradusiems dėl netinkamų imobilizatoriaus sistemos pakeitimų, nustatymų arba modifikacijų, automobilio gamintojo garantija netaikoma.
- Nebandykite keisti šios sistemos konstrukcijos ar prijungti prie jos kitų prietaisų. Gali kilti problemų elektros sistemoje ir automobilis gali nevažiuoti.

## Apsaugos nuo vagysčių sistema

Automobiliuose, kuriuose yra apsaugos nuo vagysčių sistema, yra lipdukas su užrašu:

1 ĮSPĖJIMAS
2 SECURITY SYSTEM (apsaugos sistema)

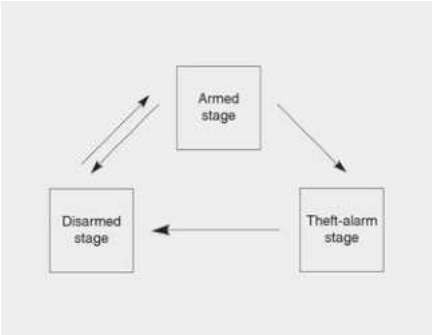


ODEEV068006NR

Ši sistema yra skirta apsaugoti nuo neteisėto patekimo į automobilį. Ši sistema veikia trimis etapais: pirmasis etapas yra „Įjungta“, antrasis - „Vagystės signalizacija“, trečiasis - „Išjungta“. Suveikus, įjungiamas garsinis signalas su pavojaus signalo žiburių mirksėjimas.

**⚠ DĖMESIO**

Nebandykite keisti šios sistemos konstrukcijos ar prijungti prie jos kitų prietaisų.

## Įjungimo etapas

### Išmaniojo rakto naudojimas

Pastatykite transporto priemonę ir sustabdykite variklį. Įjunkite sistemą, kaip aprašyta toliau.

1. Išjunkite variklį.
2. Įsitikinkite, kad visos durys (ir bagažinės durys) bei variklio gaubtas yra uždaryti ir užfiksuoti.
   - Užrakinkite duris paspausdami priekinės išorinės durų rankenos mygtuką su turimu išmaniuoju raktu.

     Atlikus pirmiau nurodytus veiksmus, pavojaus žibintai suveikia vieną kartą, rodydami, kad sistema yra įjungta.

     Jei durys lieka atidarytos, jos neužsifiksuos, o varpelis skambės 3 sekundes. Uždarykite duris ir bandykite dar kartą jas užrakinti.

     Po to, jei bagažinės ir variklio dangtis yra uždaryti, vagystės signalizacijos lemputės mirktelės vieną kartą. Jei paspaudus užrakto mygtuką bagažinės dangtis ir variklio gaubtas uždaromi, avariniai įspėjamieji žibintai mirkteli vieną kartą.
   - Užrakinkite duris paspausdami išmaniojo rakto užrakto mygtuką.

     Atlikus pirmiau nurodytus veiksmus, įspėjamosios pavojaus lemputės suveiks vieną kartą, kad parodytų, jog sistema yra įjungta.

     Jei durys (ir bagažinės dangtis) arba variklio dangtis lieka atidaryti, įspėjamosios pavojaus lemputės neveiks ir vagystės signalizacija neįsijungs. Jei paspaudus užrakto mygtuką visos durys, variklio gaubtas ir bagažinės dangtis uždaromi, avariniai įspėjamieji žibintai mirkteli vieną kartą.

### Siųstuvo naudojimas (užlenkiamasis raktas)

Pastatykite transporto priemonę ir sustabdykite variklį. Įjunkite sistemą, kaip aprašyta toliau.

1. Išjunkite variklį ir ištraukite užvedimo raktą iš uždegimo jungiklio.
2. Patikrinkite, ar visos durys (ir bagažinės durys), variklio gaubtas yra uždaryti ir užfiksuoti.
3. Užrakinkite duris, paspausdami siųstuve esantį užrakinimo mygtuką.

   Atlikus pirmiau nurodytus veiksmus, įspėjamosios pavojaus lemputės mirktelės vieną kartą, kad parodytų, jog sistema yra įjungta.

   Jei durys (ir bagažinės durys) arba variklio gaubtas lieka atidarytos, įspėjamosios pavojaus lemputės neveiks ir vagystės signalizacija neįsijungs. Jei paspaudus užrakto mygtuką visos durys, variklio gaubtas ir bagažinės dangtis uždaromi, avariniai įspėjamieji žibintai mirkteli vieną kartą.

**⚠ DĖMESIO**

Neįjunkite sistemos apsaugos, kol visi keleiviai nepaliks automobilio. Jei sistema įjungiama, kai automobilyje yra keleivių, signalizacija gali įsijungti, kai likęs (-ę) keleivis (-iai) išlipa iš automobilio. Jei bet kurios durys, bagažinės durys arba variklio gaubtas atidaromi per 30 sekundžių nuo tada, kai sistema yra įjungiama, sistema bus išjungta, kad būtų išvengta nereikalingo pavojaus signalo.

## Vagystės signalizacijos etapas

Signalas bus suaktyvintas, jei sistema bus įjungta, jei įvyktų bet kuris iš šių reiškinių.

- Kurios nors durys atidaromos nenaudojant siųstuvo (arba išmaniojo rakto).
- Bagažinės dangtis atidaromas nenaudojant siųstuvo (arba išmaniojo rakto).
- Atidaromas variklio dangtis.

Skambės garsas, o įspėjamosios pavojaus lemputės nuolat mirksės maždaug 30 sekundžių. Norėdami išjungti sistemą, atrakinkite duris siųstuvu (arba išmaniuoju raktu).

## Atjungimo etapas

Sistema bus išjungta, kai:

### Siųstuvas (užlenkiamasis raktas)

- Paspaudžiamas durų atrakinimo mygtukas.
- Užvedamas variklis.
- Užvedimo jungiklis 30 sekundžių arba ilgiau yra padėtyje ON (įjungimas).

### Išmanusis raktas

- Paspaudžiamas durų atrakinimo mygtukas.
- Nešant išmanųjį raktą, paspaudžiamas priekinių lauko durų mygtukas.
- Užvedamas variklis.

Atrakinus duris, įspėjamosios pavojaus lemputės mirksės du kartus, rodydamos, kad sistema išjungta.

Paspaudus atrakinimo mygtuką, jei durys (arba bagažinės durys) nebus atidarytos per 30 sekundžių, sistema bus įjungta iš naujo.

**✻ PASTABA**

**Imobilizavimo sistema**

- Jei naudojant siųstuvą sistema neišjungiama, į užvedimo jungiklį įkiškite raktą ir užveskite variklį. Tada sistema bus išjungta.
- Pametus raktą, „Kia“ rekomenduoja apsilankyti pas įgaliotąjį „Kia“ atstovą / remonto partnerį.

**⚠ DĖMESIO**

- Nebandykite keisti šios sistemos konstrukcijos ar prijungti prie jos kitų prietaisų. Gali kilti problemų elektros sistemoje ir automobilis gali nevažiuoti.
- Nekeiskite ir nereguliuokite apsaugos nuo vagystės sistemos, nes galite ją sugadinti. Tokiu atveju sistema turi būti apžiūrėta profesionaliose dirbtuvėse. „Kia“ rekomenduoja apsilankyti įgaliotoje „Kia“ atstovybėje / partnerio servise.
- Gedimams, atsiradusiems dėl netinkamų apsaugos nuo vagystės sistemos pakeitimų, nustatymų arba modifikacijų, automobilio gamintojo garantija netaikoma.

# Durų užraktai

## Durų užraktų valdymas iš išorės

## Mechaninis raktas

Dangčio nuėmimas:

1. Pakelkite durelių rankeną.
2. Paspauskite svirtį (1), esančią apatinėje dangčio dalyje, raktu arba plokščiu atsuktuvu.
3. Spausdami svirtį, ištraukite dangtelį (2).

- Pasukite raktelį link transporto priemonės priekio, kad užrakintumėte, ir link transporto priemonės galo, kad atrakintumėte.
- Jei vairuotojo duris užrakinsite / atrakinsite raktu, vairuotojo durys užsirakins / atsirakins automatiškai.
- Atrakintas duris galima atidaryti patraukiant durų rankenėlę.
- Uždarydami duris, spustelėkite jas ranka. Įsitikinkite, kad durys yra gerai uždarytos.

## Siųstuvas / išmanusis raktas

- Duris galima užrakinti ir atrakinti siųstuvu (išmaniuoju raktu). (jeigu yra)
- Duris galima užrakinti ir atrakinti spaudžiant išorinės durų rankenos mygtuką, prie savęs turint išmanųjį raktą.
- Atrakintas duris galima atidaryti patraukiant durų rankenėlę.
- Uždarydami duris, spustelėkite jas ranka. Įsitikinkite, kad durys yra gerai uždarytos.

**✻ PASTABA**

- Nuimdami dangtelį būkite atsargūs, kad jo nepamestumėte ir nesubraižytumėte.
- Kai rakto dangtelis užstringa ir neatsidaro, švelniai bakstelėkite arba netiesiogiai pašildykite (rankų temperatūra ir pan.).
- Durų ir durų rankenos per stipriai nespauskite. Taip galite jas pažeisti.
- Jei durys užrakinamos / atrakinamos kelis kartus greitai iš eilės naudojant transporto priemonės raktelį arba durų užrakto jungiklį, sistema gali laikinai nustoti veikti, kad apsaugotų ir nepažeistų sistemos komponentų.

**⚠ ĮSPĖJIMAS**

- Jei saugiai neuždarysite, durys gali vėl atsidaryti.
- Būkite atsargūs, kad uždarant duris neįstrigtų kieno nors kūnas ir rankos.

**⚠ ĮSPĖJIMAS**

Jei žmonės turi praleisti ilgesnį laiką automobilyje, kai lauke labai karšta ar šalta, kyla pavojus susižaloti arba gyvybei. Neužrakinkite automobilio iš išorės, kai joje yra žmonių.

**⚠ DĖMESIO**

Kai veikia durų pritraukiklis, nekartokite durų atidarymo ir uždarymo ir nenaudokite per didelės jėgos.

## Avariniu atveju

Jei elektrinis durų užrakto jungiklis neveikia, nes nėra maitinimo, vienintelis būdas užrakinti duris yra mechaniniu raktu iš išorinės pusės.

Durys be išorinės rakto angos gali būti rakinamos taip:

1. Atidarykite dureles.
2. Įkiškite raktą į avarinio durų užrakto angą ir pasukite raktą link automobilio išorės, kad jas užrakintumėte (1).
3. Gerai uždarykite duris.

**✻ PASTABA**

Uždarius bagažinės dangtį, kai elektrinis durų užrakto jungiklis neveikia, nes nėra maitinimo, negalėsite atidaryti bagažinės.

## Durų užraktų valdymas iš vidaus

## Su durų rankena

### Priekinės durys

Jei užrakinę duris patrauksite vidinę durų rankeną, durys atsirakins ir atsidarys.

### Galinės durys

Jei užrakinus duris vieną kartą patrauksite vidinę durų rankeną, durys atsirakins.

Jei durų vidinė rankenėlė patraukiama dar kartą, durys atsidarys.

**⚠ ĮSPĖJIMAS**

**Netinkamas durų užrakto veikimas**

Jei elektra valdomas durų užraktas sugenda jums sėdint automobilyje, pabandykite išlipti atlikdami vieną ar kelis iš šių veiksmų:

- Kelis kartus pabandykite atrakinti duris (elektroniniu būdu ir ranka), kartu traukdami durų rankenėlę.
- Pabandykite atrakinti kitų durų - priekinių ir galinių - užraktus ir rankenėles.

- Nuleiskite priekinį langą ir, norėdami atrakinti duris iš lauko, naudokite raktą.
- Pereikite į krovinių skyrių ir atidarykite bagažinės duris.

**⚠ ĮSPĖJIMAS**

Važiuodami automobiliu netraukite vairuotojo arba keleivių vidinės durų vidinės rankenėlės.

## Centrinio durų užrakinimo / atrakinimo mygtuku

Jis valdomas paspaudžiant centrinio durų užrakinimo / atrakinimo mygtuką.

- Paspaudus centrinio durų užrakto mygtuką, kai kurios nors durys yra atrakintos, užsirakins visos automobilio durys ir užsidegs mygtuko indikatoriaus lemputė.
- Jei raktas yra užvedimo jungiklyje (arba jei išmanusis raktas yra automobilyje) ir atidaromos bet kurios durys, durys neužsiblokuos, net jei yra paspaustas centrinis durų užrakto jungiklis.
- Jei kurios nors durys bus atrakintos, centrinio durų užrakto mygtuko indikatorius mirksės.
- Paspaudus centrinio durų užrakto mygtuką, visos durys bus užrakintos.
- Jei kurios nors durys yra atrakinamos, kai visos durys yra užrakintos, indikatorius mirksės.

**✻ PASTABA**

Kai durys užrakinamos siųstuvu arba išmaniuoju raktu, durų negalima atrakinti centrinio durų užrakinimo / atrakinimo mygtuku.

**⚠ ĮSPĖJIMAS**

**Durys**

- Durys visada turi būti visiškai uždarytos ir užrakintos, kol transporto priemonė važiuoja, kad durys netyčia neatsivertų. Užrakintos durys taip pat atgrasys potencialius įsibrovėlius, kai transporto priemonė sustos arba sulėtės.
- Atidarydami duris apsidairykite, ar šalia nėra automobilių, motociklų, dviračių ar pėsčiųjų. Atidarant duris, kai kas nors prie jų artėja, galima pažeisti automobilį arba sunkiai sužaloti žmones.

**⚠ ĮSPĖJIMAS**

**Atrakintos transporto priemonės**

Jei paliksite neužrakintą automobilį, gali padidėti automobilio vagystės arba bet kokios galimos nusikalstamos žalos tikimybė jūsų transporto priemonei. Palikdami automobilį be priežiūros visada ištraukite užvedimo raktelį, įjunkite stovėjimo stabdį, uždarykite visus langus ir užrakinkite visas duris.

**⚠ ĮSPĖJIMAS**

**Neprižiūrimi vaikai, pagyvenę žmonės ar naminiai gyvūnai**

Uždarytas automobilis gali labai įkaisti, o jame be priežiūros palikti ir išlipti iš automobilio negalintys vaikai ar gyvūnai gali žūti ar sunkiai susižaloti. Palikę arba įstrigę įkaitusioje transporto priemonėje, būtinai būkite apsirūpinę vandeniu ir venkite saulės spindulių pro priekinį automobilio stiklą. Be to, vaikai gali įjungti automobilio prietaisus ir susižaloti arba juos gali nuskriausti kiti į automobilį įsibrovę asmenys. Nepalikite automobilyje vienų vaikų ir gyvūnų.

## Smūgio jutiklių durų atrakinimo sistema

Visos durys automatiškai atsirakins, kai dėl smūgio išsiskleis oro pagalvės.

Tačiau, jei mechaniniai durų atrakinimo komponentai yra sugedę arba kyla problemų dėl akumuliatoriaus, durys gali neatsirakinti.

## Greičio jutiklinė durų užrakto sistema

Visos durys bus automatiškai užrakintos, automobiliui viršijus 15 km/h greitį. Visos durys bus automatiškai atrakintos, kai išjungsite variklį ir ištrauksite užvedimo raktą. (jeigu yra)

Skydelio LCD ekrano naudotojo nuostatų režimu galite aktyvinti arba išjungti automatinio durų užrakinimo / atrakinimo funkcijas. Daugiau informacijos žr."LCD ekranas" puslapyje 4-65.

Jei jūsų transporto priemonėje yra papildoma navigacija, žr. su transporto priemone atskirai pateiktame informacijos ir pramogų sistemos vadove.

## Blokavimo spynos (jeigu yra)

Kai kuriose transporto priemonėse yra blokavimo sistema. Blokavimas neleidžia atidaryti durų transporto priemonės viduje arba išorėje, kai užstrigusios spynos suaktyvinamos siekiant užtikrinti papildomą transporto priemonės saugumą.

Norint užrakinti transporto priemonę naudojant aklavietės funkciją, durys turi būti užrakintos nuotoliniu arba išmaniuoju raktu. Norint atrakinti transporto priemonę, reikia vėl naudoti išmanųjį raktą.

## Galinių durų užraktas su apsauga nuo vaikų

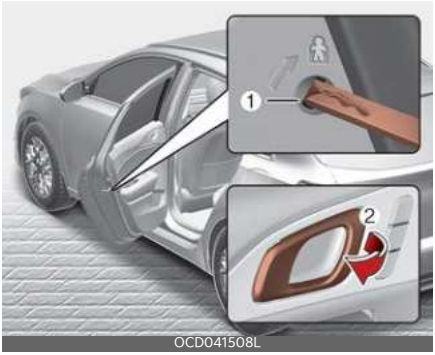


Vaikų apsaugos užraktas skirtas neleisti vaikams netyčia atidaryti galinių durų iš vidaus. Jei automobilyje yra vaikų, naudokite galinių durų vaikų apsaugos užraktą.

1. Atidarykite galines duris
2. Įkiškite raktą (arba atsuktuvą) į skylę (1) ir pasukite į užrakinimo ( ) padėtį. Kai vaikų saugos užraktas yra užrakinimo padėtyje, net patraukus vidinę durų rankenėlę (2) galinės durys neatsidarys.
3. Uždarykite galines duris.

Norėdami atidaryti galines duris, patraukite lauko durų rankeną.

Nors durys gali būti atrakintos, traukiant vidinę durų rankenėlę galinės durys neatsidarys tol, kol nebus atrakintas galinių durų vaikų saugos užraktas.

**⚠ ĮSPĖJIMAS**

**Galinių durų užraktai**

Jei vaikai netyčia atidaro galines duris, kai transporto priemonė važiuoja, jie gali iškristi ir sunkiai susižeisti arba žūti. Kad vaikai negalėtų atidaryti galinių durų iš vidaus, visada, kai vaikai yra transporto priemonėje, reikia naudoti galinių durų užraktus.

## įspėjimo apie gale sėdinčius keleivius (ROA) sistema

Įspėjimo apie gale sėdinčius keleivius (ROA) sistema skirta padėti nepamiršti gale sėdinčių keleivių išlipant iš automobilio.

- Kai priekinės durys atidaromos po to, kai buvo atidarytos ir uždarytos galinės durys ir išjungtas variklis, skydelyje rodomas įspėjamasis pranešimas „Patikrinkite galines sėdynes“.

Galite aktyvinti arba išjungti įspėjimą apie gale sėdinčius keleivius pasirinkę „Naudotojo nuostatos“ (LCD ekranas) arba „Nuostatos → Transporto priemonė (informacijos ir pramogų sistemos ekranas) → Patogumas → Įspėjimas apie gale sėdinčius keleivius“.

**⚠ ĮSPĖJIMAS**

Galinio keleivio perspėjimo (ROA) sistema faktiškai neaptinka galinėje sėdynėje esančių daiktų ar žmonių. Naudojant galinių durų atidarymo ir uždarymo istoriją, sistema informuoja vairuotoją, kad galinėje sėdynėje gali kažkas sėdėti.

**⚠ DĖMESIO**

Galinio keleivio perspėjimo (ROA) sistema naudoja galinių durų atidarymo ir uždarymo istoriją.

Istorija nustatoma iš naujo po to, kai vairuotojas normaliai išjungia degimą, išlipa iš transporto priemonės ir užrakina duris nuotoliniu būdu, naudodamas nuotolinį įėjimą be rakto. Tad net jei galinės durys vėl neatidaromos, gali įvykti ROA sistemos perspėjimas.

Pavyzdžiui, įvykus ROA sistemos pavojui, jei vairuotojas neužrakina durų ir vėl važiuoja, gali atsirasti perspėjimas.

# Bagažinės dangtis

## Bagažinės dangtis be elektrinio valdymo

## Bagažinės dangčio atidarymas

5 durys

OCD041509L

Universalas

OCD041510L

Shooting brake

OCD041511L

CUV

OCD042512L

- Bagažinės dangtis užrakinamos ar atrakinamos, kai visos durys užrakinamos ar atrakinamos siųstuvu (arba išmaniuoju raktu) arba centriniu durų užrakto mygtuku.
- Jei bagažinės dangtis atrakintas, jį galima atidaryti paspaudžiant rankenėlę ir traukiant ją į viršų.
- Kai visos durys yra užrakintos, ilgiau nei 1 sekundei nuspaudus bagažinės dangčio atrakinimo mygtuką, esantį išmaniajame rakte, bagažinės dangtis atrakinamas. Po to, kai bagažinės durys atidaromos ir uždaromos, ji automatiškai užrakinama.

* Bagažinės dangtis neturi rakto skylutės.

**✻ PASTABA**

Kai oras šaltas ir drėgnas, dėl šalčio durų užraktai ir mechanizmai gali tinkamai neveikti.

**⚠ ĮSPĖJIMAS**

Bagažinės dangtis atsidaro į viršų. Pasirūpinkite, kad atidarant bagažinės dangtį prie automobilio galinės dalies nebūtų daiktų ir žmonių.

**⚠ DĖMESIO**

Pasirūpinkite, kad prieš vairuojant automobilį būtų uždarytas bagažinės dangtis. Jei prieš važiuojant neuždaromas bagažinės dangtis, bagažinės durų amortizatoriai ir pritvirtinta įranga gali būti sugadinti.

## Bagažinės dangčio uždarymas

5 durys

OCD041514L

Universalas

OCD041515L

Shooting brake

OCD041516L

CUV

OCD042639L

- Bagažinės dangtis uždaromas jį nuleidžiant ir tvirtai paspaudžiant. Patikrinkite, ar bagažinės dangtis patikimai užsifiksavęs.

**⚠ ĮSPĖJIMAS**

Prieš uždarydami bagažinės dangtį įsitikinkite, kad rankos, kojos ir kitos kūno dalys yra saugiai patrauktos.

**⚠ DĖMESIO**

Uždarydami bagažinės dangtį įsitikinkite, kad nieko nėra šalia galinio dangčio skląsčio ir spragtuko. Tai gali sugadinti bagažinės dangčio skląstį.

**⚠ ĮSPĖJIMAS**

**Išmetamųjų dujų garai**

Jei važiuosite atidarę galinį dangtį, į savo transporto priemonę įtrauksite pavojingų išmetamųjų dujų, kurios gali sunkiai arba mirtinai sužaloti transporto priemonėje esančius asmenis.

Jei reikia važiuoti atidarius bagažinės dangtį, oro išleidimo angas ir visus langus laikykite atidarytus, kad į transporto priemonę patektų papildomas oras.

Bagažinės dangtis visada turi būti visiškai uždarytas, kol transporto priemonė juda. Jei automobilis paliekamas atidarytas arba praviras, į automobilį gali patekti nuodingų išmetamųjų dujų, kurios gali sukelti sunkias ligas ar mirtį.

**⚠ ĮSPĖJIMAS**

**Galinė krovinio vieta**

Keleiviai niekada neturėtų važiuoti galinėje krovinio zonoje, kurioje nėra jokių suvaržymų. Siekiant išvengti sužalojimų nelaimingo atsitikimo ar staigaus sustojimo atveju, keleiviai visada turi būti tinkamai suvaržyti.

**⚠ ĮSPĖJIMAS**

- Avariniais atvejais turėkite omenyje avarinio galinio dangčio saugos atleidimo svirties vietą transporto priemonėje ir tai, kaip atidaryti galinį dangtį, jei netyčia užsirakinate bagažo skyriuje.
- Niekam neturėtų būti leista būti transporto priemonės krovinių skyriuje. Bagažo skyrius yra labai pavojinga vieta susidūrimo metu.
- Avarinio atidarymo svirtį naudokite tik avariniais atvejais. Elkitės itin atsargiai, ypač automobiliui važiuojant.

## Avarinis bagažinės dangčio atidarymas

Jūsų automobilyje yra avarinio bagažinės dangčio atleidimo svirtis, esanti bagažinės apačioje. Kai kas nors netyčia užsirakina bagažo skyriuje.

5 durys

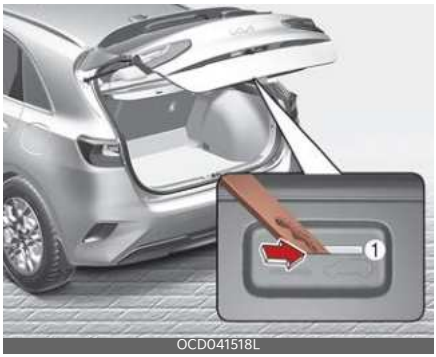

Universalas

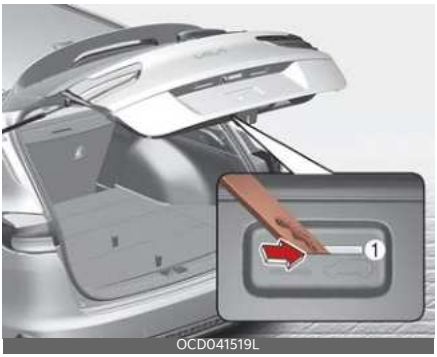

OCD041519L

Shooting brake

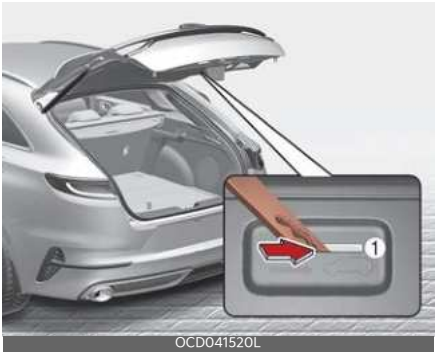

OCD041520L

CUV

OCD042603L

Bagažinės dangtį galima atidaryti taip:

1. Į angą įkiškite mechaninį raktą.
2. Paspauskite mechaninį raktą į dešinę (1).
3. Pakelkite bagažinės dangtį.

## elektra valdomas bagažinės dangtis (jeigu yra)

OCD041522L

1. Elektra valdomų bagažinės durelių atidarymo / uždarymo mygtukas

OCD041521L

2. Bagažinės dangčio rankenos jungiklis

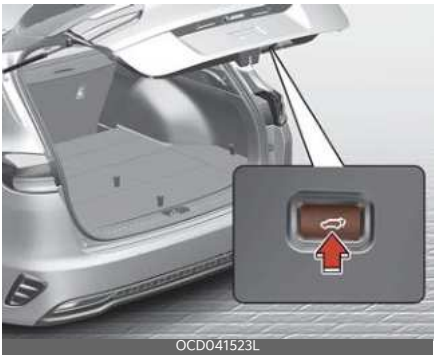
OCD041523L

3. Elektra bagažinės durų uždarymo mygtukas

OCD041524L

4. Elektra valdomų bagažinės durelių atidarymo / uždarymo mygtukas

Galite aktyvinti arba išjungti įspėjimą apie gale sėdinčius keleivius pasirinkę „Naudotojo nuostatos" (LCD ekranas) arba „Nuostatos → Transporto priemonė (informacijos ir pramogų sistemos ekranas) → Durys → Elektra valdomas bagažinės dangtis".

**✻ PASTABA**

Užvedimo jungikliui esant padėtyje ON (įjungimas), elektra valdomas bagažinės dangtis gali būti valdomas, kai automatinės transmisijos pavarų perjungimo svirtis yra padėtyje P (stovėjimo) arba mechaninės transmisijos pavarų perjungimo svirtis yra padėtyje N (neutrali).

**✻ PASTABA**

Nedėkite sunkių daiktų ant elektra valdomo bagažinės dangčio, kai jį naudojate. Papildomas svoris ant galinio dangčio gali sugadinti sistemą.

**⚠ ĮSPĖJIMAS**

Nepalikite automobilyje vienų vaikų ir gyvūnų. Vaikai arba gyvūnai gali suaktyvinti elektra valdomą galinį dangtį ir susižaloti ar sužaloti kitus arba apgadinti automobilį.

**⚠ ĮSPĖJIMAS**

Prieš naudodami elektra valdomą bagažinės dangtį (arba išmanųjį bagažinės dangtį) patikrinkite, ar jo kelyje nėra žmonių ar daiktų. Palietus elektra valdomą bagažinės dangtį (arba išmanųjį bagažinės dangtį) galima sunkiai sužeisti, sugadinti transporto priemonę arba aplinkinius daiktus.

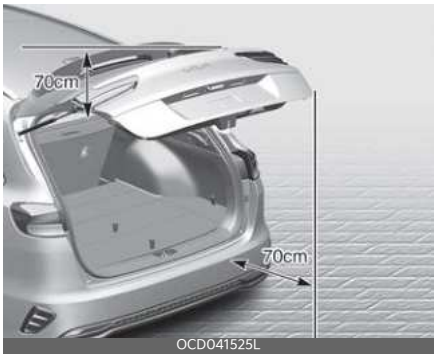

OCD041525L

**⚠ DĖMESIO**

Rankiniu būdu neuždarykite ir neatidarykite elektra valdomo galinio dangčio. Gali būti sugadintas elektra valdomas galinis dangtis. Jeigu elektra valdomą galinį dangtį reikia rankiniu būdu uždaryti arba atidaryti, kai akumuliatorius yra išsikrovęs arba atjungtas, nenaudokite pernelyg didelės jėgos.

## Bagažinės dangčio atidarymas

Jei atidarysite elektrinį bagažinės dangtį vienu iš toliau nurodytų būdų, jis atsidarys automatiškai, o atidarymo proceso pradžioje du kartus pasigirs garsinis signalas.

- Maždaug 1 sekundę spauskite elektra valdomo bagažinės dangčio mygtuką.

OCD041522L

- Paspauskite galinio dangčio rankenėlės jungiklį su savimi turėdami išmanųjį raktą.

OCD041521L

- Maždaug vieną sekundę spauskite bagažinės dangčio atidarymo / uždarymo mygtuką išmaniajame rakte.

OCD041524L

## Bagažinės dangčio uždarymas

Elektra valdomas galinis dangtis automatiškai užsidarys atlikus vieną iš tokių veiksmų:

- Norėdami visiškai uždaryti elektra valdomą bagažinės dangtį, kai bagažinės dangtis yra atidarytas, turite spausti uždarymo mygtuką, kol jis užsidarys. Uždarymo metu nuolat skamba garsinis signalas. Jei uždarymo metu atleisite uždarymo mygtuką, bagažinės dangtis nebeužsidarinės ir maždaug 5 sekundes skambės garsinis signalas.

OCD041522L

- Spauskite elektra valdomo bagažinės dangčio mygtuką, kai bagažinės dangtis atidarytas. Galinis dangtis užsidarys ir automatiškai užsirakins.

  Užsidarymo proceso pradžioje du kartus pasigirs garsinis signalas.

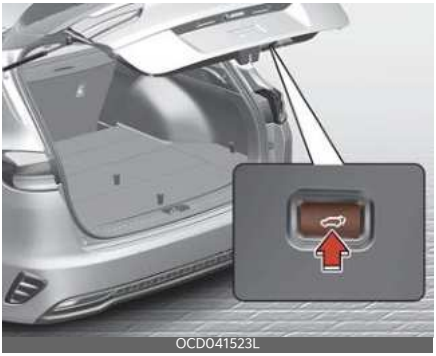
OCD041523L

- Paspauskite ir laikykite ant rakto esantį bagažinės dangčio atidarymo / uždarymo mygtuką, kol bagažinės dangtis visiškai užsidarys.

OCD041524L

- Jei atleisite ant rakto esantį bagažinės dangčio atidarymo / uždarymo mygtuką, bagažinės dangtis sustos ir maždaug 5 sekundes skambės garsinis signalas.

**✻ PASTABA**

Jei uždarymo metu laikydami paspaustą ant rakto esantį bagažinės dangčio mygtuką viršysite maksimalų atstumą (apie 10 m), bagažinės dangčio judėjimas sustos ir maždaug 5 sekundes skambės garsinis signalas.

## Elektra valdomo galinio dangčio neveikimo sąlygos

Elektra valdomos bagažinės durys neatsidarys automatiškai, kai transporto priemonė juda greičiau nei 3 km/h (2 mph).

**⚠ ĮSPĖJIMAS**

Varpelis skamba nuolat, važiuojant virš 3 km/h (2mph), jei bagažinės dangtis atidarytas. Nedelsdami sustabdykite automobilį saugioje vietoje ir patikrinkite, ar neatidarytas automobilio galinis dangtis.

**⚠ DĖMESIO**

Nedarykite elektra valdomo bagažinės dangčio daugiau nei 5 kartus iš eilės.

Tai gali pažeisti elektra valdomą bagažinės dangtį. Jei atidarysite elektra valdomą bagažinės dangtį daugiau nei 5 kartus iš eilės, įspėjamasis signalas suskambės 3 kartus, ir elektra valdomas bagažinės dangtis nebeveiks. Tuomet nebedarykite bagažinės dangčio ir palikite jį ilgiau nei 1 minutę.

**PASTABA**

- Elektra valdomą galinį dangtį galima valdyti, kai variklis neveikia. Vis tik elektra valdomas galinis dangtis naudoja nemažai automobilio elektros energijos. Kad neišsikrautų akumuliatorius, pernelyg dažnai nedarinėkite (pvz., daugiau negu 10 kartų iš eilės).
- Kad akumuliatorius neišsikrautų, nepalikite elektra valdomo bagažinės dangčio ilgą laiką atidaryto.
- Patys nemodifikuokite ir netaisykite jokių elektra valdomo galinio dangčio dalių. „Kia“ rekomenduoja apsilankyti pas įgaliotąjį „Kia“ atstovą / remonto partnerį.
- Keldami automobilį, kad pakeistumėte padangą, arba jį remontuodami, nedarinėkite elektra valdomo galinio dangčio. Dėl to elektra valdomas galinis dangtis gali netinkamai veikti.
- Kai oras šaltas ir drėgnas, elektra valdomas galinis dangtis gali tinkamai neveikti dėl šalčio.

## Automatinis judėjimas atgal

Atidarant arba uždarant elektra valdomą galinį dangtį, jeigu jo eigą užblokuoja koks nors objektas arba kūno dalis, elektra valdomas galinis dangtis aptiks pasipriešinimą.

- Jei atidaromas bagažinės dangtis susiduria su kliūtimi, jos sustoja ir pradeda judėti priešinga kryptimi.
- Jei uždaromas bagažinės dangtis susiduria su kliūtimi, jis sustoja ir pradeda judėti priešinga kryptimi.

Tačiau, jei pasipriešinimas yra mažas, pvz., dėl plono ar minkšto objekto, arba jei bagažinės dangtis yra netoli užrakinimo padėties, automatinio stabdymo ir judėjimo priešinga kryptimi funkcijos gali neaptikti pasipriešinimo. Jei automatinio judėjimo priešinga kryptimi funkcija suveikia daugiau nei du kartus iš eilės atidarymo arba uždarymo metu, elektra valdomas bagažinės dangtis gali sustoti šioje padėtyje. Tada galinį dangtį uždarykite rankiniu būdu ir dar kartą bandykite automatiškai atidaryti galinį dangtį.

**ĮSPĖJIMAS**

- Niekada tyčia nedėkite jokių daiktų ir nekiškite jokių kūno dalių elektra valdomo galinio dangčio kelyje, norėdami patikrinti, ar veikia automatinis slinkimas atgal.
- Niekada nesinaudokite elektra valdomu bagažinės dangčiu, kai prie jo yra pridėtų sunkių daiktų (pavyzdžiui, dviračių). Tai gali pažeisti elektra valdomą bagažinės dangtį.

## Elektra valdomo galinio dangčio sureguliavimas iš naujo

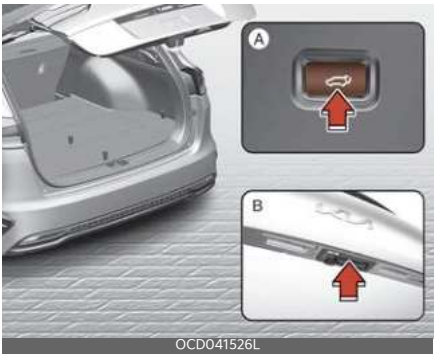

OCD041526L

Jeigu akumuliatorius išsikrovė ar buvo atjungtas arba buvo pakeistas ar atjungtas susijęs saugiklis, kad elektra valdomas galinis dangtis veiktų kaip įprasta, iš naujo sureguliuokite jo valdymą:

1. Automatinė pavarų dėžė / pavarų dėžė su dviguba sankaba:

   pavarų perjungimo svirtį nustatykite į padėtį P (stovėjimo).

   Mechaninė pavarų dėžė: nustatykite pavarų perjungimo svirtį į padėtį N (neutralią).
2. Spausdami elektra valdomo bagažinės dangčio uždarymo mygtuką ilgiau negu 3 sekundes, spauskite bagažinės dangčio rankenėlės jungiklį (B). (suskambės garsinis signalas)
3. Spausdami mygtuką, uždarykite bagažinės dureles (A).

Jei pasinaudojus pateiktais patarimais elektra valdomas bagažinės dangtis neveikia tinkamai, sistema turi būti patikrinta profesionaliose dirbtuvėse. „Kia“ rekomenduoja apsilankyti pas įgaliotąjį „Kia“ atstovą / remonto partnerį.

**✻ PASTABA**

Jeigu elektra valdomas bagažinės dangtis tinkamai neveikia, dar kartą patikrinkite, ar pavarų svirtis yra tinkamoje padėtyje.

## Elektra valdomo bagažinės dangčio atidarymo aukščio naudotojo nustatymas, skirtas CUV (jeigu yra)

Vairuotojas gali nustatyti visiškai atidaryto galinio dangčio aukštį vadovaudamasis toliau nurodyta instrukcija.

OCD042605L

1. Rankiniu būdu nustatykite bagažinės dureles į pageidaujamą aukštį.
2. Spauskite bagažinės dangčio uždarymo mygtuką ilgiau nei 3 sekundes.
3. Pasigirdus garsiniam signalui, mygtuko paspaudimu uždarykite bagažinės dangtį.

Galinis dangtis atsidarys iki vairuotojo nustatyto aukščio.

## Elektra valdomo bagažinės dangčio nustatymas, skirtas universalui, „Shooting Brake“

Vairuotojas gali pasirinkti elektra valdomo bagažinės dangčio atidarymo greitį ir aukštį.

- **Elektra valdomo bagažinės dangčio atidarymo greitis**

Norėdami reguliuoti elektra valdomo bagažinės dangčio atidarymo greitį, pasirinkite „Naudotojo nuostatos (LCD ekranas)“ arba „Nuostatos“ → „Transporto priemonė (informacijos ir pramogų sistemos ekranas)“ → „Durys“ → „Elektra valdomo bagažinės dangčio atidarymo greitis“ → „Didelis“ / „Įprastas“.

- **Elektra valdomo bagažinės dangčio atidarymo aukštis**

Norėdami reguliuoti elektra valdomo bagažinės dangčio atidarymo aukštį, pasirinkite „Naudotojo nuostatos (LCD ekranas)“ arba „Nuostatos“ → „Transporto priemonė (informacijos ir pramogų sistemos ekranas)“ → „Durys“ → „Elektra valdomo bagažinės dangčio atidarymo aukštis“ → „Atidarymas iki galo / 3 lygis / 2 lygis / 1 lygis / naudotojo aukščio nuostata“.

Pasirinkę parinktį „Naudotojo aukščio nuostata“, LCD ekrane arba informacijos ir pramogų sistemos ekrane galite rankiniu būdu reguliuoti elektra valdomo bagažinės dangčio aukštį, nepriklausomai nuo aukščio parinkčių (atidarymas iki galo / 3 lygis / 2 lygis / 1 lygis). Jei norite gauti daugiau informacijos, kaip rankiniu būdu reguliuoti elektra valdomo bagažinės dangčio atidarymo aukštį, žr."Elektra valdomo bagažinės dangčio atidarymo aukščio naudotojo nustatymas, skirtas CUV (jeigu yra)" puslapyje 4-31.

**✻ PASTABA**

- Jei elektra valdomo bagažinės dangčio atidarymo aukštis nustatomas rankiniu būdu ir LCD ekrane arba informacijos bei pramogų sistemos ekrane pasirenkama parinktis „Naudotojo aukščio nuostata“, elektra valdomas bagažinės dangtis automatiškai atsidaro iki vairuotojo rankiniu būdu nustatyto aukščio lygio.
- Jei elektra valdomo bagažinės dangčio atidarymo aukštis nenustatomas rankiniu būdu ir LCD ekrane arba informacijos ir pramogų sistemos ekrane pasirenkama parinktis „Naudotojo aukščio nuostata“, elektra valdomas bagažinės dangtis atsidaro iki galo.
- Jei LCD ekrane arba informacijos ir pramogų sistemos ekrane pasirenkama viena iš aukščio parinkčių (atidarymas iki galo / 3 lygis / 2 lygis / 1 lygis) ir parinktis „Naudotojo aukščio nuostata“, elektra valdomas bagažinės dangtis nustatomos į anksčiau išsaugotą atidarymo aukščio padėtį.

## Išmanusis bagažinės dangtis (jeigu yra)

OCD041527L

Automobilyje su išmaniuoju raktu bagažinę galima atidaryti be lietimo, naudojant išmaniojo bagažinės dangčio sistemą.

## Kaip naudoti išmaniojo bagažinės dangčio automatinio atidarymo sistemą?

Galinį dangtį galima atidaryti be lietimo aktyvinant, jeigu įvykdytos toliau nurodytos sąlygos.

- Po 15 sekundžių, kai buvo uždarytos ir užrakintos visos durys.
- Nustatyta aptikimo srityje ilgiau negu 3 sekundes.

**✻ PASTABA**

- Išmanusis bagažinės dangtis neveikia:
  - Išmanusis raktas aptiktas per 15 sekundžių nuo durų uždarymo ir užrakinimo ir yra nuolatos aptinkamas.
  - Išmanusis raktas aptinkamas per 15 sekundžių po durų uždarymo ir užrakinimo ir 1,5 m atstumu nuo priekinių durų rankenų. (transporto priemonėms su Welcome Light)
  - Durys neuždarytos arba neužrakintos.
  - Išmanusis raktas yra automobilyje.

### 1. Nustatymas

Galite aktyvinti arba išjungti išmanųjį bagažinės dangtį pasirinkę „Naudotojo nuostatos (LCD ekranas)“ arba „Nuostatos“ → „Transporto priemonė (informacijos ir pramogų sistemos ekranas)“ → „Durys“ → „Išmanusis bagažinės dangtis.“

### 2. Aptikimas ir įspėjimas

OCD041528L

Jeigu esate aptikimo srityje (50-100 cm už automobilio) su išmaniuoju raktu, avariniai žibintai sumirksės, garsinis signalas skambės apie 3 sekundes ir praneš, kad aptiktas išmanusis raktas, ir bagažinės dangtis atsidarys.

**✻ PASTABA**

Neikite į aptikimo sritį, jeigu nenorite, kad galinis dangtis atsidarytų. Jeigu netyčia įėjote į aptikimo sritį ir avarinės šviesos sumirksi bei pasigirsta garsinis signalas, išeikite iš aptikimo srities su išmaniuoju raktu. Galinis dangtis liks uždarytas.

### 3. Automatinis atidarymas

OCD041529L

Dukart sumirksėjus avarinei signalizacijai ir suskambėjus garsiniam signalui bagažinė lėtai atidaroma.

**⚠ ĮSPĖJIMAS**

- Pasirūpinkite, kad prieš vairuojant automobilį būtų uždarytas bagažinės dangtis.
- Prieš atidarydami arba uždarydami elektra valdomą galinį dangtį pasirūpinkite, kad prie jo nebūtų žmonių.
- Pasirūpinkite, kad atidarant bagažinės dangtį įkalnėje, iš galinės krovinio vietos neiškristų daiktai. Jie gali sunkiai sužaloti.
- Plaudami automobilį nepamirškite išjungti išmaniojo bagažinės dangčio funkcijos. Antraip, galinis dangtis gali netikėtai atsidaryti.
- Raktas turi būti laikomas vaikams nepasiekiamoje vietoje. Žaisdami prie galinės automobilio dalies vaikai gali netikėtai atidaryti išmanųjį bagažinės dangtį.

## Išmaniojo bagažinės dangčio funkcijos išjungimas naudojantis išmaniuoju raktu

Išmanusis raktas

OCD041492L

1. Durų užrakinimas
2. Durų atrakinimas
3. Bagažinės dangčio atidarymas
4. Nuotolinis paleidimas (jei yra)

Jeigu paspaudžiate kurį nors išmaniojo rakto mygtuką aptikimo ir įspėjimo stadijoje, išmaniojo bagažinės dangčio funkcija bus išjungta.

Pasirūpinkite, kad žinotumėte, kaip išjungti išmaniojo bagažinės dangčio funkciją avarinėmis situacijomis.

**✻ PASTABA**

- Jei paspaudžiate durų atrakinimo mygtuką (2), išmaniojo bagažinės dangčio funkcija laikinai bus išjungta. Tačiau, jeigu neatidarysite durų 30 sekundžių, išmaniojo bagažinės dangčio funkcija vėl bus aktyvinta.
- Jeigu paspaudžiate galinio dangčio atidarymo mygtuką (3) ilgiau negu 1 sekundę, galinis dangtis atidaromas.
- Jeigu paspaudžiate durų užrakinimo mygtuką (1) arba bagažinės dangčio atidarymo mygtuką (3), kai išmaniojo bagažinės dangčio funkcija nėra apti-

kimo ir įspėjimo stadijoje, išmaniojo bagažinės dangčio funkcija nebus išjungta.

- Jeigu išjungėte išmaniojo bagažinės dangčio funkciją paspausdami išmaniojo rakto mygtuką ir atidarėte duris, išmaniojo bagažinės dangčio funkciją galima vėl aktyvinti uždarius ir užrakinus visas duris.

## Aptikimo sritis

OCD041530L

- Išmaniojo bagažinės dangčio funkcija veikia su pasisveikinimo garsiniu signalu 50~100 cm atstumu nuo galinio dangčio.
- Garsinis signalas nutyla, jeigu išmanusis raktas išnešamas iš aptikimo srities aptikimo ir įspėjimo stadijoje.

### ✻ PASTABA

- Išmaniojo bagažinės dangčio funkcija neveiks, jei įvyks kuris nors iš šių atvejų:
  - Išmanusis raktas yra arti radijo bangų siųstuvo, tokio kaip radijo stotis ar oro uostas, kuris gali trukdyti siųstuvo darbui.
  - Išmanusis raktas yra netoli dvipusio ryšio radijo telefono ar mobiliojo telefono.
  - Netoli jūsų automobilio naudojamas kito automobilio išmanusis raktas.
- Aptikimo diapazonas gali sumažėti arba padidėti, jeigu:
  - Viena padangos pusė pakeliama norint pakeisti padangą arba apžiūrėti automobilį.
  - Automobilis pastatytas įkalnėje arba ant nelygaus kelio.

# Langai

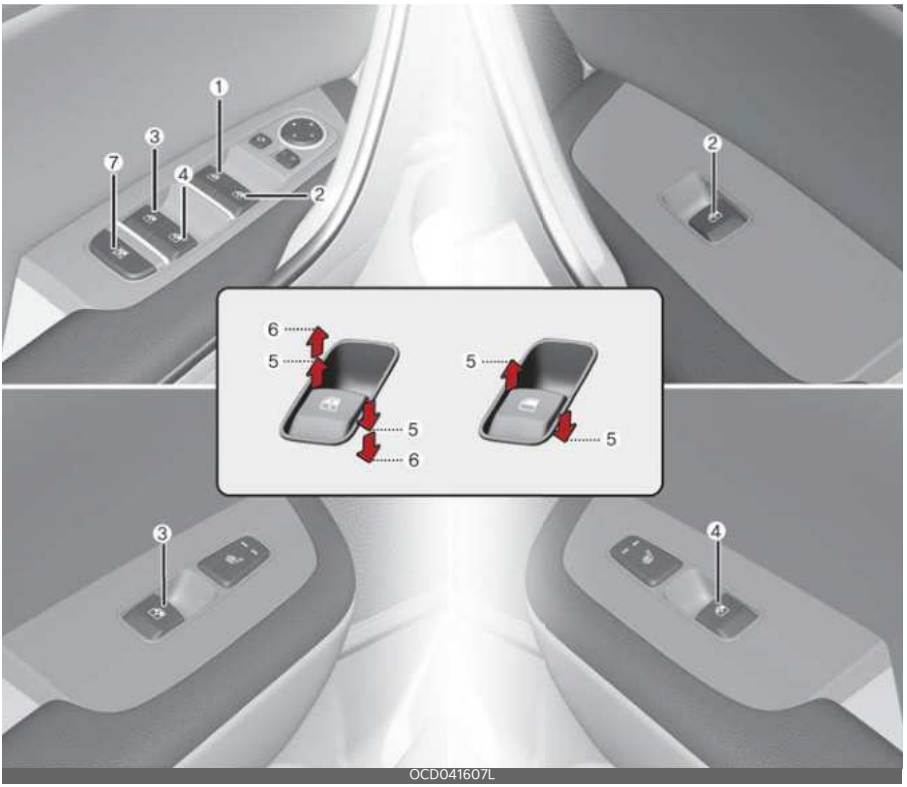


1. Vairuotojo durų el. lango jungiklis
2. Priekinio keleivio durų el. lango jungiklis
3. Galinių durų el. lango jungiklis (kairėje)
4. Galinių durų el. lango jungiklis (dešinėje)
5. Lango atidarymas ir uždarymas
6. Automatinis lango uždarymas*/atidarymas*
7. Elektra valdomų langų užrakto mygtukas

* : jeigu yra

**✻ PASTABA**

Šaltu ir drėgnu oru elektra valdomi langai gali tinkamai neveikti, nes gali užšalti mechanizmas.

## Elektriniai langai

Norint valdyti elektra valdomus langus, uždegimo jungiklis arba variklio UŽVEDIMO / IŠJUNGIMO mygtukas yra padėtyje „ON“.

Kiekvienose duryse yra elektra valdomų langų jungiklis, kuriuo valdomas tų durų langas. Vairuotojo duryse yra elektra valdomų langų užrakto jungiklis, kuriuo galima užblokuoti galinių keleivių langų valdymą. Elektra valdomi langai veikia maždaug 3 minutes po to, kai užvedimo jungiklis ar variklio užvedimo / išjungimo mygtukas nustatomas į padėtį ACC arba LOCK/OFF. Tačiau, atidarius priekines duris, net per šias 3 minutes elektra valdomi langai neveiks.

Jei lango negalima uždaryti, nes tam trukdo daiktai, pašalinkite daiktus ir uždarykite langą.

**PASTABA**

Važiuojant, kai galiniai langai nuleisti arba stoglangis (jeigu yra) atidarytas (arba iš dalies atidarytas), jūsų transporto priemonė gali skleisti vėjo šuorų arba pulsavimo triukšmą. Šis triukšmas yra normalus ir jį galima sumažinti arba pašalinti toliau nurodytais veiksmais. Jei triukšmas kyla, kai vienas arba abu galiniai langai nuleisti, iš dalies nuleiskite abu priekinius langus maždaug 2,5 cm (vienas colis). Jei jaučiate triukšmą, kai stoglangis atidarytas, šiek tiek jį priverkite.

**ĮSPĖJIMAS**

Nemontuokite kokių nors priedų netoli langų. Tai gali turėti įtakos apsaugos nuo smūgių sistemos veikimui.

## Lango atidarymas ir uždarymas

Vairuotojo duryse yra pagrindinis elektra valdomų langų jungiklis, kuriuo valdomi visi automobilio langai.

OBDC049084RE

- Norėdami atidaryti arba uždaryti langą, paspauskite žemyn arba patraukite aukštyn atitinkamo jungiklio priekinę dalį į pirmą fiksavimo padėtį (5).

## Automatiškai pasikeliantis ir nusileidžiantis langas (jeigu yra)

OBDC049092RE

- Trumpam nuspaudus ar pakėlus elektra valdomo lango jungiklį iki antros fiksavimo padėties (6), langas nusileidžia arba pakyla iki galo net paleidus jungiklį.

  Langui sustabdyti pageidaujamoje padėtyje patraukite į viršų arba

paspauskite jungiklį judėjimui priešinga kryptimi ir jį paleiskite.

Jei elektra valdomi langai veikia netinkamai, automatinę elektra valdomų langų valdymo sistemą reikia nustatyti iš naujo, atliekant toliau nurodytus veiksmus.

- Pasukite užvedimo jungiklį į padėtį ON.
- Uždarykite langą ir tada palaikykite pakėlę vairuotojo elektra valdomo lango jungiklį bent vieną sekundę.

## Automatinis judėjimas atgal (automatiškai pasikeliantiems ir nusileidžiantiems langams)

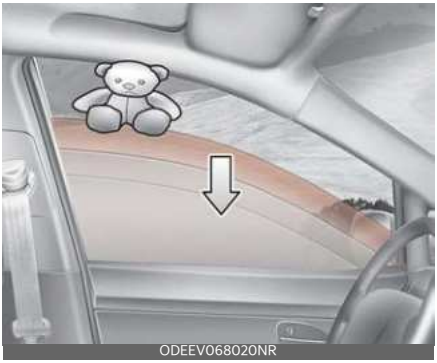


Jei langas negali pasikelti, nes trukdo koks nors daiktas ar kūno dalis, langas aptiks pasipriešinimą ir nebeliks. Tada langas nusileis maždaug 30 cm (11.8 in), kad daiktą būtų galima pašalinti.

Jei langas aptinka kliūtį tuo metu, kai lango valdymo jungiklis yra laikomas pakeltoje padėtyje, langas nustoja kilti aukštyn ir nusileidžia apie 2,5 cm.

Ir jei per 5 sekundes po to, kai langas nusileido dėl automatinio lango nusileidimo funkcijos, lango valdymo jungiklis bus keliamas aukštyn, automatinio lango nusileidimo funkcija neveiks.

**PASTABA**

Vairuotojo lango automatinio nusileidimo funkcija veikia tik tuomet, kai naudojama automatinio pakėlimo funkcija iki galo pakeliant jungiklį. Automatinė nusileidimo funkcija neveiks, jei langas pakeliamas iki pusės, taip nureguliavus elektra valdomo lango jungiklį.

**ĮSPĖJIMAS**

Norėdami išvengti sužalojimų ar automobilio pažeidimų, prieš uždarydami langą visada patikrinkite, ar nėra kliūčių. Jei tarp lango stiklo ir viršutinio rėmo paklius mažesnis nei 4 mm (0,16 colio) skersmens daiktas, automatinio nusileidimo sistema gali neaptikti kliūties, o langas nesustos ir nepradės judėti priešinga kryptimi.

**ĮSPĖJIMAS**

Automatinio judėjimo atgal įjungimo funkcija neaktyvi iš naujo nustatant elektra valdomų langų sistemą.

Prieš uždarydami langus, patraukite galvas, kitas kūno dalis ir daiktus iš langų judėjimo kelio, kad nesugadintumėte automobilio ir nesusižalotumėte.

## Elektra valdomų langų užrakto mygtukas

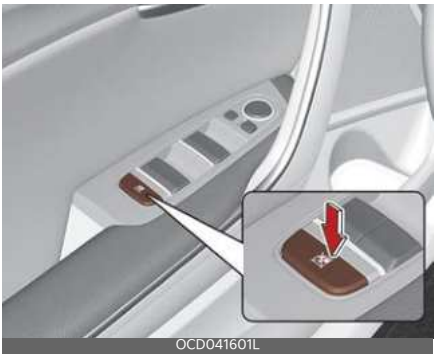
OCD041601L

- Vairuotojas gali išjungti galinių keleivio durų elektra valdomų langų jungiklius, nuspausdamas elektra valdomų langų užrakto mygtuką, esantį ant vairuotojo durų, į padėtį LOCK (užrakinimas).
- Vairuotojo pagrindinis valdiklis gali valdyti visus keleivių elektra varomus langus, kai paspaustas langų užrakto mygtukas.
- Priekinio keleivio valdikliu galima valdyti priekinio keleivio elektra valdomą langą.
- Galinio keleivio valdiklis negali valdyti galinio keleivio elektra valdomo lango.

**⚠ DĖMESIO**

- Vienu metu neatidarinėkite ar neuždarinėkite dviejų ar daugiau langų, nes galite sugadinti elektrinę langų valdymo sistemą. Be to, pailginsite saugiklio veikimo laiką.
- Niekada vienu metu nebandykite spausti pagrindinio jungiklio vairuotojo duryse ir kitose duryse esančio langų jungiklio priešingomis kryptimis. Langas sustos, ir negalėsite jo nei atidaryti, nei uždaryti.

**⚠ ĮSPĖJIMAS**

**Langai**

- Niekada nepalikite užvedimo rakto automobilyje su neprižiūrimais vaikais, kai variklis veikia.
- Niekada nepalikite vaiko automobilyje be priežiūros. Net labai maži vaikai gali netyčia priversti transporto priemonę pajudėti, įsipainioti į langus ar kitaip susižeisti patys ar kitus.
- Prieš uždarydami langą būtinai dar kartą patikrinkite rankas, plaštakas, galvą ir kitas kliūtis.
- Neleiskite vaikams žaisti su elektra valdomais langais. Laikykite vairuotojo duryse esantį elektra valdomų langų užrakto mygtuką padėtyje LOCK (užrakinimas) (nuspaustą). Vaikui netyčia atidarius langą, galima sunkiai susižaloti.
- Vairuodami neištieskite veido ar rankų į lauką pro lango angą.

## Nuotolinio langų uždarymo / atidarymo sistema (jeigu yra)

Užlenkiamas raktas

OCD041606L

Išmanusis raktas

OCD041493L

Išjungę variklį vis tiek galite valdyti langų judėjimą.

- Spauskite durų užrakinimo mygtuką (1) ilgiau nei 3 sekundes. Užrakinus duris, langas judės aukštyn tol, kol spausite durų užrakinimo mygtuką (1).

  Langas nustos judėti, kai atleisite durų užrakinimo mygtuką (1).
- Spauskite durų atrakinimo mygtuką (2) ilgiau nei 3 sekundes. Užrakinus duris, langas judės žemyn tol, kol spausite durų atrakinimo mygtuką (2).

  Langas nustos judėti, kai atleisite durų atrakinimo mygtuką (2).

## Universalas, „Shooting brake“, 5 durų automobilis

Galite aktyvinti arba išjungti nuotolinio langų uždarymo / atidarymo sistemą pasirinkę „Naudotojo nuostatos (LCD ekranas)“ arba „Nuostatos“ → „Transporto priemonė (informacijos ir pramogų sistemos ekranas)“ → „Durys“ → „Nuotolinis langų valdymas“ (jeigu yra).

**⚠ DĖMESIO**

- Nuotolinio langų uždarymo / atidarymo funkcija gali staigiai nustoti veikti, jei veikimo metu nutolsite nuo automobilio. Būkite arti savo transporto priemonės ir stebėkite langų judėjimą.
- Vienas iš langų gali nustoti veikti, jei langas paveikiamas tam tikra jėga. Vis dėlto kiti langai veiks toliau.

  Taigi turėtumėte įsitikinti, kad visi langai yra uždaryti.
- Būkite atsargūs, kai naudojate nuotolinio langų atidarymo funkciją, nes bus atrakintos durys.

# Variklio dangtis

## Variklio dangčio atidarymas

OCD041531L

1. Atlaisvinkite dangtį, patraukdami už atidarymo svirties. Dangtis šiek tiek pakils.

**⚠ ĮSPĖJIMAS**

Išjungę variklį ant lygaus paviršiaus, pavarų perjungimo svirtį perjungę į padėtį P (stovėjimo) automatinės pavarų dėžės / pavarų dėžės su dviguba sankaba atveju arba į 1-ą (pirmą) ar R (atbulinę) pavarą mechaninės pavarų dėžės atveju ir įjungę stovėjimo stabdį, atidarykite variklio dangtį.

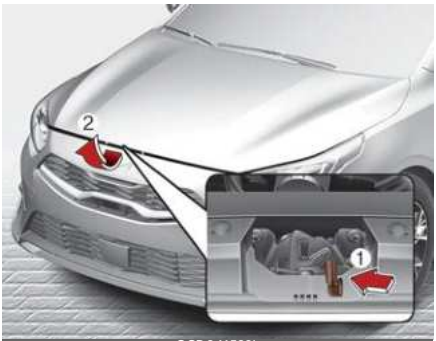

OCD041532L

2. Nueikite prie automobilio priekio, šiek tiek pakelkite variklio gaubtą, pastumkite papildomą variklio gaubto atidarymo rankenėlę (1) variklio gaubto centre ir pakelkite variklio gaubtą (2).

OCD041533L

3. Nuo variklio gaubto atitraukite atraminį strypą.
4. Atremkite pakeltą variklio gaubtą į atraminį strypą.

**⚠ ĮSPĖJIMAS**

**Įkaitusios dalys**

Suimkite atraminį strypą vietoje, apvyniotoje guma. Guma padės apsisaugoti nuo įkaitusio metalo, kai variklis įkaitęs.

## Atidaryto variklio dangčio įspėjimas

Atidarius dangtį, LCD ekrane pasirodys variklio dangčio įspėjamasis pranešimas.

OCD041494L

Įspėjamasis signalas pasigirs, jei automobilis juda didesniu nei 3 km/h (2 mph) su atidarytu variklio dangčiu.

## Variklio dangčio uždarymas

1. Prieš uždarydami bagažinę, tikrinkite toliau išvardytus dalykus.
   - Visi įpylimo angos dangteliai variklio skyriuje turi būti tinkamai uždėti.
   - Variklio skyriuje neturi likti pirštinių, skudurų ar kitokių degių medžiagų.
2. Grąžinkite atraminį strypą į jo spaustuko vietą, kad jis nesmuktų.
3. Nuleiskite variklio gaubtą, kol jis bus apie 30 cm virš uždarytos padėties, ir paleiskite. Įsitikinkite, kad jis užsirakino.

OCD041631L

4. Patikrinkite, ar gaubtas yra tinkamoje padėtyje.

   Jeigu dangtį galima kilstelėti, jis nėra tinkamoje padėtyje. Atidarykite jį iš naujo ir uždarykite su truputį didesne jėga.

**⚠ ĮSPĖJIMAS**

- Prieš uždarydami variklio dangtį patikrinkite, ar niekas netrukdys jam užsidaryti. Jeigu uždarant variklio dangtį tarpe yra kliūtis, gali būti apgadintas turtas arba sunkiai sužaloti žmonės.
- Variklio skyriuje nepalikite pirštinių, skudurų ar kitokių degių medžiagų. Tai gali būti dėl karščio kilusio gaisro priežastis.

**⚠ ĮSPĖJIMAS**

- Visuomet prieš važiuodami pakartotinai patikrinkite, ar dangtis užsitrenkė. Tinkamai neužsidaręs variklio dangtis gali atsidaryti automobiliui judant ir visiškai uždengti vaizdą, o dėl to gali įvykti eismo įvykis.
- Atraminis strypas turi būti visiškai įkištas į gaubte esančią angą, kai tik tikrinate variklio skyrių. Tai neleis gaubtui nukristi ir jūsų sužeisti.
- Nevažiuokite automobiliu, kai pakeltas variklio dangtis. Vaizdas bus

užstotas ir variklio dangtis gali nukristi arba būti apgadintas.

# Degalų pylimo angos dangtelis

## Degalų pylimo angos dangtelio atidarymas

1. Jei norite atidaryti degalų pylimo angos dangtelį, paspauskite degalų pylimo angos dureles ties 3 valandos padėtimi.

**✻ PASTABA**

- Degalų bako dangtelis atsirakins, tik kai atrakintos visos durys.

  Atrakinti degalų pylimo angos dangtelį
  - Užlenkiamajame (išmaniajame) rakte paspauskite atrakinimo mygtuką.
  - Paspauskite centrinio durų atrakinimo mygtuką.
  - Patraukite vairuotojo pusės durų rankeną į išorę.
- Degalų bako dangtelis užsirakins tik kai užrakintos visos durys.

  Užrakinti degalų pylimo angos dangtelį
  - Užlenkiamajame (išmaniajame) rakte paspauskite užrakinimo mygtuką.
  - Paspauskite centrinio durų užrakto jungiklį.
- Visos durys bus automatiškai užrakintos, automobiliui viršijus 15km/h (9.3 mph) greitį.

  Degalų pylimo angos durelės taip pat užrakintos, kai transporto priemonės greitis viršija 15 km/h (9,3 mph).

**✻ PASTABA**

Jei degalų pylimo angos dangtelis neatsidaro, nes pasidengė ledu, švelniai jį padaužykite ar stumtelėkite, kad ledą suskaldytumėte ir dangtelį atlaisvintumėte. Nespauskite durų. Jei reikia, apipurkškite aplink dureles sertifikuotu skysčiu nuo užšalimo (nenaudokite radiatoriaus antifrizo) arba perkelkite automobilį į šiltą vietą ir leiskite ledui ištirpti.

2. Ištraukite degalų įpylimo angos dureles (1), kad visiškai atidarytumėte.

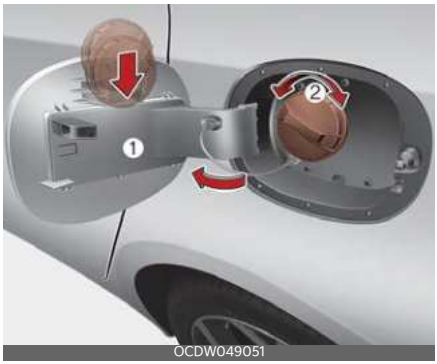


3. Kad atskirtumėte degalų bako kamštį (2), sukite jį priešinga laikrodžio rodyklei kryptimi. Kai slėgis bako viduje išsilygins, galite išgirsti šnypštimą.
4. Įstatykite kamštį į degalų pylimo angos dangtelį.

**⚠ ĮSPĖJIMAS**

Prieš pildami degalus, įsitikinkite, kokio tipo degalai naudojami automobilyje. Jei į benzinu varomą automobilį pripilsite dyzelino arba į dyzelinu varomą automobilį pripilsite benzino, tai gali paveikti degalų sistemą ir sukelti rimtą žalą automobiliui.

## Degalų bako durelių uždarymas

1. Kamščiui įtaisyti sukite jį pagal laikrodžio rodyklę, kol spragtelės. Spragtelėjimas reiškia, kad kamštis priveržtas patikimai.
2. Uždarykite degalų pildymo angos dureles ir paspauskite jas ties 3 valandos padėtimi, kad įsitikintumėte, jog jos yra saugiai uždarytos.

**⚠ ĮSPĖJIMAS**

**Degalų pylimas**

- Jei išpurškiamas slėginis kuras, jis gali uždengti jūsų drabužius arba odą ir taip sukelti gaisro ir nudegimų pavojų. Visada atsargiai ir lėtai nuimkite kuro dangtelį. Jei iš dangtelio išleidžiamas kuras arba girdite šnypštimą, prieš visiškai nuimdami dangtelį palaukite, kol tai aprims.
- Pildydami baką niekada nepilkite daugiau degalų, kai automatinis pistoletas išsijungia.
- Visuomet patikrinkite, ar gerai užsuktas degalų bako kamštis, kad per eismo įvykį degalai neišsilietų.

**⚠ ĮSPĖJIMAS**

**Degalų pylimo pavojai**

Automobilių kuras yra degi medžiaga. Pildydami degalus atidžiai laikykitės šių nurodymų. Jei nesilaikysite šių nurodymų, galite sunkiai susižaloti, sunkiai nudeginti arba net mirti dėl gaisro ar sprogimo.

- Perskaitykite visus degalinėje esančius įspėjimus ir jų laikykitės.
- Prieš pildami degalus, atkreipkite dėmesį į avarinio benzino išjungimo vietą (jei yra) degalinėje.
- Prieš liesdami degalų pistoletą, pašalinkite galbūt pavojingą statinės elektros iškrovą, paliesdami metalinę automobilio dalį, esančią saugiu atstumu nuo degalų pylimo angos, pistoleto ar kito benzino šaltinio.
- Pradėję pilti degalus, nesėskite atgal į automobilį, nes galite sukurti statinę elektrą liesdami bet kokį daiktą ar audinį (poliesterį, satiną, nailoną ir kt.), galintį sukurti statinę elektrą, arba į juos trindamiesi. Statinė elektros iškrova gali uždegti degalų garus, kurie greitai dega. Jei reikia vėl įlipti į automobilį, dar kartą pašalinkite galbūt pavojingą statinės elektros iškrovą, paliesdami metalinę automobilio dalį, esančią atokiau nuo degalų pylimo angos, pistoleto ar kito benzino šaltinio.
- Jei naudojate sertifikuotą nešiojamąjį kuro baką, prieš pildami kurą būtinai padėkite baką ant žemės. Statinė elektros iškrova iš talpos gali uždegti kuro garus ir sukelti gaisrą.

  Pradėjus pilti degalus, automobilis turi būti liečiamas tol, kol bus baigtas pildymas.

  Naudokite tik sertifikuotus nešiojamus plastikinius degalų bakus, skirtus benzinui gabenti ir laikyti.
- Pildami degalus nenaudokite mobiliojo telefono. Elektros srovė ir (arba) elektroniniai trukdžiai iš mobiliųjų telefonų gali uždegti degalų garus ir sukelti gaisrą.

- Pildami degalus visada išjunkite variklį. Nuo variklio elektrinių dalių sukeltų žiežirbų gali užsiliepsnoti degalų garai. Baigę pilti degalus, prieš užvesdami variklį patikrinkite, ar gerai uždaryti pildymo angos dangtelis ir pildymo angos durelės.
- Degalinėje NENAUDOKITE degtukų ar žiebtuvėlio, NERŪKYKITE ir nepalikite uždegtos cigaretės savo automobilyje, ypač pildami degalus. Automobilių degalai yra labai degūs ir užsiliepsnoję gali sukelti gaisrą.
- Jei degalų papildymo metu kiltų gaisras, pasišalinkite iš transporto priemonės ir nedelsdami kreipkitės į degalinės vadovą, o vėliau - į vietinę gaisrinę. Laikykitės visų jų pateiktų saugos nurodymų.

**⚠ DĖMESIO**

- Įsitikinkite, kad pripylėte degalų pagal"Degalams keliami reikalavimai" puslapyje 1-2.
- Jei degalų bako dangtelį reikia keisti, naudokite tik originalų Kia kamštį ar jam atitinkantį pakaitalą.

  Su netinkamu degalų bako kamščiu gali įvykti degalų sistemos arba išmetamųjų dujų kontrolės sistemos triktis. Dėl išsamesnės informacijos „Kia“ rekomenduoja kreiptis į įgaliotąją „Kia“ atstovybę / paslaugų partnerį.
- Saugokite automobilio išorinius paviršius nuo degalų purslų. Bet kokie ant dažytų paviršių patekę degalai gali pažeisti dažus.
- Po degalų įpylimo įsitikinkite ar gerai užsuktas degalų bako dangtelis, kad per eismo įvykį degalai neišsilietų.

## Panoraminis stoglangis (jeigu yra)

Jei Jūsų automobilyje yra įrengtas stoglangis, jį galima atidaryti, uždaryti arba pakelti stoglangio jungikliu, esančiu viršutinėje dėtuvėje.

OCD041534L

Norint atidaryti arba uždaryti stoglangį, užvedimo jungiklis ar VARIKLIO UŽVEDIMO / IŠJUNGIMO mygtukas turi būti padėtyje ON arba START.

Stoglangis veikia maždaug 3 minutes po to, kai uždegimo jungiklis arba VARIKLIO UŽVEDIMO / IŠJUNGIMO mygtukas yra ACC arba LOCK / OFF padėtyje. Tačiau jei atviros priekinės durys, stoglangio negalima valdyti net 3 minučių.

**⚠ ĮSPĖJIMAS**

- Sureguliuokite stoglangį arba apsaugą nuo saulės, kai jūsų automobilis sustoja. Galite nesuvaldyti automobilio ir sukelti eismo įvykį, sunkiai sužaloti žmones arba sugadinti turtą.
- Nepalikite veikiančio variklio ir raktų transporto priemonėje, jei jame yra palikti vieni vaikai. Neprižiūrimi vaikai gali atidarinėti stoglangį ir sunkiai susižaloti.

- Nesėskite ant automobilio stogo. Galite susižaloti arba apgadinti automobilį.

**✻ PASTABA**

Nenaudokite stoglangio, kai transporto priemonėje sumontuoti stogo skersiniai arba kai ant stogo yra bagažinė.

## Elektra valdoma stoglangio užuolaida

Elektra valdoma stoglangio užuolaida naudokitės norėdami apsisaugoti nuo tiesioginių saulės spindulių, patenkančių pro stoglangio stiklą.

- Pastūmus stoglangio jungiklį atgal iki pirmos fiksavimo padėties, elektra valdoma stoglangio užuolaida automatiškai atitraukiama.
- Pastūmus stoglangio jungiklį į priekį iki pirmos fiksavimo padėties, elektra valdoma stoglangio užuolaida automatiškai užtraukiama. Tačiau jeigu yra atidarytas stoglangio stiklas, iš pradžių jis bus uždarytas.

Norėdami sustabdyti elektra valdomą stoglangio užuolaidą tam tikrame taške, paspauskite stoglangio jungiklį bet kokia kryptimi.

**✻ PASTABA**

Netraukite ir nestumkite elektra valdomos stoglangio užuolaidos ranka, nes galite ją pažeisti arba sugadinti.

**✻ PASTABA**

Ant elektra valdomos stoglangio užuolaidos atsiradusios raukšlės yra normalus reiškinys - taip atsitinka dėl medžiagos savybių.

## Pakėlimas / nuleidimas

- Pastūmus stoglangio jungiklį aukštyn, stoglangio stiklas pakeliamas. Tačiau jeigu yra užtraukta elektra valdoma stoglangio užuolaida, iš pradžių ji atitraukiama.
- Stumkite stoglangio jungiklį aukštyn arba pirmyn, kai stoglangis pakeltas, - tuomet stoglangis automatiškai užsidarys.

Norėdami sustabdyti stoglangio judėjimą tam tikrame taške, paspauskite stoglangio jungiklį bet kokia kryptimi.

## Atidarymas / uždarymas paslenkant

- Pastumkite stoglangio jungiklį atgal, į pirmąją sulaikymo padėtį, - stoglangis atsidarys. Tačiau jeigu yra užtraukta elektra valdoma stoglangio užuolaida, iš pradžių ji atitraukiama. Pastumkite stoglangio jungiklį pirmyn, į pirmąją sulaikymo padėtį, - stoglangis užsidarys. Tačiau, jei stoglangis uždarytas, elektrinė užuolaida užsidarys.
- Pastūmus stoglangio jungiklį į priekį arba atgal į antrą fiksavimo padėtį, stoglangio užuolaida ir stoglangio stiklas veiks automatiškai (automatinio slydimo funkcija). Norėdami sustabdyti stoglangio judėjimą tam tikrame taške, paspauskite stoglangio jungiklį bet kokia kryptimi.

## Automatinis judėjimas atgal

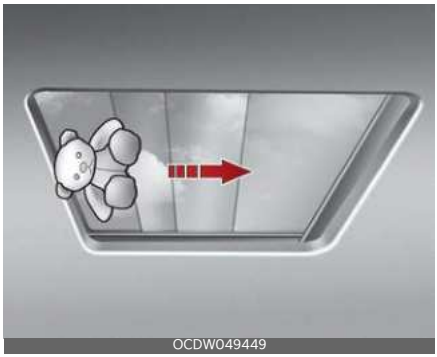


Jei automatiškai užsidaranti elektra valdoma stoglangio užuolaida arba stoglangio stiklas užfiksuoja kliūtį, jis pradeda slinkti atgal ir tam tikroje padėtyje sustoja.

Automatinio atbulinio slinkimo funkcija gali nesuveikti, jei objektas yra plonas arba minkštas ir yra įstrigęs tarp slenkančios elektra varomos stoglangio užuolaidos arba stoglangio stiklo ir stoglangio varčios.

**⚠ ĮSPĖJIMAS**

- Prieš atidarydami ar uždarydami stoglangį, patikrinkite ar jam netrukdo kieno nors galva, kitos kūno dalys ar daiktai. Gali būti prispaustos kūno dalys arba daiktai, o tai gali tapti sužalojimų ar automobilio pažeidimo priežastimi.
- Niekada tyčia nebandykite automatinio slinkimo atgal funkcijos veikimo su savo kūno dalimis. Elektra varoma stoglangio užuolaida arba stoglangio stiklas gali pakeisti judėjimo kryptį, tačiau iškyla sužalojimų rizika.

**✻ PASTABA**

- Kai stoglangis yra iki galo atidarytas, uždarytas arba pakeltas, nebespauskite jo jungiklio. Galite sugadinti stoglangio variklį.
- Dėl nuolatinio veikimo, pavyzdžiui, atidarymo / uždarymo paslenkant, pakėlimo / nuleidimo ir pan., gali sugesti variklis arba stoglangio sistema.
- Periodiškai nuvalykite ant stoglangio bėgelių susikaupusias dulkes.
- Tarp stoglangio ir stogo plokštės susikaupusios dulkės gali sukelti triukšmą. Atidarykite stoglangį ir reguliariai nuvalykite dulkes švaria šluoste.
- Nebandykite atidaryti stoglangio temperatūrai esant žemiau nulio arba kai stoglangis yra padengtas sniegu ar ledu. Panaudojus jėgą atidarant, stoglangis gali blogai veikti arba sugesti.
- Neatidarykite stoglangio stiklo ir nevažiuokite jį atidarę iškart po lietaus arba nuplovę automobilį. Į automobilio saloną gali patekti vandens.
- Važiuodami nedėkite jokio bagažo virš stoglangio. Automobiliui staigiai sustojus, jis gali būti pažeistas.

**⚠ ĮSPĖJIMAS**

Važiuodami nekiškite savo galvos, rankų ar kitų kūno dalių arba daiktų pro stoglangį. Automobiliui staigiai sustojus galite susižaloti.

## Stoglangio valdymo nustatymas į pradinę padėtį

Kartais gali reikėti atlikti stoglangio valdymo nustatymą į pradinę padėtį. Stoglangio valdymo nustatymą į pradinę padėtį gali tekti atlikti tokiomis aplinkybėmis:

- Kai atjungtas arba išsikrovęs 12 voltų akumuliatorius
- Pakeitus stoglangio saugiklį
- Jeigu stoglangio vieno lietimo automatinis atidarymas / uždarymas tinkamai neveikia

Stoglangio valdymo nustatymo į pradinę padėtį procedūra:

1. Rekomenduojama nustatymą į pradinę padėtį atlikti varikliui veikiant parengties režimu. Paleiskite automobilį ir pavarų perjungimo svirtį nustatykite į padėtį P (stovėjimas).
2. Pasirūpinkite, kad stoglangio užuolaida ir stoglangio stiklas būtų visiškai uždaryti. Jeigu elektra varoma stoglangio užuolaida ir stoglangis yra atidaryti, pastumkite jungiklį į priekį, kol užuolaida ir stoglangio stiklas bus iki galo uždaryti.
3. Elektra varomai stoglangio užuolaidai ir stoglangio stiklui iki galo užsidarius, atleiskite jungiklį.

4. Pastumkite jungiklį į priekį, kol elektra valdoma stoglangio užuolaidai ir stoglangio stiklas nežymiai pajudės. Tada atleiskite jungiklį.
5. Vėl pastumkite jungiklį į priekį ir palaikykite jį, kol elektra valdoma stoglangio užuolaida ir stoglangio stiklas slinkdami atsidarys ir užsidarys. Nepaleiskite jungiklio, kol operacija nebus atlikta. Atleidus jungiklį operacijos metu, procedūrą reikia pradėti iš naujo nuo 2 veiksmo.

**PASTABA**

Stoglangio valdymo sistemos nenustačius iš naujo po automobilio akumuliatoriaus atjungimo ar išsikrovimo arba stoglangio saugiklio perdegimo, stoglangis gali tinkamai neveikti.

## Įspėjimas apie atidarytą stoglangį

OCD041499L

Vairuotojui išjungus automobilį, kai iki galo nėra uždarytas stoglangis, kelias sekundes skambės įspėjamasis garsinis signalas ir skydelio LCD ekrane pasirodys įspėjamasis pranešimas apie atidarytą stoglangį. Saugiai uždarykite stoglangį, kai paliekate automobilį.

**DĖMESIO**

Patikrinkite, ar stoglangis yra visiškai uždarytas, kai paliekate automobilį. Jei stoglangis atidarytas, į automobilio vidų gali patekti sniegas ar lietus, ir automobilio salonas sušlaps. Be to, atidarytas stoglangis taip pat masina vagis.

# Vairas

## Elektrinis vairo stiprintuvas (EPS)

Vairo stiprintuvas varikliuko pagalba jums padeda vairuoti automobilį. Jei variklis išjungtas arba jei vairo stiprintuvo sistema nustoja veikti, automobilį galima vairuoti, tačiau tam reikės daugiau jėgos.

EPS valdomas elektroninio vairo stiprintuvo valdymo vienetu, kuris jaučia vairo sukimą, vairo padėtį ir automobilio greitį.

Be to, vairą darosi sunkiau sukti didėjant automobilio greičiui ir darosi lengviau sukti mažėjant automobilio greičiui. Tai reikia žinoti, kad būtų galima geriau valdyti vairą.

Jei normaliai važiuodami pastebite, kad vairuoti yra sunkiau nei įprastai, kreipkitės į profesionalias dirbtuves, kad patikrintų vairo stiprintuvą. „Kia“ rekomenduoja apsilankyti pas įgaliotąjį „Kia“ atstovą / remonto partnerį.

**✻ PASTABA**

Įprastai važinėdami automobiliu galite pastebėti tokius dalykus:

- EPS įspėjamoji lemputė nepasirodo.
- Tik įjungus (padėtis ON) užvedimo mygtuką arba variklio užvedimo / išjungimo mygtuką, vairas gali sunkiai suktis. Taip yra todėl, nes sistema atlieka EPS sistemos diagnostiką. Pasibaigus diagnostikai vairas vėl veiks normaliai.
- Įjungus užvedimo mygtuką ar VARIKLIO UŽVEDIMO / IŠJUNGIMO mygtuką į padėtį ON arba LOCK/OFF, iš EPS relės gali pasigirsti spragtelėjimas.
- Automobiliui sustojus ar važiuojant nedideliu greičiu, gali girdėtis stiprintuvo variklio triukšmas.
- Jei elektrinio vairo stiprintuvo sistema normaliai neveikia, prietaisų skydelyje atsiranda įspėjamoji lemputė. Vairą gali būti sunku valdyti, arba jis gali neveikti įprastai. Tokiu atveju sistema turėtų būti įvertinta profesionaliose dirbtuvėse.

  „Kia“ rekomenduoja apsilankyti pas įgaliotąjį „Kia“ atstovą / remonto partnerį.
- Aptikus elektrinės vairo stiprintuvo sistemos anomaliją, siekiant išvengti mirtino nelaimingo atsitikimo, vairo stiprintuvo funkcija išsijungs. Tuomet prietaisų skydelyje įsijungs ar ims blyksėti įspėjamasis pranešimas, ir vairo valdymo gali išsijungs. Transporto priemonę nuvežę į saugią zoną nedelsdami patikrinkite.
- Reikia didesnių vairavimo pastangų, jei vairas nuolat sukamas, kai automobilis nejuda. Tačiau po kelių minučių vairas vėl veiks normaliomis sąlygomis.
- Žemoje temperatūroje sukiojamas vairas gali kelti triukšmą. Jei temperatūra pakils garso nebesigirdės. Tai įprasta būklė.
- Kai įsižiebia įkrovimo sistemos įspėjamoji lemputė arba įtampa yra žema (kai kintamosios srovės generatorius (arba akumuliatorius) neveikia normaliai arba jis veikia netinkamai), vairas gali pasunkėti ir tapti sunkiai bei neįprastai valdomas.

## Vairo pokrypio kampo ir aukščio reguliavimas

Vairaračio pokrypio kampo reguliavimas jums leidžia suderinti vairo padėtį iki pradedant važiuoti.

Taip pat jį galite pakelti, kad turėtumėte daugiau vietos kojoms, lipant ir išlipant iš automobilio.

Vairas turi būti tokioje padėtyje, kad jums būtų patogu vairuoti, be to turite matyti prietaisų skydelio lemputes ir matuoklius.

**⚠ ĮSPĖJIMAS**

- NIEKADA nereguliuokite vairo važiuodami. Galite nesuvaldyti vairo mechanizmo ir sunkiai susižaloti, žūti arba įvykti nelaimingas atsitikimas.
- Sureguliavę vairą, pajudinkite jį aukštyn žemyn patikrindami, ar jis užsifiksavo.

OCD041551L

Kaip pakeisti vairo kampą:

- Patraukite žemyn užrakto atleidimo svirtį (1), nustatykite vairą norimu kampu (2) ir norimu atstumu į priekį / atgal (3), tada patraukite užrakto atleidimo svirtį, kad užfiksuotumėte vairą vietoje.

  Vairaratį pageidaujamą padėtį nustatykite prieš važiuodami.

## Šildomas vairas (jeigu yra)

OCD041540L

Kai VARIKLIO UŽVEDIMO / IŠJUNGIMO mygtukas yra padėtyje ĮJUNGTA, paspaudus šildomo vairo mygtuką vairas pašildomas. Užsidegs apie tai įspėjantis indikatorius.

- Norėdami vairo šildymą išjungti, dar kartą paspauskite mygtuką. Indikatorius ant mygtuko užges.

  Jis automatiškai išsijungs praėjus maždaug 30 minučių nuo šildomo vairo įjungimo.

  Jei per 30 minučių nuo vairo šildytuvo mygtuko paspaudimo išjungsite degimą, kitą kartą užvedus variklį šildytuvas bus išjungtas.

**⚠ DĖMESIO**

- Nemontuokite jokios rankenos, kad valdytumėte vairą. Dėl to pažeidžiama šildoma vairo sistema.
- Valydami šildomą vairą, nenaudokite organinio tirpiklio, pavyzdžiui, dažų skiediklio, benzolo, alkoholio ar benzino. Taip galite pažeisti vairaračio paviršių.
- Jei vairo paviršius pažeidžiamas aštriu daiktu, gali būti pažeistos šildomo vairo dalys.

## Garsinis signalas

OCD041556L

Kaip įjungti garsinį signalą:

- Paspauskite garsinio signalo ženklus ant vairo.

  Reguliariai tikrinkite garsinį signalą, kad įsitikintumėte, jog jis veikia tinkamai.

**✻ PASTABA**

Garsinis signalas skambės paspaudus signalo ženklu pažymėtą vietą ant vairo (žr. iliustraciją). Garsinis signalas skambės tik tada, kai ši vieta spaudžiama.

**⚠ DĖMESIO**

Garsiniam signalui įjungti nedaužykite ir netrankykite kumščiu pažymėtos vietos ant vairo. Nespauskite jos aštriu smailu daiktu.

# Veidrodėliai

## Vidinis galinio vaizdo veidrodėlis

Sureguliuokite galinio vaizdo veidrodėlį taip, kad jo centre būtų pro galinį langą matomas vaizdas. Atlikite šiuos reguliavimus prieš imdami vairuoti.

**⚠ ĮSPĖJIMAS**

**Matomumas iš galo**

Nedėkite ant galinės sėdynės ar bagažo skyriuje jokių daiktų, kurie užstotų jums vaizdą per galinį langą.

**⚠ ĮSPĖJIMAS**

Nereguliuokite šoninių galinio vaizdo veidrodėlių važiuodami. Galite prarasti kontrolę ir sukelti avariją, kurios metu gali būti sunkiai arba mirtinai sužaloti žmonės arba sugadintas turtas.

**⚠ ĮSPĖJIMAS**

Vidinio veidrodėlio nemodifikuokite ir nemontuokite plataus veidrodėlio. Eismo įvykio metu ar skleidžiantis saugos pagalvei, jis gali sužaloti.

## galinio vaizdo veidrodėlio dienos ir nakties padėtys (jeigu yra)

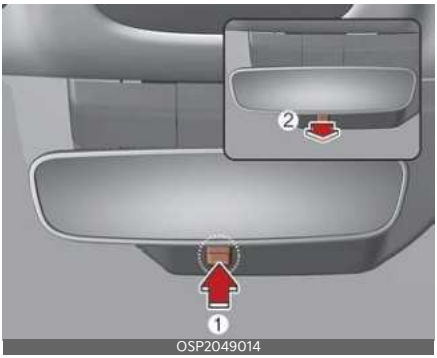


OSP2049014

- Nustatykite veidrodėlį prieš pradėdami važiuoti, kai dienos ir nakties padėties svirtelė yra dienos padėtyje (1).
- Vairuodami naktį, patraukite dienos ir nakties padėties svirtelę (2) į save, kad neakintų užpakalyje važiuojančių automobilių žibintų šviesos.

Atsiminkite, kad galinio vaizdo aiškumas sumažėja, kai veidrodėlis yra nakties padėtyje.

* (1): Diena, (2): Naktis

## Elektrochrominis veidrodėlis (ECM) (jeigu yra)

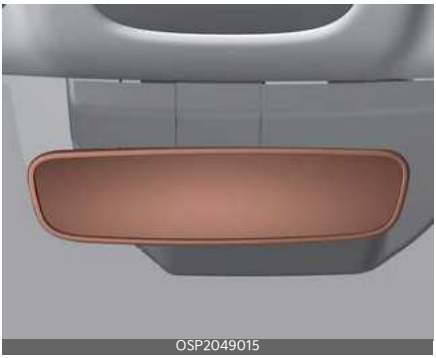


Elektrinis galinio vaizdo veidrodis naktį arba esant prastam apšvietimui automatiškai valdo už jūsų esančio transporto priemonių priekinių žibintų atspindį. Veodrodėlyje įmontuotas jutiklis nustato apšviestumo lygį aplink automobilį ir automatiškai sureguliuoja paskui važiuojančių automobilių žibintų atspindžio intensyvumą.

Kai variklis dirba, atspindžio intensyvumas reguliuojamas automatiškai, naudojant galinio vaizdo veidrodėlyje įmontuotą jutiklį.

**⚠ DĖMESIO**

Valydami veidrodį naudokite popierinį rankšluostį ar panašią medžiagą, sudrėkintą stiklo valikliu. Nepurkškite stiklo valiklio tiesiai ant veidrodžio. Dėl to skystas valiklis gali patekti į veidrodžio korpusą.

## Išorinis galinio vaizdo veidrodėlis

Prieš vairuodami būtinai sureguliuokite veidrodėlių kampą.

Jūsų automobilyje yra kairės ir dešinės pusių šoniniai galinio vaizdo veidrodėliai. Veidrodžius galima reguliuoti nuotoliniu būdu nuotolinio valdymo jungikliu. Automatinėje automobilių plovykloje arba važiuojant siaura gatve šoninius veidrodėlius galima apsaugoti juos užlenkiant.

**⚠ ĮSPĖJIMAS**

**Galinio vaizdo veidrodėliai**

- Šoninis galinio vaizdo veidrodėlis yra išgaubtas. Veidrodėlyje matomi objektai yra arčiau, nei atrodo.
- Keisdami juostas naudokite vidinį galinio vaizdo veidrodį arba žiūrėkite, kad nustatytumėte faktinį atstumą tarp toliau nurodytų transporto priemonių.

**⚠ DĖMESIO**

Nevalykite ledo nuo veidrodėlių gremžtuku, nes galite sugadinti stiklo paviršių. Jei veidrodėlis nejuda, nes yra apledėjęs, nereguliuokite jo per jėgą. Norėdami pašalinti ledą, naudokite ledo pašalinimo purškalą, kempinę ar minkštą skudurėlį su labai šiltu vandeniu.

**⚠ DĖMESIO**

Jei veidrodėlis nejuda dėl to, kad užšalęs, nereguliuokite jo jėga. Ledą atitirpinkite tinkamu purškiamu atitirpinimo skysčiu (ne radiatoriaus antifrizu) arba pastatykite automobilį šiltoje vietoje ir palikite, kol ledas atitirps.

**⚠ ĮSPĖJIMAS**

Nereguliuokite ir nelenkite šoninių galinio vaizdo veidrodėlių važiuodami. Galite prarasti kontrolę ir sukelti avariją, kurios metu gali būti sunkiai arba mirtinai sužaloti žmonės arba sugadintas turtas.

## Nuotolinis valdymas

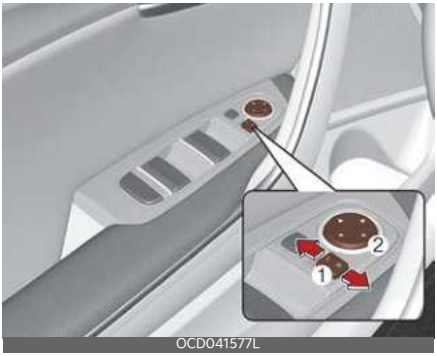

OCD041577L

Elektroninis nuotolinio veidrodėlių valdymo mygtukas leidžia nustatyti kairiojo ir dešiniojo šoninių galinio vaizdo veidrodėlių padėtį. Norint reguliuoti bet kurio veidrodėlio padėtį, užvedimo jungiklis turėtų būti padėtyje ACC (įtaisai).

Kaip sureguliuoti kurio nors veidrodėlio padėtį:

- Pasukite R arba L jungiklį (1), kad pasirinktumėte dešinįjį šoninį veidrodėlį arba kairįjį šoninį veidrodėlį, tada paspauskite atitinkamą veidrodėlio reguliavimo valdiklio (2) tašką (▲), kad nustatytumėte pasirinkto veidrodėlio padėtį aukštyn, žemyn, kairėn arba dešinėn.

**⚠ DĖMESIO**

- Pasiekę kraštinį reguliavimo kampą, veidrodėliai daugiau nejuda, bet varikliukas veikia tol, kol spaudžiamas reguliavimo jungiklis. Nespauskite jungiklio ilgiau, nei reikia, nes galite sugadinti variklį.
- Nereguliuokite šoninių galinio vaizdo veidrodėlio ranka. Taip galite pažeisti automobilio dalis.
- Valdydami veidrodėlį, paspauskite būtent „▲“ (2) pažymėtą sritį. Kitaip veidrodėlis judės nenumatyta kryptimi arba veiks netinkamai.

## Išorinio galinio vaizdo veidrodėlio užlenkimas

### Elektrinis

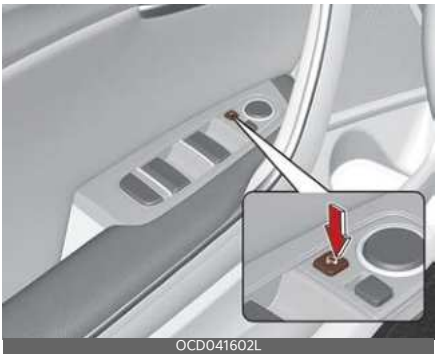
OCD041602L

- Išorinis galinio vaizdo veidrodėlis užlenkiamas nuspaudus mygtuką.
- Norėdami jį atlenkti, mygtuką nuspauskite dar kartą.
- Su išmaniojo rakto sistema
  - Veidrodis susilankstys arba atsiskleis, kai durys bus užrakintos

arba atrakinamos išmaniuoju raktu. (jeigu yra)
- Veidrodis susilankstys arba atsiskleis, kai durys užrakinamos arba atrakinamos mygtuku ant išorinės durų rankenos. (jeigu yra)
- Veidrodėlis atsiskleis, kai priartėsite prie automobilio (visos durys uždarytos ir užrakintos) su išmaniuoju raktu. (jeigu yra)

**⚠ DĖMESIO**

Elektrinis išorinis galinio vaizdo veidrodėlis veikia ir tada, kai užvedimo jungiklis yra padėtyje LOCK arba OFF. Vis dėlto, kad be reikalo neišsikrautų akumuliatorius, nereguliuokite veidrodėlių ilgiau, nei to reikia, kai variklis nepaleistas.

**⚠ DĖMESIO**

Jei išorinio galinio vaizdo veidrodėlis yra valdomas elektriniu būdu, jo ranka nelenkite. Galite sugadinti varikliuką.

## Rankinio tipo

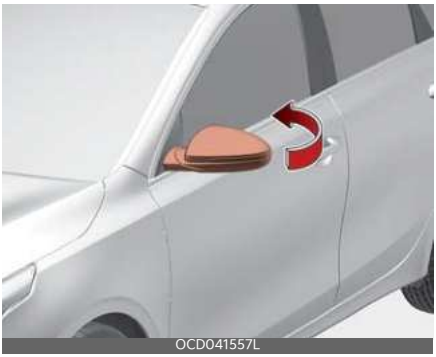


Išorinio galinio vaizdo veidrodėlio užlenkimas

- Išorinis galinio vaizdo veidrodėlis užlenkiamas paėmus už veidrodėlio korpuso ir lenkiant link automobilio galo.

# Prietaisų skydelis

A tipas

OCD041543L

B tipas

OCD041129L

* Jūsų automobilio prietaisų skydelis gali skirtis nuo parodytų iliustracijoje. Išsamesnę informaciją žr."Indikatoriai" puslapyje 4-57.

**1** Tachometras
**2** Spidometras
**3** Variklio aušinimo skysčio temperatūros matuoklis
**4** Degalų lygio matuoklis
**5** Įspėjamieji ir informaciniai rodikliai
**6** LCD ekranas

## Prietaisų skydelio valdymas

## Sureguliuoti prietaisų skydelio apšvietimą.

OCD041544L

**⚠ ĮSPĖJIMAS**

Niekada nereguliuokite prietaisų skydelio vairuodami. Galite prarasti kontrolę ir sukelti avariją, kurios metu gali būti sunkiai arba mirtinai sužaloti žmonės arba sugadintas turtas.

Prietaisų skydelio apšvietimo ryškumas keičiamas spaudžiant apšvietimo valdymo mygtuką („+“ arba „-“), kai užvedimo jungiklis arba VARIKLIO UŽVEDIMO / IŠJUNGIMO mygtukas nustatytas į padėtį ON, arba įjungti galiniai žibintai.

OCD041130L

- Jei laikysite nuspaudę apšvietimo valdymo mygtuką („+“ arba „-“), ryškumas bus nuolat keičiamas.
- Jei ryškumas pasiekia didžiausią arba mažiausią lygį, pasigirsta pavojaus signalas.

## Indikatoriai

## Spidometras

A tipas (km/h)

OCD041131L

A tipas (MPH, km/h)

OCD041132L

A tipas (km/h) - skirtas GT

OCD041133L

B tipas (km/h)

OCD041134L

Spidometras sukalibruotas rodyti automobilio greitį kilometrais per valandą (km/h) ir (arba) myliomis per valandą (mph).

## Tachometras

A tipas

OCD041171L

B tipas

OCD041136L

Tachometras rodo apytikslį variklio apsisukimų per minutę skaičių (aps./min.).

Tachometrą naudokite tinkamiems pavarų perjungimo taškams parinkti ir siekdami išvengti per mažų ir (arba) per didelių variklio sūkių.

**⚠ DĖMESIO**

Nenaudokite variklio tachometro RAUDONOJOJE ZONOJE. Tai gali smarkiai sugadinti variklį.

## Variklio aušinimo skysčio temperatūros matuoklis

A tipas

OCD041139L

B tipas

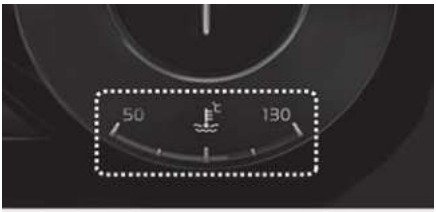


OCD041138L

Šis matuoklis rodo variklio aušinimo skysčio temperatūrą, kai uždegimo jungiklis arba ENGINE START/STOP (variklio užvedimo / išjungimo) mygtukas nustatytas į padėtį ON (įjungta).

**DĖMESIO**

Jei matuoklio rodyklė pajuda už įprasto intervalo ribų (tarp 50-130) link „130“ padėties, tai rodo perkaitimą, kuris gali sugadinti variklį.

Nevažiuokite toliau su perkaitusiu varikliu. Jei jūsų automobilis perkaito, žr."Jeigu variklis perkaista" puslapyje 7-7.

**ĮSPĖJIMAS**

Niekada neatidarykite radiatoriaus dangtelio, kai variklis yra karštas. Variklio aušinimo skystis yra veikiamas slėgio ir gali smarkiai nudeginti. Prieš pildami aušinimo skystį į rezervuarą palaukite, kol variklis atvės.

## Degalų lygio matuoklis

Degalų lygio rodiklis rodo apytikslį degalų kiekį bake.

A tipas

OCD041140L

B tipas

OCD041141L

**✻ PASTABA**

- Degalų bako talpa nurodyta"Rekomenduojamas tepalas ir kiekis" puslapyje 9-13.
- Degalų lygio rodiklį papildo žemo degalų lygio įspėjamoji lemputė, kuri atsiranda, kai degalų bakas beveik ištuštėja.
- Įkalnėse ar nuokalnėse degalų lygio rodiklis gali svyruoti arba gali užsidegti įspėjamoji lemputė, kadangi degalai bake juda.
- Įpylus daugiau nei 6 litrus (1,6 galono) degalų, degalų lygio matuoklis parodo atsargų padidėjimą.

**⚠ ĮSPĖJIMAS**

**Degalų lygio matuoklis**

Pasibaigus degalams, gali kilti pavojus automobilio keleiviams.

Užsidegus įspėjamajai lemputei arba matuoklio rodyklei priartėjus prie „0“ lygio, turite kuo skubiau sustoti ir įsipilti degalų.

**⚠ DĖMESIO**

Stenkitės nevažiuoti su apytuščiu degalų baku. Pasibaigus degalams variklyje, gali prasidėti uždegimo pertrūkiai, kurie gali sugadinti katalizatorių.

## Odometras

A tipas

OCD041142L

B tipas

OCD041143L

Odometras rodo bendrą nuvažiuotą atstumą, ir juo reikėtų naudotis nustatant terminą, kada būtina atlikti periodinę techninę priežiūrą.

- Odometro diapazonas: 0 ~ 1 599 999 km

## Nuvažiuojamas atstumas

A tipas

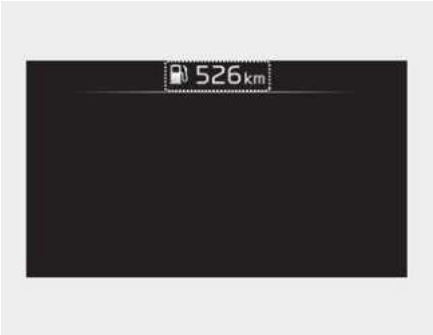


OCD041154L

B tipas

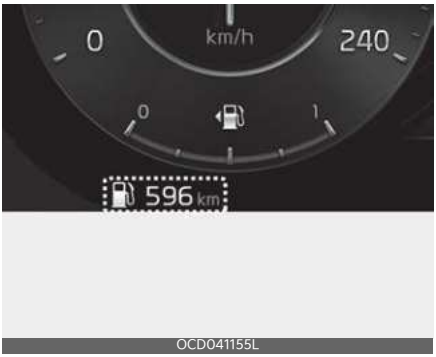


OCD041155L

- Šis režimas rodo apskaičiuotą atstumą, kurį galima nuvažiuoti su bake likusiais degalais.
  - Atstumo intervalas: 1 ~ 9 999 km
- Jei apskaičiuotas atstumas yra mažesnis nei 1 km (1 mylia), kelionės kompiuteryje vietoj nuvažiuojamo atstumo rodoma „---“.

**✻ PASTABA**

- Jei automobilis stovi nelygiai arba buvo atjungtas akumuliatorius, nuvažiuojamo atstumo funkcija gali tinkamai neveikti.
- Rodomas nuvažiuojamas atstumas gali skirtis nuo faktinio, nes jis apskaičiuojamas pagal einamąsias važiavimo sąlygas.
- Įpylus mažiau nei 6 litrus degalų, kelionės kompiuteris gali neužfiksuoti tokio papildomo kiekio.
- Apskaičiuotas nuvažiuojamas atstumas gali gerokai svyruoti, nes jis priklauso nuo važiavimo sąlygų, vairavimo įpročių ir automobilio būklės.

## lauko temperatūros matuoklis

A tipas

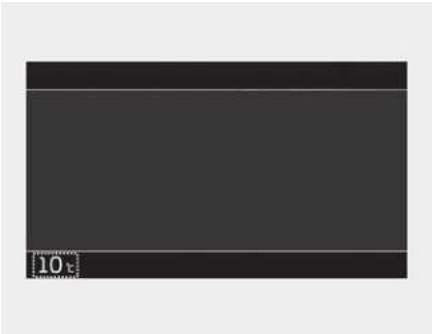


OCD041145L

B tipas

OCD041144L

Šis rodiklis rodo esamą lauko oro temperatūrą 1 °C (1 °F) tikslumu.

- Temperatūros diapazonas: -40 °C ~ 60 °C

Lauko temperatūra ekrane gali ne iš karto pasikeisti kaip bendrasis termometras, kad vairuotojas nebūtų blaškomas.

Kaip pakeisti temperatūros matavimo vienetus iš °C į °F (arba atvirkščiai)

- Naudotojo nuostatų režimas prietaisų skydelyje (jei yra): Temperatūros matavimo vienetą galite pakeisti meniu „Matavimo vienetas - Temperatūros matavimo vienetas“.
  * Daugiau informacijos žr."Naudotojo nuostatų režimas (jeigu yra)" puslapyje 4-69.
- Nuostatų meniu informacijos ir pramogų sistemos ekrane (jei yra): Temperatūros matavimo vienetą galite pakeisti meniu „Matavimo vienetai - Temperatūra“.
  * Norėdami gauti išsamesnės informacijos, nuskaitykite QR kodą, esantį automobilio informacijos ir pramogų sistemos trumpajame informaciniame vadove.
- Klimato kontrolės valdymo sistema (automatinio klimato reguliavimo sistema): Laikydami nuspaudę OFF mygtuką , 3 sekundes ar ilgiau spauskite AUTO mygtuką. Prietaisų skydelio ir klimato kontrolės valdymo sistemos temperatūros matavimo vienetas pakeičiamas iškart.
  * Daugiau informacijos žr."Temperatūros konvertavimas (°C ↔ °F)" puslapyje 4-123.

## Pavarų dėžės pavarų svirties padėties indikatorius

### Automatinės transmisijos perjungimo indikatorius (jeigu yra)

A tipas

B tipas

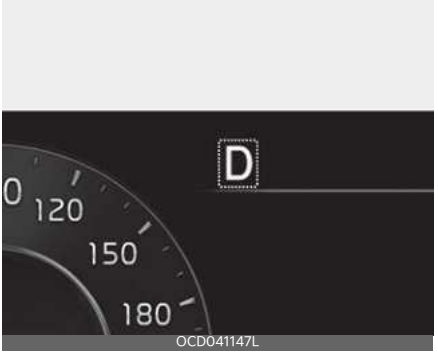


Šis indikatorius rodo, kuri automatinės pavarų dėžės pavarų perjungimo svirtis yra pasirinkta.

- Parkavimas: P
- Atgalinė eiga: R
- Neutrali: N
- Važiavimas: D

Rankinis pavarų perjungimo režimas

- Įjungti aukštesnę pavarą: ▲2, ▲3, ▲4, ▲5, ▲6

- Įjungti žemesnę pavarą: ▼1, ▼2, ▼3, ▼4, ▼5

## Automatinio pavarų perjungimo indikatorius rankinio perjungimo režimu (jeigu yra)

Rankiniu pavarų perjungimo režimu šis indikatorius informuoja, kokia pavara rekomenduojama važiuoti norint taupyti degalus.

A tipas

OCD041148L

B tipas

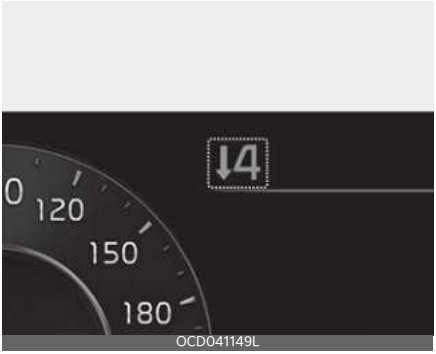


OCD041149L

- Įjungti aukštesnę pavarą: ▲2, ▲3, ▲4, ▲5, ▲6
- Įjungti žemesnę pavarą: ▼1, ▼2, ▼3, ▼4, ▼5

Pavyzdžiui

- ▲3: rodo, kad rekomenduojama įjungti aukštesnę 3 pavarą (tuo metu įjungta 2 arba 1 pavara).
- ▼3: rodo, kad rekomenduojama įjungti žemesnę 3 pavarą (tuo metu įjungta 4, 5 arba 6 pavara).

Jei sistema tinkamai neveikia, indikatorius nerodomas.

## Mechaninės pavarų dėžės pavarų svirties padėties indikatorius (jei yra) (jeigu yra)

Šis indikatorius informuoja, kokia pavara rekomenduojama važiuoti norint taupyti degalus.

A tipas

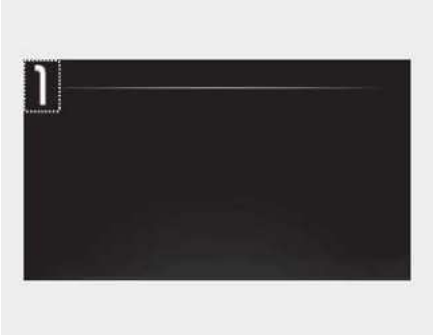


OCD041150L

B tipas

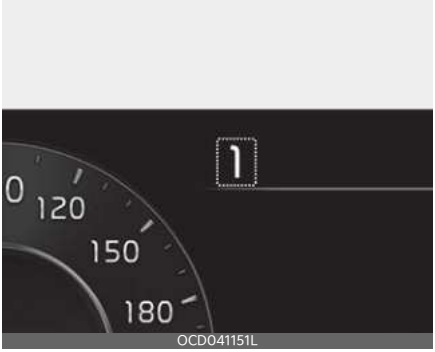


OCD041151L

- Įjungti aukštesnę pavarą: ▲2, ▲3, ▲4, ▲5, ▲6
- Įjungti žemesnę pavarą: ▼1, ▼2, ▼3, ▼4, ▼5

Pavyzdžiui

- ▲3: rodo, kad rekomenduojama įjungti aukštesnę 3 pavarą (tuo metu įjungta 2 arba 1 pavara).
- ▼4: rodo, kad rekomenduojama įjungti žemesnę 4 pavarą (tuo metu pavarų perjungimo svirtis yra nustatyta į 5 arba 6 pavarą).

Jei sistema tinkamai neveikia, indikatorius nerodomas.

## Pavarų dėžės su dviguba sankaba pavaros indikatorius (jeigu yra)

A tipas

OCD041152L

B tipas

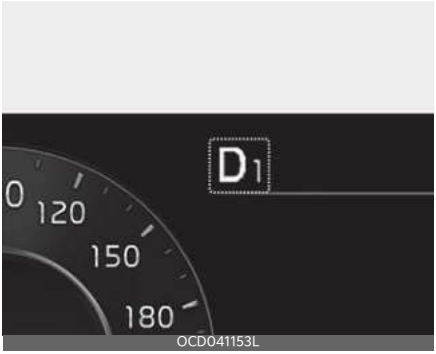


OCD041153L

Šis indikatorius parodo, kuri pavarų svirtis yra pasirinkta.

- Parkavimas: P
- Važiavimas atbuline eiga: R
- Neutrali: N
- Važiavimas: D1, D2, D3, D4, D5, D6, D7

Rankinis pavarų perjungimo režimas

- Įjungti aukštesnę pavarą: ▲2, ▲3, ▲4, ▲5, ▲6, ▲7
- Įjungti žemesnę pavarą: ▼1, ▼2, ▼3, ▼4, ▼5, ▼6

## Dviejų sankabų pavarų perjungimo indikatorius rankinio perjungimo režimu (jeigu yra)

A tipas

OCD041148L

B tipas

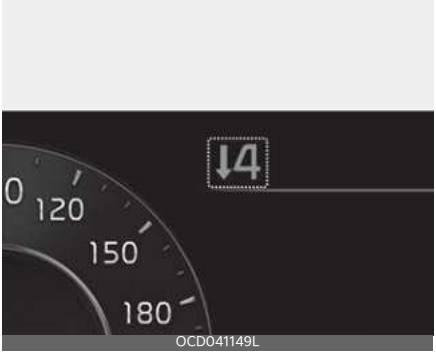


OCD041149L

Rankiniu pavarų perjungimo režimu šis indikatorius informuoja, kokia pavara rekomenduojama važiuoti norint taupyti degalus.

- Įjungti aukštesnę pavarą: ▲2, ▲3, ▲4, ▲5, ▲6, ▲7
- Įjungti žemesnę pavarą: ▼1, ▼2, ▼3, ▼4, ▼5, ▼6

Pavyzdžiui

- ▲3: rodo, kad rekomenduojama įjungti aukštesnę 3 pavarą (tuo metu įjungta 2 arba 1 pavara).
- ▼3: rodo, kad rekomenduojama įjungti žemesnę 3 pavarą (tuo metu įjungta 4, 5, 6 arba 7 pavara).

Jei sistema tinkamai neveikia, indikatorius nerodomas.

# LCD ekranas

## LCD ekrano valdymas

LCD ekrano režimus galima keisti valdymo mygtukais.

OCD052450L

1. : MODE mygtukas, skirtas pakeisti LCD REŽIMUS
2. ∧ / ∨: MOVE slinkties jungiklį elementams pasirinkti
3. OK: SET/RESET mygtukas elementams nustatyti arba iš naujo nustatyti

## LCD ekrano režimai

| | Režimas | | | | | |
|---|---|---|---|---|---|---|
| | „Driving assist“ (važiavimo pagalba) | Kelionės kompiuteris | Nuoseklios navigacijos (TBT) režimas* | Vartotojo Nustatymai* | Informacija | Pagrindiniai įspėjimai |
| Aukštyn / žemyn | Eismo juostos palaikymo sistema / išmanioji pastovaus greičio palaikymo sistema / pagalbinė eismo juostų sekimo sistema / pagalbinė vairavimo greitkelyje sistema | Važiavimo informacija | Važiavimo patarimai | Vairuotojo pagalbos sistema | TPMS | Pagrindinių įspėjimų režimu rodomi su automobiliu susiję įspėjamieji pranešimai, kai tinkamai neveikia viena arba daugiau sistemų. |
| | | Nuo degalų įpylimo | Informacija apie kelionės tikslą | Prietaisų skydelis | | |
| | | Sukaupta informacija | | Žibintai | | |
| | | Skaitmeninis Spidometras | | Durys | | |
| | Įspėjimo apie vairuotojo dėmesio atitraukimą sistema | | | Patogumai | | |
| | Išmanioji įspėjimo apie ribojamą greitį sistema | | | Vienetai | | |
| | Išmanioji įspėjimo apie ribojamą greitį sistema | | | Kalba | | |
| | | | | Nustatymas iš naujo | | |

Pateikta informacija gali skirtis priklausomai nuo to, kurios funkcijos taikomos jūsų automobiliui.

*: jeigu yra

* Apie LCD režimų valdymą žr."LCD ekrano valdymas" puslapyje 4-65“.

## Pagalbinės vairavimo sistemos režimas

OBD041580

- Eismo juostos palaikymo sistema (jei yra)
  Išmanusis pastovaus greičio palaikymas (jeigu yra)
  Eismo juostų sekimo sistema (jei yra)
  Pagalbinė vairavimo greitkelyje sistema (jei yra)
- Įspėjimo apie vairuotojo dėmesio atitraukimą sistema (jei yra)
- Išmanioji įspėjimo apie ribojamą greitį sistema (jeigu yra)
- Išmanioji pagalbinė greičio ribojimo sistema (jeigu yra)

* Išsamesnės informacijos žr. kiekvienos sistemos informacijos skyriuose ."Pagalbos vairuotojui sistema" puslapyje 6-5.

### Nustatymas (jeigu yra)

Norėdami keisti pagalbos vairuotojui nuostatas, paspauskite mygtuką OK (gerai) ant vairo ilgiau nei 1 sekundę, kai rodomas pagalbinės važiavimo sistemos režimas.

**⚠ ĮSPĖJIMAS**

Vairuodami nekeiskite nustatymo režimo. Tai gali atitraukti jūsų dėmesį ir sukelti eismo įvykį.

| Elementas | Paaiškinimas |
|---|---|
| Vairavimo patogumai | • Išmanioji pastovaus greičio palaikymo sistema<br>• Pagalbinės vairavimo greitkelyje sistemos<br>• Automatinis greičio greitkelyje keitimas |
| Greičio ribojimas | • Šalies pasirinkimas<br>• Ribojamo greičio palaikymas<br>• Įspėjimas apie ribojamą greitį<br>• Išjungta |
| Įspėjimo metodai | • Įspėjimo intensyvumas (didelis / vidutinis / mažas / išjungta)<br>• Haptinis įspėjimas |
| Įspėjimo apie vairuotojo dėmesio atitraukimą sistema | • Įspėjimas apie priekyje esančio automobilio pajudėjimą |
| Vairavimo Saugumas | • Sauga priekyje<br>• Pirminis saugos įspėjimo laikas<br>• Juostos sauga<br>• Aklosios Zonos Sauga<br>• Išlipimo sauga |
| Statymo sauga | • Įspėjimo apie atstumą automatinis įjungimas<br>• Skersinio eismo gale sauga |

**✻ PASTABA**

Pateikta informacija gali skirtis priklausomai nuo to, kurios funkcijos taikomos jūsų automobiliui.

## Kelionės kompiuterio režimas

OCD041593L

Kelionės kompiuterio režimu rodomi automobilio važiavimo parametrų duomenys, tokie kaip sukaupta informacija, važiavimo informacija ir pan.

* Daugiau informacijos žr."Kelionės informacija (kelionės kompiuteris)" puslapyje 4-75.

## Nuosekliosios navigacijos režimas (jeigu yra)

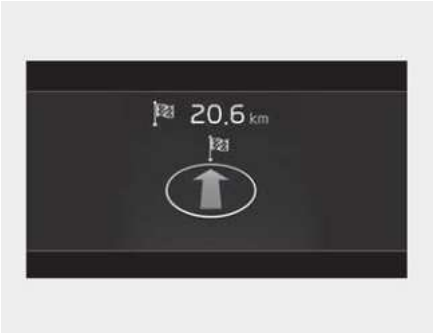


OBD041579

Šiuo režimu rodoma informacijos ir pramogų sistemos būsena:

## Informacija

### Padangų slėgis

OCD041594L

Šiuo režimu rodoma informacija apie oro slėgį padangose.

* Daugiau informacijos žr."Slėgio padangose stebėjimo sistema (TPMS) (A tipas) (jeigu yra)" puslapyje 7-8arba"Slėgio padangose stebėjimo sistema (TPMS) (B tipas) (jeigu yra)" puslapyje 7-13.

## Pagrindinių įspėjimų režimas

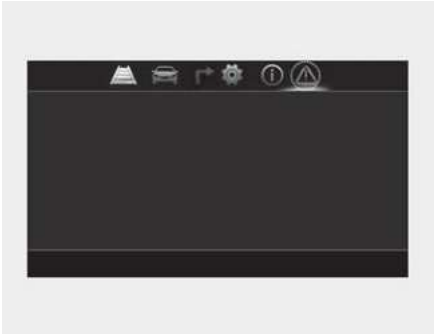

OCD041166L

Ši įspėjamoji lemputė informuoja vairuotoją apie toliau nurodytas situacijas.

- Pagalbinės priekinio susidūrimo išvengimo sistemos (jei yra) triktis
- Uždengtas pagalbinės priekinio susidūrimo išvengimo sistemos (jei yra) radaras

- Pagalbinės susidūrimo aklojoje zonoje išvengimo sistemos (jei yra) triktis
- Uždengtas pagalbinės susidūrimo aklojoje zonoje išvengimo sistemos (jei yra) radaras
- Išmaniosios tolimųjų šviesų valdymo sistemos triktis (jeigu yra)
- Išmaniosios pastovaus greičio palaikymo sistemos triktis (jeigu yra)
- Išmaniosios pastovaus greičio palaikymo sistemos radaras užblokuotas (jeigu yra)
- LED priekinių žibintų triktis (jeigu yra)
- TPMS gedimas, žemas slėgis (jei yra) ir kt.

Tokiu atveju LCD ekrane pasirodo pagrindinio įspėjimo piktograma (⚠).

Jeigu problema, apie kurią buvo įspėjama, pašalinama, pagrindinė įspėjamoji lemputė užgęsta ir bus grąžinta pirmesnė LCD režimų piktograma.

## Naudotojo nuostatų režimas (jeigu yra)

OCD041599L

Šiuo režimu galima keisti prietaisų skydelio, durų, žibintų ir kitas nuostatas.

Pateikta informacija gali skirtis priklausomai nuo to, kurios funkcijos taikomos jūsų automobiliui.

### Perjunkite į P, jei norite redaguoti nuostatas / įjunkite stovėjimo stabdį, jei norite redaguoti nuostatas

Šis įspėjamasis pranešimas rodomas, jei bandote reguliuoti vartotojo nustatymus vairuojant.

- Automatinė pavarų dėžė, pavarų dėžė su dviguba sankaba

  Saugumo sumetimais naudotojo nuostatas keiskite pastatę automobilį, įjungę stovėjimo stabdį ir perjungę pavarų perjungimo svirtį į P (stovėjimo) padėtį.
- Mechaninė pavarų dėžė

  Saugumo sumetimais naudotojo nuostatas keiskite įjungę stovėjimo stabdį.

## Pagalba vairuotojui (jei yra)

| Elementai | Paaiškinimas |
|---|---|
| Vairavimo patogumai | • Išmanioji pastovaus greičio palaikymo sistema<br>Pasirinkti funkciją.<br>* Daugiau informacijos žr."Išmaniosios pastovaus greičio palaikymo sistemos (SCC)" puslapyje 6-72. |
| Greičio ribojimo sistema (jeigu yra) | • Šalies pasirinkimas<br>• Ribojamo greičio palaikymas<br>• Įspėjimas apie ribojamą greitį<br>• Informacija apie greičio ribojimą<br>• Išjungta |
| Įspėjimo metodai | • Įspėjimo intensyvumas (didelis / vidutinis / mažas / išjungta)<br>• Haptinis Įspėjimas<br>Įspėjimo būdams pasirinkti. |
| Įspėjimo apie vairuotojo dėmesio atitraukimą sistema (jei yra) | • Įspėjimas apie priekyje esančio automobilio pajudėjimą<br>Pasirinkti funkciją.<br>* Daugiau informacijos žr."Įspėjimo apie vairuotojo dėmesio atitraukimą sistemos (DAW) (jeigu yra)" puslapyje 6-64. |
| Vairavimo saugumo sistema (jeigu yra) | • Sauga priekyje<br>• Pirminis saugos įspėjimo laikas<br>* Daugiau informacijos žr."Susidūrimo iš priekio išvengimo pagalbos sistema (FCA) (tik priekinė kamera) (jeigu yra)" puslapyje 6-5arba"Priekinio susidūrimo išvengimo pagalbinė sistema (FCA) (su Jutiklio Sinteze) (jeigu yra)" puslapyje 6-17.<br>• Juostos sauga<br>* Daugiau informacijos žr."eismo juostos laikymosi sistemos (LKA) (jeigu yra)" puslapyje 6-33.<br>• Aklosios Zonos Sauga<br>* Daugiau informacijos žr."Pagalbinės susidūrimo aklojoje zonoje išvengimo sistemos (BCA) (jeigu yra)" puslapyje 6-40.<br>• Išlipimo sauga<br>* Daugiau informacijos žr."Saugaus Išlipimo Įspėjimo Sistemos (SEW) (jeigu yra)" puslapyje 6-50. |
| Statymo saugumo sistema (jeigu yra) | • Įspėjimo apie atstumą automatinis įjungimas<br>Pasirinkti funkciją.<br>* Daugiau informacijos žr."Įspėjimo apie atstumą statant priekiu / galu sistemos (PDW) (jeigu yra)" puslapyje 6-120.<br>• Skersinio eismo gale sauga<br>Pasirinkti funkciją.<br>* Daugiau informacijos žr."Pagalbinės susidūrimo dėl skersinio eismo gale išvengimo sistemos (RCCA) (jeigu yra)" puslapyje 6-107. |

* Pateikta informacija gali skirtis, priklausomai nuo jūsų automobilyje esančių sistemų.

## Prietaisų skydelis

| Elementai | Paaiškinimas |
|---|---|
| Temos pasirinkimas (jei yra) | • Nuoroda į vairavimo režimą<br>Susieti prietaisų skydelio temą su važiavimo režimu.<br>• CLASSIC A / CLASSIC B / CLASSIC C / „Dynamic"<br>Prietaisų skydelio LCD ekrano temos pasirinkimas. |
| Valytuvų / Žibintų Ekranas | • Jei šis elementas pažymėtas, bus įjungtas valytuvų / šviesų ekranas. |
| Kelio ženklai (jei yra) | • Jeigu šis elementas pažymėtas, bus aktyvinta kelio ženklų pagalbinė funkcija. |
| Apledėjusio kelio įspėjimas | • Jei šis elementas pažymėtas, bus aktyvintas įspėjimo apie apledėjusį kelią ekranas. |
| Pasisveikinimo garsinis signalas (jei yra) | • Jeigu šis elementas pažymėtas, bus įjungtas pasisveikinimo garsinis signalas. |

* Pateikta informacija gali skirtis priklausomai nuo to, kurios funkcijos taikomos jūsų automobiliui.

## Žibintai

| Elementai | Paaiškinimas |
|---|---|
| Apšvietimas | • Prietaisų skydelio apšvietimo ryškumui reguliuoti. |
| Vieno Paspaudimo Posūkio Signalas | • Išjungta: „Off" (išjungta): vieno lietimo posūkio signalo funkcija bus išjungta.<br>• 3, 5, 7 blyksniai. Posūkio signalo indikatorius mirksės 3, 5, arba 7 kartus švelniai pajudinus posūkių signalų svirtį.<br>* Daugiau informacijos žr."Posūkių ir eismo juostos keitimo signalų valdymas" puslapyje 4-100. |
| Aplinkos apšvietimas (jei yra) | • Priekinių žibintų uždelsto išjungimo funkcijai įjungti arba išjungti. |
| Priekinių žibintų uždelsto išjungimo funkcija (jei yra) | • Priekinių žibintų uždelsto išjungimo funkcijai įjungti arba išjungti. |
| Pagalbinė tolimųjų šviesų valdymo sistema (jei yra) | • Pagalbinei tolimųjų šviesų valdymo sistemai įjungti arba išjungti.<br>* Daugiau informacijos žr."Pagalbinė tolimųjų šviesų valdymo sistema (HBA) (jeigu yra)" puslapyje 4-97. |

* Pateikta informacija gali skirtis priklausomai nuo to, kurios funkcijos taikomos jūsų automobiliui.

## Durys

| Elementai | Paaiškinimas |
|---|---|
| „Auto lock" (automatinis užrakinimas) | • Įjungti perjungiant pavarą (jei sumontuota automatinė pavarų dėžė, pavarų dėžė su dviguba sankaba): „Enable on shift" (suaktyvinti įjungus pavarą): visos durys bus automatiškai užrakintos, jeigu automobilio pavara bus perjungta iš padėties P (stovėjimas) į padėtį R (važiavimas atgal), N (neutrali) arba D (važiavimas). (Kai variklis ĮJUNGTAS, jis suaktyvinamas.)<br>• Įjungti esant greičiui: Visos durys bus automatiškai užrakintos, kai automobilio greitis viršija 15 km/h (9,3 mph).<br>• Išjungta: automatinio durų atrakinimo funkcija bus atšaukta. |
| „Auto unlock" (automatinis atrakinimas) | • Perjungiant į P (jei sumontuota automatinė pavarų dėžė, pavarų dėžė su dviguba sankaba): Perjungus pavarą į P (Parkavimo) padėtį, visos durys bus automatiškai atrakintos. (Kai variklis ĮJUNGTAS, jis suaktyvinamas.)<br>• Išimant raktelį / išjungiant automobilį: Visos durys bus automatiškai atrakintos, kai užvedimo jungiklis arba VARIKLIO UŽVEDIMO / IŠJUNGIMO mygtukas yra padėtyje OFF.<br>• Išjungta: Išjungimas: automatinio durų atrakinimo funkcija bus atšaukta. |
| Elektra valdomas bagažinės dangtis (jei yra) | • Elektra valdomo galinio dangčio suaktyvinimas arba išjungimas.<br>* Daugiau informacijos žr."elektra valdomas bagažinės dangtis (jeigu yra)" puslapyje 4-26. |
| Elektra valdomo bagažinės dangčio greitis (jei yra) | • Elektra valdomo galinio dangčio greičiui reguliuoti.<br>* Daugiau informacijos žr."elektra valdomas bagažinės dangtis (jeigu yra)" puslapyje 4-26. |
| Elektra valdomo bagažinės dangčio atidarymo aukštis (jeigu yra) | • Elektra valdomo galinio dangčio aukščio reguliavimas.<br>* Daugiau informacijos žr."elektra valdomas bagažinės dangtis (jeigu yra)" puslapyje 4-26. |
| Išmanusis bagažinės dangtis (jei yra) | • Išmaniojo bagažinės dangčio su automatinio atsidarymo funkcija suaktyvinimas arba išjungimas.<br>* Daugiau informacijos žr."Išmanusis bagažinės dangtis (jeigu yra)" puslapyje 4-32. |
| Nuotolinis Langų Valdymas (jei yra) | • Nuotolinio langų valdymo funkcijai įjungti arba išjungti.<br>* Daugiau informacijos žr."Nuotolinio langų uždarymo / atidarymo sistema (jeigu yra)" puslapyje 4-39. |

* Pateikta informacija gali skirtis, priklausomai nuo jūsų automobilyje esančių sistemų.

## Patogumas (jei yra)

| Elementai | Paaiškinimas |
|---|---|
| Lengvos prieigos prie sėdynės funkcija (jei yra) | • Išjungta / normali / išplėstinė<br>Pasirinkti funkciją.<br>* Daugiau informacijos žr."Vairuotojo sėdynės padėties įsimi-nimo sistema (sėdynė su elektriniu valdymu) (jeigu yra)" puslapyje 3-7. |
| Įspėjimas apie gale sėdinčius keleivius | • Įspėjimo apie gale sėdinčius keleivius funkcijai įjungti arba išjungti.<br>* Daugiau informacijos žr."Įspėjimo apie gale sėdinčius kelei-vius (ROA) sistema" puslapyje 4-22. |
| Techninės priežiūros intervalas | • Aktyvinti techninės priežiūros intervalą: Jeigu šis elementas pažymėtas, bus suaktyvinta techninio aptarnavimo inter-valo funkcija.<br>• Intervalui reguliuoti: jei įjungtas techninės priežiūros inter-valų meniu, galite reguliuoti laiką ir atstumą.<br>• Nustatyti iš naujo: techninės priežiūros intervalo funkcijai iš naujo sureguliuoti. |
| Pasisveikinimo veidrodžių / šviesų funk-cija (jei yra) | • Atrakinant duris / artinantis vairuotojui<br>Pasisveikinimo veidrodžių / šviesų funkcijai pasirinkti |
| Belaidė įkrovimo sistema (jei yra) | • Belaidės įkrovimo sistemos funkcijai įjungti arba išjungti.<br>* Daugiau informacijos žr."Belaidė išmaniojo telefono įkrovos sistema (jeigu yra)" puslapyje 4-142. |
| Automatinis galinis valytuvas (atbulinis) | Jei šis elementas pažymėtas, bus įjungtas automatinis galinis valiklis. |

Jeigu techninės priežiūros intervalas suaktyvintas ir nustatytas laikas bei atstumas, kaskart įjungus automobilį pranešimai rodomi tokiose situacijose.

- Techninė priežiūra: Rodomas, kad informuotų vairuotoją apie likusią ridą ir dienas iki priežiūros.
- Reikalinga techninė priežiūra: „Service required“ (reikia atlikti techninę priežiūrą): rodoma, kai pagal ridą arba laiką jau reikia atlikti techninę priežiūrą.

Jeigu yra bent viena iš toliau išvardytų aplinkybių, rida ir dienų skaičius gali būti netikslūs.

- Akumuliatoriaus kabelis yra atjungtas.
- Akumuliatorius išsikrovęs.

## Vienetai

| Elementai | Paaiškinimas |
|---|---|
| Greičio Blokas | • km/h, MPH<br>Spidometro vienetui pasirinkti. |
| Temperatūros vienetas | • °C/°F<br>Temperatūros matavimo vienetams pasirinkti. |
| Degalų ekon. matavimo vienetas | • km/l, l/100 km, MPG<br>Degalų sąnaudų matavimo vienetams pasirinkti. |
| Padangų slėgio blokas | • psi, kPa, bar<br>Padangų slėgio matavimo vienetams pasirinkti. |

* Pateikta informacija gali skirtis priklausomai nuo to, kurios funkcijos taikomos jūsų automobiliui.

## Kalba

| Elementai | Paaiškinimas |
|---|---|
| Kalba | • Kalbai pasirinkti. |

## Nustatymas iš naujo

| Elementai | Paaiškinimas |
|---|---|
| Nustatymas iš naujo | Galite iš naujo nustatyti meniu vartotojo nustatymų režimu. |

## Automobilio nuostatos (informacijos ir pramogų sistemai)

OCD041611L

Informacijos ir pramogų sistemos automobilio nuostatų meniu galima rasti įvairių parametrų parinktis, įskaitant durų užrakinimo / atrakinimo bei komforto funkcijas, vairuotojo pagalbos sistemos nuostatas ir pan.

Automobilio nuostatų meniu

- Vairuotojo pagalbos sistema
- Prietaisų skydelis
- Klimatas
- Sėdynė
- Žibintai
- Durys
- Patogumai
- Automobilio nuostatos nustatymas iš naujo
- Matavimo vienetų nuostatos
- „Brightness" (ryškumas)
- Nustatymas iš naujo

Pateikta informacija gali skirtis priklausomai nuo to, kurios funkcijos taikomos jūsų automobiliui.

* Norėdami gauti išsamesnės informacijos, nuskaitykite QR kodą, esantį automobilio informacijos ir pramogų sistemos trumpajame informaciniame vadove.

**⚠ ĮSPĖJIMAS**

Nesinaudokite funkcija Automobilio Nustatymai vairuodami. Dėl to galimas išsiblaškymas, dėl kurio gali įvykti avarija.

## Kelionės informacija (kelionės kompiuteris)

Kelionės kompiuteris - mikrokompiuteriu valdoma vairuotojo informavimo sistema, pateikianti su važiavimu susijusią informaciją.

**✻ PASTABA**

Tam tikra kelionės kompiuteryje sukaupta informacija (pavyzdžiui, vidutinės degalų sąnaudos) atsistato, jei akumuliatorius atjungiamas.

## Kelionės režimai

A tipas

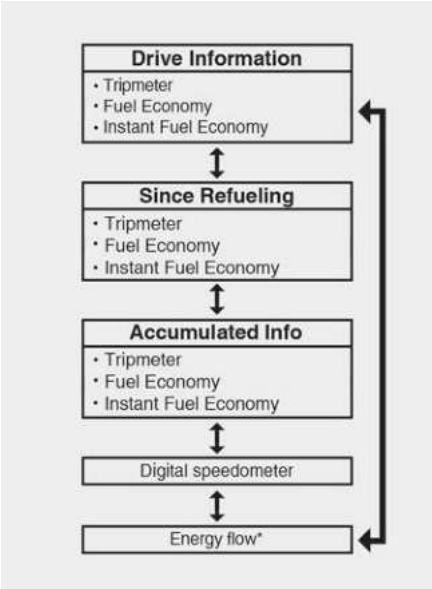

OCD041574L

* 48 V hibridinei transporto priemonei

B tipas

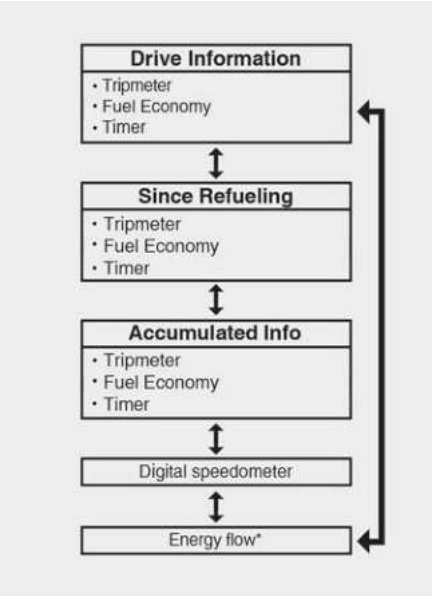


OCD041575L

* 48 V hibridinei transporto priemonei

Norėdami pakeisti kelionės režimą, slinkite slinkties jungiklį MOVE (⋀ / ⋁) kelionės kompiuterio režimu.

## Važiavimo informacijos rodymas

Ekrane rodomas nuvažiuotas atstumas (1), vidutinės degalų sąnaudos (2), momentinės degalų sąnaudos (3) ir bendra važiavimo trukmė (4) esant vienam degimo ciklui.

A tipas

OCD041156L

B tipas

OCD041157L

- Degalų sąnaudos apskaičiuojamos automobiliui nuvažiavus daugiau nei 300 metrų.
- Jei vairuotojo durys atidaromos išjungus variklį arba praėjus 3 minutėms po variklio pakartotinio užvedimo, važiavimo informacija nustatoma iš naujo.
- Jei peržiūrėję važiavimo informaciją spausite OK mygtuką ilgiau nei 1 sekundę, informacija bus nustatyta iš naujo.
- Jei variklis veikia, net automobiliui nejudant, informacija bus kaupiama.

## Nuo degalų įpylimo

Šiame ekrane rodomas bendras nuvažiuotas atstumas (1), vidutinės degalų sąnaudos (2), momentinės degalų sąnaudos (3) ir bendra važiavimo trukmė (4) nuo degalų papildymo.

A tipas

OCD041158L

B tipas

OCD041160L

- Degalų sąnaudos apskaičiuojamos automobiliui nuvažiavus daugiau nei 300 metrų.
- Įpylus daugiau nei 6 litrus degalų ir važiuojant didesniu nei 1 km/h greičiu, parinkčiai „Nuo degalų įpylimo“ automatiškai atstatomos numatytosios nuostatos.
- Jei spausite mygtuką OK ilgiau nei 1 sekundę po to, kai bus parodyta parinktis „Nuo degalų įpylimo“, informacija bus nustatyta iš naujo.
- Jei variklis veikia, net automobiliui nejudant, informacija bus kaupiama.

## Sukauptos važiavimo informacijos režimas

Ekrane rodomas bendras nuvažiuotas atstumas (1), vidutinės degalų sąnaudos (2), momentinės degalų sąnaudos (3) ir bendra važiavimo trukmė (4).

A tipas

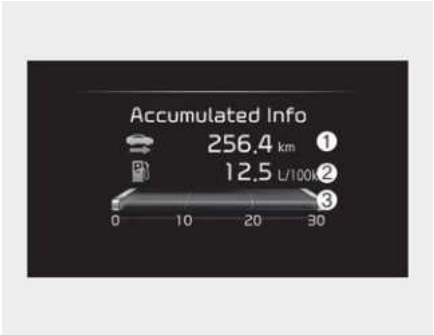


OCD041159L

B tipas

OCD041161L

- Sukaupta informacija apskaičiuojama automobiliui nuvažiavus daugiau nei 300 metrų.
- Jei parodžius sukauptą informaciją spausite OK mygtuką ilgiau nei 1

sekundę, informacija bus nustatyta iš naujo.
- Jei variklis veikia, net automobiliui nejudant, informacija bus kaupiama.

## Skaitmeninis spidometras

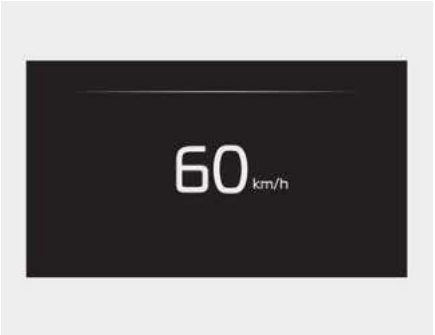


OCD041162L

Šiuo režimu rodomas esamas automobilio greitis.

## Energijos tėkmė (skirta MHEV) (jei yra)

Lengvoji hibridinė sistema informuoja vairuotoją apie energijos tėkmę esant įvairiems eksploatavimo režimams. Važiuojant srovės energijos srautas rodomas 3 režimų.

## Automobilis stovi

OCD041163L

Transporto priemonė sustabdoma.

(Nėra energijos tėkmės)

## Variklio generavimas / regeneravimas

OCD041165L

Benzininis variklis ir regeneracinio stabdžio įkrauna aukštosios įtampos akumuliatorių.

(Variklis ir Ratas → Akumuliatorius)

## Variklio pagalba

OCD041595L

Automobiliui varyti naudojama ir elektrinio, ir benzininio variklio galia.

(Akumuliatorius ir Variklis → Ratas)

## Įspėjamieji pranešimai

LCD ekrane pasirodo įspėjamieji pranešimai, įspėjantys vairuotoją. Jis yra prietaisų skydelio centre.

Įspėjamasis pranešimas gali būti rodomas skirtingai, priklausomai nuo prietaisų skydelio tipo, o kai kuriuose

skydeliuose įspėjamasis pranešimas gali būti apskritai nerodomas. Įspėjamasis pranešimas rodomas kaip simbolis, kaip simbolis ir tekstas arba tik kaip tekstas.

## Perjunkite į P (taikoma išmaniojo rakto sistemai)

- Šis įspėjamasis pranešimas rodomas, jei bandote išjungti variklį pavarų perjungimo svirčiai esant ne padėtyje P (stovėjimo).
- VARIKLIO UŽVEDIMO / IŠJUNGIMO mygtuką perjunkite į padėtį ACC.

## Mažai langų plovimo skysčio

Šis pranešimas atsiranda, jeigu bakelyje yra per mažai langų plovimo skysčio.

Pripildykite langų plovimo skysčio bakelį.

## Patikrinkite priekinių žibintų LED (jeigu yra)

Šis pranešimas rodomas, jei kyla problemų dėl LED priekinio žibinto. Tokiu atveju automobilis turėtų būti įvertintas profesionaliose dirbtuvėse. „Kia“ rekomendavo apsilankyti pas įgaliotąjį „Kia“ atstovą / remonto partnerį.

## Mažai kuro

- Šis įspėjamasis pranešimas rodomas, jei degalų bake beveik baigėsi degalai.
- Kai rodomas šis pranešimas, prietaisų skydelyje įsijungia žemo degalų lygio įspėjamoji lemputė.
- Rekomenduojama kuo greičiau ieškoti artimiausios degalinės ir papildyti degalus.

## Patikrinkite 48 V sistemą (jeigu yra)

Šis įspėjamasis pranešimas rodomas, kai kyla lengvosios hibridinio valdymo sistemos problemų.

Nepradėkite važiuoti, jeigu rodomas įspėjamasis pranešimas.

Tokiu atveju automobilis turėtų būti įvertintas profesionaliose dirbtuvėse. „Kia“ rekomendavo apsilankyti pas įgaliotąjį „Kia“ atstovą / remonto partnerį.

## „Engine has overheated“ (variklis perkaito)

- Šis įspėjamasis pranešimas rodomas, kai variklio aušinimo skysčio temperatūra pakyla virš 120°C. Tai reiškia, kad variklis perkaito ir gali sugesti.

* Jei jūsų automobilis perkaito, žr. ."Jeigu variklis perkaista" puslapyje 7-7.

## Išsikrovęs rakto maitinimo elementas (taikoma išmaniojo rakto sistemai)

- Šis įspėjamasis pranešimas atsiranda, kai išsikrauna išmaniojo rakto maitinimo elementas, perjungus VARIKLIO UŽVEDIMO / IŠJUNGIMO mygtuką į padėtį OFF.

## „Press START button while turning wheel“ (paspauskite užvedimo mygtuką sukdami vairą) (su išmaniojo rakto sistema)

- Šis įspėjamasis pranešimas įsižiebia, jei vairas normaliai neatsirakina paspaudus VARIKLIO UŽVEDIMO / IŠJUNGIMO mygtuką.
- Tai reiškia, kad turėtumėte paspausti VARIKLIO UŽVEDIMO / IŠJUNGIMO

mygtuką sukiodami vairą į dešinę ir į kairę.

### Patikrinkite vairo užrakinimo sistemą (taikoma išmaniojo rakto sistemai)

- Šis įspėjamasis pranešimas atsiranda, jei vairas neužsirakina išjungus VARIKLIO ĮJUNGIMO / IŠJUNGIMO mygtuką.

### Norėdami užvesti variklį, paspauskite sankabos pedalą (taikoma esant išmaniojo rakto sistemai ir mechaninei pavarų dėžei)

- Šis įspėjamasis pranešimas rodomas, jei VARIKLIO UŽVEDIMO / IŠJUNGIMO mygtukas pakartotinai paspaudžiamas du kartus, nepaspaudus sankabos pedalo, ir mygtukas persijungia į padėtį ACC (įtaisai).
- Tai reiškia, kad, norėdami užvesti variklį, turite paspausti sankabos pedalą.

### Rakto nėra automobilyje (su išmaniojo rakto sistema)

- Šis įspėjamasis pranešimas rodomas, jei išmaniojo raktelio nėra automobilyje, kai paspausite VARIKLIO UŽVEDIMO / IŠJUNGIMO mygtuką.
- Tai reiškia, kad visada reikia turėti išmanųjį raktą su savimi.

### Raktas neaptiktas (su išmaniojo rakto sistema)

- Šis įspėjamasis pranešimas rodomas, jei išmanusis raktas neaptinkamas, kai paspaudžiate VARIKLIO UŽVEDIMO / IŠJUNGIMO mygtuką.

### Perjunkite į P, norėdami užvesti variklį (išmaniojo rakto sistemai)

- Šis įspėjamasis pranešimas rodomas, jei bandote užvesti variklį pavarų perjungimo svirčiai nesant padėtyje P (stovėjimo) arba N (neutralioje).

### „Press brake pedal to start engine“ (paspauskite stabdžių pedalą, norėdami užvesti variklį) (su išmaniojo rakto sistema)

- Šis įspėjamasis pranešimas įsižiebia, jei VARIKLIO UŽVEDIMO / IŠJUNGIMO mygtukas pakartotinai paspaudžiamas du kartus, nepaspaudus stabdžių pedalo, ir mygtukas persijungia į padėtį ACC (įtaisai).
- Tai reiškia, kad norėdami užvesti variklį, turite paspausti stabdžių pedalą.

### Automobilis yra padėtyje N (neutrali). Paspauskite UŽVEDIMO mygtuką ir perjunkite į padėtį P (ir išjunkite transporto priemonę) (išmaniojo rakto sistemai)

Šis pranešimas rodomas, jei bandote užvesti variklį perjungimo mygtukui esant padėtyje N (neutralioje).

Kaip išjungti automobilį:

1. Paspauskite VARIKLIO UŽVEDIMO / IŠJUNGIMO mygtuką. Mygtukas pasislenka į padėtį ON.
2. Paspauskite P mygtuką ir įjunkite P (stovėjimo) pavarą.
3. Dar kartą paspauskite VARIKLIO UŽVEDIMO / IŠJUNGIMO mygtuką, tada automobilis išsijungs.

## Akumuliatorius išsikrovimas dėl papildomų elektrinių įrenginių

Automobilis gali aptikti akumuliatoriaus išsikrovimą dėl per didelės srovės, kurią generuoja neleistinas elektros įrenginių, pavyzdžiui, prietaisų skydelio kameros, montavimas stovėjimo metu.

Atminkite, kad tokios funkcijos kaip ISG yra ribotos, todėl gali kilti problemų dėl akumuliatoriaus išsikrovimo.

Jei įspėjimas nedingsta net pašalinus išorinius elektros įrenginius, jūsų automobilis turėtų būti apžiūrėtas profesionaliose dirbtuvėse. „Kia“ rekomenduoja susisiekti su įgaliotuoju „Kia“ atstovu / remonto partneriu.

## Paspauskite UŽVEDIMO mygtuką dar kartą (su išmaniojo rakto sistema)

- Šis įspėjamasis pranešimas rodo, kad negalite valdyti VARIKLIO UŽVEDIMO / IŠJUNGIMO mygtuko, kai yra problemų, kai yra su VARIKLIO UŽVEDIMO / IŠJUNGIMO mygtuko sistema susijusių problemų.
- Tai reiškia kad galite paleisti variklį dar kartą paspausdami variklio užvedimo / išjungimo mygtuką.
- Jei įspėjamasis pranešimas įsižiebia kiekvieną kartą paspaudus VARIKLIO UŽVEDIMO / IŠJUNGIMO mygtuką, rekomenduojama, kad jūsų automobilį patikrintų profesionaliose dirbtuvėse. „Kia“ rekomenduoja apsilankyti pas įgaliotąjį „Kia“ atstovą / remonto partnerį.

## Paspauskite UŽVEDIMO mygtuką su raktu (su išmaniojo rakto sistema)

- Šis įspėjamasis pranešimas atsiranda, jei paspaudžiate VARIKLIO UŽVEDIMO / IŠJUNGIMO mygtuką, kai ekrane dega įspėjamasis pranešimas „Key not detected” (raktas neaptiktas).
- Tokiu atveju pradeda mirksėti imobilizatoriaus indikatorius.

## Patikrinkite DAW sistemą (jeigu yra)

- Šis įspėjamasis pranešimas rodomas, jei kyla problemų su įspėjimu apie vairuotojo dėmesį. Tokiu atveju automobilis turėtų būti įvertintas profesionaliose dirbtuvėse. „Kia“ rekomenduoja apsilankyti pas įgaliotąjį „Kia“ atstovą / remonto partnerį.

* Daugiau informacijos žr."Įspėjimo apie vairuotojo dėmesio atitraukimą sistemos (DAW) (jeigu yra)" puslapyje 6-64.

## Žemas variklio alyvos lygis

Šis įspėjamasis pranešimas rodomas, kai reikia patikrinti variklio alyvos lygį.

Jei rodomas šis įspėjamasis pranešimas, kuo greičiau patikrinkite variklio alyvos lygį ir prireikus įpilkite variklio alyvos.

Rekomenduojamą alyvos po šiek tiek pilkite per piltuvėlį. (Alyvos papildymo talpa: apie 0,6 l ~ 1,0 l)

Naudokite tik specialią variklio alyvą (žr."Rekomenduojamas tepalas ir kiekis" puslapyje 9-13.)

Nepripilkite per daug variklio alyvos ir įsitikinkite, kad alyvos lygis neviršija F žymos ant matuoklio.

**✻ PASTABA**

- Įpylus variklio alyvos ir nuvažiavus maždaug 50 km, įspėjamasis pranešimas išsijungs.
- Per 10 sekundžių 3 kartus perjunkite degimą iš OFF į ON, ir įspėjamasis pranešimas iškart išsijungs.

**⚠ DĖMESIO**

Jei įpylus variklio alyvos, įšilus varikliui ir nuvažiavus maždaug 50 km įspėjamasis pranešimas rodomas nuolat, automobilį kuo skubiau patikrinkite profesionaliose dirbtuvėse. „Kia“ rekomenduoja apsilankyti pas įgaliotąjį „Kia“ atstovą / remonto partnerį. Net jei šis įspėjamasis pranešimas nerodomas užvedus variklį, reikia periodiškai tikrinti ir įpilti variklio alyvos.

## Išmetimo sistemos patikrinimas

Šis pranešimas rodomas, kai yra problemų su GPF sistema. Tuo metu taip pat mirksės ir GPF įspėjamoji lemputė.

Taip nutikus rekomenduojame patikrinti GPF sistemą įgaliotoje Kia atstovybėje / remonto partnerio dirbtuvėje.

GPF: Benzininio variklio dalelių filtras

## Patikrinkite vairo vibravimo sistemą (jeigu yra)

Šis pranešimas rodomas, kai yra problemų su vairo sistema.

Tokiu atveju automobilis turėtų būti įvertintas profesionaliose dirbtuvėse. „Kia“ rekomendavo apsilankyti pas įgaliotąjį „Kia“ atstovą / remonto partnerį.

## Atidarytos durys, variklio gaubtas, bagažinės durys

OCD041167L

- Šis įspėjimas nurodo, kas yra atidaryta - kažkurios durys, variklio gaubtas ar bagažinės durys.

## Atidarytas stoglangis (jeigu yra)

OCD041168L

- Šis įspėjimas rodomas, jei išjungiate variklį, kai atidarytas stoglangis.

## Žibintų režimas

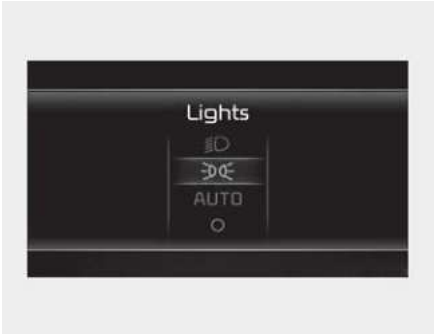


OCD041597L

- Šis indikatorius rodo per apšvietimo valdymą pasirinktą išorinių žibintų režimą.

Skydelio LCD ekrano naudotojo nuostatų režimu arba nuostatų meniu informacijos ir pramogų sistemos ekrane galite aktyvinti arba išjungti valytuvų / šviesų rodinio funkciją.

## Valytuvo režimas

OCD041598L

- Šis indikatorius rodo valytuvų reguliavimo svirtele pasirinktą valytuvų greitį.

Skydelio LCD ekrano naudotojo nuostatų režimu arba nuostatų meniu informacijos ir pramogų sistemos ekrane galite aktyvinti arba išjungti valytuvų / šviesų rodinio funkciją.

## Apledėjusio kelio įspėjimas (jeigu yra)

OCD041169L

Ši įspėjamoji lemputė praneša vairuotojui, kai kelias gali būti apledėjęs.

Esant toliau nurodytoms sąlygoms, įspėjamoji lemputė (įskaitant lauko temperatūros matuoklį) sumirksi 5 kartus ir įsijungia, taip pat kartą suskamba įspėjamasis signalas.

- Lauko temperatūros matuoklis rodo žemesnę nei maždaug 4℃ temperatūrą.

**✻ PASTABA**

Jei apledėjusio kelio įspėjamoji lemputė užsidega važiuojant, vairuokite dėmesingiau ir atsargiau, neviršykite greičio, venkite staigaus greitėjimo ir stabdymo, staigaus manevravimo ir pan.

# Įspėjamieji ir informaciniai rodikliai

## įspėjamosios lemputės

**✻ PASTABA**

**įspėjamosios lemputės**

Patikrinkite, ar užvedus variklį užgeso visos įspėjamosios lemputės. Jei kuri nors lemputė vis dar dega, reikia atkreipti dėmesį į tą funkciją.

## Saugos pagalvės įspėjamoji lemputė

### Pasirodo įspėjamoji lemputė:

- Kai užvedimo jungiklį pasukate į padėtį ON arba paspaudžiate VARIKLIO ĮJUNGIMO / IŠJUNGIMO mygtuką.
  - Lemputė pasirodo maždaug 6 sekundes ir tada užgęsta.
- Kai yra SRS triktis.

  Tokiu atveju automobilis turėtų būti įvertintas profesionaliose dirbtuvėse. „Kia“ rekomenduoja apsilankyti pas įgaliotąjį „Kia“ atstovą / remonto partnerį.

## Saugos diržų įspėjamoji lemputė

Ši įspėjamoji lemputė informuoja vairuotoją, kad priekyje ir gale neprisegtas saugos diržas.

* Išsamesnę informaciją žr."Saugos diržai" puslapyje 3-17.

## Stovėjimo stabdžio ir stabdžių skysčio įspėjamoji lemputė

### Pasirodo įspėjamoji lemputė:

- Kai užvedimo jungiklį pasukate į padėtį ON arba paspaudžiate VARIKLIO ĮJUNGIMO / IŠJUNGIMO mygtuką.
  - Šviečia maždaug 3 sekundes
  - Patikrinkite, ar įjungtas stovėjimo stabdys.
- Įjungus stovėjimo stabdį.
- Kai stabdžių skysčio lygis rezervuare yra žemas.
  - Jei įspėjamoji lemputė užsidega atleidus stovėjimo stabdį, tai reiškia, kad stabdžių skysčio lygis talpoje yra žemas.

### Jei stabdžių skysčio lygis rezervuare yra žemas:

1. Atsargiai vairuokite iki artimiausios saugios vietos ir sustabdykite savo automobilį.
2. Išjungę variklį, nedelsdami patikrinkite stabdžių skysčio lygį ir įpilkite daugiau, jei reikia (išsamesnės informacijos žr. )."Stabdžių / sankabos skystis (jeigu yra)" puslapyje 8-31). Tada patikrinkite, ar sandarūs visi stabdžių sistemos komponentai. Nevažiuokite automobiliu, jei aptinkama, kad stabdžių sistema nesandari, lieka degti įspėjamoji lemputė arba tinkamai neveikia stabdžiai.

   Tokiu atveju automobilis turėtų būti nutemptas į profesionalias dirbtuves ir įvertintas. „Kia“ rekomenduoja apsilankyti pas įgaliotąjį „Kia“ atstovą / remonto partnerį.

### Dviguba įstrižinio paskirstymo stabdymo sistema

Jūsų automobilyje įrengta dviguba įstrižinė stabdymo sistema. Tai reiškia, kad sugedus vienai iš sistemų du ratai vis tiek bus stabdomi.

Kai veikia tik viena sistema, automobiliui sustabdyti stabdžių pedalą reikės nuspausti giliau ir stipriau.

Be to, veikiant tik vienai stabdžių sistemos daliai, automobilio stabdymo kelias bus ilgesnis.

Jei važiuojant sugenda stabdžiai, kai tik bus saugu - įjunkite žemesnę pavarą ir papildomai stabdykite varikliu.

**⚠ ĮSPĖJIMAS**

**Stovėjimo stabdžio ir stabdžių skysčio įspėjamoji lemputė**

Pavojinga važiuoti automobiliu, degant įspėjamajai lemputei. Jei stovėjimo stabdžio ir stabdžių skysčio įspėjamoji lemputė pasirodo, kai išjungtas stovėjimo stabdys, tai reiškia, kad yra per mažai stabdžių skysčio.

Tokiu atveju automobilis turėtų būti įvertintas profesionaliose dirbtuvėse. „Kia“ rekomenduoja apsilankyti pas įgaliotąjį „Kia“ atstovą / remonto partnerį.

## Stabdžių antiblokavimo sistemos (ABS) įspėjamoji lemputė (ABS)

### Pasirodo įspėjamoji lemputė:

- Kai užvedimo jungiklį pasukate į padėtį ON arba paspaudžiate VARIKLIO ĮJUNGIMO / IŠJUNGIMO mygtuką.
  - Lemputė pasirodo maždaug 3 sekundes ir tada užgęsta.
- Sugedus ABS (įprasta stabdžių sistema veiks ir be stabdžių antiblokavimo sistemos).

  Tokiu atveju automobilis turėtų būti įvertintas profesionaliose dirbtuvėse. „Kia“ rekomenduoja apsilankyti pas įgaliotąjį „Kia“ atstovą / remonto partnerį.

## Elektroninės stabdymo jėgos paskirstymo (EBD) sistemos įspėjamoji lemputė (ABS)(!)

### Šios dvi įspėjamosios lemputės įsižiebia tuo pačiu metu važiuojant:

- Kai ABS ir įprastinė stabdžių sistema gali veikti netinkamai.

  Tokiu atveju automobilis turėtų būti įvertintas profesionaliose dirbtuvėse. „Kia“ rekomenduoja apsilankyti pas įgaliotąjį „Kia“ atstovą / remonto partnerį.

**⚠ ĮSPĖJIMAS**

**Elektroninės stabdymo jėgos paskirstymo (EBD) sistemos įspėjamoji lemputė**

Kai kartu dega ABS ir stovėjimo stabdžio bei stabdžių skysčio įspėjamosios lemputės, stabdymo sistema tinkamai neveiks, todėl staigiai stabdydami galite patekti į netikėtą ir pavojingą situaciją.

Nevažiuokite dideliu greičiu ir staigiai nestabdykite.

Jūsų automobilis turi būti kuo skubiau patikrintas profesionaliame servise. „Kia“ rekomenduoja apsilankyti pas įgaliotąjį „Kia“ atstovą / remonto partnerį.

**✻ PASTABA**

**Elektroninės stabdymo jėgos paskirstymo (EBD) sistemos įspėjamoji lemputė**

Jei dega ABS įspėjamoji lemputė arba kartu dega ABS ir stovėjimo stabdžio ir stabdžių skysčio įspėjamosios lemputės, spidometras, odometras ar kelionės matuoklis gali neveikti. Be to, gali atsirasti EPS įspėjamoji lemputė, o vairui pasukti gali reikėti daugiau arba mažiau jėgos.

Jei taip įvyksta, jūsų automobilis kuo greičiau turi būti patikrintas profesionaliose dirbtuvėse.

„Kia“ rekomenduoja apsilankyti pas įgaliotąjį „Kia“ atstovą / remonto partnerį.

## Elektrinio vairo stiprintuvo (EPS) įspėjamoji lemputė

### Pasirodo įspėjamoji lemputė:

- Kai užvedimo jungiklį pasukate į padėtį ON arba paspaudžiate VARIKLIO ĮJUNGIMO / IŠJUNGIMO mygtuką.
  - Ši indikatoriaus lemputė užsidega užvedimo raktelį pasukus į padėtį ON ir užgęsta maždaug po 3 sekundžių.
- Kai yra EPS triktis.

  Tokiu atveju automobilis turėtų būti įvertintas profesionaliose dirbtuvėse. „Kia“ rekomenduoja apsilankyti pas įgaliotąjį „Kia“ atstovą / remonto partnerį.

## Trikties įspėjamoji lemputė (MIL)

### Pasirodo įspėjamoji lemputė:

- Kai užvedimo jungiklį pasukate į padėtį ON arba paspaudžiate VARIKLIO ĮJUNGIMO / IŠJUNGIMO mygtuką.
  - Ji lieka degti, kol paleidžiamas variklis.
- Jei yra išmetamųjų dujų kontrolės sistemos triktis. Tokiu atveju automobilis turėtų būti įvertintas profesionaliose dirbtuvėse. „Kia“ rekomenduoja apsilankyti pas įgaliotąjį „Kia“ atstovą / remonto partnerį.

**✻ PASTABA**

**Trikties įspėjamoji lemputė (MIL)**

Važiuodami degant trikties įspėjamajai lemputei (MIL), galite sugadinti išmetamųjų dujų valdymo sistemas ir dėl to gali pablogėti važiavimo kokybė ir (arba) automobilis gali naudoti daugiau degalų.

**⚠ DĖMESIO**

**„Smartstream“ variklis**

Jei patobulinta variklio apsaugos sistema įsijungs dėl variklio alyvos trūkumo, variklio galia bus apribota. Jei tokia būsena kartojasi pakartotinai, pasirodys gedimo indikatoriaus lemputė.

**⚠ DĖMESIO**

**Benzininis variklis**

Jei dega Trikties Įspėjamoji Lemputė (MIL), gali būti sugedęs katalizatorius ir dėl to sumažėjusi variklio galia.

Jei taip įvyksta, jūsų automobilis kuo greičiau turi būti patikrintas profesionaliose dirbtuvėse. „Kia“ rekomenduoja

apsilankyti pas įgaliotąjį „Kia“ atstovą / remonto partnerį.

## Įkrovimo sistemos įspėjamoji lemputė

### Pasirodo įspėjamoji lemputė:

- Kai yra generatoriaus arba elektros įkrovos sistemos triktis.

### Jei sugenda kintamosios srovės generatorius arba elektros įkrovimo sistema.

1. Atsargiai vairuokite iki artimiausios saugios vietos ir sustabdykite savo automobilį.
2. Išjunkite variklį ir patikrinkite, ar kintamosios srovės generatoriaus pavaros diržas neatsilaisvinęs ir nesulūžęs.

   Jei diržas sureguliuotas tinkamai, gali būti, kad problema susijusi su elektros įkrovimo sistema.

   Jei taip įvyksta, jūsų automobilis kuo greičiau turi būti patikrintas profesionaliose dirbtuvėse.

   „Kia“ rekomenduoja apsilankyti pas įgaliotąjį „Kia“ atstovą / remonto partnerį.

## Variklio alyvos slėgio įspėjamoji lemputė

### Pasirodo įspėjamoji lemputė:

Pasirodo įspėjamoji lemputė:

- Kai užvedimo jungiklį pasukate į padėtį ON arba paspaudžiate VARIKLIO ĮJUNGIMO / IŠJUNGIMO mygtuką.
  - Ji lieka degti, kol paleidžiamas variklis.
- Jei žemas variklio alyvos slėgis.
- Atsargiai vairuokite iki artimiausios saugios vietos ir sustabdykite savo automobilį.
- Išjunkite variklį ir patikrinkite variklio alyvos lygį (Išsamesnės informacijos žr."Variklio (benzininio) alyva" puslapyje 8-25. Jeigu lygis per žemas, įpilkite alyvos.
- Jei, įpylus alyvos, įspėjamoji lemputė vis tiek dega arba jeigu neturite alyvos, jūsų automobilis turi kuo skubiau patikrintas profesionaliose dirbtuvėse. „Kia“ rekomenduoja apsilankyti pas įgaliotąjį „Kia“ atstovą / remonto partnerį. Jei toliau važiuojate degant įspėjamajai lemputei, gali sugesti variklis.

**✻ PASTABA**

- Kai variklio alyvos slėgis sumažėja dėl nepakankamo variklio alyvos kiekio ir kt., įsižiebia variklio alyvos slėgio įspėjamoji lemputė.
- Esant „Smartstream“ varikliui bus aktyvinta patobulinta variklio apsaugos sistema, kuri riboja variklio galią. Jei variklio alyvos slėgis atkuriamas, variklio alyvos slėgio įspėjamoji lemputė ir patobulinta variklio apsaugos sistema išsijungs.

## Besibaigiančių degalų perspėjimo lemputė

### Pasirodo įspėjamoji lemputė:

Kai degalų bakas yra beveik tuščias.

### Jei degalų bakas yra beveik tuščias:

Kuo greičiau įpilkite degalų.

**⚠ DĖMESIO**

**Žemas degalų lygis**

Jei važiuojama šviečiant žemo degalų lygio įspėjamajai lemputei arba esant žemesniam degalų lygiui nei „0“, gali atsirasti uždegimo pertrūkių ir kyla pavojus sugadinti katalizatorių. (jeigu yra)

## Mažo padangų slėgio įspėjamoji lemputė

### Pasirodo įspėjamoji lemputė:

- Kai užvedimo jungiklį pasukate į padėtį ON arba paspaudžiate VARIKLIO ĮJUNGIMO / IŠJUNGIMO mygtuką.
  - Lemputė pasirodo maždaug 3 sekundes ir tada užgęsta.
- Jei oro slėgis vienoje ar keliose padangose yra per mažas (nepakankamai pripūstų padangų padėtis rodoma LCD ekrane) (jei yra).

* Daugiau informacijos žr."Slėgio padangose stebėjimo sistema (TPMS) (A tipas) (jeigu yra)" puslapyje 7-8ir"Slėgio padangose stebėjimo sistema (TPMS) (B tipas) (jeigu yra)" puslapyje 7-13.

### Ši įspėjamoji lemputė mirksės apie 70 sekundžių, po to degs pastoviai arba mirksės maždaug kas 3 sekundes:

- Kai yra TPMS triktis. Jei taip įvyksta, jūsų automobilis kuo greičiau turi būti patikrintas profesionaliose dirbtuvėse. „Kia“ rekomenduoja apsilankyti pas įgaliotąjį „Kia“ atstovą / remonto partnerį.

* Daugiau informacijos žr."Slėgio padangose stebėjimo sistema (TPMS) (A tipas) (jeigu yra)" puslapyje 7-8“ ir"Slėgio padangose stebėjimo sistema (TPMS) (B tipas) (jeigu yra)" puslapyje 7-13.

**⚠ ĮSPĖJIMAS**

**Saugus sustojimas**

- TPMS negali įspėti apie rimtą ir staigų padangos gedimą dėl išorinių veiksnių.
- Jei pajutote, kad automobilis nestabilus, nedelsdami atitraukite pėdą nuo akceleratoriaus pedalo, palaipsniui lengvai spauskite stabdžių pedalą ir važiuokite į saugią sustoti vietą šalikelėje.

## Įspėjamoji priekinės saugos lemputė (jeigu yra)

### Ši įspėjamoji lemputė užsidega:

- Kai užvedimo jungiklį pasukate į padėtį ON arba paspaudžiate VARIKLIO ĮJUNGIMO / IŠJUNGIMO mygtuką.
  - Lemputė pasirodo maždaug 3 sekundes ir tada užgęsta.
- Geltona: Kai priekinio susidūrimo išvengimo pagalbinės priemonės saugumas į priekį atšauktas, išjungtas arba aptiktas gedimas.

  Jei geltona įspėjamoji lemputė toliau dega po to, kai jutiklis buvo atidengtas arba atblokuotas, kai nustatyta parinktis „Forward safety“ (sauga priekyje), rekomenduojame, kad jūsų transporto priemonė būtų patikrinta įgaliotojoje „Kia“ atstovybėje.

### Ši įspėjamoji lemputė mirksi:

- Raudona: Kai veikia „Forward Safety“ arba „Forward Cross Traffic Safety“ funkcija.

* Daugiau informacijos žr."Priekinio susidūrimo išvengimo pagalbinė sistema (FCA) (su Jutiklio Sinteze) (jeigu yra)" puslapyje 6-17.

## Pagrindinė įspėjamoji lemputė ⚠

### Pasirodo šis indikatorius:

- Ši įspėjamoji lemputė informuoja vairuotoją apie toliau nurodytas situacijas
  - Pagalbinės priekinio susidūrimo išvengimo sistemos triktys (jeigu yra)
  - Pagalbinės priekinio susidūrimo išvengimo sistemos radaras neveikia (jeigu yra)
  - Pagalbinės susidūrimo aklojoje zonoje išvengimo sistemos triktys (jeigu yra)
  - Pagalbinės susidūrimo aklojoje zonoje išvengimo sistemos radaras neveikia (jeigu yra)
  - Tolimųjų šviesų valdymo sistemos triktis (jeigu yra)
  - Lempos triktis
  - LED priekinio žibinto triktis (jeigu yra)
  - Išmaniosios pastovaus greičio palaikymo sistemos triktys (jeigu yra)
  - Išmaniosios pastovaus greičio palaikymo sistemos radaras neveikia (jeigu yra)
  - Variklio alyva
  - Variklio alyvos trūkumas

Jeigu problema, apie kurią buvo įspėjama, pašalinama, pagrindinė įspėjamoji lemputė užgęsta.

## Išmetimo sistemos (GPF) įspėjamoji lemputė (benzininiams varikliams) (jeigu yra)

### Pasirodo įspėjamoji lemputė:

- Įvykus benzino dalelių filtro (GPF) sistemos gedimui.
- Kai ši įspėjamoji lemputė užsidega, vairavus transporto priemonę ji gali užgesti:
  - Automobiliu reikia važiuoti bent 30 minučių didesniu negu 80 km/h (50 mph) greičiu.
  - Pasirūpinkite, kad būtų įvykdytos tokios sąlygos: saugios eismo sąlygos, 3 arba aukštesnė pavara, ir variklio greitis 1 500-4 000 aps. per min.

Jei ši įspėjamoji lemputė vis tiek mirksi nepaisant atliktų aprašytų procedūrų (tuo pat metu ir LCD ekrane rodomas įspėjamasis pranešimas), GPF sistema turi būti patikrinta profesionaliose dirbtuvėse. Kia rekomenduoja apsilankyti pas įgaliotąjį Kia atstovą / remonto partnerį.

**⚠ DĖMESIO**

**Benzininis variklis su GPF (jei yra)**

Jei važiuosite toliau, kai mirksi GPF įspėjamoji lemputė, galite sugadinti GPF sistemą ir gali išaugti degalų sąnaudos.

## Priekinių LED žibintų įspėjamoji lemputė (jeigu yra)

### Pasirodo įspėjamoji lemputė:

- Kai yra LED priekinių žibint triktis.

Tokiu atveju automobilis turėtų būti įvertintas profesionaliose dirbtuvėse. „Kia“ rekomenduoja apsilankyti pas įgaliotąjį „Kia“ atstovą / remonto partnerį.

## Elektroninio stovėjimo stabdžio (EPB) įspėjamoji lemputė EPB (jeigu yra)

### Pasirodo įspėjamoji lemputė:

- Kai užvedimo jungiklį pasukate į padėtį ON arba paspaudžiate VARIKLIO ĮJUNGIMO / IŠJUNGIMO mygtuką.
  - Lemputė pasirodo maždaug 3 sekundes ir tada užgęsta.
  - Kai yra EPB triktis.

    Tokiu atveju automobilis turėtų būti įvertintas profesionaliose dirbtuvėse. „Kia“ rekomenduoja apsilankyti pas įgaliotąjį „Kia“ atstovą / remonto partnerį.

**PASTABA**

**Elektroninio stovėjimo stabdžio (EPB) įspėjamoji lemputė**

Elektroninio stovėjimo stabdžio (EPB) įspėjamoji lemputė gali degti, jeigu dėl elektroninės stabilumo kontrolės sistemos (ESC) netinkamo veikimo užsidega ESC indikatorius (tai nėra EPB triktis).

## Apledėjusio kelio įspėjamoji lemputė (jeigu yra)

- Ši įspėjamoji lemputė įspėja vairuotoją, kad kelias gali būti apledėjęs.

  Kai lauko temperatūros matuoklio temperatūra yra maždaug žemesnė nei 4 °C (39 °F), apledėjusio kelio įspėjamoji lemputė ir lauko temperatūros matuoklis mirksi ir tada pasirodo. Be to, 1 kartą skamba įspėjamasis garsinis signalas.

**PASTABA**

Jei apledėjusio kelio įspėjamoji lemputė užsidega važiuojant, vairuokite dėmesingiau ir atsargiau, neviršykite greičio, venkite staigaus greitėjimo ir stabdymo, staigaus manevravimo ir pan.

# Indikatoriai

## Elektroninės stabilumo kontrolės sistemos (ESC) indikatorius

### Pasirodo šis indikatorius:

- Kai užvedimo jungiklį pasukate į padėtį ON arba paspaudžiate VARIKLIO ĮJUNGIMO / IŠJUNGIMO mygtuką.
  - Lemputė pasirodo maždaug 3 sekundes ir tada užgęsta.
- Kai yra ESC sistemos triktis.

  Tokiu atveju automobilis turėtų būti įvertintas profesionaliose dirbtuvėse. „Kia“ rekomenduoja apsilankyti pas įgaliotąjį „Kia“ atstovą / remonto partnerį.

### Šis indikatorius mirksi:

Kai veikia ESC sistema.

* Daugiau informacijos žr."Elektroninė stabilumo kontrolės sistema (ESC)" puslapyje 5-48.

## Elektroninės stabilumo kontrolės sistemos (ESC) išjungimo (OFF) indikatorius OFF

### Pasirodo šis indikatorius:

- Kai užvedimo jungiklį pasukate į padėtį ON arba paspaudžiate VARIKLIO ĮJUNGIMO / IŠJUNGIMO mygtuką.
  - Lemputė pasirodo maždaug 3 sekundes ir tada užgęsta.
- Kai išjungiate ESC sistemą, paspaudę ESC OFF mygtuką.

* Daugiau informacijos žr."Elektroninė stabilumo kontrolės sistema (ESC)" puslapyje 5-48.

## Automatinio stabdymo indikatorius (jeigu yra)

Šis indikatorius degs, kai įjungiamas variklio išjungimo tuščiąja eiga arba ISG (išjungimo tuščiąja eiga ir važiavimo) režimas.

Automobiliui automatiškai užsivedus, automatinio išjungimo indikatorius skydelyje mirksės 5 sekundes.

* Daugiau informacijos žr."Tuščiosios eigos stabdymo ir eigos (ISG) sistema (jeigu yra)" puslapyje 5-14.

**✻ PASTABA**

Kai ISG sistema automatiškai užveda variklį, kelioms sekundėms gali užsidegti kai kurios įspėjamosios lemputės (ABS, ESC, ESC IŠJUNGTA, EPS arba stovėjimo stabdžio įspėjamoji lemputė). Taip atsitinka dėl nepakankamos įtampos akumuliatoriuje. Tai nereiškia, kad sistemos veikimas sutriko.

## AUTO HOLD (automatinio stovėjimo stabdžio) indikatoriaus lemputė AUTO HOLD (jeigu yra)

### Pasirodo šis indikatorius:

- **Balta** Kai suaktyvinate automatinio stovėjimo stabdžio sistemą, paspausdami AUTO HOLD mygtuką.
- **Žalia** Kai visiškai sustabdote automobilį, paspausdami stabdžių pedalą, esant įjungtai automatinio stovėjimo stabdžio sistemai.
- **Geltona** Kai automatinio stovėjimo stabdžio sistemoje atsiranda gedimas. Tokiu atveju automobilis turėtų būti įvertintas profesionaliose dirbtuvėse. „Kia“ rekomenduoja apsilankyti pas įgaliotąjį „Kia“ atstovą / remonto partnerį.

* Daugiau informacijos žr."AUTO HOLD (jeigu yra)" puslapyje 5-45.

## Imobilizatoriaus indikatoriaus lemputė (be išmaniojo rakto)

### Pasirodo šis indikatorius:

- Kai sistema tinkamai aptinka imobilizatorių rakte, užvedimo jungikliui esant padėtyje ON (įjungimas).
  - Dabar galima užvesti variklį.
  - Užvedus variklį indikatoriaus lemputė užgęsta.

### Šis indikatorius mirksi:

- Kai yra imobilizatoriaus sistemos triktis.

  Tokiu atveju automobilis turėtų būti įvertintas profesionaliose dirbtuvėse. „Kia“ rekomenduoja apsilankyti pas įgaliotąjį „Kia“ atstovą / remonto partnerį.

## Imobilizatoriaus indikatoriaus lemputė (su išmaniuoju raktu)

### Šis indikatorius dega apie 30 sekundžių:

- Kai sistema tinkamai aptinka išmanųjį raktą automobilyje, VARIKLIO UŽVEDIMO / IŠJUNGIMO mygtukui esant padėtyje ACC (įtaisai) arba ON (įjungimas).
  - Dabar galima užvesti variklį.
  - Užvedus variklį indikatoriaus lemputė užgęsta.

### Šis indikatorius dega keletą sekundžių:

- Jei išmaniojo rakto nėra automobilyje.
  - Dabar negalima užvesti variklio.

### Šis indikatorius dega apie 2 sekundes ir užgęsta:

- Kai automobiliui nepavyksta aptikti automobilyje esančio išmaniojo rakto, VARIKLIO UŽVEDIMO / IŠJUNGIMO mygtukui esant padėtyje ON (įjungimas).

  Tokiu atveju automobilis turėtų būti įvertintas profesionaliose dirbtuvėse. „Kia“ rekomenduoja apsilankyti pas įgaliotąjį „Kia“ atstovą / remonto partnerį.

### Šis indikatorius mirksi:

- Išsikrovęs išmaniojo rakto maitinimo elementas.
  - Tokiu atveju negalima užvesti variklio. Tačiau variklį galite užvesti paspausdami VARIKLIO UŽVEDIMO / IŠJUNGIMO mygtuką, jei naudojate išmanųjį raktą. Daugiau informacijos žr."Variklio užvedimas" puslapyje 5-7,"Variklio užvedimas" puslapyje 5-11).
- Kai yra imobilizatoriaus sistemos triktis.

  Tokiu atveju automobilis turėtų būti įvertintas profesionaliose dirbtuvėse. „Kia“ rekomenduoja apsilankyti pas įgaliotąjį „Kia“ atstovą / remonto partnerį.

## Posūkio signalo indikatorius

### Šis indikatorius mirksi:

- Kai įjungiate posūkio signalo lemputę.

  Bent viena iš toliau išvardytų aplinkybių rodo posūkio signalo sistemos triktį. Tokiu atveju automobilis turėtų būti įvertintas profesionaliose dirbtuvėse. „Kia“ rekomenduoja apsilankyti pas įgaliotąjį „Kia“ atstovą / remonto partnerį.
  - Indikatorius užsidega, tačiau nemirksi.
  - Indikatoriaus lemputė mirksi greičiau.
  - Indikatorius visiškai neužsidega.

## Artimųjų šviesų indikatorius

### Pasirodo šis indikatorius

- Kai priekiniai žibintai įjungti.

## Tolimųjų šviesų indikatorius

### Pasirodo šis indikatorius:

- Kai įjungti priekiniai žibintai ir nustatyta tolimųjų šviesų padėtis.
- Kai į save patraukiama posūkio signalo svirtis, norint mirktelėti priekiniais žibintais.

## Pagalbinės tolimųjų šviesų valdymo sistemos indikatorius AUTO (jeigu yra)

### Pasirodo įspėjamoji lemputė:

- Kai įjungti tolimųjų šviesų žibintai, o žibintų jungiklis nustatytas į padėtį AUTO.
- Kai automobilio sistemos aptinka artėjantį automobilį, pagalbinė tolimųjų šviesų perjungimo sistema šviesas automatiškai perjungia į artimąsias.

* Daugiau informacijos žr."Pagalbinė tolimųjų šviesų valdymo sistema (HBA) (jeigu yra)" puslapyje 4-97.

## Įjungtų žibintų indikatorius

### Pasirodo šis indikatorius:

- Kai įjungti galiniai arba priekiniai žibintai.

## Priekinių rūko žibintų indikatorius (jeigu yra)

### Pasirodo šis indikatorius:

- Kai įjungti priekiniai rūko žibintai.

## Galinių rūko žibintų indikatorius

### Pasirodo šis indikatorius:

- Kai įjungti galiniai rūko žibintai.

## Juostos saugos indikatoriaus lemputė (jeigu yra)

### Ši įspėjamoji lemputė užsidega:

- Kai užvedimo jungiklį pasukate į padėtį ON arba paspaudžiate VARIKLIO ĮJUNGIMO / IŠJUNGIMO mygtuką.
  - Lemputė pasirodo maždaug 3 sekundes ir tada užgęsta.
- Balta: Kai yra netinkamos pagalbinės eismo juostos išlaikymo sistemos veikimo sąlygos.
- Pilka: Kai yra netinkamos pagalbinės eismo juostos išlaikymo sistemos veikimo sąlygos.
- Žalia: Kai yra tinkamos pagalbinės eismo juostos išlaikymo sistemos veikimo sąlygos.
- Geltona: Kai eismo juostos saugos parinktis išjungiama arba aptinkama triktis.

  Jei geltona įspėjamoji lemputė toliau dega po to, kai jutiklis buvo atidengtas arba atblokuotas esant nustatytai parinkčiai „Juostos sauga“, rekomenduojame, kad jūsų transporto priemonę patikrintų įgaliotasis „Kia“ atstovas / paslaugų partneris.

### Ši įspėjamoji lemputė mirksi:

- Žalia: Kai veikia eismo juostų sekimo asistentas

* Daugiau informacijos žr."eismo juostos laikymosi sistemos (LKA) (jeigu yra)" puslapyje 6-33.

## Pastovaus greičio indikatoriaus lemputė (jeigu yra)

### Pasirodo šis indikatorius:

- Kai įjungta greičio palaikymo sistema.

* Daugiau informacijos žr."Pastovaus greičio palaikymo sistema (CC) (jeigu yra)" puslapyje 6-69.

## Išmanioji greičio ribojimo pagalbinė lemputė (jeigu yra)

### Šis indikatorius užsidega:

- Kai uždegimo jungiklis arba VARIKLIO UŽVEDIMO / IŠJUNGIMO mygtukas yra padėtyje „ON“: Lemputė dega apie 3 sekundes ir tada užgęsta.
- Geltona: Kai „Intelligent Speed Limit Assist“ išjungtas, išjungtas arba aptiktas gedimas.
- Kai veikia „Intelligent Speed Limit Assist“ sistema, ji rodo leistiną greitį ir rodo leistiną greitį raudonai, kai transporto priemonė viršija leistiną greitį.

* Daugiau informacijos žr."Išmanioji įspėjimo apie ribojamą greitį sistema (ISLA) (jeigu yra)" puslapyje 6-57.

### Šis indikatorius mirksi:

- Geltona: Vairuotojo įspėjimas rekomenduoja padaryti pertrauką.

* Daugiau informacijos žr."Įspėjimo apie vairuotojo dėmesio atitraukimą sistemos (DAW) (jeigu yra)" puslapyje 6-64.

# Žibintai

## Akumuliatoriaus energijos taupymo funkcija

Šios funkcijos paskirtis yra apsaugoti akumuliatorių nuo išsikrovimo, jei šviesos yra įjungtos. Sistema automatiškai išjungs gabaritines šviesas po 30 sekundžių po automobilio išjungimo, atidarius ir uždarius vairuotojo duris.

Tačiau gabaritinės lemputės dega net tada, kai atidaromos vairuotojo pusės durys, jei šviesos jungiklis paspaudžiamas išjungus variklį.

Jei norite, kad žibintai liktų įjungti, išjungę variklį, išjunkite ir vėl įjunkite gabaritinius žibintus, naudodami vairo kolonėlės žibintų jungiklį.

## Priekinių žibintų palydos funkcija (jeigu yra)

Priekiniai žibintai ir (arba) galiniai žibintai lieka įjungti apie 5 minutes po to, kai išjungiamas variklis. Vis dėlto, atidarius bei uždarius vairuotojo duris, priekiniai žibintai išsijungia po 15 sekundžių.

Priekinius žibintus galima išjungti, du kartus paspaudžiant siųstuvo (arba išmaniojo rakto) užrakinimo mygtuką arba išjungiant žibintų jungiklį iš priekinių žibintų arba automatinių žibintų padėties.

**⚠ DĖMESIO**

Jei vairuotojas iš automobilio išlipa per kitas duris (išskyrus vairuotojo duris), akumuliatoriaus tausojimo funkcija neveikia, o priekinių žibintų uždelsto išjungimo funkcija automatiškai neišsijungia. Todėl tai sukelia akumuliatoriaus išsikrovimą. Tokiu atveju prieš išlipdami iš automobilio būtinai išjunkite lemputę.

## Pasitikimo priekiniais žibintais funkcija (jeigu yra)

Kai priekinių žibintų jungiklis yra padėtyje ON (įjungimas) arba AUTO (automatiniai) ir visos durys (įskaitant bagažinės duris) yra uždarytos bei užrakintos: jei paspausite siųstuve (arba išmaniajame rakte) esantį durų atrakinimo mygtuką, maždaug 15-ai sekundžių įsijungs priekiniai žibintai.

Jei priekinių žibintų jungiklis yra padėtyje AUTO (automatiniai), funkcija gali veikti tik naktį.

Jei tuo metu dar kartą paspausite durų atrakinimo mygtuką arba durų užrakinimo mygtuką, esantį siųstuve (arba išmaniajame rakte), priekiniai žibintai iš karto išsijungs.

**✻ PASTABA**

**Eismo krypties pasikeitimas (Europoje)**

Trumpųjų šviesų pluošto pasiskirstymas yra nesimetriškas. Jeigu išvyksite į užsienio šalį, kurioje eismo kryptis priešinga, ši nesimetriška dalis akins priešpriešinio eismo juosta važiuojančius vairuotojus. Kad to būtų išvengta, ECE reglamente yra numatyti keli techniniai sprendimai (pvz., automatinio nutaikymo pakeitimo sistema, lipnus lapas, žibintų nutaikymas žemyn). Šie priekiniai žibintai yra sukurti taip, kad priešpriešine eismo juosta važiuojančių vairuotojų neakintų. Todėl atvykus į šalį, kurioje eismo kryptis priešinga, priekinių žibintų jums reguliuoti nereikės.

## Žibintų valdymas

OSP2049032L

Šviesos jungiklis yra priekinių žibintų ir gabaritinių žibintų padėtyje.

Žibintai įjungiami pasukant valdymo svirtelės galiuką į vieną iš tokių padėčių:

1. Išjungimo padėtis
2. Žibintų automatinio valdymo padėtis
3. Gabaritinių žibintų padėtis
4. Priekinių žibintų padėtis

## Gabaritinių žibintų padėtis ( )

OSP2049034L

Kai šviesos jungiklis yra stovėjimo žibintų padėtyje (2 padėtis), ĮSIJUNGIA galiniai, gabaritiniai žibintai, valstybinio numerio apšvietimo lemputės ir prietaisų skydelio lemputės.

## Priekinių žibintų padėtis ( )

OSP2049035L

Kai žibintų jungiklis yra priekinių žibintų padėtyje (3 padėtis), ĮSIJUNGIA priekiniai, galiniai, gabaritiniai žibintai, valstybinio numerio apšvietimo lemputės ir prietaisų skydelio lemputės.

**✻ PASTABA**

Norint įjungti priekinius žibintus VARIKLIO UŽVEDIMO / IŠJUNGIMO mygtuko padėtis turi būti ON.

## Žibintų automatinio valdymo padėtis

OCDP049090

Jei žibintų valdymo jungiklis nustatytas į automatinio valdymo padėtį AUTO, galiniai žibintai (lemputės tipas) ir priekiniai žibintai įjungiami arba išjungiami automatiškai, priklausomai nuo automobilį supančios aplinkos apšviestumo.

Tačiau LED tipo galinis žibintas būna įjungtas visą laiką, nepriklausomai nuo automobilį supančios aplinkos apšviestumo.

**⚠ DĖMESIO**

- Niekada nieko nedėkite ant jutiklio (1), įtaisyto ant prietaisų skydelio, kad jie netrukdytų veikti automatinei žibintų valdymo sistemai.
- Nevalykite jutiklio langų valikliu, nes jis gali pasidengti plona plėvele, kuri trukdys jam tinkamai veikti.
- Jei jūsų automobilio priekinis stiklas tonuotas arba metalizuotas, automatinio apšvietimo sistema gali tinkamai neveikti.

## Tolimųjų šviesų veikimas

OSP2049037L

Kaip įjungti tolimąsias priekinių žibintų šviesas:

- Patraukite svirtelę nuo savęs.

  Norėdami įjungti artimąsias šviesas, ją patraukite atgal.

  Tolimųjų šviesų indikatorius užsidegs, kai bus įjungtos priekinių žibintų tolimosios šviesos. Nepalikite žibintų

ilgesnį laiką esant išjungtam varikliui, kad neišsikrautų akumuliatorius.

**⚠ ĮSPĖJIMAS**

Nenaudokite tolimųjų šviesų, kai artėja kitos transporto priemonės. Tolimųjų šviesų naudojimas gali trukdyti kitam vairuotojui matyti.

Norėdami žybtelėti priekiniais žibintais:

- Patraukite svirtelę link savęs. Atleidus, bus grąžinta įprasta (artimųjų šviesų) padėtis.

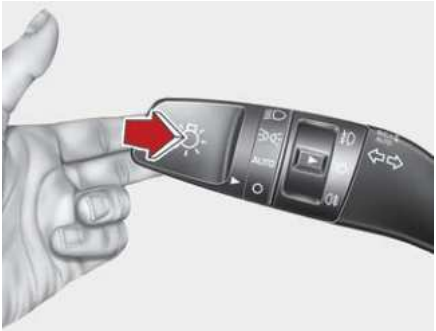

OSP2049036L

Norint naudoti šią mirksinčią funkciją, priekinių žibintų jungiklis nebūtinai turi būti įjungtas.

## Pagalbinė tolimųjų šviesų valdymo sistema (HBA) (jeigu yra)

OCDP049437

Pagalbinė tolimųjų šviesų valdymo funkcija („High Beam Assist“, HBA) automatiškai reguliuoja priekinių žibintų apšvietimo nuotolį (perjungia tolimąsias šviesas į artimąsias), priklausomai nuo kitų automobilių šviesų ir kelio sąlygų.

## Aptikimo jutiklis

OCD051195L

[1]: Priekinio vaizdo kamera

Priekinio vaizdo kamera naudojama kaip aptikimo jutiklis, nustatantis aplinkos šviesą ir ryškumą vairuojant. Norėdami sužinoti išsamią jutiklio vietą, žiūrėkite į aukščiau esantį paveikslėlį.

**✻ PASTABA**

- Visada palaikykite geras priekinio vaizdo kameros sąlygas, kad palaikytumėte optimalų Tolimųjų šviesų perjungimo sistemos veikimą.
- Daugiau informacijos apie priekinio vaizdo kameros atsargumo priemones žr."Priekinio susidūrimo išvengimo pagalbinė sistema (FCA) (su Jutiklio Sinteze) (jeigu yra)" puslapyje 6-17.

## Pagalbinės tolimųjų šviesų valdymo sistemos nustatymas

Kai VARIKLIO UŽVEDIMO / IŠJUNGIMO mygtukas yra padėtyje ON, nuostatų meniu pasirinkite **Sąranka** → **Transporto priemonė** → **Šviesos** → **Tolimųjų šviesų perjungimo sistema**, kad įjungtumėte tolimųjų šviesų perjungimo sistemą.

**⚠ ĮSPĖJIMAS**

Savo saugumui pakeiskite nustatymus, kai transporto priemonė pastatyta saugioje vietoje.

## Tolimųjų šviesų perjungimo sistemos naudojimas

- Nustatymuose pasirinkę Pagalbinį tolimųjų šviesų valdymą, Pagalbinis tolimųjų šviesų valdymas veiks pagal toliau pateiktą procedūrą.
  - Įjunkite priekinio žibinto jungiklį į padėtį „AUTO“ ir pastumkite priekinio žibinto svirtį link prietaisų skyrelio. Prietaisų skydelyje pasirodys pagalbinės tolimųjų šviesų valdymo sistemos (AUTO) indikatoriaus lemputė ir įsijungs funkcija.
  - Įjungus funkciją, tolimosios šviesos įsijungs automobiliui pasiekus didesnį nei 30 km/h (20 mph) greitį. Kai transporto priemonės greitis yra mažesnis nei 20km/h (12 mph), tolimosios šviesos neįsijungia.
  - Įjungus tolimąsias šviesas, ( ) pasirodo tolimųjų šviesų indikatorius.
- Kai įjungtas pagalbinis tolimųjų šviesų valdymas, jei naudojama priekinio žibinto svirtis arba jungiklis, sistema veikia taip:
  - Jei priekinio žibinto jungiklį pastumsite link savęs, kai tolimosios šviesos išjungtos, tolimosios šviesos įsijungs, o tolimųjų šviesų pagalbos sistema (HBA) nebus išjungta. Atleidus priekinių žibintų svirtelę, vėl įsijungs pagalbinė tolimųjų šviesų valdymo sistema.
  - Jei priekinių žibintų svirtelę link savęs patraukiate, kai tolimųjų šviesų perjungimo sistema yra įjungusi tolimąsias šviesas, įsijungs artimosios šviesos, o funkcija išsijungs.
  - Jei šviesų jungiklį pastumsite arčiau prietaisų skydelio, įsijungs tolimosios šviesos ir išsijungs Pagalbinis tolimųjų šviesų valdymas.
  - Jei priekinio žibinto jungiklis yra kitoje padėtyje nei AUTO (žibintas / padėtis / išjungta), pagalbinė tolimųjų šviesų valdymo sistema išsijungs, o atitinkama lemputė įsijungs.
- Kai veikia pagalbinė tolimųjų šviesų valdymo sistema, toliau nurodytomis sąlygomis tolimosios šviesos persijungia ir artimąsias:
  - Kai sistema aptinka priešpriešiais atvažiuojančio automobilio priekinius žibintus.
  - Kai sistema aptinka priekyje važiuojančios automobilio galinius gabaritinius žibintus.
  - Kai sistema aptinka dviračio ar motociklo priekinį ar galinį gabaritinė žibintą.
  - Kai lauke pakankamai šviesu ir tolimųjų šviesų žibintų nereikia.
  - Kai sistema aptinka šviečiančius gatvės žibintus ar kitas šviesas.

**✻ PASTABA**

Grupėje rodomi vaizdai arba spalvos gali skirtis priklausomai nuo grupės specifikacijų arba temų.

## Pagalbinės tolimųjų šviesų valdymo sistemos trikdžiai ir apribojimai

### Tolimųjų šviesų valdymo sistemos triktis

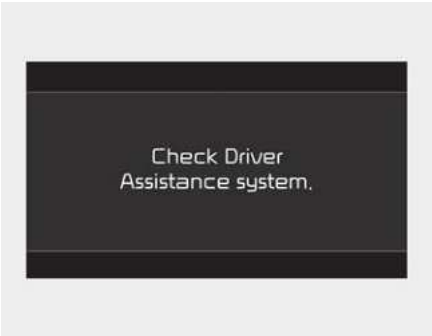


OCD054611L

Kai pagalbinė tolimųjų šviesų valdymo sistema tinkamai neveikia, prietaisų skydelyje pasirodo įspėjamasis pranešimas ir atsiranda įspėjamoji lemputė (⚠). Rekomenduojame patikrinti automobilį įgaliotoje Kia atstovybėje.

### Tolimųjų šviesų perjungimo sistemos apribojimai

Pagalbinis tolimųjų šviesų valdymas gali normaliai neveikti tokiose situacijose:

- Kai sistema neaptinka priešpriešiais atvažiuojančio automobilio žibintų šviesų dėl jų gedimo, dingimo iš regėjimo lauko ir pan.
- Kai priešpriešiais atvažiuojančio automobilio žibintai padengti purvu, sniegu ar vandeniu.
- Kai uždegti priešpriešiais atvažiuojančio automobilio rūko žibintai, o priekiniai žibintai išjungti.
- Kai žibintų forma panaši į priešpriešiais atvažiuojančio automobilio žibintus.
- Kai priekiniai žibintai remontuoti ar keisti ne įgaliotojo atstovo dirbtuvėse.
- Kai priekiniai žibintai netinkamai sureguliuoti.
- Važiuojant siauru vingiuotu nelygiu keliu į kalną arba nuo kalno.
- Kai sankryžoje ar posūkyje matoma tik dalis priešpriešiais atvažiuojančio automobilio.
- Kai priekyje yra šviesoforas, šviesą atspindintis ar mirksintis ženklas ar veidrodis.
- Kai yra laikinųjų šviesą atspindinčių ženklų arba blyksčių (remontuojama kelio atkarpa).
- Kai prastos važiavimo sąlygos, pvz., kelias šlapias ar padengtas sniegu.
- Kai automobilis staiga išnyra iš už kampo.
- Kai automobilis pakrypęs dėl nuleistos padangos ar dėl to, kad velkamas.
- Kai priešpriešiais atvažiuojančio automobilio žibintai padengti dūmais, purvu, vandeniu ar sniegu.

**✻ PASTABA**

- Kartais pagalbinė tolimųjų šviesų valdymo sistema (HBA) gali tinkamai neveikti. Ši funkcija skirta tik jūsų patogumui. Vairuotojas visada privalo vairuoti saugiai ir stebėti kelio sąlygas.
- Kai pagalbinis tolimųjų šviesų valdymas tinkamai neveikia, tolimąsias ir artimąsias šviesas perjunginėkite rankiniu būdu.

- Daugiau informacijos apie priekinio vaizdo kameros atsargumo priemones žr."Susidūrimo iš priekio išvengimo pagalbos sistema (FCA) (tik priekinė kamera) (jeigu yra)" puslapyje 6-5.

## Posūkių ir eismo juostos keitimo signalų valdymas

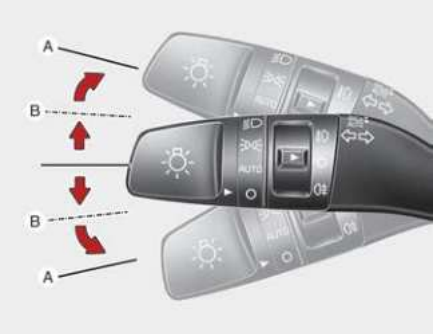

OSP2049078L

Kad signalai veiktų, būtina įjungti VARIKLIO UŽVEDIMO / IŠJUNGIMO mygtuką. Norėdami įjungti posūkio signalus, pastumkite svirtį aukštyn arba žemyn (A).

Žalios rodyklės indikatoriai prietaisų skydelyje rodo, kuris signalas veikia. Jie savaime išsijungs užbaigus posūkio manevrą.

Jei indikatorius vis dar blyksi po posūkio manevro, rankiniu būdu patraukite svirtį į išjungimo padėtį.

Šiek tiek pastumkite posūkio signalo svirtį ir laikykite ją padėtyje (B). Atleista svirtis grįš į išjungimo padėtį.

Jei indikatorius dega ir nemirksi arba mirksi nenormaliai, gali būti perdegusi kurio nors posūkio signalo žibinto lemputė, tad ją reikės pakeisti.

## Posūkio signalo įjungimo vienu palietimu funkcija

Norėdami įjungti posūkio signalo įjungimo vienu palietimu funkciją, šiek tiek pastumkite posūkio signalo svirtį ir ją atleiskite. Eismo juostos keitimo signalai mirksės 3, 5 arba 7 kartus.

Posūkio signalo įjungimo vienu palietimu funkciją galima įjungti arba išjungti, taip pat pasirinkti mirksnių skaičių (3, 5 arba 7), pasirenkant „Naudotojo nuostatos (LCD ekranas) arba „Nuostatos“ → „Transporto priemonė (informacijos ir pramogų sistemos ekranas)“ → „Šviesos“ → „Posūkio signalas vienu palietimu“.

**✻ PASTABA**

Jei indikatoriaus rodyklė veikia neįprastai greitai ar lėtai, lemputė gali būti perdegusi arba būti prastai jungtis elektros grandinėje.

## priekiniai rūko žibintai (jeigu yra)

OSP2049079L

Rūko žibintai naudojami siekiant pagerinti matomumą, kai matomumas prastas dėl rūko, lietaus ar sniego ir pan. Rūko žibintai įsijungia, kai įjungiamas rūko žibintų jungiklis (1), kai įjungiamas parkavimo žibintas.

Norėdami išjungti rūko žibintus:

- Pasukite rūko žibintų jungiklį (1) į padėtį „ON“.

**⚠ DĖMESIO**

Įjungti rūko žibintai naudoja daug automobilio elektros energijos. Rūko žibintus junkite tik tuomet, kai blogas matomumas.

## Galinis rūko žibintas

OSP2049432L

Norėdami įjungti rūko žibintus, nustatykite rūko žibintų jungiklį (1) į padėtį „ON“, kai įjungti priekiniai žibintai.

Be to, galiniai rūko žibintai įsijungia, kai galinių rūko žibintų jungiklis įjungiamas į padėtį ON pasukus priekinių rūko žibintų jungiklį (jei yra) ir priekinių žibintų jungiklį nustačius į stovėjimo šviesų padėtį.

Norėdami išjungti galinius rūko žibintus:

- Dar kartą pasukite priekinių žibintų jungiklį į galinių rūko žibintų padėtį.

## Darbiniai gabaritiniai žibintai

Dieniniai žibintai (DRL) gali palengvinti kitiems pastebėti jūsų automobilio priekį dieną. DRL gali būti naudingi daugelyje situacijų važiuojant, ypač auštant ir leidžiantis saulei.

DRL išsijungia, kai :

1. Priekiniai žibintai yra įjungti.
2. Variklis išjungtas.
3. Priekiniai rūko žibintai įjungti.
4. Užtraukite stovėjimo stabdį.

## Priekinių žibintų aukščio nustatymas

OCD041559L

Priekinių žibintų šviesos srauto pokrypiui sureguliuoti pagal keleivių skaičių ir bagažo svorį, pasukite reguliavimo įtaiso jungiklį.

Kuo didesnis pasirinktas skaičius ant jungiklio skalės, tuo žemiau nukreiptas priekinių žibintų šviesos srautas. Visada tinkamai nustatykite žibintų šviesos srautą, kad jie neakintų kitų eismo dalyvių.

Žemiau pateikiami tinkamų jungiklių nustatymų pavyzdžiai. Esant kitokioms apkrovos sąlygoms, nei išvardytos toliau, sureguliuokite jungiklio padėtį taip, kad spindulio lygis būtų artimiausias pagal sąrašą nustatytai sąlygai.

| Apkrova | Jungiklio padėtis |
|---|---|
| Tik vairuotojas | 0 |
| Vairuotojas ir keleivis priekyje | 0 |
| Visi keleiviai (įskaitant vairuotoją) | 1 |
| Visi keleiviai (įskaitant vairuotoją) + maksimalus leistinas bagažo svoris | 2 |
| Vairuotojas ir didžiausias leidžiamas bagažas | 3 |

## Valytuvai ir apliejikliai

Priekinio stiklo valytuvai / apiploviklis

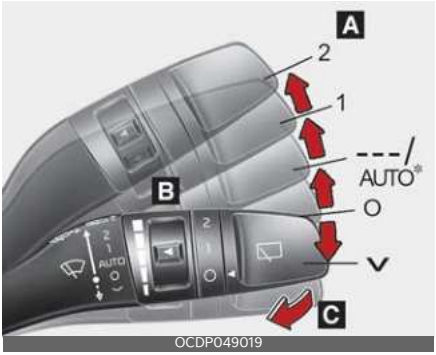


Galinio stiklo valytuvas / apliejiklis

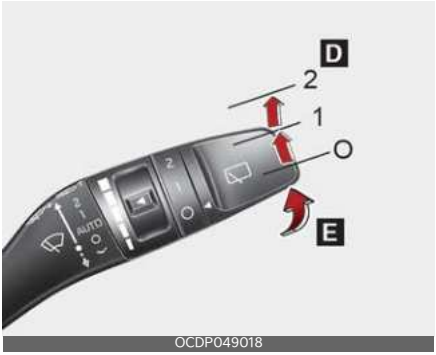


**A: Valytuvų greičio valdymas (priekinių)**

- ∨ - Vienas perbraukimas
- O - valytuvai išjungti
- --- - Su pertrūkiais
  AUTO* - automatinis valymas
- 1 - mažas valymo greitis
- 2 - Didelis valymo greitis

**B: Valymo su pertraukomis intervalų nustatymas**

**C: Stiklo apiplovimas ir nuvalymas (priekinio)**

**D: Galinio valytuvo / stiklo apiplovimo valdymas**

- 2 - Nepertraukiamas valymas
- 1 - valymas su pertrūkiais
- O - valytuvai išjungti

**E: Stiklo apiplovimas ir nuvalymas (galinio)**

* jeigu yra

## Priekinio stiklo valytuvai

Veikia, kaip nurodyta toliau, kai VARIKLIO UŽVEDIMO / IŠJUNGIMO mygtukas yra padėtyje ON.

∨: Norėdami atlikti vieną valymo ciklą, nustatykite svirtį į šią (∨) padėtį ir atleiskite. Jei svirtelę laikysite šioje padėtyje, valytuvai dirbs nepertraukiamai.

**O**: Valytuvai išjungti.

**AUTO** : Lietaus jutiklis priekinio stiklo viršutinėje dalyje fiksuoja lietaus stiprumą ir valdo valytuvų valymo dažnumą. Valytuvai valdomi automatiškai, priklausomai nuo lietaus stiprumo. Kai lietus nustoja lyti, valytuvas sustoja. Norėdami keisti greičio nuostatą, pasukite greičio valdymo rankenėlę.

**1**: Valymas normaliu greičiu

**2**: Valymas dideliu greičiu

**✻ PASTABA**

Jei ant priekinio stiklo yra daug sniego arba jis apledėjęs, pašildykite stiklą apie 10 minučių arba pašalinkite sniegą ir ledą ir tik po to įjunkite valytuvus, kad jie tinkamai veiktų. Jei sniego ar ledo nepašalinsite prieš įjungdami valytuvus ir ploviklį, galite sugadinti valytuvą ir sistemą.

**✻ INFORMACIJA**

Jei valytuvus naudosite važiuodami apsnigtais keliais, valytuvai gali sustoti dėl ant priekinio stiklo susikaupusio sniego. Tai normalu, o ne gedimas, nes tai yra viena iš mūsų saugos priemonių, apsaugančių nuo transporto priemonių avarijų ir valytuvų pažeidimo, kai perkraunamas valytuvo variklis. Jei valytuvai sustoja, prieš naudodami juos pašalinkite sniegą, susikaupusį priekinio stiklo viršuje arba apačioje.

## Automatinis valdymas (jeigu yra)

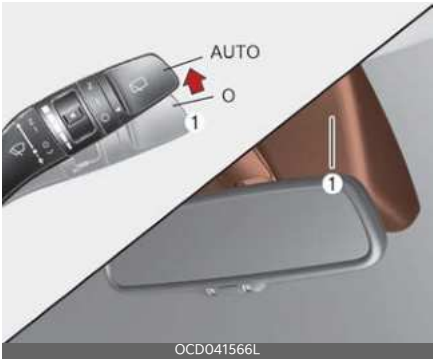


Lietaus jutiklis (1) priekinio stiklo viršutinėje dalyje fiksuoja lietaus stiprumą ir valdo valytuvų valymo dažnumą. Valytuvai valdomi automatiškai, priklausomai nuo lietaus stiprumo. Kai lietus nustoja lyti, valytuvas sustoja.

Norėdami keisti greičio nuostatą, pasukite greičio valdymo rankenėlę (1).

Jei valytuvo jungiklis įjungtas į AUTO režimą, kai VARIKLIO UŽVEDIMO / IŠJUNGIMO mygtukas yra padėtyje ON, valytuvas suveiks vieną kartą, kad patikrintų sistemą. Nustatykite valytuvą į padėtį OFF (O), jeigu valytuvų naudoti nereikia.

**⚠ DĖMESIO**

Kai VARIKLIO UŽVEDIMO / IŠJUNGIMO mygtukas yra padėtyje ON ir priekinio stiklo valytuvų jungiklis veikia automatiniu režimu, atsargiai elkitės toliau nurodytais atvejais, kad išvengtumėte rankų ar kitų kūno dalių sužalojimo:

- Nelieskite priekinio stiklo viršutinės dalies šalia lietaus jutiklio.
- Nevalykite priekinio stiklo viršutinės dalies drėgna ar šlapia šluoste.
- Nespauskite priekinio stiklo.

**⚠ DĖMESIO**

- Plaudami automobilį nustatykite valytuvą į padėtį OFF (O), norėdami išjungti automatinį veikimą.

  Jei paliksite jungiklį padėtyje AUTO, plaunant automobilį valytuvai gali įsijungti, o plovimo įrenginys juos sulaužys.
- Nenuimkite jutiklio dangtelio priekinio stiklo viršuje. Gali sugesti sistemos dalys, o tokio gedimo nepadengs jūsų automobilio garantija.
- Užvesdami automobilį žiemą, nustatykite valytuvų jungiklį į OFF (O) padėtį. Priešingu atveju valytuvai gali imti veikti, ir ledas gali pažeisti stiklą ar valytuvus. Prieš įjungdami valytuvus, visada pašalinkite sniegą ir ledą bei tinkamai atitirpinkite langus.
- Valydami priekinį stiklą, saugokite, kad į jutiklį priekinio stiklo viršaus vidurinėje dalyje nepatektų jokio skysčio. Jis gali pažeisti susijusias dalis.

## Priekinio stiklo plovikliai

OCDP049021

Švelniai patraukite svirtį link savęs ir apipurkškite priekinį stiklą, kartu valytuvai perbrauks per stiklą 1-3 kartus.

Naudokite šią funkciją, kai priekinis stiklas yra purvinas.

Apliejiklis purkš ir valytuvai veiks tol, kol paleisite svirtį.

Jei valiklis neveikia, patikrinkite valymo skysčio lygį. Jei skysčio lygis nepakankamas, turėsite pripilti nešlifuojančio priekinio stiklo valymo skysčio į valymo skysčio rezervuarą.

Rezervuaro kaklelis yra variklio skyriaus priekyje, keleivio pusėje.

**⚠ DĖMESIO**

Nejunkite apliejiklio, jei bakelyje nėra ploviklio, kad nesugadintumėte siurblio.

**⚠ ĮSPĖJIMAS**

Šaltu oru nenaudokite valiklių, kol neatitirpinote stiklo; valymo skystis gali sušalti ant stiklo ir pabloginti matomumą.

**⚠ DĖMESIO**

- Nejunkite valytuvų, kai stiklas sausas, kad nesugadintumėte valytuvų ar stiklo.

- Kad nepažeistumėte valytuvų šluotelių, nenaudokite benzino, žibalo, dažų skiediklio ir kitų tirpiklių nei jiems valyti, nei šalia jų.
- Nestumkite valytuvų ranka, kad nesugadintumėte valytuvo kotelio ir kitų dalių.
- Kad nesugadintumėte valytuvų ir plovimo sistemos, žiemos sezonu ar šaltu oru naudokite neužšąlančius ploviklio skysčius.

## Priekinių žibintų apliejikliai (jeigu yra)

Jeigu jūsų automobilyje sumontuoti priekinių žibintų apliejikliai, jie veiks tuo pačiu metu, kai naudosite priekinio stiklo ploviklius. Tačiau vieną kartą aktyvinus šią funkciją, priekinių žibintų apliejikliai 15 minučių neveiks. Jie veiks, kai priekiniai žibintai bus įjungti, o VARIKLIO UŽVEDIMO / IŠJUNGIMO mygtukas bus padėtyje ON.

Stiklų plovimo skystis bus purškiamas ant priekinių žibintų.

**✻ PASTABA**

- Reguliariai tikrinkite priekinių žibintų apliejiklius, kad įsitikintumėte, jog stiklo plovimo skystis tinkamai purškiamas ant priekinių žibintų lęšių.
- Priekinių žibintų apliejiklius galima vėl įjungti praėjus 15 minučių po paskutinio naudojimo.

## Galinio lango valytuvo ir plautuvo jungiklio valdymas

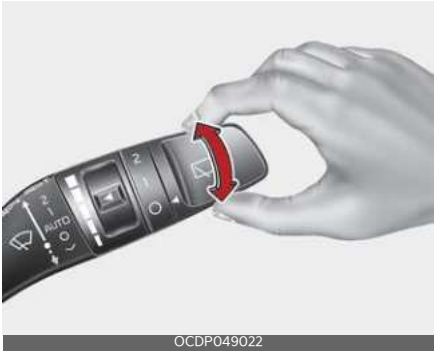

OCDP049022

Galinio lango valytuvo ir apliejiklio jungiklis yra ant valytuvo ir apliejiklio valdymo svirtelės galo. Pasukite jungiklį į pageidaujamą padėtį, kad galėtumėte valdyti galinio stiklo valytuvą ir apliejiklį.

2 - Įprastas valytuvo veikimas

1 - Valymo su pertrūkiais veikimas (jeigu yra)

O - valytuvai neveikia

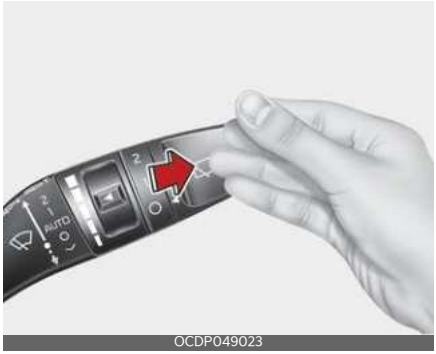

OCDP049023

- Pastūmę svirtelę nuo savęs, apipurkškite galinį stiklą, ir kartu valytuvai perbrauks stiklą 1-3 kartus.

  Apliejiklis purkš ir valytuvai veiks tol, kol paleisite svirtį.

4

## Šildomas apliejiklio purkštukas (jeigu yra)

Apliejiklių purkštukų šildymo funkcija atšildo apliejiklių purkštukus šaltu oru.

Apliejiklių purkštukų šildymo funkcija įsijungia ir išsijungia automatiškai, kai VARIKLIO UŽVEDIMO / IŠJUNGIMO mygtukas yra padėtyje ON arba kai variklis yra įjungtas toliau nurodytomis sąlygomis:

- ĮSIJUNGIA, kai lauko temperatūra yra žemesnė nei 5 °C, ir IŠSIJUNGIA, kai temperatūra yra aukštesnė nei 10 °C.
- Kai degimas yra ĮJUNGTAS, stiklo plovimo skysčio atšildymo greitis gali būti mažesnis, nei esant įjungtam varikliui.
- Kai yra ĮJUNGTAS degimas, paveikusi 20 minučių sistema automatiškai išsijungia, kad būtų išvengta galimo akumuliatoriaus išsikrovimo.
- Užvedus variklį, stiklo plovimo skystis atitirpsta po 5-10 minučių.
- Jei variklis užvestas būdamas darbinės temperatūros, purkštukų šildymo funkcija lieka ĮJUNGTA net po 20 minučių.

**✻ PASTABA**

Esant toliau aprašytoms sąlygoms, šildomas apliejiklio purkštukas gali neveikti tinkamai.

- Stiklo plovimo skystis bakelyje yra užšalęs.
- Lauko temperatūros jutiklis veikia netinkamai.

## Salono apšvietimas

**⚠ DĖMESIO**

Kai variklis išjungtas, ilgai nelaikykite įjungtų salono apšvietimo lempučių. Dėl to gali išsikrauti akumuliatorius.

**⚠ ĮSPĖJIMAS**

Nejunkite salono apšvietimo, važiuodami tamsoje. Dėl salono šviesų sutrikdyto matomumo gali įvykti eismo įvykis.

### Automatinė išjungimo funkcija

Salono apšvietimas išsijungs automatiškai maždaug 20 minučių po VARIKLIO UŽVEDIMO / IŠJUNGIMO mygtuko išjungimo, jei šviesos yra padėtyje „ON“.

Jei jūsų automobilyje yra apsaugos nuo vagysčių įspėjimo sistema, salono šviesos automatiškai išsijungs maždaug 5 sekundės po sistemos įjungimo.

### Skaitymo lemputė

A tipas

OBDC049403RE

B tipas

OCDMH049494

- (1): Jei norite įjungti arba išjungti priekines skaitymo lemputes, jas paspauskite.
- (2):
  - Skaitymo lemputė ir salono lemputė įsijungia atidarius duris. Lempos išsijungia po maždaug 30 sekundžių.
  - Kai durys atrakinamos išmaniuoju raktu, priekinės ir galinės lempos dega apie 30 sekundžių, kol atidaromos kurios nors durys.
  - Skaitymo lemputė ir salono apšvietimo lemputė liks šviesti maždaug 10 minučių, jei durys atidaromos užvedimo jungikliui esant padėtyje ACC (įtaisai) arba LOCK/OFF (užrakinimas / išjungimas).
  - Skaitymo lemputė ir salono apšvietimo lemputė liks šviesti, jei durys atidaromos užvedimo jungikliui esant padėtyje ON (įjungimas).
  - Skaitymo lemputė ir salono apšvietimo lemputė iš karto išsijungs, jei užvedimo jungiklis nustatomas į padėtį ON (įjungimas) arba visos durys yra užrakinamos.
  - Norėdami išjungti DURŲ režimą, paspauskite DURŲ mygtuką (2) dar kartą (nepaspaustas).

**✻ PASTABA**

DURŲ režimo ir SALONO režimo negalima pasirinkti vienu metu.

(3): Paspauskite šį jungiklį, jei norite įjungti priekines skaitymo lemputes.

(4): Paspauskite šį jungiklį, jei norite išjungti priekines skaitymo lemputes.

## Salono apšvietimo lemputė (jeigu yra)

ODEEV068148NR

: Šviesa dega visą laiką.

## Asmeninė lemputė (jeigu yra)

OCDW049082

: Šviesa dega visą laiką.

## Bagažinės šviesa

A tipas

OCD041567L

B tipas

OCDW049475

Bagažo skyriaus lemputė užsidega atidarius bagažinės dangtį.

**⚠ DĖMESIO**

Bagažo skyrius dega, kol atidarytas bagažinės dangtis. Kad išvengtumėte nereikalingo įkrovimo sistemos sekimo, kai nebereikės, tvirtai uždarykite bagažinės dangtį.

## Salono veidrodėlio lemputė (jeigu yra)

OBDC049062RE

Šviesa įjungiama ir išjungiama paspaudžiant jungiklį.

- : Paspaudus šį mygtuką, lemputė įsijungia.
- ◯: Lemputė išsijungia paspaudžiant mygtuką.

**⚠ DĖMESIO**

**Salono veidrodėlio lemputė**

Visada nustatykite jungiklį į išjungimo padėtį, kai nenaudojama veidrodinė lemputė. Jei saulės skydelis uždaromas neišjungus lempos, gali išsikrauti akumuliatorius arba sugesti saulės skydelis.

## Pirštinių dėtuvės lemputė

OCDW049025

Pirštinių dėtuvės lemputė užsidega atidarius pirštinių dėtuvę.

**⚠ DĖMESIO**

Kad išvengtumėte nereikalingo akumuliatoriaus iškrovimo, pasinaudoję uždarykite pirštinių dėtuvę.

# Atšildymas

**⚠ DĖMESIO**

Kad nepažeistumėte ant galinio lango iš vidaus išvedžiotų šildytuvo laidų, nevalykite lango aštriais įrankiais ar šveičiamaisiais valikliais.

**✻ PASTABA**

Jei norit pašalinti šarmą ir rasą nuo priekinio lango, žr. ."Priekinio stiklo šildymas ir džiovinimas" puslapyje 4-128.

## Galinio lango šildymo mygtukas

Kai variklis yra įjungtas, nutirpdytuvas šildo langą, kad nuo jo būtų pašalintas šerkšnas, aprasojimas ir plonas ledas.

OCDW049301

Norėdami įjungti galinio lango šildytuvą:

- Paspauskite galinio lango šildytuvo mygtuką.

  Kai galinio lango šildytuvas įjungtas, ant jo mygtuko dega indikatorius.

  Jei ant galinio lango susikaupia daug sniego, prieš įjungdami šildytuvą nuvalykite sniegą.

  Galinio stiklo nutirpdytuvas automatiškai išsijungia maždaug po 20 minučių arba išjungus užvedimo jungiklį. Norėdami išjungti atitirpinimą, dar

kartą paspauskite galinio lango atitirpinimo mygtuką.

## Išorinio galinio vaizdo veidrodėlio šildytuvas (jeigu yra)

Jeigu jūsų automobilio išoriniai šoniniai galinio vaizdo veidrodėliai šildomi, jų šildytuvai veiks kartu su įjungtu galinio lango šildytuvu.

**✻ PASTABA**

Galinio lango šildytuvas gali išsijungti toliau nurodytomis sąlygomis.

- Variklio temperatūra žemesnė nei 25 °C, automobilio greitis yra 1-10 km/h, kai įjungta D arba R pavara. Kai automobilis sustoja arba automobilio greitis viršija 10 km/h, galinio lango šildytuvas vėl įsijungia.

# Mechaniškai valdoma klimato kontrolės sistema (jeigu yra)

A tipas

OCD041582L

B tipas

OCD041583L

1. Ventiliatoriaus greičio reguliavimo rankenėlė
2. Temperatūros reguliavimo rankenėlė
3. Oro kondicionieriaus mygtukas (jeigu yra)
4. Galinio lango šildytuvo mygtukas
5. Vidinės oro cirkuliacijos valdymo mygtukas
6. Priekinio stiklo šildytuvo mygtukas
7. Režimo pasirinkimo mygtukas

**⚠ DĖMESIO**

Kai pūtiklis veikia esant ĮJUNGTAM užvedimo jungikliui, gali išsikrauti akumuliatorius. Naudokite pūstuvą varikliui veikiant.

## Šildymas ir oro kondicionavimas

OCD041568L

1. Užveskite variklį.
2. Nustatykite pageidaujamą režimą.
   Šildymo ir vėsinimo efektyvumas padidinamas:
   - Šildymas:
   - Vėsinimas:
3. Nustatykite temperatūros reguliatorių ties norima temperatūra.
4. Nustatykite oro įsiurbimo valdiklį į lauko (šviežio) oro arba recirkuliacinio oro padėtį.
5. Nustatykite pageidaujamą ventiliatoriaus pūtimo greitį.
6. Jei norite, kad oras būtų kondicionuojamas, įjunkite oro kondicionavimo sistemą (jei yra).

## Režimo pasirinkimas

OCDW049320

Režimo pasirinkimo mygtuku valdoma oro kryptis vėdinimo sistemoje.

Oras gali būti nukreiptas į grindis, prietaisų skydo lizdus arba priekinį stiklą. Penki simboliai naudojami veido, dviejų lygių, grindų, grindų atitirpinimo ir atitirpinimo oro padėčiai nurodyti.

Taip pat vienu metu galite pasirinkti 2-3 režimus.

- veido ( ) + grindų ( ) režimas
- veido ( ) + atšildymo ( ) režimas
- grindų ( ) + atšildymo ( ) režimas
- veido ( ) + grindų ( ) + atšildymo ( ) režimas

### Veido lygis (B, D, H)

Oro srautas nukreipiamas į viršutinę kūno dalį ir veidą. Be to, galima reguliuoti kiekvieną oro angą atskirai ir nukreipti orą pageidaujama kryptimi.

### Grindų lygis (C, D, E, F)

Didžiausias oro kiekis nukreipiamas į grindis, o nedidelis oro kiekis nukreipiamas į priekinį stiklą ir šoninių langų šildytuvus.

### Atšildymo lygis (A, C, D, E, F)

Didžiausias oro kiekis nukreipiamas į grindis ir priekinį stiklą, o nedidelis oro kiekis nukreipiamas į šoninių langų šildytuvus.

### Maks. atšildymo lygis (A, D)

Didžiausias oro kiekis nukreipiamas į priekinį stiklą, o nedidelis oro kiekis nukreipiamas į šoninių langų šildytuvus ir šonines orlaides.

4

### Vėdinimo angos prietaisų skydelyje

OCD041569L

Išleidimo angas galima atidaryti arba uždaryti atskirai, naudojant nykščio ratuką. Norėdami vėdinimo angą uždaryti, ją pasukite į žemiausią padėtį.

Ventiliacijos valdymo svirtimi galite reguliuoti oro tiekimo iš šių ventiliacijos angų kryptį, kaip parodyta.

## Temperatūros reguliavimas

Temperatūros reguliavimo rankenėlė leidžia reguliuoti iš vėdinimo sistemos išeinančio oro temperatūrą.

OCDW049322

Kaip pakeisti oro temperatūrą salone:

- Pasukite rankenėlę į dešinę padėtį, kad oras būtų šiltas ir karštas, arba į kairę padėtį, kad oras būtų vėsesnis.

## Vidinės oro cirkuliacijos valdymas

Oro įleidimo valdymo mygtukas naudojamas išorinio (šviežio) oro padėčiai arba recirkuliuojamo oro padėčiai pasirinkti.

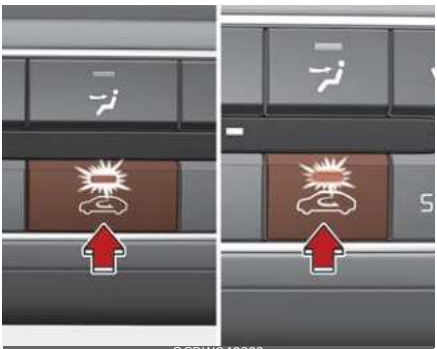
OCDW049323

Norėdami pakeisti oro įsiurbimo valdymo padėtį:

- Paspauskite valdymo mygtuką.

### Recirkuliuojamo oro padėtis

Kai yra pasirinktas oro cirkuliavimo režimas, oras iš salono cirkuliuoja per sistemą ir pašildomas arba atvėsinamas, priklausomai nuo pasirinktos funkcijos.

### Lauko (gryno) oro padėtis

Kai yra pasirinktas šviežio oro režimas, oras į automobilį patenka iš išorės ir pašildomas arba atvėsinamas, priklausomai nuo pasirinktos funkcijos.

**PASTABA**

Ilgai veikiant šildytuvui recirkuliacinio oro padėtyje (kai oro kondicionierius nepasirinktas) priekinis stiklas ir šoniniai langai gali apsitraukti, o keleiviui skirtoje vietoje esantis oras gali tapti tvankus.

Be to, ilgai naudojant oro kondicionierių, kai pasirinkta recirkuliacinio oro padėtis, keleivių salone bus per daug sauso oro.

**ĮSPĖJIMAS**

- Klimato reguliavimo sistemai nuolat veikiant recirkuliuojamo oro režimu, automobilyje gali padidėti drėgnis, dėl to stiklas gali rasoti ir pablogėti matomumas.
- Nemiegokite transporto priemonėje, kurioje įjungta oro kondicionavimo arba šildymo sistema. Sumažėjus deguonies lygiui ir (arba) kūno temperatūrai, gali būti padaryta didelė žala arba ištikti mirtis.
- Klimato reguliavimo sistemai nuolat veikiant recirkuliuojamo oro režimu, gali apimti snaudulys ir mieguistumas, kuris gali tapti automobilio nesuvaldymo priežastimi. Važiuodami nustatykite oro įsiurbimo valdiklį į išorinio (gryno) oro padėtį.

## Ventiliatoriaus greičio valdiklis

Ventiliatorius veikia, tik jei užvedimo jungiklis yra padėtyje ON (įjungimas).

OCDW049324

Ventiliatoriaus greičio reguliavimo rankenėlė leidžia reguliuoti iš vėdinimo sistemos išeinančio oro srautą.

Norėdami pakeisti ventiliatoriaus greitį:

- Sukite rankenėlę į dešinę, norėdami padidinti greitį, arba į kairę, norėdami sumažinti greitį.

## Ventiliatoriaus išjungimas

OCDW049326

Kaip išjungti ventiliatorių:

- Pasukite ventiliatoriaus greičio valdymo rankenėlę į padėtį „0“.

## Oro kondicionavimas (A/C) (jeigu yra)

OCDW049325

Oro kondicionavimo sistema įjungiama (užsidega indikatorius) ir išjungiama paspaudžiant A/C mygtuką.

- Paspauskite mygtuką dar kartą, kad oro kondicionavimo sistema yra išjungta.

## Sistemos darbas

### Ventiliacija

1. Režimą nustatykite į padėtį .
2. Nustatykite oro įsiurbimo valdiklį į lauko (šviežio) oro arba recirkuliacinio oro padėtį.
3. Nustatykite temperatūros reguliatorių ties norima temperatūra.
4. Nustatykite pageidaujamą ventiliatoriaus pūtimo greitį.

### Šildymas

1. Režimą nustatykite į padėtį .
2. Nustatykite oro įsiurbimo valdiklį į lauko (šviežio) oro arba recirkuliacinio oro padėtį.
3. Nustatykite temperatūros reguliatorių ties norima temperatūra.

4. Nustatykite pageidaujamą ventiliatoriaus pūtimo greitį.
5. Jei norite sausinamojo šildymo, įjunkite oro kondicionavimo sistemą (jei yra).
   - Jeigu priekinis stiklas rasoja, nustatykite režimą į arba padėtį.

## Eksploatavimo patarimai

- Kad į automobilį per vėdinimo sistemą nepatektų dulkės ar nemalonūs kvapai, trumpam nustatykite oro įtraukimo valdymą į oro cirkuliavimo režimą. Kai dirginimas praeis, būtinai grąžinkite valdiklį į gryno oro padėtį, kad transporto priemonėje liktų grynas oras. Taip vairuotojas jausis patogiai ir neapsnūs.
- Oras į šildymo / vėsinimo sistemą patenka pro groteles, esančias ties priekiniu stiklu. Reikia imtis priemonių, kad jų neužkimštų lapai, sniegas, ledas arba kitos kliūtys.
- Norėdami išvengti rūko ant priekinio stiklo, nustatykite oro įsiurbimo valdiklį į gryno oro padėtį ir ventiliatoriaus greitį į norimą padėtį, įjunkite oro kondicionavimo sistemą ir temperatūros valdiklį nustatykite į norimą temperatūrą.

# Automatinė klimato kontrolės sistema (jeigu yra)

OCDW049300

1. Temperatūros reguliatorius vairuotojo pusėje
2. AUTO (automatinio salono temperatūros palaikymo) mygtukas
3. Priekinio stiklo šildytuvo mygtukas
4. Galinio lango šildytuvo mygtukas
5. Oro kondicionieriaus mygtukas
6. Vidinės oro cirkuliacijos valdymo mygtukas
7. Pūstuvo IŠJUNGIMO mygtukas
8. Ventiliatoriaus greičio reguliavimo mygtukas
9. Režimo pasirinkimo mygtukas
10. Temperatūros reguliatorius (keleivio pusė)
11. SYNC mygtukas

**⚠ DĖMESIO**

Kai pūtiklis veikia esant ĮJUNGTAM užvedimo jungikliui, gali išsikrauti akumuliatorius. Naudokite pūstuvą varikliui veikiant.

## Automatinis šildymas ir oro kondicionavimas

OCDW049302

1. Paspauskite mygtuką AUTO (automatinis). Režimas, ventiliatoriaus greitis, oro įtraukimas ir oro kondicionavimas bus valdomi automatiškai pagal jūsų pasirinktą temperatūrą.

OCDW049303

2. Norėdami nustatyti norimą temperatūrą, pasukite temperatūros reguliavimo rankenėlę.

**✻ PASTABA**

- Automatinį veikimą galima išjungti bet kuriuo iš šių mygtukų:
  - Režimo pasirinkimo mygtukas
  - Oro kondicionieriaus mygtukas
  - Priekinio stiklo šildytuvo mygtuku (priekinio stiklo šildymo funkcija panaikinama dar kartą paspaudus mygtuką; Informaciniame ekrane dar kartą atsiras AUTO ženklas.)
  - Vidinės oro cirkuliacijos valdymo mygtukas
  - Ventiliatoriaus greičio reguliavimo rankenėlė

  Pasirinkta funkcija bus valdoma rankiniu būdu, o kitos funkcijos veiks automatiškai.
- Klimato kontrolė veiks efektyviau ir ją bus patogiau valdyti, jei paspausite AUTO mygtuką ir nustatysite 22°C (72°F) temperatūrą.

**✻ PASTABA**

Nieko nedėkite šalia jutiklio, esančio prietaisų skydelyje, kad šildymo ir aušinimo sistema veiktų tinkamai.

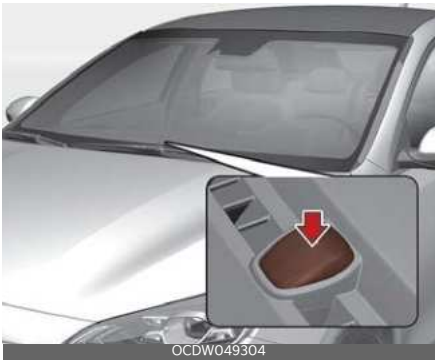
OCDW049304

## Neautomatinis šildymas ir oro kondicionavimas

Šildymo ir vėsinimo sistemą galima valdyti rankiniu būdu, paspaudus ne AUTO (automatinis), o kitus mygtukus. Tokiu atveju sistema veikia pasirinktų mygtukų paspaudimo seka.

Kai sistema veikia automatiškai ir paspaudžiamas bet kuris mygtukas (arba pasukama bet kuri rankenėlė),

išskyrus mygtuką AUTO (automatinis), nepasirinktos funkcijos valdomos automatiškai.

1. Užveskite variklį.
2. Nustatykite pageidaujamą režimą.
   Šildymo ir vėsinimo efektyvumas padidinamas:
   - Šildymas:
   - Vėsinimas:
3. Nustatykite temperatūros reguliatorių ties norima temperatūra.
4. Nustatykite pageidaujamą ventiliatoriaus pūtimo greitį.
5. Jei norite, kad oras būtų kondicionuojamas, įjunkite oro kondicionavimo sistemą.

Paspaudę AUTO mygtuką, grįšite prie automatinio sistemos valdymo.

## Šildymas ir oro kondicionavimas

OCD041568L

1. Užveskite variklį.
2. Nustatykite pageidaujamą režimą.
   Šildymo ir vėsinimo efektyvumas padidinamas:
   - Šildymas:
   - Vėsinimas:
3. Nustatykite temperatūros reguliatorių ties norima temperatūra.
4. Nustatykite oro įsiurbimo valdiklį į lauko (šviežio) oro arba recirkuliacinio oro padėtį.
5. Nustatykite pageidaujamą ventiliatoriaus pūtimo greitį.
6. Jei norite, kad oras būtų kondicionuojamas, įjunkite oro kondicionavimo sistemą.

## Režimo pasirinkimas

OCDW049327

Režimo pasirinkimo mygtuku valdoma oro kryptis vėdinimo sistemoje.

Oras gali būti nukreiptas į grindis, prietaisų skydo lizdus arba priekinį stiklą. Penki simboliai naudojami veido, dviejų lygių, grindų, grindų atitirpinimo ir atitirpinimo oro padėčiai nurodyti.

Taip pat vienu metu galite pasirinkti 2-3 režimus.

- veido ( ) + grindų ( ) režimas
- veido ( ) + atšildymo ( ) režimas
- grindų ( ) + atšildymo ( ) režimas
- veido ( ) + grindų ( ) + atšildymo ( ) režimas

### Veido lygis (B, D, H)

Oro srautas nukreipiamas į viršutinę kūno dalį ir veidą. Be to, galima reguliuoti kiekvieną oro angą atskirai ir nukreipti orą pageidaujama kryptimi.

### Grindų lygis (C, D, E, F)

Didžiausias oro kiekis nukreipiamas į grindis, o nedidelis oro kiekis nukreipiamas į priekinį stiklą ir šoninių langų šildytuvus.

### Atšildymo lygis (A, C, D, E, F)

Didžiausias oro kiekis nukreipiamas į grindis ir priekinį stiklą, o nedidelis oro kiekis nukreipiamas į šoninių langų šildytuvus.

### Maks. atšildymo lygis (A, D)

Didžiausias oro kiekis nukreipiamas į priekinį stiklą, o nedidelis oro kiekis nukreipiamas į šoninių langų šildytuvus ir šonines orlaides.

## Nutirpdymo režimas

OCDW049306

Pasirinkus nutirpdymo režimą, bus automatiškai nustatomos toliau nurodytos sistemos nuostatos.

- Bus įjungta oro kondicionavimo sistema.
- Bus nustatytas didelis ventiliatoriaus greitis.

Norėdami nutirpdymo režimą išjungti, dar kartą paspauskite režimo mygtuką arba nutirpdymo mygtuką, arba paspauskite mygtuką AUTO (automatinis).

## Vėdinimo angos prietaisų skydelyje

OCD041569L

Išleidimo angą galima atidaryti arba uždaryti atskirai, naudojant horizontalų pirštais reguliuojamą ratuką. Norėdami vėdinimo angą uždaryti, ją pasukite į žemiausią padėtį. Norėdami vėdinimo angą atidaryti, ją sukite aukštyn į norimą padėtį.

Ventiliacijos valdymo svirtimi galite reguliuoti oro tiekimo iš šių vėdinimo angų kryptį, kaip parodyta.

## Temperatūros reguliavimas

OCDW049303

Rankenėlę pasukus iki galo į dešinę, temperatūra padidės iki aukščiausiosios (HI).

Rankenėlę pasukus iki galo į kairę, temperatūra sumažės iki žemiausiosios („Lo“).

Sukant rankenėlę temperatūra padidės arba sumažės 0,5°C/1°F. Nustačius žemiausią temperatūros nustatymą, oro kondicionierius veiks nuolat.

## Vienodos temperatūros nustatymas vairuotojo ir keleivio pusėse

OCDW049309

- Paspauskite SYNC mygtuką, norėdami nustatyti vienodą temperatūrą vairuotojo ir keleivio pusėse.

  Keleivio pusėje temperatūra bus nustatyta tokia pati, kaip ir vairuotojo pusėje.
- Pasukite vairuotojo pusės temperatūros reguliatorių.

  Bus nustatyta vienoda temperatūra vairuotojo ir keleivio pusėse.

## Skirtingų temperatūrų vairuotojo ir keleivio pusėse nustatymas

- Dar kartą paspauskite SYNC mygtuką, norėdami atskirai reguliuoti temperatūrą vairuotojo ir keleivio pusėse. Mygtuko apšvietimas užgęsta.
- Norėdami sureguliuoti vairuotojo pusės temperatūrą, naudokite vairuotojo pusės temperatūros reguliavimo rankenėlę.

- Norėdami sureguliuoti keleivio pusės temperatūrą, naudokite keleivio pusės temperatūros reguliavimo rankenėlę.

## Temperatūros konvertavimas (°C ↔ °F)

Temperatūros matavimo vienetus (pagal Celsijų arba pagal Farenheitą) galite pakeisti toliau nurodytu būdu: laikydami nuspaudę mygtuką OFF, paspauskite AUTO mygtuką bent 3 sekundes. Rodmenys pasikeis iš laipsnių pagal Celsijų į laipsnius pagal Farenheitą ir atvirkščiai.

## Vidinės oro cirkuliacijos valdymas

Taip pasirenkama recirkuliuojamo oro padėtis.

OCDW049310

Norėdami pakeisti oro įsiurbimo valdymo padėtį:

- Paspauskite valdymo mygtuką.

### Recirkuliuojamo oro padėtis

Kai yra pasirinktas oro cirkuliavimo režimas, oras iš salono cirkuliuoja per sistemą ir pašildomas arba atvėsinamas, priklausomai nuo pasirinktos funkcijos.

### Lauko (gryno) oro padėtis

Kai yra pasirinktas šviežio oro režimas, oras į automobilį patenka iš išorės ir pašildomas arba atvėsinamas, priklausomai nuo pasirinktos funkcijos.

**PASTABA**

Ilgai veikiant šildytuvui recirkuliacinio oro padėtyje (kai oro kondicionierius nepasirinktas) priekinis stiklas ir šoniniai langai gali apsitraukti, o keleiviui skirtoje vietoje esantis oras gali tapti tvankus.

Be to, ilgai naudojant oro kondicionierių, kai pasirinkta recirkuliacinio oro padėtis, keleivių salone bus per daug sauso oro.

**ĮSPĖJIMAS**

- Nuolatinis klimato kontrolės sistemos veikimas recirkuliacinio oro padėtyje gali leisti padidinti drėgmę transporto priemonės viduje, dėl to stiklas gali rūkti ir pablogėti matomumas.
- Nemiegokite transporto priemonėje, kurioje įjungta oro kondicionavimo arba šildymo sistema. Sumažėjus deguonies lygiui ir (arba) kūno temperatūrai, gali būti padaryta didelė žala arba ištikti mirtis.
- Klimato reguliavimo sistemai nuolat veikiant recirkuliuojamo oro režimu, gali apimti snaudulys ir mieguistumas, kuris gali tapti automobilio nesuvaldymo priežastimi.

## Ventiliatoriaus greičio valdiklis

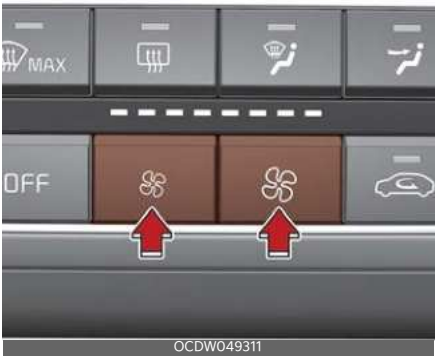

OCDW049311

Norimą ventiliatoriaus greitį galima nustatyti ventiliatoriaus greičio reguliavimo rankenėle.

Kuo didesnis ventiliatoriaus greitis, tuo daugiau oro tiekiama.

Paspauskite OFF mygtuką ir išjunkite automobilį.

## Oro kondicionavimas (A/C)

OCDW049312

- Oro kondicionavimo sistema įjungiama (užsidega indikatorius) ir išjungiama paspaudžiant A/C mygtuką.
- Paspauskite mygtuką dar kartą, kad oro kondicionavimo sistema yra išjungta.

## OFF režimas

OCDW049313

Norėdami išjungti oro klimato valdymo sistemą, paspauskite IŠJUNGIMO mygtuką. Oro įsiurbimo mygtukais galite naudotis tol, kol užvedimo jungiklis yra padėtyje ON (įjungimas).

## Sistemos darbas

### Ventiliacija

1. Režimą nustatykite į padėtį .
2. Nustatykite temperatūros reguliatorių ties norima temperatūra.
3. Nustatykite pageidaujamą ventiliatoriaus pūtimo greitį.

### Šildymas

1. Režimą nustatykite į padėtį .
2. Nustatykite temperatūros reguliatorių ties norima temperatūra.
3. Nustatykite pageidaujamą ventiliatoriaus pūtimo greitį.
4. Jei norite sausinamojo šildymo, įjunkite oro kondicionavimo sistemą (jei yra).
   - Jeigu priekinis stiklas rasoja, nustatykite režimą į arba padėtį.

## Eksploatavimo patarimai

- Kad į automobilį per vėdinimo sistemą nepatektų dulkės ar nemalonūs kvapai, trumpam nustatykite oro įtraukimo valdymą į oro cirkuliavimo režimą. Kai dirginimas praeis, būtinai grąžinkite valdiklį į gryno oro padėtį, kad transporto priemonėje liktų grynas oras. Taip vairuotojas jausis patogiai ir neapsnūs.
- Oras į šildymo / vėsinimo sistemą patenka pro groteles, esančias ties priekiniu stiklu. Reikia imtis priemonių, kad jų neužkimštų lapai, sniegas, ledas arba kitos kliūtys.
- Norėdami išvengti rūko ant priekinio stiklo, nustatykite oro įsiurbimo valdiklį į gryno oro padėtį ir ventiliatoriaus greitį į norimą padėtį, įjunkite oro kondicionavimo sistemą ir temperatūros valdiklį nustatykite į norimą temperatūrą.

## Oro kondicionavimas

„Kia“ oro kondicionavimo sistemos pripildytos aplinkai nekenksmingos šaldomosios medžiagos*.

1. Užveskite variklį. Paspauskite oro kondicionavimo mygtuką.
2. Režimą nustatykite į padėtį .
3. Nustatykite oro įsiurbimo valdiklį į lauko oro arba recirkuliacinio oro padėtį.
4. Pasirinkite jums labiausiai tinkantį ventiliatoriaus greitį ir temperatūrą.

* : Jūsų automobilis yra užpildytas R-134a arba R-1234yf medžiaga, atsižvelgiant į automobilio gamybos metu jūsų šalyje galiojusius teisės aktus. Automobilyje naudojama oro kondicionavimo sistemos šaldomoji medžiaga nurodyta variklio skyriuje esančioje etiketėje. Žr."Šaldomosios medžiagos etiketė (jeigu yra)" puslapyje 9-20.

**⚠ DĖMESIO**

- Šaltnešio sistemą turėtų prižiūrėti tik apmokyti ir sertifikuoti technikai, kad būtų užtikrintas tinkamas ir saugus veikimas.
- Aušinimo sistemą reikia tvarkyti gerai vėdinamoje vietoje.
- Oro kondicionavimo garintuvas (aušinimo gyvatukas) niekada negali būti taisomas arba keičiamas tokiu, kuris buvo išimtas iš naudotos arba išgelbėtos transporto priemonės, o nauji pakaitiniai MAC garintuvai turi būti sertifikuoti (ir pažymėti) kaip atitinkantys SAE standartą J2842.

**✻ PASTABA**

- Kai naudojatės oro kondicionavimo sistema, atidžiai stebėkite temperatūros rodiklį, jei važiuojate į kalną arba esate transporto kamštyje, o lauke karšta. Dėl oro kondicionavimo sistemos veikimo gali perkaisti variklis. Jei temperatūros matuoklis rodo, kad variklis perkaista, išjunkite oro kondicionavimo sistemą ir palikite tik pūstuvą.
- Atidarius langus drėgnu oru oro kondicionierius gali susidaryti vandens lašelių transporto priemonės viduje. Kadangi per daug vandens lašelių gali sugesti elektros įranga, oro kondicionierius turi būti naudojamas tik uždarius langus.

## Patarimai, kaip naudotis oro kondicionavimo sistema

- Jei automobilis buvo pastatytas tiesioginiuose saulės spinduliuose karštu oru, trumpam atidarykite langus, kad iš automobilio išeitų karštas oras.
- Kad lietingu ar drėgnu oru langai mažiau rasotų iš vidaus, įjunkite oro kondicionavimo sistemą ir drėgmė automobilio salone sumažės.
- Oro kondicionavimo sistemai veikiant, oro kondicionieriaus kompresoriaus ciklo metu kartais gali šiek tiek pasikeisti variklio greitis. Tai yra įprasta sistemos veikimo charakteristika.
- Kas mėnesį oro kondicionavimo sistemą naudokite tik kelias minutes, kad užtikrintumėte maksimalų sistemos veikimą.
- Naudodami oro kondicionavimo sistemą galite pastebėti, kad po keleivio puse ant žemės laša švarus vanduo (ar net pudingas). Tai yra įprasta sistemos veikimo charakteristika.
- Oro kondicionavimo sistemai veikiant oro recirkuliacijos režimu vėsinimas būna maksimalus, vis tik, nuolat esant įjungtam šiam režimui, automobilyje pasidaro tvanku.
- Vėsinimo režimu kartais galite matyti ūkanotą oro srautą dėl greito vėsinimo ir įsiurbiamo drėgno oro. Tai yra įprasta sistemos veikimo charakteristika.

## Klimato kontrolės oro filtras

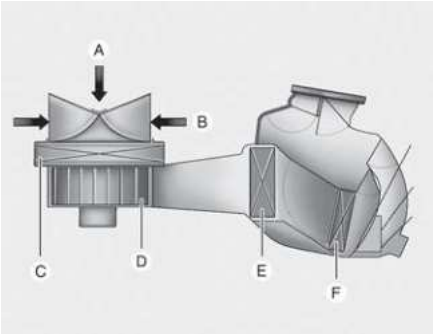

ODEEV068230NR

A: Išorės oras

B: Recirkuliuojamas oras

C: Klimato kontrolės oro filtras

D: Pūstuvas

E: Garintuvas

F: Šildytuvas

Klimato kontrolės oro filtras, sumontuotas už pirštinių dėžės, filtruoja dulkes ar kitus teršalus, kurie patenka į transporto priemonę iš išorės per šildymo ir oro kondicionavimo sistemą.

Jei per tam tikrą laiką filtre kaupiasi dulkės ar kiti teršalai, oro srautas iš orlaidės gali sumažėti, todėl priekinio stiklo viduje gali kauptis drėgmė. Jei taip nutiktų, pasirūpinkite, kad oro filtrą pakeistų profesionaliose dirbtuvėse. „Kia“ rekomenduoja apsilankyti pas įgaliotąjį „Kia“ atstovą / remonto partnerį.

**✻ PASTABA**

- Filtrą keiskite laikydamiesi techninės priežiūros grafiko.

  Jei automobiliu važinėjama sudėtingomis sąlygomis, pvz., dulkėtais ar nelygiais keliais, salono oro filtrą reikia tikrinti ir keisti dažniau.
- Jei oro srautas staiga sumažės, sistema turi būti patikrinta profesiona-

liose dirbtuvėse. „Kia“ rekomenduoja apsilankyti pas įgaliotąjį „Kia“ atstovą / remonto partnerį.

## Oro kondicionavimo sistemos šaldomosios medžiagos etiketė

Pavyzdys, A tipas

OCK061099MX

Pavyzdys, B tipas

OKA4040574N

* Tikroji oro kondicionavimo šaldomosios medžiagos etiketė gali atrodyti kitaip nei parodytoji iliustracijoje.

Toliau pateikiamos šaldomosios medžiagos etiketėje esančių simbolių ir specifikacijų reikšmės:

1. Šaldomosios medžiagos klasė
2. Šaldomosios medžiagos kiekis
3. Kompresoriaus alyvos klasė
4. Dėmesio!
5. Degi šaldomoji medžiaga
6. Kondicionavimo sistemos priežiūrą turi atlikti sertifikuotas specialistas
7. Techninės priežiūros instrukcija

Automobilyje naudojama oro kondicionavimo sistemos šaldomoji medžiaga nurodyta variklio skyriuje esančioje etiketėje.

* Žr."Šaldomosios medžiagos etiketė (jeigu yra)" puslapyje 9-20.

## Patikrinkite oro kondicionavimo sistemos šaldomosios medžiagos kiekį ir kompresoriaus alyvos lygį

Kai per mažai šaldomosios medžiagos, oro kondicionavimo sistema blogiau veikia. Perpildymas taip pat neigiamai veikia oro kondicionavimo sistemą.

Todėl jei sistema veikia neįprastai, ji turi būti apžiūrėta profesionaliose dirbtuvėse.

„Kia“ rekomenduoja apsilankyti pas įgaliotąjį „Kia“ atstovą / remonto partnerį.

**⚠ ĮSPĖJIMAS**

**Automobiliai su R-134a šaldymo medžiaga***

Kadangi šaldomoji medžiaga yra vidutiniškai degi ir sistemoje yra labai aukštas slėgis, jos techninę priežiūrą gali atlikti tik kvalifikuoti ir patyrę specialistai. Labai svarbu naudoti tinkamos rūšies ir tinkamą kiekį alyvos ir šaldomosios medžiagos.

Antraip, gali būti apgadintas automobilis arba sužaloti žmonės.

**⚠ ĮSPĖJIMAS**

**Automobiliai, kuriuose naudojamas R-1234yf***

Kadangi šaldomoji medžiaga yra vidutiniškai degi ir sistemoje yra labai aukštas slėgis, jos techninę priežiūrą gali atlikti tik kvalifikuoti ir patyrę specialistai. Labai svarbu naudoti tinkamos rūšies ir tinkamą kiekį alyvos ir šaldomosios medžiagos. Visos šaldomosios medžiagos turi būti surenkamos su specialia įranga. Šaldomosios medžiagos, išleistos į atmosferą, kenkia žmonėms ir aplinkai. Jei nepaisysite šių įspėjimų, galite sunkiai susižaloti.

* : Jūsų automobilis yra užpildytas R-134a arba R-1234yf medžiaga, atsižvelgiant į automobilio gamybos metu jūsų šalyje galiojusius teisės aktus. Automobilyje naudojama oro kondicionavimo sistemos šaldomoji medžiaga nurodyta variklio skyriuje esančioje etiketėje. Žr."Šaldomosios medžiagos etiketė (jeigu yra)" puslapyje 9-20.

**⚠ DĖMESIO**

**AC remontas**

Labai svarbu naudoti tinkamos rūšies ir tinkamą kiekį alyvos ir šaldomosios medžiagos; priešingu atveju gali kilti žala automobiliui. Kad būtų išvengta sužalojimų, oro kondicionavimo sistemos techninę priežiūrą gali atlikti tik kvalifikuoti ir patyrę specialistai.

## Priekinio stiklo šildymas ir džiovinimas

**⚠ ĮSPĖJIMAS**

**Priekinio stiklo šildymas**

Vėsindami saloną labai drėgnu oru, nenukreipkite oro srauto į arba padėtį. Dėl lauko oro ir priekinio stiklo temperatūrų skirtumo priekinis stiklas gali aprasoti iš lauko ir pablogėti matomumas. Tokiu atveju nustatykite režimo pasirinkimo rankenėlę arba mygtuką į padėtį , o ventiliatoriaus greičio reguliavimo rankenėlę arba mygtuką - į mažesnio greičio padėtį.

- Kad šildymo intensyvumas būtų maksimalus, nusukite temperatūros reguliatorių į dešinę iki galo ir nustatykite didžiausią ventiliatoriaus greitį.
- Jei atitirpinant arba šalinant aprasojimą į grindis reikia šilto oro, nustatykite režimą į grindų atitirpinimo padėtį.
- Prieš važiuodami, nuvalykite visą sniegą ir ledą nuo priekinio stiklo, galinio lango, šoninių galinio vaizdo veidrodėlių ir visų šoninių langų.
- Nuvalykite visą sniegą ir ledą nuo variklio dangčio ir radiatoriaus grotelių, kad šildymas būtų efektyvesnis ir kad priekinis stiklas iš vidaus nerasotų.

## Mechaniškai valdoma klimato kontrolės sistema

### priekinio aprasojusio stiklo vidinės pusės valymas

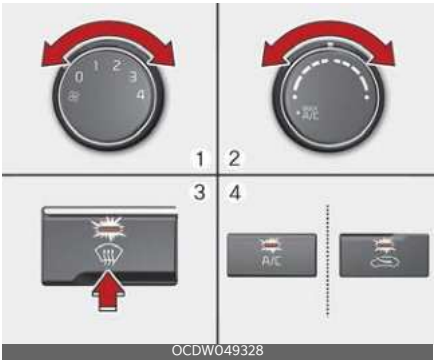


1. Pasirinkite bet kokį ventiliatoriaus greitį, išskyrus padėtį „0“.
2. Parinkite pageidaujamą temperatūrą.
3. Pasirinkite veikimo poziciją.
4. Išorinis (šviežias) oras ir oro kondicionierius bus automatiškai įjungti.

Jei oro kondicionierius, lauko (šviežio) oro padėtis nepasirenkami automatiškai, atitinkamą mygtuką arba rankenėlę sureguliuokite rankiniu būdu.

### priekinio stiklo išorinės pusės atšildymas

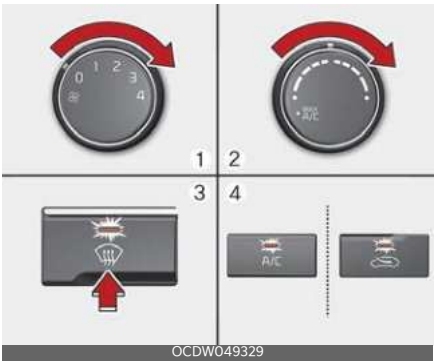


1. Nustatykite didžiausią (iki galo į dešinę) ventiliatoriaus greitį.
2. Nustatykite aukščiausią (HI) temperatūrą
3. Pasirinkite veikimo poziciją.
4. Išorinis (šviežias) oras ir oro kondicionierius bus automatiškai įjungti.

## Automatinė klimato kontrolės sistema

### priekinio aprasojusio stiklo vidinės pusės valymas

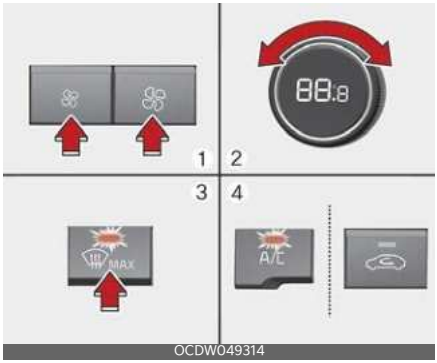


1. Nustatykite pageidaujamą ventiliatoriaus pūtimo greitį.
2. Parinkite pageidaujamą temperatūrą.
3. Paspauskite nutirpdymo mygtuką ( ).
4. Pagal išmatuotą aplinkos temperatūrą bus įjungta oro kondicionavimo sistema ir automatiškai bus parinkta lauko (šviežio) oro padėtis.

Jei oro kondicionierius, lauko (šviežio) oro padėtis nepasirenkami automatiškai, atitinkamą mygtuką arba rankenėlę sureguliuokite rankiniu būdu. Jeigu pasirinkta padėtis, mažesnis ventiliatoriaus greitis automatiškai padidinamas.

## priekinio stiklo išorinės pusės atšildymas

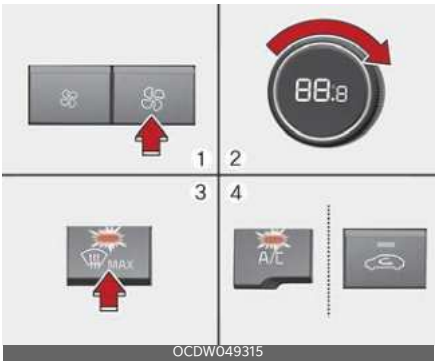

OCDW049315

1. Nustatykite didžiausią (iki galo į dešinę) ventiliatoriaus greitį.
2. Nustatykite aukščiausią (HI) temperatūrą
3. Paspauskite nutirpdymo mygtuką ( ).
4. Pagal išmatuotą aplinkos temperatūrą bus įjungta oro kondicionavimo sistema ir automatiškai bus parinkta lauko (šviežio) oro padėtis.

Jeigu pasirinkta padėtis, mažesnis ventiliatoriaus greitis automatiškai padidinamas.

## Automatinė aprasojusio stiklo džiovinimo sistema (tik su automatine klimato kontrolės valdymo sistema) (jeigu yra)

OCD041570L

Automatinė aprasojusio stiklo džiovinimo sistema sumažina tikimybę, kad priekinis stiklas aprasos iš vidaus, automatiškai aptikdama drėgmę ant stiklo vidinės pusės - tokiu atveju padidėja oro srautas priekinio stiklo link.

Automatinė aprasojusio stiklo džiovinimo sistema veikia, kai įjungtas AUTO režimas.

## Europai

Jei jūsų automobilyje yra automatinė aprasojusio stiklo džiovinimo sistema, ji automatiškai įsijungs, kai bus įvykdytos toliau nurodytos sąlygos.

Kai automatinė aprasojusio stiklo džiovinimo sistema aptinka drėgmę ant stiklo vidinės pusės, gali padidėti oro srautas priekinio stiklo link.

Tačiau, jei norite išjungti automatinę aprasojusio stiklo džiovinimo sistemą, 3 sekundes spauskite priekinio stiklo šildytuvo mygtuką.

Šildytuvo mygtuko indikatorius sumirksės 3 kartus; taip informuojama, kad sistema išjungta.

Norėdami iš naujo aktyvinti automatinę aprasojusio stiklo džiovinimo sistemą, atlikite pirmiau aprašytą procedūrą ir šildytuvo mygtuko indikatorius sumirksės 6 kartus.

Atjungus akumuliatorių ar jam išsikrovus, iš naujo nustatoma automatinės aprasojusio stiklo džiovinimo sistemos būsena.

## Automatinė vėdinimo sistema (jeigu yra)

### Klimato kontrolės valdymo sistema

Norėdami įjungti arba išjungti automatinio sausinimo funkciją, pasirinkite režimą „Veido lygis“ ( ) ir, laikydami nuspaudę A/C mygtuką, paspauskite vidinės oro cirkuliacijos valdymo ( ) mygtuką bent penkis kartus per tris sekundes.

Kai bus įjungta automatinio sausinimo funkcija, vidinės oro cirkuliacijos valdymo mygtuko indikatorius sumirksės 6 kartus.

Kai ši funkcija bus išjungta, indikatorius sumirksės 3 kartus.

### Informacijos ir pramogų sistema

Norėdami įjungti arba išjungti automatinio sausinimo funkciją, informacijos ir pramogų sistemos ekrane pasirinkite „Nuostatos → Transporto priemonė → Klimatas → Automatinis vėdinimas → Automatinis sausinimas“. Norėdami gauti išsamios informacijos, žiūrėkite atskirai pateiktą informacijos ir pramogų sistemos vadovą.

## Aktyvinta naudojant stiklo plovimo skystį (jeigu yra)

Recirkuliacijos režimas įjungiamas automatiškai, kad automobilio viduje nepasklistų nemalonus stiklo plovimo skysčio kvapas, kai naudojamas priekinio stiklo plovimo skystis.

Perjungiant į recirkuliacijos režimą, transporto priemonėje gali pasklisti nemalonus kvapas.

Vis dėlto, kad šaltu oru nerasotų priekinis stiklas, recirkuliacijos režimas gali būti nepasirinktas.

## Aktyvinimo naudojant plovimo skystį funkcijos ĮJ. arba IŠJ.

### Klimato kontrolės valdymo sistema

Norėdami įjungti arba išjungti aktyvinimo naudojant plovimo skystį funkciją, pasirinkite režimą „Grindų lygis“ ( ) ir, laikydami nuspaudę A/C piktogramą, keturis kartus per dvi sekundes paspauskite vidinės oro cirkuliacijos valdymo mygtuką.

Kai bus įjungta aktyvinimo naudojant plovimo skystį funkcija, vidinės oro cirkuliacijos valdymo mygtuko indikatorius sumirksės 6 kartus. Kai ši funkcija bus išjungta, indikatorius sumirksės 3 kartus.

### Informacijos ir pramogų sistema

Norėdami įjungti arba išjungti aktyvinimo naudojant plovimo skystį funkciją, informacijos ir pramogų sistemos ekrane pasirinkite „Nuostatos → Transporto priemonė → Klimatas → Oro recirkuliacija → Aktyvinti naudojant plovimo skystį“.

Norėdami gauti išsamios informacijos, žiūrėkite atskirai pateiktą informacijos ir pramogų sistemos vadovą.

## Stoglangio vidaus oro recirkuliacija (jeigu yra)

Lauko (gryno) oro padėtis parenkama automatiškai, kai atidaromas stoglangis. Kai pasirenkate recirkuliuojamo oro padėtį, sistema palaiko recirkuliuojamo oro padėtį 3 minutes, o tada automatiškai persijungia į lauko (gryno) oro padėtį. Kai stoglangis uždaromas, oro įsiurbimo padėtis grįžta į pradinę pasirinktą padėtį.

## Recirkuliacijos režimas „Plus“ (jeigu yra)

Siekiant, kad užterštas oras nepatektų į salono vidų važiuojant tuneliu ir stipraus kvapo zonose, ši funkcija automatiškai perjungia oro kondicionavimo sistemą recirkuliacijos režimu pagal navigacijos žemėlapio informaciją ir automobilio greitį likus maždaug 7 sekundėms iki transporto priemonės įvažiavimo į tunelį.

## Veikimo sąlyga

- Kelio tipas: tuneliai ir kitos zonos, kuriose turi būti užblokuotas lauko oro patekimas
- Vidinės oro cirkuliacijos valdymas: šviežio oro režimas arba jei atidarytas daugiau nei vienas langas
- Norėdami įjungti arba išjungti šią funkciją, informacijos ir pramogų sistemos ekrano nuostatų meniu pasirinkite „Nuostatos → Klimatas → Oro recirkuliacija → Recirkuliacijos režimas „Plus“.

# Daiktų dėtuvės

Šios dėtuvės gali būti naudojamos laikyti nedidelius vairuotojui ar keleiviams reikalingus daiktus.

**⚠ DĖMESIO**

- Nepalikite vertingų daiktų dėtuvėse, kad jų nepavogtų.
- Važiuodami visada sandariai uždarykite dėtuves. Į dėtuves nedėkite tiek daiktų, kad jos negalėtų sandariai užsidaryti.

**⚠ ĮSPĖJIMAS**

**Degios medžiagos**

Nelaikykite automobilyje žiebtuvėlių, propano balionėlių ir kitokių degių ar sprogių medžiagų. Automobiliui ilgiau stovint aukštoje temperatūroje, jos gali užsidegti ir (arba) sprogti.

## Centrinė dėtuvė (jeigu yra)

Šiose dėtuvėse galima laikyti nedidelius vairuotojui ar priekiniam keleiviui reikalingus daiktus.

- Norėdami atidaryti vidurinę daiktadėžę, patraukite svirtį aukštyn.

## Stumdomas porankis (jeigu yra)

### Kaip judėti į priekį

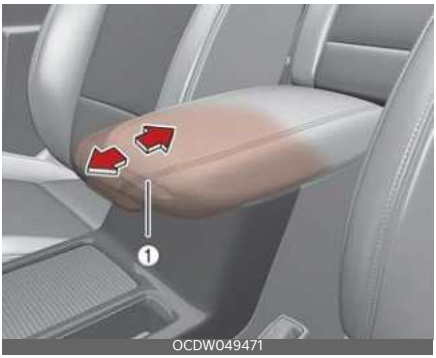

OCDW049471

- Suimkite priekinę porankio dalį, tada paspauskite svirtį (1) ir patraukite ją į priekį.

### Kaip judėti atgal (jeigu yra)

- Delnu stumkite porankį atgal.

**⚠ ĮSPĖJIMAS**

Perkeldami porankį atgal, neimkite už priekinės porankio dalies (1). Galite suspausti pirštus.

## Pirštinių dėtuvė

OCDW049028

Norėdami atidaryti pirštinių dėtuvę:

- Patraukite svirtį ir pirštinių dėtuvė atsidarys automatiškai. VISADA uždarykite pirštinių dėtuvę, padėję ar išėmę iš jos daiktus.

**⚠ ĮSPĖJIMAS**

Eismo įvykio metu ar staigaus sustojimo metu norėdami sumažinti susižalojimo riziką, važiuodami pirštinių dėtuvę visada uždarykite.

**⚠ DĖMESIO**

Pirštinių dėtuvėje ilgą laiką nelaikykite maisto produktų.

## Saulės akinių laikiklis

OBDC049018RE

Kaip atidaryti saulės akinių laikiklį:

- Paspauskite dangtelį ir laikiklis lėtai atsidarys.

  Padėkite akinius nuo saulės taip, kad lęšiai būtų nukreipti į išorę. Norėdami uždaryti saulės akinių laikiklį, pastumkite jį aukštyn.

**⚠ ĮSPĖJIMAS**

- Akinių nuo saulės laikiklyje nelaikykite daiktų, išskyrus akinius nuo saulės. Staigiai sustojus ar įvykus avarijai tokie daiktai gali išsviesti iš laikiklio ir taip sužaloti transporto priemonės keleivius.

- Nesinaudokite atpalaiduojančios komfortiškos sėdynės funkcija automobiliui judant. Automobilio galinio vaizdo veidrodėlį galima užblokuoti atidarytu saulės akinių laikikliu.
- Nedėkite akinių prievarta į saulės akinių laikiklį, kad akiniai nesudužtų ar deformuotųsi. Jei akiniai įstrigo laikiklyje, galite susižaloti, jei bandysite jį atidaryti jėga.

## Bagažo tinklelis (laikiklis)

Kad daiktai nesislinktų krovinių skyriuje, bagažo tinkleliui pritvirtinti galite naudoti 4 bagažinėje esančius laikiklius (jei yra).

5 durys

OCDW049030

Universalas

OCDW049097

Jei būtina, „Kia“ rekomenduoja susisiekti su įgaliotuoju „Kia“ atstovu / remonto partneriu.

**⚠ DĖMESIO**

Siekiant išvengti žalos prekėms ar transporto priemonei, bagažo skyriuje vežant trapius ar stambius daiktus reikia būti atsargiems.

**⚠ ĮSPĖJIMAS**

Nesusižalokite akių. NEPERTEMPKITE bagažo tinklelio, savo veidą ir kūną VISADA atitraukite saugiu atstumu nuo susitraukiančio bagažo tinklelio. NENAUDOKITE bagažo tinklelio, jei jo virvelės susitrynusios ar sutrūkusios.

## Bagažo dėklas (jeigu yra)

Čia galite laikyti pirmosios pagalbos rinkinį, trikampį atšvaitą, įrankius ir t. t., kad būtų lengvai pasiekiami.

OCDW049072

1. Paimkite už rankenos dangčio viršuje ir jį pakelkite.
2. Galinę bagažo dėklo dalį lenkite į priekį.
3. Pakelkite aukštyn bagažo dėklą priekio link (patį bagažo dėklo stovą)

## Padidinti krovinių erdvę (jeigu yra)

Jei norite padidinti krovinių erdvę:

1. Paimkite už rankenos dangčio viršuje ir jį pakelkite.

OCDW049074

2. Galinę bagažo dėklo dalį (1) lenkite į priekį (2).

OCDW049072

3. Patraukite bagažinės vyrį iki slankiojančios angos (3) galo ir jis nukris žemyn, kad padidėtų krovinio erdvė.

OCDW049075

4. Paslinkite jį į priekį (4).

## Bagažo skyriaus dėtuvė (jeigu yra)

Čia galite laikyti pirmosios pagalbos rinkinį, trikampį atšvaitą (priekiniame dėkle), įrankius ir t. t., kad būtų lengvai pasiekiami.

Priekinė dėtuvė

OCDW049476

Centrinė dėtuvė

OCDW049094

- Paimkite už rankenos dangčio viršuje ir jį pakelkite.

## bagažo skyriaus dėtuvė (jeigu yra)

Bagažo skyriaus dėtuvę galima panaudoti smulkiems daiktams laikyti.

OCDW049095

- Norint atidaryti dangti, reikia patraukti rankeną ir pakelti dangtį.

# Salono įranga

## Aplinkos šviesa (jeigu yra)

Aplinkos šviesa nukreipta į apatinę priekinę vairuotojo sėdynės dalį.

OCDP059252

Kai įjungiate priekinius žibintus, tuo pačiu metu įsijungia ir aplinkos apšvietimas. Aplinkos apšvietimą galima reguliuoti informacijos ir pramogų sistemos meniu.

Norėdami gauti išsamios informacijos, žr. atskirai pateiktą informacijos ir pramogų sistemos vadovą.

## Peleninė (jeigu yra)

Kad galėtumėte naudotis, peleninę įstatykite į puodelio laikiklį dešinėje.

OCDP049031

- Norėdami naudoti peleninę, nuimkite dangtelį.

- Norėdami išvalyti arba ištuštinti peleninę, ištraukite ją.

**⚠ ĮSPĖJIMAS**

**Peleninės naudojimas**

- Nenaudokite automobilio peleninių kaip atliekų talpyklos.
- Degių cigarečių ar degtukų dėjimas į peleninę su kitomis degiomis medžiagomis gali sukelti gaisrą.

## Puodelio laikiklis

Priekis

OCDMH049032

Galinis (jei yra)

OCDW049033

Į puodelio laikiklį galima įstatyti puodelį ar mažas gėrimų skardines.

**⚠ ĮSPĖJIMAS**

**Karšti skysčiai**

- Automobiliui važiuojant į puodelių laikiklius nedėkite neuždarytų puodelių su karštais skysčiais. Jei karštas skystis išsilies, jūs nusideginsite. Tokį nudegimą patyręs vairuotojas gali prarasti automobilio kontrolę.
- Norėdami sumažinti sužalojimo riziką staigaus stabdymo ar susidūrimo atveju, automobiliui judant puodelių laikiklyje nelaikykite neuždengtų ar neapsaugotų butelių, stiklinių, skardinių ir t. t.

**⚠ ĮSPĖJIMAS**

Laikykite gėrimų skardines ar butelius ten, kur nepasiekia saulės spinduliai, ir nepalikite jų įkaitusiame automobilyje. Jie gali sprogti.

**✻ PASTABA**

- Gėrimus vežkite tik uždarytus, kad neišsilietų. Jei gėrimai išsilies, jie gali prasiskverbti į automobilio elektrinę ir elektroninę sistemas ir sugadinti elektrines ir elektronines dalis.
- Valydami išsiliejusius skysčius, neišdžiovinkite puodelio laikiklio esant karštai temperatūrai. Taip galite sugadinti grandinės apsaugą.

## Saulės skydelis

Naudokite saulės skydelį, norėdami išvengti tiesioginės šviesos pro priekinius ar šoninius langus.

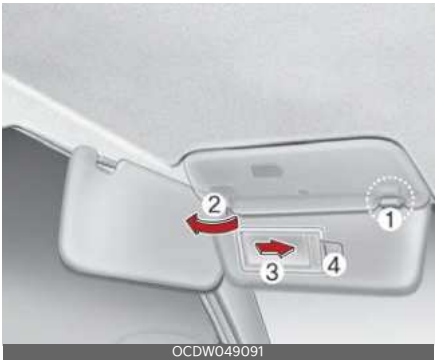

OCDW049091

- Norėdami pasinaudoti saulės skydeliu, nulenkite jį žemyn.
- Norėdami šoninį langą pridengti saulės skydeliu, patraukite jį žemyn, atsukite nuo laikiklio (1) ir pasukite į šoną (2).
- Jei norite pasinaudoti skydelyje esančiu veidrodėliu, nuleiskite skydelį ir pastumkite į šoną veidrodėlio dangtelį (3).

Bilietų laikiklis (4, jei yra) skirtas bilietams už apmokėtą kelią laikyti.

**⚠ ĮSPĖJIMAS**

Dėl jūsų saugumo saulės skydelis neturi kliudyti matomumui.

## Sėdynės šildymas (jeigu yra)

Sėdynės šildytuvas skirtas priekinei sėdynei ir galinei sėdynei šildyti esant šaltam orui.

Priekinė sėdynė

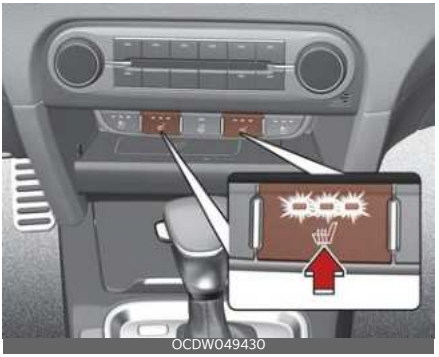
OCDW049430

Galinė sėdynė

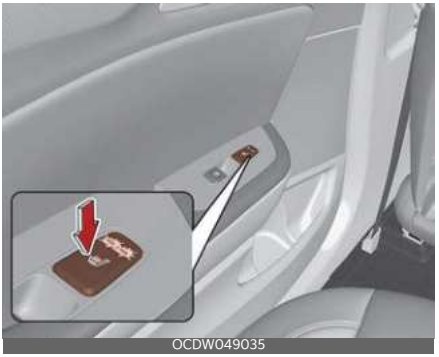
OCDW049035

Nustatę užvedimo raktelį į padėtį ON:

- Paspauskite kurį nors mygtuką, kad būtų šildoma vairuotojo arba priekinė keleivio sėdynė.

Jei oras nešaltas arba kitais atvejais, kai sėdynių šildymas nereikalingas, jungiklius laikykite nustatytus į padėtį OFF (išjungta).

## Temperatūros reguliavimas (rankinis)

- Spaudžiant mygtukus priekinės sėdynės nustatytos temperatūros vertė kas kartą pakinta, kaip nurodyta toliau:
  - Priekinė sėdynė

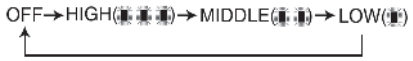


  - Galinė sėdynė

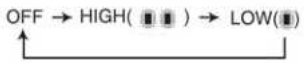


- Kai įjungiamas užvedimo jungiklis, sėdynės šildytuvas nustatomas į numatytąją padėtį OFF (išjungimas).

## Temperatūros reguliavimas (automatinis)

Sėdynės šildytuvas pradeda automatiškai reguliuoti sėdynės temperatūrą, kad apsaugotų nuo žemos temperatūros nudegimų po rankinio įjungimo.

Norėdami padidinti sėdynės temperatūrą, mygtuką galite paspausti rankiniu būdu. Tačiau netrukus ir vėl įsijungs automatinis režimas.

- Paspaudus jungiklį ilgiau negu 1,5 sekundės, kai šildytuvas veikia, jis išsijungia.
- Nustačius VARIKLIO UŽVEDIMO / IŠJUNGIMO mygtuką į padėtį „ON“, sėdynių šildytuvas pagal numatytąją nuostatą būna išjungtas.

**✻ PASTABA**

Kai sėdynės šildytuvo jungiklis įjungtas, sėdynės šildymo sistema automatiškai išsijungia arba įsijungia, priklausomai nuo sėdynės temperatūros.

**⚠ DĖMESIO**

- Valydami šildomas sėdynes, nenaudokite organinio tirpiklio, pavyzdžiui, dažų skiediklio, benzolo, alkoholio ar benzino. Tai gali pažeisti šildytuvo ar sėdynių paviršių.
- Norėdami išvengti sėdynės šildytuvo perkaitimo, kai veikia sėdynės šildytuvas, NEDĖKITE ant sėdynės nieko, kas izoliuotų šilumą, pavyzdžiui, apkloto ar pagalvėlės.
- Ant šildomų sėdynių nedėkite sunkių arba aštrių daiktų. Galite sugadinti sėdynės šildymo sistemos dalis.
- Nekeiskite sėdynės uždangalo. Galite sugadinti sėdynės šildytuvą arba oro vėdinimo sistemą.

**⚠ ĮSPĖJIMAS**

**Sėdynės šildytuvo nudegimai**

Keleiviai sėdynės šildytuvus turi naudoti labai atsargiai, nes kyla nudegimų rizika. Sėdynės šildytuvas gali nudeginti net esant žemai aplinkos temperatūrai, ypač jeigu naudojami ilgą laiką. Ypač vairuotojas turi rūpintis tokiais keleiviais:

1. Kūdikiais, vaikais, senyvo amžiaus arba neįgaliais asmenimis ar iš ligoninių išrašytais pacientais
2. Žmonėmis su jautria ar greitai nudegančia oda
3. Nuvargusiais asmenimis
4. Apsvaigusiais asmenimis
5. Asmenimis, kurie vartoja medikamentus, galinčius sukelti mieguistumą

(migdomuosius, vaistus nuo peršalimo ir pan.)

## Sėdynių vėsinimo įtaisas (oru vėsinamos sėdynės) (jei yra)

Sėdynės temperatūros nuostata keičiasi pagal jungiklio padėtį.

OCDP049036

Kaskart paspaudus svirtelę, oro srautas pasikeičia taip:

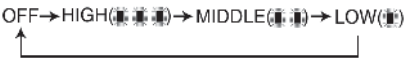


- Kai įjungiamas užvedimo jungiklis, vėsinimo oru funkcija nustatoma į numatytąją padėtį OFF (išjungimas).

**⚠ DĖMESIO**

Valydami šildomas sėdynes, nenaudokite organinio tirpiklio, pavyzdžiui, dažų skiediklio, benzolo, alkoholio ar benzino. Tai gali pažeisti šildytuvo ar sėdynių paviršių.

## Maitinimo kištukinis lizdas

Priekinė sėdynė

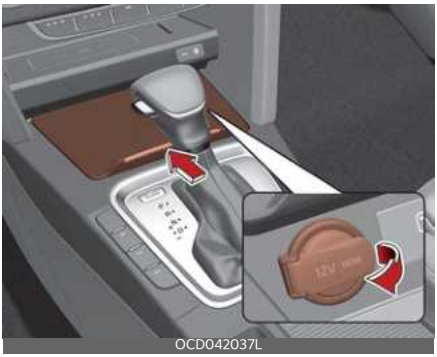

OCD042037L

Grindų konsolė

OCD042640L

Bagažo skyrius (jei yra)

OCD041571L

Universalas / CUV (jei yra)

Maitinimo kištukinis lizdas skirtas mobiliesiems telefonams ar kitiems prietaisams įkrauti, kuriems tinka automobilio elektros sistema. Kai yra įjungtas variklis, įrenginiai turi suvartoti mažiau nei 15 amperų.

**⚠ DĖMESIO**

- Maitinimo lizdą naudokite tik kai variklis yra įjungtas ir pasinaudoję ištraukite įrenginio kištuką. Jei ilgai naudositės elektros lizdu, kai variklis išjungtas, gali išsikrauti akumuliatorius.
- Galima naudoti tik 12V elektrinius įrenginius, kurių elektrinė galia yra iki 15 amperų.
- Perjunkite oro kondicionierių ar šildytuvą į mažesnės apkrovos lygį, kai naudojatės maitinimo kištukiniu lizdu.
- Jei nesinaudojate, uždarykite dangtelį.
- Kai kurie į automobilio maitinimo lizdą įjungti įrenginiai gali skleisti elektroninius trukdžius. Tokie įrenginiai gali trukdyti veikti garso sistemai ar kitoms elektroninėms sistemoms ar įtaisams jūsų automobilyje.
- Naudojant elektros įrenginius, viršijančius ribotą pajėgumą, gali kaisti maitinimo lizdas ir laidai, o tai gali sukelti elektros sistemos gedimą.
- Visada įsitikinkite, kad elektrinė dalis yra tvirtai įkišta į maitinimo lizdą. Jei ji įkišama ne iki galo, gali įvykti elektros sistemos gedimas.
- Elektros įrenginiai su įmontuotu akumuliatoriumi gali generuoti tekančią srovę, dėl kurios gali sutrikti automobilyje naudojamo elektrinio / elektroninio įrenginio veikimas. Naudokite tik tokius elektros įrenginius, kurie turi apsaugą nuo atgalinės srovės.

**⚠ ĮSPĖJIMAS**

Į maitinimo kištuką nekiškite pirštų ar kokių nors daiktų (pieštukų ir t. t.) ir nelieskite jo drėgnomis rankomis. Kyla elektros šoko grėsmė.

## USB įkroviklis

USB automobilinis įkroviklis leidžia vairuotojams ir keleiviams įkrauti savo skaitmeninius įrenginius, pvz., išmaniuosius telefonus ir planšetinius kompiuterius.

Priekinė sėdynė

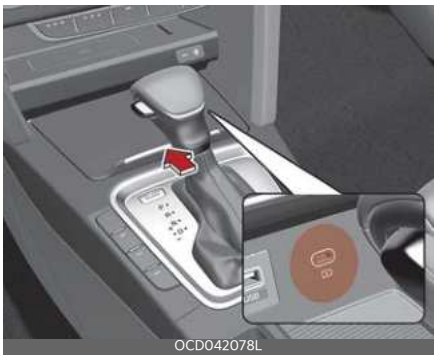


Įjungus kabelį į USB jungtį, prasidės įkrovimas.

USB automobilinis įkroviklis prieinamas ACC režimu ar esant užvestam automo-

biliui. Bet mes rekomenduojame įjungti USB jungtį ir skaitmeninius įrenginius, kai užvedamas variklis. Žr. skaitmeninio įrenginio ekraną, kur pateikiami duomenys apie įkrovimą. Įkrovimo metu jūsų išmanusis telefonas ar planšetinis kompiuteris gali įkaisti.

Dėl to nereikėtų jaudintis, nes tai nedaro įtakos jūsų įrenginio eksploatavimo trukmei ar funkcijoms. Dėl saugumo priežasčių įkrovimą galima sustabdyti, jei baterija įkaista taip, jog gali kilti žala įrenginiui. Kai kurių skaitmeninių įrenginių įkrovimas negalimas arba reikalauja specialių adapterių, jei įkrovimo metodai netinkami USB automobiliniam įkrovikliui.

**✻ INFORMACIJA**

- „Power Delivery 3.0“ prieinamas greitojo įkrovimo išmaniajame telefone ar planšetėje. Tai taikoma skaitmeniniams įrenginiams su C tipo USB. Įkrovimo greitis nustatomas pagal prijungto skaitmeninio įrenginio įkrovimo specifikacijas.
- Vardinė galia: 9.0V / Maks. 3.0A

**⚠ DĖMESIO**

- Naudokite USB automobilinį įkroviklį, kai variklis užvestas. Kitaip gali išsikrauti automobilio akumuliatorius.
- Galima naudoti skaitmeninio įrenginio gamintojo USB jungtį.
- Saugokite, kad ant USB automobilinio įkroviklio nepatektų jokių pašalinių daiktų, gėrimų ar vandens. Vanduo ar pašaliniai daiktai gali pažeisti USB įkroviklį.
- Nenaudokite įrenginių, kurių srovės suvartojimas viršija 2,1 A.
- Į USB automobilinę jungtį nejunkite elektroninio įrenginio, generuojančio per didelį elektromagnetinį triukšmą. Priešingu atveju, gali kilti triukšmas arba būti sutrikdytas elektroninių automobilio prietaisų veikimas.
- Netinkamai įjungtas įkroviklis gali sukelti rimtą žalą įrenginiams.

  Prašome atkreipti dėmesį į tai, kad žalai dėl netinkamo naudojimo netaikomas garantinis aptarnavimas.

## Belaidė išmaniojo telefono įkrovos sistema (jeigu yra)

Belaidė išmaniojo telefono įkrovos sistema yra centrinės konsolės priekyje.

OCDMH049038

Tvirtai uždarykite visas dureles ir pasukite degimą į ACC arba IGN ON. Norėdami pradėti belaidį įkrovimą, ant belaidžio įkrovimo padėklo padėkite išmanųjį telefoną su nustatyta belaide įkrovimo funkcija.

Kad krautųsi geriau, padėkite išmanųjį telefoną belaidžio įkrovimo padėklo viduryje.

Belaidžio įkrovimo sistema sukurta tik vienam išmaniajam telefonui su QI funkcija. Ant telefono dėklo ar išmaniojo telefono gamintojo interneto svetainėje patikrinkite, ar jūsų išmaniajame telefone yra QI funkcija.

**⚠ ĮSPĖJIMAS**

Jei tarp belaidžio įkrovimo sistemos ir išmaniojo telefono yra kokių nors metalinių daiktų, pavyzdžiui, monetų, įkrovimas gali būti sutrikdytas. Be to, metalinis daiktas gali įkaisti.

## Belaidė išmaniojo telefono įkrova

1. Nuo išmaniojo telefono įkrovimo padėklo pašalinkite visus daiktus, įskaitant išmanųjį raktą. Jei ant padėklo bus kitų daiktų, ne tik išmanusis telefonas, belaidžio įkrovimo funkcija gali tinkamai neveikti.
2. Padėkite išmanųjį telefoną belaidžio įkrovimo padėklo viduryje.
3. Prasidėjus belaidžiam įkrovimui, indikatoriaus lemputė pasikeis į oranžinę. Pasibaigus įkrovimui, oranžinė lemputė pasikeis į žalią.
4. Belaidžio įkrovimo funkciją galima įjungti arba išjungti prietaisų skydelio naudotojo nuostatų režimu. (Žr."Prietaisų skydelis" puslapyje 4-56).

Jei belaidis įkrovimas neveikia, švelniai pajudinkite išmanųjį telefoną ant padėklo, kol įkrovimo indikatoriaus spalva pasikeis į geltoną. Priklausomai nuo išmaniojo telefono tipo, įkrovimo indikatoriaus lemputė gali nepažaliuoti, net jeigu įkrovimas baigtas.

Jei belaidis įkrovimas tinkamai neveikia, oranžinė lemputė sublyksės, švies dešimt sekundžių ir tada išsijungs. Tokiais atvejais patraukite išmanųjį telefoną nuo padėklo ir vėl jį ten padėkite, arba patikrinkite įkrovimo statusą dar kartą.

Jei paliksite išmanųjį telefoną ant įkrovimo padėklo, kai variklis yra išjungtas, pasibaigus atsisveikinimo funkcijai prietaisų skydelyje, automobilis jus apie tai įspės įspėjamaisiais pranešimais ir garsiniais signalais (taikoma automobiliams, kuriuose yra vadovavimo balsu funkcija).

**⚠ DĖMESIO**

- Kai belaidžio įkrovimo sistemos vidaus temperatūra pakyla aukščiau nustatytosios, belaidžio įkrovimo funkcija nebeveiks. Vidaus temperatūrai nukritus žemiau nustatyto lygio, belaidžio įkrovimo funkcija ir vėl ims veikti.
- Jei tarp išmaniojo telefono ir belaidžio įkrovimo padėklo yra koks nors metalinis daiktas, nedelsdami nuimkite telefoną. Metalinį daiktą nuimkite tik tada, kai jis visiškai atauš.
- Išmanusis įkrovimas gali tinkamai neveikti, jei ant išmaniojo telefono yra kokių nors sunkių priedų.
- Belaidis įkrovimas sustos, kai naudositės belaidžio išmaniojo rakto paieškos funkcija, kad nekiltų radijo trikdžių.
- Belaidis įkrovimas sustos, kai išmanųjį raktą išimsite iš automobilio, jam esant užvestam.
- Belaidis įkrovimas sustos, jei atidarysite kurias nors duris (taikoma automobiliams su išmaniaisiais raktais).
- Belaidis įkrovimas sustos išjungus variklį.
- Belaidis įkrovimas sustos, jei išmanusis telefonas ne visiškai kontaktuos su belaidžio įkrovimo padėklu.
- Belaidžio įkrovimo metu gali būti sugadinti daiktai su magnetinėmis detalėmis, pavyzdžiui, kredito kortelė, telefono kortelė, banko knyga, bet koks transporto bilietas ir t. t.
- Padėkite išmanųjį telefoną belaidžio įkrovimo padėklo viduryje, kad jis krautųsi geriau. Išmanusis telefonas gali nesikrauti, jei bus padėtas prie

įkrovimo padėklo krašto. Neįkraunamas išmanusis telefonas gali labai perkaisti.

- Jeigu išmaniajame telefone nėra belaidės įkrovimo sistemos, būtina įsigyti atitinkamą priedą.
- Kai kurių gamintojų išmanieji telefonai gali pranešti apie silpną srovę. Tai dėl tam tikrų išmaniųjų telefono ypatybių, o ne belaidžio įkrovimo funkcijos triktis.
- Kai kurių gamintojų išmaniųjų telefonų indikatoriai gali ir toliau šviesti geltonai, net jei telefonas visiškai įkrautas. Tai dėl tam tikrų išmaniųjų telefono ypatybių, o ne belaidžio įkrovimo triktis.
- Ant įkrovimo pado padėjus išmanųjį telefoną be belaidžio įkrovimo funkcijos arba metalinį daiktą gali girdėtis nedidelis triukšmas. Jis kyla, kai automobilis bando nustatyti ant įkrovimo pado padėto įtaiso suderinamumą. Tai neturi jokio poveikio automobiliui ar išmaniajam telefonui.

## Grindų kilimėlio laikiklis (-iai) (jeigu yra)

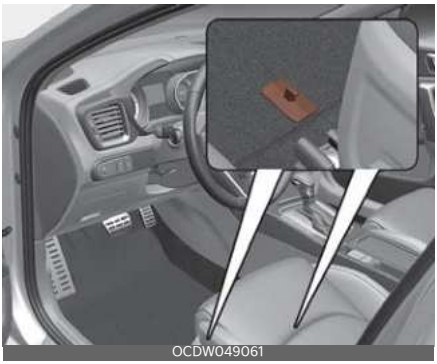


Naudodami grindų kilimėlį, įsitikinkite, kad jis yra tinkamai prikabintas grindų kilimėlio laikikliais. Tai padės išvengti grindų kilimėlio slidinėjimo.

## Grindų kilimėlio tvirtinimas

1. Sulygiuokite grindų kilimėlio tvirtinimo konstrukciją (kabliuką) ir grindų kilimėlio kabliuko žiedą.
2. Uždėkite grindų kilimėlio kabliuko žiedą ant grindų kilimėlio kabliuko.
3. Uždėdami pirmiausia paspauskite apatinę grindų kilimėlio kabliuko žiedo dalį, sulygiuotą su grindų kilimėlio kabliuku, o tada paspauskite viršutinę kabliuko žiedo dalį, kad būtų galima tinkamai užfiksuoti kabliuko žiedą.

## Grindų kilimėlio nuėmimas

Suimkite priekinę grindų kilimėlio dalį ir patraukite kilimėlį aukštyn.

**⚠ ĮSPĖJIMAS**

Tiesdami BET KOKIUS kilimėlius automobilyje, laikykitės šių nurodymų:

- Prieš pradėdami vairuoti, įsitikinkite, kad grindų kilimėliai yra tvirtai pritvirtinti prie automobilio grindų kilimėlio inkaro (-ų).
- Nenaudokite TOKIŲ kilimėlių, kurių negalima tinkamai pritvirtinti prie jų laikiklių.
- Neklokite vieno kilimėlio ant kito (pavyzdžiui, guminio kilimėlio ant medžiaginio). Gali būti patiestas tik vienas kilimėlis.
- Nuimdami grindų kilimėlį būtinai nuimkite jį ankstesniame paveikslėlyje nurodyta rodyklės kryptimi. Jei kabliukas bus veikiamas jėgos bet kuria kita kryptimi, jis gali nulūžti.
- Grindų kilimėlius naudokite ne per storus ir suprojektuotus taip, kad jie

būtų tinkamai pritvirtinti prie grindų, kad išvengtumėte trukdžių pedalams.

Montuodami kilimėlius būtinai nuimkite plastikines plėveles nuo kiliminės dangos, kitaip gali būti pažeisti arba sulaužyti kilimėlių tvirtinimo žiedai, todėl kilimėliai gali likti nepritvirtinti.

Ypač po vairuotojo sėdyne, nepritvirtinti kilimėliai gali sukelti nenumatytą greitėjimą/stabdymą.

Prieš montuodami kilimėlius, nuo kiliminės dangos nuimkite visas plastikines plėveles.

SVARBU - Jūsų transporto priemonė buvo pagaminta su vairuotojo pusės grindų kilimėlio inkarais, kurie yra skirti tvirtai laikyti grindų kilimėlį vietoje. Siekiant išvengti bet kokių pedalo valdymo trikdžių, „Kia" rekomenduoja montuoti tik „Kia" grindų kilimėlį, skirtą naudoti jūsų automobilyje.

## Drabužių pakaba

OCDW049062

Kaip naudoti pakabą:

- Patraukite žemyn viršutinę jos dalį.

**⚠ DĖMESIO**

Nekabinkite sunkių drabužių, nes jie gali sugadinti pakabą.

**⚠ ĮSPĖJIMAS**

Ant drabužių pakabos nekabinkite jokių papildomų pakabų ar kietų daiktų, o tik drabužius. Be to, nedėkite sunkių, aštrių ar dūžtančių daiktų į pakabintų drabužių kišenes. Per eismo įvykį ar išsiskleidus saugos pagalvės užuolaidai, jie gali jus sužaloti ar apgadinti automobilį.

ODEEV068209NR

## Bagažinės uždangalas (jeigu yra)

Uždangalu paslėpsite bagažinėje laikomus daiktus.

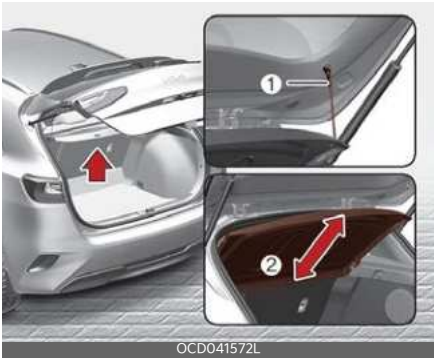

OCD041572L

Atidarius bagažinės dangtį, bus pakeltas bagažinės uždangalas.

- Jei norite grąžinti uždangalą į pradinę padėtį, atjunkite dirželį (1) nuo laikiklio. Norėdami visiškai nuimti bagaži-

nės uždangalą, pakelkite jį 40 laipsnių kampu ir visiškai ištraukite (2).

Norėdami vėl pritvirtinti uždangalą, atlikite veiksmus atvirkštine tvarka.

**✻ PASTABA**

- Grąžindami į pradinę padėtį, uždangalą tvirtai laikykite ir nuleiskite.
- Nesinaudokite transporto priemone, kai uždangalas nuimtas. Taip galite sugadinti uždangalą.
- Atidarius bagažinės dangtį, gali būti pakeltas bagažinės uždangalas. Įsitikinkite, kad ant uždangalo esantis bagažas yra perkeltas į saugią vietą.
- Nenaudokite per didelės jėgos ir nedėkite ant jo didelių krovinių, nes dėl to bagažinės uždangalas gali būti pažeistas arba deformuotas.

**⚠ ĮSPĖJIMAS**

- Kai važiuojate, ant bagažinės uždangalo nedėkite jokių daiktų. Per eismo įvykį ar stabdant tokie daiktai gali būti nusviedžiami ir sužaloti sėdinčiuosius automobilyje.
- Niekada nevežkite bagažinėje žmonių. Jis skirtas tik bagažui vežti.
- Neišbalansuokite automobilio ir stenkitės sudėti bagažą kuo labiau į automobilio priekį.

## Pirkinių krepšio laikiklis

OCD041573L

**⚠ DĖMESIO**

- Nekabinkite krepšio, sveriančio daugiau nei 3 kg. Taip galite sugadinti pirkinių krepšio laikiklį.
- Nekabinkite trapių daiktų važiuodami nelygiu keliu, nes jie gali būti pažeisti.

## Užtvarinis tinklas (jeigu yra)

Prieš kraudami krovinį ant galinės sėdynės arba į galinę bagažinės dalį, turite sumontuoti užtvarinį tinklą už priekinės arba galinės sėdynės atlošo.

OCDW049098

Jo paskirtis - apsaugoti keleivių galvas, t. y. neleisti, kad daiktai būtų nusviesti į priekį susidūrimo iš priekio metu.

Abiejose stogo apmušalo pusėse, virš galvos atramų, yra du kabliukų laikikliai, skirti tinklui tvirtinti viršuje.

## Kaip naudoti užtvarinį tinklą

OCDW049099

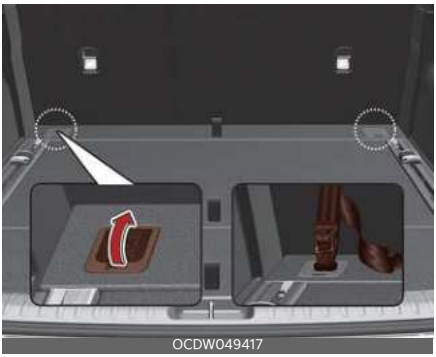
OCDW049417

1. Įkiškite kabliuką iki galo į didelę angą.
2. Tada užfiksuokite jį įkišdami į mažą angą.
3. Laikykite prikabintą pusę ir kita ranka užkabinkite kitą tinklo pusę.
4. Pritvirtinkite apatinius dirželius abiejose tinklo pusėse prie ant grindų esančių kabliukų.

**⚠ DĖMESIO**

Įkišdami kabliuką į angą būkite atsargūs, kad nesubraižytumėte šoninės sienelės.

**⚠ ĮSPĖJIMAS**

- Neleiskite keleiviams važiuoti krovinių skyriuje už užtvarinio tinklo.
- Neleiskite keleiviams važiuoti vidurinėje galinėje sėdynėje, jei už galinių sėdynių įtaisytas užtvarinis tinklas. Užtvarinis tinklas gali trukdyti naudoti galinį vidurinį saugos diržą.
- Nekraukite jokių krovinių aukščiau viršutinio užtvarinio tinklo krašto.
- Kad išvengtumėte nelaimingų atsitikimų, nekraukite sunkių krovinių aukščiau sėdynės atlošo krašto, net jei įtaisytas užtvarinis tinklas.
- Nedėkite daiktų aštriais kraštais, galinčiais prasiskverbti pro užtvarinį tinklą.
- Nenaudokite per didelės jėgos užtvarinio tinklo atžvilgiu, t. y. nesikabinkite už tinklo, nekabinkite ant jo sunkių krovinių ir pan.

### Kai užtvarinis tinklas nenaudojamas:

1. Ištraukite kabliuką per dideles angas.
2. Nuimkite apatinius dirželius abiejose tinklo pusėse nuo ant grindų esančių kabliukų.

**✻ PASTABA**

Norėdami nuimti užtvarinį tinklą, pirmiausia turite nuimti bagažo skyriaus uždangalą.

## Bagažo skyriaus uždangalas (jeigu yra)

OCDMH049214

Bagažo skyriaus uždangalu paslėpsite šiame skyriuje laikomus daiktus.

**✻ PASTABA**

Kad nesugadintumėte ar nedeformuotumėte bagažo skyriaus uždangalo, nedėkite ant jo krovinių.

**⚠ ĮSPĖJIMAS**

- Nedėkite jokių daiktų ant krovinių skyriaus apsauginio tinklelio. Per eismo įvykį ar stabdant nukritę palaidi daiktai gali sužaloti automobilio keleivius.
- Niekada nevežkite bagažinėje žmonių. Jis skirtas tik bagažui vežti.
- Neišbalansuokite automobilio ir stenkitės sudėti bagažą kuo labiau į automobilio priekį.

## Bagažo skyriaus uždangalo naudojimas

OCDMH049215

1. Ištraukite bagažo skyriaus uždangalą už rankenos (1) link automobilio galo.
2. Įstatykite kreipiamuosius kaiščius į kreiptuvą (2).

**✻ PASTABA**

Patraukite bagažo skyriaus uždangalą už rankenos centre, kad kreipiamieji kaiščiai negalėtų iškristi iš kreiptuvo.

Kai bagažo skyriaus uždangalas nenaudojamas:

1. Patraukite krovinio apsauginį ekraną atgal ir aukštyn, kad atlaisvintumėte jį nuo kreiptuvų.
2. Krovinio apsaugos ekranas automatiškai įslys atgal.

**✻ PASTABA**

Bagažo skyriaus uždangalas gali nesusivynioti automatiškai, jeigu jis nebuvo iki galo ištrauktas. Iki galo jį ištraukite ir leiskite susivynioti.

### Bagažo skyriaus uždangalo nuėmimas

1. Patraukite kreipiamąjį kaištį tokia kryptimi, kaip nurodyta paveikslėlyje.

OCDMH049216

2. Laikydami įspaustą kreipiamąjį kaištį, išimkite bagažo skyriaus uždangalą.
3. Atidarykite bagažinės dėtuvę ir joje laikykite bagažo skyriaus uždangalą.

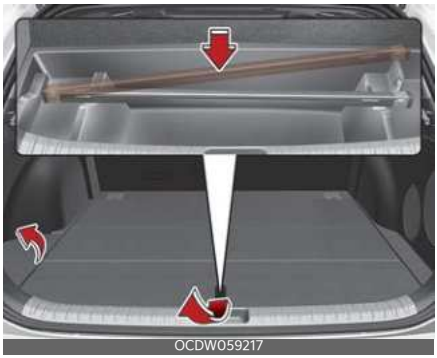
OCDW059217

## Norėdami nuimti krovinio apsauginį ekraną nuo bagažo dėklo

1. Ištraukite uždangalo plokštę.

OCDW059220

2. Patraukite kreipiamąjį kaištį tokia kryptimi, kaip nurodyta paveikslėlyje.

OCDW059221

3. Laikydami įspaustą kreipiamąjį kaištį, išimkite bagažo skyriaus uždangalą.

OCDW059222

## Bagažo bėgelių sistema (jeigu yra)

Bagažo bėgelių sistema gali užkirsti kelią bagažo slydimui bagažo skyriuje.

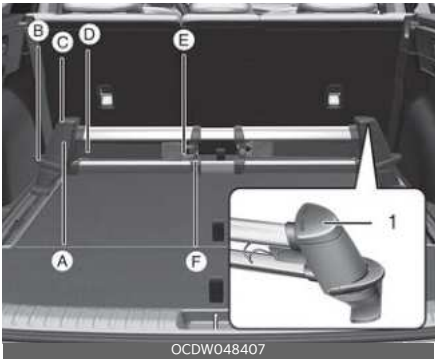


## Integruota segmentavimo juosta

- Įkiškite du segmentavimo juostos stulpelius (A) į bėgelio angas.
- Norėdami perkelti segmentavimo juostą, padėkite ranką ant stulpelio šono ir paspauskite svirtį (B) žemyn.
- Įsitikinkite, kad stulpeliai užsifiksavo vietoje.
- Norėdami atlaisvinti dirželį, sukite viršutinį elementą (C) į kairę arba į dešinę, kol jis spragtelės.
- Dabar galite užtraukti diržą (D) ir pritvirtinti bagažą, apvyniodami diržą aplink bagažą ir įkišdami kabliuką (E) į segmentinio juostos (F) vidurį.
- Jei bagažas didelis, galite sukabinti abu kabliukus vieną su kitu.
- Norėdami įsitikinti, kad dirželis yra užfiksuotas, grąžinkite viršutinį elementą (C) į fiksavimo padėtį (1).

**⚠ DĖMESIO**

- Segmentavimo juosta turi būti sumontuojama arba išmontuojama vienu metu su abiem stulpeliais.
- Maks. krovinio svoris: 30 kg su vienu dirželiu

  40 kg su dviem dirželiais

## Apkabos tvirtinimas prie kreipiamojo bėgelio

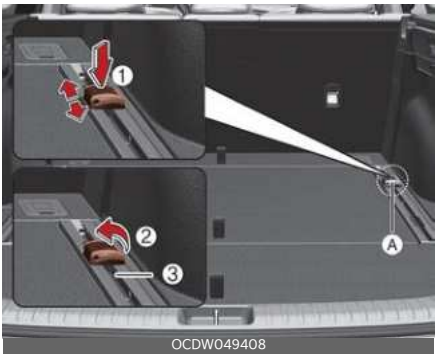


- Įdėkite apkabą (A) toje vietoje, kurioje ji telpa į bėgelį.
- Norėdami pajudinti apkabą, paspauskite mygtuką (1) ir perkelkite apkabą išilgai bėgio.
- Įsitikinkite, kad apkaba užsifiksavo vietoje.
- Norėdami pritvirtinti bagažą, patraukite kabliuką (2) į bagažinės vidurį.
- Dabar galite, pvz., prie kabliuko pritvirtinti bagažo diržą.
- Apkabos negalima naudoti toje padėtyje, kurioje ji įkišama ir išimama iš bėgelio (3).

**⚠ DĖMESIO**

Tempimo jėga: maks. 30 kgf. 1 apkabai

# Išorės įranga

## Ant stogo tvirtinamas bagažo rėmas (jeigu yra)

Jei transporto priemonėje yra stogo lentyna, galite pakrauti krovinį ant transporto priemonės viršaus.

Skersinius ir tvirtinimo detales, kurių reikia ant stogo tvirtinamam bagažo rėmui prilaikyti, galima įsigyti iš įgaliotojo Kia tarpininko / paslaugų partnerio ar kitoje atitinkamoje parduotuvėje.

**✻ PASTABA**

- Prieš dedant daiktus ant bagažo rėmo, kuris tvirtinamas ant stogo, skersinius (jei yra) reikia dėti atitinkamose svorį pakeliančiose padėtyse.
- Jeigu automobilyje yra stoglangis, krovinį ant stogo dėkite taip, kad netrukdytų atidaryti ar pakelti stoglangio.
- Kai ant stogo tvirtinamas bagažo rėmas nenaudojamas kroviniams vežti, skersinius reikia perdėti, jei girdimas vėjo ūžimas.

**⚠ DĖMESIO**

- Veždami krovinius ant išilginių stogo laikiklių, imkitės reikiamų atsargumo priemonių, kad nepažeistumėte automobilio stogo.
- Vežant ant išilginių stogo laikiklių didelius daiktus, jų matmenys neturi viršyti stogo ilgio ir pločio.
- Veždami daiktus ant bagažo rėmo, kuris tvirtinamas ant stogo, nenaudokite stoglangio. (jeigu yra)

**⚠ ĮSPĖJIMAS**

- Toliau nurodytas didžiausias leidžiamas bagažo, kurį galima krauti ant išilginių stogo laikiklių, svoris. Paskirstykite krovinį ant išilginių stogo laikiklių (jei yra) kuo tolygiau ir gerai jį pritvirtinkite.

| | |
|---|---|
| STOGO APKROVA | 80 kg (176 lbs)<br>TOLYGIAI PASKIRSTYTAS |

Sunkesnis nei nurodyta išilginių stogo laikiklių leistina vertė krovinys ar bagažas gali pakenkti jūsų automobiliui.

- Transporto priemonės svorio centras bus aukščiau, kai daiktai kraunami ant stogo bagažinės. Venkite staigių užvedimo, stabdymo, staigių posūkių, staigių manevrų ar didelio greičio, dėl kurių galite prarasti automobilio kontrolę, apsiversti ir sukelti avariją.
- Visada važiuokite lėtai ir atsargiai sukite į posūkius, kai ant stogo bagažinės vežate daiktus. Stiprus vėjo srautas, kurį sukelia pravažiuojančios transporto priemonės arba natūralios priežastys, gali sukelti staigų spaudimą aukštyn ant stogo bagažinės pakrautiems daiktams. Tai ypač aktualu vežant didelius, plokščius daiktus, tokius kaip medinės plokštės ar čiužiniai. Dėl to daiktai gali nukristi nuo stogo bagažinės ir sugadinti jūsų automobilį arba aplinkinius.

- Kad išvengtumėte žalos arba nepamestumėte krovinio, prieš važiuodami ir važiuodami retkarčiais patikrinkite, ar krovinys yra saugiai pritvirtintas.

# Informacijos ir pramogų sistema

## Informacijos ir pramogų sistema

**PASTABA**

Jei jūsų automobilyje sumontuoti kito gamintojo didelio šviesos intensyvumo (HID) priekiniai žibintai, garso sistema ir elektroniniai prietaisai gali tinkamai neveikti.

* Jei jūsų automobilyje yra informacijos ir pramogų (garso, vaizdo ir navigacijos) sistema, išsamesnės informacijos žr. atskirai pateiktame vadove.

## Antena

### Stiebinė antena

- Mikrostiebinė antena perduoda ir priima belaidžio ryšio signalus, tokius kaip AM / FM, DAB, GPS, LTE ir kt.
- Papildomi signalai siunčiami ir priimami pagal transporto priemonės parinktis.

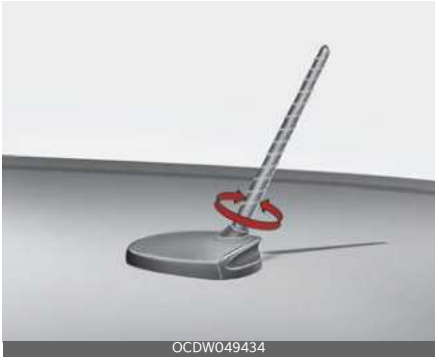


**DĖMESIO**

**Stiebinė antena**

- Būkite atsargūs, kad nepažeistumėte antenos ir nesulenktumėte antenos stiebo prieš įvarydami transporto prie-

monę, pvz., į automatizuotą automobilių stovėjimo aikštelę, patalpą žemomis lubomis arba automatinę plovyklą. Nuimdami stiebą sukite anteną prieš laikrodžio rodyklę.
- Būkite atsargūs ir nelieskite antenos, kai kraunate krovinį ant stogo bagažinės. Antenos priėmimo našumas gali būti pablogėjęs.
- Jei prie antenos stiebo yra pritvirtinti kiti priedai, gali sutrikti antenos priėmimas, stiebas gali sulinkti.

## Ryklio pelekų antena

- Ryklio pelekų antena perduoda ir priima belaidžio ryšio signalus, tokius kaip AM / FM, DAB, GPS, LTE ir kt.
- Papildomi signalai siunčiami ir priimami pagal transporto priemonės parinktis.

OCD041604L

**⚠ DĖMESIO**

**Ryklio peleko formos antena**

- Būkite atsargūs, kad nepažeistumėte antenos, patikrinkite transporto priemonės aukštį prieš važiuodami į žemas vietas, tokias kaip automatinės stovėjimo aikštelės ar automatinės plovyklos.
- Būkite atsargūs ir nelieskite antenos, kai kraunate krovinį ant stogo bagažinės. Antenos perdavimo / priėmimo našumas gali būti pablogėjęs.

## USB jungtis

Prie USB lizdo galite prijungti kokį nors USB įtaisą.

OCD042600L

# Kaip veikia automobilio garso sistema

## FM bangų gavimas

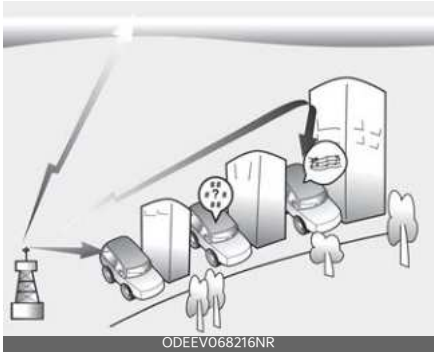
ODEEV068216NR

AM ir FM radijo signalai transliuojami iš siųstuvų bokštų, esančių aplink jūsų miestą. Juos perima jūsų automobilio radijo antena. Tada šį signalą priima radijas ir jis siunčiamas į automobilio garsiakalbius.

Kai automobilį pasiekia stiprus radijo signalas, tiksli garso sistemos inžinerija užtikrina geriausios įmanomos kokybės atkūrimą. Tačiau kai kuriais atvejais į jūsų automobilį ateinantis signalas gali būti nestiprus ir neaiškus.

Tai gali lemti atstumas nuo radijo stoties, kitų stiprių radijo stočių artumas arba pastatų, tiltų ar kitų didelių kliūčių toje vietoje.

## AM bangų gavimas

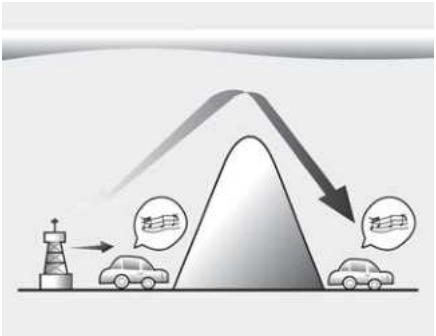

ODEEV068217NR

AM transliacijos gali būti priimamos didesniu atstumu nei FM transliacijos. Taip yra todėl, kad AM radijo bangos perduodamos žemais dažniais. Šios ilgosios žemo dažnio radijo bangos gali sekti žemės kreivumą, o ne sklisti tiesiai į atmosferą. Be to, jos išlinksta aplink kliūtis, kad galėtų užtikrinti geresnę signalo aprėptį.

## FM radijo stotis

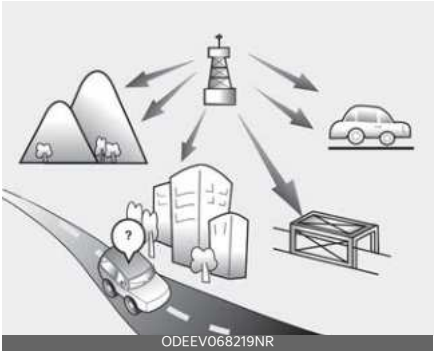


ODEEV068219NR

FM transliacijos perduodamos aukštais dažniais ir nelinksta sekti žemės paviršiaus. Dėl šios priežasties FM transliacijos paprastai pradeda blėsti nedideliu atstumu nuo stoties. Be to, FM signalus lengvai veikia pastatai, kalnai ir kitos kliūtys. Jos gali lemti tam tikras klausymosi sąlygas, dėl kurių galite manyti, kad yra kažkokia radijo problema. Šios sąlygos yra normalios ir nerodo radijo gedimo:

- Nusilpimas - automobiliui tolstant nuo radijo stoties, signalas susilpnės ir garsas ims blėsti. Kai taip nutinka, siūlome pasirinkti kitą stotį, kurios signalas stipresnis.

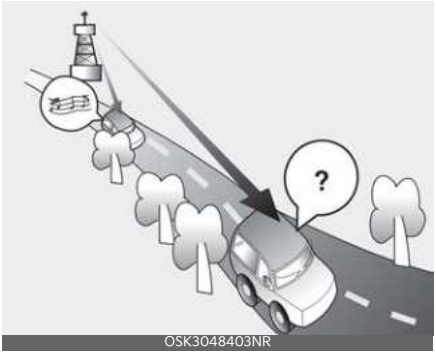


OSK3048403NR

- Plazdantis/Statinis - silpni FM signalai arba didelės kliūtys tarp siųstuvo ir

radijo gali sutrikdyti signalą ir sukelti statinį arba plazdantį triukšmą. Sumažinus aukštųjų dažnių lygį, šis efektas gali sumažėti, kol trikdžiai išnyks.

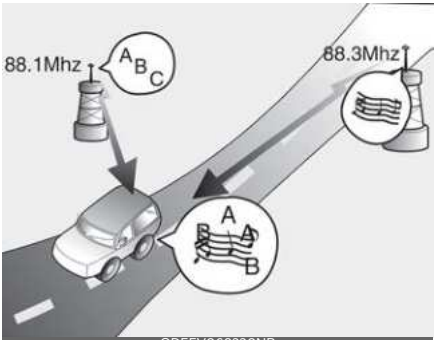


- Stoties keitimas - susilpnėjus FM signalui, gali būti pradėtas groti kitas galingesnis signalas arti to paties dažnio. Taip yra todėl, kad jūsų radijas sukurtas taip, kad užfiksuotų aiškiausią signalą. Kai taip nutinka, siūlome pasirinkti kitą stotį, kurios signalas stipresnis.
- Kelių Takų Atšaukimas - iš kelių krypčių priimami radijo signalai gali iškraipyti arba plazdėti. Tai gali sukelti tiesioginis ir atspindintis signalas iš tos pačios stoties arba signalai iš dviejų stočių, kurių dažnis yra artimas. Jei taip atsitiks, pasirinkite kitą stotį, kol ši sąlyga praeis.

## Naudojant mobilųjį telefoną arba dvipusį radiją

Kai transporto priemonėje naudojamas mobilusis telefonas, iš garso sistemos gali sklisti triukšmas. Tai nereiškia, kad kažkas negerai su garso įranga. Tokiu atveju mobilųjį telefoną naudokite kuo toliau nuo garso įrangos.

**⚠ DĖMESIO**

Jei automobilyje naudojatės kita ryšio sistema, tokia kaip mobilusis telefonas ar radijo siųstuvas, reikia dar vienos išorinės antenos. Jei mobilusis telefonas ar radijo imtuvas naudojamas tik su vidine antena, jis gali sukelti trikdžius automobilio elektros sistemoje ir pabloginti automobilio vairavimo saugumą.

**⚠ ĮSPĖJIMAS**

Vairuodami nekalbėkite mobiliuoju telefonu. Jei reikia pasinaudoti mobiliuoju telefonu, sustokite saugioje vietoje.

# Automobilio vairavimas 5

**Prieš važiuojant .....5-4**
• Prieš sėdant į automobilį ..... 5-4
• Ką būtina įvertinti ..... 5-4
• Prieš užvedant variklį ..... 5-5
**Pagrindinės padėtys .....5-6**
• Užvedimo jungiklio padėtis ..... 5-6
• Variklio užvedimas ..... 5-7
• Benzininio variklio išjungimas (mechaninė pavarų dėžė) ..... 5-8
**ENGINE START / STOP mygtukas.....5-8**
• Apšviestas VARIKLIO UŽVEDIMO / IŠJUNGIMO mygtukas ..... 5-8
• VARIKLIO UŽVEDIMO / IŠJUNGIMO mygtuko padėtis ..... 5-8
• Variklio užvedimas ..... 5-11
• Benzininio variklio išjungimas (mechaninė pavarų dėžė) ..... 5-13
**Tuščiosios eigos stabdymo ir eigos (ISG) sistema..... 5-14**
• ISG aktyvinimas ..... 5-14
• ISG pasyvinimas ..... 5-14
• Automatinis sustabdymas..... 5-14
• Automatinis paleidimas..... 5-15
• ISG sistemos veikimo būsena..... 5-16
• ISG indikatorius..... 5-17
• ISG triktis..... 5-18
**Mechaninė pavarų dėžė..... 5-19**
• Mechaninės pavarų dėžės naudojimas..... 5-19
• Vairavimo patarimai .....5-21
**Automatinė pavarų dėžė .....5-22**
• Automatinės pavarų dėžės naudojimas ..... 5-22
• Pavarų užrakto sistema..... 5-25
• Vairavimo patarimai ..... 5-26
**pavarų dėžė su dviguba sankaba (DCT).....5-28**
• Pavarų dėžės su dviguba sankaba valdymas.....5-28

# 5 Automobilio vairavimas


• LCD ekranas įspėjamiesiems pranešimams ..... 5-30
• Vairavimo patarimai ..... 5-36

**Riedėjimo įjungimas / išjungimas (SSC) (MHEV varikliui) ..... 5-37**

• SSC veikimo sąlygos ..... 5-37
• Variklio paleidimo iš naujo sąlygos ..... 5-37

**Stabdžių sistema ..... 5-38**

• Stabdžiai su stiprintuvu ..... 5-38
• Stovėjimo stabdys, kuris įjungiamas ranka ..... 5-40
• Elektroninis stovėjimo stabdys (EPB) ..... 5-41
• AUTO HOLD ..... 5-45
• Stabdžių antiblokavimo sistema (ABS) ..... 5-47
• Elektroninė stabilumo kontrolės sistema (ESC) ..... 5-48
• Pagalbinė pajudėjimo įkalnėje sistema (HAC) ..... 5-51
• Automobilio stabilumo valdymo sistema (VSM) ..... 5-51
• Avarinio stabdymo signalas (ESS) ..... 5-52
• Geroji stabdymo praktika ..... 5-52

**Integruota važiavimo režimo kontrolės sistema ..... 5-54**

**Taupus veikimas ..... 5-55**

**Ypatingos vairavimo sąlygos ..... 5-57**

• Pavojingos vairavimo sąlygos ..... 5-57
• Perkėlimo rizikos mažinimas ..... 5-57
• Automobilio įsiūbavimas ..... 5-58
• Sklandus posūkis ..... 5-58
• Vairavimas naktį ..... 5-58
• Vairavimas lyjant ..... 5-59
• Vairavimas užtvindytose vietovėse ..... 5-59
• Važiavimas bekele ..... 5-59
• Vairavimas greitkelyje ..... 5-60

**Vairavimas žiemą ..... 5-61**

• Apsnigta arba apledėjusi danga ..... 5-61
• Naudokite kokybišką etilenglikolio aušalą ..... 5-63

# Automobilio vairavimas 5


• Patikrinkite akumuliatorių ir laidus....5-63
• Jei reikia, pakeiskite alyvą į žieminę....5-63
• Patikrinkite uždegimo žvakes ir uždegimo sistemą....5-63
• Saugokite užraktus nuo užšalimo....5-64
• Naudokite tinkamą neužšąlantį langų plovimo skystį....5-64
• Neleiskite stovėjimo stabdžiui užšalti....5-64
• Neleiskite ledui ir sniegui kauptis ant dugno....5-64
• Vežiokitės avarines priemones....5-64
• Važiuokite automobiliu, kai vandens garai kondensuojasi ir kaupiasi išmetimo vamzdžiuose....5-64

**Priekabos vilkimas (Europoje)....5-65**

• Prikabinimo įtaisai....5-66
• Apsauginiai trosai....5-67
• Priekabos stabdžiai....5-67
• Važiavimas su priekaba....5-67
• Priežiūra velkant priekabą....5-70
• Jei nuspręsite vilkti priekabą....5-71

**Automobilio masė....5-74**

• Parengto automobilio masė....5-74
• Automobilio masė....5-74
• Krovinio svoris....5-74
• Bendroji ašių apkrova (GAW)....5-74
• GAWR (Didžiausia leistina ašių apkrova)....5-74
• Bendrasis automobilio svoris (GVW)....5-75
• Didžiausias leidžiamas automobilio svoris (GVWR)....5-75
• Per didelė apkrova....5-75

# Automobilio vairavimas

## Išmetimo sistemos patikrinimas

Įsitikinkite, kad išmetamųjų dujų sistema yra sandari. Išmetamųjų dujų sistema turėtų būti patikrinta kiekvieną kartą, kai automobilis pakeliamas norint pakeisti alyvą ar kitam tikslui. Išgirdus pasikeitusį išmetimo sistemos garsą arba jei kažkas atsitrenkia į važiuoklę, „Kia“ rekomenduoja apsilankyti įgaliotoje„Kia“ atstovybėje/ partnerio servise arba profesionalioje dirbtuvėje ir kuo greičiau patikrinti išmetimo sistemą.

**⚠ ĮSPĖJIMAS**

**VARIKLIO IŠMETAMOSIOS DUJOS GALI BŪTI PAVOJINGOS!**

Variklio išmetamųjų dujų garai gali būti labai pavojingi. Jei bet kuriuo metu automobilyje užuodžiate išmetamųjų dujų garus, nedelsdami atidarykite langus.

- **Išmetamųjų dujų garų neįkvėpkite.**
  Išmetamųjų dujų garus sudaro anglies monoksidas, bespalvės ir bekvapės dujos, kurių įkvėpus kyla sąmonės netekimo ar uždusimo rizika.
- **Nelaikykite įjungto variklio uždaroje patalpoje.**
  Variklį laikyti veikiantį tuščiąja eiga garaže, net jei garažo durys atidarytos, yra pavojinga. Niekada garaže nelaikykite įjungto variklio ilgiau, nei reikia varikliui užvesti ir automobiliui išvažiuoti.
- **Stenkitės ilgai nelaikyti tuščiąja eiga veikiančio variklio, kai automobilyje yra žmonių.**
  Jei reikia ilgai laikyti tuščiąja eiga veikiantį variklį, kai automobilyje yra žmonių, būtinai tai darykite tik atviroje vietoje, kai nustatytas „šviežio“ oro įsiurbimas, o ventiliatorius veikia vienu iš didesnių greičių, kad į saloną būtų įtraukiamas šviežias oras.

Jei reikia važiuoti atidarius bagažinės dangtį, nes vežate netelpančius daiktus, laikykitės toliau pateiktų nurodymų.

1. Uždarykite visus langus.
2. Atidarykite šonines vėdinimo angas.
3. Nustatykite vidinės oro cirkuliacijos valdymo nuostatą „Šviežias“, oro srauto valdymo - „Grindys“ arba „Veidas“ ir nustatykite vieną iš didesnių ventiliatoriaus greičių.

Kad užtikrintumėte tinkamą vėdinimo sistemos veikimą, įsitikinkite, kad priešais priekinį stiklą esančiose ventiliacinėse oro įsiurbimo angose nėra sniego, ledo, lapų ar kitų kliūčių.

# Prieš važiuojant

## Prieš sėdant į automobilį

- Įsitikinkite, kad visi langai, šoniniai veidrodėliai ir išoriniai žibintai yra švarūs.
- Patikrinkite padangų būklę.
- Patikrinkite, ar po automobiliu nėra kokių nors nuotėkio požymių.
- Jei ketinate pavažiuoti atgal, įsitikinkite, kad už jūsų nėra jokių kliūčių.

## Ką būtina įvertinti

Skysčių, pavyzdžiui, variklio alyvos, variklio aušinimo skysčio, stabdžių skysčio ir stiklo plovimo skysčio lygius reikia tikrinti reguliariai, tikslus intervalas priklauso nuo skysčių charakteristikų. Žr."Planinės priežiūros paslaugos" puslapyje 8-11.

**⚠ ĮSPĖJIMAS**

Vairuojant išsiblaškius galima prarasti automobilio kontrolę, o tai gali sukelti avariją, sunkių arba mirtinų kūno sužalojimų. Vairuotojo pagrindinė atsakomybė

yra saugus ir teisėtas automobilio valdymas. Todėl bet kokie rankiniai prietaisai, kita įranga ar automobilio sistemos, kurie atitraukia vairuotojo akis ir dėmesį nuo saugaus automobilio valdymo arba kurie yra neleistini pagal įstatymus, niekada neturėtų būti naudojami automobilio eksploatavimo metu.

## Prieš užvedant variklį

- Uždarykite ir užrakinkite visas duris.
- Atsisėskite taip, kad lengvai pasiektumėte visus valdiklius.
- Sureguliuokite vidaus ir šoninius galinio vaizdo veidrodėlius.
- Įsitikinkite, ar veikia visi žibintai.
- Patikrinkite visus matuoklius.
- Kai užvedimo jungiklis ar VARIKLIO UŽVEDIMO / IŠJUNGIMO mygtukas yra pasuktas į padėtį ON (įjungimas), patikrinkite įspėjamųjų lempučių veikimą.
- Atleiskite stovėjimo stabdį ir įsitikinkite, kad išjungta stovėjimo stabdžio įspėjamoji lemputė.

Saugaus naudojimo tikslais įsitikinkite, kad gerai pažįstate savo automobilį ir jo įrangą.

**⚠ ĮSPĖJIMAS**

Visi keleiviai turi būti tinkamai prisisegę transporto priemonei judant. Žr."Saugos diržai" puslapyje 3-17jei norite gauti daugiau informacijos apie tinkamą jų naudojimą.

**⚠ ĮSPĖJIMAS**

Prieš įjungdami automobilio režimą D (važiavimas) arba R (atbulinė eiga), visada patikrinkite, ar šalia automobilio nėra žmonių, ypač vaikų.

**⚠ ĮSPĖJIMAS**

**Vairavimas apsvaigus nuo alkoholio ar narkotikų**

Vairuoti išgėrus yra pavojinga. Vairavimas išgėrus kasmet yra pagrindinė greitkeliuose žuvusių žmonių priežastis. Net nedidelis alkoholio kiekis turės įtakos jūsų refleksams ir nuovokai. Vairuoti apsvaigus nuo narkotikų ar kitų svaiginančių medžiagų yra tiek pat ar net labiau pavojinga, nei vairuoti apsvaigus nuo alkoholio.

Daug didesnė tikimybė, kad pateksite į rimtą nelaimingą atsitikimą, jei vairuosite išgėrę ar vartoję narkotikus.

Jei vartojate alkoholį arba narkotikus, nevairuokite. Nevažiuokite su vairuotoju, kuris buvo išgėręs ar vartojęs narkotikų. Pasirinkite paskirtą vairuotoją arba paskambinkite taksi.

**⚠ ĮSPĖJIMAS**

- Jei ketinate pastatyti ar sustabdyti automobilį neišjungę variklio, ilgai nespauskite akceleratoriaus pedalo. Variklis arba išmetamųjų dujų sistema gali perkaisti ir sukelti gaisrą.
- Staigiai stojant ar sukant vairą, palaidi daiktai gali nukristi ant grindų ir trukdyti valdyti pedalus, dėl to gali kilti eismo įvykis. Laikykite visus daiktus transporto priemonėje saugiai.
- Jei nesutelksite dėmesio į vairavimą, tai gali sukelti avariją. Būkite atsargūs, kai naudojate tai, kas gali trukdyti vairuoti, pvz., garsą ar šildytuvą. Vairuotojas yra atsakingas už greičio ribojimų laikymąsi.

# Pagrindinės padėtys (jeigu yra)

## Užvedimo jungiklio padėtis

A tipas

OYB057001

B tipas

OYB056068

## LOCK

Vairas užsirakina, taip apsaugoma nuo vagystės. Užvedimo raktą galima ištraukti tik padėtyje LOCK.

## ACC (Priedai)

Vairas atrakinamas ir galima naudotis elektriniais priedais.

**PASTABA**

Jei užvedimo jungiklį sunku pasukti į padėtį ACC, pasukite raktą sukdami vairą į dešinę ir į kairę, kad jį atlaisvintumėte.

## ON

Įspėjamąsias lemputes galima patikrinti neužvedus variklio. Tai įprastinė važiavimo padėtis užvedus automobilį.

Kad neišsikrautų akumuliatorius, nepalikite užvedimo jungiklio padėtyje ON, kai automobilis veikia ne parengties režimu.

## START

Norėdami užvesti automobilį, pasukite užvedimo jungiklį į padėtį START. Jums paleidus raktelį, variklis ims suktis; tada jis grįš į padėtį ON. Šioje padėtyje galima patikrinti stabdžių įspėjamąją lemputę.

**ĮSPĖJIMAS**

**Užvedimo jungiklis**

- Automobiliui judant, užvedimo jungiklio niekada nenustatykite į padėtį LOCK ar ACC. Galite nesuvaldyti ir nesustabdyti automobilio ir sukelti avariją.
- Apsaugos nuo vagystės vairo kolonėlės užraktas nepakeičia stovėjimo stabdžio. Prieš išlipdamas iš automobilio, vairuotojas turi pasirūpinti, kad pavarų perjungimo svirtis būtų 1-os pavaros padėtyje (mechaninė pavarų dėžė), taip pat turi iki galo užtraukti stovėjimo stabdį ir išjungti variklį. Jei nesilaikysite šių atsargumo priemonių, automobilis gali netikėtai ir staiga pajudėti.
- Niekada nesiekite užvedimo jungiklio ar kitų valdiklių kišdami ranką per

vairą, kai automobilis važiuoja. Jei jūsų ranka ar plaštaka bus šioje padėtyje, galite prarasti automobilio kontrolę, sukelti eismo įvykį ir patirti sunkių ar mirtinų sužalojimų.
- Aplink vairuotojo sėdynę nedėkite jokių judančių daiktų, nes važiuojant jie gali pajudėti, trukdyti vairuoti.

## Variklio užvedimas

**⚠ ĮSPĖJIMAS**

- Vairuodami automobilį visada avėkite tinkamą avalynę. Netinkama avalynė (aukštakulniai, slidinėjimo batai ir kt.) gali trukdyti nuspausti stabdžių ir akceleratoriaus pedalą bei sankabą. (jeigu yra)
- Nebandykite užvesti automobilio, nuspaudę akceleratoriaus pedalą. Automobilis gali pajudėti ir sukelti avariją.
- Palaukite, kol variklio apsukos bus normalios. Automobilis gali staigiai pajudėti, jei atleisite stabdžių pedalą, kai sūkių dažnis aukštas.

## Benzininio variklio užvedimas

1. Patikrinkite, ar įjungtas stovėjimo stabdys.
2. **Mechaninė pavarų dėžė**. Iki galo nuspauskite sankabos pedalą ir perjunkite pavarų dėžę į neutralią padėtį. Laikydami nuspaudę sankabos ir stabdžių pedalus, užvedimo jungiklį pasukite į užvedimo padėtį.

   **Automatinė pavarų dėžė / pavarų dėžė su dviguba sankaba**. Pavarų perjungimo svirtį nustatykite į padėtį P (stovėjimo). Iki galo nuspauskite stabdžių pedalą.

   Variklį taip pat galite užvesti pavarų perjungimo svirčiai esant N (neutralioje) padėtyje.
3. Užvedimo jungiklį nustatykite į padėtį START ir nepaleiskite, kol užsives variklis (daugiausia 10 sekundžių), tada paleiskite raktelį.

   Jis turėtų užsivesti nespaudžiant greičio pedalo.
4. Nelaukite, kol sušils stovinčio automobilio variklis. Pradėkite važiuoti vidutiniu variklio greičiu. (Reikėtų vengti staigaus greitėjimo ir lėtėjimo.)

## Turbokompresoriaus tarpinio aušintuvo variklio paleidimas ir išjungimas

1. Nenustatykite pernelyg didelio ką tik užvesto variklio greičio.

   Jei variklis šaltas, prieš užtikrindami pakankamą turbokompresoriaus tepimą kelias sekundes leiskite varikliui veikti tuščiąja eiga.
2. Po didelio greičio arba ilgo važiavimo, kai reikia didelės variklio apkrovos, prieš išjungdami variklį leiskite varikliui dirbti tuščiąja eiga maždaug 1 minutę.

   Šis tuščiosios eigos laikas leis turbokompresoriui atvėsti prieš išjungiant variklį.

**⚠ DĖMESIO**

Neišjunkite variklio iškart po to, kai jį paveikė didelė apkrova. Priešingu atveju galima smarkiai sugadinti variklį arba turbokompresorių.

**⚠ DĖMESIO**

Jei variklis užgęsta jums judant, nemėginkite pavarų perjungimo svirties perjungti į P (stovėjimo) padėtį. Jei eismo ir kelio sąlygos tinkamos, automobiliui vis

dar judant, galite pabandyti vėl užvesti automobilį, įjungdami pavarų perjungimo svirtį į N (neutralią) padėtį ir pasukdami užvedimo jungiklį į padėtį START (užvedimas).

**⚠ DĖMESIO**

- Nesinaudokite starteriu ilgiau nei 10 sekundžių. Jei variklis gęsta ar neužsiveda, prieš vėl naudodamiesi starteriu, palaukite 5-10 sekundžių. Netinkamai naudodamiesi starteriu, rizikuojate jį sugadinti.
- Nesukite užvedimo jungiklio į padėtį START, kai variklis dirba. Taip galite sugadinti starterį.

### Benzininio variklio išjungimas (mechaninė pavarų dėžė)

1. Įsitikinkite, kad automobilis visiškai sustojęs, ir laikykite nuspaustus sankabos bei stabdžio pedalus.
2. Perjunkite pavarų dėžę į neutralią padėtį, tuo pačiu metu spausdami sankabos ir stabdžių pedalus.
3. Įjunkite stovėjimo stabdį spausdami stabdžių pedalą.
4. Užvedimo raktą pasukite į užrakinimo padėtį ir ištraukite.

## ENGINE START / STOP mygtukas (jeigu yra)

### Apšviestas VARIKLIO UŽVEDIMO / IŠJUNGIMO mygtukas

OCDP051001L

Kaskart atidarius priekines duris, jūsų patogumui įsižiebs VARIKLIO UŽVEDIMO / IŠJUNGIMO mygtukas. Šviesa taip pat išsijungs po 30 sekundžių uždarius duris. Ji nedelsiant išsijungs ir aktyvavus apsaugos nuo vagysčių sistemą.

### VARIKLIO UŽVEDIMO / IŠJUNGIMO mygtuko padėtis

### OFF

#### Su mechanine pavarų dėže

Norėdami išjungti variklį (padėtis START/RUN [užvedimas / veikimas]) arba automobilio maitinimą (padėtis ON [įjungimas]), sustabdykite automobilį, tada paspauskite VARIKLIO UŽVEDIMO / IŠJUNGIMO mygtuką

### Automatinė pavarų dėžė / pavarų dėžė su dviguba sankaba

Norėdami išjungti variklį (padėtis START/RUN [užvedimas / veikimas]) ar automobilio maitinimą (padėtis ON [įjungimas]), pavarų perjungimo svirtį nustatykite į P (stovėjimo) padėtį ir paspauskite VARIKLIO UŽVEDIMO / IŠJUNGIMO mygtuką. Jei paspausite VARIKLIO UŽVEDIMO / IŠJUNGIMO mygtuką, kai pavarų perjungimo svirtis nėra P (stovėjimo) padėtyje, VARIKLIO UŽVEDIMO / IŠJUNGIMO mygtukas persijungs ne į padėtį OFF (išjungimas), o į ACC (įtaisai).

### Automobiliai su vairo kolonėlės užraktu, skirtu apsaugoti nuo vagystės

Saugant automobilį nuo vagystės, kai VARIKLIO UŽVEDIMO / IŠJUNGIMO mygtukas yra padėtyje OFF, vairas užsirakins. Jis užsirakins atidarius duris.

Jei vairas tinkamai neužsirakinęs, atidarius vairuotojo duris skambės įspėjamasis garso signalas. Vairą užrakinti pabandykite dar kartą. Jei problema neišsisprendžia, sistema turi būti patikrinta profesionaliose dirbtuvėse. „Kia“ rekomenduoja apsilankyti pas įgaliotąjį „Kia“ atstovą / remonto partnerį.

Be to, jei VARIKLIO UŽVEDIMO / IŠJUNGIMO mygtukas yra padėtyje OFF atidarius vairuotojo dureles, vairas neužsirakins ir pasigirs įspėjimo signalas. Tokiu atveju uždarykite dureles. Tada vairas užsirakins ir įspėjimo signalas išsijungs.

**✻ PASTABA**

Jei vairas tinkamai neatsirakina, VARIKLIO UŽVEDIMO / IŠJUNGIMO mygtukas neveiks. Spauskite VARIKLIO UŽVEDIMO / IŠJUNGIMO mygtuką sukiodami vairą į dešinę ir į kairę, kad jį atlaisvintumėte.

**✻ PASTABA**

Variklį (START / RUN) ar automobilio maitinimo šaltinį (ON) išjungti galite tik tada, kai automobilis nejuda.

**⚠ DĖMESIO**

Skubiu atveju judant automobiliui variklį galite išjungti ir nustatyti padėtį į ACC (įtaisai), VARIKLIO UŽVEDIMO / IŠJUNGIMO mygtuką spausdami ilgiau nei 2 sekundes ar per 3 sekundes paspausdami 3 kartus iš eilės.

Jei automobilis vis dar juda, norėdami jį užvesti iš naujo:

- Mechaninė pavarų dėžė: paspauskite VARIKLIO UŽVEDIMO / IŠJUNGIMO mygtuką, kai pavarų perjungimo svirtis yra neutralioje padėtyje ir nuspaustas sankabos pedalas.
- Automatinė pavarų dėžė / pavarų dėžė su dviguba sankaba: kai automobilio greitis yra 5 km/h arba didesnis, paspauskite VARIKLIO UŽVEDIMO / IŠJUNGIMO mygtuką.

## ACC (Priedai)

### Su mechanine pavarų dėže

OMQ4050294L

Paspauskite VARIKLIO UŽVEDIMO / IŠJUNGIMO mygtuką, kai jis yra padėtyje OFF (išjungimas), nenuspausdami sankabos pedalo.

### Automatinė pavarų dėžė / pavarų dėžė su dviguba sankaba

Paspauskite VARIKLIO UŽVEDIMO / IŠJUNGIMO mygtuką, kai jis yra padėtyje OFF, nenuspausdami stabdžių pedalo.

Vairas atsirakina, ir galima naudotis elektriniais priedais.

Jei VARIKLIO UŽVEDIMO / IŠJUNGIMO mygtuką paliksite padėtyje ACC ilgiau nei 1 valandą, mygtukas išsijungs automatiškai, kad neišsikrautų akumuliatorius.

## ON

### Su mechanine pavarų dėže

Paspauskite VARIKLIO UŽVEDIMO / IŠJUNGIMO mygtuką, kai jis yra padėtyje ACC (išjungimas), nenuspausdami sankabos pedalo.

### Automatinė pavarų dėžė / pavarų dėžė su dviguba sankaba

Paspauskite VARIKLIO UŽVEDIMO / IŠJUNGIMO mygtuką, kai jis yra padėtyje ACC, nenuspausdami stabdžių pedalo.

Įspėjamąsias lemputes galima patikrinti neužvedus variklio. VARIKLIO UŽVEDIMO / IŠJUNGIMO mygtuko ilgą laiką nepalikite padėtyje ON. Kadangi variklis nesisuka, gali išsikrauti akumuliatorius.

## START / RUN

### Su mechanine pavarų dėže

Norėdami užvesti variklį, nuspauskite sankabos ir stabdžių pedalus, tada paspauskite VARIKLIO UŽVEDIMO / IŠJUNGIMO mygtuką, pavarų perjungimo svirčiai esant N (neutralioje) padėtyje.

### Automatinė pavarų dėžė / pavarų dėžė su dviguba sankaba

Norėdami užvesti variklį, nuspauskite stabdžių pedalą ir paspauskite VARIKLIO UŽVEDIMO / IŠJUNGIMO mygtuką, pavarų perjungimo svirtį perjungdami į P (stovėjimo) arba N (neutralią) padėtį. Dėl savo saugumo užveskite variklį pavarų perjungimo svirčiai esant P (stovėjimo) padėtyje.

**✻ PASTABA**

Jei VARIKLIO UŽVEDIMO / IŠJUNGIMO mygtuką paspausite nenuspaudę sankabos pedalo automobilyje su mechanine pavarų dėže arba nenuspaudę stabdžių pedalo automobilyje su automatine pavarų dėže / pavarų dėže su dviguba sankaba, variklis neužsives, o VARIKLIO UŽVEDIMO / IŠJUNGIMO

mygtukas keisis tokia tvarka: OFF → ACC → ON → OFF arba ACC

**✻ PASTABA**

Jei VARIKLIO UŽVEDIMO / IŠJUNGIMO mygtuką ilgą laiką paliksite padėtyje ACC ar ON, akumuliatorius gali išsikrauti.

**⚠ ĮSPĖJIMAS**

- Niekada nespauskite VARIKLIO UŽVEDIMO / IŠJUNGIMO mygtuko, kai automobilis juda. Galite nesuvaldyti ir nesustabdyti automobilio ir sukelti avariją.
- Apsaugos nuo vagystės vairo kolonėlės užraktas nepakeičia stovėjimo stabdžio. Prieš išlipdamas iš automobilio, vairuotojas turi pasirūpinti, kad pavarų perjungimo svirtis būtų P (stovėjimo) padėtyje, iki galo užtraukti stovėjimo stabdį ir išjungti variklį. Jei nesilaikysite šių atsargumo priemonių, automobilis gali netikėtai ir staiga pajudėti.
- Niekada nesiekite VARIKLIO UŽVEDIMO / IŠJUNGIMO mygtuko ar kitų valdymo prietaisų, kišdami ranką per vairą, kai automobilis važiuoja. Jei jūsų ranka ar plaštaka bus šioje padėtyje, galite netekti automobilio kontrolės, sukelti eismo įvykį ir patirti rimtų ar mirtinų sužalojimų.
- Aplink vairuotojo sėdynę nedėkite jokių judančių daiktų, nes važiuojant jie gali pajudėti, trukdyti vairuoti ir taip tapti eismo įvykio priežastimi.

## Variklio užvedimas

**⚠ ĮSPĖJIMAS**

- Vairuodami automobilį visada avėkite tinkamą avalynę. Netinkama avalynė (aukštakulniai, slidinėjimo batai ir kt.) gali trukdyti nuspausti stabdžių, akceleratoriaus ir sankabos pedalą.
- Nebandykite užvesti automobilio, nuspaudę akceleratoriaus pedalą. Automobilis gali pajudėti ir sukelti avariją.
- Palaukite, kol variklio apsukos bus normalios. Automobilis gali staigiai pajudėti, jei atleisite stabdžių pedalą, kai sūkių dažnis aukštas.

**✻ PASTABA**

**Perjungimo mechanizmas (jei yra)**

Norėdami maksimaliai įsibėgėti, naudokite žemesnės pavaros įjungimo mechanizmą. Nuspauskite akceleratoriaus pedalą už spaudimo taško. Automatinė pavarų dėžė įjungs žemesnę pavarą, priklausomai nuo variklio sūkių skaičiaus.

## Benzininio variklio užvedimas

1. Su savimi turėkite išmanųjį raktą arba palikite jį automobilyje.
2. Pasirūpinkite, kad būtų tvirtai įjungtas stovėjimo stabdys.
3. **Mechaninė pavarų dėžė**. Iki galo nuspauskite sankabos pedalą ir perjunkite pavarų dėžę į neutralią padėtį. Užvesdami variklį, laikykite nuspaustus sankabos ir stabdžių pedalus.

   **Automatinė pavarų dėžė / pavarų dėžė su dviguba sankaba**. Pavarų perjungimo svirtį nustatykite į padėtį P (stovėjimo). Iki galo nuspauskite stabdžių pedalą. Variklį taip pat galite

užvesti pavarų perjungimo svirčiai esant N (neutralioje) padėtyje.

4. Paspauskite VARIKLIO UŽVEDIMO / IŠJUNGIMO mygtuką.

   Jis turėtų užsivesti nespaudžiant greičio pedalo.

5. Nelaukite, kol sušils stovinčio automobilio variklis. Pradėkite važiuoti vidutiniu variklio greičiu. (Reikėtų vengti staigaus greitėjimo ir lėtėjimo.)

## Turbokompresoriaus tarpinio aušintuvo variklio paleidimas ir išjungimas

1. Nenustatykite pernelyg didelio ką tik užvesto variklio greičio. Jei variklis šaltas, prieš užtikrindami pakankamą turbokompresoriaus tepimą kelias sekundes leiskite varikliui veikti tuščiąja eiga.
2. Po didelio greičio arba ilgo važiavimo, kai reikia didelės variklio apkrovos, prieš išjungdami variklį leiskite varikliui dirbti tuščiąja eiga maždaug 1 minutę.

   Šis tuščiosios eigos laikas leis turbokompresoriui atvėsti prieš išjungiant variklį.

**⚠ DĖMESIO**

Neišjunkite variklio iškart po to, kai jį paveikė didelė apkrova. Priešingu atveju galima smarkiai sugadinti variklį arba turbokompresorių.

## Automobilio užvedimas išmaniuoju raktu

- Net jei išmanusis raktas yra automobilyje, jei jis yra toli nuo jūsų, variklis gali neužsivesti.
- Kai VARIKLIO UŽVEDIMO / IŠJUNGIMO mygtukas yra padėtyje ACC (įtaisai) arba pirmiau nurodytose padėtyse, jei atidaromos bet kurios durys, sistema ieško išmaniojo rakto. Jei išmaniojo rakto nėra automobilyje, prietaisų skydelyje ir LCD ekrane įsijungs indikatorius ir pasirodys pranešimas „Key is not in the vehicle" („Automobilyje nėra rakto"). Uždarius visas duris, apie 5 sekundes skambės garsinis signalas. Indikatorius ar įspėjimas išsijungs automobiliui judant. Visada turėkite išmanųjį raktą.

**⚠ ĮSPĖJIMAS**

Variklis užsives tik tada, kai išmanusis raktas yra automobilyje.

Niekada neleiskite vaikams ar kitiems žmonėms, nepažįstantiems automobilio, liesti VARIKLIO UŽVEDIMO / IŠJUNGIMO mygtuko ar susijusių dalių.

**⚠ DĖMESIO**

Jei variklis užgęsta automobiliui judant, nemėginkite pavarų perjungimo svirties perjungti į P (stovėjimo) padėtį. Jei eismo ir kelio sąlygos leidžia, pavarų perjungimo svirtį galite perjungti į N (neutralią) padėtį, kol automobilis vis dar juda, tada paspauskite VARIKLIO UŽVEDIMO / IŠJUNGIMO mygtuką, norėdami vėl užvesti variklį.

**✻ PASTABA**

- Jei akumuliatorius nusilpęs arba išmanusis raktas tinkamai neveikia, automobilį galite užvesti spausdami VARIKLIO UŽVEDIMO / IŠJUNGIMO mygtuką išmaniuoju raktu.

  Užrakinimo mygtuko pusė turi tiesiogiai liestis su VARIKLIO UŽVEDIMO / IŠJUNGIMO mygtuku. Paspaudus VARIKLIO UŽVEDIMO / IŠJUNGIMO mygtuką išmaniuoju raktu, išmanusis raktas mygtuką turi paliesti teisingu kampu.
- Kai stabdžių jungiklio saugiklis perdegęs, variklio negalima užvesti įprastai.

  Pakeiskite saugiklį nauju. Jei negalite to padaryti, variklį galite užvesti 10 sekundžių spausdami VARIKLIO UŽVEDIMO / IŠJUNGIMO mygtuką, kai jis yra padėtyje ACC. Variklis gali užsivesti nespaudžiant stabdžių pedalo. Vis dėlto saugumo sumetimais visada nuspauskite stabdžių pedalą ir sankabos pedalą (jei yra) prieš užvesdami automobilį.

**⚠ DĖMESIO**

- Nespauskite VARIKLIO UŽVEDIMO / IŠJUNGIMO mygtuko ilgiau nei 10 sekundžių, nebent būtų perdegęs stabdžių žibintų saugiklis.
- Nesukite užvedimo jungiklio į padėtį START, kai variklis dirba. Taip galite sugadinti starterį.

## Benzininio variklio išjungimas (mechaninė pavarų dėžė)

1. Įsitikinkite, kad automobilis visiškai sustojęs, ir laikykite nuspaustus sankabos bei stabdžio pedalus.
2. Perjunkite pavarų dėžę į neutralią padėtį, tuo pačiu metu spausdami sankabos ir stabdžių pedalus.
3. Įjunkite stovėjimo stabdį spausdami stabdžių pedalą.
4. Užvedimo raktą pasukite į užrakinimo padėtį ir ištraukite.

## Tuščiosios eigos stabdymo ir eigos (ISG) sistema (jeigu yra)

Jūsų automobilyje gali būti įrengta ISG sistema, kuri sumažina degalų sąnaudas automatiškai išjungdama ir pakartotinai paleisdama variklį.

Variklis užsiveda automatiškai kai tik tenkinamos užvesties sąlygos.

**✻ PASTABA**

Kai ISG sistema automatiškai užveda variklį, kelioms sekundėms gali užsidegti kai kurios įspėjamosios lemputės (ABS, ESC, ESC IŠJUNGTA, MDPS arba stovėjimo stabdžio įspėjamoji lemputė).

Taip atsitinka dėl nepakankamos įtampos akumuliatoriuje. Tai nereiškia, kad sistemos veikimas sutriko.

### ISG aktyvinimas

ISG sistema įsijungia kiekvieną kartą, kai įjungiate degimą.

### ISG pasyvinimas

Jei norite išjungti ISG sistemą, paspauskite ISG OFF mygtuką. Ant ISG OFF mygtuko įsižiebs indikatorius. Jeigu dar kartą paspausite ISG OFF mygtuką, funkcija bus suaktyvinta ir užges ISG OFF mygtuko lemputė.

### Automatinis sustabdymas

### Variklio išjungimas naudojant išjungimo sustojus režimą (išskyrus: lengva hibridinė elektrinė transporto priemonė)

- Mechaninė pavarų dėžė
  - Sumažinkite automobilio greitį iki mažesnio nei 5 km/h.
  - Įjunkite padėtį N (neutrali).
  - Atleiskite sankabos pedalą.
- Automatinė pavarų dėžė / pavarų dėžė su dviguba sankaba
  - Sumažinkite automobilio greitį iki 0 km/h.
  - Nuspauskite stabdžių pedalą.

Variklis išsijungs, o prietaisų skydelyje užsidegs žalias AUTO STOP indikatorius (Ⓐ).

**✻ PASTABA**

- Automobilis su mechanine pavarų dėže turi važiuoti mažiausiai 8 km/h nuo paskutinio sustojimo tuščiąja eiga, o automobilis su automatine pavarų dėže arba su pavarų dėže su dviguba sankaba turi važiuoti bent 5 km/h nuo paskutinio sustojimo tuščiąja eiga.

- Jei atsisegsite saugos diržą arba atidarysite vairuotojo duris (variklio gaubtą), ISG sistema bus išjungta.

## Varikliui sustabdyti stabdymo tuščiąja eiga režimu (lengvas hibridinis elektrinis automobilis)

### Mechaninė pavarų dėžė

- Sumažinkite automobilio greitį iki mažesnio nei 10 km/h.
- Įjunkite padėtį N (neutrali).
- Atleiskite sankabos pedalą.

**✻ PASTABA**

- Automobilis su mechanine pavarų dėže turi pasiekti bent 12 km/h greitį nuo paskutinio stabdymo tuščiąja eiga.
- Jei atsisegsite saugos diržą arba atidarysite vairuotojo duris (variklio gaubtą) automatinio sustabdymo režimu stovint, ISG sistema bus išjungta.

### Automatinė pavarų dėžė

- Įprastas SUSTABDYMAS tuščiąja eiga
  - Sumažinkite automobilio greitį iki 0 km/h.
  - Nuspauskite stabdžių pedalą.

### Dvigubos sankabos transmisija

- Įprastas SUSTABDYMAS tuščiąja eiga
  - Sumažinkite automobilio greitį iki 0 km/h.
  - Nuspauskite stabdžių pedalą.
- Prailgintas SUSTABDYMAS tuščiąja eiga
  - Sumažinkite automobilio greitį iki mažesnio nei 25 km/h.
  - Nuspauskite stabdžių pedalą.
- Riedėjimo režimu
  - Galite išlaikyti variklio išjungimo būseną nuo riedėjimo iki sustojimo nuspausdami stabdžių pedalą esant mažesniam nei 40 km/h greičiui.

**✻ PASTABA**

- Automobilis su pavarų dėže su dviguba sankaba turi pasiekti bent 10 km/h greitį, kai vykdomas pailgintas STABDYMAS tuščiąja eiga, arba 5 km/h greitį, kai vykdomas įprastas STABDYMAS tuščiąja eiga nuo paskutinio stabdymo tuščiąja eiga.
- Jei atsisegsite saugos diržą arba atidarysite vairuotojo duris (variklio gaubtą) automatinio sustabdymo režimu stovint, ISG sistema bus išjungta.

5

## Automatinis paleidimas

## Variklio užvedimas jam išsijungus išjungimo sustojus režimu (išskyrus: lengva hibridinė elektrinė transporto priemonė)

### Mechaninė pavarų dėžė

- Nuspauskite sankabos pedalą, kai pavarų svirtis yra padėtyje N (neutrali).

### Automatinė pavarų dėžė / pavarų dėžė su dviguba sankaba

- Atleiskite stabdžių pedalą

Variklis užsives, o prietaisų skydelyje užges žalias AUTO STOP indikatorius (Ⓐ).

## Varikliui paleisti iš naujo iš stabdymo tuščiąja eiga režimo (lengvas hibridinis elektrinis automobilis)

### Mechaninė pavarų dėžė

- Nuspauskite sankabos pedalą, jei sankabos pedalas nėra nuspaustas.
- Jei sankabos pedalas jau nuspaustas, perjunkite pavarų dėžę į N padėtį.

**✻ PASTABA**

Jei, įjungus ISG SUSTABDYMĄ, automobilio greitis didėja, o ne mažėja, variklis gali būti automatiškai paleistas iš naujo.

### Automatinė pavarų dėžė / pavarų dėžė su dviguba sankaba

- Nuspauskite akceleratoriaus pedalą važiuodami didesniu nei 7 km/h greičiu.
- Atleiskite stabdžių pedalą važiuodami mažesniu nei 7 km/h greičiu.

**✻ PASTABA**

Jei, įjungus ISG SUSTABDYMĄ, automobilio greitis didėja, o ne mažėja, variklis gali būti automatiškai paleistas iš naujo.

## ISG sistemos veikimo būsena

## ISG sistema veiks esant toliau nurodytoms sąlygoms.

- Vairuotojo saugos diržas užsegtas.
- Vairuotojo durys ir variklio gaubtas uždaryti.
- Stabdžių vakuumo slėgis yra tinkamas.
- Akumuliatoriaus jutiklis suaktyvintas ir akumuliatorius pakankamai įkrautas.
- Lauko temperatūra nėra pernelyg žema arba pernelyg aukšta.
- Klimato reguliavimo sistema atitinka sąlygas.
- Automobilis yra pakankamai pašildytas.
- Automobilis važiuoja ne stačiu keliu (išskyrus: mechaninę pavarų dėžę)
- Vairas nėra pasuktas staigiu kampu (išskyrus: mechaninę pavarų dėžę)
- Automobilis nėra dideliame aukštyje
- Priekinio stiklo atitirpinimas išjungtas
- Nepasirinkote mechaninio pavarų perjungimo režimo (išskyrus: mechaninę pavarų dėžę)
- Atleidus pavarą iš padėties R, praėjo tam tikras laikas.

## Be to, variklis bus automatiškai užvestas be vairuotojo veiksmų toliau išvardytomis sąlygomis.

- Stabdžių vakuumo slėgis yra žemas.
- Viršijote didžiausią variklio išjungimo trukmę
- Gali pradėti rasoti langai ir įjungtas oro kondicionierius.
- Akumuliatorius optimaliai neveikia
- Klimato kontrolės sistemos vėsinimo ir šildymo charakteristikos yra nepatenkinamos.
- Paspaudžiate ISG OFF mygtuką, kai variklis automatiškai sustabdytas (išskyrus: mechaninę pavarų dėžę)
- Jūsų automobilis užgesęs juda.
- Vienu metu spaudžiate akceleratoriaus ir stabdžių pedalus (išskyrus: mechaninę pavarų dėžę)
- Vairuotojo saugos diržas atsisega arba vairuotojo durys praviros. (išskyrus: mechaninę pavarų dėžę) sąlygos.

Žalias AUTOMATINIO SUSTABDYMO indikatorius (Ⓐ) prietaisų skydelyje mirksės 5 sekundes.

**✻ PASTABA**

- Jeigu ISG sistema neatitinka tokios veikimo būsenos, ji išjungiama. Užsidegs ISG OFF mygtuko lemputė.
- Jeigu lemputė dega arba įspėjamasis pranešimas rodomas nuolat, patikrinkite veikimo sąlygas.

## ISG indikatorius

OCD054587L

ISG indikatoriaus lemputė yra prietaisų skydelyje. Jei jūsų automobilyje yra įrengtas „Supervision" prietaisų skydelis, pranešimas įsijungs LCD ekrane.

OCDMH059018

OCD054585L

Funkcija gali reikalauti, kad variklis rankiniu būdu būtų paleistas iš naujo, kai įsijungs ISG OFF mygtuko lemputė, o jei jūsų automobilyje yra „Supervision" prietaisų skydelis, įspėjamasis pranešimas degs nuolat.

OCDW059089

Variklis nebus paleistas, jei pavarų svirtis iš padėties N (neutrali) perkeliama į padėtį D (vairavimas), mechaninį režimą arba padėtį R (atbulinė eiga), nenuspaudus stabdžių pedalo, kai variklis stabdomas automatiškai. Jei šiuo metu paspausite stabdį, jis bus paleistas iš naujo.

OCD054586L

Įprastame automobilyje su mechanine pavarų dėže galima iš naujo užvesti variklį tik esant neutraliai pavarai. Jei pasirinksite pavarą iki galo nenuspaudę sankabos pedalo, bus rodomas įspėjimas ir suskambės pyptelėjimas. Turėtumėte iš naujo paleisti variklį įjungę neutralią pavarą.

## ISG triktis

### Sistema gali neveikti toliau nurodytais atvejais.

OCD054587L

- Įvyko su ISG susijusių jutiklių arba funkcijos klaida.

Geltonas AUTOMATINIO SUSTABDYMO indikatorius (Ⓐ) prietaisų skydelyje švies sumirksėjęs 5 sekundes ir įsižiebs mygtuko ISG OFF (ISG išjungta) lemputė.

**✻ PASTABA**

- Jei, dar kartą paspaudus mygtuką ISG OFF (ISG išjungta), jo lemputė neišjungiama arba jei ISG sistema toliau veikia netinkamai, kuo greičiau kreipkitės į profesionalias dirbtuves, kad patikrintų jūsų automobilį. „Kia“ rekomenduoja susisiekti su įgaliotuoju „Kia“ atstovu / remonto partneriu.
- Kai įsijungia mygtuko ISG OFF (ISG išjungta) lemputė, ji gali nustoti šviesti automobiliu maždaug 80 km/h greičiu pavažiavus ne ilgiau kaip dvi valandas ir ventiliatoriaus greičio valdymo rankenėlę nustačius žemiau 2 padėties. Jei, nepaisant procedūros, mygtuko ISG OFF (ISG išjungta) lemputė ir toliau šviečia, kuo greičiau nuvežkite automobilį patikrinti profesionaliose dirbtuvėse. „Kia“ rekomenduoja susisiekti su įgaliotuoju „Kia“ atstovu / remonto partneriu.

**✻ PASTABA**

Jei AGM akumuliatorius vėl prijungiamas arba pakeičiamas, ISG sistema iš karto neveikia.

Jeigu norite naudoti ISG sistemą, akumuliatoriaus jutiklį reikia kalibruoti maždaug 4 val., kai degimas išjungtas, o tada reikia 2 arba 3 kartus įjungti ir išjungti variklį.

**⚠ ĮSPĖJIMAS**

Kai variklis yra tuščiaeigio stovėjime režime, įmanoma užvesti variklį vairuotojui nedalyvaujant. Prieš išlipdami iš automobilio arba darydami ką nors variklio skyriuje, išjunkite variklį pasukdami uždegimo jungiklį į padėtį LOCK (OFF) arba ištraukdami užvedimo raktą.

# Mechaninė pavarų dėžė (jeigu yra)

## Mechaninės pavarų dėžės naudojimas

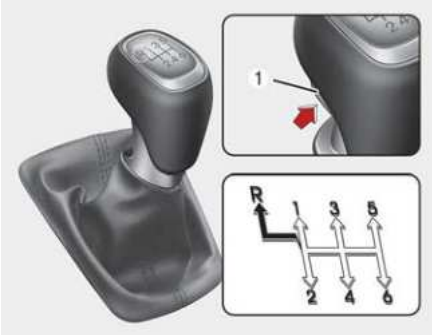

OSK3058162NR

⇨ Pavarų svirtį galima pastumti netraukiant mygtuko (1).

➡ Mygtuką (1) reikia paspausti pavarų perjungimo svirtį stumiant į atbulinės eigos padėtį.

Mechaninė pavarų dėžė turi 6 važiavimo į priekį pavaras.

Ši perjungimo schema yra įspaustas ant pavarų perjungimo svirties rankenėlės. Pavarų dėžė yra visiškai sinchronizuota visose važiavimo į priekį pavarose, todėl lengva įjungti aukštesnę arba žemesnę pavarą.

Perjungdami pavarą iki galo nuspauskite sankabos pedalą, tada lėtai atleiskite.

Jei jūsų automobilyje yra uždegimo spynelės jungiklis, paleidžiant variklį nenuspaudus sankabos pedalo, variklis nebus paleistas. (jeigu yra)

Prieš perjungiant padėtį R (atbulinė eiga), pavarų svirtis turi būti grąžinta į neutralią padėtį.

Paspauskite mygtuką, esantį iškart po perjungimo rankenėle, pakankamai patraukite pavarų svirtį į kairę, tada perjunkite padėtį R (atbulinė eiga).

Prieš perjungdami padėtį R (atbulinė eiga), įsitikinkite, kad automobilis yra visiškai sustojęs.

Niekada neleiskite varikliui dirbti, kai tachometras (aps./min.) yra raudonoje zonoje.

**⚠ DĖMESIO**

- Perjungiant iš penktos į ketvirtą pavarą, reikia būti atsargiems ir netyčia nepaspausti pavarų perjungimo svirties į šoną taip, kad būtų įjungta antra pavara. Dėl tokio drastiško žemesnės pavaros perjungimo variklio greitis gali padidėti tiek, kad tachometras patektų į raudonąją zoną. Tokios per didelės variklio ir transmisijos apsukos gali pažeisti variklį.
- Neperjunkite daugiau nei 2 pavaromis žemesnės pavaros ir nejjunkite žemesnės pavaros, kai variklis veikia dideliu greičiu (5 000 sūk./min ar didesniu). Toks žemesnės pavaros įjungimas gali sugadinti variklį, sankabą ir pavarų dėžę.

---

- Esant šaltam orui, perjungti pavaras gali būti sudėtinga, kol nejšyla pavarų dėžės tepalas. Tai normalu ir nekenkia pavarų dėžei.
- Jei visiškai sustojote ir sunku įjungti 1 pavarą arba R (atbulinės eigos) padėtį, palikite pavarų perjungimo svirtį N (neutralioje) padėtyje ir atleiskite sankabą. Vėl nuspauskite sankabos pedalą, tada įjunkite 1 pavarą arba R (atbulinės eigos) padėtį.

5

**⚠ DĖMESIO**

- Kad išvengtumėte ankstyvo sankabos susidėvėjimo ir pažeidimų, nevažiuokite atrėmę pėdos į sankabos pedalą. Be to, nenaudokite sankabos, kad laikytumėte automobilį sustabdytą įkalnėje, laukdami prie šviesoforo ir pan.
- Vairuodami nenaudokite pavarų svirties kaip atramos rankai, nes tai gali sukelti ankstyvą pavarų dėžės šakių susidėvėjimą.
- Kad nepažeistumėte sankabos sistemos, nepradėkite važiuoti įjungę 2 (antrą) pavarą, išskyrus tada, kai pradedate važiuoti slidžiu keliu.
- Neperkraukite automobilio. Važiuojant pernelyg prikrauta transporto priemone, sankabos diskas gali neįprastai įkaisti ir sugadinti sankabos dangtelį bei diską.

**⚠ ĮSPĖJIMAS**

- Prieš pakildami nuo vairuotojo sėdynės, visada iki galo užtraukite stovėjimo stabdį ir išjunkite variklį. Tada įsitikinkite, kad, automobilį statydami lygioje vietoje arba įkalnėje, įjungiate 1-ą pavarą, o nuokalnėje įjungiate R (atbulinės eigos) padėtį. Jei nesilaikysite šių atsargumo priemonių nurodyta tvarka, automobilis gali netikėtai ir staiga pajudėti.
- Nenaudokite staigiai variklio stabdžio (perjungdami iš didelės į žemesnę pavarą) slidžiame kelyje.

  Automobilis gali pradėti slysti ir sukelti avariją.

## Sankabos naudojimas

Prieš perjungiant pavarą, sankabą reikia iki galo nuspausti iki grindų, tada lėtai atleisti. Važiuojant visada turi būti iki galo atleistas sankabos pedalas. Važiuodami nelaikykite pėdos ant sankabos pedalo. Tai gali sukelti nereikalingą nusidėvėjimą. Nejunkite sankabos iš dalies, kad išlaikytumėte automobilį nuokalnėje. Tai sukelia nereikalingą nusidėvėjimą. Norėdami išlaikyti automobilį nuokalnėje, naudokite kojinį arba stovėjimo stabdį. Nespauskite sankabos pedalo greitai ir pakartotinai.

**⚠ DĖMESIO**

Naudodami sankabos pedalą, iki galo nuspauskite sankabos pedalą. Jei iki galo nenuspausite sankabos pedalo, sankaba gali būti pažeista arba gali kilti triukšmas.

**⚠ ĮSPĖJIMAS**

### Sankabos naudojimas

Kiek įmanoma labiau nuspauskite sankabos pedalą. Nespauskite pedalo vėl, kol jis negrįžęs į įprastą padėtį. Jei pedalas pakartotinai nuspaudžiamas prieš jam grįžtant į įprastą padėtį, gali būti pažeista sankabos sistema. Neperkraukite automobilio. Tokiu atveju paleidus automobilį arba juo važiuojant sankabos diskas generuoja per daug trinties šilumos, ir taip galima pažeisti sankabos dangtį ir diską. Jei paleidžiant automobilį arba važiuojant atbuline eiga po svirties perjungimo per anksti atleidžiamas sankabos pedalas, gali išsijungti variklis ir įvykti nelaimingas atsitikimas.

## Žemesnės pavaros perjungimas

Kai reikia sulėtinti greitį esant intensyviam eismui arba važiuojant į stačias įkalnes, žemesnę pavarą perjunkite prieš pradedant dirbti varikliui. Perjungus žemesnę pavarą, sumažėja užgesimo

tikimybė ir užtikrinamas geresnis pagreitis, kai vėl reikia padidinti greitį. Kai automobilis važiuoja stačia nuokalne, žemesnės pavaros perjungimas padeda išlaikyti saugų greitį ir pailgina stabdžių naudojimo trukmę.

## Vairavimo patarimai

- Niekada neišjunkite transporto priemonės iš pavaros ir važiuokite nuokalne. Tai labai pavojinga. Automobilyje visada palikite įjungtą pavarą.
- Nevažiuokite ilgai spausdami stabdžius. Jie gali perkaisti ir blogai veikti. Vietoj to važiuodami ilga nuokalne įjunkite žemesnę pavarą. Taip automobilį padės sulėtinti stabdymas varikliu.
- Prieš įjungdami žemesnę pavarą, sulėtinkite greitį. Tai padės išvengti per didelių variklio sūkių, kurie gali pažeisti variklį.
- Pajautę šoninį vėją, sulėtinkite automobilį. Taip automobilį galėsite daug geriau valdyti.
- Prieš bandydami įjungti atbulinę eigą įsitikinkite, kad automobilis yra visiškai sustojęs. Jei to nepadarysite, galite sugadinti pavarų dėžę.
- Važiuodami slidžia kelio danga, būkite ypač atsargūs. Būkite ypač atsargūs stabdydami, didindami greitį ar perjungdami pavaras. Ant slidžios kelio dangos staiga pasikeitus automobilio greičiui, varantieji ratai gali prarasti sukibimą ir automobilis taps nevaldomas.

**⚠ ĮSPĖJIMAS**

- Visada prisisekite! Susidūrimo metu saugos diržu neprisisegusiam keleiviui yra kur kas didesnė tikimybė sunkiai susižeisti ar žūti nei prisisegusiam.
- Venkite didelio greičio posūkiuose ar apsisukdami.
- Staigiai nesukite vairo, pvz., greitai keisdami eismo juostas ar įvažiuodami į staigius posūkius.
- Apvirtimo rizika labai padidėja, jei nesuvaldote automobilio važiuodami dideliu greičiu.
- Automobilį dažnai sunku suvaldyti, kai du ar daugiau ratų nuvažiuoja nuo važiuojamosios kelio dalies, o vairuotojas per staigiai pasuka vairą, norėdamas sugrąžinti automobilį į kelią.
- Jei automobilis nuvažiavo nuo važiuojamosios kelio dalies, staigiai nesukite vairo. Vietoje to, prieš grįždami į važiavimo juostą lėtai sumažinkite greitį.
- Niekada neviršykite nurodyto greičio.

# Automatinė pavarų dėžė (jeigu yra)

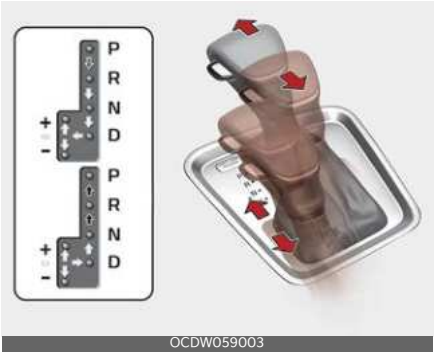


Įjungdami pavarą paspauskite stabdžių pedalą ir užrakto atlaisvinimo mygtuką.

Perjungdami pavaras paspauskite užrakto išjungimo mygtuką.

Pavarų perjungimo svirtimi galima laisvai perjungti pavaras.

## Automatinės pavarų dėžės naudojimas

Automatinėje pavarų dėžėje yra 6 važiavimo pirmyn pavaros ir viena atbulinės eigos pavara. Atskiros pavaros parenkamos automatiškai, priklausomai nuo pavarų perjungimo svirties padėties.

**PASTABA**

Jeigu buvo atjungtas akumuliatorius, naujame automobilyje keli pirmieji pavarų perjungimai gali būti staigūs. Normalu, jeigu pavarų perjungimas susireguliuos po to, kai pavaras kelis kartus perjungs TCM (pavarų dėžės valdymo modulis) arba PCM (galios agregato valdymo modulis).

Kad sklandžiai veiktų, paspauskite stabdžių pedalą perjungdami iš N (neutrali) į važiavimo į priekį arba atbulinės eigos pavarą.

**ĮSPĖJIMAS**

**Automatinė pavarų dėžė**

- Prieš įjungdami automobilio režimą D (važiavimas) arba R (atbulinė eiga), visada patikrinkite, ar šalia automobilio nėra žmonių, ypač vaikų.
- Prieš pakildami nuo vairuotojo sėdynės, visada įsitikinkite, kad pavarų perjungimo svirtis yra P (stovėjimo) padėtyje, tada iki galo užtraukite stovėjimo stabdį ir išjunkite variklį. Jei nesilaikysite šių atsargumo priemonių nurodyta tvarka, automobilis gali netikėtai ir staiga pajudėti.
- Nenaudokite staigiai variklio stabdžio (perjungdami iš didelės į žemesnę pavarą) slidžiame kelyje. Automobilis gali pradėti slysti ir sukelti avariją.

**DĖMESIO**

- Kad nesugadintumėte pavarų dėžės, nemėginkite akceleruoti variklio pavarų perjungimo svirčiai esant R (atbulinės eigos) arba važiavimo į priekį padėtyje su įjungtais stabdžiais.
- Sustoję įkalnėje nelaikykite automobilio vietoje naudodamiesi variklio galia. Techninės priežiūros arba stovėjimo stabdžio naudojimas.
- Neperjunkite iš N (neutrali) arba P (stovėjimas) į D (važiavimas) arba R (atbulinė eiga) padėtį, jeigu variklis sukasi greičiau negu laisvąja eiga.

## Pavarų padėtys

Prietaisų skydelyje esantis indikatorius rodo pavarų perjungimo svirties padėtį, kai uždegimo jungiklis yra ON padėtyje.

## P (stovėjimas)

Visada visiškai sustokite prieš perjungdami pavarų svirtį į padėtį P (stovėjimas). Tokioje padėtyje transmisija užblokuojama ir ratams neleidžiama suktis.

**⚠ ĮSPĖJIMAS**

- Perjungus pavarų svirtį į P (stovėjimas) padėtį, kai automobilis juda, ratai užsiblokuos ir galite nesuvaldyti automobilio.
- Nenaudokite padėties P (stovėjimas) vietoj stovėjimo stabdžio. Visada patikrinkite, ar pavarų perjungimo svirtis nustatyta į P (stovėjimas) padėtį, ir iki galo įjunkite stovėjimo stabdį.
- Niekada nepalikite vaiko automobilyje be priežiūros.

**⚠ DĖMESIO**

Pavarų dėžę galite pažeisti, jei perjungsite į P (stovėjimas) padėtį automobiliui judant.

## R (atbulinė eiga)

Naudokite šią padėtį norėdami automobiliu judėti atgal.

**⚠ DĖMESIO**

Visada visiškai sustokite prieš įjungdami arba išjungdami pavarą R (atbulinė eiga); galite sugadinti pavarų dėžę, jei jungsite pavarą R (atbulinė eiga) automobiliui judant, išskyrus atvejus, kurie paaiškinti ."Automobilio įsiūbavimas" puslapyje 5-58.

## N (neutrali)

Ratai ir pavarų dėžė nesujungti. Automobilis laisvai riedės net nežymioje nuokalnėje, jeigu neįjungtas stovėjimo arba techninės priežiūros stabdys.

**⚠ ĮSPĖJIMAS**

Nevažiuokite pavarų perjungimo svirčiai esant padėtyje N (neutrali).

Stabdymas varikliu neveiks ir tai gali būti eismo įvykio priežastimi.

## Parkavimas su N (Neutralia) pavara

Statydami automobilį atlikite toliau nurodytus veiksmus jei norite, kad transporto priemonė judėtų stumiama.

1. Pastatę automobilį, paspauskite stabdžių pedalą ir perjunkite pavarų perjungimo svirtį į padėtį P, kai įjungtas uždegimo mygtukas arba veikia variklis.
2. Jei įjungtas stovėjimo stabdys, atblokuokite stovėjimo stabdį.

   Automobiliuose su EPB (elektroniniais stovėjimo stabdžiais) nuspauskite stabdžių pedalą, kai užvedimo jungiklis yra padėtyje [ON] arba veikia variklis, kad atleistumėte stovėjimo stabdį. Jei funkcija [AUTO HOLD] nustatyta važiuojant (jei prietaisų skydelyje dega [AUTO HOLD] indikatorius), paspauskite [AUTO HOLD] jungiklį ir funkcija [AUTO HOLD] turėtų išsijungti.
3. Spausdami stabdžių pedalą užvedimo mygtuką pasukite į padėtį OFF.
   - Automobiliuose su išmaniaisiais raktais užvedimo jungiklį galima perjungti į OFF padėtį tik tada, kai pavarų perjungimo svirtis yra padėtyje P.

4. Pavarų perjungimo svirtį perjunkite į padėtį N (neutralią) tuo pačiu metu spausdami stabdžių pedalą ir PAVARŲ UŽRAKTO ATLEIDIMO mygtuką arba įkiškite įrankį (pvz., plokščią atsuktuvą) į PAVARŲ UŽRAKTO ATLEIDIMO prieigos angą ir paspauskite įrankį žemyn. Tada, veikiant išorinei jėgai, transporto priemonė pajudės.

**⚠ DĖMESIO**

- Išskyrus automobilio statymą įjungus neutralią pavarą, dėl saugumo visada statykite automobilį įjungę padėtį P (stovėjimo) ir įjunkite stovėjimo stabdį.
- Prieš pastatydami automobilį įjungę pavarą N (neutralią), pirmiausia įsitikinkite, kad stovėjimo vieta yra lygi ir plokščia. Nestatykite automobilio įjungę pavarą N ant šlaito.

  Jei automobilis pastatomas ir paliekamas nustačius padėtį N, jis gali pajudėti ir padaryti žalos arba sužaloti.
- Išjungus užvedimo jungiklį, elektroninis stovėjimo stabdys negali būti išjungtas.
- Automobiliuose su EPB (elektroniniais stovėjimo stabdžiais), kuriuose važiuojant nustatyta funkcija [AUTO HOLD], elektroninis stovėjimo stabdys įsijungia automatiškai, jei užvedimo mygtukas yra padėtyje [OFF]. Todėl, prieš išjungiant užvedimo mygtuką, reikėtų funkciją [AUTO HOLD] išjungti.

## D (važiavimas)

Tai yra įprasta važiavimo padėtis. Pavarų dėžė automatiškai persijungs 6 pavarų seka, užtikrindama optimalias degalų sąnaudas ir variklio galią.

Jeigu reikia daugiau galios lenkiant kitą automobilį arba įveikiant įkalnes, iki galo paspauskite akceleratoriaus pedalą, tada pavarų dėžė automatiškai įjungs kitą žemesnę pavarą.

**✻ PASTABA**

Visada visiškai sustokite prieš perjungdami svirtį į D (važiavimas) padėtį.

## Sportinis režimas

Nesvarbu, ar automobilis stovi ar juda, sportinis režimas pasirenkamas pastumiant pavarų perjungimo svirtį iš D (važiavimas) padėties į mechaninio pavarų perjungimo griovelį. Norėdami grįžti prie pavaros D (važiavimas), pastumkite pavarų perjungimo svirtį atgal į pagrindinį pavarų perjungimo griovelį.

Važiuodami sportiniu režimu galėsite greitai perjungti pavaras, stumdami pavarų perjungimo svirtį pirmyn ir atgal. Kitaip nei automobilyje su mechanine pavarų dėže, sportinis režimas leidžia perjungti pavaras esant paspaustam akceleratoriaus pedalui.

- Aukštyn (+): Vienu laipsniu aukštesnę pavarą įjungsite vieną kartą stumtelėdami pavarų perjungimo svirtį į priekį.

- Žemyn (-): Žemesnę pavarą įjungsite vieną kartą patraukdami pavarų perjungimo svirtį atgal.

**✻ PASTABA**

- Sportiniu režimu vairuotojas aukštesnes pavaras turi jungti atsižvelgdamas į kelio sąlygas ir stebėdamas, kad variklio sūkiai nepereitų į raudoną zoną.
- Sportiniu režimu galima pasirinkti tik 6 važiavimo į priekį pavaras. Jei reikia važiuoti atgal arba pastatyti automobilį, perjunkite pavarų svirtį į padėtį R (atbulinė eiga) arba P (stovėjimas).
- Sportiniu režimu žemesnė pavara įsijungia automatiškai, kai automobilio greitis sumažėja. Kai automobilis sustoja, automatiškai parenkama pirma pavara.
- Sportiniu režimu, kai variklio sūkiai artėja prie raudonos zonos, aukštesnių pavarų perjungimo momentai gali būti skirtingi.
- Kad būtų išlaikytas reikiamas automobilio charakteristikų ir saugos lygis, sistema gali neatlikti tam tikrų pavarų perjungimo, kai valdoma pavarų perjungimo svirtis.
- Važiuodami slidžiu keliu pastumkite perjungimo svirtį pirmyn į + (aukštyn) padėtį. Tai leidžia perjungti transmisiją į antrą pavarą, kuri geriau užtikrina sklandų važiavimą slidžiu keliu. Pastumkite perjungimo svirtį į - (žemyn) pusę, kad perjungtumėte atgal į 1-ą pavarą.

## Pavarų užrakto sistema (jeigu yra)

Jūsų saugumui automatinė pavarų dėžė turi pavarų užrakto sistemą, kuri neleidžia perjungti pavaros iš P (stovėjimas) padėties į R (atbulinė eiga), jei nenuspaustas stabdžių pedalas.

Norėdami perjungti pavarų svirtį iš padėties P (stovėjimas) į padėtį R (atbulinė eiga):

1. Nuspauskite ir laikykite nuspaudę stabdžių pedalą.
2. Užveskite variklį arba pasukite užvedimo jungiklį į ON padėtį.
3. Perjunkite pavarų svirtį.

Jeigu stabdžių pedalas pakartotinai paspaudžiamas arba paleidžiamas pavarų perjungimo svirčiai esant P (stovėjimas) padėtyje, gali būti girdimas tarškėjimo garsas šalia pavarų perjungimo svirties. Tai įprasta būklė.

**⚠ ĮSPĖJIMAS**

Visada iki galo paspauskite stabdžių pedalą prieš perjungdami iš P (stovėjimas) padėties į kitą padėtį, kas automobilis netyčia nepajudėtų ir nesužalotų aplink automobilį esančių žmonių.

## Pavarų užrakto apėjimas

Jei pavarų perjungimo svirties negalima perjungti iš P (stovėjimas) padėties į R (atbulinė eiga) nuspaudus stabdžių pedalą, toliau spauskite stabdį ir atlikite šiuos veiksmus:

1. Pasukite užvedimo jungiklį į padėtį LOCK/OFF.
2. Įjunkite stovėjimo stabdį.
3. Paspauskite pavarų užrakto atleidimo mygtuką.
4. Perjunkite pavarų svirtį.

Jei pavarų perjungimo svirtis nejuda net atlikus šią procedūrą, pasirūpinkite, kad sistema būtų patikrinta profesionaliame servise. „Kia“ rekomenduoja apsilankyti pas įgaliotąjį „Kia“ atstovą / remonto partnerį.

## Vairavimo patarimai

- Niekada neperjunginėkite pavarų perjungimo svirties iš P (stovėjimo) arba N (neutralios) padėties į bet kurią kitą padėtį, kai nuspaustas akceleratoriaus pedalas.
- Niekada neperjunginėkite pavarų perjungimo svirties į P (stovėjimo) padėtį, kai automobilis juda.
- Įsitikinkite, kad automobilis yra visiškai sustojęs, prieš bandydami perjungti pavarų svirtį į padėtį R (atbulinė eiga) arba D (važiavimas).
- Niekada neišjunkite transporto priemonės iš pavaros ir važiuokite nuokalne. Tai gali būti labai pavojinga. Automobiliui judant, visada turi būti įjungta pavara.
- „Nevažiuokite“ stabdžiais. Jie gali perkaisti ir blogai veikti. Vietoj to važiuodami ilga įkalne sulėtinkite greitį ir įjunkite žemesnę pavarą. Tai padarius, stabdymas varikliu padės sulėtinti transporto priemonės greitį.
- Prieš įjungdami žemesnę pavarą, sulėtinkite greitį. Priešingu atveju žemesnė pavara gali neįsijungti.
- Visada naudokite stovėjimo stabdį. Nepasitikėkite tuo, kad įjungus pavarų svirtį į padėtį P (stovėjimas), automobilis nejudės.
- Važiuodami slidžia kelio danga, būkite ypač atsargūs. Būkite ypač atsargūs stabdydami, didindami greitį ar perjungdami pavaras. Ant slidžios kelio dangos staiga pasikeitus automobilio greičiui, varantieji ratai gali prarasti sukibimą ir automobilis taps nevaldomas.
- Optimali automobilio eksploatacija ir ekonomiškumas pasiekiami tolygiai nuspaudžiant ir atleidžiant greičio pedalą.

**⚠ ĮSPĖJIMAS**

- Važiuodami į įkalnę arba žemyn nuokalne visada perjunkite į pavarą D (važiavimas), kai važiuojate pirmyn, arba į pavarą R (atbulinė eiga), kai važiuojate atbuline eiga; taip pat patikrinkite monitoriuje rodomos pavaros padėtį. Vairavimas priešinga kryptimi nei pasirinkta pavara gali privesti prie pavojingos situacijos, kai išsijungia

variklis ir nukenčia stabdžių eksploatacinės savybės.
- Visada prisisekite! Susidūrimo metu saugos diržu neprisisegusiam keleiviui yra kur kas didesnė tikimybė sunkiai susižeisti ar žūti nei prisisegusiam.
- Venkite didelio greičio posūkiuose ar apsisukdami.
- Staigiai nesukite vairo, pvz., greitai keisdami eismo juostas ar įvažiuodami į staigius posūkius.
- Apvirtimo rizika labai padidėja, jei nesuvaldote automobilio važiuodami dideliu greičiu.
- Automobilį dažnai sunku suvaldyti, kai du ar daugiau ratų nuvažiuoja nuo važiuojamosios kelio dalies, o vairuotojas per staigiai pasuka vairą, norėdamas sugrąžinti automobilį į kelią.
- Jei automobilis nuvažiavo nuo važiuojamosios kelio dalies, staigiai nesukite vairo. Vietoje to, prieš grįždami į važiavimo juostą lėtai sumažinkite greitį.
- Niekada neviršykite nurodyto greičio.

**⚠ ĮSPĖJIMAS**

Jeigu automobilis užklimpo sniege, purve, smėlyje ir pan., galite mėginti išvažiuoti stumdydami automobilį pirmyn ir atgal. Nemėginkite įsiūbuoti automobilio, jei šalia jo yra žmonių ar daiktų. Judinamas automobilis gali netikėtai pajudėti pirmyn arba atgal, sužalodamas šalia esančius žmones ir apgadindamas turtą.

## Pakilimas į įkalnę iš stovėjimo taško

Norėdami pakilti į įkalnę iš stovėjimo taško

- Paspauskite stabdžių pedalą ir perjunkite perjungimo svirtį į D (važiavimas) padėtį.

  Pagal apkrovos svorį ir įkalnės aukštį pasirinkite tinkamą pavarą ir atleiskite stovėjimo stabdį. Atleisdami darbinius stabdžius, palaipsniui spauskite akceleratoriaus pedalą.

**Kai, sustoję stačioje įkalnėje, pradedate greitėti, transporto priemonė gali pradėti riedėti atgal. Jei perjungsite pavarų perjungimo svirtį į 2 padėtį (antra pavara), transporto priemonė atgal neberiedės.**

## pavarų dėžė su dviguba sankaba (DCT) (jeigu yra)

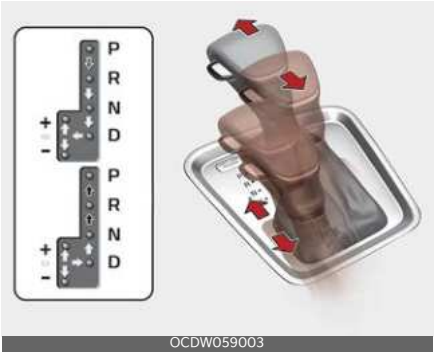

OCDW059003

Įjungdami pavarą paspauskite stabdžių pedalą ir užrakto atlaisvinimo mygtuką.

Perjungdami pavaras paspauskite užrakto išjungimo mygtuką.

Pavarų perjungimo svirtimi galima laisvai perjungti pavaras.

**ĮSPĖJIMAS**

Norėdami sumažinti sunkaus ar net mirtino sužalojimo pavojų:

- Prieš įjungdami padėtį D (važiavimas) arba R (atbulinė eiga), VISADA patikrinkite, ar šalia jūsų automobilio nėra žmonių, ypač vaikų.
- Prieš išlipdami iš automobilio visada įsitikinkite, kad pavarų perjungimo svirtis nustatyta į padėtį P (stovėjimo), tada užtraukite stovėjimo stabdį ir nustatykite maitinimo mygtuką į padėtį LOCK/OFF.

  Jei nesilaikysite šių atsargumo priemonių, automobilis gali netikėtai ir staiga pajudėti.
- Slidžiame kelyje agresyviai nestabdykite varikliu (perjungdami iš aukštesnės į žemesnę pavarą). Automobilis gali pradėti slysti ir sukelti avariją.

**DĖMESIO**

- Kad nesugadintumėte pavarų dėžės, nemėginkite akceleruoti pavarų perjungimo svirčiai esant R (atbulinės eigos) arba važiavimo į priekį padėtyje su įjungtais stabdžiais.
- Sustoję įkalnėje nelaikykite automobilio akceleratoriaus pedalu. Techninės priežiūros arba stovėjimo stabdžio naudojimas.

### Pavarų dėžės su dviguba sankaba valdymas

Pavarų dėžėje su dviguba sankaba yra 7 važiavimo pirmyn pavaros ir viena atbulinės eigos pavara.

Atskiri greičiai parenkami automatiškai, kai pavarų svirtis yra D (važiavimo) padėtyje.

- Dvigubos sankabos transmisija gali būti laikoma automatiškai perjungiama mechanine pavarų dėže. Leidžia jaustis lyg važiuotumėte su mechanine pavarų dėže, tačiau suteikia važiavimo su automatine pavarų dėže lengvumą.
- Pasirinkus D (Važiavimą), pavarų dėžė automatiškai perjungs pavaras, panašias į įprastą automatinę pavarų dėžę.

  Skirtingai nei tradicinės automatinės pavarų dėžės, pavarų perjungimas kartais gali būti jaučiamas ir girdimas, kai pavaros sujungia sankabas ir pasirenkamos pavaros.
- Dvigubos sankabos transmisija turi sauso tipo dvigubos sankabos mechanizmą, kuris leidžia geriau įsibėgėti ir vairuojant efektyviau naudoti kurą. Tačiau ji skiriasi nuo įprastos automa-

tinės pavarų dėžės, nes joje nėra sukimosi momento keitiklio.

Vietoj to, perėjimas iš vienos pavaros į kitą valdomas sankabos slydimo dėka, ypač važiuojant mažesniu greičiu.

Dėl to pavarų perjungimai kartais yra labiau pastebimi, o transmisijos veleno sukimosi greitį derinant su variklio veleno sukimosi dažniu galima pajusti lengvą vibraciją. Tai įprastas pavarų dėžėse su dviguba sankaba garsas.

- Sauso tipo sankaba sukimosi momentą perduoda tiksliau ir suteikia tiesioginės pavaros pojūtį, kuris gali skirtis nuo įprastos automatinės pavarų dėžės. Gali būti labiau pastebima paleidžiant transporto priemonę važiuojant mažu, pajudančios transporto priemonės greičiu.
- Greitai įsibėgėjant, variklio sūkiai gali smarkiai padidėti dėl sankabos slydimo, nes dvigubos sankabos transmisija pasirenka tinkamą pavarą. Tai įprasta būklė.
- Kai greitėjate įkalnėje, tolygiai ir palaipsniui spauskite akceleratorių, kad išvengtumėte drebėjimo ar trūkčiojimo pojūčio.
- Jei važiuojate mažesniu greičiu, greitai atleisite akceleratoriaus pedalą, galite pajusti variklio stabdymą prieš transmisijai perjungiant pavaras. Šis variklio stabdymo jausmas panašus į mechaninės pavarų dėžės valdymą esant mažam greičiui.
- Važiuodami nuokalne naudokitės rankiniu režimu žemesnei pavarai perjungti, kad galėtumėte kontroliuoti greitį per daug nespausdami stabdžių pedalo.
- Užvesdami ir užgesindami automobilį galite girdėti spragtelėjimų, nes sistema atlieka savitikrą. Tai įprastas pavarų dėžėse su dviguba sankaba garsas.
- Pirmuosius 1500 km (1000 mylių) galite pajusti, kad greitėjant mažu greičiu automobilis gali būti netolygus. Jūsų naujos transporto priemonės perjungimų kokybė ir našumas yra nuolat optimizuojami.

**✻ PASTABA**

- Visada visiškai sustokite prieš perjungdami svirtį į padėtį D (važiavimas) arba R (atbulinė eiga).
- Važiuodami pavarų perjungimo svirties nestumkite į padėtį N (neutrali).

**⚠ ĮSPĖJIMAS**

Dėl pavarų dėžės trikties automobilis gali nebevažiuoti ir prietaisų skydelyje mirksės padėties indikatorius (D, R). Tokiu atveju sistema turi būti patikrinta profesionaliose dirbtuvėse. „Kia“ rekomenduoja apsilankyti pas įgaliotąjį „Kia“ atstovą / remonto partnerį.

## LCD ekranas įspėjamiesiems pranešimams

## DCT įspėjamieji pranešimai

OMQ4050027L

Šis įspėjamasis pranešimas rodomas, kai automobilis lėtai važiuoja nuokalne ir automobilis nustato, kad stabdžių pedalas nenuspaustas.

### Staigus nuolydis!

Važiavimas įkalnėse arba stačiais šlaitais

- Norėdami išlaikyti automobilį nuokalnėje, naudokite kojinį arba stovėjimo stabdį.
- Kai važiuojate įkalnėje, prieš pajudėdami automobilį į priekį, išlaikykite tam tikrą atstumą. Išlaikykite automobilį įkalnėje spausdami kojinį stabdį.
- Jei automobilis laikomas įkalnėje paspaudus akceleratoriaus pedalą arba slenkant, kai stabdžių pedalas išjungtas, sankaba ir transmisija gali perkaisti, todėl gali būti sugadinta. Tokiu atveju LCD ekrane pasirodo įspėjamasis pranešimas.
- Jei LCD įspėjimas yra aktyvus, reikia įjungti stabdžių koją.
- Perspėjimų nepaisymas gali sugadinti transmisiją.

### Aukšta pavaros temperatūra

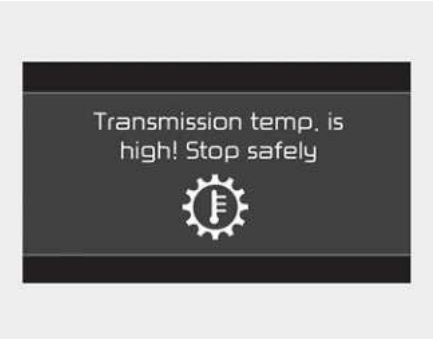


OJF058450L

- Esant tam tikroms sąlygoms, pvz., pasikartojantiems sustojimams važiuojant stačiais kalnais, staigiai kylant ar įsibėgėjant arba kitomis atšiauriomis važiavimo sąlygomis, transmisijos sankabos temperatūra labai padidės. Galiausiai transmisijos sankaba gali būti perkaitinta.
- Kai sankaba perkaista, įsijungia saugaus veikimo režimas, o pavarų padėties indikatorius prietaisų skydelyje mirksi ir skamba garsinis signalas. Tada LCD ekrane atsiras įspėjamasis pranešimas „Aukšta pavarų dėžės temperatūra! Saugiai sustokite“ ir važiavimas gali būti nesklandus.
- Jei taip atsitinka, sustokite saugioje vietoje, variklio neišjunkite, nuspauskite stabdžius, perjunkite pavarų svirtį į padėtį P (stovėjimas) ir leiskite pavarų dėžei atvėsti.
- Jei nepaisysite šio įspėjimo, vairavimo būklė gali pablogėti. Galite jausti netikėtus poslinkius, dažnus poslinkius ar trūkčiojimą. Norėdami grįžti į įprastą vairavimo būseną, sustabdykite automobilį, nuspauskite stabdį arba perjunkite į P (Stovėjimo) padėtį.

Tada, neišjungę variklio, prieš važiuodami leiskite pavarų dėžei kelias minutes atvėsti.

- Jei įmanoma, važiuokite automobiliu tolygiai.

## Pavarų dėžės perkaitimas

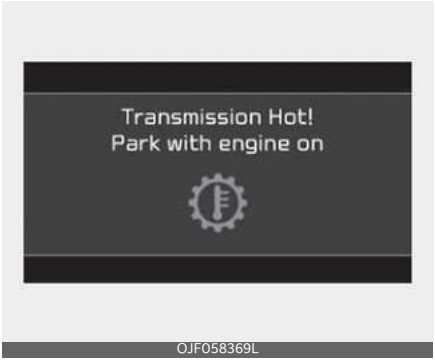


OJF058369L

OJF058371L

OJF058373L

- Jei tęsiate važiavimą, o sankabos temperatūra pasiekia maksimalią temperatūros ribą, ekrane atsiranda įspėjamasis pranešimas „Transmission hot! Sustokite neišjungdami variklio“. Tada sankaba išjungiama, kol sankaba atvės iki normalios temperatūros.
- Įspėjimas parodys laiką, kurį reikia laukti, kol transmisija atvės.
- Jei taip atsitinka, sustokite saugioje vietoje, variklio neišjunkite, nuspauskite stabdžius, perjunkite pavarų svirtį į padėtį P (stovėjimas) ir leiskite pavarų dėžei atvėsti.
- Kai rodomas pranešimas „Trans cooled. Tęskite važiavimą“, galite važiuoti toliau.
- Jei įmanoma, važiuokite automobiliu tolygiai.

Jei įspėjamieji pranešimai LCD ekrane vis dar blykčioja, dėl jūsų saugumo sistema turi būti patikrinta profesionaliose dirbtuvėse. „Kia“ rekomenduoja apsilankyti pas įgaliotąjį „Kia“ atstovą / remonto partnerį.

## Pavarų padėtys

Prietaisų skydelyje esantis indikatorius rodo pavarų perjungimo svirties padėtį, kai uždegimo jungiklis yra ON padėtyje.

### P (stovėjimas)

Visada visiškai sustokite prieš perjungdami pavarų svirtį į padėtį P (stovėjimas).

Norėdami pavaras perjungti iš padėties P (stovėjimas), turite tvirtai nuspausti stabdžių pedalą ir nelaikyti kojos ant akceleratoriaus pedalo.

Jei atlikote visus pirmiau nurodytus veiksmus ir vis tiek negalite perjungti iš padėties P (stovėjimo), žr."Pavarų

užrakto sistema (jeigu yra)" puslapyje 5-25.

Prieš išjungiant automobilį pavarų perjungimo svirtis turi būti padėtyje P (stovėjimas).

**⚠ ĮSPĖJIMAS**

- Perjungę pavarų svirtį į padėtį P (stovėjimas), kai automobilis dar juda, galite nesuvaldyti automobilio.
- Automobiliui sustojus, visada įsitikinkite, kad pavarų perjungimo svirtis yra P (parkavimo) padėtyje, užtraukite stovėjimo stabdį ir išjunkite variklį.
- Statydami automobilį įkalnėje užblokuokite ratus, kad automobilis nenuriedėtų.
- Saugumo sumetimais visada įjunkite stovėjimo stabdį, kai pavarų svirtis yra padėtyje P (stovėjimo), išskyrus avarinio stovėjimo atvejus.
- Nenaudokite padėties P (stovėjimas) vietoj stovėjimo stabdžio.

## R (atbulinė eiga)

Naudokite šią padėtį norėdami automobiliu judėti atgal.

**⚠ DĖMESIO**

Visada visiškai sustokite prieš įjungdami arba išjungdami pavarą R (atbulinė eiga); galite sugadinti pavarų dėžę, jei jungsite pavarą R (atbulinės eigos) automobiliui judant.

## N (neutrali)

Ratai ir pavarų dėžė nesujungti.

Jei reikia iš naujo užvesti užgesusį variklį arba sustoti neišjungiant variklio, naudokite padėtį N (neutralią). Jei dėl kokios nors priežasties turite išlipti iš automobilio, perjunkite į padėtį P (stovėjimo).

Visada nuspauskite stabdžių pedalą, kai perjungiate pavarą iš padėties N (neutrali) į kitą pavarą.

**⚠ ĮSPĖJIMAS**

Nejunkite pavaros, jei tvirtai nelaikote kojos ant stabdžių pedalo. Perjungus pavarą, kai variklis veikia dideliu greičiu, transporto priemonė gali labai greitai pajudėti. Galite nesuvaldyti automobilio ir sukelti avariją.

**⚠ ĮSPĖJIMAS**

Nevažiuokite pavarų perjungimo svirčiai esant padėtyje N (neutrali).

Stabdymas varikliu neveiks ir tai gali būti eismo įvykio priežastimi.

## Parkavimas su N (Neutralia) pavara

Statydami automobilį atlikite toliau nurodytus veiksmus jei norite, kad transporto priemonė judėtų stumiama.

1. Pastatę automobilį, paspauskite stabdžių pedalą ir perjunkite pavarų perjungimo svirtį į padėtį [P] (stovėjimo), kai užvedimo mygtukas yra įjungtas arba veikia variklis.
2. Jei įjungtas stovėjimo stabdys, atblokuokite stovėjimo stabdį.
   - Automobiliuose su EPB (elektroniniais stovėjimo stabdžiais) nuspauskite stabdžių pedalą, kai užvedimo jungiklis yra padėtyje [ON] arba veikia variklis, kad atleistumėte stovėjimo stabdį. Jei funkcija [AUTO HOLD] nustatyta važiuojant (jei prietaisų skydelyje dega [AUTO HOLD] indikatorius), paspauskite [AUTO HOLD] jungiklį

ir funkcija [AUTO HOLD] turėtų išsijungti.

3. Spausdami stabdžių pedalą išjunkite uždegimo mygtuką.
   - Automobiliuose su išmaniaisiais raktais užvedimo jungiklį į padėtį [OFF] galima perjungti tik tada, kai pavarų perjungimo svirtis yra padėtyje [P] (stovėjimo).
4. Pavarų perjungimo svirtį perjunkite į padėtį [N] (neutralią) tuo pačiu metu spausdami stabdžių pedalą ir PAVARŲ UŽRAKTO ATLEIDIMO mygtuką arba įkiškite įrankį (pvz., plokščią atsuktuvą) į PAVARŲ UŽRAKTO ATLEIDIMO prieigos angą ir paspauskite įrankį žemyn. Tada, veikiant išorinei jėgai, transporto priemonė pajudės.

**⚠ DĖMESIO**

- Išskyrus automobilio statymą įjungus neutralią pavarą, dėl saugumo visada statykite automobilį įjungę [P] (stovėjimo) padėtį ir įjunkite stovėjimo stabdį.
- Prieš pastatydami automobilį įjungę [N] (neutralią) pavarą, pirmiausia įsitikinkite, kad stovėjimo vieta yra lygi ir plokščia. Nestatykite automobilio įjungę [N] (neutralią) pavarą ant šlaito.

  Jei automobilis pastatomas ir paliekamas nustačius padėtį [N], jis gali pajudėti ir padaryti žalos arba sužaloti.
- Išjungus užvedimo jungiklį, elektroninis stovėjimo stabdys negali būti išjungtas.
- Automobiliuose su EPB (elektroniniais stovėjimo stabdžiais), kuriuose važiuojant nustatyta funkcija [AUTO HOLD], elektroninis stovėjimo stabdys įsijungia automatiškai, jei užvedimo mygtukas yra padėtyje [OFF]. Todėl, prieš išjungiant užvedimo mygtuką, reikėtų funkciją [AUTO HOLD] išjungti.

## D (važiavimas)

Tai yra įprasta važiavimo padėtis. Pavarų dėžė automatiškai persijungs septynių pavarų seka, užtikrindama optimalias degalų sąnaudas ir variklio galią.

Jeigu reikia daugiau galios lenkiant kitą automobilį arba važiuojant į kalną, spauskite akceleratorių, kol pajusite, kad pavarų dėžė perjungė žemesnę pavarą.

**⚠ ĮSPĖJIMAS**

- Nejunkite pavaros, jei tvirtai nelaikote kojos ant stabdžių pedalo. Perjungus pavarą, kai variklis veikia dideliu greičiu, transporto priemonė gali labai greitai pajudėti. Galite nesuvaldyti automobilio ir sukelti avariją.
- Nevažiuokite pavarų perjungimo svirčiai esant padėtyje N (neutrali). Stabdymas varikliu neveiks ir tai gali būti eismo įvykio priežastis.

**✻ PASTABA**

Prieš pasirinkdami D (važiavimas), visada įsitikinkite, kad transporto priemonė stovi ir visiškai nejuda.

## Rankinis režimas

OCDMH059004

Nesvarbu, ar automobilis stovi ar juda, rankinis pavarų perjungimo režimas pasirenkamas pastumiant pavarų perjungimo svirtį iš D (važiavimas) padėties į mechaninio pavarų perjungimo griovelį. Norėdami grįžti prie pavaros D (važiavimas), pastumkite pavarų perjungimo svirtį atgal į pagrindinį pavarų perjungimo griovelį.

Rankiniu režimu perjungiant pavarų svirtį atgal ir pirmyn, pagal esamas važiavimo sąlygas parenkamas pageidaujamas pavarų diapazonas.

- + (aukštyn): Vienu laipsniu aukštesnę pavarą įjungsite vieną kartą stumtelėdami pavarų perjungimo svirtį į priekį.
- - (žemyn): Žemesnę pavarą įjungsite vieną kartą patraukdami pavarų perjungimo svirtį atgal.

Jei padėtis - (žemyn) naudojama tam tikrą laiką (0,5 sekundės) po to, kai vairuotojo koja atitraukiama nuo akceleratoriaus pedalo, transmisija perjungs žemesnę pavarą iki leistinos minimalios pavaros. Jei padėtis - (žemyn) naudojama tam tikrą laiką, kol stabdžių pedalas yra nuspaustas, gali įvykti papildomas perjungimas į žemesnę pavarą, kai stabdžių pedalas lieka nuspaustas. (išskyrus CUV)

**✻ PASTABA**

- Galima pasirinkti tik septynias važiavimo į priekį pavaras. Jei reikia važiuoti atgal arba pastatyti automobilį, perjunkite pavarų svirtį į padėtį R (atbulinė eiga) arba P (stovėjimas).
- Žemesnė pavara įsijungia automatiškai, kai automobilio greitis sumažėja. Kai automobilis sustoja, automatiškai parenkama pirma pavara.
- Kai variklio sūkiai priartėja prie raudonos zonos, pavarų dėžė automatiškai įjungia aukštesnę pavarą.
- Jei vairuotojas pastumia pavarų svirtį į padėtį + (aukštyn) arba - (žemyn), pavarų dėžė gali neperjungti pageidaujamos pavaros, jei ji yra už leidžiamų variklio sūkių diapazono ribų. Vairuotojas turi jungti aukštesnes pavaras atsižvelgdamas į kelio sąlygas ir sekdamas, kad variklio sūkiai nepereitų į raudoną zoną.

## Pavarų perjungimo svirtelė už vairo (jeigu yra)

Perjungimo svirtelė už vairo veikia tada, kai pavarų perjungimo svirtis yra D (važiavimas) padėtyje arba veikia rankinio pavarų perjungimo režimu.

OCD051220L

### Pavarų perjungimo svirtis yra padėtyje D (važiavimas)

Perjungimo svirtelė veiks, kai automobilio greitis didesnis nei 3 km/h.

Patraukite [+] arba [-] perjungimo svirtelę vieną kartą, kad įjungtumėte vienu laipsniu aukštesnę arba žemesnę pavarą, o sistema pereitų iš automatinio režimo į rankinį.

Jei automobilio greitis mažesnis nei 2 km/h ir važiuodami pastoviu greičiu spausite akceleratoriaus pedalą ilgiau nei 6 sekundes arba perjungsite pavarų svirtį iš D (važiavimas) į rankinį režimą, o tada vėl iš rankinio režimo į D (važiavimas), sistema vėl persijungs iš rankinio režimo į automatinį režimą.

Jei [-] pavarų perjungimo svirtelė už vairo bus traukiama tam tikrą laiką (0,5 sekundės) po to, kai vairuotojo koja atitraukiama nuo akceleratoriaus pedalo, transmisija perjungs žemesnę pavarą iki leistinos minimalios pavaros. Jei [-] pavarų perjungimo svirtelė už vairo naudojama tam tikrą laiką, kol stabdžių pedalas yra nuspaustas, gali įvykti papildomas perjungimas į žemesnę pavarą. (išskyrus CUV)

### Pavarų svirtis yra rankinio režimo padėtyje

Norėdami įjungti aukštesnę arba žemesnę pavaras, patraukite [+] arba [-] pavarų perjungimo svirtis.

**✻ PASTABA**

Jei [+] ir [-] perjungimo svirtelės traukiamos vienu metu, pavara gali nepasikeisti.

## Pavarų užrakto sistema

Jūsų saugumui pavarų dėžė su dviguba sankaba turi pavarų užrakto sistemą, kuri neleidžia perjungti pavaros iš P (stovėjimas) padėties į R (atbulinė eiga), jei nenuspaustas stabdžių pedalas.

Norėdami perjungti pavarų svirtį iš padėties P (stovėjimas) į padėtį R (atbulinė eiga):

1. Nuspauskite ir laikykite nuspaudę stabdžių pedalą.
2. Užveskite variklį arba pasukite užvedimo jungiklį į ON padėtį.
3. Perjunkite pavarų svirtį.

Jeigu stabdžių pedalas pakartotinai paspaudžiamas arba paleidžiamas pavarų perjungimo svirčiai esant P (stovėjimas) padėtyje, gali būti girdimas tarškėjimo garsas ir vibracija šalia pavarų perjungimo svirties. Tai įprasta būklė.

**⚠ ĮSPĖJIMAS**

Visada iki galo paspauskite stabdžių pedalą prieš perjungdami iš P (stovėjimo) padėties į kitą padėtį, kad automobilis netyčia nepajudėtų ir nesužalotų automobilyje ar aplink jį esančių žmonių.

## Pavarų užrakto apėjimas

OCDMH059005

Jei pavarų perjungimo svirties negalima perjungti iš P (stovėjimas) padėties į R (atbulinė eiga) nuspaudus stabdžių pedalą, toliau spauskite stabdį ir atlikite šiuos veiksmus:

1. Pasukite užvedimo jungiklį į padėtį LOCK/OFF.
2. Įjunkite stovėjimo stabdį.
3. Paspauskite pavarų užrakto atleidimo mygtuką.
4. Perjunkite pavarų svirtį.

Jei pavarų perjungimo svirtis nejuda net atlikus šią procedūrą, pasirūpinkite, kad sistema būtų patikrinta profesionaliame servise. „Kia“ rekomenduoja apsilankyti pas įgaliotąjį „Kia“ atstovą / remonto partnerį.

## Vairavimo patarimai

- Niekada neperjunginėkite pavarų perjungimo svirties iš P (stovėjimo) arba N (neutralios) padėties į bet kurią kitą padėtį, kai nuspaustas akceleratoriaus pedalas.
- Niekada neperjunginėkite pavarų perjungimo svirties į P (stovėjimo) padėtį, kai automobilis juda.
- Įsitikinkite, kad automobilis yra visiškai sustojęs, prieš bandydami perjungti pavarų perjungimo svirtį į R (atbulinės eigos) arba D (važiavimo) padėtį.
- Niekada neišjunkite automobilio pavaros ir nevažiuokite nuokalne tuščiąja eiga. Tai gali būti labai pavojinga. Automobiliui judant, visada turi būti įjungta pavara.
- „Nevažiuokite“ stabdžiais. Jie gali perkaisti ir blogai veikti. Vietoj to važiuodami ilga įkalne sulėtinkite greitį ir įjunkite žemesnę pavarą. Tai padarius, stabdymas varikliu padės sumažinti automobilio greitį.
- Prieš įjungdami žemesnę pavarą, sulėtinkite greitį. Priešingu atveju žemesnė pavara gali neįsijungti.
- Visada naudokite stovėjimo stabdį. Nepasitikėkite tuo, kad įjungus pavarų dėžės P (stovėjimo) padėtį automobilis nejudės.
- Važiuodami slidžia kelio danga, būkite ypač atsargūs. Būkite ypač atsargūs stabdydami, didindami greitį ar perjungdami pavaras. Ant slidžios kelio dangos staiga pasikeitus automobilio greičiui, varantieji ratai gali prarasti sukibimą ir automobilis taps nevaldomas.
- Optimali automobilio eksploatacija ir ekonomiškumas pasiekiami tolygiai nuspaudžiant ir atleidžiant greičio pedalą.

**⚠ ĮSPĖJIMAS**

- Važiuodami į įkalnę arba žemyn nuokalne visada perjunkite į pavarą D (važiavimas), kai važiuojate pirmyn, arba į pavarą R (atbulinė eiga), kai važiuojate atbuline eiga; taip pat patikrinkite monitoriuje rodomos pavaros padėtį. Vairavimas priešinga kryptimi nei pasirinkta pavara gali privesti prie pavojingos situacijos, kai išsijungia

variklis ir nukenčia stabdžių eksploatacinės savybės.

- Visada prisisekite! Susidūrimo metu saugos diržu neprisisegusiam keleiviui yra kur kas didesnė tikimybė sunkiai susižeisti ar žūti nei prisisegusiam.
- Venkite didelio greičio posūkiuose ar apsisukdami.
- Staigiai nesukite vairo, pvz., greitai keisdami eismo juostas ar įvažiuodami į staigius posūkius.
- Apvirtimo rizika labai padidėja, jei nesuvaldote automobilio važiuodami dideliu greičiu.
- Automobilį dažnai sunku suvaldyti, kai du ar daugiau ratų nuvažiuoja nuo važiuojamosios kelio dalies, o vairuotojas per staigiai pasuka vairą, norėdamas sugrąžinti automobilį į kelią.
- Jei automobilis nuvažiavo nuo važiuojamosios kelio dalies, staigiai nesukite vairo. Vietoje to, prieš grįždami į važiavimo juostą lėtai sumažinkite greitį.
- Niekada neviršykite nurodyto greičio.

**⚠ ĮSPĖJIMAS**

Jeigu automobilis užklimpo sniege, purve, smėlyje ir pan., galite mėginti išvažiuoti stumdydami automobilį pirmyn ir atgal. Nemėginkite įsiūbuoti automobilio, jei šalia jo yra žmonių ar daiktų. Judinamas automobilis gali netikėtai pajudėti pirmyn arba atgal ir sužaloti šalia esančius žmones ar apgadinti turtą.

### Pakilimas į įkalnę iš stovėjimo taško

Norėdami pakilti į įkalnę iš stovėjimo taško, paspauskite stabdžių pedalą:

- Perjunkite pavarų svirtį į D (važiavimas) padėtį.

  Pagal apkrovos svorį ir įkalnės aukštį pasirinkite tinkamą pavarą ir atleiskite stovėjimo stabdį. Atleisdami stabdžių pedalą palaipsniui spauskite akceleratoriaus pedalą.

## Riedėjimo įjungimas / išjungimas (SSC) (MHEV varikliui)

Riedėjimo įjungimo / išjungimo funkcija padeda sumažinti degalų sąnaudas automatiškai išjungdama variklį, kai transporto priemonė juda. Variklis išjungiamas, kai automobilio greitį galima išlaikyti nespaudžiant akceleratoriaus pedalo.

### SSC veikimo sąlygos

Riedėjimo įjungimas / išjungimas veiks toliau nurodytomis sąlygomis.

- Pasirinktas ECO važiavimo režimas
- Transporto priemonės greitis išlaikomas tam tikru lygiu
- Akceleratoriaus arba stabdžių pedalas nenuspaustas

Kai veikia riedėjimo įjungimo / išjungimo funkcija, prietaisų skydelyje rodomas pranešimas „Riedėjimas!“.

### Variklio paleidimo iš naujo sąlygos

- Variklis bus paleistas iš naujo rankiniu būdu, jei:
  - Nuspaustas greičio pedalas
  - Nuspaustas stabdžių pedalas
  - Nuspaustas sankabos pedalas

- Variklis automatiškai užsives, jei:
  - Vairas pasukamas daugiau nei 30-45 laipsnių kampu
  - Kelio nuolydis svyruoja nuo -4 iki +4 proc.
  - Likęs aukštos įtampos akumuliatoriaus įkrovimo lygis arba 12 V akumuliatoriaus įkrovos lygis yra žemas

**✻ PASTABA**

- Riedėjimo įjungimo / išjungimo funkcija veikia tik tada, kai nustatytas ECO režimas.
- Riedėjimo įjungimo / išjungimo funkcija gali būti išjungta, atsižvelgiant į patalpų arba lauko temperatūros sąlygas.
- Riedėjimo įjungimo / išjungimo funkcija gali būti išjungta priklausomai nuo klimato kontrolės sąlygų (nutirpdymo, ventiliatoriaus greičio ir kt.).

# Stabdžių sistema

## Stabdžiai su stiprintuvu

Jūsų automobilyje yra stabdžiai su stiprintuvu, kurie automobiliui važiuojant veikia automatiškai.

Jeigu stabdžiai su stiprintuvu netenka galios dėl sustojusio variklio ar kurios nors kitos priežasties, automobilį galite sustabdyti stipriau nei įprastai spausdami stabdžių pedalą. Tačiau stabdymo kelias bus ilgesnis.

Kai automobilis veikia ne parengties režimu, stabdžių stiprintuvo galia silpnėja kiekvieną kartą paspaudus stabdžių pedalą. Nutrūkus stiprintuvo veikimui nespaudinėkite stabdžių pedalo.

Spauskite stabdžių pedalą tik tada, kai reikia išlaikyti vairavimo mechanizmą ant slidžių paviršių.

**✻ PASTABA**

- Jeigu tam tikromis važiavimo arba orų sąlygomis išmintumėte stabdžių pedalą, galite išgirsti, kad jūsų automobilis skleidžia cypiantį arba kitokį garsą. Šis garsas kyla ne dėl stabdžių trikties - tai įprastas dalykas.
- Jeigu važiuojama keliu, kuris buvo apdorotas ledą tirpdančiomis cheminėmis medžiagomis, transporto priemonės stabdžiai gali skleisti triukšmą arba padangos gali neįprastai nusidėvėti dėl šių ledą tirpdančių cheminių medžiagų poveikio. Turėtumėte papildomai įjungti stabdžius, kad nuo stabdžių disko būtų pašalintos ledą tirpdančios cheminės medžiagos ir naudoti įdėklus saugiomis kelių eismo sąlygomis.

**⚠ ĮSPĖJIMAS**

**Stabdžiai**

- Nevairuokite laikydami koją ant stabdžių pedalo. Tai sukels neįprastai aukštą stabdžių temperatūrą, per didelį stabdžių antdėklų ir trinkelių susidėvėjimą ir padidins stabdymo kelią.
- Leisdamiesi nuo ilgos arba stačios nuokalnės, įjunkite žemesnę pavarą ir venkite nuolatinio stabdžių. Nuolat spaudžiami stabdžiai perkaista ir gali laikinai sumažėti stabdymo efektyvumas.
- Šlapi stabdžiai blogina saugų automobilio stabdymą; taip pat stabdant automobilį gali traukti į vieną pusę. Lengvai nuspaudę stabdžius parodysite, ar jie buvo taip paveikti. Visada taip išbandykite stabdžius važiuodami per gilų vandenį. Norėdami išdžiovinti stabdžius, lengvai paspaudinėkite stabdžių pedalą, važiuodami saugiu greičiu, kol stabdžiai ims normaliai veikti.
- Prieš važiuodami visada patikrinkite stabdžių ir akceleratoriaus pedalo padėtį. Jei prieš važiuodami nepatikrinsite akceleratoriaus ir stabdžių pedalo padėties, vietoj stabdžių pedalo galite nuspausti akceleratorių. Tai gali sukelti rimtą avariją.

## Stabdžių gedimo atveju

Jei darbiniai stabdžiai sugenda automobiliui judant, avariniu atveju galite stabdyti rankiniu stabdžiu. Tačiau stabdymo kelias bus gerokai ilgesnis už įprastą.

**⚠ ĮSPĖJIMAS**

**Stovėjimo stabdys**

Naudodami stovėjimo stabdį automobiliui važiuojant normaliu greičiu, galite staiga netekti automobilio kontrolės. Jei norėdami sustabdyti automobilį privalote naudoti rankinį stabdį, elkitės labai atsargiai.

## Diskinių stabdžių nusidėvėjimo indikatorius

Kai nusidėvi stabdžių trinkelės, girdisi priekinių arba galinių stabdžių cypimo garsas. Stabdžių trinkeles visada keiskite komplektais kaip priekinės arba galinės ašies rinkinius.

**⚠ ĮSPĖJIMAS**

Neignoruokite stabdžių cypimo garsų. Jeigu ignoruosite šiuos girdimus garsus, jūsų stabdžiai palaipsniui neteks eksploatacinių savybių, dėl to gali kilti rimta avarija.

**⚠ DĖMESIO**

Nevažinėkite nusidėvėjusiomis stabdžių trinkelėmis. Jei jų nekeisite, galite pažeisti stabdžių sistemą, dėl to prireiks brangaus stabdžių remonto.

**✻ PASTABA**

Stabdžių dulkės gali kauptis ant ratų net įprastomis važiavimo sąlygomis. Nedidelis dulkių, kurios prisideda prie stabdžių

keliamo garso, kiekis yra neišvengiamas, nes stabdžiai dėvisi.

## Stovėjimo stabdys, kuris įjungiamas ranka (jeigu yra)

### Stovėjimo stabdžio įjungimas

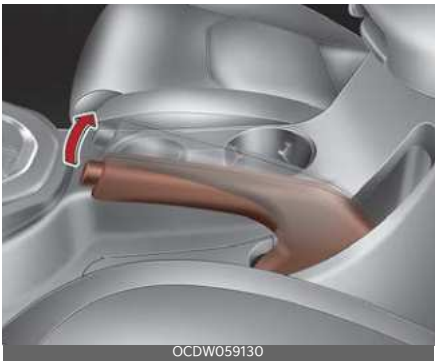
OCDW059130

- Norėdami įjungti stovėjimo stabdį, pirmiausia įjunkite kojinį stabdį ir kiek įmanoma patraukite stovėjimo stabdžio svirtį.

Be to, rekomenduojama, kad statant automobilį įkalnėje pavarų svirtis transporto priemonėje su mechanine pavarų dėže būtų nustatyta į žemą pavarą.

**⚠ DĖMESIO**

- Važiuojant su įjungtu stovėjimo stabdžiu pernelyg dėvėsis stabdžių trinkelės ir stabdžių rotorius.
- Nejunkite EPB automobiliui judant, nebent avarinėje situacijoje. Taip galima pažeisti automobilio sistemą ir sukelti pavojų vairavimo saugumui

### Stovėjimo stabdžio atleidimas

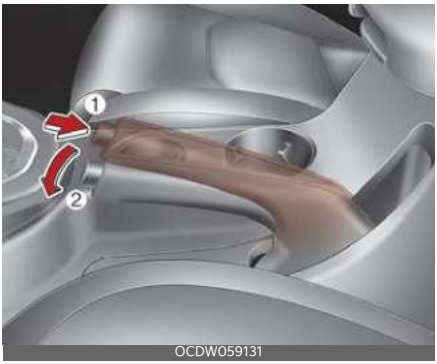

OCDW059131

- Norėdami atleisti stovėjimo stabdį, pirmiausia įjunkite kojinį stabdį, tada šiek tiek pakelkite stovėjimo stabdžio svirtį. Tada nuspauskite atleidimo mygtuką (1) ir nuleiskite stovėjimo stabdžio svirtį (2), laikydami nuspaudę mygtuką.

Jei stovėjimo stabdys neatleidžiamas arba atleidžiamas ne iki galo, pasirūpinkite, kad sistema būtų patikrinta profesionaliose dirbtuvėse. „Kia“ rekomenduoja apsilankyti pas įgaliotąjį „Kia“ atstovą / remonto partnerį.

- Būkite atsargūs, statydami automobilį ant kalvos. Patikimai įjunkite stovėjimo stabdį ir pastumkite pavarų svirtį į pirmą arba atbulinę pavarą (mechaninė pavarų dėžė). Jei jūsų automobilis nukreiptas į nuokalnę, pasukite ratus link kelkraščio, kad jie neimtų riedėti. Jei jūsų automobilis nukreiptas į įkalnę, pasukite ratus priešinga kelkraščiui kryptimi, kad jie neimtų riedėti. Jei nėra kelkraščio ar dėl kitų aplinkybių turite apsaugoti ratus nuo riedėjimo, užblokuokite juos.
- Tam tikromis sąlygomis įjungtas stovėjimo stabdys gali užšalti. Taip gali atsitikti, kai aplink galinius stabdžius ar šalia jų yra sniego ar ledo sankaupų

arba jei stabdžiai šlapi. Jei kyla pavojus, kad stovėjimo stabdys gali užšalti, įjunkite jį tik laikinai, kol perjungsite pirmą arba atbulinę pavarą (mechaninė pavarų dėžė) ir užblokuokite galinius ratus, kad automobilis negalėtų riedėti. Po to atleiskite stovėjimo stabdį.

- Nespauskite greičio pedalo, kad išlaikytumėte automobilį įkalnėje. Dėl to gali perkaisti pavarų dėžė. Visada naudokite stabdžių pedalą ar stovėjimo stabdį.

**⚠ ĮSPĖJIMAS**

- NIEKADA neleiskite žmonėms, nepažįstantiems automobilio, liesti stovėjimo stabdžio. Netyčia atleidus stovėjimo stabdį, galima sunkiai sužaloti žmones.
- Pastačius automobilį būtina įjungti rankinį stovėjimo stabdį, kad automobilis nepajudėtų iš vietos ir nesužeistų keleivių arba pėsčiųjų.

Patikrinkite stabdžio įspėjamąją lemputę, nustatydami užvedimo jungiklį į ON padėtį (neužveskite variklio). Ši lemputė dega įjungus stovėjimo stabdį, kai užvedimo jungiklis yra padėtyje START arba ON.

Prieš važiuodami pasirūpinkite, kad stovėjimo stabdys būtų atleistas ir nedegtų įspėjamoji stabdžio lemputė.

Jei stovėjimo stabdžio įspėjamoji lemputė dega atleidus stovėjimo stabdį, kai veikia variklis, gali būti gedimas stabdžių sistemoje. Gedimą būtina nedelsiant pašalinti.

Jei įmanoma, nedelsdami sustokite. Jei tai neįmanoma, vairuodami automobilį būkite labai atsargūs ir važiuokite tik tol, kol pasieksite saugią vietą arba remonto dirbtuves.

## Elektroninis stovėjimo stabdys (EPB) (jeigu yra)

### Stovėjimo stabdžio įjungimas

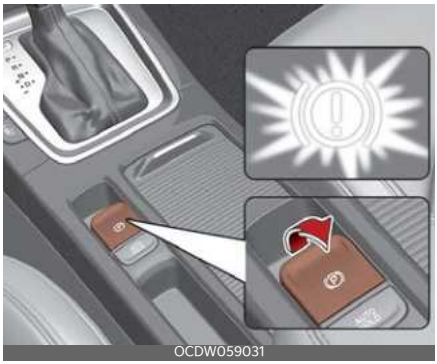


#### Kaip įjungti EPB (elektroninį stovėjimo stabdį):

1. Sustabdykite automobilį.
2. Nuspauskite stabdžių pedalą ir patraukite EPB jungiklį aukštyn. Patikrinkite, ar užsidegė įspėjamoji lemputė.

#### EPB gali būti automatiškai įjungtas, kai:

- To reikia kitoms sistemoms.
- Jei vairuotojas įjungia EPB, kai variklis veikia, o paskui išjungia variklį, EPB gali vėl įsijungti automatiškai.

5

OCD058086

Jei vairuotojas per klaidą išjungia variklį, kai veikia automatinis palaikymas (jei yra), EPB bus automatiškai pritaikytas. Tačiau, jei vairuotojas išjungs variklį ir vieną sekundę spaus EPB jungiklį, EPB neveiks.

### Avarinis stabdymas

- Jei važiuojant kyla problemų dėl stabdžių pedalo, avarinis stabdymas yra įmanomas pakeliant ir laikant EPB jungiklį. Stabdyti galima tik laikant EPB jungiklį. Jei atleisite EPB jungiklį, stabdymo galia bus prarasta. Jei paspausite bei palaikysite EPB jungiklį ir automobilis sustos, EPB įsijungs.
- Stabdymo kelias gali būti ilgesnis nei įprastomis stabdymo sąlygomis.

* EPB - tai elektroninis stovėjimo stabdys.

**⚠ ĮSPĖJIMAS**

Nejunkite EPB automobiliui judant, nebent avarinėje situacijoje. Tai gali sugadinti automobilio sistemą ir kelti pavojų vairavimo saugumui.

**⚠ DĖMESIO**

Jei pastebite nuolatinį triukšmą arba degimo kvapą, kai EPB naudojamas avariniam stabdymui, patikrinkite savo automobilį profesionalioje dirbtuvėje. „Kia“ rekomenduoja apsilankyti įgaliotoje „Kia“ atstovybėje / partnerio servise.

## Stovėjimo stabdžio atleidimas

OCD051221L

### Kaip rankiniu būdu išjungti EPB:

Paspauskite EPB jungiklį toliau nurodytomis sąlygomis.

- Užvedimo jungiklis arba VARIKLIO UŽVEDIMO / IŠJUNGIMO mygtukas turi būti padėtyje ON.
- Nuspauskite stabdžių pedalą.
- Patikrinkite, ar užgeso stabdžių įspėjamoji lemputė.

### Kaip automatiškai išjungti EPB (mechaninė pavarų dėžė):

1. Uždarykite vairuotojo duris, variklio ir bagažinės dangčius.
2. Prisisekite vairuotojo saugos diržu.
3. Užveskite variklį.
4. Kai pavara įjungta, nuspauskite sankabos pedalą.
5. Atleisdami sankabos pedalą, spauskite akceleratoriaus pedalą.

## ✻ PASTABA

**Mechaninė pavarų dėžė**

Važiuojant įkalne arba nuokalne automobiliu su priekaba, automobilis gali šiek tiek riedėti atgal. Norėdami tokios padėties išvengti, vadovaukitės toliau pateiktomis instrukcijomis.

1. Nuspauskite sankabos pedalą ir įjunkite pavarą.
2. Traukite EPB jungiklį aukštyn.
3. Nuspauskite akceleratoriaus pedalą ir lėtai atleiskite sankabos pedalą.
4. Kai automobilis pradeda judėti pakankama galia, atleiskite EPB jungiklį.

Pirmiau minėta procedūra nesivadovaukite važiuodami lygioje vietovėje. Automobilis gali netikėtai pajudėti į priekį.

### Kaip automatiškai išjungti EPB (automatinė pavarų dėžė):

1. Uždarykite vairuotojo duris, variklio ir bagažinės dangčius.
2. Prisisekite vairuotojo saugos diržu.
3. Užveskite variklį.
4. Kai pavarų perjungimo svirtis yra padėtyje P (stovėjimas), paspauskite stabdžių pedalą ir pavarų perjungimo svirtį perjunkite iš padėties P (stovėjimas) į padėtį R (atbulinė eiga) arba D (važiavimas), tada EPB bus išjungtas automatiškai. Patikrinkite, ar užgeso stabdžių įspėjamoji lemputė.
5. Kai pavarų perjungimo svirtis yra padėtyje N (neutrali), paspauskite stabdžių pedalą ir pavarų perjungimo svirtį iš padėties N (neutrali) perjunkite į padėtį R (atbulinė eiga) arba D (važiavimas), tada EPB bus išjungtas automatiškai. Patikrinkite, ar užgeso stabdžių įspėjamoji lemputė.

- Jei bandysite važiuoti spausdami stabdžių pedalą, kai įjungtas EPB, bet EPB neišsijungia automatiškai, pasigirs vienas įspėjamasis signalas ir pasirodys įspėjamasis pranešimas.

OCD051083L

- Jei vairuotojas saugos diržu neprisisegęs, o vairuotojo durys, automobilio variklio dangtis atidarytas, kai įjungta D pavara, arba bagažinės dangtis atidarytas, kai įjungta R pavara, pasigirs vienas įspėjamasis garsinis signalas ir ekrane pasirodys pranešimas.
- Jei automobilyje yra gedimas, gali nuskambėti vienas įspėjamasis garsinis signalas ir ekrane pasirodyti pranešimas. Tokiose nurodytose situacijose nuspauskite stabdžių pedalą ir atleiskite EPB paspausdami EPB jungiklį.

## ⚠ ĮSPĖJIMAS

- NIEKADA neleiskite žmonėms, nepažįstantiems automobilio, liesti stovėjimo stabdžio. Netyčia atleidus stovėjimo stabdį, galima sunkiai sužaloti žmones.
- Nedėkite jokių daiktų greta EPB jungiklio. Jie gali išjungti EPB jungiklį.

**⚠ DĖMESIO**

- Kad išvengtumėte netyčinio judėjimo sustojus ir išlipus iš automobilio, nenaudokite pavarų perjungimo svirties vietoj stovėjimo stabdžio. Įjunkite stovėjimo stabdį ir įsitikinkite, kad pavarų perjungimo svirtis yra saugiai nustatyta į padėtį P (stovėjimo). Jei reikia, pakiškite po ratais pleištus.
- Žiemą ar šaltu oru EPB gali užšalti. Pastatykite automobilį lygioje ir saugioje vietoje, pavarų perjungimo svirtį nustatę į padėtį P, nenaudodami EPB. Pakiškite po ratais pleištus.
- Nevairuokite automobilio įjungę EPB. Stabdžių trinkelės ir stabdžių rotorius labiau dėvėsis.
- Įjungiant arba išjungiant elektroninį stabdį, gali pasigirsti zyzimas - tai normalu ir EPB sistema veikia gerai.
- Jei paliekate raktelius automobilių aikštelės patarnautojams, paaiškinkite jam/jai, kaip veikia EPB sistema.
- Kai akumuliatorius išsikrovęs, EPB neįsijungia ir neišsijungia. Tokiu atveju užveskite automobilį paleidikliu.

## EPB triktis

OCDW059033

Jei EPB trikties indikatorius ir toliau šviečia, vadinasi, EPB gali būti sugedęs. Jei tai įvyksta, sistema turi būti patikrinta profesionaliose dirbtuvėse. „Kia“ rekomenduoja apsilankyti įgaliotoje „Kia“ atstovybėje / partnerio servise.

EPB trikties indikatorius gali užsidegti, kai užsidega elektroninės stabilumo kontrolės sistemos (ESC) indikatorius, rodantis, kad ESC neveikia tinkamai, tačiau tai nėra EPB triktis.

**⚠ DĖMESIO**

- Jei EPB jungiklis neveikia normaliai, gali atsirasti EPB įspėjamoji lemputė. Išjunkite variklį ir po kelių minučių jį vėl įjunkite. Įspėjamoji lemputė išsijungs, ir EPB jungiklis veiks normaliai. Jei EPB įspėjamoji lemputė tebedega, sistema turi būti patikrinta profesionaliose dirbtuvėse. „Kia“ rekomenduoja apsilankyti pas įgaliotąjį „Kia“ atstovą / remonto partnerį.
- Jei stovėjimo stabdžio įspėjamoji lemputė neatsiranda arba mirksi net pakėlus EPB jungiklį, EPB yra neįjungtas. Jei žybčioja stabdžių įspėjamoji lemputė, kai dega EPB įspėjamoji lemputė, paspauskite ir pakelkite jungiklį. Dar kartą įspauskite jungiklį į jo origi-

nalią padėtį ir vėl pakelkite. Jei EPB įspėjamoji lemputė neišsijungia, sistema turi būti patikrinta profesionaliose dirbtuvėse. „Kia“ rekomenduoja apsilankyti pas įgaliotąjį „Kia“ atstovą / remonto partnerį.

## AUTO HOLD (jeigu yra)

Automatinis stovėjimo stabdys sukurtas taip, kad išlaikytų automobilį vietoje, net jei stabdžių pedalas nėra nuspaustas po to, kai vairuotojas visiškai sustabdo automobilį nuspausdamas stabdžių pedalą.

### Nustatyti

OCDW059034

1. Uždarę vairuotojo duris, variklio dangtį ir bagažinės dangtį, prisisekite vairuotojo saugos diržą arba paspauskite stabdžių pedalą, tada paspauskite „Auto Hold“ mygtuką. Užsidegs baltas AUTO HOLD indikatorius, kuris nurodo, kad sistema veikia parengties režimu.

OCD051222L

2. Kai visiškai sustabdote automobilį paspausdami stabdžių pedalą, indikatorius AUTO HOLD pasikeičia iš baltos į žalią.
3. Automobilis liks stovėti net atleidus stabdžių pedalą.
4. Įjungus EPB, AUTO HOLD stabdys atleidžiamas.

### Išvažiavimas

Jei nuspausite greičio pedalą, kai pavarų perjungimo svirtis yra padėtyje D (važiavimas) arba įjungtas sportinis režimas, automatinis stovėjimo stabdys automatiškai išsijungs, ir automobilis pajudės. AUTO HOLD indikatoriaus spalva pasikeis iš žalios į baltą.

**⚠ ĮSPĖJIMAS**

Kai išjungiate automatinio stovėjimo stabdžio funkciją ir paspaudžiate greičio pedalą, visada apžiūrėkite aplinką, kurioje yra automobilis.

Lėtai nuspauskite greičio pedalą, kad automobilis įsijungtų sklandžiai.

## Atšaukti

OCDW059034

- Norėdami atšaukti automatinį stovėjimo stabdį, paspauskite automatinio stovėjimo stabdžio mygtuką. AUTO HOLD indikatorius užges.
- Norėdami atšaukti automatinį stovėjimo stabdį, kai automobilis stovi, paspauskite automatinio stovėjimo stabdžio mygtuką ir stabdžių pedalą.

### ✻ PASTABA

- Automatinis stovėjimo stabdys neveikia:
  - Kai neprisegtas vairuotojo saugos diržas ir atviros vairuotojo durys.
  - Atidaromas variklio dangtis.
  - Atidarytos bagažinės durelės.
  - Pavarų perjungimo svirtis yra padėtyje P (stovėjimo)
  - Įjungiamas EPB.
- Jūsų saugumui automatinis laikymas automatiškai persijungia į EPB tokiais atvejais:
  - Atidarytos vairuotojo durys.
  - Atidaromas variklio dangtis.
  - Atidarytos bagažinės durelės.
  - Automobilis stovi ilgiau nei 10 minučių.
  - Automobilis stovi ant stataus šlaito.
  - Automobilis kelis kartus pajudėjo.

    Tokiais atvejais užsidega stabdžių įspėjamoji lemputė, indikatoriaus AUTO HOLD spalva pasikeičia iš žalios į baltą, pasigirsta įspėjamasis garsinis signalas ir ekrane pasirodo pranešimas, kad automatiškai įsijungė EPB. Prieš vėl važiuodami, nuspauskite stabdžių pedalą, apsidairykite aplinkui ir atleiskite stovėjimo stabdį spausdami EPB jungiklį.
- Jei indikatoriaus AUTO HOLD spalva yra geltona, tai reiškia, kad automatinis stovėjimo stabdys tinkamai neveikia. Tokiu atveju automobilis turėtų būti patikrintas profesionaliose dirbtuvėse. „Kia“ rekomenduoja susisiekti su įgaliotuoju „Kia“ atstovu / remonto partneriu.
- Kai veikia Auto Hold, galite išgirsti mechaninį triukšmą. Tačiau tai yra normalus veikimo triukšmas.

### ⚠ ĮSPĖJIMAS

- Užvesdami automobilį lėtai paspauskite akceleratoriaus pedalą.
- Savo saugumo sumetimais atšaukite automatinį palaikymą, kai važiuojate nuokalnėn, grįžtate atgal arba pastatote automobilį.

### ⚠ DĖMESIO

Jei yra neuždarytų vairuotojo durų, variklio ar bagažinės dangčio aptikimo sistemos triktis, automatinis stovėjimo stabdys gali neveikti tinkamai.

Tokiu atveju automobilis turėtų būti patikrintas profesionaliose dirbtuvėse. „Kia“ rekomenduoja susisiekti su įgaliotuoju „Kia“ atstovu / remonto partneriu.

## Stabdžių antiblokavimo sistema (ABS)

**⚠ ĮSPĖJIMAS**

ABS (ar ESC) neapsaugos nuo eismo įvykių dėl netinkamo arba pavojingo vairavimo manevrų. Nors avarinio stabdymo metu automobilio valdymas pagerėja, visada išlaikykite saugų atstumą iki priekyje esančių objektų. Sudėtingomis vairavimo sąlygomis visada sumažinkite automobilio greitį.

Stabdymo kelias važiuojant automobiliais, kuriuose įrengta stabdžių antiblokavimo sistema (arba elektroninės stabilumo kontrolės sistema), gali būti ilgesnis nei tų, kuriuose jų nėra, toliau nurodytomis kelio sąlygomis.

Esant tokioms sąlygoms, transporto priemonė turėtų važiuoti sumažintu greičiu:

- Važiuojant nelygiais keliais, žvyrkeliais ar sniegu padengtais keliais.
- Su sumontuotomis padangų grandinėmis.
- Kai važiuojama keliais, kurių danga yra duobėta arba paviršiaus aukštis yra skirtingas.

ABS (arba ESC) turinčios transporto priemonės saugos funkcijos neturėtų būti tikrinamos važiuojant dideliu greičiu ar posūkiuose. Tai gali kelti pavojų jūsų ar kitų saugumui.

---

ABS jaučia ratų greitį. Jei ratai rengiasi užsirakinti, ABS pakartotinai moduliuoja hidraulinių stabdžių spaudimą ratams.

Spaudžiant stabdžių pedalą tokiomis sąlygomis, kai ratai gali užsiblokuoti, gali pasigirsti tiksėjimo garsai stabdžiuose arba galite pajusti stabdžių pedalo virpėjimą. Tai normalu ir reiškia, kad ABS veikia.

Kad gautumėte didžiausią naudą iš stabdžių antiblokavimo sistemos avarinės situacijos metu, nebandykite keisti slėgio stabdžių sistemoje ir nespauskite stabdžių pedalo. Nuspauskite stabdžių pedalą kuo stipriau, kad ABS galėtų kontroliuoti stabdžių jėgą.

**✻ PASTABA**

Užvedus variklį ir pajudėjus, variklio skyriuje gali pasigirsti spragtelėjimas. Tai normalu ir reiškia, kad stabdžių antiblokavimo sistema veikia tinkamai.

---

- Net naudojant stabdžių antiblokavimo sistemą, jūsų automobiliui reikalingas pakankamas stabdymo kelias. Visada laikykitės saugaus atstumo iki priešais važiuojančio automobilio.
- Sukdamiesi visada sulėtinkite. Stabdžių antiblokavimo sistema nepadės išvengti nelaimių dėl per didelio greičio.
- Žvyrkeliuose ar keliuose nelygia danga automobilio su stabdžių antiblokavimo sistema stabdymo kelias gali būti ilgesnis nei automobilių su įprastine stabdžių sistema.

**⚠ DĖMESIO**

- Jei lemputė neužgęsta, ABS sistemoje gali būti gedimas. Tačiau tokiu atveju įprasti stabdžiai veiks normaliai.
- Įspėjamoji ABS lemputė degs maždaug 3 sekundes po to, kai užvedimo jungiklis bus padėtyje ON (įjungimas). Per tą laiką ABS sistema atliks savitikrą ir lemputė užges, jei viskas gerai. Jei lemputė neužgęsta, ABS sistemoje gali būti gedimas. Tokiu atveju sistema turi būti patikrinta profesiona-

liose dirbtuvėse. „Kia“ rekomenduoja apsilankyti pas įgaliotąjį „Kia“ atstovą / remonto partnerį.

**⚠ DĖMESIO**

- Kai važiuojate keliu, su kurio danga ratų sukibimas yra prastas, pavyzdžiui, apledėjusiu keliu, ir nuolat stabdote, ABS veiks visą laiką ir gali užsidegti ABS įspėjamoji lemputė. Automobilį pastatykite saugioje vietoje ir išjunkite variklį.
- Dar kartą užveskite variklį. Jei ABS įspėjamoji lemputė išsijungia, jūsų ABS sistema veikia normaliai. Priešingu atveju gali būti ABS gedimas. Tokiu atveju sistema turi būti patikrinta profesionaliose dirbtuvėse. „Kia“ rekomenduoja apsilankyti pas įgaliotąjį „Kia“ atstovą / remonto partnerį.

**✻ PASTABA**

Jei, išsikrovus akumuliatoriui, užvedate automobilį nuo išorinio maitinimo šaltinio, variklis gali neveikti taip sklandžiai ir tuo pačiu metu gali užsidegti ABS įspėjamoji lemputė. Taip atsitinka dėl nepakankamos įtampos akumuliatoriuje. Tai nereiškia, kad jūsų ABS sistema sugedo.

- Nepumpuokite stabdžių!
- Prieš važiuodami, įkraukite akumuliatorių.

## Elektroninė stabilumo kontrolės sistema (ESC)

Elektroninė stabilumo kontrolės sistema (ESC) sukurta taip, kad išlaikytų automobilio stabilumą posūkiuose. ESC patikrina, kur jūs vairuojate ir kur transporto priemonė iš tikrųjų važiuoja.

A tipas

B tipas

ESC įjungia atskirų ratų stabdžius ir kartu su variklio valdymo sistema stabilizuoja automobilį.

**⚠ ĮSPĖJIMAS**

Niekada nevažiuokite per greitai, atsižvelgiant į kelio sąlygas, arba per greitai posūkiuose. Elektroninė stabilumo kontrolės sistema (ESC) neapsaugo nuo eismo įvykių. Per didelis greitis posūkiuose, staigūs manevrai ir slydimas šlapiais paviršiais vis dėlto gali sukelti rimtą avariją. Tik saugus ir dėmesingas vairavimas gali padėti išvengti nelaimių, neatliekant manevrų, dėl kurių automobilis praras trauką. Net jei įrengtas ESC, visada laikykitės įprastų saugaus vaira-

vimo taisyklių, įskaitant vairavimą saugiu greičiu.

Elektroninė stabilumo kontrolės sistema (ESC) yra elektroninė sistema, sukurta taip, kad padėtų vairuotojui išlaikyti automobilio kontrolę esant nepalankioms sąlygoms. Sistema neapsaugos, jei vairuosite nesaugiai. Tokie veiksniai kaip greitis, kelio sąlygos ir vairavimo būdas gali paveikti ESC efektyvumą apsaugant nuo kontrolės netekimo. Jūs atsakote už vairavimą ir sukimąsi tinkamu greičiu ir kad paliktumėte pakankamą saugų tarpą.

Spaudžiant stabdžių pedalą tokiomis sąlygomis, kai ratai gali užsiblokuoti, gali pasigirsti tiksėjimo garsai stabdžiuose arba galite pajusti stabdžių pedalo virpėjimą. Tai normalu ir reiškia, kad ESC veikia.

**✻ PASTABA**

Užvedus variklį ir pajudėjus, variklio skyriuje gali pasigirsti spragtelėjimas. Šios sąlygos yra normalios ir reiškia, kad elektroninė stabilumo kontrolės sistema veikia tinkamai.

## ESC veikimas

### ESC ON būsena

- Kai degimas nustatomas į padėtį ON (įjungimas), įsijungia ir apie 3 sekundes šviečia indikatorių ESC bei ESC OFF (ESC išjungta) lemputės, tada įjungiama ESC.
- Norėdami išjungti ESC, degimą nustatę į padėtį ON (įjungimas), paspauskite mygtuką ESC OFF (ESC išjungta). (Pasirodo ESC OFF indikatorius). Norėdami įjungti ESC, paspauskite ESC OFF mygtuką (išsijungs ESC OFF indikatorius).
- Užvesdami variklį, galite išgirsti negarsų tiksėjimą. Taip ESC atlieka automatinę sistemos patikrą ir nereiškia sistemos gedimo.

### Kai sistema veikia

Kai ESC sistema veikia, ESC indikatorius mirksi.

Kai elektroninė stabilumo kontrolė veikia tinkamai, galite jausti nedidelį automobilio pulsavimą. Tai tik stabdžių kontrolės efektas, kuris nereiškia nieko neįprasto.

Važiuojant iš purvo ar slidžiu keliu variklio sūkiai gali nepadidėti net ir stipriai paspaudus akceleratoriaus pedalą. Taip siekiama išlaikyti transporto priemonės stabilumą ir sukibimą ir tai nerodo problemos.

### ESC OFF būsena

ESC veikimo atšaukimas:

- 1 būsena

  Trumpai paspauskite mygtuką ESC OFF (ESC išjungta) (įsijungia indikatoriaus lemputė ESC OFF (ESC išjungta) ir pasirodo pranešimas). Esant šiai

būsenai variklio valdymo funkcija neveikia. Kitaip tariant, traukos kontrolės funkcija neveikia - veikia tik stabdžių valdymo funkcija.

- 2 būsena

  Paspauskite mygtuką ESC OFF (ESC išjungta) ilgiau nei 3 sekundes. Įsijungia indikatoriaus lemputė ESC OFF, pasirodo pranešimas ir pasigirsta ESC OFF garsinis signalas. Esant šiai būsenai variklio valdymo funkcija ir stabdžių valdymo funkcija neveikia. Kitaip tariant, automobilio stabilumo kontrolės funkcija nebeveikia.

Jei užvedimo jungiklis nustatomas į padėtį LOCK/OFF, kai ESC yra išjungta, ESC lieka išjungta. Vėl užvedus variklį ESC įsijungia automatiškai.

## Indikatoriaus lemputė

ESC indikatoriaus lemputė

ESC OFF indikatoriaus lemputė

Pasukus užvedimo jungiklį į padėtį ON, indikatorius užsidega, o paskui užgęsta, jei ESC sistema veikia normaliai.

Indikatorius ESC mirksi, kai ESC sistema veikia, arba šviečia, jei ESC neveikia.

Indikatorius ESC OFF užsidega, kai jei ESC sistema išjungiama.

**⚠ DĖMESIO**

Važiuojant su įvairaus dydžio padangomis ar ratais gali sugesti ESC sistema. Keisdami padangas pasirūpinkite, kad jos būtų tokio paties dydžio, kaip ir originalios padangos.

**⚠ ĮSPĖJIMAS**

Elektroninė stabilumo kontrolės sistema yra tik pagalbinė vairavimo priemonė; naudokite atsargumo priemones, kad vairuotumėte saugiai, sulėtindami greitį lenktuose, apsnigtuose ar apledėjusiuose keliuose. Važiuokite lėtai ir nebandykite įsibėgėti, kai mirksi ESC indikatoriaus lemputė arba kai kelio danga yra slidi.

## ESC OFF naudojimas

### Važiuojant

- Važiuojant ESC turėtų būti įjungta taip dažnai, kaip tai yra įmanoma.
- Norėdami išjungti ESC sistemą, kai vairuojate, paspauskite mygtuką ESC OFF važiuodami lygiu keliu.

Kai veikia ESC, niekada nespauskite ESC OFF mygtuko (mirkčioja ESC indikatoriaus lemputė).

Jei ESC veikiant ESC išjungiamas, galite prarasti automobilio kontrolę.

**✻ PASTABA**

- Išjunkite ESC sistemą (atsirado indikatorius ESC OFF), kai tikrinate automobilį dinamometru.
- ESC išjungimas neturi įtakos ABS ar stabdžių sistemos veikimui.

**⚠ ĮSPĖJIMAS**

Kai veikia ESC, niekada nespauskite mygtuko ESC OFF (ESC išjungta). Jei ESC veikiant ji išjungiama, galite prarasti automobilio kontrolę.

Norėdami išjungti ESC sistemą, kai vairuojate, paspauskite mygtuką ESC OFF važiuodami lygiu keliu.

## Pagalbinė pajudėjimo įkalnėje sistema (HAC)

Pagalbinė pajudėjimo įkalnėje sistema yra patogumą didinanti funkcija. Pagrindinis jos tikslas yra neleisti automobiliui riedėti atgal važiuojant įkalne. HAC išlaiko vairuotojo stabdymo jėgą 2 sekundes nuo stabdžių pedalo atleidimo.

Kol išlaikoma stabdymo jėga, vairuotojas turi pakankamai laiko akceleratoriaus pedalui nuspausti, kad galėtų važiuoti.

Stabdymo jėga sumažinama, kai tik sistema aptinka vairuotojo ketinimą važiuoti.

**⚠ ĮSPĖJIMAS**

HAC paprastai suaktyvinama tik 2 sekundėms. Vairuotojas turėtų būti atsargus, kad nenuriedėtų atgal ir neatsitrenktų į už jo esančius daiktus ar žmones, kai važiuodamas įkalne jis pajunta nenumatytą riedėjimą atgal dėl nepakankamai išlaikomų stabdžių, nes juos nepakankamai nuspaudė stabdydamas.

**✻ PASTABA**

- HAC neveikia, kai pavarų dėžės pavarų perjungimo svirtis yra P (stovėjimo) arba N (neutralioje) padėtyje.
- HAC įsijungia, net jei ESC yra išjungtas, bet neįsijungia, kai ESC sugenda.

## Automobilio stabilumo valdymo sistema (VSM)

Ši sistema dar labiau pagerina automobilio stabilumą ir vairavimo reakcijas, kai transporto priemonė važiuoja slidžiu keliu arba transporto priemonė aptinka trinties koeficiento pokyčius tarp dešiniųjų ir kairiųjų ratų stabdant.

## VSM veikimas

Kai VSM sistema veikia, ESC indikatorius ( ) mirksi.

Kai elektroninė stabilumo kontrolė veikia tinkamai, galite jausti nedidelį automobilio pulsavimą. Tai tik stabdžių kontrolės efektas, kuris nereiškia nieko nejprasto.

### VSM sistema neveikia:

- Važiuojant nuožulniais keliais, pavyzdžiui, įkalnėse arba nuokalnėse

- Vairavimas atgal
- ESC OFF indikatoriaus lemputė (OFF) lieka degti prietaisų skydelyje
- EPS indikatoriaus lemputė lieka degti prietaisų skydelyje.

## VSM sistema neveikia

Jei paspausite ESC OFF mygtuką norėdami išjungti ESC, bus atjungta ir VSM, ir įsijungs ESC OFF indikatoriaus lemputė (OFF).

Norėdami įjungti VSM, dar kartą paspauskite mygtuką. Indikatorius ESC OFF užges.

## Trikties indikatorius

VSM gali būti išjungta, net jei neatšaukiate VSM veikimo spausdami mygtuką ESC OFF (ESC išjungta). Taip parodoma, kad kažkur elektrinio vairo stiprintuvo ar VSM sistemose nustatyta triktis.

Jei ESC OFF indikatoriaus lemputė ( ) arba EPS įspėjamoji lemputė tebedega, sistema turi būti patikrinta profesionaliose dirbtuvėse. „Kia“ rekomenduoja apsilankyti pas įgaliotąjį „Kia“ atstovą / remonto partnerį.

**⚠ ĮSPĖJIMAS**

- VSM yra tik papildoma funkcija, nepakeičianti saugaus vairavimo praktikos. Vairuotojas visada privalo pats kontroliuoti greitį ir atstumą iki priekyje važiuojančio automobilio. Važiuodami visada tvirtai laikykite vairą.
- Jūsų automobilis sukurtas taip, kad reaguotų į vairuotojo ketinimus net tada, kai įdiegta VSM. Visada laikykitės įprastų saugaus vairavimo taisyklių, taikomų esant tam tikroms sąlygoms, įskaitant važiavimo nepalankiu oru ir slidžiu keliu sąlygas.
- Važiuojant su įvairaus dydžio padangomis ar ratais gali sugesti VSM sistema. Keisdami padangas pasirūpinkite, kad jos būtų tokio paties dydžio, kaip ir originalios padangos.

## Avarinio stabdymo signalas (ESS)

Avarinio stabdymo signalo sistema, mirksėdama stabdžių žibintais automobiliui staiga sustojus arba kai stabdant įjungiama ABS sistema, įspėja iš paskos važiuojantį vairuotoją. (Sistema įsijungia, kai automobilio greitis viršija 55 km/h, o lėtėjimas viršija 7 m/s² arba kai įsijungia ABS, automobiliui stabdant avarinėje situacijoje.)

Kai automobilio greitis yra mažesnis nei 40 km/h ir ABS išsijungia arba staigaus stabdymo situacija baigiasi, stabdymo lemputė nustos mirksėti.

**⚠ DĖMESIO**

Avarinio stabdymo signalo sistema neįsijungia, jei jau įjungtas avarinis įspėjimas.

## Geroji stabdymo praktika

**⚠ ĮSPĖJIMAS**

- Išlipdami iš automobilio arba jį pastatę, visada užtraukite stovėjimo stabdį kiek įmanoma toliau ir iki galo įjunkite automobilio pavarų dėžės stovėjimo padėtį. Automobiliai, kuriuose stovėjimo stabdys užtrauktas ne iki galo, gali netyčia pajudėti ir sužaloti jus arba kitus žmones.
- Pastačius automobilį būtina įjungti rankinį stovėjimo stabdį, kad automobilis nepajudėtų iš vietos ir nesužeistų keleivių arba pėsčiųjų.

- Pastatę automobilį, prieš nuvažiuodami patikrinkite, ar neįjungtas stovėjimo stabdys ir ar nedega stovėjimo stabdžio indikatoriaus lemputė.
- Važiuojant vandeniu gali sudrėkti stabdžiai. Jie gali sudrėkti ir plaunant automobilį. Šlapi stabdžiai gali būti pavojingi! Automobilis nesustos taip greitai, jei stabdžiai šlapi. Dėl šlapių stabdžių automobilį gali traukti į vieną pusę.

  Norėdami išdžiovinti stabdžius, nestipriai juos nuspauskite, kol stabdžių veikimas taps normalus, išlaikydami automobilio kontrolę. Jei stabdymas negrįžta į įprastą padėtį, sustabdykite, kai tik bus saugu tai padaryti, ir kreipkitės į profesionalias dirbtuves pagalbos.

  „Kia“ rekomenduoja kreiptis į įgaliotąjį „Kia“ atstovą / remonto partnerį.
- Nevažiuokite nuokalne automobiliu su išjungta pavara. Tai labai pavojinga. Visada važiuokite įjungę pavarą; norėdami sulėtinti, naudokite stabdžius, tada nustatykite žemesnę pavarą, kad stabdydami varikliu išlaikytumėte saugų greitį.
- „Nevažiuokite“ stabdžiais. Laikyti koją ant stabdžių vairuojant gali būti pavojinga, nes stabdžiai gali perkaisti ir nebebūti efektyvūs. Be to, tai skatina stabdžių detalių nusidėvėjimą.
- Jei važiuojant nuleidžia padangą, lengvai spauskite stabdžius ir lėtėjantį automobilį vairuokite tiesiai. Kai judate pakankamai lėtai, važiuokite į šalikelę ir sustokite saugioje vietoje.
- Būkite atsargūs, statydami automobilį ant kalvos. Tvirtai užtraukite stovėjimo stabdį, o pavarų perjungimo svirtį nustatykite į P (stovėjimo) padėtį. Jei jūsų automobilis nukreiptas į nuokalnę, pasukite ratus link kelkraščio, kad automobilis neimtų riedėti. Jei jūsų automobilis nukreiptas į įkalnę, pasukite ratus nuo kelkraščio, kad automobilis neimtų riedėti. Jei kelkraščio nėra ar dėl kitų aplinkybių turite apsaugoti automobilį nuo riedėjimo, užblokuokite juos.
- Tam tikromis sąlygomis įjungtas stovėjimo stabdys gali užšalti. Taip gali atsitikti, kai aplink galinius stabdžius ar šalia jų yra sniego ar ledo sankaupų arba jei stabdžiai šlapi. Jei kyla pavojus, kad stovėjimo stabdys gali užšalti, įjunkite jį tik laikinai, kol pavarų perjungimo svirtį perjungiate į P (stovėjimo) padėtį, ir užblokuokite galinius ratus, kad automobilis negalėtų riedėti. Po to atleiskite stovėjimo stabdį.
- Nespauskite greičio pedalo, kad išlaikytumėte automobilį įkalnėje. Dėl to gali perkaisti pavarų dėžė. Visada naudokite stabdžių pedalą ar stovėjimo stabdį.

## Integruota važiavimo režimo kontrolės sistema (jeigu yra)

Važiavimo režimą galima pasirinkti pagal vairuotojo pageidavimus.

Režimas keičiasi kiekvieną kartą, kai pasirenkamas DRIVE MODE jungiklis. Važiavimo režimas pasikeis taip: ECO → NORMAL → SPORT → ECO

1. NORMAL režimas: NORMAL režimas užtikrina švelnų vairavimą ir patogų važiavimą.
2. ECO režimas: ECO režimas pagerina degalų vartojimo efektyvumą, kad vairavimas būtų ekologiškas.
3. SPORT režimas: SPORT (sportinis) režimas teikia sportišką, bet kietesnį važiavimą.

**✻ PASTABA**

Riedėjimo įjungimas / sustabdymas (SSC) veikia tik tada, kai nustatytas važiavimo režimas ECO. (skirta 48 V MHEV)

Vairavimo režimas bus nustatytas į NORMAL arba ECO režimą, kai variklis bus paleistas iš naujo.

- Jeigu buvo įjungtas NORMAL režimas, iš naujo užvedus variklį bus nustatytas NORMAL režimas.
- Jei jis veikia ECO/SPORT režimu, iš naujo užvedus variklį bus nustatytas ECO režimas.

### ECO režimas

ECO

Kai važiavimo režimas nustatytas į TAUPAUS važiavimo režimą, variklio ir transmisijos valdymo logika pakeičiama, kad būtų maksimaliai padidintas kuro efektyvumas.

- Kai jungikliu DRIVE MODE pasirenkamas ECO režimas, pasirodo ECO indikatorius.
- Jei transporto priemonė nustatyta į TAUPYMO režimą, išjungus ir vėl užvedus variklį, važiavimo režimo nustatymas liks TAUPYMO režime.

**✻ PASTABA**

Velkant priekabą, riedėjimo įjungimo / išjungimo funkcija (SSC) yra išjungta. Vis dėlto velkant antrinėje rinkoje įsigytą priekabą, riedėjimo įjungimo / išjungimo funkcija (SSC) gali nebūti išjungta. Velkant antrinėje rinkoje įsigytą priekabą, rekomenduojama važiavimo režimą nustatyti kaip NORMAL arba SPORT.

#### Kai suaktyvintas ECO režimas:

- Greitėjimo atsakas gali šiek tiek sumažėti, kai akceleratoriaus pedalas nuspaudžiamas vidutiniškai.
- Automatinės pavarų dėžės pavarų perjungimo būdas gali pasikeisti.

Pirmiau nurodytos situacijos yra įprastos, kai įjungiamas EKOLOGINIS režimas, siekiant padidinti degalų naudojimo efektyvumą.

### ECO režimo veikimo apribojimai:

Esant toliau nurodytoms sąlygoms, kai VEIKIA EKOLOGINIS režimas, sistemos veikimas yra ribotas, net jei ECO indikatorius nesikeičia.

- Vairuojant automobilį su DCT pavarų dėže, kai pavarų perjungimo svirtis įjungta sportiniu režimu, sistema bus apribota priklausomai nuo perjungimo padėties.

## SPORT režimas

SPORT

Režimas SPORT (sportinis) valdo važiavimo dinamiką automatiškai reguliuodamas vairavimo jėgą, variklį ir transmisijos valdymo logiką, kad būtų pagerintas važiavimo efektyvumas.

- Kai jungikliu DRIVE MODE pasirenkamas SPORT režimas, pasirodo SPORT indikatorius.
- Užvedus variklį iš naujo, vėl įjungiamas ECO režimas. Jei norite SPORT režimo, DRIVE MODE jungikliu vėl pasirinkite SPORT režimą.
- Kai suaktyvintas SPORT režimas:
  - Variklio apsukos tam tikrą laiką išliks didesnės net atleidus akceleratorių.
  - Greitėjant pavarų perjungimas į aukštesnę pavarą atidedamas.

**✻ PASTABA**

Važiuojant sportiniu režimu, automobilis gali naudoti daugiau degalų.

## Taupus veikimas

Jūsų automobilio degalų taupumas daugiausia priklauso nuo jūsų vairavimo stiliaus, vairavimo vietos ir laiko.

Kiekvienas iš šių veiksnių turi įtakos tam, kiek kilometrų (mylių) galite nuvažiuoti su litru (galonu) degalų. Norėdami automobilį naudoti kuo ekonomiškiau ir sutaupyti pinigų tiek degalams, tiek remontui, pasinaudokite toliau pateikiamais pasiūlymais:

- Važiuokite tolygiai. Greitinkite neskubėdami. Venkite staigaus automobilio užvedimo ir išlaikykite pastovų greitį. Nelenktyniaukite tarp šviesoforų. Greitį bandykite priderinti prie eismo, kad nereikėtų keisti greičio. Jeigu yra galimybė, venkite kamščių.

  Visada išlaikykite saugų atstumą iki kitų transporto priemonių, kad nereikėtų be reikalo stabdyti. Be to, taip mažiau dėvisi stabdžiai.
- Važiuokite vidutiniu greičiu. Kuo greičiau važiuojate, tuo daugiau degalų sunaudoja jūsų automobilis. Važiavimas vidutiniu greičiu, ypač greitkelyje, yra vienas efektyviausių būdų sumažinti degalų suvartojimą.
- „Nevažiuokite“ stabdžiais. Taip gali padidėti degalų sąnaudos ir labiau dėvėtis šie komponentai. Be to, važiuojant koją padėjus ant stabdžių pedalo, stabdžiai gali perkaisti, o tai sumažina jų efektyvumą ir gali sukelti sunkesnių pasekmių.
- Pasirūpinkite padangomis. Išlaikykite rekomenduojamą slėgį jose. Padangos dėvisi dėl netinkamo slėgio - per didelio arba per mažo. Padangas tikrinkite bent kartą per mėnesį.
- Įsitikinkite, kad ratai yra tinkamai suderinti. Jie gali išsiderinti dėl išvažiavimo į kelkraščius ar važiavimo per

dideliu greičiu nelygiais paviršiais. Dėl netinkamo suderinimo padangos ne tik greičiau dėvisi, bet ir gali sukelti kitų problemų bei padidinti automobilio degalų suvartojimą.

- Pasirūpinkite, kad automobilis būtų geros būklės. Norėdami užtikrinti mažesnį degalų suvartojimą ir mažesnes priežiūros išlaidas, atlikite automobilio techninę priežiūrą, kaip nurodyta"Įprastas priežiūros grafikas - benzininis variklis Europai (išskyrus Rusiją)" puslapyje 8-12. Jei vairuojate automobilį sudėtingomis sąlygomis, reikės daugiau priežiūros darbų (žr."Priežiūra naudojant atšiauriomis sąlygomis - benzininis variklis Europoje (išskyrus Rusiją)" puslapyje 8-15,"Atšiaurios vairavimo sąlygos" puslapyje 8-16).
- Pasirūpinkite automobilio švara. Siekiant užtikrinti kuo didesnę eksploatavimo trukmę, turi būti palaikoma automobilio švara ir ant jo neturi būti korozinių medžiagų. Ypač svarbu neleisti automobilio apačioje kauptis purvui, nešvarumams, ledui ir pan. Šis papildomas svoris gali padidinti degalų sąnaudas ir prisidėti prie korozijos.
- Pasirūpinkite kuo mažesniu svoriu automobilyje. Pasirūpinkite, kad automobilyje nebūtų nereikalingų daiktų. Svoris daro neigiamą įtaką degalų ekonomiškumui.
- Neleiskite varikliui veikti tuščiąja eiga ilgiau, nei būtina. Jei laukiate (ir nevažiuojate), išjunkite variklį ir vėl jį užveskite tik tada, kai būsite pasirengę vykti.
- Atminkite, kad jūsų automobiliui ilgai įšilti nereikia. Užvedę variklį, prieš įjungdami pavarą leiskite varikliui pabūti įjungtam 10-20 sekundžių. Tačiau labai šaltu oru leiskite varikliui įšilti šiek tiek ilgiau.
- „Netampykite“ ir per daug neapsunkinkite variklio. Tampymas yra vairavimas per lėtai per aukšta pavara, dėl ko variklis ima strigti. Jei taip nutinka, nustatykite žemesnę pavarą. Apsunkinimas yra važiavimas viršijant saugų variklio limitą. To galima išvengti važiuojant rekomenduojamu greičiu.
- Taupiai naudokite oro kondicionavimo sistemą. Oro kondicionavimo sistema varoma variklio galia, todėl ją naudojant padidėja degalų sąnaudos.
- Ekonomiškumą sumažinti gali ir važiavimas dideliu greičiu atidarytais langais.
- Ekonomiškumas mažesnis pučiant šoniniams ir priešpriešiniams vėjams. Norėdami kompensuoti degalų praradimą, važiuodami tokiomis sąlygomis, sulėtinkite.

Automobilio geros būklės užtikrinimas svarbus ir ekonomiškumui, ir saugumui. Sistema turėtų būti įvertinta profesionaliose dirbtuvėse.

„Kia“ rekomenduoja apsilankyti pas įgaliotąjį „Kia“ atstovą / remonto partnerį.

**⚠ ĮSPĖJIMAS**

**Variklio išjungimas automobiliui judant**

Niekada neišjunkite variklio riedėdami ar bet kuriuo metu, kai automobilis juda. Varikliui neveikiant, tinkamai neveiks vairo stiprintuvas ir galiniai stabdžiai. Norėdami stabdyti varikliu, laikykite jį užvestą ir junkite atitinkamas žemesnes pavaras. Be to, jei važiuodami išjungsite degimą, gali įsijungti vairo užraktas, dėl to neteksite vairo kontrolės ir galite sunkiai ar mirtinai susižaloti.

# Ypatingos vairavimo sąlygos

## Pavojingos vairavimo sąlygos

Kai susiduriate su pavojingomis vairavimo sąlygomis, pavyzdžiui, važiuojate per vandenį, sniegą, ledą, purvą smėlį, ar esant panašiam pavojui, laikykitės šių atsargumo priemonių:

- Vairuokite atsargiai ir palikite papildomą atstumą stabdyti.
- Staigiai nestabdykite ir nesukinėkite vairo.
- Stabdant ne ABS stabdžiais, švelniai aukštyn ir žemyn spauskite stabdžių pedalą, kol automobilis sustos.

**⚠ ĮSPĖJIMAS**

**ABS**

Automobilyje, kuriame yra ABS, intensyviai nespaudykite stabdžių pedalo.

- Sustoję sniege, purve ar smėlyje, naudokite antrąją pavarą. Norėdami išvengti varomųjų ratų persisukimo, greitinkite iš lėto.
- Automobiliui įstrigus ant ledo, sniege ar purve, panaudokite smėlį, druską ar kitas neslidžias medžiagas, kad varantieji ratai turėtų geresnį sukibimą.

## Perkėlimo rizikos mažinimas

Jūsų universalioji keleivinė transporto priemonė apibrėžiama kaip universalioji sportinė transporto priemonė (CUV). Eksploatacinių transporto priemonių apsivertimo rodiklis yra gerokai didesnis nei kitų tipų transporto priemonių. Visureigiai turi didesnę prošvaisą ir siauresnę tarpvėžę, todėl gali įveikti įvairias bekelės sąlygas. Dėl specifinių konstrukcinių savybių automobilio svorio centras yra aukščiau negu įprastinių automobilių. Didesnės prošvaisos privalumas yra geresnis kelio matomumas - tai leidžia išvengti problemų. Tokie automobiliai nėra skirti posūkiuose važiuoti tokiu pačiu greičiu, kaip įprastiniai keleiviniai automobiliai, kaip ir sportiniai mažos prošvaisos automobiliai, skirti važiuoti bekele. Dėl šios rizikos vairuotojui ir keleiviams primygtinai rekomenduojama prisisegti saugos diržus. Apsivertus automobiliui tikimybė žūti neprisisegus yra gerokai didesnė nei saugos diržą dėvinčio asmens. Yra veiksmų, kuriuos vairuotojas gali atlikti, kad sumažintų apsivertimo riziką. Jei įmanoma, venkite aštrių posūkių ar staigių manevrų, nekraukite ant stogo sunkių krovinių ir jokiu būdu nemodifikuokite transporto priemonės.

**⚠ ĮSPĖJIMAS**

**Apsivertimas**

Kaip ir vairuojant kitas universaliąsias sportines transporto priemones (CUV), netinkamai eksploatuojant automobilį galima prarasti jo kontrolę, gali įvykti eismo įvykis ir automobilis gali apsiversti.

- Eksploatacinių transporto priemonių apsivertimo rodiklis yra gerokai didesnis nei kitų tipų transporto priemonių.
- Dėl specifinių konstrukcinių savybių (didesnės prošvaisos, mažesnio pločio tarp ratų ir kt.), automobilio svorio centras yra aukščiau negu įprastinių automobilių.
- CUV nėra skirta važiuoti posūkyje tokiu pačiu greičiu, kaip įprastiniai automobiliai.
- Venkite staigių posūkių arba staigių manevrų.
- Apsivertus automobiliui tikimybė žūti neprisisegus yra gerokai didesnė nei saugos diržą dėvinčio asmens. Pasirū-

pinkite, kad visi automobilyje būtų prisisegę.

## Automobilio įsiūbavimas

Jei reikia įsiūbuoti sniege, smėlyje ar purve įstrigusį automobilį, pirmiausia pasukite vairą į dešinę ir į kairę, kad priekiniai ratai būtų laisvesni. Tada automobiliuose su mechanine pavarų dėže junginėkite tarp 1-os (pirmos) ir R (atbulinės eigos) pavarų. Neperspauskite variklio, sukite ratus kuo mažiau. Jei po kelių bandymų nepavyko išvažiuoti, automobilį reikia ištraukti kitu automobiliu, kad neperkaistų variklis ir nesugestų pavarų dėžė.

**⚠ DĖMESIO**

Dėl pernelyg ilgo siūbavimo variklis gali perkaisti, taip pat gali būti sugadinta pavarų dėžė ar sutrikti jos veikimas ir gali būti apgadintos padangos.

**⚠ ĮSPĖJIMAS**

**Padangų sukimas**

Nesukite ratų, ypač didesniu nei 56 km/h (35 mph) greičiu. Sukant ratus dideliu greičiu, kai transporto priemonė stovi, padanga gali perkaisti, o tai gali sukelti padangų pažeidimus ir sužaloti pašalinius asmenis.

**✻ PASTABA**

Prieš imant siūbuoti automobilį, reikia išjungti elektroninę stabilumo kontrolės (ESC) sistemą.

**⚠ ĮSPĖJIMAS**

Jeigu automobilis užklimpo sniege, purve, smėlyje ir pan., galite mėginti išvažiuoti stumdydami automobilį pirmyn ir atgal. Nemėginkite įsiūbuoti automobilio, jei šalia jo yra žmonių ar daiktų. Judinamas automobilis gali netikėtai pajudėti pirmyn arba atgal ir sužaloti šalia esančius žmones ar apgadinti turtą.

## Sklandus posūkis

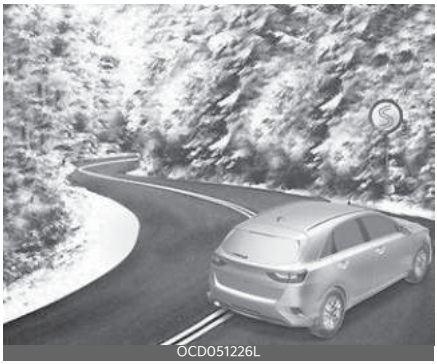


Nestabdykite ir neperjunginėkite pavarų atlikdami posūkius, ypač kai šlapia kelio danga. Geriausia įveikti posūkį palengva didinant greitį. Jei vadovausitės šiais pasiūlymais, padangų nusidėvėjimas bus minimalus.

## Vairavimas naktį

Naktį važiuoti yra pavojingiau nei dieną, todėl svarbu prisiminti šiuos kelis patarimus:

- Sumažinkite greitį ir laikykitės didesnio atstumo iki kitų automobilių, nes

naktį matomumas prastesnis, ypač ten, kur nėra gatvių apšvietimo.

- Susireguliuokite veidrodėlius, kad kuo mažiau akintų kitų automobilių priekiniai žibintai.
- Laikykite savo priekinius žibintus švarius ir tinkamai nukreiptus automobiliuose, kuriuose nėra automatinio priekinių žibintų nustatymo funkcijos. Dėl nešvarių ar netinkamai nukreiptų priekinių šviesų bus daug sunkiau matyti naktį.
- Stenkitės nežiūrėti į priešais atvažiuojančių automobilių žibintų šviesą. Ji gali jus laikinai apakinti, ir prireiks kelių sekundžių, kol jūsų akys vėl pripras prie tamsos.

## Vairavimas lyjant

Dėl lietaus ir drėgnų kelių vairuoti gali būti pavojinga, jei nesate pasirengę slidžiai dangai. Štai keli dalykai, į kuriuos reikia atkreipti dėmesį važiuojant per lietų:

- Stipri liūtis sumažina matomumą ir pailgina stabdymo kelią, todėl sulėtinkite.
- Pasirūpinkite, kad priekinio stiklo valymo įranga būtų geros būklės. Pakeiskite priekinio stiklo valytuvų šluoteles, jei jiems dirbant ant stiklo lieka dryžių arba nenuvalytų vietų.
- Jei jūsų automobilio padangos nėra geros būklės, staigiai stabdant šlapiame kelyje automobilis gali slysti ir sukelti avariją. Pasirūpinkite, kad jūsų padangos būtų geros būklės.
- Įjunkite priekinius žibintus, kad kitiems būtų lengviau jus pamatyti.
- Per greitai važiuojant per dideles balas gali sušlapti automobilio stabdžiai. Jei reikia važiuoti per balas, važiuokite lėtai.
- Jei manote, kad stabdžiai sušlapo, važiuodami lengvai juos spauskite, kol pradės stabdyti normaliai.

## Vairavimas užtvindytose vietovėse

Venkite važiuoti užtvindytose vietovėse, jei nesate tikri, kad vandens lygis nepasieks automobilio rato stebulės apačios. Per vandenį važiuokite lėtai. Laikykitės saugaus atstumo, nes sudrėkę stabdžiai gali tinkamai neveikti.

Pervažiavę vandenį, išdžiovinkite stabdžius - automobiliui lėtai judant, kelis kartus atsargiai juos nuspauskite.

## Važiavimas bekele

Važiuokite atsargiai bekele, nes jūsų automobilį gali apgadinti medžių šaknų akmenys. Prieš pradėdami važiuoti, susipažinkite su bekelės sąlygomis, kuriomis ketinate važiuoti.

## Vairavimas greitkelyje

### Padangos

Derinkite padangų pripūtimo spaudimą pagal specifikacijas. Žemas padangų pripūtimo spaudimas sukels perkaitimą ir galimą žalą padangoms.

Nenaudokite nusidėvėjusių ar pažeistų padangų, nes dėl to gali sumažėti trauka ir kilti kitų padangų pažeidimų.

**✻ PASTABA**

Niekada neviršykite didžiausio padangų pripūtimo spaudimo, kuris nurodomas ant padangų.

**⚠ ĮSPĖJIMAS**

- Pernelyg daug arba per mažai pripūstos padangos gali privesti prie sudėtingesnio automobilio valdymo, ir padangos gali netikėtai sprogti, sukeldamos eismo įvykius, per kuriuos gali būti sunkiai ar net mirtinai sužaloti žmonės. Prieš važiuodami visada patikrinkite, ar padangos tinkamai pripūstos. Apie tinkamą padangų slėgį žr. ."Padangos ir ratai (5 durų universalas, „Shooting brake“)" puslapyje 9-8,"Padangos ir ratai (CUV)" puslapyje 9-9.
- Važiuoti padangomis, kurių protektoriaus nėra arba jis nepakankamas, yra pavojinga. Dėl susidėvėjusių padangų galima prarasti automobilio kontrolę, susidurti, susižaloti ir net mirti. Susidėvėjusias padangas reikia kuo greičiau pakeisti ir jomis niekada negalima važiuoti. Prieš važiuodami automobiliu, visada patikrinkite padangų protektorių. Daugiau informacijos apie protektoriaus ribojimus žr."Padangos ir ratai (5 durų universalas, „Shooting brake“)" puslapyje 9-8,"Padangos ir ratai (CUV)" puslapyje 9-9.

### Degalai, variklio aušalas ir variklio alyva

Važiuodami dideliu greičiu, sunaudojate daugiau degalų, nei lėtai važiuodami mieste. Nepamirškite patikrinti variklio aušinimo skysčio ir variklio alyvos.

### Pavaros dirželis

Dėl laisvo arba pažeisto pavaros dirželio variklis gali perkaisti.

# Vairavimas žiemą

Dėl sudėtingesnių oro sąlygų žiemą nusidėvėjimas didesnis ir kyla kitų problemų. Siekdami sumažinti vairuojant žiemą kylančias problemas, atsižvelkite į toliau pateiktus pasiūlymus.

## Apsnigta arba apledėjusi danga

Norint važiuoti per gilų sniegą, gali tekti naudoti žiemines padangas arba uždėti ratų grandines. Jei reikalingos sniego padangos, būtina pasirinkti padangas, kurių dydis ir tipas atitiks originalias padangas. Priešingu atveju bus sunkiau saugiai valdyti automobilį. Greičio viršijimas, spartus greitėjimas, staigus stabdymas ir staigūs posūkiai yra labai pavojingi.

Mažindami greitį kuo daugiau stabdykite varikliu. Staigiai stabdomas apsnigtame ar apledėjusiame kelyje automobilis gali slysti. Turite išlaikyti pakankamą atstumą tarp savo ir priešais važiuojančio automobilio. Be to, stabdykite atsargiai. Pažymėtina, kad sumontavus grandines ant automobilio ratų susidarys didesnė varomoji jėga, tačiau jos neapsaugos nuo šoninio slydimo.

**✻ PASTABA**

Padangų grandinės ne visose šalyse teisėtos. Prieš prikabindami grandines, patikrinkite šalies teisės aktus.

## Žieminės padangos

Jei savo automobilyje montuojate žiemines padangas, būtinai naudokite to paties dydžio ir apkrovos diapazono radialines padangas, kaip ir originalios. Sumontuokite žiemines padangas ant visų keturių ratų, kad galėtumėte gerai valdyti automobilį bet kokiomis oro sąlygomis. Prisiminkite, kad žieminių padangų sukibimas su sausa kelio danga gali būti mažesnis nei originalių automobilio padangų. Patikrinkite, kokį didžiausią greitį rekomenduoja padangų pardavėjas.

**⚠ ĮSPĖJIMAS**

**Žieminių padangų dydis**

Žieminių padangų dydis ir tipas turėtų būti toks pat, kaip ir standartinių automobilio padangų. Priešingu atveju negalėsite saugiai valdyti automobilio.

Jei ketinate montuoti dygliuotas padangas, prieš tai išsiaiškinkite vietos, šalies ir savivaldybės taisykles dėl galimų jų naudojimo apribojimų.

## Ratų grandinės

Kadangi šoninės radialių padangų sienelės yra plonesnės, jos gali būti pažeistos sumontavus ant jų tam tikro tipo grandines, Todėl vietoj grandinių rekomenduojama naudoti žiemines padangas. Negalima montuoti padangų grandinių ant transporto priemonių su lengvojo lydinio ratlankiais; grandinės gali pakenkti ratams. Jei reikia naudoti sniego grandines, naudokite vielines grandines, kurių storis būtų mažesnis nei 12 mm (0,47 col.). Jūsų transporto priemonės gamintojo garantija neapima žalos automobiliui, atsiradusios dėl netinkamo grandinių naudojimo.

- Automobilis priekiniais varomaisiais ratais judina priekinius ratus, kaip jėgos šaltinis. Todėl sniego grandines reikėtų dėti ant priekinių padangų.
- Uždėję sniego grandines, važiuokite lėtai. Jei girdite padangų lietimosi su kėbulu keliamą triukšmą, sulėtinkite, kol garsas išnyks, ir norėdami išvengti žalos, nuimkite grandinę, kai tik pradėsite važiuoti nuvalytais keliais.
- Netinkamo dydžio grandinės arba netinkamai sumontuotos grandinės gali sugadinti jūsų automobilio stabdžių sistemą, pakabą, kėbulą ir ratus. Todėl dėdami sniego grandines, laikykitės gamintojo instrukcijų ir pritvirtinkite jas kuo standžiau. Su uždėtomis grandinėmis važiuokite lėtai (iki 30 km/h (20 mph)).

**⚠ DĖMESIO**

- Įsitikinkite, kad sniego grandinės yra tinkamo dydžio ir tipo jūsų padangoms. Netinkamos sniego grandinės gali sukelti žalą jūsų automobilio kėbului, o remonto išlaidos gali būti nekompensuojamos pagal jūsų automobilio gamintojo garantiją. Be to, sniego grandinės jungties kabliukai gali būti pažeisti dėl lietimosi su automobilio detalėmis, dėl to sniego grandinės gali atsilaisvinti nuo padangos. Naudokite SAE klasės „S“ sertifikuotas sniego grandines.
- Nuvažiavę maždaug 0,5-1 km (0,3-0,6 mylios) patikrinkite, ar grandinės tinkamai pritvirtintos, kad užtikrintumėte saugų važiavimą. Priveržkite arba vėl pritvirtinkite grandines, jei jos atsilaisvino.
- Net ir sumontavę tinkamą grandinę, važiuodami automobiliu vairo nesusukite iki galo į vieną pusę. (Jei iki galo susukate vairą, važiuokite mažesniu nei 10 km/h greičiu.)
- Jei automobilyje sumontuotos 225/40R18 dydžio padangos, ratų grandinių nenaudokite - jos gali apgadinti automobilį (ratą, pakabą ir kėbulą).

### Grandinės montavimas

Dėdami grandines, laikykitės gamintojo instrukcijų ir kuo geriau jas pritvirtinkite. Kai uždėtos grandinės, važiuokite lėtai. Jei girdite, kad grandinės liečiasi su kėbulu arba važiuokle, sustokite ir priveržkite. Jei jie vis tiek kontaktuoja, sulėtinkite greitį, kol jis sustos. Nuimkite

grandines, kai tik pradėsite važiuoti nuvalytais keliais.

**⚠ ĮSPĖJIMAS**

**Tvirtinimo grandinės**

Montuodami sniego grandines pastatykite automobilį ant lygaus paviršiaus, atokiau nuo eismo. Įjunkite transporto priemonės perspėjimo apie pavojų žibintus ir už transporto priemonės uždėkite trikampį avarinį įspėjamąjį įtaisą, jei yra. Prieš montuodami sniego grandines, visada pastatykite automobilį nustatę P (stovėjimo) padėtį, įjunkite stovėjimo stabdį ir išjunkite variklį.

**⚠ ĮSPĖJIMAS**

**Ratų grandinės**

- Grandinių naudojimas gali neigiamai paveikti automobilio valdymą.
- Su uždėtomis grandinėmis važiuokite lėtai (iki 30 km/h (20 mph)).
- Netinkamo dydžio grandinės arba netinkamai sumontuotos grandinės gali sugadinti jūsų automobilio stabdžių sistemą, pakabą, kėbulą ir ratus. Todėl dėdami sniego grandines, laikykitės gamintojo instrukcijų ir pritvirtinkite jas kuo standžiau.
- Venkite staigių posūkių arba stabdymo užblokuojant ratus.

**⚠ DĖMESIO**

**Ratų grandinės**

- Netinkamo dydžio grandinės arba netinkamai uždėtos grandinės gali sugadinti jūsų automobilio stabdžių sistemą, pakabą, kėbulą ir ratus.
- Nustokite važiuoti ir priveržkite grandines, kai tik išgirsite, kad jos atsitrenkia į transporto priemonę.

## Naudokite kokybišką etilenglikolio aušalą

Jūsų automobilis jau bus su aukštos kokybės etilenglikolio aušinimo skysčiu aušinimo sistemoje. Tai vienintelė aušinimo skysčio rūšis, kuri turėtų būti naudojama, nes ji padeda išvengti korozijos aušinimo sistemoje, sutepa vandens siurblį ir neleidžia užšalti. Būtinai pakeiskite arba papildykite aušinimo skysčio kiekį pagal 8 skyriuje pateiktą techninės priežiūros grafiką.

Prieš žiemą patikrinkite aušinimo skystį, kad įsitikintumėte, jog jo užšalimo temperatūra atitinka numatomą žiemos temperatūrą.

## Patikrinkite akumuliatorių ir laidus

Žiemos oras papildomai apsunkina akumuliatoriaus sistemą. Vizualiai apžiūrėkite akumuliatorių ir kabelius, kaip aprašyta 8 skyriuje. Jūsų akumuliatoriaus įkrovimo lygis turi būti patikrintas profesionaliose dirbtuvėse. „Kia“ rekomenduoja apsilankyti pas įgaliotąjį „Kia“ atstovą / remonto partnerį.

## Jei reikia, pakeiskite alyvą į žieminę

Esant tam tikroms klimato sąlygoms, šaltu oru rekomenduojama naudoti mažesnio klampumo žiemos alyvą. Žr."Rekomenduojamas tepalas ir kiekis" puslapyje 9-13. Jei nežinote, kokią alyvą naudoti, Kia rekomenduoja pasitarti su įgaliotuoju Kia atstovu / remonto partneriu.

## Patikrinkite uždegimo žvakes ir uždegimo sistemą

Patikrinkite uždegimo žvakes, kaip aprašyta,"Planinės priežiūros paslaugos" puslapyje 8-11ir prireikus jas pakeiskite. Be to, patikrinkite visus uždegimo laidus ir

komponentus, kad nebūtų sutrūkinėję, nusidėvėję ar kaip kitaip pažeisti.

## Saugokite užraktus nuo užšalimo

Norėdami apsaugoti užraktus nuo užšalimo, į raktų skylutę įpilkite patvirtinto ledo šalinimo skysčio ar glicerino. Jei spyną dengia ledas, norėdami jį pašalinti, užpilkite patvirtinto ledo šalinimo skysčio. Jei spyna užšalusi iš vidaus, veikiausiai galėsite ją atrakinti pašildytu raktu. Norėdami išvengti sužalojimų, pašildytu raktu naudokitės atsargiai.

## Naudokite tinkamą neužšąlantį langų plovimo skystį

Kad vanduo langų valymo sistemoje neužšaltų, įpilkite neužšąlančio langų plovimo skysčio pagal ant pakuotės pateiktus gamintojo nurodymus. Neužšąlančio langų valymo skysčio galima įsigyti iš „Kia“ atstovo / paslaugų partnerio ir beveik visose automobilių dalių parduotuvėse. Nenaudokite variklio aušinimo skysčio arba kitos rūšies antifrizo, nes jie gali pažeisti dažų apdailą.

## Neleiskite stovėjimo stabdžiui užšalti

Tam tikromis sąlygomis įjungtas stovėjimo stabdys gali užšalti. Taip gali atsitikti, kai aplink galinius stabdžius ar šalia jų yra sniego ar ledo sankaupų arba jei stabdžiai šlapi. Jei kyla pavojus, kad stovėjimo stabdys gali užšalti, įjunkite jį tik laikinai, kol perjungsite pirmą arba atbulinę pavarą (mechaninė pavarų dėžė) ir užblokuokite galinius ratus, kad automobilis negalėtų riedėti. Po to atleiskite stovėjimo stabdį.

## Neleiskite ledui ir sniegui kauptis ant dugno

Tam tikromis sąlygomis sniegas ir ledas gali kauptis po sparnais ir trukdyti vairuoti. Važiuojant atšiauriomis sąlygomis žiemą, turėtumėte periodiškai patikrinti automobilio dugną ir įsitikinti, kad priekinių ratų bei vairo valdymo detalių judėjimas nėra apsunkintas.

## Vežiokitės avarines priemones

Priklausomai nuo oro sąlygų sudėtingumo, turėtumėte vežiotis atitinkamą avarinę įrangą. Automobilyje patartina turėti ratų grandines, lanksčią vilktį arba grandinę, žibintuvėlį, signalines raketas, smėlio, kastuvą, laidus akumuliatoriui įkrauti, langų grandiklį, pirštines, patiesalą, kombinezoną, antklodę ir kt.

## Važiuokite automobiliu, kai vandens garai kondensuojasi ir kaupiasi išmetimo vamzdžiuose

Automobiliui sustojus ilgą laiką žiemą, kai variklis įjungtas, vandens garai gali kondensuotis ir kauptis išmetamuosiuose vamzdžiuose.

Išmetamuosiuose vamzdžiuose esantis vanduo gali kelti triukšmą ir pan., tačiau jis išleidžiamas važiuojant vidutiniu arba dideliu greičiu.

## Priekabos vilkimas (Europoje)

Jei savo automobiliu ketinate vilkti priekabą, pirmiausia turėtumėte susipažinti su savo šalies teisiniais reikalavimais.

Kadangi įstatymai skiriasi, reikalavimai, taikomi velkamoms priekaboms, automobiliams arba kitos rūšies transporto priemonėms ar mašinoms, gali skirtis. Kia rekomenduoja klausti įgaliotojo Kia atstovo / remonto partnerio.

**⚠ ĮSPĖJIMAS**

**Priekabos vilkimas**

Jei naudosite netinkamą įrangą ir važiuosite netinkamai, vilkdami priekabą galite nesuvaldyti automobilio. Pavyzdžiui, jei priekaba per sunki, stabdžiai gali veikti netinkamai arba iš viso neveikti. Jūs ir jūsų keleiviai galite sunkiai ar net mirtinai susižeisti. Vilkite priekabą tik tada, jei įvykdėte visus šioje dalyje aprašytus veiksmus.

**⚠ ĮSPĖJIMAS**

**Svorio apribojimai**

Prieš vilkdami priekabą įsitikinkite, kad bendras priekabos svoris, bendras automobilio su priekaba svoris, bendras automobilio svoris, bendra ašies apkrova ir priekabos grąžulo apkrova yra leidžiamame diapazone.

**✻ PASTABA**

- Techniškai leidžiamą didžiausią galinės (-ių) ašies (-ių) apkrovą galima viršyti ne daugiau nei 15 %, o techniškai leidžiamą didžiausią pakrauto automobilio masę - ne daugiau nei 10 % arba 100 kg (220,4 lbs), priklausomai nuo to, kuris dydis yra mažesnis. Nevažiuokite didesniu nei 100 km/h (62,1 mph) greičiu.
- Velkant priekabą, papildoma priekabos prijungimo įtaiso apkrova gali viršyti didžiausią leidžiamą padangų apkrovą ne daugiau kaip 15 %. Tokiu atveju nevažiuokite greičiau nei 100 km/h, ir galinės padangos slėgis turėtų būti bent 20 kPa (0,2 bar) didesnis nei normalus rekomenduojamas padangų slėgis (t. y. be prikabintos priekabos).

**⚠ DĖMESIO**

Dėl netinkamo priekabos vilkimo gali kilti žala jūsų automobiliui, dėl ko reikės brangaus remonto, kuriam netaikoma garantija. Norėdami vilkti priekabą tinkamai, laikykitės šiame skyriuje pateiktų patarimų.

Jūsų automobilis gali vilkti priekabą. Norėdami nustatyti, kokia yra jūsų automobilio priekabos vilkimo geba, žr."Priekabos svoris" puslapyje 5-73toliau šiame skyriuje.

Atminkite, kad velkant priekabą automobilį reikia vairuoti kitaip. Velkant priekabą, keičiasi automobilio valdymas, dėvėjimasis ir degalų sąnaudos. Norint sėkmingai ir saugiai vilkti priekabą, reikalinga tinkama įranga, kurią reikia tinkamai naudoti.

Šiame skyriuje yra daug laiko patikrintų, svarbių patarimų ir saugos taisyklių. Daugelis iš jų yra svarbios jūsų ir keleivių saugumui. Prieš vilkdami priekabą, atidžiai perskaitykite šį skyrių.

Krovinį traukiančios detalės, pavyzdžiui, variklis, pavarų dėžė, ratų sistema ir padangos, patiria didesnę apkrovą dėl papildomo svorio. Variklis turi veikti santykinai didesniu greičiu ir esant didesnei apkrovai. Šis papildomas svoris generuoja papildomą karštį. Be to, priekaba

labai padidina vėjo pasipriešinimą, dėl to padidėja tempimo reikalavimai.

**✻ PASTABA**

**Priekabos montavimo vieta**

A tipas

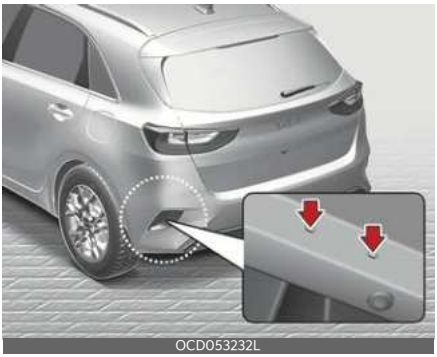


B tipas

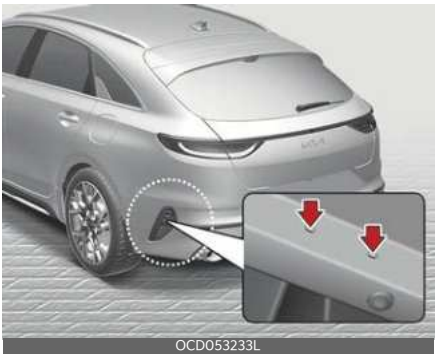


Prikabinimo įtaisų pritvirtinimo angos yra abiejose pusėse po kėbulu už galinių ratų.

## Prikabinimo įtaisai

Svarbu turėti tinkamus prikabinimo įtaisus. Šoninis vėjas, pro šalį važiuojantys dideli sunkvežimiai ir nelygūs keliai - tai kelios priežastys, dėl kurių reikalingas tinkamas prikabinimo įtaisas. Štai keletas taisyklių, kurių reikia laikytis:

- Ar automobilio kėbule reikės išgręžti angas, per kurias prijungsite priekabos prikabinimo įtaisą? Jei tokias angas padarysite, būtinai vėliau jas sandariai uždenkite, kai nuimsite prikabinimo įtaisą.

  Jei jų sandariai neuždengsite, į automobilį gali patekti mirtino anglies monoksido (CO), taip pat nešvarumų ir vandens.
- Automobilio buferiai nėra skirti prikabinimo įtaisui tvirtinti. Netvirtinkite prie jų išsinuomotų vilkimo įtaisų arba kitokios prie buferių tvirtinamos įrangos. Naudokite tik prie rėmo, o ne prie buferio tvirtinamą prikabinimo įtaisą.
- Mechaninis sukabinimo įtaisas neturi uždengti nė vienos galinio numerio plokštelės dalies ar automobilio apšvietimo įtaisų. Jei galinio numerio plokštelę ir (arba) apšvietimo įtaisus iš dalies uždengia kuri nors mechaninio sukabinimo prietaiso dalis, tuos mechaninio sukabinimo prietaisus, kurių lengvai atskirti ar kurių padėties pakeisti be įrankių, išskyrus paprastą su mechaninio sukabinimo prietaisu gamintojo tiekiamą atsukimo raktą (t. y. naudojamą ne didesne nei 20 N m jėga), neįmanoma, naudoti draudžiama.

  Atminkite, kad sumontuotus ir nenaudojamus mechaninius sukabinimo prietaisus visada reikia nuimti arba pakeisti jų padėtį, jei jie nors kiek uždengia galinio numerio plokštelę ir

(arba) galinius automobilio apšvietimo įtaisus.

- Kia priekabos tvirtinimo įtaisą galima įsigyti iš įgaliotojo Kia tarpininko / paslaugų partnerio.

## Apsauginiai trosai

Tarp automobilio ir priekabos visada pritvirtinkite trosus. Apjuoskite priekabos rėmą apsaugine grandine, kad rėmas nenukristų ant kelio, jeigu atsikabintų nuo kablio.

Instrukcijas apie apsauginius trosus gali pateikti prikabinimo įtaiso gamintojas arba priekabos gamintojas. Tvirtindami apsauginius trosus laikykitės gamintojo rekomendacijų. Visada palikite pakankamai laisvumo, kad galėtumėte apsisukti su priekaba. Apsauginiai trosai niekada neturi vilktis žeme.

## Priekabos stabdžiai

Jei priekaboje įrengta stabdymo sistema, įsitikinkite, kad ji atitinka šalies reikalavimus, yra tinkamai sumontuota ir gerai veikia.

Jei jūsų priekabos masė viršija maksimalią leistiną masę be priekabos stabdžių, ji turi turėti atskirus tinkamus stabdžius ir jie turi būti tinkami. Perskaitykite ir vadovaukitės priekabos stabdžių instrukcijomis, kad galėtumėte tinkamai juos sumontuoti, sureguliuoti ir prižiūrėti.

- Nemodifikuokite automobilio stabdžių sistemos.

**⚠ ĮSPĖJIMAS**

**Priekabos stabdžiai**

Nenaudokite priekabos su atskira stabdžių sistema, jei nesate visiškai tikri, kad tinkamai ją prijungėte. Tai nėra mėgėjų darbas. Šį darbą reikia atlikti profesionaliose priekabų techninės priežiūros dirbtuvėse.

## Važiavimas su priekaba

Priekabai vilkti reikia tam tikros patirties. Prieš leisdamiesi į kelionę, turite apžiūrėti priekabą. Išbandykite, kaip valdyti ir stabdyti automobilį, velkantį priekabą. Niekada nepamirškite, kad vairuojamas automobilis dabar yra gerokai ilgesnis ir reaguoja lėčiau.

Prieš pradėdami važiuoti patikrinkite priekabos tvirtinimo įtaisą ir platformą, apsauginius trosus, elektros jungtį (-is), žibintus, padangas ir veidrodėlių sureguliavimą. Jei priekaba turi elektroninius stabdžius, užveskite automobilį su priekaba, pajudėkite ir tada rankiniu būdu išbandykite priekabos stabdžių kontrolę, kad įsitikintumėte, ar ji veikia. Tokiu būdu patikrinsite ir elektros jungtį.

Kelionės metu retkarčiais patikrinkite, ar krovinys saugiai pritvirtintas, ar tebeveikia žibintai ir priekabos stabdžiai.

## Atstumas iki priekyje esančio automobilio

Iki priekyje važiuojančio automobilio išlaikykite dvigubai didesnį atstumą, nei važiuodami be priekabos. Tai gali padėti išvengti situacijų, kai reikia staigiai stabdyti ir staigiai pasukti.

## Lenkimas

Lenkiant su priekaba, reikia didesnio atstumo iki priekyje važiuojančio automobilio. Dėl didesnio automobilio ilgio aplenkus automobilį reikės nuvažiuoti didesnį atstumą prieš grįžtant į savo eismo juostą.

## Atbulinė eiga

Viena ranka laikykite vairą už apačios. Tada, norėdami pasukti priekabą į kairę, pasukite ranką į kairę. Norėdami pasukti priekabą į dešinę, pasukite ranką į dešinę. Visada lėtai judėkite atgal ir, jei įmanoma, paprašykite, kad kas nors jums padėtų.

## Posūkiai

Darant posūkį su priekaba, reikia platesnės trajektorijos. Važiuokite taip, kad priekaba nekliudytų kelkraščių, šaligatvių, kelio ženklų, medžių ar kitų objektų. Staigiai nemanevruokite. Gerokai iš anksto rodykite signalus.

## Posūkio signalai tempiant priekabą

Velkant priekabą, automobiliui reikia kitokio posūkio signalo ir papildomų laidų. Įjungus posūkio signalą ar persirikiuojant į kitą eismo juostą, prietaisų skydelyje mirksės žalios rodyklės. Tinkamai sujungti priekabos žibintai taip pat mirksės, įspėdami kitus vairuotojus, kad ruošiatės sukti, persirikiuoti ar sustoti.

Velkant priekabą, žalios rodyklės prietaisų skydelyje mirksės net ir tuo atveju, kai priekabos žibintų lemputės yra perdegusios. Taigi galite manyti, kad paskui jus važiuojantys vairuotojai mato jūsų signalus, nors iš tiesų nemato. Svarbu retkarčiais patikrinti, ar priekabos žibintai tebeveikia. Taip pat turite patikrinti juos kiekvieną kartą atjungę ir vėl prijungę laidus.

Nejunkite priekabos apšvietimo sistemos tiesiogiai prie savo automobilio apšvietimo sistemos. Naudokite tik sertifikuotą priekabos laidų sujungimo juostą.

Laidai turėtų būti montuojami profesionaliose dirbtuvėse.

„Kia“ rekomenduoja apsilankyti pas įgaliotąjį „Kia“ atstovą / remonto partnerį.

**⚠ ĮSPĖJIMAS**

Jei laidų sistemos nenaudosite tinkamai, galite sugadinti automobilio elektros sistemą ir (arba) susižaloti.

## Priekabos žibintų jungties aptikimas

Ši funkcija suteikiama tik su originaliais priedais (vilkimo kabliu ir laidų pyne), kurie atpažįsta, kai yra prijungta priekaba, ir atitinkamai informuoja transporto priemonės sistemas. Priekabos atpažinimas veikia taip: kai įkišamas priekabos lizdas, turi būti spaudžiamas stabdžių pedalas arba įjungiami posūkio signalai; elektroninis valdymo blokas aptiks priekabą dėl priekabos apšvietimo suvartojamos energijos ir informuos transporto priemonės sistemas. Kai priekaba atjungta, dar kartą paspaudžiamas stabdžių pedalas arba įjungiami posūkio signalai, kad valdymo blokas galėtų aptikti, ar priekabos apšvietimas nebenaudoja energijos; pagalbinės sistemos, kurios buvo išjungtos, vėl įsijungs automatiškai.

Vairuotojas yra atsakingas už tai, kad prieš vilkimą ir vilkimo metu veiktų visos elektros jungtys ir veiktų visi priekabos žibintai. Turite atlikti rankinius patikrinimus.

**⚠ DĖMESIO**

Naudokite tik originalias elektros jungtis. Nemėginkite savavališkai sujungti arba tiesiogiai prijungti priekabos laidų kitais būdais. Taip elgdamiesi galite sugadinti automobilio elektros sistemą ir sukelti gedimų.

## Važiavimas nuolydžiais

Sumažinkite greitį ir įjunkite žemesnę pavarą prieš leisdamiesi ilga arba stačia nuokalne. Jei neperjungsite žemesnės pavaros, gali reikėti naudoti stabdžius, o jie gali įkaisti ir nebeveikti efektyviai.

Važiuodami ilga įkalne, įjunkite žemesnę pavarą ir sumažinkite greitį iki maždaug 70 km/h (45 mph), kad neperkaistų variklis ir pavarų dėžė.

**⚠ DĖMESIO**

- Vilkdami priekabą stačiomis įkalnėmis (statesnėmis nei 6 %), atidžiai stebėkite variklio aušalo temperatūros matuoklį, kad variklis neperkaistų. Jei aušalo temperatūros matuoklio rodyklė juda H (HOT) (ar 130 °C / 260 °F) link, sustokite, kai tik tai yra saugu, ir leiskite varikliui veikti tuščiąja eiga, kol atvės. Kai variklis pakankamai atvės, galite tęsti kelionę.
- Vairavimo greitį privalote pasirinkti tokį, kad jis atitiktų priekabos svorį ir nuolydžio laipsnį, kad išvengtumėte variklio ir pavarų dėžės perkaitimo.

## Statymas kalnuotoje vietovėje

Jei prie automobilio prikabinta priekaba, neturėtumėte statyti jo ant kalvos. Staigiai pradėjus riedėti nuo kalno, keleiviai gali būti rimtai ar mirtinai sužaloti, taip pat žala gali būti padaryta ir jūsų automobiliui, ir priekabai.

**⚠ ĮSPĖJIMAS**

**Statymas ant kalvos**

Ant kalvos pastatytas automobilis su priekaba gali būti labai ar net mirtinai pavojingas, jei priekaba atsikabintų.

Tačiau jei jums kada nors teks pastatyti priekabą ant kalvos, tai galite padaryti taip:

1. Įvažiuokite į stovėjimo vietą. Pasukite vairą į šaligatvio bortelį (į dešinę, jei automobilio priekis į nuokalnę, ir į kairę, jei priekis į įkalnę).
2. Jei automobilyje yra mechaninė pavarų dėžė, pastatykite automobilį į padėtį N (neutralią).
3. Įjunkite stovėjimo stabdį ir išjunkite variklį.
4. Po priekabos ratais nuokalnės pusėje padėkite atraminius kaiščius.
5. Užveskite automobilį, nuspauskite stabdžius, įjunkite neutralią pavarą, atleiskite stovėjimo stabdį ir lėtai atleiskite stabdžius, kol priekaba atsirems į atraminius kaiščius.
6. Dar kartą pastabdykite, vėl įjunkite stovėjimo stabdį ir perjunkite automobilį į padėtį R (atbulinės eigos), jei naudojate mechaninę pavarų dėžę.
7. Išjunkite automobilį ir atleiskite stabdžius, tačiau stovėjimo stabdį palikite įjungtą.

**⚠ ĮSPĖJIMAS**

**Stovėjimo stabdys**

Lipti iš automobilio gali būti pavojinga, jei stovėjimo stabdys nėra tvirtai užtrauktas.

Jei paliekate dirbantį variklį, automobilis gali staiga pajudėti. Jūs ar kiti žmonės galite sunkiai ar net mirtinai susižeisti.

## Kai norite pradėti važiuoti stovėdami ant kalno

1. Kai mechaninės pavarų dėžės pavara yra padėtyje N (neutralioje), nuspauskite stabdžius ir laikykite nuspaudę stabdžių pedalą, kol:
   - Užvesite variklį.
   - Įjungsite pavarą.
   - Atleiskite stovėjimo stabdį.
2. Lėtai nukelkite koją nuo stabdžių pedalo.
3. Važiuokite lėtai, kol priekaba nuvažiuos nuo atraminių kaiščių.
4. Sustokite ir paprašykite, kad kas nors paimtų atraminius kaiščius.

## Priežiūra velkant priekabą

Jei dažnai velkate priekabą, automobilio techninę priežiūrą reikės atlikti dažniau. Ypatingą dėmesį reikia atkreipti į variklio alyvą, ašies tepalą ir aušinimo sistemos skystį. Taip pat reikia dažnai tikrinti stabdžių būklę. Visos temos aptartos šiame vadove, jas greitai rasite pasinaudoję rodykle. Jei velkate priekabą, patartina peržiūrėti šiuos skyrius prieš pradedant kelionę.

Nepamirškite patikrinti ir priekabos bei jos prikabinimo įtaiso techninės būklės. Laikykitės priekabos techninės priežiūros grafiko ir periodiškai ją apžiūrėkite. Geriausia apžiūrėti priekabą kiekvieną dieną prieš pajudant. Svarbiausia, kad visi prikabinimo įtaiso varžtai ir veržlės būtų gerai priveržti.

**⚠ DĖMESIO**

- Karštu oru arba važiuojant į kalną nuo didesnės apkrovos velkant priekabą gali perkaisti variklis. Jei aušalo matuoklis rodo perkaitimą, išjunkite oro kondicionierių ir sustabdykite automobilį saugioje vietoje, kad variklis atvėstų.
- Vilkdami priekabą dažniau tikrinkite pavarų dėžės skystį.
- Jei jūsų automobilyje nėra oro kondicionieriaus, įrenkite kondensatoriaus ventiliatorių, kad variklis geriau veiktų velkant priekabą.

## Jei nuspręsite vilkti priekabą

Atkreipkite dėmesį į šiuos svarbius dalykus, jei nuspręsite vilkti priekabą:

- Apsvarstykite galimybę naudoti siūbavimo valdymo priemonę. Apie siūbavimo valdymą galite paklausti prikabinimo įtaiso pardavėjo.
- Nevilkite priekabos automobiliu važiuodami pirmuosius 2 000 km (1 200 mylių), kad variklis galėtų tinkamai įsivažiuoti. Jei nepaisysite šio įspėjimo, galite rimtai sugadinti variklį arba transmisiją.
- Jei ketinate vilkti priekabą, Kia rekomenduoja pasikonsultuoti su įgaliotu Kia tarpininku / paslaugų partneriu apie papildomus reikalavimus, tokius kaip vilkimo komplektas ir kt.
- Visada važiuokite vidutiniu greičiu (iki 100 km/h (60 mph)).
- Ilgoje įkalnėje neviršykite 70 km/h (45 mph) greičio arba nurodyto leistino vilkimo greičio (priklausomai nuo to, kuris iš šių apribojimų yra mažesnis).
- Lentelėje pateikiami svarbūs duomenys apie svorį:

| Elementas | | | Smartstream G1.0 T-GDi | Smartstream G1.0 T-GDi MHEV | Smartstream G1.5 T-GDi | | | | Smartstream G1.5 T-GDi MHEV | | | |
|---|---|---|---|---|---|---|---|---|---|---|---|---|
| | | | | | 6M/T | | 7DCT | | 7DCT | | 6MT | |
| | | | 6M/T | 7DCT | Be vilkimo paketo | Su vilkimo paketu | Be vilkimo paketo | Su vilkimo paketu | Be vilkimo paketo | Su vilkimo paketu | Be vilkimo paketo | Su vilkimo paketu |
| Didžiausia leidžiama priekabos masė [kg (lbs)] | Be stabdžių | 5 durys | 510 (1.124) | 310 (683) | 510 (1.124) | 610 (1.345) | 510 (1.124) | 610 (1.345) | 510 (1.124) | 610 (1.345) | - | |
| | | Universalas | | 310 (683) | | | | | | | | |
| | | Shooting brake | | - | | | | | | | | |
| | | CUV | | - | | | | | | | 510 (1.124) | 610 (1.345) |
| | Su stabdžiu | 5 durys | 1.010 (2.227) | 710 (1.565) | 1.010 (2.227) | 1210 (2.668) | 1.010 (2.227) | 1210 (2.668) | 1.010 (2.227) | 1210 (2.668) | - | |
| | | Universalas | | | | | | | | | | |
| | | Shooting brake | | - | | | | | | | | |
| | | CUV | | - | | | | | | | 1.010 (2.227) | 1210 (2.668) |
| Didžiausia leidžiama statinė vertikali velkės apkrova [kg (lbs)] | | | 75 (165) | | | | | | | | | |

| Elementas | | Smartstream G1.0 T-GDi | Smartstream G1.0 T-GDi MHEV | Smartstream G1.5 T-GDi | | | | Smartstream G1.5 T-GDi MHEV | | | |
|---|---|---|---|---|---|---|---|---|---|---|---|
| | | | | 6M/T | | 7DCT | | 7DCT | | 6MT | |
| | | 6M/T | 7DCT | Be vilkimo paketo | Su vilkimo paketu | Be vilkimo paketo | Su vilkimo paketu | Be vilkimo paketo | Su vilkimo paketu | Be vilkimo paketo | Su vilkimo paketu |
| Rekomenduojamas atstumas nuo galinių rato centro iki sukabinimo vietos [mm (col.)] | 5 durys | 880 (34,6) | 880 (34,6) | 880 (34,6) | | 880 (34,6) | | 880 (34,6) | | - | |
| | Universalas | 1170 (46,1) | 1170 (46,1) | 1170 (46,1) | | 1170 (46,1) | | 1170 (46,1) | | - | |
| | Shooting brake | 1145 (45,1) | - | 1145 (45,1) | | 1145 (45,1) | | 1145 (45,1) | | - | |
| | CUV | 915 (36,0) | - | 915 (36,0) | | 915 (36,0) | | 915 (36,0) | | 915 (36,0) | |

| Elementas | | | (Benzininis) 1,6 MPI |
|---|---|---|---|
| | | | 6A/T |
| Didžiausia leidžiama priekabos masė [kg (lbs)] | Be stabdžių | 5 durys | 600 (1.323) |
| | | Universalas | |
| | | Shooting brake | - |
| | | CUV | - |
| | Su stabdžiu | 5 durys | 1200 (2.645) |
| | | Universalas | |
| | | Shooting brake | - |
| | | CUV | - |
| Didžiausia leidžiama statinė vertikali velkės apkrova [kg (lbs)] | | | 75 (165) |
| Rekomenduojamas atstumas nuo galinių rato centro iki sukabinimo vietos [mm (col.)] | 5 durys | | 880 (34,6) |
| | Universalas | | 1170 (46,1) |
| | Shooting brake | | - |
| | CUV | | - |

## Priekabos svoris

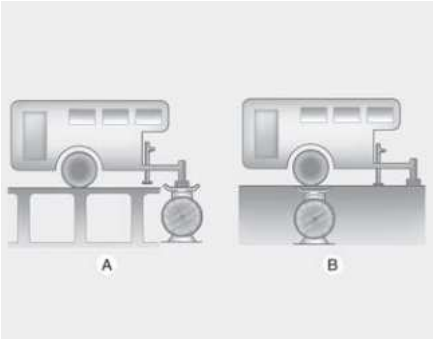


OUM076210L

A: Liežuvėlio apkrova

B: Bendrasis priekabos svoris

Kokia didžiausia saugi priekabos masė? Ji niekada neturėtų viršyti didžiausios leidžiamos priekabos su stabdžiais masės. Bet net ir tokia masė gali būti per didelė.

Tai priklauso nuo to, kaip ketinate naudoti savo priekabą. Pavyzdžiui, reikia įvertinti greitį, aukštį, kelio nuolydį, lauko temperatūrą bei automobilio naudojimo priekabai vilkti dažnumą. Idealus priekabos svoris taip pat gali priklausyti nuo bet kokios jūsų automobilyje esančios specialios įrangos.

## Priekabos grąžulo svoris

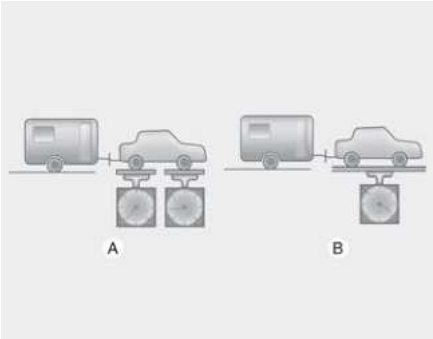


OUM076211L

A: Bendroji ašies apkrova

B: Bendras automobilio svoris

Bet kokios priekabos grąžulo svoris yra svarbus, nes jis prisideda prie bendro jūsų automobilio svorio. Svoris apima automobilio svorį be keleivių ir bagažo, bet kokį jūsų gabenamą krovinį ir keleivius, kurie važiuos automobiliu. Jei velkate priekabą, privalote priskaičiuoti ir grąžulo svorį, nes ir jis teks jūsų automobiliui.

Priekabos grąžulas turėtų sverti ne daugiau kaip 10 % bendro pakrautos priekabos svorio ir neviršyti didžiausios leidžiamos priekabos grąžulo apkrovos ribų.

Pakrovę priekabą, ją ir grąžulą pasverkite atskirai, kad matytumėte, ar svoriai yra tinkami. Jei svoris netinkamas, jį galima pakoreguoti tiesiog perstumdant kai kuriuos daiktus priekaboje.

**⚠ ĮSPĖJIMAS**

**Priekaba**

- Niekada nekraukite krovinio taip, kad priekabos galas būtų sunkesnis už priekį. Priekyje turėtų būti maždaug 60 % bendro priekabos svorio, o gale - maždaug 40 % bendro priekabos svorio.
- Niekada neviršykite didžiausios leidžiamos priekabos ar jos vilkimo įrangos masės ribų. Dėl netinkamos apkrovos galite sugadinti automobilį ir (arba) susižaloti. Patikrinkite svorius ir apkrovas ant pramoninių svarstyklių arba greitkelio policijos punktuose, kur yra svarstyklės.
- Dėl netinkamai prikabintos priekabos galite netekti automobilio kontrolės.

## Automobilio masė

Šiame skyriuje pateikiamos gairės, kurios jums padės tinkamai sureguliuoti automobilio apkrovą, kad svoris neviršytų nustatytų pajėgumų. Tinkama automobilio apkrova užtikrins didžiausią automobilio eksploatacinių savybių grąžą. Prieš pakraudami automobilį, susipažinkite su toliau pateiktais masės apibrėžimo terminais, nurodytais automobilio specifikacijose ir sertifikavimo etiketėje:

### Parengto automobilio masė

Tai automobilio su pilnu baku degalų ir visa standartine įranga svoris. Į ją neįtrauktas keleivių, bagažo ar papildomos įrangos svoris.

### Automobilio masė

Tai yra jūsų naujo automobilio, kurį pasiėmėte iš pardavėjo, svoris, įskaitant papildomą po pardavimo sumontuotą įrangą.

### Krovinio svoris

Šis skaičius apima visą prie parengto automobilio masės pridėtą svorį, įskaitant krovinį ir papildomą įrangą.

### Bendroji ašių apkrova (GAW)

Tai bendra abiem ašims (priekinei ir galinei) tenkanti apkrova, įskaitant automobilio masę ir visą naudingąją apkrovą.

### GAWR (Didžiausia leistina ašių apkrova)

Tai didžiausia leidžiama vienai ašiai (priekinei arba galinei) tenkanti apkrova. Šie skaičiai nurodyti sertifikavimo etiketėje.

Bendra kiekvienai ašiai tenkanti apkrova niekada neturi viršyti didžiausios leidžiamos ašies apkrovos.

## Bendrasis automobilio svoris (GVW)

Tai parengto automobilio masė su faktiniu krovinio svoriu ir keleivių svoriu.

## Didžiausias leidžiamas automobilio svoris (GVWR)

Tai didžiausia leidžiama visiškai pakrauto automobilio masė (įskaitant visas parinktis, įrangą, keleivius ir krovinį). GVWR yra nurodyta sertifikavimo etiketėje ant vairuotojo (ar priekinio keleivio) durų slenksčio.

## Per didelė apkrova

**⚠ ĮSPĖJIMAS**

**Automobilio masė**

Jūsų automobilio didžiausia leistina ašies apkrova (GAWR) ir didžiausias leidžiamas svoris (GVWR) nurodyti sertifikavimo etiketėje ant vairuotojo (arba priekinio keleivio) durų. Viršijus šias apkrovas gali kilti avarija arba sugesti automobilis. Savo krovinio svorį galite apskaičiuoti pasvėrę į automobilį kraunamus daiktus (ir žmones). Neperkraukite automobilio.

# Pagalbos vairuotojui sistema 6

**Susidūrimo iš priekio išvengimo pagalbos sistema (FCA) (tik priekinė kamera) ..... 6-5**

- Pagalbinės priekinio susidūrimo išvengimo sistemos nustatymai ..... 6-6
- Pagalbinės priekinio susidūrimo išvengimo sistemos naudojimas ..... 6-7
- Pagalbinės priekinio susidūrimo išvengimo sistemos triktys ir apribojimai ..... 6-10

**Priekinio susidūrimo išvengimo pagalbinė sistema (FCA) (su Jutiklio Sinteze) ..... 6-17**

- Pagalbinės priekinio susidūrimo išvengimo sistemos nustatymai ..... 6-19
- Pagalbinės priekinio susidūrimo išvengimo sistemos naudojimas ..... 6-20
- Pagalbinės priekinio susidūrimo išvengimo sistemos triktys ir apribojimai ..... 6-26

**eismo juostos laikymosi sistemos (LKA) ..... 6-33**

- Eismo juostos palaikymo sistemos nustatymai ..... 6-34
- Eismo juostos palaikymo sistemos naudojimas ..... 6-35
- Eismo juostos palaikymo sistemos triktys ir apribojimai ..... 6-37

**Pagalbinės susidūrimo aklojoje zonoje išvengimo sistemos (BCA) ..... 6-40**

- Pagalbinės susidūrimo aklojoje zonoje išvengimo sistemos nuostatos ..... 6-41
- Pagalbinė susidūrimo aklojoje zonoje išvengimo sistema ..... 6-43
- Pagalbinės susidūrimo aklojoje zonoje išvengimo sistemos triktys ir apribojimai ..... 6-45

**Saugaus Išlipimo Įspėjimo Sistemos (SEW) ..... 6-50**

- Saugaus išlipimo įspėjimo sistemos nuostatos ..... 6-50
- Saugaus išlipimo įspėjimo sistemos naudojimas ..... 6-51

# 6 Pagalbos vairuotojui sistema


• Saugaus išlipimo įspėjimo sistemos triktys ir apribojimai.....6-53

**Rankinė įspėjimo apie ribojamą greitį sistema (MSLA) ..... 6-55**

• Rankinio greičio ribojimo sistemos veikimas.....6-55

**Išmanioji įspėjimo apie ribojamą greitį sistema (ISLA) ..... 6-57**

• Išmaniosios pagalbinės greičio ribojimo sistemos nustatymai.....6-58

• Įspėjimo metodai.....6-59

• Išmaniosios pagalbinės greičio ribojimo sistemos naudojimas.....6-59

• Išmaniosios pagalbinės greičio ribojimo sistemos triktys ir apribojimai..... 6-61

**Įspėjimo apie vairuotojo dėmesio atitraukimą sistemos (DAW) ..... 6-64**

• Įspėjimo apie vairuotojo dėmesio atitraukimą sistemos nuostatos.....6-64

• Įspėjimo apie vairuotojo dėmesio atitraukimą sistemos naudojimas.....6-65

• Įspėjimo apie vairuotojo dėmesio atitraukimą sistemos triktys ir apribojimai.....6-66

**Pastovaus greičio palaikymo sistema (CC) ..... 6-69**

• Pastovaus greičio palaikymo sistemos naudojimas.....6-69

**Išmaniosios pastovaus greičio palaikymo sistemos (SCC) .....6-72**

• Išmaniosios pastovaus greičio palaikymo sistemos nuostatos.....6-73

• Išmaniosios pastovaus greičio palaikymo sistemos naudojimas.....6-74

• Išmaniosios pastovaus greičio palaikymo sistemos triktys ir apribojimai.....6-82

**Navigacija pagrįstos išmaniosios greičio palaikymo sistemos (NSCC)..... 6-87**

# Pagalbos vairuotojui sistema 6


• Navigacija pagrįstos išmaniosios pastovaus greičio palaikymo sistemos nuostatos ..... 6-88
• Navigacija pagrįstos išmaniosios pastovaus greičio palaikymo sistemos naudojimas..... 6-88
• Navigacija pagrįstos išmaniosios pastovaus greičio palaikymo sistemos apribojimai..... 6-89

**Eismo juostų sekimo sistemos (LFA).....6-92**

• Eismo juostų sekimo sistemos nuostatos.....6-93
• Eismo juostų sekimo sistemos naudojimas.....6-93
• Eismo juostų sekimo sistemos triktys ir apribojimai.....6-95

**Pagalbinės vairavimo greitkelyje sistemos (HDA) ..... 6-96**

• Pagalbinės vairavimo greitkelyje sistemos nuostatos.....6-97
• Pagalbinės vairavimo greitkelyje sistemos naudojimas ..... 6-98
• Pagalbinės vairavimo greitkelyje sistemos triktys ir apribojimai.....6-101

**Galinio vaizdo monitoriaus (RVM) .....6-103**

• Aptikimo jutikliai ..... 6-103
• Galinio vaizdo monitoriaus nuostatos ..... 6-104
• Įspėjimo metodai..... 6-104
• Galinio vaizdo monitoriaus naudojimas..... 6-105
• Galinio vaizdo monitoriaus triktys ir apribojimai ..... 6-106

**Pagalbinės susidūrimo dėl skersinio eismo gale išvengimo sistemos (RCCA) .....6-107**

• Pagalbinės susidūrimo dėl skersinio eismo gale išvengimo sistemos nuostatos ..... 6-108
• Pagalbinės susidūrimo dėl skersinio eismo gale išvengimo sistemos naudojimas..... 6-109
• Pagalbinės susidūrimo dėl skersinio eismo gale išvengimo sistemos triktys ir apribojimai .....6-112

**Įspėjimo apie atstumą statant galu sistema (PDW) .....6-117**

• Aptikimo jutikliai .....6-117

# 6 Pagalbos vairuotojui sistema


• Įspėjimo apie atstumą statant galu sistemos nuostatos ..... 6-118
• Įspėjimo apie atstumą statant galu sistemos naudojimas..... 6-118
• Įspėjimo apie statymo galu atstumą sistema ..... 6-118
• Įspėjimo apie atstumą statant galu sistemos triktys ir su ja susijusios atsargumo priemonės ..... 6-118

**Įspėjimo apie atstumą statant priekiu / galu sistemos (PDW) ..... 6-120**

• Aptikimo jutikliai .....6-120
• Įspėjimo apie atstumą statant priekiu / galu sistemos nuostatos.....6-121
• Įspėjimo apie atstumą statant priekiu / galu sistemos naudojimas ..... 6-122
• Perspėjimai apie atstumus parkuojant priekiu ..... 6-123
• Įspėjimo apie statymo galu atstumą sistema ..... 6-123
• Įspėjimo apie atstumą statant priekiu / galu sistemos trikdžiai ir su ja susijusios atsargumo priemonės .....6-124

**Atitikties deklaracija.....6-126**

• Radijo dažnių įrangos (priekinio radiolokatoriaus) dalys atitinka:.....6-126
• Radijo dažnių įrangos dalys (galinio kampinio radiolokatoriaus) atitinka: .....6-128

# Pagalbos vairuotojui sistema

**✻ INFORMACIJA**

Informacijos ir pramogų sistemoje rodomoje informacijoje

kai kurių meniu gali nebūti arba jie gali skirtis nuo aprašytų šiame naudotojo vadove, priklausomai nuo jūsų automobilio specifikacijų. Informacijos ir pramogų sistema gali pasikeisti atnaujinus programinę įrangą.

## Susidūrimo iš priekio išvengimo pagalbos sistema (FCA) (tik priekinė kamera) (jeigu yra)

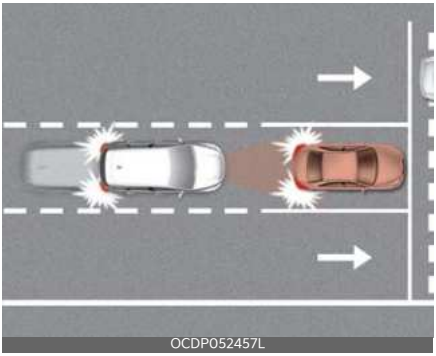


Pagalbinė priekinio susidūrimo išvengimo sistema aptinka priekyje važiuojantį automobilį, motorinę dviratę transporto priemonę, pėstįjį arba dviratininką ir jus gali įspėti apie galimą susidūrimą, rodydama įspėjamąjį pranešimą prietaisų skydelyje bei įjungdama garsinį signalą. Be to, Priekinio susidūrimo išvengimo pagalba gali padėti stabdyti jūsų automobilį, kad sumažintų susidūrimo greitį arba išvengtumėte susidūrimo.

## Aptikimo jutiklis

[1]: Priekinio vaizdo kamera

Norėdami sužinoti išsamią jutiklio vietą, žiūrėkite į aukščiau esantį paveikslėlį.

**⚠ DĖMESIO**

- Niekada neardykite aptikimo jutiklio ar jutiklio agregato ir nesugadinkite jų.
- Jei aptikimo jutikliai buvo pakeisti ar taisyti, patikrinkite automobilį profesionaliame servise. „Kia“ rekomenduoja apsilankyti įgaliotoje „Kia“ atstovybėje / partnerio servise.
- Ant priekinio stiklo niekada netvirtinkite jokių priedų ar lipdukų ir stiklo netamsinkite.
- Būkite ypač atsargūs, kad priekinio vaizdo kamera liktų sausa.
- Ant prietaisų skydelio niekada nedėkite jokių šviesą atspindinčių daiktų (pavyzdžiui balto popieriaus, veidrodėlių).
- Nestatykite jokių daiktų šalia priekinio stiklo ir nemontuokite jokių priedų ant priekinio stiklo. Tai gali turėti įtakos klimato kontrolės sistemos aprasojimo ir atitirpinimo funkcijų veikimui, o tai gali neleisti veikti pagalbinėms vairuotojo sistemoms.

## Pagalbinės priekinio susidūrimo išvengimo sistemos nustatymai

### Sauga priekyje

OMQ4AH050344

Kai transporto priemonė įjungta, prietaisų skydelyje pasirinkite **Naudotojo nuostatos** → **Vairuotojo pagalbos sistema** → **Vairavimo saugumas** → **Sauga priekyje** arba informacijos ir pramogų sistemoje pasirinkite **Sąranka** → **Transporto priemonė** → **Vairuotojo pagalbos sistema** → **Vairavimo saugumas**. Pirminio susidūrimo išvengimo pagalbos įspėjimo įjungimo laikas gali būti pakeistas.

- **Sauga priekyje**: Atsižvelgiant į susidūrimo rizikos lygį, pasigirs garsinis įspėjimas ir įsijungs pagalbinis stabdymas. Jei šis meniu yra išjungtas, Priekinio Susidūrimo Išvengimo Pagalba išsijungs ir skydelyje pasirodys įspėjamoji lemputė ( ).

Vairuotojas nuostatų meniu gali stebėti priekinio susidūrimo išvengimo asistento įjungimo / išjungimo būseną. Jei įspėjamoji lemputė ( ) neužgęsta įjungus pagalbinę priekinio susidūrimo išvengimo sistemą, rekomenduojame patikrinti automobilį profesionaliame servise. „Kia“ rekomenduoja apsilankyti įgaliotoje „Kia“ atstovybėje / partnerio servise.

**⚠ ĮSPĖJIMAS**

Kai automobilis užvedamas iš naujo, visada įsijungs priekinio susidūrimo išvengimo asistentas. Tačiau, jei funkcija išjungta, vairuotojas visada turi stebėti aplinką ir saugiai važiuoti.

### Pirminis saugos įspėjimo laikas

OCD044643L

Kai transporto priemonė įjungta, prietaisų skydelyje pasirinkite **Nuostatos** → **Vairuotojo pagalbos sistema** → **Vairavimo saugumas** → **Saugos priekyje įspėjimo laiko nuostatos** arba informacijos ir pramogų sistemoje pasirinkite **Sąranka** → **Transporto priemonė** → **Vairuotojo pagalbos sistema** → **Vairavimo saugumas** → **Saugos priekyje įspėjimo laiko nuostatos**, kad pakeistumėte pirminį pagalbinės priekinio susidūrimo išvengimo sistemos įspėjimo įjungimo laiką.

- Naudokite**Normalus** įprastomis važiavimo sąlygomis. Jei Įspėjimo Laikas atrodo jautrus, pakeiskite jį į **Vėliau**.
- Jei **Vėliau**yra pasirinktas, Priekinio Susidūrimo Išvengimo Pagalba lėčiau įspėja vairuotoją.

**⚠ DĖMESIO**

- Net jei saugos priekyje įspėjimo laikas pasirinktas kaip **Normalus**, priekyje važiuojančiai transporto priemonei staigiai sustojus gali atrodyti, kad pradinis įspėjimo įjungimo laikas yra per vėlus.
- Kai eismas nėra intensyvus ir važiuojama mažu greičiu, saugos priekyje įspėjimo laiką nustatykite režimu **Vėlyvas**.

**✻ PASTABA**

Jei automobilis užvedamas iš naujo, išliks paskutinis nustatytas **saugos priekyje įspėjimo laikas**.

## Įspėjimo metodai

OCD044642L

Įspėjimo **metodus galima nustatyti**, kai transporto priemonė įjungta. Jei norite pakeisti toliau išvardytas nuostatas, prietaisų skydelio nuostatų meniu pasirinkite **Naudotojo nuostatos** → **Vairuotojo pagalbos sistema** → **Įspėjimo metodai** arba informacijos ir pramogų sistemoje pasirinkite **Sąranka** → **Transporto priemonė** → **Vairuotojo pagalbos sistema** → **Įspėjimo metodai**:

- **Įspėjimo intensyvumas**: reguliuoja garsinio signalo garsumą. Jei išjungsite **įspėjimo intensyvumo** funkciją, dėl jūsų saugumo ji gali jus įspėti mažu garsumu
- **Haptinis įspėjimas**: įjungia įspėjamąją vairo vibraciją (jeigu yra)
- **Saugaus vairavimo prioritetas**: kai pasigirsta vairavimo saugumo sistemos įspėjamasis signalas, sumažina visų kitų garso signalų garsumo lygius.

**✻ INFORMACIJA**

- Jei pakeisite įspėjimo metodus, jie gali būti taikomi kiekvienoje vairuotojo pagalbos sistemos funkcijoje. Patikrinkite ir pakeiskite juos kiekvienoje funkcijoje.
- Jei transporto priemonė užvedama iš naujo, bus naudojama paskutinė įspėjimo metodų nuostata.
- Atsižvelgiant į transporto priemonės specifikacijas, nuostatų meniu gali nebūti.
- **Įspėjimo intensyvumas** ir **Haptinis įspėjimas** negali būti išjungti vienu metu. Kai vienas iš įspėjimų yra išjungiamas, įjungiamas kitas.

## Pagalbinės priekinio susidūrimo išvengimo sistemos naudojimas

### Pagrindinė funkcija

Pagrindinė pagalbinės priekinio susidūrimo išvengimo sistemos funkcija - įspėti vairuotoją ir valdyti automobilį iki toliau nurodyto lygio.

- Įspėjimas apie susidūrimą
- Avarinis stabdymas
- Sustabdyti transporto priemonę ir sustabdyti stabdžių valdymą

## Įspėjimas apie susidūrimą

OCD051198L

Įspėjimo apie susidūrimą sistema vairuotoją įspės įspėjamąja priekinės saugos lempute (), mirksinčiu įspėjamuoju pranešimu ir garsiniu įspėjimu.

Įspėjimo apie susidūrimą sistema bus įjungta esant toliau nurodytoms sąlygoms.

- Automobilis arba motorinė dviratė transporto priemonė 10~180 km/h (6~112 mph)
- Pėsčiasis arba dviratininkas: 10~60 km/h (6~37 mph)

## Avarinis stabdymas

OCD051199L

Avarinio stabdymo sistema vairuotoją įspės įspėjamąja priekinės saugos lempute (), mirksinčiu įspėjamuoju pranešimu ir garsiniu įspėjimu. Bus įjungta pagalbinė stabdymo sistema, kad padėtų išvengti susidūrimo su transporto priemone, motorine dvirate transporto priemone, pėsčiuoju ir dviratininku.

Avarinio stabdymo funkcija įsijungia toliau nurodytomis sąlygomis.

- Automobilis arba motorinė dviratė transporto priemonė 10~60 km/h (6~37 mph)
- Pėsčiasis arba dviratininkas: 10~60 km/h (6~37 mph)

**⚠ DĖMESIO**

- Važiuojant naktį prasčiau atpažįstamos motorinės dviratės transporto priemonės, todėl pagalbinė priekinio susidūrimo išvengimo sistema gali būti laikinai apribota arba neveikti.
- Funkcijos veikimo diapazonas gali sumažėti dėl priekyje esančio eismo arba automobilų supančios aplinkos sąlygų.

## Sustabdyti transporto priemonę ir sustabdyti stabdžių valdymą

OCD051200L

Kai automobilis sustabdomas dėl avarinio stabdymo, prietaisų skydelyje pasirodo įspėjamasis pranešimas.

Jūsų saugumui vairuotojas turėtų nedelsdamas nuspausti stabdžių pedalą ir patikrinti aplinką.

- Stabdžių valdymas pasibaigs, kai transporto priemonė bus sustabdyta maždaug 2 sekundes staigiai stabdant.

**PASTABA**

Įspėjimo apie susidūrimą ir avarinio stabdymo metu įjungtą garsinį signalą galima išjungti paspaudus apie pavojų įspėjančią lemputę.

**ĮSPĖJIMAS**

- Savo saugumui pakeiskite nustatymus, kai transporto priemonė pastatyta saugioje vietoje.
- Vairuotojas privalo pats atsakingai valdyti automobilį. Nesikliaukite vien tik pagalbinėmis priekinio susidūrimo išvengimo sistemomis. Išlaikykite saugų stabdymo atstumą ir, jei reikia, nuspauskite stabdžių pedalą, kad sumažintumėte važiavimo greitį arba sustabdytumėte automobilį.
- Niekada tyčia nebandykite pagalbinės priekinio susidūrimo išvengimo sistemos veikimo su žmonėmis, daiktais ir pan. Tai gali sukelti sunkius sužeidimus ar mirtį.
- Priekinio susidūrimo išvengimo pagalbinė priemonė gali neveikti, jei vairuotojas, norėdamas išvengti susidūrimo, nuspaudžia stabdžių pedalą.
- Veikiant priekinio susidūrimo išvengimo pagalbinei priemonei, transporto priemonė gali staigiai sustoti ir sužeisti keleivius ir judinti laisvus daiktus.
- Veikiant priekinio susidūrimo išvengimo pagalbinei priemonei, transporto priemonė gali staigiai sustoti ir sužeisti keleivius ir pajudinti nepritvirtintus daiktus. Visada užsisekite saugos diržą ir pritvirtinkite visus daiktus.
- Jei rodomas kitos sistemos įspėjamasis pranešimas arba sugeneruojamas garsinis įspėjimas, priekinio susidūrimo išvengimo pagalbos perspėjimas gali būti nerodomas, o garsinis įspėjimas gali būti nesugeneruotas.
- Jei APLINKA yra triukšminga, galite neišgirsti įspėjamojo perspėjimo apie susidūrimą išvengimo pagalbos pranešimo signalo.
- Priekinio susidūrimo išvengimo priemonė gali išsijungti, tinkamai neveikti arba veikti be reikalo, atsižvelgiant į kelio sąlygas ir aplinką.
- Net jei kyla problemų su priekine susidūrimo išvengimo pagalba, pagrindinės transporto priemonės stabdymo savybės veiks tinkamai.
- Avarinio stabdymo metu, kai vairuotojas per stipriai nuspaudžia akceleratoriaus pedalą arba staigiai pasuka vairą, pagalbinės priekinio susidūrimo išvengimo sistemos aktyvuotas stabdžių valdymas automatiškai išjungiamas.

**DĖMESIO**

- Priklausomai nuo priekyje esančių automobilio, motorinės dviratės transporto priemonės, pėsčiojo arba dviratininko ir aplinkos charakteristikų, pagalbinė priekinio susidūrimo išvengimo sistema gali suveikti esant mažesniam greičio intervalui. Pagalbinė priekinio susidūrimo išvengimo sistema gali tik įspėti vairuotoją arba ji gali neveikti.
- Pagalbinė priekinio susidūrimo išvengimo sistema veikia tik esant tam tikroms sąlygoms, įvertindama pavojaus lygį pagal iš priekio atvažiuojan-

čių automobilio arba motorinės dviratės transporto priemonės charakteristikas, važiavimo kryptį ir greitį bei aplinką.

- Pagalbinė priekinio susidūrimo išvengimo sistema veikia tik esant tam tikroms sąlygoms, atsižvelgdama į iš priekio atvažiuojančio automobilio, motorinės dviratės transporto priemonės ir dviratininko padėtį, važiavimo kryptį, greitį ir aplinką, kad įvertintų rizikos lygį.

**✻ PASTABA**

- Kai neišvengiamas susidūrimas, stabdyti gali padėti priekinio susidūrimo išvengimo pagalba, kai vairuotojui nepakanka stabdyti.
- Vaizdai ir spalvos prietaisų skydelyje gali skirtis priklausomai nuo skydelio tipo arba temos, pasirinktos iš nustatymų meniu.

## Pagalbinės priekinio susidūrimo išvengimo sistemos triktys ir apribojimai

### Pagalbinės priekinio susidūrimo išvengimo sistemos triktys

OMQ4050074L

Kai priekinio susidūrimo išvengimo pagalba neveikia tinkamai, pasirodys įspėjamasis pranešimas, o skydelyje pasirodys ( ) ir ( ) įspėjamosios lemputės. „Kia“ rekomenduoja apsilankyti įgaliotoje „Kia“ atstovybėje / partnerio servise.

### Pagalbinė priekinio susidūrimo išvengimo sistema išjungta

OMQ4050073L

Kai priekinio stiklo, kur yra priekinio vaizdo kamera, jutiklis padengtas pašalinėmis medžiagomis, tokiomis kaip sniegas ar lietaus lašai, tai gali sumažinti aptikimo efektyvumą ir laikinai apriboti arba išjungti priekinio susidūrimo išvengimo pagalbą.

Tokiu atveju prietaisų skydelyje pasirodys įspėjamasis pranešimas ir ( ) bei ( ) įspėjamosios lemputės.

Pašalinus sniegą, vandenį ar pašalines medžiagas, pagalbinė priekinio susidūrimo išvengimo sistema veiks tinkamai.

Jei pašalinus kliūtis (sniegą, vandenį ar pašalines medžiagas), pagalbinė priekinio susidūrimo išvengimo sistema tinkamai neveikia, „Kia“ rekomenduoja apsilankyti pas įgaliotąjį „Kia“ atstovą/ serviso partnerį.

**⚠ ĮSPĖJIMAS**

- Net jei įspėjamasis pranešimas arba įspėjamoji lemputė neatsiranda skydelyje, priekinė pagalbinė priemonė susidūrimams išvengti gali tinkamai neveikti.
- Priekinė pagalbinė priemonė susidūrimams išvengti gali netinkamai veikti zonoje (pavyzdžiui, atviroje vietovėje), kur įjungus automobilį neaptinkami jokie objektai.
- Net ir iš naujo užvedant automobilį jutiklių užblokavimo arba trikties atveju, priekinio susidūrimo išvengimo pagalba gali tinkamai neveikti, nes išlieka paskutinė funkcijos nuostata.

## Aktyvi pagalba išvengti susidūrimo iš priekio apribojimai

Priekinio susidūrimo išvengimo pagalbinė sistema gali neveikti tinkamai arba sistema gali veikti ne taip, kaip numatyta, tokiomis aplinkybėmis:

- Aptikimo jutiklis arba jo aplinka yra užteršti ar pažeisti
- Labai aukšta arba žema priekinio vaizdo kamerą supančios aplinkos temperatūra
- Kameros objektyvui trukdo tamsintas ar plėvele padengtas priekinis stiklas, įskilęs stiklas arba prie stiklo prilipusi pašalinė medžiaga (lipdukas, vabalas ir kt.).
- Ant priekinio stiklo drėgmė nepašalinama ir neužšąla
- Plovimo skystis yra nuolat purškiamas arba valytuvas yra įjungtas
- Važiavimas esant stipriam lietui, sniegui arba tirštam rūkui
- Priekinio vaizdo kameros matymo lauke trukdo saulės atspindžiai
- Gatvės šviesa ar priešpriešinio eismo šviesa atsispindi ant šlapios kelio dangos, pavyzdžiui, ant kelyje esančiose balos.
- Objektas dedamas ant prietaisų skydelio
- Jūsų transporto priemonė velkama
- Aplinka labai šviesi arba aplinkui labai tamsu, pvz., tunelyje ir pan.
- Ryškumas keičiasi staiga, pavyzdžiui, įvažiuojant ar išvažiuojant iš tunelio
- Lauko ryškumas yra mažas, o priekiniai žibintai nedega arba nėra ryškūs
- Aptinkama tik dalis transporto priemonės, motorinės dviratės transporto priemonės, pėsčiojo ar dviratininko
- Priekyje yra autobusas, sunkvežimis, sunkvežimis su neįprastos formos kroviniu, priekaba ir pan.
- Priekyje esančioje transporto priemonėje nėra galinių žibintų, galiniai žibintai išdėstyti neįprastai ir pan.
- Lauko ryškumas yra mažas, o galiniai žibintai nedega arba nėra ryškūs
- Priekinės transporto priemonės galas yra mažas arba transporto priemonė neatrodo normali, pavyzdžiui, kai transporto priemonė yra pakreipta, apversta arba matoma dalis transporto priemonės ir pan.
- Priekinės transporto priemonės klirensas yra mažas arba aukštas.
- Transporto priemonė, motorinė dviratė transporto priemonė, pėsčiasis ar dviratininkas staiga įsikiša į priekį
- Priekyje esanti transporto priemonė, motorinė dviratė transporto priemonė aptinkama pavėluotai.
- Priekyje esančią transporto priemonę, motorinę dviratę transporto priemonę staiga užstoja kliūtis.

- Priekyje važiuojanti transporto priemonė, motorinė dviratė transporto priemonė staigiai keičia juostą arba staiga sumažina greitį.
- Priekyje esantys transporto priemonė, motorinė dviratė transporto priemonė yra deformuoti.
- Priekinės transporto priemonės greitis yra didelis arba mažas.
- Priekyje esanti transporto priemonė vairuoja priešinga transporto priemonės kryptimi, kad būtų išvengta susidūrimo
- Kai transporto priemonė yra priekyje, jūsų transporto priemonė keičia juostą mažu greičiu
- Priekyje važiuojanti transporto priemonė yra padengta sniegu
- Jūs išvažiuojate ar grįžtate į juostą
- Nestabilus vairavimas
- Jūs esate žiedinėje sankryžoje, o priekyje važiuojanti transporto priemonė ar motorinė dviratė transporto priemonė nėra aptinkama
- Jūs nuolat vairuojate ratu
- Priekyje esanti transporto priemonė arba motorinė dviratė transporto priemonė yra neįprastos formos.
- Priekyje esanti transporto priemonė arba motorinė dviratė transporto priemonė važiuoja įkalnėn arba nuokalnėn.
- Pėstysis ar dviratininkas nėra visiškai aptinkamas, pavyzdžiui, jei pėstysis pasviręs arba nevisiškai tiesiai eina.
- Pėstysis ar dviratininkas dėvi drabužius ar įrangą, kurią sunku atpažinti kaip pėsčiąjį arba dviratininką

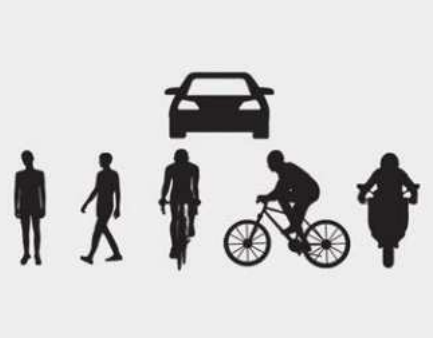
OCD054575L

Aukščiau pateiktoje iliustracijoje parodytas vaizdas, kurį priekinio vaizdo kamera ir priekinis radaras gali aptikti kaip transporto priemonę, motorinę dviratę transporto priemonę automobilį, pėsčiąjį ir dviratininką.

- Pėsčiasis ar dviratininkas priekyje juda labai greitai
- Pėsčiasis ar dviratininkas priekyje yra mažas arba yra žemoje pozoje
- Priekyje esantis pėsčiasis ar dviratininkas turi judėjimo negalią arba susikerta su važiavimo kryptimi.
- Priekyje yra grupė pėsčiųjų, dviratininkų ar didelė minia
- Pėstysis ar dviratininkas dėvi drabužius, kurie lengvai įsilieja į foną, todėl juos sunku aptikti
- Pėsčiąjį ar dviratininką sunku atskirti nuo panašios formos konstrukcijos aplinkoje
- Važiuojate netoli pėsčiojo, dviratininko, kelio sankryžos, kelio ženklų, statinių ir pan. susikirtimo.
- Važiuojant toliau nurodytose vietose
  - Važiavimas per garus, dūmus ar šešėlyje.
  - Važiuojant tuneliu ar geležiniu tiltu
  - Važiuojant didelėse vietose, kur mažai transporto priemonių ar

konstrukcijų (t. y. Dykuma, pieva, priemiestis ir kt.)
- Važiuojant automobilių stovėjimo aikštelėse
- Važiavimas per rinkliavų užtvarus, statybvietes, iš dalies asfaltuotais keliais, nelygiais keliais, per gulinčius policininkus ir kt.
- Važiuojant netoli vietų, kuriose yra metalo, pvz., arti statybvietės, geležinkelio ir pan.
- Važiavimas nuožulniu keliu, vingiuotu keliu ir kt.
- Važiavimas kelkraščiu su medžiais ar gatvių žibintais
- Važiuojant siauru keliu, apaugusiu medžiais ar krūmais
- Elektromagnetinės bangos gali trukdyti, pavyzdžiui, važiuodami stiprių radijo bangų ar elektros triukšmo zonoje

- Dėl nepalankių kelio sąlygų važiuojantis automobilis gali labai vibruoti.
- Jūsų transporto priemonės aukštis yra žemas arba didelis dėl didelių krovinių, neįprasto padangų slėgio ir kt.

**⚠ ĮSPĖJIMAS**

- Važiavimas vingiuotu keliu

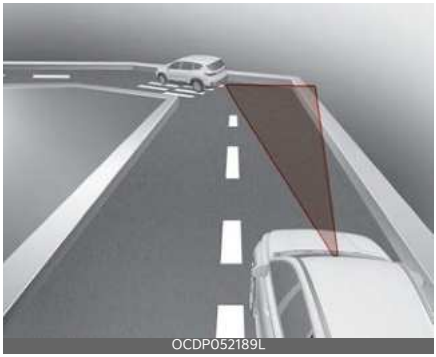
OCDP052189L

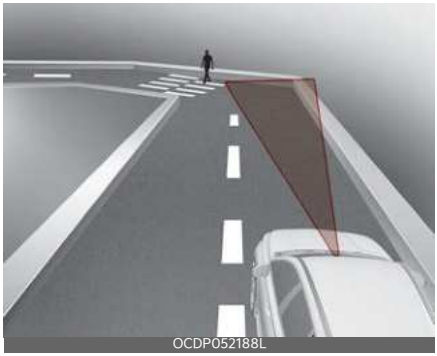
OCDP052188L

Pagalbinė priekinio susidūrimo išvengimo sistema gali neaptikti kitų priekyje esančių transporto priemonių, motorinių dviračių transporto priemonių, pėsčiųjų ar dviratininkų, važiuojant vingiuotais keliais, kurie neigiamai veikia jutiklių veikimą Dėl to gali nebūti įspėjimo, stabdymo pagalbos.

Važiuodami posūkiu turite išlaikyti saugų stabdymo kelią ir, jei reikia, vairuoti transporto priemonę ir nuspausti stabdžių pedalą, kad sumažintumėte savo važiavimo greitį, kad išlaikytumėte saugų atstumą.

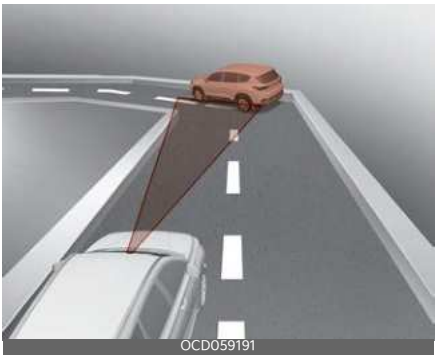
OCD059191

OCDP052193L

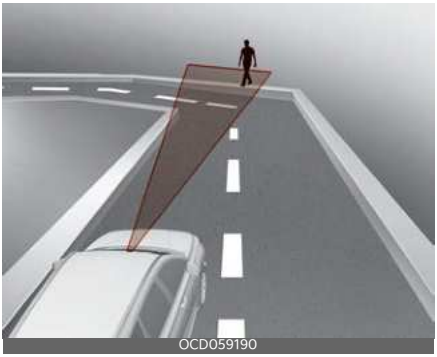
OCD059190

OCDP052192L

Važiuojant vingiuotu keliu pagalbinė priekinio susidūrimo išvengimo funkcija gali aptikti gretimoje eismo juostoje arba už jos ribų esantį automobilį, motorinę dviratę transporto priemonę, pėsčiąjį ar dviratininką.

Tokiu atveju Pagalbinė Priekinio Susidūrimo Išvengimo Sistema gali be reikalo įspėti vairuotoją ir valdyti stabdžius. Visada patikrinkite eismo sąlygas aplink transporto priemonę.

- Važiavimas nuožulniu keliu

Pagalbinė priekinio susidūrimo išvengimo sistema gali neaptikti priekyje esančių kitų transporto priemonių, motorinių dviračių transporto priemonių, pėsčiųjų ar dviratininkų, kai važiuojate į kalną arba nuo kalno, nes tokia aplinka turi neigiamos įtakos jutiklių veikimui.

Tai gali sukelti nereikalingą perspėjimą ar stabdymą arba prireikus gali nebūti jokio įspėjimo ar stabdymo pagalbos.

Taip pat transporto priemonės greitis gali greitai sumažėti, kai netikėtai aptinkama važiuojanti transporto priemonė, motorinė dviratė transporto priemonė, pėsčiasis ar dviratininkas.

Važiuodami įkalnėn ar nuokalnėje, visada žiūrėkite į kelią ir, jei reikia, vai-

ruokite savo transporto priemonę ir nuspauskite stabdžių pedalą, kad sumažintumėte savo važiavimo greitį, kad išlaikytumėte saugų atstumą.

- Persirikiuojant

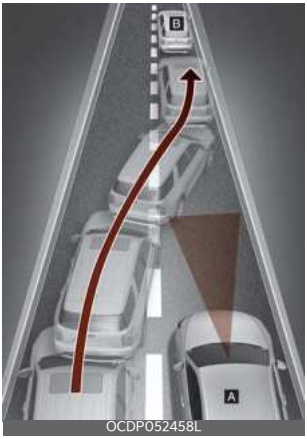

OCDP052458L

[A]: Jūsų transporto priemonė,

[B]: persirikiuojanti transporto priemonė arba motorinė dviratė transporto priemonė

Kai transporto priemonė arba motorinė dviratė transporto priemonė (B) įvažiuoja į jūsų juostą iš gretimos juostos, jutiklis negali jų aptikti, kol jų nėra jutiklio aptikimo diapazone.

Transporto priemonei arba motorinei dviratei transporto priemonei staiga persirikiavus pagalbinė priekinio susidūrimo išvengimo sistema jas aptikti gali ne iš karto. Tokiu atveju turite išlaikyti saugų stabdymo kelią ir, jei reikia, vairuoti savo transporto priemonę ir nuspausti stabdžių pedalą, kad sumažintumėte savo važiavimo greitį, kad išlaikytumėte saugų atstumą.

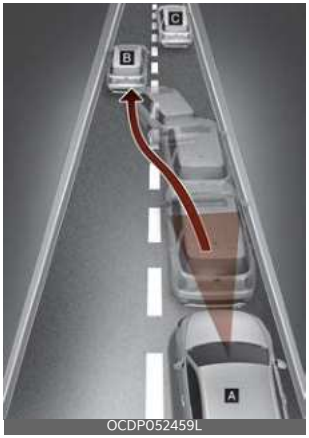

OCDP052459L

[A]: Jūsų transporto priemonė,

[B]: Juostą keičianti transporto priemonė,

[C]: toje pačioje juostoje esanti transporto priemonė arba motorinė dviratė transporto priemonė

Kai priekyje esanti transporto priemonė (B) persirikiuoja į kitą eismo juostą, pagalbinė priekinio susidūrimo išvengimo sistema gali ne iš karto aptikti dabar priekyje esančią transporto priemonę arba motorinę dviratę transporto priemonę (C). Tokiu atveju turite išlaikyti saugų stabdymo kelią ir, jei reikia, vairuoti savo transporto priemonę ir nuspausti stabdžių pedalą, kad sumažintumėte savo važiavimo greitį, kad išlaikytumėte saugų atstumą.

- Automobilių aptikimas

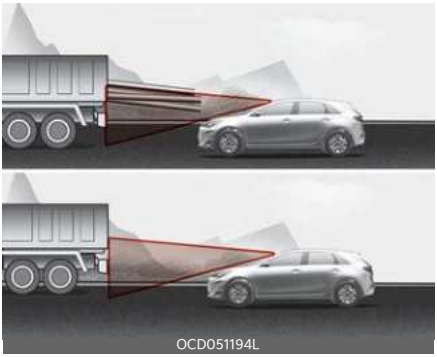


Jei priekyje važiuojančio automobilio krovinys gale išsikišęs arba jo prošvaisa yra didesnė, reikia važiuoti atsargiau. FCA sistema gali neaptikti iš automobilio išsikišusio krovinio. Tokiais atvejais turite išlaikyti saugų stabdymo atstumą iki galinio objekto ir, jei reikia, vairuoti savo transporto priemonę ir nuspausti stabdžių pedalą, kad sumažintumėte savo važiavimo greitį, kad išlaikytumėte atstumą.

## ⚠ ĮSPĖJIMAS

- Vilkdami priekabą ar kitą transporto priemonę, saugumo sumetimais išjunkite FCA.
- Pagalbinė priekinio susidūrimo išvengimo sistema gali suveikti, jei aptinkama objektų, kurių forma ar charakteristikos yra panašios į transporto priemonių, motorinių dviračių transporto priemonių, pėsčiųjų ar dviratininkų.
- Priekinė susidūrimo išvengimo pagalba nesukurta nustatyti dviračius ar mažesnius ratinius daiktus, tokius kaip lagaminų krepšiai, pirkinių vežimėliai ar vežimėliai.
- Priekinė susidūrimo išvengimo priemonė gali neveikti tinkamai, jei ją trikdo stiprios elektromagnetinės bangos.
- Priekinė susidūrimo išvengimo priemonė užvedus automobilį arba paleidus priekinę kamerą, sistema gali neveikti 15 sekundžių.

# Priekinio susidūrimo išvengimo pagalbinė sistema (FCA) (su Jutiklio Sinteze) (jeigu yra)

## Pagrindinė funkcija

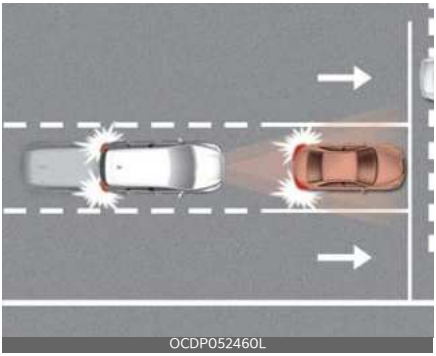
OCDP052460L

Pagalbinė priekinio susidūrimo išvengimo sistema aptinka priekyje važiuojantį automobilį, motorinę dviratę transporto priemonę, pėstįjį arba dviratininką ir jus gali įspėti apie galimą susidūrimą, rodydama įspėjamąjį pranešimą prietaisų skydelyje bei įjungdama garsinį signalą. Be to, Priekinio susidūrimo išvengimo pagalba gali padėti stabdyti jūsų automobilį, kad sumažintų susidūrimo greitį arba išvengtumėte susidūrimo.

## Sankryžos posūkio funkcija

OCD054573L

Sankryžos posūkio funkcija gali padėti išvengti susidūrimo su priešais atvažiuojančia transporto priemone, dviračiu varikliu ir dviratininku gretimoje eismo juostoje, kai sankryžoje sukant į kairę (vairavimas kairėje) arba dešinėje (vairavimas dešinėje), kai įjungtas posūkio signalas. avarinis stabdymas.

## Tiesioginio Artėjimo funkcija

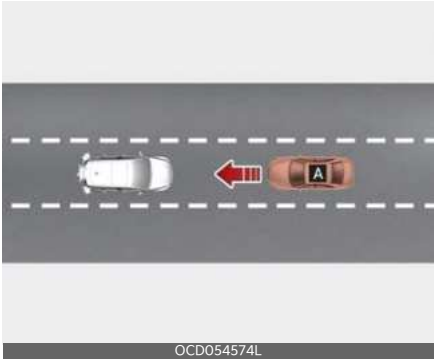

OCD054574L

[A]: Artėjanti transporto priemonė

„Direct Uncoming“ funkcija padeda sumažinti greitį susidūrimo metu, kai aptinkama transporto priemone ar dvirate transporto priemone, artėjant iš priešingos pusės.

## Aptikimo jutiklis

[1]: Priekinio vaizdo kamera, [2]: Priekinis radiolokatorius

Norėdami sužinoti išsamią jutiklio vietą, žiūrėkite į aukščiau esantį paveikslėlį.

### ⚠ DĖMESIO

- Niekada neardykite aptikimo jutiklio ar jutiklio agregato ir nesugadinkite jų.
- Jei aptikimo jutikliai buvo pakeisti ar taisyti, patikrinkite automobilį profesionaliame servise. „Kia“ rekomenduoja apsilankyti įgaliotojoje „Kia“ atstovybėje / pas paslaugų partnerį.
- Jei į radarą ar netoli radaro kažkas atsitrenkia, pagalbinė priekinio susidūrimo išvengimo sistema gali neveikti tinkamai, nors prietaisų skydelyje nerodomas įspėjamasis pranešimas. „Kia“ rekomenduoja apsilankyti įgaliotojoje „Kia“ atstovybėje / pas paslaugų partnerį.
- Ant priekinio stiklo niekada netvirtinkite jokių priedų ar lipdukų ir stiklo netamsinkite.
- Būkite ypač atsargūs, kad priekinio vaizdo kamera liktų sausa.
- Ant prietaisų skydelio niekada nedėkite jokių šviesą atspindinčių daiktų (pavyzdžiui, balto popieriaus, veidrodėlių).
- Nestatykite jokių daiktų šalia priekinio stiklo ir nemontuokite jokių priedų ant priekinio stiklo. Tai gali turėti įtakos klimato kontrolės sistemos aprasojimo ir atitirpinimo funkcijų veikimui, o tai gali neleisti veikti pagalbinėms vairuotojo sistemoms.
- Prie priekinio radaro dangčio nedėkite valstybinio numerio ženklo rėmo ar daiktų, tokių kaip buferio lipdukas, plėvelė ar buferio apsaugos.
- Priekinis radaras ir dangtelis visada turi būti švarūs.

  Automobiliui plauti naudokite tik minkštą šluostę. Nenukreipkite aukšto slėgio vandens srovės tiesiai į jutiklį ar jutiklio dangtelį.
- Originalių Kia priekinio radaro jutiklių dangtelių kokybė ir veikimas yra užtikrinami. Jei savavališkai dažote arba keičiate dangtelį, Priekinio Susidūrimo Išvengimo Pagalbininkas gali tinkamai neveikti.

  Radaro jutiklio dangtelius taisykite arba keiskite tik originaliomis „Kia“ arba lygiaverčio standarto dalimis, kurių kokybė ir našumas įrodyta.
- Prie plataus kampo vaizdo kameros ar ultragarso jutiklių neklijuokite ir netvirtinkite tokių objektų kaip buferio lip-

dukas ar buferio apsauga, taip pat netepkite dažų ant buferio.

- Funkcija gali neveikti tinkamai, jei buvo pakeistas buferis arba šalia galinio kampinio radaro pažeista zona ar užtepti dažai.
- Pritvirtinus priekabą, bagažinę ir kt. priedus, gali tinkamai neveikti pagalbinė priekinio susidūrimo išvengimo sistema.

## Pagalbinės priekinio susidūrimo išvengimo sistemos nustatymai

### Sauga priekyje

OMQ4AH050344

Kai transporto priemonė įjungta, prietaisų skydelyje pasirinkite **Naudotojo nuostatos** → **Vairuotojo pagalbos sistema** → **Vairavimo saugumas** → **Sauga priekyje** arba informacijos ir pramogų sistemoje pasirinkite **Sąranka** → **Transporto priemonė** → **Vairuotojo pagalbos sistema** → **Vairavimo saugumas** . Pirminio susidūrimo išvengimo pagalbos įspėjimo įjungimo laikas gali būti pakeistas.

- **Sauga priekyje**: Artėjant susidūrimui suveiks įspėjimo apie susidūrimą sistema arba avarinis stabdymas. Jei šios nuostatos pasirinkimą atšauksite, saugos priekyje sistema išsijungs, o prietaisų skydelyje atsiras įspėjamoji priekinės saugos lemputė ( ).

**⚠ ĮSPĖJIMAS**

Kai automobilis užvedamas iš naujo, visada įsijungs priekinio susidūrimo išvengimo asistentas. Tačiau, jei funkcija išjungta, vairuotojas visada turi stebėti aplinką ir saugiai važiuoti.

**⚠ DĖMESIO**

Saugos priekyje nuostatos yra „Pagrindinė funkcija“, „Sankryžos posūkio funkcija“ ir „Tiesioginio susidūrimo su iš priekio atvažiuojančia transporto priemone sušvelninimo funkcija“.

### Pirminis saugos įspėjimo laikas

OCD044643L

Kai transporto priemonė įjungta, prietaisų skydelyje pasirinkite **Nuostatos** → **Vairuotojo pagalbos sistema** → **Vairavimo saugumas** → **Saugos priekyje įspėjimo laiko nuostatos** arba informacijos ir pramogų sistemoje pasirinkite **Sąranka** → **Transporto priemonė** → **Vairuotojo pagalbos sistema** → **Vairavimo saugumas** → **Saugos priekyje įspėjimo laiko nuostatos**, kad pakeistumėte pirminį pagalbinės priekinio susidūrimo išvengimo sistemos įspėjimo įjungimo laiką.

- Naudokite**Normalus** įprastomis važiavimo sąlygomis. Jei Įspėjimo Laikas atrodo jautrus, pakeiskite jį į **Vėliau**.
- Jei **Vėliau**yra pasirinktas, Priekinio Susidūrimo Išvengimo Pagalba lėčiau įspėja vairuotoją.

**⚠ DĖMESIO**

- Net jei saugos priekyje įspėjimo laikas pasirinktas kaip **Normalus**, priekyje važiuojančiai transporto priemonei staigiai sustojus gali atrodyti, kad pradinis įspėjimo įjungimo laikas yra per vėlus.
- Kai eismas nėra intensyvus ir važiuojama mažu greičiu, saugos priekyje įspėjimo laiką nustatykite režimu **Late** (vėliau).

**✻ INFORMACIJA**

Jei automobilis užvedamas iš naujo, išlieka paskutinė **saugos priekyje įspėjimo laiko** nuostata.

## Įspėjimo metodai

OCD044642L

Įspėjimo **metodus galima nustatyti**, kai transporto priemonė įjungta. Jei norite pakeisti toliau išvardytas nuostatas, prietaisų skydelio nuostatų meniu pasirinkite **Naudotojo nuostatos** → **Vairuotojo pagalbos sistema** → **Įspėjimo metodai** arba informacijos ir pramogų sistemoje pasirinkite **Sąranka** → **Transporto priemonė** → **Vairuotojo pagalbos sistema** → **Įspėjimo metodai**:

- **Įspėjimo intensyvumas**: reguliuoja garsinio signalo garsumą. Jei išjungsite **įspėjimo intensyvumo** funkciją, dėl jūsų saugumo ji gali jus įspėti mažu garsumu
- **Haptinis įspėjimas**: įjungia įspėjamąją vairo vibraciją (jeigu yra)
- **Saugaus vairavimo prioritetas**: kai pasigirsta vairavimo saugumo sistemos įspėjamasis signalas, sumažina visų kitų garso signalų garsumo lygius.

**✻ INFORMACIJA**

- Jei pakeisite įspėjimo metodus, jie gali būti taikomi kiekvienoje vairuotojo pagalbos sistemos funkcijoje. Patikrinkite ir pakeiskite juos kiekvienoje funkcijoje.
- Jei transporto priemonė užvedama iš naujo, bus naudojama paskutinė įspėjimo metodų nuostata.
- Atsižvelgiant į transporto priemonės specifikacijas, nuostatų meniu gali nebūti.
- **Įspėjimo intensyvumas** ir **Haptinis įspėjimas** negali būti išjungti vienu metu. Kai vienas iš įspėjimų yra išjungiamas, įjungiamas kitas.

## Pagalbinės priekinio susidūrimo išvengimo sistemos naudojimas

## Pagrindinė funkcija

### Įspėjimas ir valdymas

Pagrindinė pagalbinės priekinio susidūrimo išvengimo sistemos funkcija - įspėti vairuotoją ir valdyti automobilį toliau nurodytu būdu.

- Įspėjimas apie susidūrimą
- Avarinis stabdymas
- Sustabdyti transporto priemonę ir sustabdyti stabdžių valdymą

## Įspėjimas apie susidūrimą

OCD051198L

Įspėjimo apie susidūrimą sistema vairuotoją įspės mirksinčia įspėjamąja priekinės saugos lempute (), įspėjamuoju pranešimu ir garsiniu įspėjimu.

Priklausomai nuo priekyje esančios transporto priemonės, įspėjimo apie susidūrimą sistema veikia esant toliau nurodytoms transporto priemonės greičio sąlygoms.

- Automobilis arba motorinė dviratė transporto priemonė 10~180 km/h (6~112 mph)
- Pėsčiasis arba dviratininkas: 10~65 km/h (6~40 mph)

## Avarinis stabdymas

OCD051199L

Avarinio stabdymo sistema vairuotoją įspės mirksinčia įspėjamąja priekinės saugos lempute (), įspėjamuoju pranešimu ir garsiniu įspėjimu.

Bus įjungta pagalbinė stabdymo sistema, kad padėtų išvengti susidūrimo su transporto priemone, pėsčiuoju, dviratininku ir motorine dvirate transporto priemone.

- Automobilis arba motorinė dviratė transporto priemonė

| - | Vairavimo tikslas | Sustabdymo tikslas |
|---|---|---|
| Silpna stabdymo galia | 10~200 km/h (6~124 mph) | |
| Stipri stabdymo galia | 10~130 km/h (6~80 mph) | 10~60 km/h (6~37 mph) |

- Pėsčiasis arba dviratininkas: 10~65 km/h (6~40 mph)

**⚠ DĖMESIO**

- Funkcijos veikimo diapazonas gali sumažėti dėl priekyje esančio eismo arba automobilų supančios aplinkos sąlygų.
- Važiuojant naktį prasčiau atpažįstamos motorinės dviratės transporto priemonės, todėl pagalbinė priekinio

susidūrimo išvengimo sistema gali būti laikinai apribota arba neveikti.

## Sustabdyti transporto priemonę ir sustabdyti stabdžių valdymą

OCD051200L

Kai automobilis sustabdomas dėl avarinio stabdymo, prietaisų skydelyje pasirodo įspėjamasis pranešimas.

Jūsų saugumui vairuotojas turėtų nedelsdamas nuspausti stabdžių pedalą ir patikrinti aplinką.

- Stabdžių valdymas pasibaigs, kai transporto priemonė bus sustabdyta maždaug 2 sekundes staigiai stabdant.

**✻ PASTABA**

Įspėjimo apie susidūrimą ir avarinio stabdymo metu įjungtą garsinį signalą galima išjungti paspaudus apie pavojų įspėjančią lemputę.

## Sankryžos posūkio funkcija

### Įspėjimas ir valdymas

Sankryžos posūkio funkcija įspėja vairuotoją ir valdo automobilį toliau nurodytu būdu.

- Įspėjimas apie susidūrimą
- Avarinis stabdymas
- Sustabdyti transporto priemonę ir sustabdyti stabdžių valdymą

### Įspėjimas apie susidūrimą

OCD054609L

Įspėjimo apie susidūrimą sistema vairuotoją įspės mirksinčia įspėjamąja priekinės saugos lempute (), įspėjamuoju pranešimu ir garsiniu įspėjimu.

Įspėjimo apie susidūrimą sistema bus įjungta esant toliau nurodytoms sąlygoms.

- Jūsų važiavimo greitis: apie 10-30 km/h
- Artėjanti transporto priemonė: apie 30~70 km/h
- Motorinės dviratės transporto priemonės ir dviratininko greitis: apie 15-70 km/h

## Avarinis stabdymas

OCD054610L

Avarinio stabdymo sistema vairuotoją įspės mirksinčia įspėjamąja priekinės saugos lempute (), įspėjamuoju pranešimu ir garsiniu įspėjimu. Bus įjungta pagalbinė stabdymo sistema, kad padėtų išvengti susidūrimo su iš priekio atvažiuojančia transporto priemone.

Avarinio stabdymo funkcija įsijungia toliau nurodytomis sąlygomis.

- Jūsų važiavimo greitis: 10~30 km/h (6~19 mph)
- Artėjančios transporto priemonės greitis: apie 30~70 km/h
- Motorinės dviratės transporto priemonės ir dviratininko greitis: apie 15-70 km/h

## Sustabdyti transporto priemonę ir sustabdyti stabdžių valdymą

OCD051200L

Kai automobilis sustabdomas dėl avarinio stabdymo, prietaisų skydelyje pasirodo įspėjamasis pranešimas.

Jūsų saugumui vairuotojas turėtų nedelsdamas nuspausti stabdžių pedalą ir patikrinti aplinką.

- Stabdžių valdymas pasibaigs, kai transporto priemonė bus sustabdyta maždaug 2 sekundes staigiai stabdant.

### ✻ PASTABA

Įspėjimo apie susidūrimą ir avarinio stabdymo metu įjungtą garsinį signalą galima išjungti paspaudus apie pavojų įspėjančią lemputę.

### ✻ INFORMACIJA

Kai sankryžoje sukate į dešinę (vairas kairėje pusėje) arba į kairę (vairas dešinėje pusėje), pagalbinė stabdžių sistema įjungia stabdžius ir sutrumpina stabdymo kelią, kad išvengtumėte galimų susidūrimų, pvz., su iš priekio atvažiuojančia dvirate motorine transporto priemone ar dviratininku.

# Tiesioginio Artėjimo funkcija

## Įspėjimas ir valdymas

Tiesioginio susidūrimo su iš priekio atvažiuojančia transporto priemone sušvelninimo funkcija įspėja vairuotoją ir valdo automobilį toliau nurodytu būdu.

- Įspėjimas apie susidūrimą
- Avarinis stabdymas
- Sustabdyti transporto priemonę ir sustabdyti stabdžių valdymą

## Įspėjimas apie susidūrimą

OCD051198L

Įspėjimo apie susidūrimą sistema vairuotoją įspės mirksinčia įspėjamąja priekinės saugos lempute (), įspėjamuoju pranešimu ir garsiniu įspėjimu.

Įspėjimas apie susidūrimą įjungiamas toliau nurodytais atvejais.

- Jūsų važiavimo greitis: Maždaug 30~130 km/h (19~80mph)
- Artėjančios transporto priemonės arba dviratės transporto priemonės: Viršija apie 10 km/h (6 mph)

## Avarinis stabdymas

OCD051199L

Avarinio stabdymo sistema vairuotoją įspės mirksinčia įspėjamąja priekinės saugos lempute (), įspėjamuoju pranešimu ir garsiniu įspėjimu.

Avarinio stabdymo funkcija įsijungia toliau nurodytomis sąlygomis.

- Jūsų važiavimo greitis: Apie 30~130 km/h (19~80 mph).
- Artėjančios transporto priemonės arba dviratės transporto priemonės: Viršija apie 10 km/h (6 mph)

## Sustabdyti transporto priemonę ir sustabdyti stabdžių valdymą

OCD051200L

Kai automobilis sustabdomas dėl avarinio stabdymo, prietaisų skydelyje pasirodo įspėjamasis pranešimas.

Jūsų saugumui vairuotojas turėtų nedelsdamas nuspausti stabdžių pedalą ir patikrinti aplinką.

- Stabdžių valdymas pasibaigs, kai transporto priemonė bus sustabdyta maždaug 2 sekundes staigiai stabdant.

**⚠ DĖMESIO**

- Jei jūsų arba priešais atvažiuojanti transporto priemonė važiuoja ne tiesiai, priekinio priešpriešinio automobilio įspėjimas ir valdymas gali vėluoti arba neveikti.
- Važiuojant naktį prasčiau atpažįstamos motorinės dviratės transporto priemonės, todėl pagalbinė priekinio susidūrimo išvengimo sistema gali būti laikinai apribota arba neveikti.

**✻ PASTABA**

Įspėjimo apie susidūrimą ir avarinio stabdymo metu įjungtą garsinį signalą galima išjungti paspaudus apie pavojų įspėjančią lemputę.

**⚠ ĮSPĖJIMAS**

- Savo saugumui pakeiskite nustatymus, kai transporto priemonė pastatyta saugioje vietoje.
- Vairuotojas privalo pats atsakingai valdyti automobilį. Nesikliaukite vien tik pagalbinėmis priekinio susidūrimo išvengimo sistemomis. Išlaikykite saugų stabdymo atstumą ir, jei reikia, nuspauskite stabdžių pedalą, kad sumažintumėte važiavimo greitį arba sustabdytumėte automobilį.
- Priekinė susidūrimo išvengimo pagalba neveikia visose situacijose arba negali išvengti visų susidūrimų.
- Priekinio susidūrimo išvengimo priemonė gali išsijungti, tinkamai neveikti arba veikti be reikalo, atsižvelgiant į kelio sąlygas ir aplinką.
- Niekada tyčia nebandykite pagalbinės priekinio susidūrimo išvengimo sistemos veikimo su žmonėmis, daiktais ir pan. Tai gali sukelti sunkius sužeidimus ar mirtį.
- Priekinio susidūrimo išvengimo pagalbinė priemonė gali neveikti, jei vairuotojas, norėdamas išvengti susidūrimo, nuspaudžia stabdžių pedalą.
- Veikiant priekinio susidūrimo išvengimo pagalbinei priemonei, transporto priemonė gali staigiai sustoti ir sužeisti keleivius ir judinti laisvus daiktus.
- Veikiant priekinio susidūrimo išvengimo pagalbinei priemonei, transporto priemonė gali staigiai sustoti ir sužeisti keleivius ir pajudinti nepritvirtintus daiktus. Visada užsisekite saugos diržą ir pritvirtinkite visus daiktus.
- Jei rodomas kitos sistemos įspėjamasis pranešimas arba sugeneruojamas garsinis įspėjimas, Priekinio Susidūrimo Išvengimo Pagalbos perspėji-

mas gali būti nerodomas, o garsinis įspėjimas gali būti nesugeneruotas.

- Jei APLINKA yra triukšminga, galite neišgirsti įspėjamojo perspėjimo apie susidūrimą išvengimo pagalbos pranešimo signalo.
- Net jei kyla problemų su priekine susidūrimo išvengimo pagalba, pagrindinės transporto priemonės stabdymo savybės veiks tinkamai.
- Avarinio stabdymo metu, kai vairuotojas per stipriai nuspaudžia akceleratoriaus pedalą arba staigiai pasuka vairą, pagalbinės priekinio susidūrimo išvengimo sistemos aktyvuotas stabdžių valdymas automatiškai išjungiamas.

## Pagalbinės priekinio susidūrimo išvengimo sistemos triktys ir apribojimai

### Pagalbinės priekinio susidūrimo išvengimo sistemos triktys

OMQ4050074L

Kai pagalbinė priekinio susidūrimo išvengimo sistema neveikia tinkamai, pasirodo įspėjamasis pranešimas, o prietaisų skydelyje - įspėjamoji priekinės saugos lemputė ( ) ir pagrindinė įspėjamoji lemputė ( ). „Kia“ rekomenduoja apsilankyti įgaliotojoje „Kia“ atstovybėje / pas paslaugų partnerį.

### Pagalbinė priekinio susidūrimo išvengimo sistema išjungta

OMQ4050073L

OMQ4050079L

Kai priekinis stiklas, kuriame yra priekinio vaizdo kamera, priekinio radaro gaubtas ar jutiklis yra padengti pašalinėmis medžiagomis, tokiomis kaip sniegas ar lietus, tai gali sumažinti aptikimo efektyvumą ir laikinai apriboti arba išjungti priekinę pagalbinę priemonę susidūrimams išvengti.

Tokiu atveju prietaisų skydelyje pasirodo įspėjamoji priekinės saugos lemputė ( ) ir pagrindinė įspėjamoji lemputė ( ).

Pašalinus sniegą, vandenį ar pašalines medžiagas, pagalbinė priekinio susidūrimo išvengimo sistema veiks tinkamai.

Jei pašalinus kliūtis (sniegą, vandenį ar pašalines medžiagas), pagalbinė priekinio susidūrimo išvengimo sistema tinkamai neveikia, „Kia“ rekomenduoja apsilankyti įgaliotojoje „Kia“ atstovybėje / pas paslaugų partnerį.

**⚠ ĮSPĖJIMAS**

- Net jei įspėjamasis pranešimas arba įspėjamoji lemputė neatsiranda skydelyje, priekinė pagalbinė priemonė susidūrimams išvengti gali tinkamai neveikti.
- Priekinio susidūrimo išvengimo pagalba gali netinkamai veikti zonoje (pvz., atviroje vietovėje), kur nėra ką aptikti, arba įjungus automobilį aptikimo jutiklis yra padengtas pašalinėmis medžiagomis.
- Jei kliūtis ar triktis išlieka, net ir vėl užvedus automobilį pagalbinė priekinio susidūrimo išvengimo sistema gali neveikti tinkamai.

**✻ PASTABA**

Įspėjimo turinį galima peržiūrėti prietaisų skydelio ekrano lango naudingos informacijos rodinyje.

## Aktyvi pagalba išvengti susidūrimo iš priekio apribojimai

Toliau nurodytomis aplinkybėmis pagalbinė priekinio susidūrimo išvengimo sistema gali tinkamai neveikti arba netikėtai pradėti veikti:

- Aptikimo jutiklis arba jo aplinka yra užteršti ar pažeisti
- Labai aukšta arba žema priekinio vaizdo kamerą supančios aplinkos temperatūra
- Kameros objektyvui trukdo tamsintas ar plėvele padengtas priekinis stiklas, įskilęs stiklas arba prie stiklo prilipusi pašalinė medžiaga (lipdukas, vabalas ir kt.).
- Ant priekinio stiklo drėgmė nepašalinama ir neužšąla
- Plovimo skystis yra nuolat purškiamas arba valytuvas yra įjungtas
- Važiavimas esant stipriam lietui, sniegui arba tirštam rūkui
- Priekinio vaizdo kameros matymo lauke trukdo saulės atspindžiai
- Gatvės šviesa ar priešpriešinio eismo šviesa atsispindi ant šlapios kelio dangos, pavyzdžiui, ant kelyje esančios balos.
- Ant prietaisų skydelio padėtas koks nors daiktas.
- Jūsų transporto priemonė velkama
- Aplinka labai šviesi arba aplinkui labai tamsu, pvz., tunelyje ir pan.
- Ryškumas keičiasi staiga, pavyzdžiui, įvažiuojant ar išvažiuojant iš tunelio
- Lauko ryškumas yra mažas, o priekiniai žibintai nedega arba nėra ryškūs
- Aptinkama tik dalis transporto priemonės, motorinės dviratės transporto priemonės, pėsčiojo ar dviratininko
- Priekyje esanti transporto priemonė ar motorinė dviratė transporto priemonė yra autobusas, sunkvežimis, sunkvežimis su neįprastos formos kroviniu, priekaba ir kt.
- Priekyje esančioje transporto priemonėje ar motorinėje dviratėje transporto priemonėje nėra galinių žibintų, galiniai žibintai išdėstyti neįprastai ir pan.
- Ryškumas iš lauko yra silpnas, o galiniai žibintai nedega arba nėra ryškūs.
- Priekinės transporto priemonės galas yra mažas arba transporto priemonė neatrodo normali, pavyzdžiui, kai

transporto priemonė yra pakreipta, apversta arba matoma dalis transporto priemonės ir pan.
- Priekinės transporto priemonės klirensas yra mažas arba aukštas.
- Transporto priemonė, motorinė dviratė transporto priemonė, pėsčiasis ar dviratininkas staiga įsikiša į priekį
- Aplink galinį radarą esantis buferis yra pažeistas, apgadintas arba priekinis radaras yra ne vietoje.
- Temperatūra aplink priekinį radarą yra aukšta arba žema
- Važiuojant tuneliu ar geležiniu tiltu
- Važiuojant plačiose vietose, kur mažai transporto priemonių ar konstrukcijų (pavyzdžiui, dykuma, pieva, priemiestis ir kt.)
- Važiuojant netoli vietų, kuriose yra metalo, pvz., arti statybvietės, geležinkelio ir pan.
- Netoli yra medžiaga, kuri labai gerai atsispindi priekiniame radare, pavyzdžiui, apsauginis turėklai, šalia esanti transporto priemonė ir kt.
- Dviratininkas priekyje yra ant dviračio, pagaminto iš medžiagos, kurios neatspindi priekinis radaras
- Priekyje esanti transporto priemonė arba motorinė dviratė transporto priemonė aptinkama pavėluotai
- Priekyje esančią transporto priemonę arba motorinę dviratę transporto priemonę staiga užstoja kliūtis
- Priekyje važiuojanti transporto priemonė ar motorinė dviratė transporto priemonė staigiai keičia juostą arba staiga sumažina greitį.
- Priekyje esanti transporto priemonė arba motorinė dviratė transporto priemonė yra nukrypusi
- Priekyje važiuojanti transporto priemonė yra padengta sniegu
- Jūs išvažiuojate ar grįžtate į juostą
- Nestabilus vairavimas
- Jūs esate žiedinėje sankryžoje, o priekyje važiuojanti transporto priemonė ar motorinė dviratė transporto priemonė nėra aptinkama
- Jūs nuolat vairuojate ratu
- Priekyje esanti transporto priemonė arba motorinė dviratė transporto priemonė yra neįprastos formos.
- Priekyje esanti transporto priemonė arba motorinė dviratė transporto priemonė važiuoja įkalnėn arba nuokalnėn.
- Pėstysis ar dviratininkas nėra visiškai aptinkamas, pavyzdžiui, jei pėstysis pasviręs arba nevisiškai tiesiai eina.

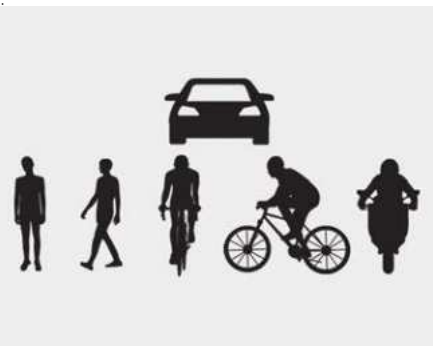
OCD054575L

Aukščiau pateiktoje iliustracijoje parodytas vaizdas, kurį priekinio vaizdo kamera ir priekinis radaras gali aptikti kaip transporto priemonę, motorinę dviratę transporto priemonę automobilį, pėsčiąjį ir dviratininką.
- Pėstysis ar dviratininkas dėvi drabužius ar įrangą, kurią sunku atpažinti kaip pėsčiąjį arba dviratininką
- Pėsčiasis ar dviratininkas priekyje juda labai greitai

- Pėsčiasis ar dviratininkas priekyje yra mažas arba yra žemoje pozoje
- Priekyje esantis pėsčiasis ar dviratininkas turi judėjimo negalią arba susikerta su važiavimo kryptimi.
- Priekyje yra grupė pėsčiųjų, dviratininkų ar didelė minia
- Pėstysis ar dviratininkas dėvi drabužius, kurie lengvai įsilieja į foną, todėl juos sunku aptikti
- Pėsčiąjį ar dviratininką sunku atskirti nuo panašios formos konstrukcijos aplinkoje
- Važiuojate netoli pėsčiojo, dviratininko, kelio sankryžos, kelio ženklų, statinių ir pan. susikirtimo.
- Važiuojant toliau nurodytose vietose
  - Važiavimas per garus, dūmus ar šešėlyje
  - Važiuojant tuneliu ar geležiniu tiltu
  - Važiuojant didelėse vietose, kur mažai transporto priemonių ar konstrukcijų (t. y. Dykuma, pieva, priemiestis ir kt.)
  - Važiavimas automobilių stovėjimo aikštelėje
  - Važiavimas per rinkliavų užtvarus, statybvietes, iš dalies asfaltuotais keliais, nelygiais keliais, per gulinčius policininkus ir kt.
  - Važiuojant netoli vietų, kuriose yra metalo, pvz., arti statybvietės, geležinkelio ir pan.
  - Važiavimas įkalnėn / nuokalnėn, vingiuotu keliu ir kt.
  - Važiavimas kelkraščiu su medžiais ar gatvių žibintais
  - Važiuojant siauru keliu, apaugusiu medžiais ar krūmais
  - Elektromagnetinės bangos gali trukdyti, pavyzdžiui, važiuodami stiprių radijo bangų ar elektros triukšmo zonoje
- Dėl nepalankių kelio sąlygų važiuojantis automobilis gali labai vibruoti.
- Jūsų transporto priemonės aukštis yra žemas arba didelis dėl didelių krovinių, neįprasto padangų slėgio ir kt.

**⚠ ĮSPĖJIMAS**

- Važiavimas vingiuotu keliu

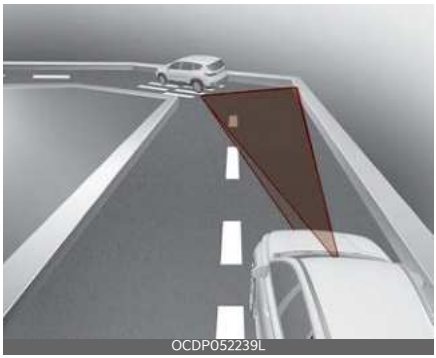
OCDP052239L

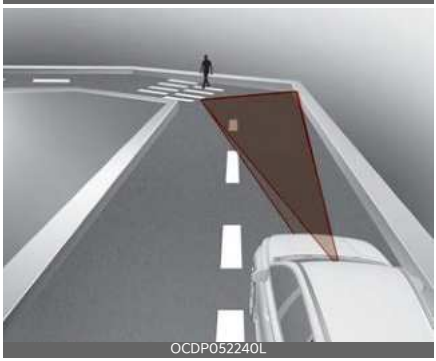
OCDP052240L

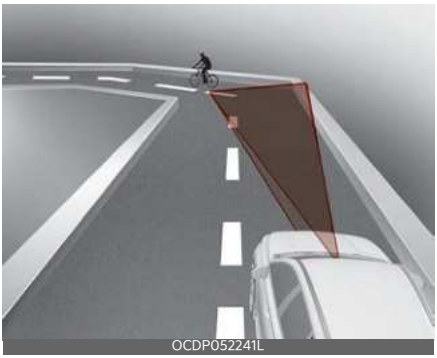
OCDP052241L

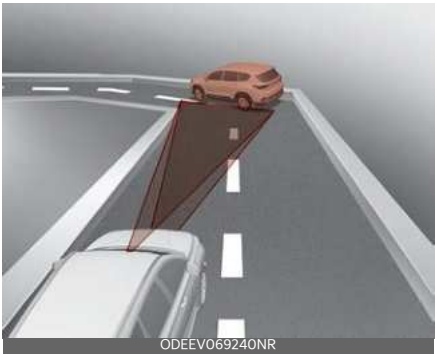
ODEEV069240NR

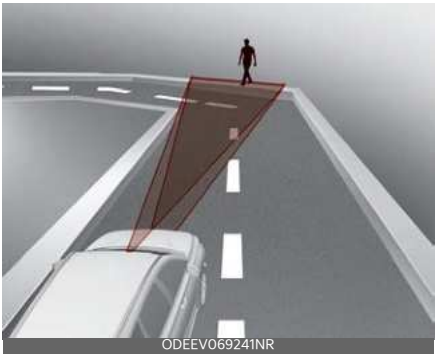
ODEEV069241NR

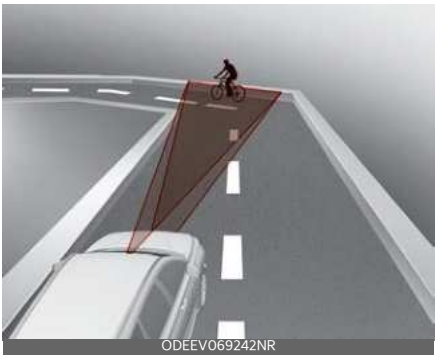
ODEEV069242NR

Priekinio susidūrimo išvengimo pagalbininkas gali neaptikti kitų transporto priemonių, motorinių dviračių transporto priemonių, pėsčiųjų ar dviratininkų, esančių priešais vairuojant kreivuose keliuose, kurie neigiamai veikia jutiklių veikimą Dėl to gali nebūti įspėjimo, stabdymo pagalbos.

Važiuodami posūkiu turite išlaikyti saugų stabdymo kelią ir, jei reikia, vairuoti transporto priemonę ir nuspausti stabdžių pedalą, kad sumažintumėte savo važiavimo greitį, kad išlaikytumėte saugų atstumą.

Važiuojant vingiuotu keliu pagalbinė priekinio susidūrimo išvengimo funkcija gali aptikti gretimoje eismo juostoje arba už jos ribų esantį automobilį, motorinę dviratę transporto priemonę, pėsčiąjį ar dviratininką.

Tokiu atveju Pagalbinė Priekinio Susidūrimo Išvengimo Sistema gali be reikalo įspėti vairuotoją ir valdyti stabdžius. Visada patikrinkite eismo sąlygas aplink transporto priemonę.

- Važiavimas nuožulniu keliu

OCDP052231L

OCDP052232L

OCDP052233L

Pagalbinė priekinio susidūrimo išvengimo sistema gali neaptikti priekyje esančių kitų transporto priemonių, motorinių dviračių transporto priemonių, pėsčiųjų ar dviratininkų, kai važiuojate į kalną arba nuo kalno, nes tokia aplinka turi neigiamos įtakos jutiklių veikimui. Dėl to gali nebūti įspėjimo, stabdymo pagalbos.

Gali būti, kad prireikus nesuveiks pagalbinė stabdymo funkcija.

Taip pat transporto priemonės greitis gali greitai sumažėti, kai netikėtai aptinkama važiuojanti transporto priemonė, motorinė dviratė transporto priemonė, pėsčiasis ar dviratininkas.

Važiuodami įkalnėn ar nuokalnėje, visada žiūrėkite į kelią ir, jei reikia, vairuokite savo transporto priemonę ir nuspauskite stabdžių pedalą, kad sumažintumėte savo važiavimo greitį, kad išlaikytumėte saugų atstumą.

- Persirikiuojant

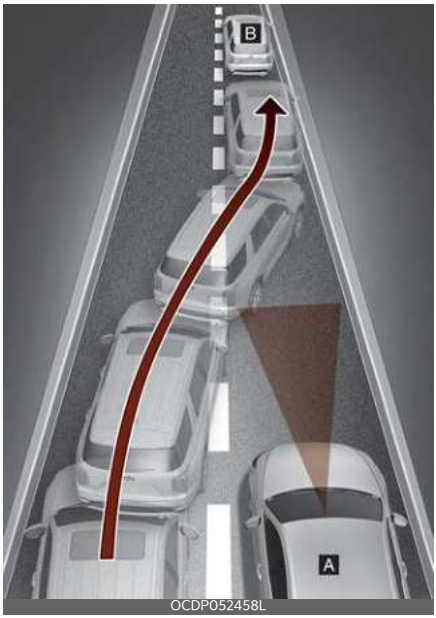

OCDP052458L

6

OADAS031SDY

[A]: Jūsų transporto priemonė

[B]: Juostą keičianti transporto priemonė

[C]: Toje pačioje juostoje esanti transporto priemonė

Kai transporto priemonė (B) važiuoja į jūsų juostą iš gretimos juostos, jutiklis negali jos aptikti, kol ji nėra jutiklio aptikimo diapazone.

Staigiai pasikeitus eismo juostai, priekinio susidūrimo išvengimo pagalbininkas gali ne iš karto aptikti transporto priemonės. Tokiu atveju turite išlaikyti saugų stabdymo kelią ir, jei reikia, vairuoti savo transporto priemonę ir nuspausti stabdžių pedalą, kad sumažintumėte savo važiavimo greitį, kad išlaikytumėte saugų atstumą.

Kai priešais jus važiuojanti transporto priemonė (B) persirikiuoja į kitą eismo juostą, FCA sistema gali iš karto neaptikti kitos priekyje esančios transporto priemonės (C). Tokiu atveju turite išlaikyti saugų stabdymo kelią ir, jei reikia, vairuoti savo transporto priemonę ir nuspausti stabdžių pedalą, kad sumažintumėte savo važiavimo greitį, kad išlaikytumėte saugų atstumą.

- Transporto priemonių aptikimas

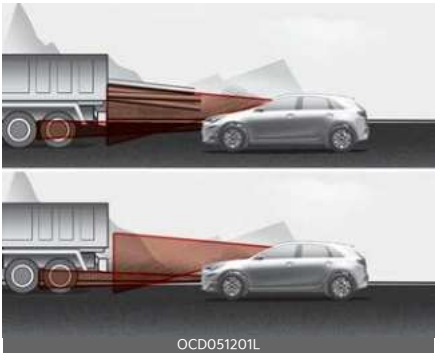
OCD051201L

Jei priekyje važiuojančio automobilio krovinys gale išsikišęs arba jo prošvaisa yra didesnė, reikia važiuoti atsargiau. FCA sistema gali neaptikti iš automobilio išsikišusio krovinio. Tokiais atvejais turite išlaikyti saugų stabdymo atstumą iki galinio objekto ir, jei reikia, vairuoti savo transporto priemonę ir nuspausti stabdžių pedalą, kad sumažintumėte savo važiavimo greitį, kad išlaikytumėte atstumą.

- Vilkdami priekabą ar kitą transporto priemonę, saugos sumetimais rekomenduojame išjungti FCA.
- Pagalbinė priekinio susidūrimo išvengimo sistema gali suveikti, jei aptinkama objektų, kurių forma ar charakteristikos yra panašios į transporto priemonių, motorinių dviračių transporto priemonių, pėsčiųjų ar dviratininkų.

- Priekinio susidūrimo išvengimo priemonė neveikia dviračių, motociklų ar mažesnių ratinių daiktų, tokių kaip lagaminų krepšiai, pirkinių vežimėliai ar vežimėliai.
- Priekinė susidūrimo išvengimo priemonė gali neveikti normaliai, jei ją trikdo stiprios elektromagnetinės bangos.
- Priekinė susidūrimo išvengimo priemonė užvedus automobilį arba paleidus priekinę kamerą, sistema gali neveikti 15 sekundžių.

## eismo juostos laikymosi sistemos (LKA) (jeigu yra)

Vairuojant ir viršijant tam tikrą greitį, Eismo juostos palaikymo sistema aptinka juostos ženklinimą (arba kelio kraštus) ir gali jus įspėti, jei jūsų transporto priemonė išvažiuoja iš eismo juostos nenaudodama posūkio signalo, taip pat gali padėti valdyti vairavimą, kad jūsų automobilis nenukryptų iš važiavimo juostos.

### Aptikimo jutiklis

[1]: Priekinio vaizdo kamera

**⚠ DĖMESIO**

Daugiau informacijos apie priekinio vaizdo kameros atsargumo priemones žr."Priekinio susidūrimo išvengimo pagalbinė sistema (FCA) (su Jutiklio Sinteze) (jeigu yra)" puslapyje 6-17.

## Eismo juostos palaikymo sistemos nustatymai

### Juostos sauga

OCD051234L

Kai transporto priemonė įjungta, prietaisų skydelyje palieskite **Naudotojo nuostatos→ Vairuotojo pagalbos sistema → Vairavimo saugumas → Juostos sauga** arba informacijos ir pramogų sistemoje pasirinkite **Sąranka → Transporto priemonė → Vairuotojo pagalbos sistema → Vairavimo saugumas**.

- **Juostos sauga**. kai bus aptiktas išvažiavimas iš kelio juostos, sistema padės vairuoti, kad būtų išvengta išvažiavimo iš juostos, o jei bus išvažiuota iš eismo juostos, ji įspės vairuotoją garsiniu įspėjimu. Jei eismo juostos saugos funkcija išjungta, prietaisų skydelyje užsidegs geltona indikatoriaus lemputė ( ).

**⚠ ĮSPĖJIMAS**

- Juostos laikymosi pagalbininkas nekontroliuoja vairo, kai transporto priemonė važiuoja juostos viduryje.
- Vairuotojas visada turėtų stebėti aplinką ir vairuoti transporto priemonę, jei išjungta **Eismo Juostos sauga**.

**✻ PASTABA**

Paspaudus pagalbinės važiavimo eismo juosta sistemos mygtuką ( ), pagalbinė eismo juostos palaikymo sistema išjungiama, o kartu išjungiama juostos saugos funkcija.

### Įspėjimo metodai

OCD044642L

Įspėjimo **metodus galima nustatyti**, kai transporto priemonė įjungta. Jei norite pakeisti toliau išvardytas nuostatas, prietaisų skydelio nuostatų meniu pasirinkite **Naudotojo nuostatos → Vairuotojo pagalbos sistema → Įspėjimo metodai** arba informacijos ir pramogų sistemoje pasirinkite **Sąranka → Transporto priemonė → Vairuotojo pagalbos sistema → Įspėjimo metodai**:

- **Įspėjimo intensyvumas**: reguliuoja garsinio signalo garsumą.
- **Haptinis įspėjimas**: įjungia įspėjamąją vairo vibraciją (jeigu yra)
- **Saugaus vairavimo prioritetas**: kai pasigirsta vairavimo saugumo sistemos įspėjamasis signalas, sumažina visų kitų garso signalų garsumo lygius.

**✻ INFORMACIJA**

- Jei pakeisite įspėjimo metodus, jie gali būti taikomi kiekvienoje vairuotojo pagalbos sistemos funkcijoje. Patikrinkite ir pakeiskite juos kiekvienoje funkcijoje.
- Jei transporto priemonė užvedama iš naujo, bus naudojama paskutinė įspėjimo metodų nuostata.
- Atsižvelgiant į transporto priemonės specifikacijas, nuostatų meniu gali nebūti.
- **Įspėjimo intensyvumas** ir **Haptinis įspėjimas** negali būti išjungti vienu metu. Kai vienas iš įspėjimų yra išjungiamas, įjungiamas kitas.

## Eismo juostos palaikymo sistemos naudojimas

### Eismo juostos palaikymo sistemos įjungimas / išjungimas

OCD051016L

#### (Europai)

Kai automobilis įjungiamas, eismo juostos palaikymo sistema visada įsijungs, o skydelyje užsidegs pilka indikatoriaus lemputė.

#### (Išskyrus Europą)

Kai transporto priemonė užvesta, paspauskite ir palaikykite ant vairo esantį pagalbinės važiavimo eismo juosta sistemos ( ) mygtuką, jei norite įjungti ir išjungti pagalbinę eismo juostos palaikymo sistemą.

Jei įjungsite pagalbinę eismo juostos palaikymo sistemą, prietaisų skydelyje įsižiebs pilkas arba žalias indikatorius ( ).

Jei norite išjungti pagalbinę eismo juostos palaikymo sistemą, nuspaudę palaikykite pagalbinės važiavimo eismo juosta sistemos mygtuką ( ). Jei išjungsite eismo juostos palaikymo sistemą, indikatoriaus lemputė ims šviesti geltonai.

**✻ PASTABA**

- Jei pagalbinė eismo juostos palaikymo sistema veikia budėjimo režimu, prietaisų skydelyje atsiranda pilkas indikatorius ( ).
- Jei pagalbinė eismo juostos palaikymo sistema yra pasiruošusi veikti, prietaisų skydelyje atsiranda žalias indikatorius ( ).

## Įspėjimas ir valdymas

Eismo juostos palaikymo sistema įspėja vairuotoją ir valdo automobilį toliau nurodytu būdu.

- Įspėjimas apie nukrypimą nuo važiavimo juostos (LDW)
- Eismo juostos palaikymo sistema

OCDP052480L

OCDP052481L

### Įspėjimas apie nukrypimą nuo važiavimo juostos (LDW)

Įspėjimą apie nukrypimą nuo važiavimo juostos siunčia žalia indikatoriaus lemputė skydelyje, mirksintis indikatorius ta kryptimi, iš kurios važiuojate, garsinis signalas.

Įspėjimas apie nukrypimą nuo važiavimo juostos įjungiamas esant toliau nurodytoms sąlygoms.

- Jūsų važiavimo greitis: Apie 60-200 km/h (40-120 mph)

### Eismo juostos palaikymo sistema

Prietaisų skydelyje mirksi žalias ( ) indikatorius, o vairas atlieka korekcijas, kad automobilis išliktų eismo juostoje.

Eismo Juostos Palaikymo Sistema įsijungia toliau nurodytomis sąlygomis.

- Jūsų važiavimo greitis: Apie 60-200 km/h (40-120 mph)

### Įspėjimas apie rankas

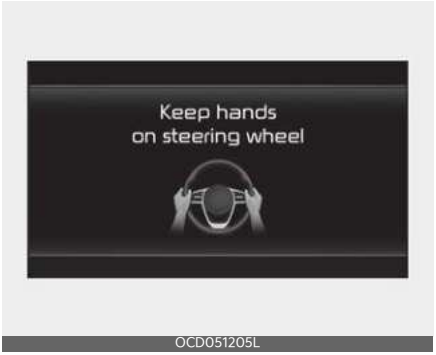


OCD051205L

A: **Laikykite rankas ant vairo**

Vairuotojui kelias sekundes atitraukus rankas nuo vairo, prietaisų skydelyje pasirodo įspėjamasis pranešimas ir periodiškai skamba garso signalas.

**⚠ ĮSPĖJIMAS**

- Vairas negali būti asistuojamas, jei vairas laikomas labai tvirtai arba vairą laikoma tam tikru laipsniu.
- Eismo juostos palaikymo sistema neveikia visą laiką. Vairuotojas privalo saugiai vairuoti automobilį ir išlaikyti jį eismo juostoje.
- Įspėjimas apie rankas gali pasirodyti vėlai, atsižvelgiant į kelio sąlygas. Važiuodami visada laikykite rankas ant vairo.
- Jei vairas laikomas lengvai suėmus, įspėjimas apie rankas gali pasirodyti, nes eismo juostos palaikymo sistema

gali neatpažinti, kad vairuotojas laiko rankas ant vairo.
- Jei prie vairo pritvirtinsite daiktus, įspėjimas gali neveikti tinkamai.

**✻ PASTABA**

- Net jei vairą padeda palaikyti Juostos išlaikymo pagalbininkas, vairuotojas gali pats valdyti vairą.
- Vairas gali sunkiau ar lengviau suktis, kai jį valdyti padeda Juostos palaikymo asistentas.
- Jei transporto priemonė aptinka juostų ženklinimą, pilkos spalvos juostos linijos pasidaro baltos klasteryje.

OCD051206L

OCD051207L

- Vaizdai ir spalvos prietaisų skydelyje gali skirtis priklausomai nuo skydelio tipo arba temos, pasirinktos iš nustatymų meniu.
- Norėdami gauti daugiau informacijos apie prietaisų skydelį, žr."Prietaisų skydelis" puslapyje 4-56.

## Eismo juostos palaikymo sistemos triktys ir apribojimai

### Eismo juostos palaikymo sistemos triktys

OMQ4050214L

Kai netinkamai veikia pagalbinė eismo juostos laikymosi sistema, prietaisų skydelyje pasirodo įspėjamasis pranešimas ir atsiranda geltona ( ) indikatoriaus lemputė.

Tokiu atveju sistemą reikia patikrinti profesionaliame servise. „Kia“ rekomenduoja apsilankyti įgaliotojoje „Kia“ atstovybėje / pas paslaugų partnerį.

#### Eismo juostos palaikymo sistema išjungta

Jei jutiklius arba priekinį stiklą, kuriame yra priekinio vaizdo kamera, uždengia pašalinės medžiagos, pvz., sniegas ar lietus, aptikimo charakteristikos gali sumažėti, todėl eismo juostos palaikymo sistema gali būti laikinai apribota arba išjungta.

Tokiu atveju prietaisų skydelyje rodomas įspėjamasis pranešimas su pagrindine įspėjamąja lempute ( ) ir geltoni juostos

saugos įspėjamieji žibintai (). Tai normalus veikimas.

Eismo juostos palaikymo sistema tinkamai veiks nuvalius sniegą, lietų ar pašalines medžiagas. Objektyvas visuomet turi būti švarus.

Jei, nuvalius pašalines medžiagas (sniegą, lietų ir kt.) arba pašalinus kliūtis (įskaitant priekabą, bagažinę ir pan. nuo galinio buferio), eismo juostos palaikymo sistema vis tiek tinkamai neveikia, pasirūpinkite, kad automobilis būtų patikrintas įgaliotojoje „Kia" atstovybėje / pas paslaugų partnerį.

**⚠ ĮSPĖJIMAS**

- Net jei įspėjamasis pranešimas arba įspėjamoji lemputė neatsiranda prietaisų skydelyje, eismo juostos palaikymo sistema gali tinkamai neveikti.
- Jei kliūtis ar triktis išlieka, net ir vėl užvedus automobilį eismo juostos palaikymo sistema gali neveikti tinkamai.

**✻ PASTABA**

Įspėjimo turinį galima peržiūrėti prietaisų skydelio ekrano lango naudingos informacijos rodinyje.

## Eismo juostos palaikymo sistemos apribojimai

Juostos laikymo pagalba gali veikti netinkamai arba netikėtai tokiomis aplinkybėmis:

- Juosta užteršta arba ją sunku aptikti, nes:
  - Kelio žymas (kelkraščius) dengia lietus, sniegas, purvas, alyva ir pan.
  - Juostos žymos (arba kelkraščių) spalva nesiskiria nuo kelio spalvos.
  - Ant kelio yra paženklintos juostos (arba kelkraščiai) arba juostos (arba kelkraščiai) atrodo panašios į juostų ženklinimą (arba kelkraščius).
  - Eismo juostos žyma (arba kelkraščiai) yra neryškūs arba nusitrynę.
  - Kai eismo juostą uždengia prie kelio esančių objektų (skiriamosios juostos, atitvaro, triukšmą atspindinčio užtvaro, krūmų ir kt.) šešėlis arba transporto priemonės šešėlis.
- Juostų skaičius padidėja ar sumažėja arba kertasi juostų (kelkraščių) ženklinimai
- Kelyje yra daugiau nei du juostų ženklinimai (arba kelio briaunos)
- Eismo juostos skiriamosios linijos (arba kelkraštis) yra sudėtingos arba laikinos, pvz., remontuojamoje atkarpoje
- Yra kelio ženklų, tokių kaip zigzago juostos, sankryžų ženklinimai ir kelio ženklai
- Eismo juosta staiga išnyksta, pvz., sankryžoje
- Eismo juosta (arba kelias) labai plati (-us) arba labai siaura (-as)
- Yra kelio kraštas be juostos
- Važiuojamojoje dalyje yra ribojanti konstrukcija, tokia kaip rinkliavos užtvaras, šaligatvis, bordiūras ir kt.
- Atstumas iki priekinės transporto priemonės yra labai trumpas arba priekyje važiuojanti transporto priemonė dengia kelio juostos ženklinimą (arba kelio kraštą)

**✻ PASTABA**

Daugiau informacijos apie priekinio vaizdo kameros apribojimus žr."Priekinio susidūrimo išvengimo pagalbinė sistema (FCA) (su Jutiklio Sinteze) (jeigu yra)" puslapyje 6-17.

**⚠ ĮSPĖJIMAS**

- Vairuotojas privalo pats saugiai važiuoti ir valdyti automobilį. Nepasikliaukite vien tik Eismo juostos palaikymo sistema ir nevairuokite pavojingai.
- Juostos laikymosi pagalbinė funkcija gali būti atšaukta arba tinkamai neveikti, priklausomai nuo kelio sąlygų ir aplinkos. Vairuodami visada būkite atidūs.
- Žr."Eismo juostos palaikymo sistemos triktys ir apribojimai" puslapyje 6-37jei eismo juosta nėra tinkamai aptikta.
- Vilkdami priekabą ar kitą transporto priemonę, saugos sumetimais rekomenduojame išjungti Eismo juostos palaikymo sistemą.
- Jei transporto priemonė važiuoja dideliu greičiu, vairas nebus kontroliuojamas. Naudodamasis eismo juostos palaikymo sistema, vairuotojas visuomet turi laikytis greičio apribojimų .
- Jei rodomas kitos funkcijos įspėjamasis pranešimas arba sugeneruojamas garsinis įspėjimas, eismo juostos išlaikymo sistemos įspėjamasis pranešimas gali būti nerodomas, o garsinis įspėjimas gali būti nesugeneruotas.
- Gali nesigirdėti įspėjamasis juostos laikymo pagalbininko garso, jei aplinka yra triukšminga. Saikingai sureguliuokite automobilio garsumą ir visada atkreipkite dėmesį į aplinką.
- Jei prie vairo pritvirtinsite objektų, sistema gali nepadėti vairuoti.
- Užvedus automobilį arba įjungus priekinio vaizdo kamerą, maždaug 15 sekundžių pagalbinė eismo juostos laikymosi sistema gali neveikti.
- Juostos laikymo pagalba neveiks, kai:
  - Įjungtas posūkis arba įspėjamasis pavojaus signalas.
  - Įjungus Eismo juostos palaikymo sistemą arba persirikiavus į kitą eismo juostą automobilis važiuoja ne eismo juostos centre.
  - Veikia ESC (elektroninė stabilumo kontrolės) arba VSM (automobilio stabilumo valdymo) sistemos.
  - Automobilis greitai sukasi lenktu keliu.
  - Automobilio greitis nesiekia 40 km/h (25 mph) arba viršija 210 km/h (130 mph).
  - Automobilis staigiai keičia eismo juostas.
  - Automobilis staigiai stabdo.

## Pagalbinės susidūrimo aklojoje zonoje išvengimo sistemos (BCA) (jeigu yra)

Pagalbinė susidūrimo aklojoje zonoje išvengimo sistema aptinka artėjančias transporto priemones vairuotojo aklojoje zonoje ir įspėja apie galimą susidūrimą įspėjamąją lempute bei įspėjamuoju garsu. Jei išvažiuojant iš lygiagrečiosios stovėjimo vietos kyla susidūrimo pavojus, pagalbinė susidūrimo aklojoje zonoje išvengimo sistema gali padėti stabdyti automobilį, kad būtų išvengta susidūrimo.

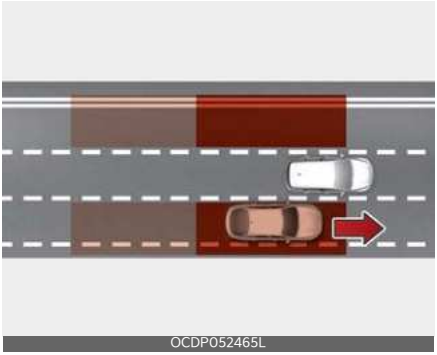
OCDP052465L

Pagalbinė susidūrimo aklojoje zonoje išvengimo sistema padeda aptikti ir informuoti vairuotoją, kad transporto priemonė yra aklojoje zonoje.

**⚠ DĖMESIO**

Aptikimo diapazonas gali skirtis priklausomai nuo jūsų transporto priemonės greičio. Net jei transporto priemonė yra aklojoje zonoje, pagalbinė susidūrimo aklojoje zonoje išvengimo funkcija gali jūsų neįspėti, kai važiuojate dideliu greičiu.

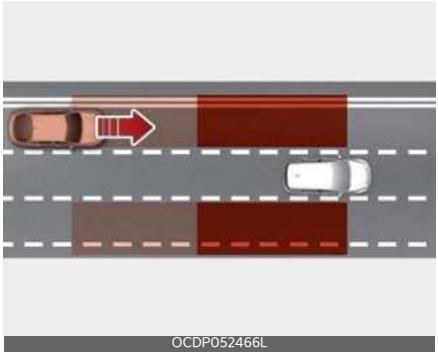
OCDP052466L

Pagalbinė susidūrimo aklojoje zonoje išvengimo sistema padeda aptikti iš aklosios zonos dideliu greičiu artėjančią transporto priemonę ir apie tai informuoti vairuotoją.

**⚠ DĖMESIO**

Įspėjamasis laikas gali skirtis priklausomai nuo transporto priemonės, artėjančios dideliu greičiu, greičio.

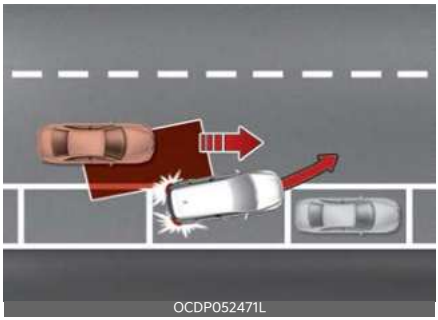
OCDP052471L

Kai pajudėjus iš stovėjimo vietos pagalbinė susidūrimo aklojoje zonoje išvengimo sistema nustato susidūrimo su artėjančia transporto priemone aklojoje zonoje pavojų, ji gali padėti išvengti susidūrimo nuspaudus stabdį.

## Aptikimo jutiklis

Galas

OCD051024L

[1]: Galinis šoninis radaras

**⚠ DĖMESIO**

- Niekada neišardykite aptikimo jutiklio ir nesugadinkite jo.
- Jei aptikimo jutiklis arba šalia jo esantis jutiklis buvo pažeistas arba kaip nors paveiktas, net jei įspėjamasis pranešimas nepasirodo skydelyje, aklosios zonos susidūrimo išvengimo pagalbinė sistema gali tinkamai neveikti. Patikrinkite sistemą profesionaliame servise. „Kia“ rekomenduoja apsilankyti įgaliotojoje „Kia“ atstovybėje / pas paslaugų partnerį.
- Jei aptikimo jutikliai buvo pakeisti ar taisyti, patikrinkite automobilį profesionaliame servise. „Kia“ rekomenduoja apsilankyti įgaliotojoje „Kia“ atstovybėje / pas paslaugų partnerį.
- Originalūs „Kia“ galiniai bamperiai, ant kurių sumontuoti Galinio kampo radaro jutikliai, yra dalys, kurių yra užtikrinama kokybė ir našumas. Jei savavališkai dažote arba keičiate buferį, Aklosios Zonos Susidūrimo Išvengimo Pagalbinė sistema gali tinkamai neveikti. Buferį taisykite arba keiskite tik originaliomis „Kia“ arba lygiaverčio standarto dalimis, kurių kokybė ir našumas įrodyta.
- Prie galinio kampinio radaro dangčio nedėkite valstybinio numerio ženklo rėmo ar daiktų, tokių kaip buferio lipdukas, plėvelė ar buferio apsaugos.
- Gali būti, kad pagalbinė susidūrimo aklojoje zonoje išvengimo sistema negalės tinkamai veikti, jei pakeistas buferis, pažeista zona šalia galinio kampinio radaro arba paviršius uždažytas.
- Jei sumontuota priekaba, bagažinė ir kt., tai gali neigiamai paveikti galinio kampinio radaro veikimą arba gali neveikti aklosios zonos susidūrimo išvengimo funkcija.

## Pagalbinės susidūrimo aklojoje zonoje išvengimo sistemos nuostatos

### Aklosios Zonos Sauga

OCD041623L

Kai transporto priemonė įjungta, prietaisų skydelyje pasirinkite **Naudotojo nuostatos** → **Vairuotojo pagalbos sistema** → **Vairavimo saugumas** → **Aklosios zonos sauga** arba informacijos ir pramogų sistemoje pasirinkite **Sąranka** → **Transporto priemonė** → **Vairuotojo**

6

**pagalbos sistema → Aklosios zonos sauga**.

- **Aklosios Zonos Sauga**: Pagalbinė susidūrimo aklojoje zonoje išvengimo asistentas įspės ir panaudos stabdymo pagalbą, atsižvelgiant į susidūrimo rizikos lygį.

OMQ4050293L

Kai įjungiamas Pagalbinė Susidūrimo Aklojoje Zonoje Išvengimo asistentas arba iš naujo užvedant automobilį, kai ši funkcija įjungta, įspėjamoji lemputė šoniniuose veidrodėliuose užsidegs maždaug 3 sekundes.

Kai transporto priemonė vėl užvedama esant išjungtam Pagalbinė susidūrimo aklojoje zonoje išvengimo asistentui, skydelyje pasirodys įspėjamasis pranešimas.

**⚠ ĮSPĖJIMAS**

Jei **Aklosios Zonos Sauga** nėra pasirinkta, vairuotojas visada turi stebėti aplinką ir vairuoti saugiai.

**✻ PASTABA**

Įjungus automobilį, nustatoma paskutinė pasirinkta pagalbinės susidūrimo aklojoje zonoje išvengimo sistemos nuostata.

## Įspėjimo metodai

OCD044642L

Įspėjimo **metodus galima nustatyti**, kai transporto priemonė įjungta. Jei norite pakeisti toliau išvardytas nuostatas, prietaisų skydelio nuostatų meniu pasirinkite **Naudotojo nuostatos → Vairuotojo pagalbos sistema → Įspėjimo metodai** arba informacijos ir pramogų sistemoje pasirinkite **Sąranka → Transporto priemonė → Vairuotojo pagalbos sistema → Įspėjimo metodai**:

- **Įspėjimo intensyvumas**: reguliuoja garsinio signalo garsumą.
- **Haptinis įspėjimas**: įjungia įspėjamąją vairo vibraciją (jeigu yra)
- **Saugaus vairavimo prioritetas**: kai pasigirsta vairavimo saugumo sistemos įspėjamasis signalas, sumažina visų kitų garso signalų garsumo lygius.

**✻ INFORMACIJA**

- Jei pakeisite įspėjimo metodus, jie gali būti taikomi kiekvienoje vairuotojo pagalbos sistemos funkcijoje. Patikrinkite ir pakeiskite juos kiekvienoje funkcijoje.
- Jei transporto priemonė užvedama iš naujo, bus naudojama paskutinė įspėjimo metodų nuostata.

- Atsižvelgiant į transporto priemonės specifikacijas, nuostatų meniu gali nebūti.
- **Įspėjimo intensyvumas** ir **Haptinis įspėjimas** negali būti išjungti vienu metu. Kai vienas iš įspėjimų yra išjungiamas, įjungiamas kitas.

## Pagalbinė susidūrimo aklojoje zonoje išvengimo sistema

Pagalbinės susidūrimo aklojoje zonoje išvengimo asistentas įspės ir valdys taip, kaip nurodyta toliau.

- Įspėjimas apie susidūrimą
- Pagalbinė Susidūrimo Išvengimo sistema (išvykstant)

## Įspėjimas apie susidūrimą

Įspėjamoji lemputė atsiras prietaisų skydelyje, ant išorinio galinio vaizdo veidrodėlio (šoninio vaizdo veidrodėlio) ir priekinio ekrano (jei yra), kai bus aptikti abiejose juostose važiuojantys automobiliai iš galo.

Transporto priemonė aptinkama tokiomis sąlygomis.

- Jūsų važiavimo greitis: Daugiau nei 20 km/h (12 mph)
- Aklojoje zonoje judančios transporto priemonės greitis: Daugiau nei 10 km/h (7 mph)

Esant transporto priemonės aptikimo būsenai, įspėjimas apie susidūrimą praneš vairuotojui įjungus posūkio signalą, kad būtų pakeista eismo juosta, kai aklojoje zonoje yra automobilis.

- Įspėjimo apie susidūrimą sistema vairuotoją įspėja įspėjamąja lempute prietaisų skydelyje, išoriniuose galinio vaizdo veidrodėliuose (šoninio vaizdo veidrodėliuose) ir projekciniame ekrane (jei yra) bei garsiniu įspėjimu.
- Kai posūkio signalas bus išjungtas arba pasislinksite nuo juostos, įspėjimas apie susidūrimą bus panaikintas ir funkcija grįš į Transporto Priemonės aptikimo būseną.

Įspėjimo apie susidūrimą sistema suveikia esant toliau nurodytoms sąlygoms.

- Jūsų važiavimo greitis: Daugiau nei 40 km/h (25 mph)
- Aklojoje zonoje judančios transporto priemonės greitis: Daugiau nei 10 km/h (7 mph)

**⚠ ĮSPĖJIMAS**

- Galinio kampinio radaro aptikimo diapazonas nustatomas pagal standartinį kelio plotį, todėl siauroje kelio dalyje pagalbinė susidūrimo aklojoje zonoje išvengimo sistema gali aptikti kitas transporto priemones už dviejų juostų ir jus perspėti. Priešingai, plačiame kelyje Pagalbinė susidūrimo aklojoje zonoje išvengimo sistema gali nesugebėti aptikti kitame eismo juostoje važiuojančios transporto priemonės ir gali jūsų neįspėti.
- Kai įjungtas pavojaus signalo indikatorius, posūkio signalo įspėjimas apie susidūrimą neveiks.

**✻ PASTABA**

- Jei vairuotojo sėdynė yra kairėje, įspėjimas apie susidūrimą gali atsirasti sukant į kairę. Jei vairuotojo sėdynė yra dešinėje, įspėjimas apie susidūrimą gali atsirasti sukant į dešinę.

  Laikykitės tinkamo atstumo iki eismo juostoje važiuojančių transporto priemonių.
- Vaizdai ir spalvos gali skirtis - tai priklauso nuo prietaisų skydelio specifikacijų ar temos.
- Norėdami gauti daugiau informacijos apie prietaisų skydelį, žr."Prietaisų skydelis" puslapyje 4-56.

## Pagalbinė susidūrimo išvengimo sistema (išvykstant)

OCD051472L

Įspėjamoji lemputė ant išorinio galinio vaizdo veidrodėlio (šoninio vaizdo veidrodėlio), projekcinis ekranas (jei yra) ir garsinis įspėjimas įspės vairuotoją apie susidūrimą. Padeda valdyti stabdžius, kad išvengtų susidūrimo su transporto priemone, artėjančia iš aklosios zonos.

Pagalbinė susidūrimo išvengimo sistema veikia toliau nurodytomis sąlygomis.

- Jūsų važiavimo greitis: Mažiau nei 3 km/h (2 mph)
- Aklojoje zonoje judančios transporto priemonės greitis: Daugiau nei 5 km/h (3 mph)

OCD051200L

Kai automobilis sustabdomas dėl avarinio stabdymo, prietaisų skydelyje pasirodo įspėjamasis pranešimas. Jūsų saugumui vairuotojas turėtų nedelsdamas nuspausti stabdžių pedalą ir patikrinti aplinką.

- Stabdžių valdymas pasibaigs, kai transporto priemonė bus sustabdyta maždaug 2 sekundes staigiai stabdant.

**⚠ ĮSPĖJIMAS**

- Savo saugumui pakeiskite nustatymus, kai transporto priemonė pastatyta saugioje vietoje.
- Jei rodomas kitos funkcijos įspėjamasis pranešimas arba skamba garso signalas, pagalbinės susidūrimo aklojoje zonoje išvengimo sistemos pranešimas gali nepasirodyti ir garso signalas gali neskambėti.
- Jei aplinka yra triukšminga, gali būti, kad pagalbinės susidūrimo aklojoje zonoje išvengimo sistemos įspėjamojo garsinio signalo negirdėsite. Visada stebėkite aplinką ir automobilyje palaikykite ne per didelį garsumo lygį.

- Pagalbinė susidūrimo aklojoje zonoje išvengimo sistema gali nesuveikti, jei vairuotojas, norėdamas išvengti susidūrimo, nuspaudžia stabdžių pedalą.
- Kai veikia pagalbinė susidūrimo aklojoje zonoje išvengimo sistema, vairuotojui per stipriai paspaudus akceleratoriaus pedalą arba staigiai pasukus transporto priemonę aktyvintas stabdžių valdymas automatiškai išjungiamas.
- Suveikus pagalbinei susidūrimo aklojoje zonoje išvengimo sistemai automobilis gali staigiai sustoti, todėl gali kilti pavojus keleiviams susižeisti ir nepritvirtinti daiktai gali pasislinkti. Visada užsisekite saugos diržą ir pritvirtinkite visus daiktus.
- Net ir sutrikus pagalbinės susidūrimo aklojoje zonoje išvengimo sistemos veikimui, automobilio pagrindinė stabdžių funkcija veiks įprastai.
- Pagalbinė susidūrimo aklojoje zonoje išvengimo sistema gali veikti ne visose situacijose ir, net jei ji veikia, jai gali nepavykti išvengti susidūrimų.
- Esant tam tikrai kelio būklei arba tam tikroms eismo sąlygoms pagalbinė susidūrimo aklojoje zonoje išvengimo sistema vairuotoją įspėti gali per vėlai arba visai neįspėti.
- Atsakomybė už automobilio valdymą tenka vairuotojui. Vairuodami nepasikliaukite vien tik pagalbine susidūrimo aklojoje zonoje išvengimo sistema ir visada patys stebėkite aplinką bei vairuokite saugiai.
- Niekada nenaudokite Pagalbinė susidūrimo aklojoje zonoje išvengimo sistemos žmonėms, gyvūnams, daiktams ir pan. Tai gali sukelti rimtų sužalojimų arba mirtį.

**⚠ ĮSPĖJIMAS**

Priklausomai nuo ESC (elektroninė stabilumo kontrolės sistema) būsenos, stabdžių valdymas gali neveikti tinkamai.

Įspėjimas bus tik tada, kai:

- Įsijungia ESC (elektroninė stabilumo kontrolės sistema) įspėjamoji lemputė.
- ESC (elektroninė stabilumo kontrolės sistema) atlieka kitą funkciją.

## Pagalbinės susidūrimo aklojoje zonoje išvengimo sistemos triktys ir apribojimai

### Pagalbinės susidūrimo aklojoje zonoje išvengimo sistemos triktys

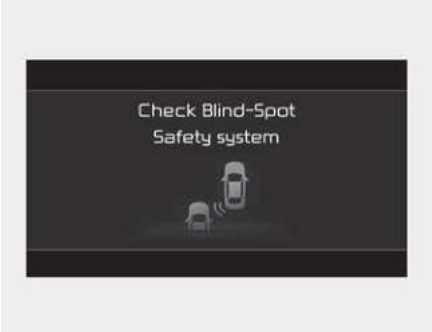

OBD041239L

Kai Pagalbinė Susidūrimo Aklojoje Zonoje Išvengimo Sistema netinkamai veikia, prietaisų skydelyje kelias sekundes pasirodo įspėjamasis pranešimas ir prietaisų skydelyje pasirodo pagrindinė (⚠) įspėjamoji lemputė.

Tokiu atveju Pagalbinė susidūrimo aklojoje zonoje išvengimo sistema turi būti patikrinta profesionaliame servise. „Kia“ rekomenduoja apsilankyti įgaliotojoje „Kia“ atstovybėje / pas paslaugų partnerį.

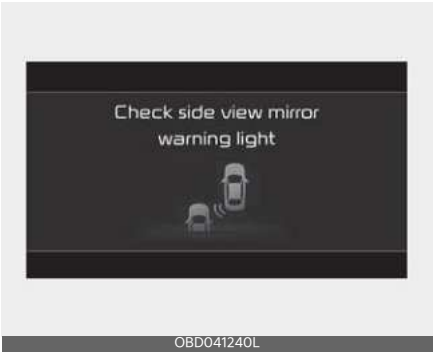

OBD041240L

Kai netinkamai veikia šoninio veidrodėlio įspėjamoji lemputė, prietaisų skydelyje kelioms sekundėms pasirodo įspėjamasis pranešimas ir užsidega pagrindinė įspėjamoji lemputė (). Tokiu atveju Pagalbinė susidūrimo aklojoje zonoje išvengimo sistema turi būti patikrinta profesionaliame servise. „Kia“ rekomenduoja apsilankyti įgaliotojoje „Kia“ atstovybėje / pas paslaugų partnerį.

## Pagalbinė susidūrimo aklojoje zonoje išvengimo sistema išjungta

OMQ4050230L

Jei ant užpakalinio buferio greta galinio kampinio radaro ar jutiklio yra pašalinių medžiagų, pavyzdžiui, sniego ar lietaus, arba kai prikabinama priekaba ar sumontuojamas laikiklis, gali sumažėti aptikimo efektyvumas ir pagalbinė susidūrimo aklojoje zonoje išvengimo sistema gali veikti ribotai arba visai išsijungti.

Tuo metu prietaisų skydelyje pasirodo įspėjamasis pranešimas ir užsidega pagrindinė įspėjamoji lemputė (), bet tai nereiškia, kad sutriko pagalbinės susidūrimo aklojoje zonoje išvengimo sistemos veikimas.

Pašalinus pašalines medžiagas, nuėmus kitą įrangą ir vėl įjungus automobilį pagalbinė susidūrimo išvengimo aklojoje zonoje sistema veiks įprastai.

Jei viską pašalinus pagalbinė susidūrimo išvengimo aklojoje zonoje sistema tinkamai neveikia, ji turi būti patikrinta profesionaliame servise. „Kia“ rekomenduoja apsilankyti įgaliotojoje „Kia“ atstovybėje / pas paslaugų partnerį.

**⚠ ĮSPĖJIMAS**

- Net jei prietaisų skydelyje įspėjamasis pranešimas nepateikiamas, gali būti, kad pagalbinė susidūrimo aklojoje zonoje išvengimo sistema negalės veikti tinkamai.
- Pagalbinė susidūrimo išvengimo aklojoje zonoje sistema gali prastai veikti tose zonose (pavyzdžiui, atviroje teritorijoje), kur iškart įjungus automobilį ji neaptinka jokio objekto arba kai aptikimo jutiklis būna padengtas pašalinėmis medžiagomis.

**⚠ DĖMESIO**

Norėdami primontuoti arba nuimti priekabą, bagažinę ar kitą priedą, išjunkite Pagalbinė susidūrimo aklojoje zonoje išvengimo sistemą. Pabaigus įjunkite Pagalbinę susidūrimo aklojoje zonoje išvengimo sistemą.

**✻ PASTABA**

Įspėjimo turinį galima peržiūrėti prietaisų skydelio ekrano lango naudingos informacijos rodinyje.

## Pagalbinės susidūrimo aklojoje zonoje išvengimo sistemos apribojimai

Pagalbinė susidūrimo aklojoje zonoje išvengimo sistema gali neveikti normaliai arba sistema gali veikti ne taip, kaip numatyta, tokiomis aplinkybėmis:

- Yra prastas oras, pvz., gausiai sninga ar lyja.
- Aptikimo jutiklis yra padengtas sniegu, lietumi, purvu ir kt.
- Temperatūra aplink aptikimo jutiklį yra aukšta arba žema dėl aplinkos.
- Aptikimo jutiklis užblokuotas važiuojant šalia transporto priemonės, stulpo ar sienos.
- Važiuojant greitkelio rampa ar per rinkliavų užtvarą.
- Kelio dangoje (arba pakraščių dirvoje) yra metalinių komponentų (pavyzdžiui, galbūt dėl metro statybos).
- Prie transporto priemonės yra stacionarus objektas, pavyzdžiui, garso barjerai, apsauginiai turėklai, centrinės pertvaros, įvažiavimo barjerai, gatvių žibintai, ženklai, tuneliai, sienos ir kt. (Įskaitant dvigubas konstrukcijas).
- Važiuojant siauru keliu, apaugusiu medžiais ar krūmais
- Važiuojant plačiose vietose, kur mažai transporto priemonių ar konstrukcijų (pavyzdžiui, dykuma, pieva, priemiestis ir kt.)
- Važiavimas šlapia kelio danga, balomis
- Kita transporto priemonė važiuoja labai arti jūsų transporto priemonės, arba kita transporto priemonė pravažiuoja jūsų transporto priemonę labai arti
- Kitos transporto priemonės greitis yra labai greitas, kad jis per trumpą laiką pravažiuotų jūsų transporto priemonę
- Jūsų transporto priemonė pravažiuoja kitą transporto priemonę
- Jūsų transporto priemonė keičia juostą
- Jei jūsų transporto priemonė pradėjo važiuoti tuo pačiu metu kaip ir šalia esantis automobilis ir įsibėgėjote
- Gretima eismo juosta važiuojantis automobilis persirikiuoja per dvi juostas nuo jūsų arba už dviejų eismo juostų važiuojantis automobilis įvažiuoja į gretimą juostą
- Prie galinio kampinio radaro yra sumontuota priekaba ar laikiklis
- Buferis prie galinio kampinio radaro yra uždengtas tokiais daiktais kaip buferio lipdukas, dviračių laikiklis ir pan.
- Aplink galinį radarą esantis buferis yra pažeistas, apgadintas arba galinis radaras yra ne vietoje
- Jūsų transporto priemonės aukštis yra žemas arba didelis dėl didelių krovinių, neįprasto padangų slėgio ir kt.
- Kai aptinkami šie objektai:
  - Aptinkamas motociklas arba dviratis
  - Aptinkama transporto priemonė, tokia kaip puspriekabė
  - Aptinkama didelė transporto priemonė, pvz., autobusas arba sunkvežimis

- Aptinkama judanti kliūtis, tokia kaip pėsčiasis, gyvūnas, prekybos centro vežimėlis ar kūdikio vežimėlis.
- Aptinkama mažo aukščio transporto priemonė, tokia kaip sportinis automobilis

Stebėkite aplinką. Stabdžių valdymo sistema gali neveikti esant toliau nurodytoms sąlygoms.

- Automobilis stipriai vibruoja važiuodamas nelygiu keliu ar betonu užtaisytomis kelio vietomis
- Važiuoja slidžiu paviršiumi dėl sniego, balų, ledo ir pan.
- Slėgis padangose žemas arba padanga pažeista
- Modifikuota stabdžių sistema
- Skubiai sukant

**⚠ ĮSPĖJIMAS**

- Važiavimas vingiuotu keliu

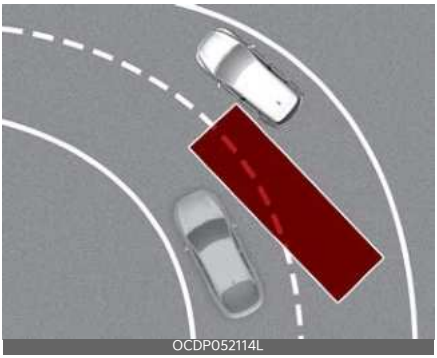
OCDP052114L

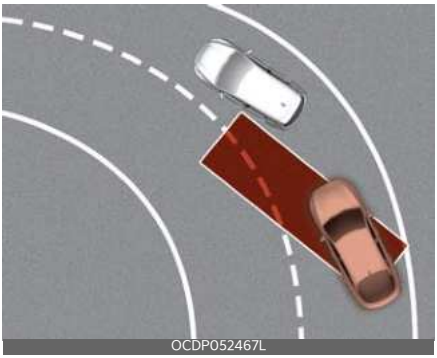
OCDP052467L

Gali būti, kad pagalbinė susidūrimo aklojoje zonoje išvengimo sistema negalės tinkamai veikti važiuojant vingiuotu keliu. Pagalbinė susidūrimo aklojoje zonoje išvengimo sistema gali neaptikti transporto priemonės kitoje eismo juostoje.

Vairuodami visada stebėkite kelio ir važiavimo sąlygas.

Gali būti, kad pagalbinė susidūrimo aklojoje zonoje išvengimo sistema negalės tinkamai veikti važiuojant vingiuotu keliu. Pagalbinė susidūrimo aklojoje zonoje išvengimo sistema gali aptikti transporto priemonę toje pačioje eismo juostoje.

Vairuodami visada stebėkite kelio ir važiavimo sąlygas.

- Važiavimas nuožulniu keliu

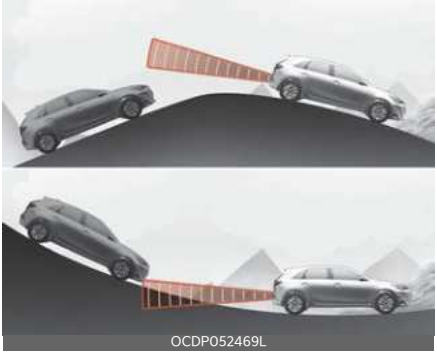
OCDP052469L

Gali būti, kad pagalbinė susidūrimo aklojoje zonoje išvengimo sistema negalės tinkamai veikti važiuojant šlaitu. Funkcija gali neaptikti transporto priemonės kitoje juostoje arba gali neteisingai aptikti žemę ar konstrukciją.

Vairuodami visada stebėkite kelio ir važiavimo sąlygas.

- Važiuojant ten, kur kelias susilieja ar išsišakoja

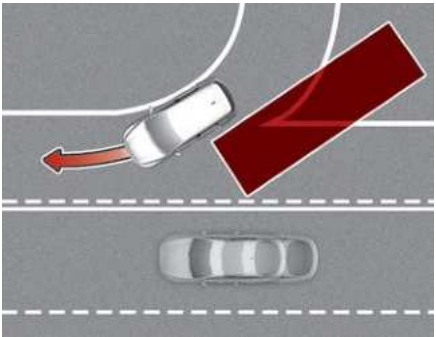
OCDP052468L

Gali būti, kad pagalbinė susidūrimo aklojoje zonoje išvengimo sistema negalės tinkamai veikti, kur kelias susilieja ar dalijasi. Funkcija gali neaptikti automobilio gretimoje eismo juostoje.

Vairuodami visada stebėkite kelio ir važiavimo sąlygas.

- Važiuojant ten, kur eismo juostų aukštis yra skirtingas

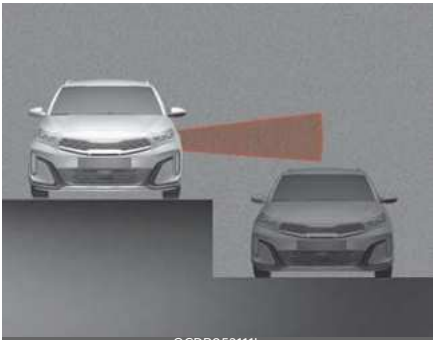
OCDP052111L

Vairuodami visada stebėkite kelio ir važiavimo sąlygas.

Gali būti, kad pagalbinė susidūrimo aklojoje zonoje išvengimo sistema negalės tinkamai veikti, kur eismo juostos yra skirtingame aukštyje. Funkcija gali neaptikti transporto priemonės kelyje su skirtingu juostų aukščiu (požeminės perėjos sujungimo atkarpa, sankryžos ir pan.).

## ⚠ ĮSPĖJIMAS

- Vilkdami priekabą ar kitą transporto priemonę pagalbinę susidūrimo aklojoje zonoje išvengimo sistemą išjunkite.
- Gali būti, kad pagalbinė susidūrimo aklojoje zonoje išvengimo sistema negalės veikti tinkamai, jei jai trukdys stiprus elektromagnetinis laukas.
- Užvedus automobilį arba įsijungus priekinio vaizdo kamerai ar galiniams kampiniams radarams, pagalbinė susidūrimo aklojoje zonoje išvengimo sistema apie 3 sekundžių gali neveikti.

## Saugaus Išlipimo Įspėjimo Sistemos (SEW) (jeigu yra)

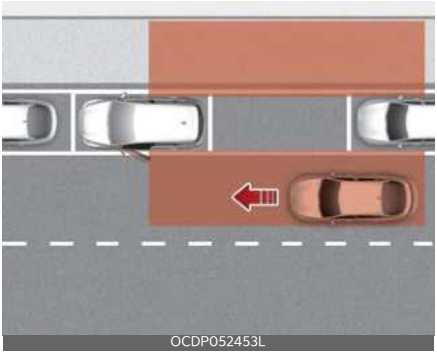
OCDP052453L

Automobiliui sustojus ir jei Saugaus Išlipimo įspėjimas aptinka transporto priemonę, artėjančią prie galinio automobilio kampo, o keleivis atidaro duris, Saugaus Išlipimo įspėjimas gali įspėti jus įspėjamuoju pranešimu ir įspėjamuoju garsu, kad išvengtumėte susidūrimo.

**⚠ DĖMESIO**

Įspėjimo laikas gali skirtis priklausomai nuo artėjančios transporto priemonės greičio.

### Aptikimo jutiklis

OCD051475L

[1]: Galinis šoninis radaras

**⚠ DĖMESIO**

Daugiau duomenų apie įspėjimus dėl šoninių kampinių radarų žr."Pagalbinės susidūrimo aklojoje zonoje išvengimo sistemos (BCA) (jeigu yra)" puslapyje 6-40.

### Saugaus išlipimo įspėjimo sistemos nuostatos

### Saugus išlipimas

OCD044501L

Kai transporto priemonė įjungta, prietaisų skydelyje pasirinkite **Nuostatos** → **Vairuotojo pagalbos sistema** → **Vairavimo saugumas** → Išlipimo sauga arba informacijos ir pramogų sistemoje pasirinkite **Sąranka** → **Transporto priemonė** → **Vairuotojo pagalbos sistema** → **Vairavimo saugumas** → **Išlipimo sauga** .

**⚠ ĮSPĖJIMAS**

Jei **Išlipimo sauga** nepažymėta, saugaus išlipimo įspėjimas negali jūsų įspėti. Vairuotojas visada turėtų žinoti apie netikėtas situacijas.

**✻ PASTABA**

Jei automobilis užvedamas iš naujo, saugaus išlipimo įspėjimo funkcija išlaikys paskutinę pasirinktą nuostatą.

## Įspėjimo metodai

OCD044642L

Įspėjimo metodus galima nustatyti, kai transporto priemonė įjungta. Jei norite pakeisti toliau išvardytas nuostatas, prietaisų skydelio nuostatų meniu pasirinkite **Naudotojo nuostatos** → **Vairuotojo pagalbos sistema** → **Įspėjimo metodai** arba informacijos ir pramogų sistemoje pasirinkite **Sąranka** → **Transporto priemonė** → **Vairuotojo pagalbos sistema** → **Įspėjimo metodai**:

- **Įspėjimo intensyvumas**: reguliuoja garsinio signalo garsumą. Jei išjungsite įspėjimo intensyvumo funkciją, dėl jūsų saugumo ši funkcija gali jus įspėti mažu garsumu.
- **Saugaus vairavimo prioritetas**: kai pasigirsta vairavimo saugumo sistemos įspėjamasis signalas, sumažina visų kitų garso signalų garsumo lygius.

**✻ INFORMACIJA**

- Jei pakeisite įspėjimo metodus, jie gali būti taikomi kiekvienoje vairuotojo pagalbos sistemos funkcijoje. Patikrinkite ir pakeiskite juos kiekvienoje funkcijoje.
- Jei transporto priemonė užvedama iš naujo, bus naudojama paskutinė įspėjimo metodų nuostata.
- Atsižvelgiant į transporto priemonės specifikacijas, nuostatų meniu gali nebūti.

## Saugaus išlipimo įspėjimo sistemos naudojimas

### Įspėjimas ir valdymas

Saugaus išlipimo įspėjimo sistema atlieka įspėjimo funkciją atliekant toliau nurodytus veiksmus.

- Įspėjimas apie susidūrimą išlipant iš transporto priemonės

## Įspėjimas apie susidūrimą išlipant iš transporto priemonės

OCD041500L

OCD041495L

Šoninio vaizdo veidrodėlyje mirksės įspėjamoji lemputė, prietaisų skydelyje pasirodys įspėjamasis pranešimas ir pasigirs garso signalas.

- Saugaus išlipimo įspėjimo sistema veikia toliau nurodytomis sąlygomis:
  - Jūsų automobilio greitis: mažesnis nei 3 km/h (2 mph)
  - Iš galo artėjančio automobilio greitis: didesnis nei 6 km/h (4 mph)

### ⚠ ĮSPĖJIMAS

- Savo saugumui pakeiskite nustatymus, kai transporto priemonė pastatyta saugioje vietoje.
- Jei rodomas kitos funkcijos įspėjamasis pranešimas arba sugeneruojamas garsinis įspėjimas, įspėjimo apie saugų išlipimą sistemos pranešimas gali būti nerodomas, o garsinis įspėjimas gali būti nesugeneruotas.
- Gali nesigirdėti saugus išlipimo įspėjimo garso, jei aplinka yra triukšminga.
- Saugaus išlipimo įspėjimas gali neveikti visose situacijose arba negali apsaugoti nuo visų susidūrimų.
- Įspėjimo apie saugų išlipimą sistema gali įspėti vairuotoją vėlai arba neįspėti vairuotojo, atsižvelgiant į transporto priemonę ir važiavimo sąlygas. Visada patikrinkite transporto priemonės aplinką.
- Vairuotojas ir keleiviai yra atsakingi už eismo įvykius, kurie įvyksta išlipant iš automobilio. Prieš išlipdami iš automobilio visada patikrinkite aplinką.

### ✻ PASTABA

- Išjungus automobilį, saugaus išlipimo įspėjimo sistema veikia maždaug 3 minutes, tačiau užrakinus duris iškart išsijungia.
- Vaizdai ir spalvos gali skirtis - tai priklauso nuo prietaisų skydelio specifikacijų ar temos.

## Saugaus išlipimo įspėjimo sistemos triktys ir apribojimai

### Saugaus išlipimo įspėjimo sistemos triktys

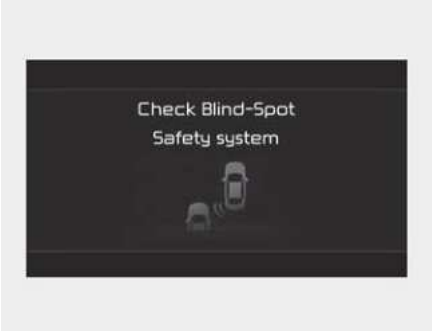


OCD041496L

Kai saugaus išlipimo įspėjimo sistema netinkamai veikia, prietaisų skydelyje pasirodo įspėjamasis pranešimas ir tam tikrą laiką dega pagrindinė įspėjamoji lemputė (⚠).

Saugaus išlipimo įspėjimo sistema turi būti patikrinta profesionaliame servise. „Kia“ rekomenduoja apsilankyti įgaliotojoje „Kia“ atstovybėje / pas paslaugų partnerį.

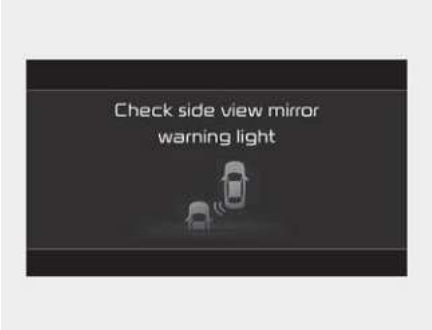


OCD041497L

Kai netinkamai veikia šoninio veidrodėlio įspėjamoji lemputė, prietaisų skydelyje tam tikrą laiką rodomas įspėjamasis pranešimas ir užsidega pagrindinė įspėjamoji lemputė (⚠).

Saugaus išlipimo įspėjimo sistema turi būti patikrinta profesionaliame servise. „Kia“ rekomenduoja apsilankyti įgaliotojoje „Kia“ atstovybėje / pas paslaugų partnerį.

### Saugaus išlipimo įspėjimo sistema išjungta

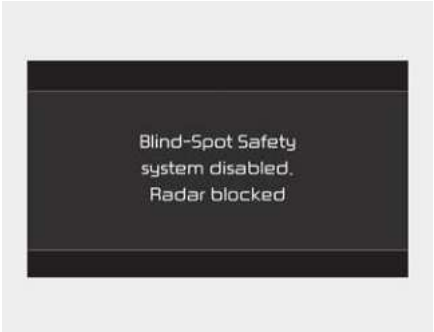


OCD041498L

Kai ant užpakalinio buferio aplink galinio kampinio radarą ar jutiklį yra pašalinių medžiagų, pavyzdžiui sniegas ar lietus, arba kai montuojama priekaba ar laikiklis, tai gali sumažinti aptikimo efektyvumą ir laikinai apriboti arba išjungti Saugus išlipimo įspėjimą.

Tuo metu prietaisų skydelyje pasirodo įspėjamieji pranešimai ir užsidega pagrindinė įspėjamosios lemputės (⚠), bet tai nereiškia, kad sutriko pagalbinės saugaus išlipimo sistemos veikimas.

Pašalinus pašalines medžiagas, atkabinus priekabą ir pan. bei vėl įjungus automobilį, saugaus išlipimo įspėjimo sistema veiks įprastu būdu.

Jei tai atlikus įspėjimo apie saugų išlipimą sistema tinkamai neveikia, „Kia“ rekomenduoja apsilankyti įgaliotoje „Kia“ atstovybėje / pas paslaugų partnerį.

**⚠ ĮSPĖJIMAS**

- Net jei saugus išlipimo įspėjamasis pranešimas skydelyje nerodomas, saugaus išlipimo įspėjimas gali tinkamai neveikti
- Saugaus išlipimo įspėjimo sistema gali tinkamai neveikti toje vietoje (pavyzdžiui, atviroje vietovėje), kurioje iškart įjungus automobilį neaptinkama jokių objektų, arba kai aptikimo jutiklis iškart įjungus automobilį užblokuojamas pašalinėmis medžiagomis.

**⚠ DĖMESIO**

Kai naudojate krovinių lentynas arba kitą įrangą, išjunkite saugaus išlipimo įspėjimo sistemą. Norėdami naudoti saugaus išlipimo įspėjimo sistemą, pašalinkite krovinių lentynas arba kitą įrangą.

## Saugaus išlipimo įspėjimo sistemos apribojimai

Toliau nurodytomis aplinkybėmis saugaus išlipimo įspėjimo sistema gali tinkamai neveikti arba gali pradėti netikėtai veikti:

- Išlipti iš transporto priemonės, kur apaugę medžiai ar žolė
- Išlipti iš transporto priemonės, kur šlapias kelias
- Artėjančios transporto priemonės greitis yra greitas arba lėtas

**✻ PASTABA**

Daugiau duomenų apie įspėjimus dėl šoninių kampinių radarų žr."Pagalbinės susidūrimo aklojoje zonoje išvengimo sistemos (BCA) (jeigu yra)" puslapyje 6-40.

**⚠ ĮSPĖJIMAS**

- Saugus išlipimo įspėjimas gali neveikti normaliai, jei ją trikdo stiprios elektromagnetinės bangos.
- Užvedus automobilį arba įsijungus galiniams kampiniams radarams, saugaus išlipimo įspėjimo sistema apie 3 sekundes gali neveikti.
- Jei kliūtis ar triktis išlieka, net ir vėl užvedus automobilį įspėjimo apie saugų išlipimą sistema gali neveikti tinkamai.

# Rankinė įspėjimo apie ribojamą greitį sistema (MSLA)

OKA4050184

**1** Greičio ribojimo indikatorius

**2** Nustatytas greitis

Jei nenorite viršyti tam tikro greičio, galite nustatyti greičio ribą.

Jei viršijate nustatytą greičio ribą, įsijungia Rankinė ribojamo greičio palaikymo sistema (mirksi nustatytas greitis ir skamba garso signalas) ir veikia tol, kol automobilio greitis sumažėja iki nustatytos ribos.

## Rankinio greičio ribojimo sistemos veikimas

## Greičio ribojimo nustatymas

OCD051015L

1. Paspauskite ir palaikykite pagalbinės vairavimo sistemos mygtuką ties norimu greičiu. Prietaisų skydelyje užsidega greičio ribojimo indikatoriaus lemputė.

OCD051521L

OCD051522L

2. Paspauskite + aukštyn arba - žemyn (RES+ jungiklį aukštyn arba SET- jungiklį žemyn) ir atleiskite, kai automobilis važiuos pageidaujamu greičiu.

   Paspauskite + aukštyn arba - žemyn (RES+ jungiklį aukštyn arba SET- jungiklį žemyn) ir palaikykite. Iš pradžių greitis padidės arba sumažės iki artimiausio dešimties (kartotinių iš penkių mylių per valandą) kartotinio, o vėliau padidės arba sumažės 10 km/h (5 mph).

OMQ4PH050372L

3. Skydelyje bus rodomas nustatytas greičio apribojimas. Jei norite važiuoti viršydami nustatytą greičio ribojimą, paspauskite akceleratoriaus pedalą už slėgio taško, kad aktyvintumėte smūgio funkciją.

   Pradės mirksėti nustatytas greitis ir skambės garsinis signalas, kol automobilio greitis sumažės iki nustatytos ribos.

**✻ PASTABA**

Kai akceleratoriaus pedalas nepaspaudžiamas už slėgio taško, transporto priemonės greitis išliks greičio ribose.

**✻ INFORMACIJA**

Priklausomai nuo transporto priemonės specifikacijų, nustatytas maksimalus greitis skiriasi. Negalite padidinti nustatyto greičio, jei viršijamas nustatytas maksimalus greitis.

## Laikinas rankinės ribojamo greičio palaikymo sistemos išjungimas

OCD051478L

Norėdami laikinai pristabdyti nustatytą greičio ribojimą, paspauskite jungiklį ||⟲. Nustatytas greičio ribojimas išsijungs, tačiau greičio ribojimo indikatorius liks įjungtas.

## Rankinės ribojamo greičio palaikymo sistemos tęsimas

OCD051478L

Jei paspausite jungiklį ||⟲, automobilis toliau važiuos anksčiau nustatytu greičiu.

## Rankinės ribojamo greičio palaikymo sistemos išjungimas

OCD051015L

Norėdami išjungti rankinę ribojamo greičio palaikymo sistemą, paspauskite pagalbinės vairavimo sistemos mygtuką. Greičio ribojimo indikatorius užges. Visada spauskite pagalbinės vairavimo sistemos mygtuką, norėdami išjungti rankinę ribojamo greičio palaikymo sistemą, kai jos nenaudojate.

**ĮSPĖJIMAS**

Naudodami Rankinę greičio apribojimo pagalbą, imkitės šių atsargumo priemonių:

- Visada nustatykite tokį automobilio greitį, kad neviršytumėte jūsų šalyje leidžiamo greičio.
- Kai rankine ribojamo greičio palaikymo sistema nesinaudojate, laikykite ją išjungtą, kad išvengtumėte netyčinio greičio nustatymo. Patikrinkite, ar greičio ribojimo indikatorius yra išjungtas.
- Rankinis greičio ribotuvas nepakeičia tinkamo ir saugaus vairavimo. Vairuotojas privalo visada važiuoti atsargiai, ir visada būti pasiruošęs nenumatytoms situacijoms. Visada atkreipkite dėmesį į kelio sąlygas.

## Išmanioji įspėjimo apie ribojamą greitį sistema (ISLA) (jeigu yra)

Išmanioji pagalbinė greičio ribojimo sistema, remdamasi aptiktų kelio ženklų ir navigacijos sistemos informacija, informuoja vairuotoją apie leistiną greitį ir teikia papildomą informaciją apie esamą kelią.

**DĖMESIO**

- Išmanioji pagalbinė greičio ribojimo sistema gali tinkamai neveikti naudojantis ja kitose šalyse.
- Jei jūsų transporto priemonėje yra navigacija, ją reikia reguliariai atnaujinti, kad išmanioji greičio ribojimo pagalbinė sistema veiktų tinkamai.

## Aptikimo jutiklis

Priekinė kamera

OCD051195L

**DĖMESIO**

Daugiau informacijos apie priekinio vaizdo kameros atsargumo priemones žr."Priekinio susidūrimo išvengimo pagalbinė sistema (FCA) (su Jutiklio Sinteze) (jeigu yra)" puslapyje 6-17.

## Išmaniosios pagalbinės greičio ribojimo sistemos nustatymai

### Greičio ribojimas

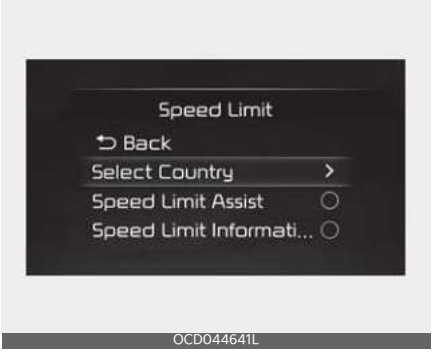

OCD044641L

Kai transporto priemonė įjungta, prietaisų skydelyje pasirinkite **Nuostatos** → Vairuotojo pagalbos sistema → Greičio ribojimas arba informacijos ir pramogų sistemoje pasirinkite **Sąranka** → **Transporto priemonė** → **Vairuotojo pagalbos sistema** → **Greičio ribojimas** .

- **Šalies pasirinkimas**: Jei navigacija nėra įjungta, šalį galite rankiniu būdu pasirinkti meniu. Kad funkcijos veiktų tinkamai, pasirinkite šalį, kurioje šiuo metu važiuojate.
- **Greičio Ribojimo Pagalbininkas**: Išmanioji pagalbinė greičio ribojimo sistema informuos vairuotoją apie greitį ribojančius ir kitus kelio ženklus bei įspės, kai automobilio greitis viršys greičio limitą. Be to, išmanioji greičio ribojimo pagalbinė sistema informuos vairuotoją, kada pakeisti rankinės greičio ribojimo pagalbinės sistemos arba išmaniosios pastovaus greičio palaikymo sistemos greitį (jei yra), kad nebūtų viršytas greitis.
- **Įspėjimas apie Ribojamą Greitį**: Išmanioji pagalbinė greičio ribojimo sistema informuos vairuotoją apie greitį ribojančius ir kitus kelio ženklus. Be to, išmanioji greičio ribojimo pagalbinė sistema įspės vairuotoją, jeigu automobilis viršys ribotą greitį.
- **Informacija apie greičio ribojimą**. Pateikiama informacija apie greičio ribojimą ir papildomus ženklus.
- **Išjungta**: Išmanioji ribojamo greičio palaikymo sistema išsijungs. Prietaisų skydelyje ims šviesti išmaniosios greičio ribojimo sistemos įspėjamoji lemputė ( ).

**⚠ ĮSPĖJIMAS**

Kai išjungiate ir vėl užvedate automobilį, automatiškai įsijungia įspėjimo apie ribojamą greitį sistema. Prieš nustatydami išmaniąją pagalbinę greičio ribojimo sistemą, būtinai pastatykite automobilį saugioje vietoje.

**✻ PASTABA**

Norėdami pakeisti išmaniąją pagalbinę greičio ribojimo funkciją (arba įspėjimą apie ribojamą greitį) į greičio ribojimo informacijos funkciją arba greičio ribojimo informacijos funkciją (arba ją išjungti) į išmaniąją pagalbinę greičio ribojimo funkciją, paspauskite ir palaikykite nutildymo mygtuką ant vairo. (Gali nebūti informacijos ir pramogų programinės įrangos versijoje.)

## Įspėjimo metodai

OCD044642L

Įspėjimo metodus galima nustatyti, kai transporto priemonė įjungta. Jei norite pakeisti toliau išvardytas nuostatas, prietaisų skydelio nuostatų meniu pasirinkite **Naudotojo nuostatos** → **Vairuotojo pagalbos sistema** → **Įspėjimo metodai** arba informacijos ir pramogų sistemoje pasirinkite **Sąranka** → **Transporto priemonė** → **Vairuotojo pagalbos sistema** → **Įspėjimo metodai**:

- **Įspėjimo intensyvumas**: reguliuoja garsinio signalo garsumą. Jei išjungsite įspėjimo intensyvumo funkciją, dėl jūsų saugumo ši funkcija gali jus įspėti mažu garsumu.

**✻ INFORMACIJA**

- Jei pakeisite įspėjimo metodus, jie gali būti taikomi kiekvienoje vairuotojo pagalbos sistemos funkcijoje. Patikrinkite ir pakeiskite juos kiekvienoje funkcijoje.
- Jei transporto priemonė užvedama iš naujo, bus naudojama paskutinė įspėjimo metodų nuostata.
- Atsižvelgiant į transporto priemonės specifikacijas, nuostatų meniu gali nebūti.

## Išmaniosios pagalbinės greičio ribojimo sistemos naudojimas

### Įspėjimas ir valdymas

Išmanioji įspėjimo apie ribojamą greitį sistema įspėjama ir valdoma tokiu lygiu.

- Greičio ribojimo rodymas
- Įspėjimas apie greičio viršijimą
- Greičio keitimas
- Automatinis nustatyto greičio keitimas

### Greičio ribojimo rodymas

OCD054578L

Informacija apie greičio apribojimus rodoma prietaisų skydelyje.

**✻ PASTABA**

- Kai informacija apie greičio ribojimą kelyje neatpažįstama, pasirodo ženklas „---“. Žr."Išmaniosios pagalbinės greičio ribojimo sistemos triktys ir apribojimai" puslapyje 6-61jei kelio ženklus sunku atpažinti.
- Išmanioji greičio ribojimo pagalbinė funkcija be greičio ribojimo dar pateikia papildomą informaciją apie kelio ženklus. Pateikta papildoma kelio ženklų informacija gali skirtis atsižvelgiant į jūsų šalį.
- Papildomas ženklas, rodomas po greičio ribojimo ženklu, arba lenkimo ribojimo ženklas - sąlygos, kuriomis turi

būti laikomasi šių ženklų. Jei papildomas ženklas neatpažįstamas, jis rodomas tuščias. (Europai)

- Vaizdai ir spalvos prietaisų skydelyje gali skirtis priklausomai nuo skydelio tipo arba temos, pasirinktos iš nustatymų meniu.

## Įspėjimas apie greičio viršijimą

OCD054582L

Jei viršysite rodomą greičio limitą, mirksės ženklas ir bus įjungtas garsinis įspėjimas.

## Greičio keitimas

OCD054579L

OCD054580L

Jeigu kelio greičio ribojimas pasikeičia veikiant rankinio greičio ribojimo pagalbinei funkcijai arba išmaniajai greičio palaikymo funkcijai, rodoma aukštyn arba žemyn nukreipta rodyklė, kuri informuoja vairuotoją, kad reikia keisti nustatytą greitį. Tada vairuotojas gali keisti nustatytą greitį pagal greičio ribojimą, naudodamasis (+) arba (-) mygtukais ant vairo.

## Automatinis nustatyto greičio keitimas (jei yra navigacijos sistemoje)

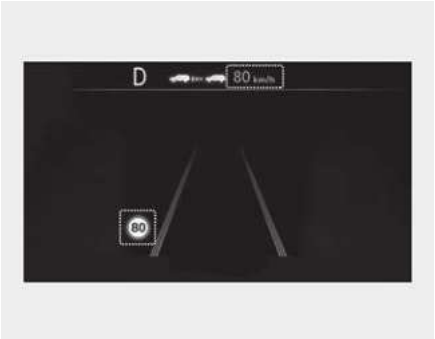


OCD054581L

Kai naudojate „Manual Speed Limit Assist“ arba „Smart Cruise Control“, jei vairuotojo nustatytas greitis yra toks pat kaip leistinas greitis kelyje, nustatytas greitis po to automatiškai koreguojamas

pagal leistiną greitį. Automatinio greičio keitimo funkcija veikia keliuose, kuriuose leistinas greitis didesnis nei 70 km/h (45 mph). Kai funkcija suaktyvinta, nustatytas greitis prietaisų skydelyje rodomas žaliai.

**⚠ ĮSPĖJIMAS**

- Net ir pakeitus nustatytą greitį pagal kelio greičio apribojimą, automobilis vis dar gali važiuoti didesniu už greičio apribojimą greičiu. Norėdami sumažinti važiavimo greitį, jei būtina, nuspauskite stabdžių pedalą.
- Jeigu greičio ribojimas kelyje yra mažesnis negu 30 km/h (20 mph), nustatyto greičio keitimo funkcija neveikia.
- Išmanioji greičio ribojimo pagalbinė funkcija naudoja prietaisų skydelyje vairuotojo nustatytus greičio matavimo vienetus. Jei greičio matavimo vienetai yra nustatyti kitokie nei jūsų šalyje naudojami greičio matavimo vienetai, išmanioji greičio ribojimo pagalbinė funkcija gali tinkamai neveikti. (Išskyrus Australiją, Rusiją)

**✻ PASTABA**

- Išsamesnę informaciją apie rankinės ribojamo greičio palaikymo sistemos veikimą žr."Rankinė įspėjimo apie ribojamą greitį sistema (MSLA)" puslapyje 6-55.
- Išsamesnę informaciją apie išmaniojo pastovaus greičio palaikymo sistemą žr."Išmaniosios pastovaus greičio palaikymo sistemos (SCC)" puslapyje 6-72.

## Išmaniosios pagalbinės greičio ribojimo sistemos triktys ir apribojimai

### Išmaniosios pagalbinės greičio ribojimo sistemos triktys

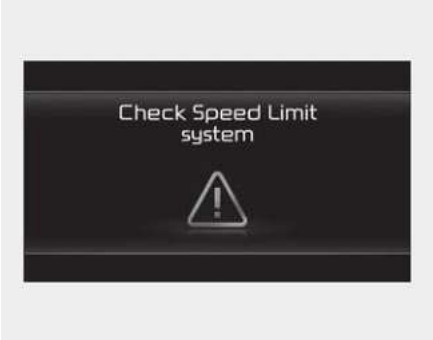

OCD054577L

Kai išmanioji greičio ribojimo sistema netinkamai veikia, prietaisų skydelyje kelioms sekundėms pasirodo įspėjamasis pranešimas ir atsiranda pagrindinė ( ) greičio ribojimo ( ) įspėjamoji lemputė.

Taip nutikus rekomenduojama, kad funkciją patikrintų įgaliotasis „Kia“ atstovas / remonto partneris.

## Išmanioji pagalbinė greičio ribojimo sistema išjungta

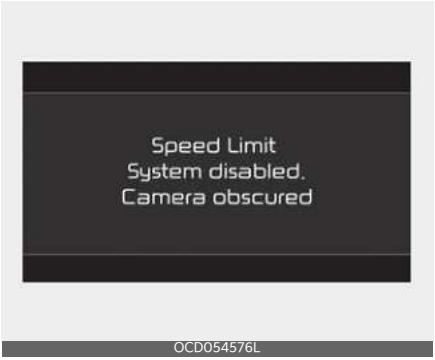


OCD054576L

Kai priekinis stiklas, kuriame yra priekinio vaizdo kamera, yra padengtas pašalinėmis medžiagomis, tokiomis kaip sniegas ar lietus, tai gali sumažinti aptikimo efektyvumą ir laikinai apriboti arba išjungti išmaniąją greičio ribojimo pagalbinę funkciją. Jei taip atsitiks, prietaisų skydelyje pasirodys įspėjamasis pranešimas ir greičio ribojimo indikatorius ( ).

Pašalinus sniegą, vandenį ar pašalines medžiagas, Išmanioji įspėjimo apie ribojamą greitį sistema veiks įprastai. Objektyvas visuomet turi būti švarus.

Jei tai atlikus išmanioji greičio ribojimo palaikymo sistema tinkamai neveikia, rekomenduojame apsilankyti įgaliotoje „Kia“ atstovybėje / partnerio servise.

**⚠ ĮSPĖJIMAS**

- Net jei įspėjamasis pranešimas arba įspėjamoji lemputė nerodoma skydelyje, išmanioji greičio ribojimo pagalbinė funkcija gali tinkamai neveikti.
- Jei jutikliai yra uždengti arba yra sutrikęs jų veikimas, net ir iš naujo užvedus automobilį išmanioji pagalbinė greičio ribojimo sistema gali tinkamai neveikti, nes joje išlieka gedimo / uždengimo būsena.

**✻ PASTABA**

Įspėjimo turinį galima peržiūrėti prietaisų skydelio ekrano lango naudingos informacijos rodinyje.

### Išmaniosios pagalbinės greičio ribojimo sistemos apribojimai

Toliau nurodytomis aplinkybėmis išmanioji ribojamo greičio palaikymo sistema gali tinkami neveikti arba pradėti veikti netikėtai:

- Kelio ženklas užterštas arba neišskiriamas
  - Kelio ženklą sunku pamatyti dėl blogo oro, pavyzdžiui, lietaus, sniego, rūko.
  - Kelio ženklas yra iš dalies užtemdytas aplinkinių objektų ar šešėlio
- Kelio ženklai neatitinka standarto
  - Kelio ženklo tekstas ar paveikslėlis skiriasi nuo standartinio
  - Kelio ženklas įrengiamas tarp pagrindinės linijos ir išvažiavimo kelio arba tarp besiskiriančių kelių
  - Prie kitos transporto priemonės pritvirtintas ženklas
- Didelis atstumas tarp automobilio ir kelio ženklų
- Automobilis važiuoja pro šviečiančius kelio ženklus
- Išmanioji pagalbinė greičio ribojimo sistema netinkamai atpažįsta gatvės simboliuose esančius skaičius, paveikslėlius ar kitus ženklus kaip greičio apribojimus
- Aptinkamas kelio ženklas, kuris yra netoli kelio, kuriuo važiuojate
- Arti vienas kito sumontuoti keli ženklai

- Klaidingai atpažintas mažiausiojo greičio ribojimo ženklas.
- Kelyje yra minimalaus greičio apribojimo ženklas
- Ryškumas keičiasi staiga, pavyzdžiui, įvažiuojant į tunelį ar iš jo išvažiuojant arba važiuojant po tiltu
- Priekiniai žibintai nenaudojami arba silpnas priekinių žibintų ryškumas naktį arba tunelyje
- Priekinio vaizdo kameros matymo lauke trukdo saulės atspindžiai
- Kelio ženklus sunku atpažinti dėl saulės šviesos, gatvės žibintų ar artėjančių transporto priemonių atspindžio
- Navigacijos arba GPS informacija pateikta su klaidomis.
- Vairuotojas nesilaiko navigacijos nuorodų
- Važiuoji keliu, kuris smarkiai sukasi arba nuolat sukasi
- Važiuodami per greičio ribotuvus arba važiuodami aukštyn ir žemyn arba į kairę ar dešinę ant stačių įkalnių
- Transporto priemonė smarkiai dreba
- Važiavimas nauju keliu
- Važiuojant tiesiamu keliu
- Kai vairuojant atnaujinama navigacijos programinė įranga

**⚠ ĮSPĖJIMAS**

- Išmanioji pagalbinė greičio ribojimo sistema yra papildoma funkcija, padedanti vairuotojui laikytis greičio apribojimų kelyje. Ji gali nerodyti nustatyto atitinkamo greičio apribojimo arba tinkamai nekontroliuoti važiavimo greičio.
- Vairuotojas yra atsakingas už greičio ribojimų laikymąsi.
- Jis gali neveikti 15 sekundžių po automobilio užvedimo arba priekinio vaizdo kameros inicijavimo arba paleidimo iš naujo.

**✻ PASTABA**

Daugiau informacijos apie priekinio vaizdo kameros apribojimus žr."Priekinio susidūrimo išvengimo pagalbinė sistema (FCA) (su Jutiklio Sinteze) (jeigu yra)" puslapyje 6-17.

# Įspėjimo apie vairuotojo dėmesio atitraukimą sistemos (DAW) (jeigu yra)

## Įspėjimo apie nedėmesingą vairavimą funkcija

Įspėjimo apie vairuotojo dėmesio atitraukimą sistema stebi jūsų vairavimą. Kai vairuotojo dėmesio lygis yra žemiau tam tikro lygio, Įspėjimo apie vairuotojo dėmesio atitraukimą sistema rekomenduoja padaryti pertrauką, kad būtų lengviau vairuoti.

## Įspėjimas apie priekyje esančio automobilio pajudėjimą

Įspėjimas apie priekyje esančio automobilio pajudėjimą vairuotojui praneš, kai priekyje esanti transporto priemonė pradeda judėti.

## Aptikimo jutiklis

OCD051195L

[1]: Priekinio vaizdo kamera

Priekinio vaizdo kamera naudojama kaip aptikimo jutiklis norint nustatyti vairavimo įpročius ir priekyje esančios transporto priemonės važiavimą. Norėdami sužinoti išsamią jutiklio vietą, žiūrėkite į aukščiau esantį paveikslėlį.

**⚠ DĖMESIO**

- Visada palaikykite geras priekinio vaizdo kameros sąlygas, kad palaikytumėte optimalų Įspėjimo apie vairuotojo dėmesio atitraukimą sistemos veikimą.
- Daugiau informacijos apie priekinio vaizdo kameros atsargumo priemones žr."Priekinio susidūrimo išvengimo pagalbinė sistema (FCA) (su Jutiklio Sinteze) (jeigu yra)" puslapyje 6-17.

## Įspėjimo apie vairuotojo dėmesio atitraukimą sistemos nuostatos

## Įspėjimas apie priekyje esančio automobilio pajudėjimą

OBD041254L

Kai transporto priemonė įjungta, prietaisų skydelyje pasirinkite **Nuostatos** → Vairuotojo pagalbos sistema → Įspėjimo apie vairuotojo dėmesio atitraukimą sistema arba informacijos ir pramogų sistemoje pasirinkite **Sąranka** → **Transporto priemonė** → **Vairuotojo pagalbos sistema**→ **Įspėjimo apie vairuotojo dėmesio atitraukimą sistema** → **Įspėjimas apie priekyje esančio automobilio pajudėjimą**.

- **įspėjimas apie priekyje esančio automobilio pajudėjimą**: Įspėjimo apie vairuotojo dėmesio atitraukimą

sistema vairuotojui praneš, kai aptikta priekyje sustojusi transporto priemonė pajudės.

## Įspėjimo apie vairuotojo dėmesio atitraukimą sistemos naudojimas

### Įspėjimo apie nedėmesingą vairavimą funkcija

Pagrindinės įspėjimo apie vairuotojo dėmesio atitraukimą sistemos funkcijos yra šios:

- Pailsėkite

#### Pailsėkite

OBD041241L

Kai vairuotojo dėmesio lygis nesiekia tam tikro lygio, prietaisų skydelyje mirksi apie nedėmesingumą įspėjanti lemputė ( ) ir atsiranda įspėjamasis pranešimas bei pasigirsta garsinis signalas, kad vairuotojas padarytų pertrauką.

- Įspėjimo apie vairuotojo dėmesio atitraukimą sistema nesiūlys daryti pertraukos, kai bendra vairavimo trukmė yra trumpesnė nei 4 minučių arba 4 minučių nepraėjo po paskutinės pasiūlytos pertraukos.

**⚠ ĮSPĖJIMAS**

Savo saugumui pakeiskite nustatymus, kai transporto priemonė pastatyta saugioje vietoje.

**⚠ DĖMESIO**

- Įspėjimas dėl vairuotojo dėmesio gali pasiūlyti sustoti, atsižvelgiant į vairuotojo vairavimo įpročius, net jei vairuotojas nėra pavargęs.
- Įspėjimo apie vairuotojo dėmesio atitraukimą sistema yra papildoma funkcija. Jai gali nepavykti nustatyti, kai vairuotojas neatsargiai vairuoja.
- Pavargęs vairuotojas turėtų pailsėti saugioje vietoje, nors vairuotojo perspėjimas nesiūlo konkrečios vietos.

## Įspėjimas apie priekyje esančio automobilio pajudėjimą

OCD051208L

Kai priekyje aptikta transporto priemonė pajuda iš vietos, įspėjimo apie priekyje esančio automobilio pajudėjimą funkcija informuoja apie tai vairuotoją įspėjamuoju pranešimu prietaisų skydelyje ir garso signalu.

**⚠ ĮSPĖJIMAS**

- Jei rodomas kitos funkcijos įspėjamasis pranešimas arba įjungiamas garso signalas, įspėjimo apie priekyje esančio automobilio pajudėjimą funkcijos įspėjamasis pranešimas gali nepasirodyti, taip pat gali neįsijungti garso signalas.

- Vairuotojas privalo pats saugiai važiuoti ir valdyti automobilį.

**⚠ DĖMESIO**

- Įspėjimas apie priekyje važiuojančios transporto priemonės išvykimą yra papildoma funkcija ir ji gali neįspėti vairuotojo, kai priekinė transporto priemonė išvažiuoja iš sustojimo.
- Prieš pajudėdami visada pažiūrėkite, kas yra prieš automobilį, ir kelio sąlygas.

**✻ PASTABA**

Vaizdai ir spalvos prietaisų skydelyje gali skirtis priklausomai nuo skydelio tipo arba temos, pasirinktos iš nustatymų meniu.

## Įspėjimo apie vairuotojo dėmesio atitraukimą sistemos triktys ir apribojimai

### Įspėjimo apie vairuotojo dėmesio atitraukimą sistemos triktys

OMQ4050118L

Kai įspėjimo apie vairuotojo dėmesio atitraukimą sistema netinkamai veikia, prietaisų skydelyje kelioms sekundėms pasirodo įspėjamasis pranešimas, užsidega pagrindinė įspėjamoji lemputė ( ) ir apie nedėmesingumą įspėjanti lemputė ( ).

Tokiu atveju įspėjimo apie dėmesio atitraukimą sistemą reikia patikrinti profesionaliame servise. „Kia“ rekomenduoja apsilankyti įgaliotojoje „Kia“ atstovybėje / pas paslaugų partnerį.

### Įspėjimo apie vairuotojo dėmesio atitraukimą sistema išjungta

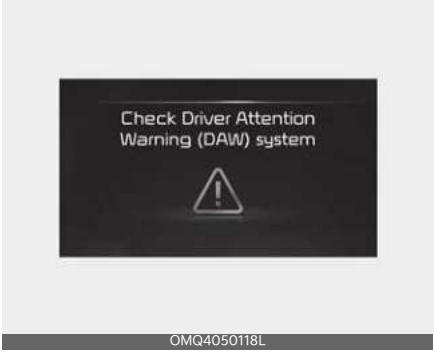


OMQ4050118L

Kai priekinis stiklas, kuriame yra priekinio vaizdo kamera, priekinio radaro gaubtas, buferis ar jutiklis yra padengti pašalinėmis medžiagomis, tokiomis kaip sniegas ar lietus, tai gali sumažinti aptikimo efektyvumą ir laikinai apriboti arba išjungti įspėjimo apie vairuotojo dėmesio atitraukimą sistemą.

Tokiu atveju prietaisų skydelyje pasirodys įspėjamasis pranešimas, apie nedėmesingumą įspėjanti lemputė ( ) ir pagrindinė įspėjamoji lemputė ( ).

Pašalinus sniegą, vandenį ar pašalines medžiagas, įspėjimo apie vairuotojo dėmesio atitraukimą sistema veiks tinkamai.

Jei vairuotojo dėmesio įspėjimas tinkamai neveikia pašalinus kliūtis (sniegą, lietų ar pašalines medžiagas) nuo galinio buferio (įskaitant priekabą, laikiklį ir pan.), „Kia“ rekomenduoja apsilankyti

pas įgaliotąjį „Kia“ atstovą / techninės priežiūros partnerį.

**⚠ ĮSPĖJIMAS**

- Net jei skydelyje nerodomas įspėjamasis pranešimas arba įspėjamoji lemputė, Driver Attention Warning gali tinkamai neveikti.
- Įspėjimo apie vairuotojo dėmesio atitraukimą sistema gali netinkamai veikti zonoje (pvz., atviroje vietovėje), kur nėra ką aptikti, arba kai įjungus automobilį aptikimo jutiklis yra padengtas pašalinėmis medžiagomis.

**✻ PASTABA**

Įspėjimo turinį galima peržiūrėti prietaisų skydelio ekrano lango naudingos informacijos rodinyje.

## Įspėjimo apie vairuotojo dėmesio atitraukimą sistemos apribojimai

Įspėjimas apie vairuotojo dėmesį gali tinkamai neveikti šiose situacijose:

- Transporto priemonė vairuojama labai grubiai
- Transporto priemonė tyčia dažnai keičia juostas
- Transporto priemonė valdoma Pagalbos vairuotojui sistemos, tokios kaip Juostų laikymo pagalba
- Kai eismo juostų ženklinimas yra neryškus arba nusitrynęs

### Įspėjimas apie priekyje esančio automobilio pajudėjimą

- Kai transporto priemonė įvažiuoja

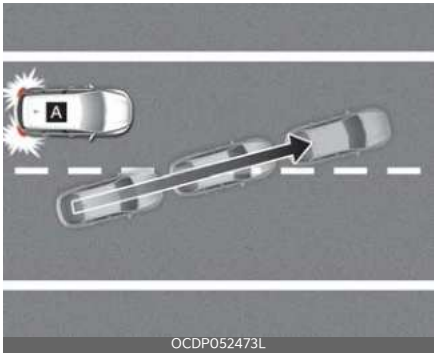

OCDP052473L

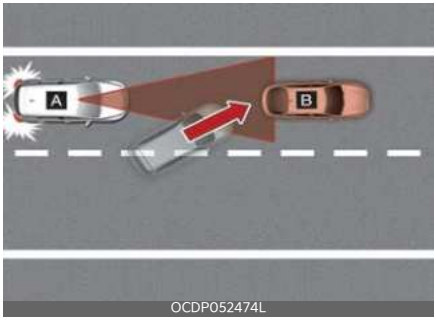

OCDP052474L

[A]: Jūsų transporto priemonė, [B]: Priekinė transporto priemonė

Jei transporto priemonė riedės priešais jūsų automobilį, įspėjimas apie Priekyje esančios transporto priemonės pajudėjimą gali neveikti tinkamai.

- Kai priekyje važiuojanti transporto priemonę vairuoja labai staigiai

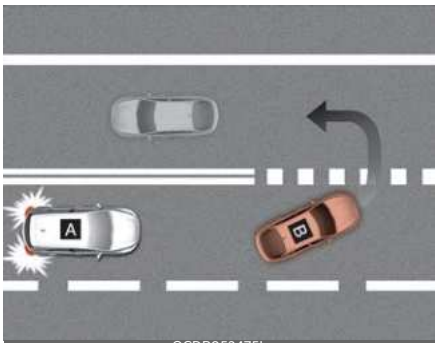

OCDP052475L

6

[A]: Jūsų transporto priemonė, [B]: Priekinė transporto priemonė

Jei priekyje važiuojanti transporto priemonė staigiai suka, pvz.: suka į kairę ar dešinę, apsisuka ar pan., įspėjimas apie priekyje esančio automobilio pajudėjimą gali tinkamai neveikti.

- Kai priekyje esanti transporto priemonė išvažiuoja staiga

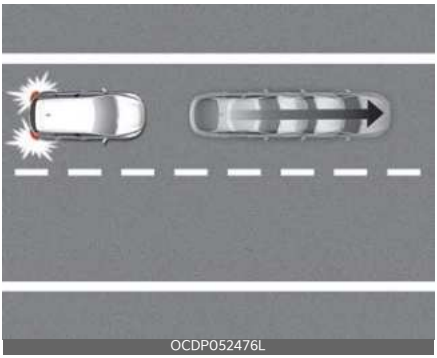
OCDP052476L

Jei priekyje važiuojanti transporto priemonė staigiai išvažiuoja, įspėjimas apie važiuojančios transporto priemonės išvykimą gali tinkamai neveikti.

- Kai pėsčiasis ar dviratis yra tarp jūsų ir priešais važiuojančios transporto priemonės

OCDP052477L

Jei tarp jūsų ir priekyje važiuojančios transporto priemonės yra pėsčiasis (-ieji) ar dviratis (-iai), įspėjimas apie važiuojančios transporto priemonės išvykimą gali tinkamai neveikti.

- Automobilių stovėjimo aikštelėje

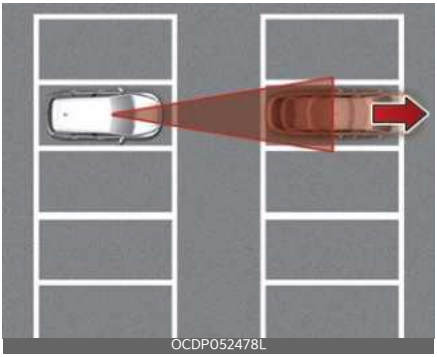
OCDP052478L

Jei priekyje pastatyta transporto priemonė važiuoja tolyn nuo jūsų, įspėjimas apie važiuojančios transporto priemonės išvykimą gali jus įspėti, kad pastatyta transporto priemonė važiuoja.

- Važiuojant per rinkliavų užtvarą arba sankryžą

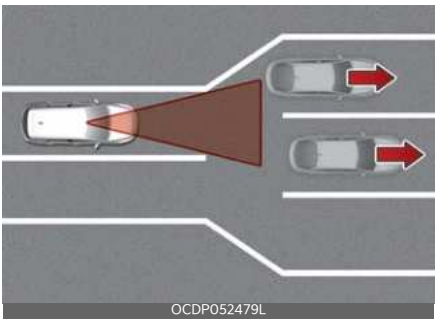
OCDP052479L

Jei pravažiuosite rinkliavų užtvarą ar sankryžą su daugybe transporto priemonių arba važiuosite ten, kur juostos dažnai sujungiamos ar dalijamos, įspėjimas apie važiuojančios transporto priemonės išvykimą gali tinkamai neveikti.

**⚠ ĮSPĖJIMAS**

Įspėjimo apie vairuotojo dėmesio atitraukimą sistema užvedus automobilį arba paleidus priekinę kamerą, gali neveikti 15 sekundžių.

**✻ PASTABA**

Daugiau informacijos apie priekinio vaizdo kameros atsargumo priemones žr."Priekinio susidūrimo išvengimo pagalbinė sistema (FCA) (su Jutiklio Sinteze) (jeigu yra)" puslapyje 6-17.

## Pastovaus greičio palaikymo sistema (CC) (jeigu yra)

OBD051384L

1 Greičio palaikymo sistemos indikatorius
2 Nustatytas greitis

Pastovaus greičio palaikymo sistema leidžia važiuoti didesniu nei 30 km/h (20 mph) greičiu, nespaudžiant akceleratoriaus pedalo.

### Pastovaus greičio palaikymo sistemos naudojimas

### Nustatytino greičio nustatymas

OCD051015L

1. Įsibėgėkite iki norimo greičio, kuris turi būti didesnis nei 30 km/h (20 mph)
2. Paspauskite Vairavimo padėjėjo mygtuką ties norimu greičiu. Prietaisų sky-

delyje atsiras nustatytas greičio ir Kruizo (CRUISE) indikatorius.

3. Atleiskite akceleratoriaus pedalą.

   Transporto priemonės greitis išlaikys nustatytą greitį, net nespaudžiant akceleratoriaus pedalo.

**✻ PASTABA**

Stačioje įkalnėje automobilio greitis gali šiek tiek sumažėti, o nuokalnėje - šiek tiek padidėti.

## Nustatyto greičio didinimas

OCD051013L

- Paspauskite jungiklį +aukštyn ir nedelsdami atleiskite. Kaskart tokiu būdu spustelėjus šį jungiklį palaikomas nustatytasis greitis padidėja 1 km/h (1 mph).
- Paspauskite svirtinį jungiklį aukštyn + ir laikykite nuspaudę, stebėdami nustatomą greitį skydelyje. Nustatytas greitis iš pradžių padidės iki artimiausio dešimties kartotinio, o tada padidės 10 km/h (5 mph) kaskart, kai jungiklis bus naudojamas tokiu būdu.

  Atleiskite jungiklį, kai pasieksite pageidaujamą greitį, ir automobilis pagreitės iki šio greičio.

**✻ PASTABA**

Priklausomai nuo transporto priemonės specifikacijų, nustatytas maksimalus greitis skiriasi. Negalite padidinti nustatyto greičio, jei viršijamas nustatytas maksimalus greitis.

## Sumažinti nustatytąjį greitį

OCD051014L

- Paspauskite jungiklį žemyn - ir nedelsdami atleiskite. Kaskart tokiu būdu spustelėjus šį jungiklį palaikomas nustatytasis greitis sumažėja 1 km/h (1 mph).
- Paspauskite svirtinį jungiklį žemyn - ir laikykite nuspaudę, stebėdami nustatomą greitį skydelyje. Nustatytas greitis iš pradžių sumažės iki artimiausio dešimties kartotinio, o tada sumažės 10 km/h (5 mph) kaskart, kai jungiklis bus naudojamas tokiu būdu.

  Kai pasieksite norimą nustatytą greitį, svirtinį jungiklį atleiskite.

## Laikinas pastovaus greičio palaikymo sistemos pristabdymas

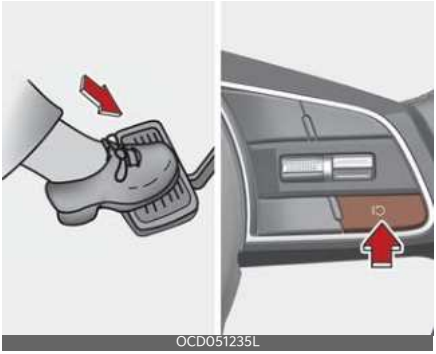

OCD051235L

Greičio palaikymo sistema sustabdyta, kai:

- Nuspaudus stabdžių pedalą.
- Paspauskite jungiklį || ⟲.
- Pasukite pavarą į N (neutralią).
- Automobilio greitį sumažinus iki mažesnio nei maždaug 30 km/h (20 mph).
- Kai veikia ESC (elektroninė stabilumo kontrolės sistema).
- Transporto priemonės greitis yra didesnis nei 190 km/h

## Toliau tęsiama Pastovaus greičio palaikymo sistema

OCD051236L

Paspauskite +, - jungiklį arba mygtuką || ⟲. Jei paspausite + jungiklį aukštyn arba - perjungsite žemyn, nustatytinas greitis bus nustatytas pagal dabartinį greitį prietaisų skydelyje. Jei paspausite mygtuką || ⟲, transporto priemonė atkurs nustatytą greitį. Kad sistema būtų atkurta, transporto priemonės greitis turi būti didesnis nei 30 km/h.

## Kaip išjungti pastovaus greičio palaikymo kontrolę

OCD051015L

Norėdami išjungti greičio palaikymo sistemą, paspauskite vairavimo pagalbinės funkcijos mygtuką. Išsijungia pastovaus greičio palaikymo sistemos indikatorius.

Visada paspauskite Vairavimo asistento mygtuką, kad išjungtumėte pastovaus greičio palaikymo sistemą, kai nenaudojate.

### ✻ PASTABA

Naudodamiesi pastovaus greičio palaikymo sistema, laikykitės šių atsargumo priemonių:

- Visada nustatykite tokį automobilio greitį, kad neviršytumėte šalyje leidžiamo greičio.
- Norėdami išvengti netyčinio greičio nustatymo, važiavimo greičio palaikymo funkciją laikykite išjungtą. Patikrinkite, ar kruizo (CRUISE) indikatorius išjungtas.
- Pastovaus greičio palaikymo sistema nepakeičia tinkamo ir saugaus vairavimo. Vairuotojas privalo visada

6

važiuoti atsargiai, ir visada būti pasiruošęs nenumatytoms situacijoms.

- Visada važiuokite atsargiai, kad išvengtumėte nenumatytų situacijų. Visada atkreipkite dėmesį į kelio sąlygas.
- Nenaudokite greičio palaikymo sistemos, kai gali būti nesaugu automobiliu važiuoti pastoviu greičiu:
  - Važiuodami intensyvaus eismo metu arba kai dėl sudėtingų eismo sąlygų sunku važiuoti pastoviu greičiu;
  - Važiuojant šlapiais, apledėjusiais ar apsnigtais keliais
  - Važiuojant kalnuotais ar vingiuotais keliais
  - Važiuojant vėjuotose vietose
  - Kai ribotas matomumas (galbūt dėl blogo oro, pvz., rūko, sniego, lietaus ir smėlio audros)
- Nenaudokite greičio palaikymo sistemos vilkdami priekabą.

**⚠ DĖMESIO**

Važiuodami pastoviu greičiu automobiliu su mechanine pavarų dėže, nejunkite neutralios pavaros nenuspaudę sankabos pedalo, nes variklis suksis per dideliais sūkiais. Jei taip nutinka, norėdami išjungti greičio palaikymo sistemą paspauskite vairavimo pagalbinės funkcijos mygtuką.

# Išmaniosios pastovaus greičio palaikymo sistemos (SCC)

## Pagrindinė funkcija

Išmanioji pastovaus greičio palaikymo sistema aptinka priekyje važiuojančią transporto priemonę ir padeda išlaikyti atstumą iki priekyje važiuojančios transporto priemonės bei nustatytą greitį.

## Pagalbinė aplenkimo pagreičio funkcija

Kai Išmanioji pastovaus greičio palaikymo sistema nustato, kad bandote aplenkti priekyje važiuojančią transporto priemonę, Išmanioji pastovaus greičio palaikymo sistema padeda įsibėgėti.

## Aptikimo jutiklis

OCD051195L

[1]: Priekinio vaizdo kamera, [2]: Priekinis radiolokatorius

**⚠ DĖMESIO**

- Visada palaikykite geros būklės priekinio vaizdo kamerą ir priekinį radarą, kad išlaikytumėte optimalų išmaniosios pastovaus greičio palaikymo sistemos veikimą.
- Išsamesnę informaciją apie atsargumo priemones, susijusias su priekinio vaizdo kamera ir radaru, žr."Priekinio susidūrimo išvengimo pagalbinė sistema (FCA) (su Jutiklio Sinteze) (jeigu yra)" puslapyje 6-17.

## Išmaniosios pastovaus greičio palaikymo sistemos nuostatos

### Išmanioji pastovaus greičio palaikymo sistema

Kai transporto priemonė įjungta, informacijos ir pramogų sistemoje pasirinkite **Sąranka** → **Transporto priemonė** → **Pagalba vairuotojui** → **Išmanioji pastovaus greičio palaikymo sistema** kad nustatytumėte atstumą, pagreitį ir reakcijos greitį.

### Įspėjimo metodai

Įspėjimo metodus galima nustatyti, kai transporto priemonė įjungta. Jei norite pakeisti toliau išvardytas nuostatas, prietaisų skydelio nuostatų meniu pasirinkite **Naudotojo nuostatos** → **Vairuotojo pagalbos sistema** → **Įspėjimo metodai** arba informacijos ir pramogų sistemoje pasirinkite **Sąranka** → **Transporto priemonė** → **Vairuotojo pagalbos sistema** → **Įspėjimo metodai**:

- **Įspėjimo intensyvumas**: reguliuoja garsinio signalo garsumą. Jei išjungsite įspėjimo intensyvumo funkciją, dėl jūsų saugumo ši funkcija gali jus įspėti mažu garsumu.
- **Haptinis įspėjimas**: įjungia įspėjamąją vairo vibraciją (jeigu yra)
- **Saugaus vairavimo prioritetas**: kai pasigirsta vairavimo saugumo sistemos įspėjamasis signalas, sumažina visų kitų garso signalų garsumo lygius.

**✻ INFORMACIJA**

- Jei pakeisite įspėjimo metodus, jie gali būti taikomi kiekvienoje vairuotojo pagalbos sistemos funkcijoje. Patikrinkite ir pakeiskite juos kiekvienoje funkcijoje.

- Jei transporto priemonė užvedama iš naujo, bus naudojama paskutinė įspėjimo metodų nuostata.
- Atsižvelgiant į transporto priemonės specifikacijas, nuostatų meniu gali nebūti.
- Įspėjimo intensyvumas ir Haptinis įspėjimas negali būti išjungti vienu metu. Kai vienas iš įspėjimų yra išjungiamas, įjungiamas kitas.

## Išmaniosios pastovaus greičio palaikymo sistemos naudojimas

### Veikimo sąlygos

#### Pagrindinė funkcija

Išmanioji pastovaus greičio palaikymo sistema veikia, kai įvykdomos toliau nurodytos sąlygos.

- Pavara yra padėtyje D (važiavimas)
- Jūsų vairavimo greitis yra darbinio greičio diapazone
  - 10~180 km/h (5~110 mph): kai priekyje nėra automobilio
  - 0~180 km/h (0~110 mph): kai priekyje yra automobilis
- Įjungta ESC (elektroninė stabilumo kontrolės sistema) arba ABS

Toliau nurodytomis sąlygomis išmanioji pastovaus greičio palaikymo sistema tinkamai neveikia:

- Atidarytos vairuotojo durys
- Variklio apsukų skaičius yra aukštas
- Įjungtas elektroninis stovėjimo stabdis (EPB).
- Veikia ESC (elektroninė stabilumo kontrolės sistema) arba ABS.
- Veikia priekinio susidūrimo išvengimo pagalbinė stabdžių kontrolė
- Veikia Nuotolinis Išmaniojo parkavimo asistento valdymas (jei yra)

**PASTABA**

Sustojęs už kitos transporto priemonės, vairuotojas gali įjungti Išmaniąją pastovaus greičio palaikymo sistemą, kol yra nuspaustas stabdžių pedalas.

#### Pagalbinė aplenkimo pagreičio funkcija

Lenkimas pagalbiniu pagreičiu veiks, kai posūkio rodiklio indikatorius įjungtas į kairę (vairuoti kairėje) arba įjungtas į dešinę (vairuoti dešinėje), kai veikia išmanioji pastovaus greičio palaikymo sistema, ir tenkinamos šios sąlygos:

- Jūsų vairavimo greitis yra didesnis nei 60 km/h (40 mph)
- Priešais jūsų automobilį aptinkama transporto priemonė

Greitėjimo pagreitis neveikia toliau nurodytomis sąlygomis.

- įjungus avarinius žibintus;
- Automobilio greitis sumažinamas norint išlaikyti atstumą su priekyje važiuojančia transporto priemone

**ĮSPĖJIMAS**

- Kai posūkio rodiklio indikatorius yra įjungtas į kairę (vairuoti kairėje) arba įjungtas į dešinę (vairuoti dešinėje), kol priekyje yra transporto priemonė, automobilis gali laikinai įsibėgėti. Visada atkreipkite dėmesį į kelio sąlygas.
- Nepriklausomai nuo eismo krypties jūsų šalyje, pagalbinė lenkimo pagreitėjant sistema veikia esant tinkamoms sąlygoms. Kai naudojate funkciją skir-

tingose važiavimo kryptyse, visada patikrinkite kelio sąlygas.

## Išmaniosios pastovaus greičio palaikymo sistemos įjungimas

OCD051015L

Norėdami išjungti greičio palaikymo sistemą, paspauskite vairavimo pagalbinės funkcijos mygtuką. Greitis bus nustatytas atsižvelgiant į esamą greitį skydelyje.

- Jei priešais jus nėra jokios transporto priemonės, bus palaikomas nustatytas greitis.
- Jei priešais jus važiuoja transporto priemonė, gali būti atitinkamai pakoreguojamas greitis, kad būtų išlaikytas atstumas iki priekyje važiuojančios transporto priemonės. Jei priekyje važiuojanti transporto priemonė padidina greitį, jūsų transporto priemonė važiuodama pastoviu greičiu įsibėgėja iki nustatyto greičio.

**✻ PASTABA**

- Jei paspaudus vairavimo pagalbinės funkcijos mygtuką jūsų automobilio greitis yra 0~30 km/h (0~20 mph) , išmaniosios greičio palaikymo sistemos greitis bus nustatytas 30 km/h (20 mph).
- Vairuotojui perjungus žemesnę pavarą, važiavimo greitis gali nepasiekti nustatyto greičio.

## Automobilio atstumo nustatymas

OCD051237L

Kiekvieną kartą paspaudus mygtuką, judėjimo greitis keičiasi tokia tvarka:

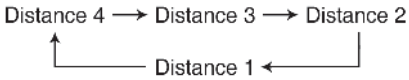


Pavyzdžiui, jei važiuojate 90 km/h (56 mph) greičiu, gali būti palaikomas toks atstumas:

- 4 atstumas - apie 52,5 m (172 pėd.)
- 3 atstumas - apie 40 m (130 pėd.)
- 2 atstumas - apie 32,5 m (106 pėd.)
- 1 atstumas - apie 25 m (82 pėd.)

**✻ PASTABA**

Įjungus automobilį arba po laikino išmaniosios pastovaus greičio palaikymo sistemos išjungimo nustatomas paskutinį kartą pasirinktas atstumas.

## Nustatyto greičio didinimas

OCD051521L

- Paspauskite jungiklį (+) aukštyn ir nedelsdami atleiskite. Kaskart tokiu būdu spustelėjus šį jungiklį palaikomas nustatytasis greitis padidėja 1 km/h (1 mph).
- Pakelkite (+) jungiklį aukštyn ir palaikykite. Kaskart tokiu būdu spustelėjus šį jungiklį palaikomas nustatytasis greitis padidėja 10 km/h (5 mph).

  Greitį galima nustatyti iki 180 km/h (110 mph).

**⚠ ĮSPĖJIMAS**

Prieš spausdami (+) jungiklį, patikrinkite eismo sąlygas. Važiavimo greitis gali labai padidėti, kai paspaudžiate ir laikote nuspaustą (+) jungiklį.

## Sumažinti nustatytąjį greitį

OCD051522L

- Paspauskite jungiklį žemyn (-) ir nedelsdami atleiskite. Kaskart tokiu būdu spustelėjus šį jungiklį palaikomas nustatytasis greitis sumažėja 1 km/h (1 mph).
- Paspauskite jungiklį (-) žemyn ir palaikykite. Kaskart tokiu būdu spustelėjus šį jungiklį palaikomas nustatytasis greitis sumažėja 10 km/h (5 mph).

  Greitį galima sumažinti iki 30 km/h (20 mph).

## Laikinas išmaniosios pastovaus greičio palaikymo sistemos išjungimas

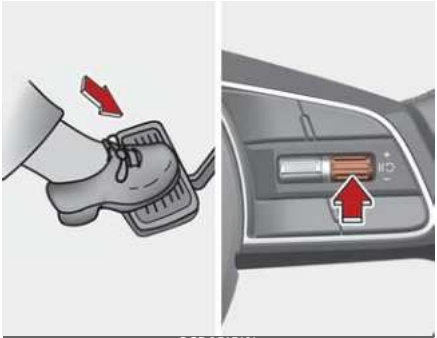

OCD051513L

Norėdami laikinai atšaukti išmaniąją greičio palaikymo funkciją, paspauskite (⏲) jungiklį arba stabdžių pedalą.

## Tolesnis naudojimasis išmaniąja pastovaus greičio palaikymo sistema

OCD051514L

Norėdami atnaujinti greičio palaikymo sistemos darbą po jos atšaukimo, paspauskite (+), - arba (⟲) jungiklį.

Jei paspausite (+) jungiklį aukštyn arba (-) perjungsite žemyn, greitis bus nustatytas pagal dabartinį greitį skydelyje

Jei paspausite (⟲) jungiklį, automobilis toliau važiuos anksčiau nustatytu greičiu.

**⚠ ĮSPĖJIMAS**

Prieš spausdami (⟲) jungiklį, patikrinkite eismo sąlygas. Paspaudus (⟲) jungiklį, važiavimo greitis gali staigiai padidėti arba sumažėti.

## Išmaniosios pastovaus greičio palaikymo sistemos išjungimas

OCD051015L

Norėdami išjungti išmaniąją greičio palaikymo sistemą, paspauskite vairavimo pagalbinės funkcijos mygtuką.

**✻ PASTABA**

Jei jūsų automobilyje yra rankinio greičio ribojimo pagalbinė funkcija, paspauskite ir palaikykite važiavimo pagalbinės funkcijos mygtuką, kad išjungtumėte išmaniąją greičio palaikymo sistemą. Tačiau įsijungs rankinė greičio ribojimo pagalbinė priemonė.

**⚠ ĮSPĖJIMAS**

Nenaudokite jungiklių ir mygtukų vienu metu. Išmanioji pastovaus greičio palaikymo sistema gali neveikti tinkamai.

## Išmaniosios greičio palaikymo sistemos ekranas ir valdiklis

Išmaniosios kruizo kontrolės veikimo būseną galite pamatyti prietaisų skydelyje esančiame Vairavimo asistento režime. Žr."LCD ekrano režimai" puslapyje 4-66.

Priklausomai nuo funkcijos būsenos, išmanioji pastovaus greičio palaikymo sistema bus rodoma žemiau.

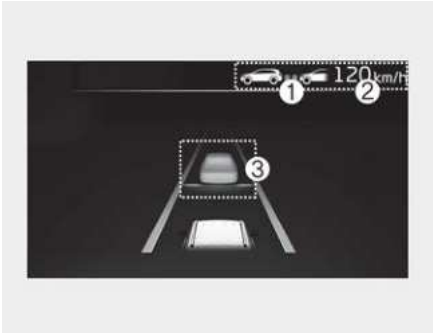


OCD051509L

Priklausomai nuo funkcijos būsenos, išmanioji pastovaus greičio palaikymo sistema bus rodoma žemiau.

- Kai sistema veikia

1. Nesvarbu ar priekyje yra transporto priemonė ir pasirinktas atstumo lygis
2. Nustatytas greitis
3. Ar priekyje yra transporto priemonė, ir ar yra transporto priemonės tikslinis atstumas

- Kai laikinai atšaukta
  1. Jūsų transporto priemonė (pilka)
  2. Ankstesnis nustatytas greitis (pilkas)

**✻ PASTABA**

- Priekinės transporto priemonės atstumas skydelyje yra rodomas atsižvelgiant į faktinį atstumą tarp jūsų transporto priemonės ir važiuojančios transporto priemonės.
- Tikslinis atstumas gali skirtis atsižvelgiant į transporto priemonės greitį ir nustatytą atstumo lygį. Jei transporto priemonės greitis yra mažas, net jei pasikeitė transporto priemonės atstumas, tikslinio transporto priemonės atstumo pokytis gali būti nedidelis.
- Grupėje rodomi vaizdai arba spalvos gali skirtis priklausomai nuo grupės specifikacijų arba temų.

## Laikinas įsibėgėjimas

OCD052510L

Jei veikiant išmaniajai pastovaus greičio palaikymo sistemai norite laikinai padidinti greitį nekeisdami nustatytos greičio vertės, nuspauskite akceleratoriaus pedalą. Kol spaudžiamas akceleratoriaus pedalas, prietaisų skydelyje mirksi nustatytos greičio vertės, atstumo lygio ir tikslinio atstumo rodmenys.

Tačiau nepakankamai stipriai nuspaudus akceleratoriaus pedalą, automobilio greitis gali sumažėti.

**⚠ ĮSPĖJIMAS**

Laikinai įsibėgėdami būkite atsargūs, nes greitis ir atstumas nėra kontroliuojami automatiškai, net jei priešais jus yra transporto priemonė.

## Laikinas išmaniosios pastovaus greičio palaikymo sistemos išjungimas

OMQ4050134L

Jei išmanioji pastovaus greičio palaikymo sistema laikinai automatiškai išjungiama, vairuotojas apie tai įspėjamas prietaisų skydelyje pasirodančiu pranešimu ir skambančiu garso signalu.

Išmanioji pastovaus greičio palaikymo sistema laikinai automatiškai išsijungia, kai:

- Jūsų vairavimo greitis yra didesnis nei 190 km/h (120 mph)

- Automobilis yra kuriam laikui sustabdytas.
- Akceleratoriaus pedalas kurį laiką nuolat spaudžiamas.
- Neįvykdytos išmaniosios kruizo kontrolės veikimo sąlygos

**✻ PASTABA**

Jei išmanioji greičio palaikymo sistema laikinai atšaukiama, kai automobilis stovi su veikiančia funkcija, gali būti įjungtas EPB (elektroninis stovėjimo stabdys).

**⚠ ĮSPĖJIMAS**

Laikinai išjungus išmaniąją pastovaus greičio palaikymo sistemą, atstumas iki priekyje važiuojančios transporto priemonės nebus palaikomas. Važiuodami visada žiūrėkite į kelią ir, jei reikia, nuspauskite stabdžių pedalą, kad sumažintumėte savo važiavimo greitį ir išlaikytumėte saugų atstumą.

## Neįvykdytos išmaniosios pastovaus greičio palaikymo sistemos veikimo sąlygos

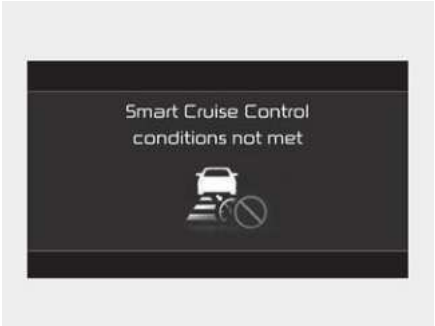


OBD041243L

Paspaudus pagalbinės vairavimo sistemos mygtuką, (+) jungiklį, -() jungiklį ar (⟲) jungiklį, kai yra netinkamos išmaniosios pastovaus greičio palaikymo sistemos veikimo sąlygos, prietaisų skydelyje pasirodys įspėjamasis pranešimas ir pasigirs garso signalas.

## Eismo situacijoje

OMQ4050288L

Eisme jūsų automobilis sustos, sustojus priekyje važiuojančiam automobiliui. Be to, pradėjus judėti automobiliui priekyje, jūsų automobilis taip pat pajudės.

Be to, automobiliui sustojus ir praėjus tam tikram laikui, prietaisų skydelyje pasirodys įspėjamasis pranešimas. Norėdami pradėti važiuoti, paspauskite akceleratoriaus pedalą arba paspauskite (+) jungiklį, (-) jungiklį ar (⟲) jungiklį.

## Įspėjamosios kelio sąlygos priekyje

OCD051210L

Toliau nurodytais atvejais prietaisų skydelyje pasirodys apie važiavimo sąlygas

priekyje vairuotoją įspėjantis pranešimas ir pasigirs garso signalas.

**ĮSPĖJIMAS**

Visada atkreipkite dėmesį į transporto priemones ar daiktus, kurie gali netikėtai pasirodyti priešais jus, ir prireikus nuspauskite stabdžių pedalą, kad sumažintumėte savo važiavimo greitį ir išlaikytumėte saugų atstumą.

## Įspėjimas apie susidūrimą

OCD051198L

Veikiant išmaniajai greičio palaikymo sistemai, kai susidūrimo su priekyje esančia transporto priemone rizika yra aukšta, vairuotojas bus įspėtas prietaisų skydelyje pasirodančiu pranešimu ir garso signalu.

Važiuodami visada žiūrėkite į kelią ir, jei reikia, nuspauskite stabdžių pedalą, kad sumažintumėte savo važiavimo greitį ir išlaikytumėte saugų atstumą.

**ĮSPĖJIMAS**

Šiais atvejais išmanioji pastovaus greičio palaikymo sistema gali neįspėti vairuotojo apie susidūrimą.

Vairuodami visada stebėkite kelio ir važiavimo sąlygas.

- Iki priekyje esančios transporto priemonės yra nedidelis atstumas ar priekyje važiuojančios transporto priemonės greitis yra didesnis už jūsų automobilio judėjimo greitį arba panašus
- Priekyje esančios transporto priemonės greitis yra labai lėtas arba ji tuoj sustos
- Akceleratoriaus pedalas nuspaudžiamas iškart po to, kai įjungiama išmanioji pastovaus greičio palaikymo sistema

**ĮSPĖJIMAS**

- Išmanioji pastovaus greičio palaikymo sistema nepakeičia tinkamo ir saugaus vairavimo. Vairuotojas visada privalo pats kontroliuoti greitį ir atstumą iki priekyje važiuojančio automobilio.
- Išmanioji pastovaus greičio palaikymo sistema gali neatpažinti netikėtų, staigių arba sudėtingų važiavimo situacijų, todėl visada stebėkite važiavimo sąlygas ir kontroliuokite automobilio greitį.
- Norėdami išvengti netyčinio greičio nustatymo, išmaniąją greičio palaikymo funkciją laikykite išjungtą.
- Neatidarykite durų ir nepalikite transporto priemonės, kai veikia išmanioji greičio palaikymo sistema, net jei transporto priemonė yra sustabdyta.
- Visada žinokite pasirinktą greitį ir atstumą.
- Laikykitės saugaus atstumo pagal eismo sąlygas ir automobilio greitį. Jei važiuojant dideliu greičiu atstumas iki kito automobilio yra per mažas, gali įvykti sunki avarija.
- Kai išlaikomas atstumas iki priekyje važiuojančios transporto priemonės, transporto priemonei pasitraukus,

Išmanioji pastovaus greičio palaikymo sistema gali staigiai įsibėgėti iki nustatyto greičio. Visada galvokite apie netikėtas situacijas.

- Automobilio greitis gali sumažėti važiuojant įkalne, o važiuojant nuokalne - padidėti.
- Visada turėkite omenyje situacijas, kai transporto priemonė staiga įsijungia.
- Velkant priekabą ar ką nors panašaus, vairuojant transporto priemonė gali dažnai perjungti pavaras ir sukelti didelius sūkius, o išmaniosios greičio palaikymo sistemos veikimas gali būti pažeistas. Visada vairuokite atsargiai.
- Išjunkite išmaniąją pastovaus greičio palaikymo sistemą, kai automobilis velkamas.
- Išmanioji pastovaus greičio palaikymo sistema gali tinkamai neveikti, jei ją trikdys stiprios elektromagnetinės bangos.
- Išmanioji greičio palaikymo sistema negali aptikti kliūties priekyje, o tai gali sukelti susidūrimą. Važiuodami visada būkite dėmesingi, kad išvengtumėte nenumatytų situacijų.
- Dažnai persirikiuojantys priekyje važiuojantys automobiliai gali sulėtinti Išmaniosios pastovaus greičio palaikymo sistemos reakciją arba Išmanioji pastovaus greičio palaikymo sistema gali sureaguoti į gretima eismo juosta važiuojantį automobilį. Visada važiuokite atsargiai, kad išvengtumėte nenumatytų situacijų.
- Visada stebėkite apie aplinką ir važiuokite saugiai, net jei įspėjimo pranešimas nerodomas arba garsinis įspėjimas neskamba.
- Jei rodomas kitos funkcijos įspėjamasis pranešimas arba sklinda įspėjamasis garsinis signalas, išmaniosios greičio palaikymo sistemos įspėjamasis pranešimas gali būti nerodomas ir įspėjamasis garsinis signalas gali nesklisti .
- Jei APLINKA yra triukšminga, galite neišgirsti įspėjamojo perspėjimo apie susidūrimą išvengimo pagalbos pranešimo signalo.
- Transporto priemonės gamintojas neatsako už jokius vairuotojo padarytus eismo pažeidimus ar avarijas.
- Visada nustatykite tokį automobilio greitį, kad neviršytumėte jūsų šalyje leidžiamo greičio.

## ✻ PASTABA

- Išmanioji greičio palaikymo sistema gali neveikti kelias sekundes po transporto priemonės užvedimo arba įjungus priekinio vaizdo kamerą ar priekinį radarą.
- Sustabdžius kontroliuojant išmaniajai pastovaus greičio palaikymo sistemai, galite išgirsti garsą.

## Išmaniosios pastovaus greičio palaikymo sistemos triktys ir apribojimai

### Išmaniosios pastovaus greičio palaikymo sistemos triktys

OMQ4050145L

Jei yra išmaniosios pastovaus greičio palaikymo sistemos triktis, skydelyje rodomas įspėjamasis pranešimas (kuris po tam tikro laiko išsijungia) ir įsijungia pagrindinė įspėjamoji lemputė ( ).

Išmanioji pastovaus greičio palaikymo sistema turi būti patikrinta profesionaliame servise. „Kia“ rekomenduoja apsilankyti įgaliotojoje „Kia“ atstovybėje / pas paslaugų partnerį.

### Išmanioji pastovaus greičio palaikymo sistema išjungta

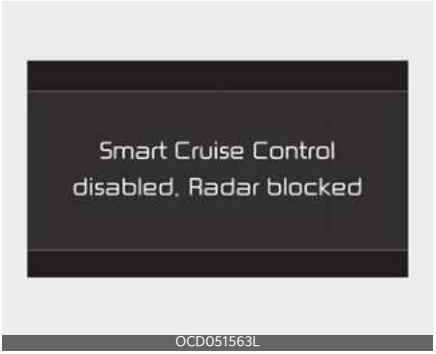


OCD051563L

Kai priekinis radaro gaubtas arba jutiklis yra padengtas sniegu, lietumi ar pašalinėmis medžiagomis, tai gali sumažinti aptikimo efektyvumą ir laikinai apriboti ar išjungti išmaniosios pastovaus greičio palaikymo sistemos funkciją.

Tuo metu prietaisų skydelio ekrane rodomi įspėjamieji pranešimai ir pagrindinės įspėjamosios lemputės ( ) (kurie po tam tikro laikotarpio išsijungia), tačiau tai nereiškia, kad išmanioji pastovaus greičio palaikymo sistema veikia netinkamai.

Pašalinus sniegą, vandenį ar pašalines medžiagas, išmanioji pastovaus greičio palaikymo sistema veiks tinkamai. Objektyvas visuomet turi būti švarus.

**⚠ ĮSPĖJIMAS**

Net jei įspėjamasis išmaniosios pastovaus greičio palaikymo sistemos pranešimas skydelyje nerodomas, sistema gali tinkamai neveikti

**⚠ DĖMESIO**

Išmanioji greičio palaikymo kontrolės sistema gali netinkamai veikti zonoje (pvz., atviroje vietovėje), kur nėra ką aptikti, arba įjungus automobilį aptikimo

jutiklis yra padengtas pašalinėmis medžiagomis.

**✻ PASTABA**

Įspėjimo turinį galima peržiūrėti prietaisų skydelio ekrano lango naudingos informacijos rodinyje.

## Išmaniosios pastovaus greičio palaikymo sistemos apribojimai

Toliau nurodytomis sąlygomis išmanioji pastovaus greičio palaikymo sistema gali tinkamai neveikti:

- Aptikimo jutiklis arba jo aplinka yra užteršti ar pažeisti
- Plovimo skystis yra nuolat purškiamas arba valytuvas yra įjungtas
- Kameros objektyvui trukdo tamsintas ar plėvele padengtas priekinis stiklas, įskilęs stiklas arba prie stiklo prilipusi pašalinė medžiaga (lipdukas, vabalas ir kt.).
- Ant priekinio stiklo drėgmė nepašalinama ir neužšąla
- Priekinio vaizdo kameros matymo lauke trukdo saulės atspindžiai
- Gatvės šviesa ar artėjančios transporto priemonės žibintai atsispindi ant šlapio kelio paviršiaus, pavyzdžiui, ant kelio esančiose balose
- Temperatūra aplink priekinio vaizdo kamerą yra aukšta arba žema
- Ant prietaisų skydelio padėtas koks nors daiktas.
- Aplinka labai šviesi
- Aplinka yra labai tamsi, pavyzdžiui, tunelyje ir pan.
- Ryškumas keičiasi staiga, pavyzdžiui, įvažiuojant ar išvažiuojant iš tunelio
- Lauko ryškumas yra mažas, o priekiniai žibintai nedega arba nėra ryškūs
- Važiavimas esant stipriam lietui, sniegui arba tirštam rūkui
- Važiavimas per garus, dūmus ar šešėlyje
- Aptikta tik dalis transporto priemonės
- Priekyje esančioje transporto priemonėje nėra galinių žibintų, galiniai žibintai išdėstyti neįprastai ir pan.
- Ryškumas iš lauko yra silpnas, o galiniai žibintai nedega arba nėra ryškūs.
- Priekinės transporto priemonės galas yra mažas arba neatrodo normalus (pavyzdžiui, pakreiptas, apverstas ir pan.)
- Priekinės transporto priemonės klirensas yra mažas arba aukštas.
- Transporto priemonė staiga įsikiša į priekį
- Jūsų transporto priemonė velkama
- Objektas, atsispindintis nuo priekinio radaro, pvz., apsauginis turėklas, netoliese esanti transporto priemonė ir kt.
- Aplink galinį radarą esantis buferis yra pažeistas, apgadintas arba priekinis radaras yra ne vietoje.
- Temperatūra aplink priekinį radarą yra aukšta arba žema
- Priekyje esanti transporto priemonė pagaminto iš medžiagos, kurios neatspindi priekinis radaras
- Važiavimas šalia greitkelio, sankryžos ar rinkliavų užtvaro
- Važiuoja slidžiu paviršiumi dėl sniego, balų, ledo ir pan.
- Važiavimas vingiuotu keliu
- Priekyje esanti transporto priemonė aptinkama per vėlai
- Priekyje važiuojančią transporto priemonę staigiai kliudo kliūtis

- Priekyje važiuojanti transporto priemonė staigiai keičia juostą arba staiga sumažina greitį
- Priekyje esanti transporto priemonė yra lenktos formos
- Priekinės transporto priemonės greitis yra didelis arba mažas.
- Kai transporto priemonė yra priekyje, jūsų automobilis staigiai mažu greičiu keičia juostą
- Priekyje važiuojanti transporto priemonė yra padengta sniegu
- Nestabilus vairavimas
- Jūs esate žiedinėje sankryžoje, o priekyje važiuojanti transporto priemonė nėra aptinkama
- Jūs nuolat vairuojate ratu
- Dėl nepalankių kelio sąlygų važiuojantis automobilis gali labai vibruoti.
- Jūsų transporto priemonės aukštis yra žemas arba didelis dėl didelių krovinių, neįprasto padangų slėgio ir kt.
- Važiuojant toliau nurodytose vietose
  - Važiavimas automobilių stovėjimo aikštelėje
  - Važiavimas per statybų zoną, neasfaltuotais keliais, dalinai asfaltuotu keliu, nelygiu keliu, per greičio riboklius ir kt.
  - Važiavimas įkalnėn / nuokalnėn, vingiuotu keliu ir kt.
  - Važiavimas kelkraščiu su medžiais ar gatvių žibintais
  - Važiuojant siauru keliu, apaugusiu medžiais ar krūmais
  - Elektromagnetinės bangos gali trukdyti, pavyzdžiui, važiuodami stiprių radijo bangų ar elektros triukšmo zonoje
  - Važiavimas vingiuotu keliu
- Važiuojant tuneliu ar geležiniu tiltu
- Važiuojant netoli vietų, kuriose yra metalo, pvz., arti statybvietės, geležinkelio ir pan.
- Važiuojant plačiose vietose, kur mažai transporto priemonių ar konstrukcijų (pavyzdžiui, dykuma, pieva, priemiestis ir kt.)
  - Važiavimas per garus, dūmus ar šešėlyje
  - Važiavimas šalia greitkelio, sankryžos ar rinkliavų užtvaro
  - Važiuojant netoli vietų, kuriose yra metalo, pvz., arti statybvietės, geležinkelio ir pan.
- Važiavimas vingiuotu keliu

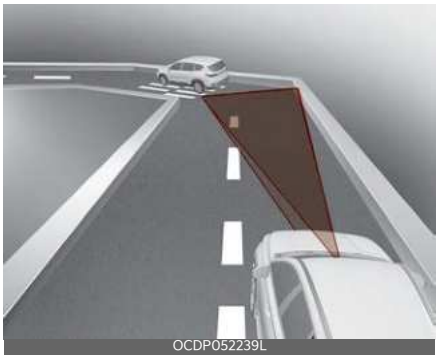


Posūkiuose išmanioji kruizo kontrolė gali neaptikti transporto priemonės toje pačioje eismo juostoje ir gali įsibėgėti iki nustatyto greičio. Be to, automobilio greitis gali staiga sumažėti netikėtai aptikus priekyje važiuojantį automobilį.

Pasirinkite tinkamą nustatytą greitį posūkiuose ir paspauskite stabdžių pedalą arba akceleratoriaus pedalą, atsižvelgiant į važiuojamą kelią ir važiavimo sąlygas.

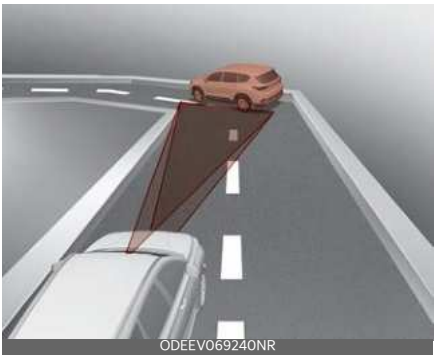
ODEEV069240NR

Jūsų automobilio greitis gali sumažėti dėl gretima eismo juosta važiuojančio automobilio.

Įsitikinkite, kad kelio sąlygos leidžia saugiai naudotis išmaniąja pastovaus greičio palaikymo sistema, ir, jei reikia, nuspauskite stabdžių pedalą, kad sumažintumėte važiavimo greitį ir išlaikytumėte saugų atstumą

- Važiavimas nuožulniu keliu

OCDP052231L

Važiuojant įkalne ar nuokalne, išmanioji pastovaus greičio palaikymo funkcija gali neaptikti jūsų eismo juosta važiuojančio automobilio, o jūsų automobilio greitis gali padidėti iki nustatyto. Be to, automobilio greitis staiga sumažės netikėtai aptikus priekyje važiuojantį automobilį.

Pasirinkite tinkamą nustatytą greitį įkalnėse ir paspauskite stabdžių pedalą arba akceleratoriaus pedalą, atsižvelgiant į važiuojamą kelią ir važiavimo sąlygas.

- Persirikiuojant

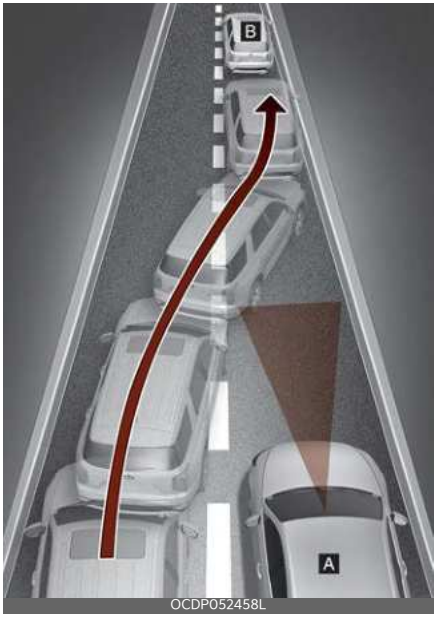

OCDP052458L

[A] Jūsų automobilis

[B] Juostą keičianti transporto priemonė

Kai transporto priemonė (B) važiuoja į jūsų juostą iš gretimos juostos, jutiklis negali jos aptikti, kol ji nėra jutiklio aptikimo diapazone. Išmanioji greičio palaikymo sistema gali ne iškart aptikti transporto priemonės, kai staigiai keičiasi eismo juostos. Tokiu atveju turite išlaikyti saugų stabdymo atstumą ir, jei reikia, nuspausti stabdžių pedalą, kad sumažintumėte važiavimo greitį ir išlaikytumėte saugų atstumą.

- Transporto priemonių aptikimas

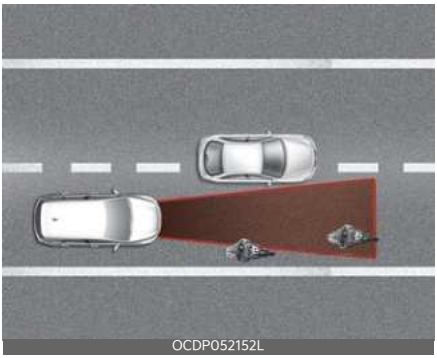
OCDP052152L

Šiais atvejais jutiklis negali aptikti kai kurių transporto priemonių jūsų juostoje:

- Transporto priemonių, krypstančių į vieną pusę
- Lėtai važiuojančių transporto priemonių arba staigiai lėtėjančių transporto priemonių
- Transporto priemonės, turinčios didesnį tarpą prie žemės, arba transporto priemonės, vežančios krovinius, kurie išlipa iš transporto priemonės galo
- Transporto priemonės, kurių priekis pakilęs dėl didelių apkrovų
- Transporto priemonės, esančios maždaug 2 m (6 pėdų) atstumu nuo jūsų transporto priemonės
- Artėjančios transporto priemonės
- Sustojusių transporto priemonių
- Transporto priemonių, kurių užpakalinė dalis yra maža, pvz., priekabos
- Siauros transporto priemonės, tokios kaip motociklai, dviračiai ar motorinės dviratės transporto priemonės
- Specialios transporto priemonės
- Gyvūnai ir pėstieji

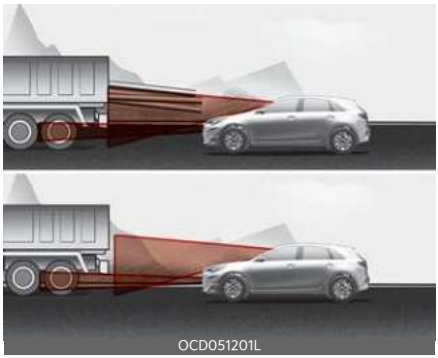
OCD051201L

Toliau nurodytais atvejais jutiklis negali aptikti transporto priemonių, judančių prieš jus. Visada stebėkite kelio bei važiavimo sąlygas ir atsargiai vairuokite. Jei reikia, pakoreguokite automobilio greitį.

- Jūs vairuojate savo transporto priemonę
- Važiavimas siaurais ar smarkiai vingiuotais keliais

• Kai priekyje važiuojanti transporto priemonė dingsta sankryžoje

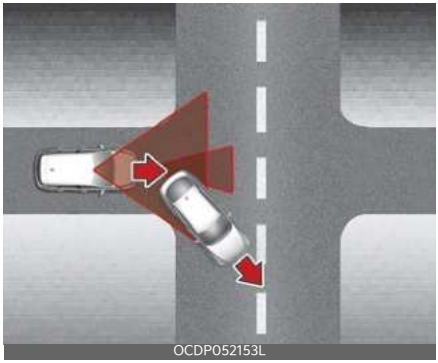
OCDP052153L

Kai priešais važiuojanti transporto priemonė dings sankryžoje, jūsų transporto priemonė gali įsibėgėti.

Vairuodami visada stebėkite kelio ir važiavimo sąlygas.

- Kai prieš jus važiuojanti transporto priemonė išvažiuoja iš eismo juostos

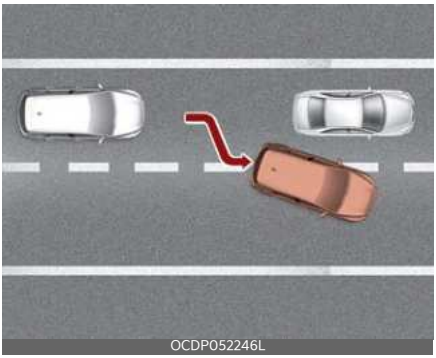


Kai priešais jus važiuojanti transporto priemonė pasislenka į kitą juostą, išmanioji pastovaus greičio palaikymo sistema gali ne iškart aptikti naujos transporto priemonės, kuri yra jūsų priekyje.

Vairuodami visada stebėkite kelio ir važiavimo sąlygas.

- Visada atkreipkite dėmesį į pėsčiuosius

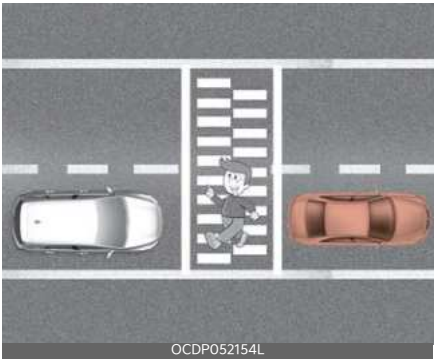


Kai jūsų automobilis palaiko atstumą iki priekyje važiuojančio automobilio, visada stebėkite, ar nėra pėsčiųjų.

## Navigacija pagrįstos išmaniosios greičio palaikymo sistemos (NSCC) (jeigu yra)

Navigacija pagrįsta Išmanioji pastovaus greičio palaikymo sistema padeda išlaikyti saugų greitį, priklausomai nuo kelio sąlygų, naudodama informaciją iš navigacijos sistemos važiuojant greitkeliais, kai veikia Navigacija pagrįsta Išmanioji pastovaus greičio palaikymo sistema.

**✻ PASTABA**

- Navigacija pagrįsta išmanioji pastovaus greičio palaikymo sistema prieinama tik tam tikrų greitkelių (arba automagistralių) privažiavimo keliu.

  * Kontroliuojamas privažiavimo kelias nurodo kelius su ribotais įvažiavimais ir išvažiavimais, kurie leidžia nepertraukiamai judėti dideliu greičiu. Kontroliuojamuose keliuose leidžiama naudoti tik lengvuosius automobilius ir motociklus.

- Navigacija pagrįsta Išmanioji greičio palaikymo sistema veikia tik tam tikrų greitkelių (arba automagistralių) kontroliuojamuose privažiavimo keliuose.
- Papildomus greitkelius gali išplėsti būsimi navigacijos atnaujinimai.

### Greitkelio kreivės zonos automatinis sulėtėjimas

Jei transporto priemonės greitis yra didelis, automagistralinio greitkelio zonos automatinio sulėtėjimo funkcija laikinai sulėtins jūsų transporto priemonės greitį arba apribos pagreitį, kad būtų galima saugiai važiuoti kreive, remiantis navigacijos kreivės informacija.

## Navigacija pagrįstos išmaniosios pastovaus greičio palaikymo sistemos nuostatos

### Automatinis greitkelio keitimas

OCD051215L

Kai transporto priemonė įjungta, informacijos ir pramogų sistemoje pasirinkite **Sąranka** → **Transporto priemonė** → **Pagalba vairuotojui** → **Automatinis greičio keitimas greitkelyje**.

**✻ PASTABA**

Jei kyla problemų, susijusių su navigacija pagrįsta išmaniojo greičio palaikymo sistema, funkcijos negalima nustatyti meniu „Nustatymai“.

## Navigacija pagrįstos išmaniosios pastovaus greičio palaikymo sistemos naudojimas

### Veikimo sąlygos

Navigacija pagrįsta išmanioji greičio palaikymo sistema yra parengta veikti, jei tenkinamos visos šios sąlygos:

- Prietaisų skydelyje ar informacijos ir pramogų sistemos ekrane nustatykite parinktį „Automatinis greičio greitkelyje keitimas“.
- Veikia išmanioji pastovaus greičio palaikymo sistema
- Važiavimas magistralinių (arba greitkelių) keliais

**✻ PASTABA**

Išsamesnę informaciją, kaip valdyti išmaniąją pastovaus greičio palaikymo sistemą, žr."Išmaniosios pastovaus greičio palaikymo sistemos (SCC)" puslapyje 6-72.

## Navigacija pagrįstos išmaniosios greičio palaikymo sistemos ekranas ir valdiklis

OCD052212L

Kai veiks Navigacija pagrįsta Išmanioji pastovaus greičio palaikymo sistema, ji skydelyje bus rodoma taip:

### Navigacija pagrįstos išmaniosios greičio palaikymo sistemos budėjimo režimas

Jei visos veikimo sąlygos yra tinkamos, užsidega žalias (NAV) indikatorius.

### Navigacija pagrįstos išmaniosios pastovaus greičio palaikymo sistemos naudojimas

Veikiant greičio palaikymo funkcijai, žalias (NAV) indikatorius mirksės.

## Navigacija pagrįsta Smart Cruise Control pristabdymas / vairuotojo veikimas

Jei išmanioji pastovaus greičio palaikymo sistema negalės tinkamai veikti dėl funkcijos pristabdymo arba maršruto paieškos iš naujo, prietaisų skydelyje pasirodys pilka (NAV) įspėjamoji lemputė.

Jei akceleratoriaus pedalas yra nuspaustas, baltas (NAV) indikatorius ims mirksėti prietaisų skydelyje.

**⚠ ĮSPĖJIMAS**

Toliau nurodytais atvejais pasirodo įspėjamasis pranešimas:

OCD051200L

- Navigacija pagrįsta išmanioji greičio palaikymo sistema nesugeba sulėtinti jūsų transporto priemonės iki saugaus greičio

**✻ PASTABA**

Vaizdai ir spalvos prietaisų skydelyje gali skirtis priklausomai nuo skydelio tipo arba temos, pasirinktos iš nustatymų meniu.

## Greitkelio kreivės zonos automatinis sulėtėjimas

Priklausomai nuo greitkelio, transporto priemonė lėtės, o pravažiavus kreivę, transporto priemonė įsibėgės iki išmaniojoje pastovaus greičio palaikymo sistemoje nustatyto greičio.

**✻ PASTABA**

Lėtėjimo pradžios taškas priklauso nuo transporto priemonės važiavimo greičio ir kelio kreivumo. Kuo didesnis važiavimo greitis, tuo ankstesnis lėtėjimo pradžios taškas.

## Navigacija pagrįstos išmaniosios pastovaus greičio palaikymo sistemos apribojimai

Navigacija pagrįsta išmanioji greičio palaikymo sistema gali neveikti normaliai šiomis aplinkybėmis:

- Navigacija neveikia tinkamai
- Greičio apribojimas ir kelio informacija navigacijoje nėra atnaujinta
- Žemėlapio informacija neperduodama dėl neįprasto informacijos ir pramogų sistemos veikimo
- Žemėlapio informacija ir tikrasis kelias skiriasi dėl GPS duomenų arba žemėlapio informacijos klaidos
- Navigacija ieško maršruto važiuojant
- GPS signalai blokuojami tokiose vietose kaip tunelis
- Kelias, kuris padalijamas į du ar daugiau kelių ir vėl jungiasi
- Vairuotojas nuvažiuoja maršrutą, nustatytą navigacijoje
- Maršrutas iki kelionės tikslo keičiamas arba atšaukiamas iš naujo nustatant navigaciją
- Transporto priemonė įvažiuoja į degalinę ar poilsio zoną

- Veikia „Android Auto“ arba „Car Play“
- Navigacija negali aptikti dabartinės transporto priemonės padėties (pavyzdžiui, lygiagrečiai yra padidėję keliai, įskaitant viaduką šalia bendrųjų kelių ar netoliese esančių kelių)
- Navigacija atnaujinama vairuojant
- Navigacija pradedama iš naujo vairuojant
- Kai kurių atkarpų greičio apribojimas keičiasi atsižvelgiant į kelio situaciją
- Važiavimas statomu keliu
- Važiavimas kontroliuojamu keliu
- Yra prastas oras, gausiai lyja ir sninga.
- Važiuoji keliu, kuris smarkiai sukasi

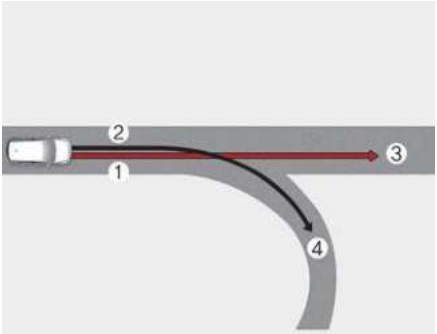

OCDP052482L

**1** Nustatyti maršrutą
**2** Atšakos linija
**3** Važiavimo maršrutas
**4** Pagrindinis kelias
**5** Lenkta kelio atkarpa

- Kai yra skirtumas tarp navigacijos nustatyto maršruto (atšakos linijos) ir važiavimo maršruto (pagrindinio kelio), greitkelio kreivės zonos automatinio sulėtėjimo funkcija gali neveikti, kol važiavimo maršrutas nebus pripažintas pagrindiniu keliu.
- Kai transporto priemonės važiavimo maršrutas bus pripažintas pagrindiniu keliu, išlaikant pagrindinį kelią, o ne nustatytą navigacijos kelią, veiks automagistralės kreivės zonos automatinio sulėtėjimo funkcija. Atsižvelgiant į atstumą iki posūkio ir esamą transporto priemonės greitį, transporto priemonės lėtėjimas gali būti nepakankamas arba ji gali lėtėti greitai.

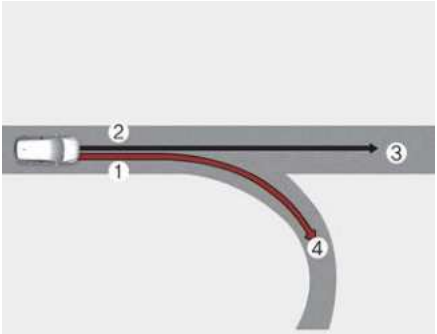

OCDP052483L

**1** Pagrindinis kelias
**2** Atšakos linija
**3** Važiavimo maršrutas
**4** Nustatyti maršrutą
**5** Lenkta kelio atkarpa

- Kai navigacijos nustatytas maršrutas (pagrindinis kelias) ir važiavimo maršrutas (atšakos linija) skiriasi, greitkelio kreivės automatinio sulėtėjimo funkcija laikinai veikia pagal pagrindinio kelio kreivės informaciją.
- Kai nuspręsta išvažiuoti iš maršruto įvažiuojant į magistralės sankryžą, automagistralinio kelio sulėtėjimo funkcija neveikia.

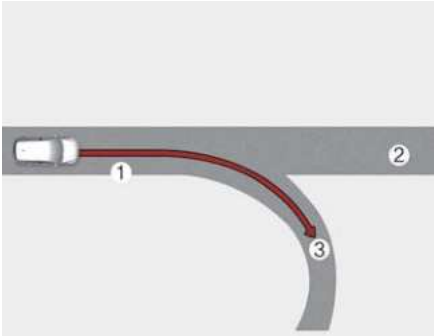

OCDP052484L

**1** Važiavimo maršrutas
**2** Atšakos linija
**3** Lenkta kelio atkarpa
**4** Pagrindinis kelias

- Jei navigacijoje nenustatytas tikslas, automatizuota greitkelio kreivės zonos automatinio sulėtėjimo funkcija veiks pagal pagrindinio kelio kreivės informaciją.
- Net jei nukrypstate nuo pagrindinio kelio, greitkelio kreivės zonos automatinio sulėtėjimo funkcija gali laikinai veikti dėl greitkelio kreivės ruožo informacijos.

**⚠ ĮSPĖJIMAS**

- Navigacija pagrįsta Išmanioji pastovaus greičio palaikymo funkcija yra patogumo funkcija, kuri nepakeičia saugaus vairavimo. Visada žiūrėkite į kelią, vairuotojas privalo išvengti kelių eismo taisyklių pažeidimo.
- Informacija apie navigacijos greičio apribojimus gali skirtis nuo tikrosios informacijos apie greičio apribojimą kelyje. Vairuotojas privalo patikrinti greičio apribojimą realiame važiavimo kelyje ar eismo juostoje.
- Greitkelio kreivės zonos automatinio sulėtėjimo funkcija bus automatiškai išjungta, kai išvažiuosite iš magistralės (arba greitkelio) pagrindinio kelio ir įvažiuosite į paprastą kelią arba sritį (greitkelio sankryžą, sankryžą, poilsio vietą ir pan.).
- Navigacija pagrįsta išmanioji greičio palaikymo sistema gali neveikti dėl transporto priemonių esančių priekyje ir transporto priemonės važiavimo sąlygų. Vairuodami visada stebėkite kelio ir važiavimo sąlygas.
- Velkant priekabą ar kažką panašaus, transporto priemonės lėtėjimo gali nepakakti. Visada vairuokite atsargiai.
- Pravažiavus magistralėje (arba greitkelyje) esantį rinkliavų užtvarą , navigacija pagrįsta išmanioji greičio palaikymo sistema veiks pagal pirmąją juostą. Jei įvažiuosite į kitą juostą, Navigacija pagrįsta išmanioji greičio palaikymo sistema gali tinkamai neveikti.
- Automobilis greitės, jei vairuotojas paspaus akceleratoriaus pedalą, kai veikia navigacija pagrįsta išmanioji greičio palaikymo sistema, o funkcija nestabdys automobilio. Tačiau nepakankamai stipriai nuspaudus akceleratoriaus pedalą, automobilio greitis gali sumažėti.
- Jei vairuotojas įsibėgėja ir atleidžia akceleratoriaus pedalą, kol veikia navigacija pagrįsta išmanioji greičio palaikymo sistema, transporto priemonė gali nepakankamai sulėtėti arba gali sulėtėti iki saugaus greičio.
- Jei kreivė yra per didelė ar per maža, Navigacija pagrįsta išmanioji greičio palaikymo sistema gali neveikti.
- Navigacija pagrįsta išmanioji pastovaus greičio palaikymo sistema yra papildoma funkcija, kuri nepakeičia saugaus vairavimo. Vairuotojas visada privalo pats kontroliuoti greitį ir ats-

tumą iki priekyje važiuojančio automobilio. Visada saugiai ir atsargiai vairuokite.

**✻ PASTABA**

- Laikas gali skirtis tarp navigacijos nurodymų, kai prasideda ir baigiasi navigacija pagrįsta išmanioji pastovaus greičio palaikymo sistema.
- Informacija apie greitį skydelyje ir navigacijoje gali skirtis.
- Net jei važiuojate mažesniu nei išmaniojoje pastovaus greičio palaikymo sistemoje nustatytu greičiu, pagreitį gali apriboti priekyje esančios posūkių atkarpos.
- Jei navigacija pagrįsta išmanioji greičio palaikymo sistema veikia išvažiuojant iš pagrindinio kelio ir įvažiuojant į sankryžą, poilsio vietą ir pan., funkcija gali veikti tam tikrą laiką.
- Lėtėjimas naudojant Navigacija pagrįstą išmaniąją kruizo kontrolę gali atrodyti nepakankamas dėl kelio sąlygų, pavyzdžiui, nelygios kelio dangos ir siaurų juostų.

## Eismo juostų sekimo sistemos (LFA) (jeigu yra)

Eismo juostų sekimo sistema aptinka eismo juostos ženklinimą ir (arba) priekyje esančią transporto priemonę kelyje, o jūsų transporto priemonę nukreipia į juostą.

### Aptikimo jutiklis

[1]: Priekinio vaizdo kamera

Priekinio vaizdo kamera naudojama kaip aptikimo jutiklis, skirtas aptikti kelio juostų ženklus ir priekyje esančias transporto priemones.

Norėdami sužinoti išsamią jutiklio vietą, žiūrėkite į aukščiau esantį paveikslėlį.

**⚠ DĖMESIO**

Daugiau informacijos apie priekinio vaizdo kameros atsargumo priemones žr."Priekinio susidūrimo išvengimo pagalbinė sistema (FCA) (su Jutiklio Sinteze) (jeigu yra)" puslapyje 6-17.

## Eismo juostų sekimo sistemos nuostatos

### Įspėjimo metodai

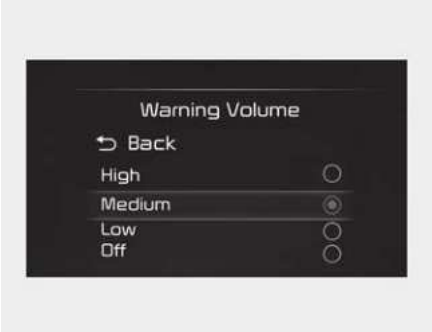


OCD051197L

Įspėjimo metodus galima nustatyti, kai transporto priemonė įjungta. Jei norite pakeisti toliau išvardytas nuostatas, prietaisų skydelio nuostatų meniu pasirinkite **Naudotojo nuostatos** → **Vairuotojo pagalbos sistema** → **Įspėjimo metodai** arba informacijos ir pramogų sistemoje pasirinkite **Sąranka** → **Transporto priemonė** → **Vairuotojo pagalbos sistema** → **Įspėjimo metodai**:

- **Įspėjimo intensyvumas**: reguliuoja garsinio signalo garsumą. Jei išjungsite įspėjimo intensyvumo funkciją, dėl jūsų saugumo ši funkcija gali jus įspėti mažu garsumu.
- **Saugaus vairavimo prioritetas**: kai pasigirsta vairavimo saugumo sistemos įspėjamasis signalas, sumažina visų kitų garso signalų garsumo lygius.

**INFORMACIJA**

- Jei pakeisite įspėjimo metodus, jie gali būti taikomi kiekvienoje vairuotojo pagalbos sistemos funkcijoje. Patikrinkite ir pakeiskite juos kiekvienoje funkcijoje.
- Jei transporto priemonė užvedama iš naujo, bus naudojama paskutinė įspėjimo metodų nuostata.
- Atsižvelgiant į transporto priemonės specifikacijas, nuostatų meniu gali nebūti.

## Eismo juostų sekimo sistemos naudojimas

### Eismo juostų sekimo sistemos įjungimas / išjungimas

OCD051016L

Užvedę automobilį, trumpai paspauskite ant vairo esantį mygtuką Vairavimo juostoje asistentas, kad įjungtumėte juostų laikymosi asistentą. Prietaisų skydelyje pasirodys pilka arba žalia ( ) indikatoriaus lemputė.

Paspauskite Eismo Juostos Palaikymo Sistemos mygtuką dar kartą, kad išjungtumėte Eismo Juostos Sekimo Sistemos funkciją.

## Įspėjimas ir valdymas

### Eismo juostų sekimo sistema

OCD051213L

Jei priekyje važiuoja transporto priemonė ir (arba) aptinkamas abiejų juostų ženklinimas, o jūsų automobilio greitis yra mažesnis nei 180 km/h (110 mph), ant prietaisų skydelio užsidega (🚗) žalia indikatoriaus lemputė, o Eismo juostų sekimo sistema padeda nukreipti automobilį į juostą pasukdama vairą.

**⚠ DĖMESIO**

Kai vairuoti nepadedama, balta (🚗) indikatoriaus lemputė mirksi ir pasikeičia į pilką.

### Įspėjimas apie rankas

OCD051205L

Vairuotojui kelioms sekundėms nuėmus rankas nuo vairo, pasirodys įspėjamasis pranešimas ir etapais nuskambės garsinis įspėjimas.

- Pirmas etapas: Įspėjamasis pranešimas
- Antras etapas: Įspėjamasis pranešimas (raudonas vairas) ir garsinis įspėjimas

OMQ4040509L

Jei po įspėjimo apie rankų atitraukimą vairuotojas vis dar nelaiko rankų ant vairo, pasirodo įspėjamasis pranešimas ir juostų sekimo sistema automatiškai išjungiama.

**⚠ ĮSPĖJIMAS**

- Vairas negali būti asistuojamas, jei vairas laikomas labai tvirtai arba vairą laikoma tam tikru laipsniu.
- Eismo juostų sekimo sistema neveikia visą laiką. Vairuotojas privalo saugiai vairuoti automobilį ir išlaikyti jį eismo juostoje.
- Įspėjimas apie rankas gali pasirodyti vėlai, atsižvelgiant į kelio sąlygas. Važiuodami visada laikykite rankas ant vairo.
- Jei vairas laikomas lengvai jį suėmus, gali pasirodyti įspėjamasis pranešimas apie rankų atitraukimą, nes pagalbinė eismo juostų sekimo sistema gali neužfiksuoti, kad vairuotojas laiko rankas ant vairo.

- Jei prie vairo pritvirtinsite daiktus, įspėjimas gali neveikti tinkamai.

**✻ PASTABA**

- Kai aptinkami abu juostų žymėjimai, juostos skydelyje pasikeis iš pilkos į baltą.

Juosta nerasta

OCD051241L

Juosta rasta

OCD051240L

- Vaizdai ir spalvos prietaisų skydelyje gali skirtis priklausomai nuo skydelio tipo arba temos, pasirinktos iš nustatymų meniu.
- Jei kelio juostų žymėjimas neaptiktas, Juostų sekimo asistento vairo valdymą gali būti apribotas priklausomai nuo to, ar transporto priemonė yra priekyje ir jos važiavimo sąlygų.
- Net jei vairą padeda palaikyti Eismo juostų sekimo sistema, vairuotojas gali pats valdyti vairą.
- Vairas gali sunkiau ar lengviau suktis, kai jį valdyti padeda Eismo juostų sekimo sistema.

## Eismo juostų sekimo sistemos triktys ir apribojimai

### Eismo juostų sekimo sistemos triktys

OMQ4050157L

Kai pagalbinė eismo juostų sekimo sistema tinkamai neveikia, prietaisų skydelyje pasirodo įspėjamasis pranešimas ir atsiranda pagrindinė įspėjamoji lemputė(🚗).

Tokiu atveju pagalbinę juostų sekimo sistemą reikia patikrinti profesionaliame servise. „Kia“ rekomenduoja apsilankyti įgaliotojoje „Kia“ atstovybėje / pas paslaugų partnerį.

**✻ PASTABA**

Įspėjimo turinį galima peržiūrėti prietaisų skydelio ekrano lango naudingos informacijos rodinyje.

## Eismo juostų sekimo sistemos apribojimai

Daugiau informacijos apie atsargumo priemones naudojantis pagalbine eismo juostų sekimo sistema ieškokite ."eismo juostos laikymosi sistemos (LKA) (jeigu yra)" puslapyje 6-33.

## Pagalbinės vairavimo greitkelyje sistemos (HDA) (jeigu yra)

Pagalbinės vairavimo greitkelyje sistemos

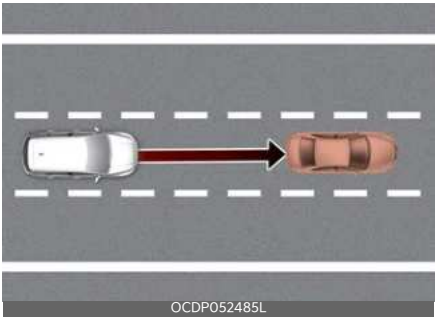


Vairavimo greitkelyje pagalbinė funkcija aptinka eismo juostas ir priekyje esančias transporto priemones, padeda išlaikyti atstumą nuo priekyje važiuojančios transporto priemonės bei nustatytą greitį, o važiuojant greitkeliu nukreipia transporto priemonę į juostą.

**✻ PASTABA**

- Pagalbinė vairavimo greitkelyje sistema veikia tik tam tikrų greitkelių (arba automagistralių) kontroliuojamuose privažiavimo keliuose.

  * Kontroliuojamas privažiavimo kelias nurodo kelius su ribotais įvažiavimais ir išvažiavimais, kurie leidžia nepertraukiamai judėti dideliu greičiu. Kontroliuojamuose keliuose leidžiama naudoti tik lengvuosius automobilius ir motociklus.

- Pagalbinė vairavimo greitkelyje sistema veikia tik tam tikrų greitkelių (arba automagistralių) kontroliuojamuose privažiavimo keliuose ir neveikia greitkelio sankryžose ar sankryžose.

- Papildomus greitkelius gali išplėsti būsimi navigacijos atnaujinimai.

## Aptikimo jutiklis

OCD051195L

OCD051196L

[1]: Priekinio vaizdo kamera, [2]: Priekinis radiolokatorius

Norėdami sužinoti išsamią jutiklio vietą, žiūrėkite į aukščiau esantį paveikslėlį.

**⚠ DĖMESIO**

Išsamesnę informaciją apie įspėjimus dėl aptikimo jutiklių žr."Priekinio susidūrimo išvengimo pagalbinė sistema (FCA) (su Jutiklio Sinteze) (jeigu yra)" puslapyje 6-17.

## Pagalbinės vairavimo greitkelyje sistemos nuostatos

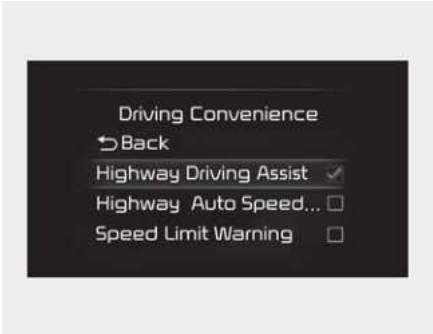

OCD051214L

Kai transporto priemonė įjungta, pasirinkite **Nustatymai** → **Transporto priemonė** → **Pagalba vairuotojui** → **Vairavimo patogumas** informacijos ir pramogų sistemoje, kad nustatytumėte, ar naudoti kiekvieną funkciją.

- Kai pasirenkama **Pagalbinė Vairavimo Greitkelyje Pagalba**, ši sistema padeda palaikyti atstumą iki priekyje važiuojančios transporto priemonės bei nustatytą greitį ir nenukrypti iš eismo juostos vidurio.

**✻ PASTABA**

Jei kyla problemų dėl funkcijų, nuostatų pakeisti negalima. Funkcijos veikimą reikėtų patikrinti įgaliotoje „Kia“ atstovybėje / partnerio servise. Jei automobilis užvedamas iš naujo, lieka nustatyta paskutinė funkcijos parinktis.

**⚠ ĮSPĖJIMAS**

Savo saugumui pakeiskite nustatymus, kai transporto priemonė pastatyta saugioje vietoje.

## Įspėjimo metodai

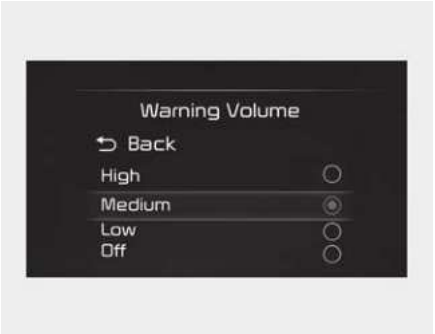


OCD051197L

Įspėjimo **metodus galima nustatyti**, kai transporto priemonė įjungta. Jei norite pakeisti toliau išvardytas nuostatas, informacijos ir pramogų sistemos meniu pasirinkite **Sąranka** → **Transporto priemonė** → **Vairuotojo pagalbos sistema** → **Įspėjimo metodai**:

- **Įspėjimo intensyvumas**: reguliuoja garsinio signalo garsumą. Jei išjungsite įspėjimo intensyvumo funkciją, dėl jūsų saugumo ši funkcija gali jus įspėti mažu garsumu.
- **Saugaus vairavimo prioritetas**: kai pasigirsta vairavimo saugumo sistemos įspėjamasis signalas, sumažina visų kitų garso signalų garsumo lygius.

**INFORMACIJA**

- Jei pakeisite įspėjimo metodus, jie gali būti taikomi kiekvienoje vairuotojo pagalbos sistemos funkcijoje. Patikrinkite ir pakeiskite juos kiekvienoje funkcijoje.
- Jei transporto priemonė užvedama iš naujo, bus naudojama paskutinė įspėjimo metodų nuostata.
- Atsižvelgiant į transporto priemonės specifikacijas, nuostatų meniu gali nebūti.

## Pagalbinės vairavimo greitkelyje sistemos naudojimas

## Pagalbinės vairavimo greitkelyje sistemos

### Ekranas ir valdymas

Vairavimo greitkelyje pagalbinės funkcijos veikimo būseną galite pamatyti skydelyje, pagalbos vairuojant rodinyje. Žr."LCD ekrano režimai" puslapyje 4-66.

Veikimo būsena

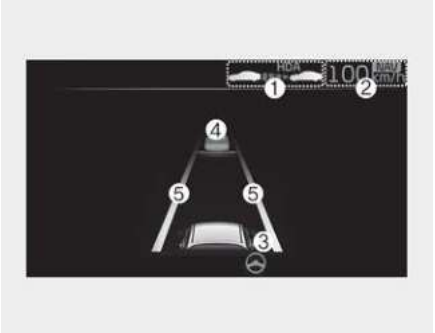


OCD052217L

Budėjimo režimo būsena

OCD052218L

Priklausomai nuo funkcijos būsenos, vairavimo greitkelyje pagalbinė funkcija

bus rodoma taip, kaip pavaizduota toliau.

**1** Vairavimo greitkelyje pagalbininkas rodys ar priekyje yra transporto priemonė, ir rodomas pasirinktas atstumo lygis.
- Vairavimo greitkelyje pagalbininko indikatorius
  - Žalias HDA: Veikimo būsena
  - Pilkas HDA: Budėjimo režimo būsena
  - Baltas HDA mirksėjimas: Paspaustas akceleratorius
  - Jokio: Išjungta būsena

**2** Nustatytas greitis

**3** Eismo eismo juostos sekimo sistemos indikatorius

**4** Rodoma, ar priekyje yra transporto priemonė, ir pasirinktas kelias

**5** Ar juosta aptinkama, ar ne.

**✻ PASTABA**

- Daugiau informacijos apie rodinius ekrane ieškokite"Eismo juostų sekimo sistemos (LFA) (jeigu yra)" puslapyje 6-92.

  Daugiau informacijos apie rodinius ekrane ieškokite"Išmaniosios pastovaus greičio palaikymo sistemos (SCC)" puslapyje 6-72.
- Vaizdai ir spalvos prietaisų skydelyje gali skirtis priklausomai nuo skydelio tipo arba temos, pasirinktos iš nustatymų meniu.

## Vairavimo pagalbos greitkelyje įjungimas

Pagalbinė vairavimo greitkelyje sistema veikia, kai:

- Važiuodami tinkamu keliu, paspauskite pagalbinės važiavimo sistemos mygtuką ir įjunkite pagalbinę vairavimo greitkelyje sistemą.
- Jei veikiant išmaniajai pastovaus greičio palaikymo sistemai įvažiuojama į pagrindinį greitkelio (arba automagistralės) kelią, vairavimo pagalbinė funkcija neįsijungs, jei eismo juostų sekimo sistema bus išjungta.

## Iš naujo paleidus sustojus

OMQ4050288L

Kai veikia Vairavimo greitkelyje pagalbininkas, jūsų transporto priemonė sustos, jei sustos prieš jus esanti transporto priemonė. Be to, jei jūsų transporto priemonė pradės judėti per 30 sekundžių po sustojimo, jūsų transporto priemonė taip pat pradės važiuoti. Be to, transporto priemonei sustojus ir praėjus 30 sekundžių, skydelyje prietaisų skydelyje pasirodys pranešimas. Norėdami pradėti važiuoti, paspauskite akceleratoriaus pedalą arba paspauskite (+) jungiklį, (-) jungiklį ar (⟲) jungiklį.

## Įspėjimas apie rankas

OCD051205L

Vairuotojui kelias sekundes atitraukus rankas nuo vairo, pasirodo įspėjamasis pranešimas ir periodiškai skamba garso signalas.

- Pirmas etapas: Įspėjamasis pranešimas
- Antras etapas: Įspėjamasis pranešimas (raudonas vairas) ir garsinis įspėjimas

OMQ4050219L

Jei po įspėjimo apie rankų atitraukimą vairuotojas vis dar nelaiko rankų ant vairo, pasirodo įspėjamasis pranešimas ir Vairavimo greitkelyje pagalbininkas automatiškai išjungiamas.

## Važiavimo greičio ribojimas

Jei pagalbinė vairavimo greitkelyje sistema išjungiama pateikus įspėjimą dėl vairo nelaikymo, apribojamas automobilio greitis.

Kai veikia važiavimo greičio ribojimo funkcija, prietaisų skydelyje pasirodo įspėjamasis pranešimas ir nuolat skamba įspėjamasis garsas.

## Pagalbinės vairavimo greitkelyje sistemos parengties režimas

Kai išmanioji greičio palaikymo sistema laikinai atšaukiama, vairavimo greitkelyje pagalbinė funkcija veikia budėjimo režimu. Šiuo metu Eismo juostos sekimo asistentas veiks tinkamai.

**✻ PASTABA**

- Važiavimo greičio ribojimo funkcija neleidžia automobiliui važiuoti greičiau kaip 60 km/h (40 mph). Šiuo atveju automobilio greitis sumažinamas dėl priekyje važiuojančios transporto priemonės. Sumažinus automobilio greitį jis automatiškai nedidinamas.
- Važiavimo greičio ribojimo funkcijos išjungimo aplinkybės:
  - Vairuotojas vėl suima vairą
  - Vairuotojas, paspausdamas važiavimo eismo juosta pagalbinės sistemos mygtuką, įjungia eismo juostų sekimo sistemą.
  - Paspaudus (+), (-), ( ) jungiklį arba ( ) mygtuką arba nuspaudus akceleratoriaus ar stabdžių pedalus

## Pagalbinės vairavimo greitkelyje sistemos triktys ir apribojimai

### Pagalbinės vairavimo greitkelyje sistemos triktys

OMQ4050220L

Kai pagalbinė vairavimo greitkelyje sistema tinkamai neveikia, prietaisų skydelyje pasirodo įspėjamasis pranešimas ir atsiranda įspėjamoji lemputė ( ).

Pagalbinė vairavimo greitkelyje sistema turi būti patikrinta profesionaliame servise. „Kia“ rekomenduoja apsilankyti įgaliotojoje „Kia“ atstovybėje / pas paslaugų partnerį.

**⚠ ĮSPĖJIMAS**

- Vairuotojas yra atsakingas už transporto priemonės valdymą, kad būtų galima saugiai važiuoti.
- Važiuodami visada laikykite rankas ant vairo.
- Vairavimo greitkelyje pagalbinė funkcija yra papildoma funkcija, padedanti vairuotojui vairuoti transporto priemonę, o ne visa autonominė vairavimo sistema. Visada patikrinkite kelio sąlygas ir, jei reikia, imkitės atitinkamų veiksmų, kad užtikrintumėte saugų vairavimą.
- Visada žiūrėkite į kelią, vairuotojas privalo išvengti kelių eismo taisyklių pažeidimo. Transporto priemonės gamintojas neatsako už jokius vairuotojo padarytus eismo pažeidimus ar avarijas.
- Vairavimo greitkelyje asistentui gali nepavykti atpažinti visų eismo situacijų. Vairavimo greitkelyje pagalbininkas gali neaptikti galimų susidūrimų dėl sistemos apribojimų. Visada žinokite funkcijos apribojimus. Gali būti neaptikta kliūčių, tokių kaip transporto priemonės, motociklai, dviračiai, pėstieji, nenustatyti objektai ar konstrukcijos, pvz., apsauginiai turėklai, rinkliavų užtvaros ir pan., kurie gali susidurti su transporto priemone.
- Vairavimo greitkelyje pagalbininkas automatiškai išsijungs šiose situacijose:
  - Važiavimas keliais, kuriuose Vairavimo greitkelyje pagalbininko funkcija neveikia, pavyzdžiui, poilsio zona, sankryža ir kt.
  - Navigacija neveikia tinkamai, pavyzdžiui, kai navigacija atnaujinama ar paleidžiama iš naujo
- Vairavimo greitkelyje pagalbininkas gali netyčia veikti arba išsijungti, atsižvelgiant į kelio sąlygas (navigacijos informaciją) ir aplinką.
- Eismo juostų sekimo asistento funkcija gali būti laikinai išjungta, kai priekinio vaizdo kamera negali tinkamai aptikti juostų arba įjungtas įspėjimas apie vairo nelaikymą rankomis.
- Gali nesigirdėti įspėjamojo Vairavimo greitkelyje pagalbininko garso, jei aplinka yra triukšminga.
- Jei transporto priemonė važiuoja dideliu greičiu, viršijančiu tam tikrą greitį, jūsų transporto priemonė gali važiuoti į vieną pusę arba nukrypti nuo važiavimo juostos.

- Vilkdami priekabą ar kitą transporto priemonę dėl saugumo priežasčių įsitikinkite, kad išjungėte Vairavimo greitkelyje pagalbininką.
- Įspėjimas apie vairo nelaikymą gali pasirodyti anksti ar vėlai, atsižvelgiant į tai, kaip laikomas vairas, ar kelio sąlygas. Važiuodami visada laikykite rankas ant vairo.
- Saugumo sumetimais prieš pradėdami naudotis Vairavimo greitkelyje pagalbininku, perskaitykite vadovą.
- Vairavimo greitkelyje asistentas neveikia, kai automobilis užvedamas arba kai inicijuojami aptikimo jutikliai ar navigacija.

**✻ PASTABA**

Įspėjimo turinį galima peržiūrėti prietaisų skydelio ekrano lango naudingos informacijos rodinyje.

## Pagalbinės vairavimo greitkelyje sistemos apribojimai

Vairavimo greitkelyje pagalbininkas gali veikti nenormaliai arba netinkamai tokiomis aplinkybėmis:

- Žemėlapio informacija ir tikrasis kelias skiriasi, nes navigacija nėra atnaujinta
- Žemėlapio informacija ir tikrasis kelias skiriasi dėl GPS duomenų arba žemėlapio informacijos klaidos
- Informacijos ir pramogų sistema yra perkrauta tuo pačiu metu vykdydama tokias funkcijas kaip maršruto paieška, vaizdo atkūrimas, balso atpažinimas.
- GPS signalai blokuojami tokiose vietose kaip tunelis
- Vairuotojas nukrypsta nuo kurso arba iš naujo nustato navigacijos maršrutą pakeisdamas tikslą (įskaitant maršruto keitimą pagal kelių eismo informaciją realiuoju laiku) arba atšaukia maršrutą į tikslą
- Transporto priemonė įvažiuoja į degalinę ar poilsio zoną
- Veikia „Android Auto“ arba „Car Play“
- Navigacija negali aptikti dabartinės transporto priemonės padėties (pavyzdžiui, lygiagrečiai yra padidėję keliai, įskaitant viaduką šalia bendrųjų kelių ar netoliese esančių kelių)
- Jei turite priekabą, laikiklį ar kitą įrangą

**✻ PASTABA**

Norėdami gauti daugiau informacijos apie priekinę kamerą, priekinį radarą, priekinį kampo radarą ir galinio kampo raderio jutiklį, žr."Priekinio susidūrimo išvengimo pagalbinė sistema (FCA) (su Jutiklio Sinteze) (jeigu yra)" puslapyje 6-17.

## Galinio vaizdo monitoriaus (RVM) (jeigu yra)

OCD041592L

Galinio vaizdo monitorius parodys plotą už transporto priemonės, kad padėtų jums pastatyti automobilį ar kurti atsargines kopijas.

**✻ PASTABA**

Sumontavus ekrano garso sistemą arba papildomą informacijos ir pramogų sistemą (originalios „Kia“ dalys), galinio vaizdo monitorius gali neveikti taip, kaip aprašyta vartotojo vadove. Šiuo atveju daugiau informacijos apie galinio vaizdo monitoriaus nuostatas ir valdymą rasite žiniatinklio vadove.

## Aptikimo jutikliai

A tipas

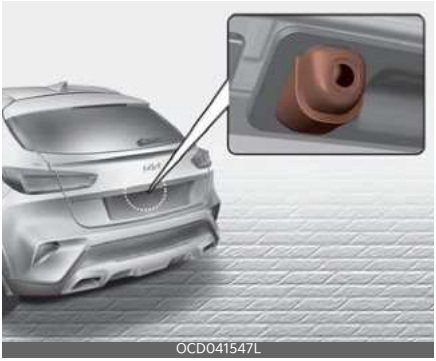
OCD041547L

B tipas

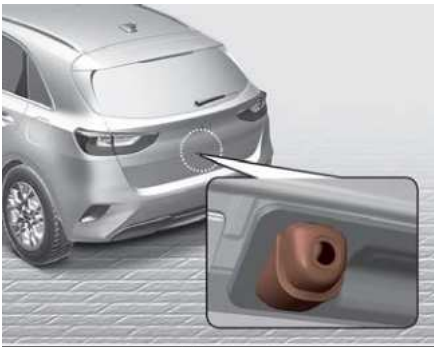
OCD041513L

C tipas

OCD041517L

D tipas

OCD041546L

Norėdami sužinoti išsamią jutiklio vietą, žiūrėkite į aukščiau esantį paveikslėlį.

## Galinio vaizdo monitoriaus nuostatos

## Kameros nustatymai

OCD041588L

Norėdami pakeisti galinio vaizdo monitoriaus nuostatas „Rodomas turinys“ arba „Ekrano nuostatos“ palieskite sąrankos piktogramą ( ), esančią ekrane, kai galinio vaizdo monitorius veikia, arba pasirinkite „Naudotojo nuostatos (LCD ekranas)“ arba „Nuostatos → Transporto priemonė (informacijos ir pramogų sistemos ekranas) → Vairuotojo pagalbos sistema → Statymo sauga → Kameros nuostatos“, kai variklis veikia.

## Įspėjimo metodai

OCD044642L

Įspėjimo metodus galima nustatyti, kai transporto priemonė įjungta. Jei norite pakeisti toliau išvardytas nuostatas, informacijos ir pramogų sistemos meniu pasirinkite **Sąranka → Transporto priemonė → Vairuotojo pagalbos sistema → Įspėjimo metodai**:

- Saugaus automobilio statymo prioritetas: kai įjungtas galinio vaizdo monitorius, sumažinamas visų kitų garso signalų garsumo lygis.

**INFORMACIJA**

- Jei pakeisite įspėjimo metodus, jie gali būti taikomi kiekvienoje vairuotojo pagalbos sistemos funkcijoje. Patikrinkite ir pakeiskite juos kiekvienoje funkcijoje.
- Jei transporto priemonė užvedama iš naujo, bus naudojama paskutinė įspėjimo metodų nuostata.
- Atsižvelgiant į transporto priemonės specifikacijas, nuostatų meniu gali nebūti.

## Galinio vaizdo monitoriaus naudojimas

### Veikimo mygtukas (jeigu yra)

Parkavimo / vaizdo mygtukas

OCD041548L

Trumpai paspaudę automobilio statymo / vaizdo mygtuką galite įjungti galinio vaizdo monitorių.

### Vaizdas iš galo

- Veikimo sąlygos
  - Pavara perjungta į R (atbulinė eiga), vaizdas bus rodomas ekrane.
  - Trumpai paspauskite stovėjimo / vaizdo mygtuką, kai pavara yra padėtyje P (stovėjimas), - vaizdas bus rodomas ekrane.
- Išjungimo sąlygos
  - Galinio vaizdo negalima išjungti, kai pavara yra R (atbulinės eigos) padėtyje.
  - Trumpai paspauskite stovėjimo / vaizdo mygtuką, kai pavara yra padėtyje P (stovėjimas), - galinis vaizdas bus išjungtas.
  - Perjunkite pavarą iš R (atbulinė eiga) į P (stovėjimas) - galinis vaizdas bus išjungtas.

### Išplėstinė galinio vaizdo monitoriaus funkcija

Galinis vaizdas ir toliau bus rodomas ekrane, kad jums būtų lengviau pastatyti automobilį.

- Veikimo sąlygos

  Kai pavara perjungiama iš padėties R (atbulinė eiga) į N (neutrali) arva D (važiavimas), galinis vaizdas rodomas ekrane.
- Išjungimo sąlygos
  - Jei automobilio greitis didesnis nei 10 km/h (6 mph), galinis vaizdas išjungiamas.
  - Perjungus pavarą į P (stovėjimas) galinis vaizdas išjungiamas.
  - Paspaudus statymo / vaizdo mygtuką galinis vaizdas išjungiamas.

### Galinis Vaizdas vairuojant

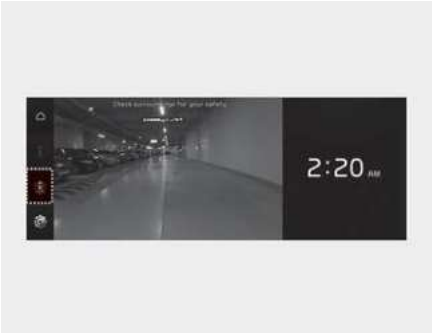

OCD041587L

- Veikimo sąlygos
  - VARIKLIO UŽVEDIMO / IŠJUNGIMO mygtukas yra padėtyje ON (įjungta).
  - Stovėjimo / vaizdo mygtukas paspaudžiamas tada, kai pavara yra padėtyje D (važiavimas), N (neutrali).
- Išjungimo sąlygos

- Stovėjimo / vaizdo mygtukas ir vėl paspaudžiamas.
- Paspaudžiamas vienas iš informacijos ir pramogų sistemos mygtukų.
- Jei įjungiama pavara P (stovėjimas), funkcija išjungiama.

- Kai sistema veikia

  Jei pavara perjungta į R (atbulinės eigos), o ekrane rodomas galinis vaizdas važiuojant, ekrane pradedamas rodyti galinis vaizdas.

## Galinis vaizdas iš viršaus

Kai paliečiate piktogramą , ekrane rodomas vaizdas iš viršaus ir taip parodomas atstumas iki automobilio, kuris važiuoja už jūsų statant automobilį.

## Galinio vaizdo monitoriaus triktys ir apribojimai

## Galinio vaizdo monitoriaus triktys

Jeigu galinio vaizdo monitorius neveikia tinkamai, mirksi ekranas arba kameros vaizdas nerodomas įprastai, rekomenduojama, kad transporto priemonę patikrintų įgaliotasis „Kia“ atstovas / paslaugų partneris.

## Galinio vaizdo monitoriaus apribojimai

Kai transporto priemonė ilgą laiką stovi žiemą arba kai transporto priemonė stovi vidaus automobilių stovėjimo aikštelėje, išmetamosios dujos gali laikinai susilieti.

**⚠ ĮSPĖJIMAS**

- Plataus galinio vaizdo kamera nerodo visos zonos už automobilio vaizdo. Prieš statydamas automobilį ar važiuodamas atgal, vairuotojas visada turėtų patikrinti galinę zoną per salono ir išorinį galinio vaizdo veidrodėlius.
- Galinio vaizdo monitorius kalibruoja ir rodo vaizdus iš plačiakampės galinės kameros, todėl tikrasis atstumas iki realių objektų gali skirtis nuo monitoriuje rodomo atstumo. Be to, statymo pagalbinė linija gali neatitikti tikrojo atstumo, jei transporto priemonė pasvirusi dėl bagažo svorio ir padėties. Saugumo sumetimais visada tiesiogiai tebėkite aplinką.
- Galinės kameros objektyvas visada turi būti švarus. Jei objektyvas yra padengtas pašalinėmis medžiagomis, tai gali neigiamai paveikti kameros veikimą, o galinis vaizdo monitorius gali neveikti normaliai. Tačiau nenaudokite cheminių tirpiklių, pavyzdžiui, stiprių valymo priemonių, kurių sudėtyje yra stiprių šarminių medžiagų, ar lakių organinių tirpiklių (benzino, acetono ir pan.). Šios medžiagos gali pažeisti kameros objektyvą.

**✻ PASTABA**

Išsamūs galinio monitoriaus funkcijų aprašymai gali šiek tiek skirtis nuo savininko vadove, jei ekrane naudojamas

garsas arba papildomai įdiegta informacijos ir pramogų sistema.

## Pagalbinės susidūrimo dėl skersinio eismo gale išvengimo sistemos (RCCA) (jeigu yra)

Pagalbos sistema išvengti susidūrimo dėl skersinio eismo gale yra skirta padėti aptikti transporto priemones, kurios artėja iš kairės ir dešinės pusės, kol jūsų transporto priemonė važiuoja atbuline eiga, ir įspėti vairuotoją, kad įvyks susidūrimas, pateikiant įspėjamąjį pranešimą ir garsinį įspėjimą. Be to, Pagalbos sistema išvengti susidūrimo dėl skersinio eismo gale gali padėti stabdyti jūsų automobilį, kad išvengtumėte susidūrimo.

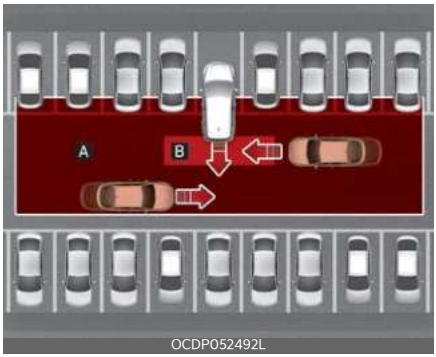


[A]: Perspėjimo apie galinį kryžminį eismą įspėjamasis diapazonas

[B]: Perspėjimo apie galinį kryžminį eismą asistento veikimo diapazonas

**⚠ DĖMESIO**

Įspėjimo laikas gali skirtis priklausomai nuo artėjančios transporto priemonės greičio.

## Aptikimo jutiklis

[1]: Galinis šoninis radaras

Norėdami sužinoti išsamią jutiklio vietą, žiūrėkite į aukščiau esantį paveikslėlį.

**✻ PASTABA**

Daugiau duomenų apie įspėjimus dėl šoninių kampinių radarų žr."Pagalbinės susidūrimo aklojoje zonoje išvengimo sistemos (BCA) (jeigu yra)" puslapyje 6-40.

## Pagalbinės susidūrimo dėl skersinio eismo gale išvengimo sistemos nuostatos

### Skersinio eismo gale sauga

Norėdami įjungti pagalbinę susidūrimo dėl skersinio eismo gale išvengimo sistemą, esant įjungtam automobiliui prietaisų skydelyje pasirinkite „Naudotojo nuostatos → Vairuotojo pagalbos sistema → Statymo sauga“ arba informacijos ir pramogų sistemos ekrane pasirinkite **Sąranka** → **Transporto priemonė** → **Vairuotojo pagalbos sistema** → **Statymo sauga** → **Skersinio eismo gale sauga**.

**⚠ ĮSPĖJIMAS**

Įjungus automobilį, visada įsijungia pagalbinė susidūrimo dėl skersinio eismo gale išvengimo sistema. Tačiau, jei užvedus automobilį iš naujo pasirenkamas **Galinio Kryžminio Eismo Saugumas**, vairuotojas visada turi stebėti aplinką ir vairuoti saugiai.

### Įspėjimo metodai

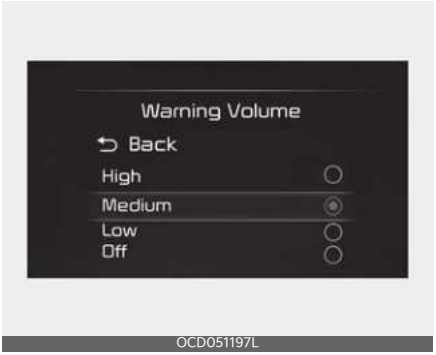


Įspėjimo metodus galima nustatyti, kai transporto priemonė įjungta. Jei norite pakeisti toliau išvardytas nuostatas, prietaisų skydelio nuostatų meniu pasirinkite **Naudotojo nuostatos** → **Vairuotojo pagalbos sistema** → **Įspėjimo metodai** arba informacijos ir pramogų sistemoje pasirinkite **Sąranka** → **Transporto priemonė** → **Vairuotojo pagalbos sistema** → **Įspėjimo metodai**:

- **Įspėjimo intensyvumas**: reguliuoja garsinio signalo garsumą.
- **Haptinis įspėjimas**: įjungia įspėjamąją vairo vibraciją (jeigu yra)

**✻ INFORMACIJA**

- Jei pakeisite įspėjimo metodus, jie gali būti taikomi kiekvienoje vairuotojo pagalbos sistemos funkcijoje. Patikrinkite ir pakeiskite juos kiekvienoje funkcijoje.
- Jei transporto priemonė užvedama iš naujo, bus naudojama paskutinė įspėjimo metodų nuostata.
- Atsižvelgiant į transporto priemonės specifikacijas, nuostatų meniu gali nebūti.
- **Įspėjimo intensyvumas** ir **Haptinis įspėjimas** negali būti išjungti vienu metu. Kai vienas iš įspėjimų yra išjungiamas, įjungiamas kitas.

## Pagalbinės susidūrimo dėl skersinio eismo gale išvengimo sistemos naudojimas

Pagalbinė susidūrimo dėl skersinio eismo gale išvengimo sistema įspėja vairuotoją ir valdo automobilį priklausomai nuo susidūrimo pavojaus rizikos lygio

- Įspėjimas apie susidūrimą
- Avarinis stabdymas
- Sustabdyti transporto priemonę ir sustabdyti stabdžių valdymą

## Įspėjimas apie susidūrimą

OBD051385L

OCD051238L

OCD052239L

Įspėjimo apie susidūrimą sistema vairuotoją įspės įspėjamąja lempute, esančia ant išorinio šoninio veidrodėlio (galinio vaizdo veidrodėlio), įspėjamuoju pranešimu ir garsiniu įspėjimu.

6

Informacijos ir pramogų sistemos ekrane pasirodys Įspėjimas apie susidūrimą.

Įspėjimas apie susidūrimą veiks, kai bus įvykdytos visos šios sąlygos:

- Įjungiama R (atbulinės eigos) pavara kai vairuojate mažesniu nei 8 km/h (5 mph) greičiu.
- Priartėjusi transporto priemonė yra maždaug 25 m (82 pėdų) atstumu nuo kairės ir dešinės jūsų transporto priemonės pusių
- Iš kairės ir dešinės pusės artėjančios transporto priemonės greitis yra didesnis nei 5 km/h (3 mph)

**✻ PASTABA**

- Jei įvykdytos veikimo sąlygos, kai transporto priemonė artėja iš kairės arba dešinės pusės, bus įspėjimas, net jei jūsų transporto priemonė sustabdyta.
- Vaizdai ir spalvos prietaisų skydelyje gali skirtis priklausomai nuo skydelio tipo ar jame pasirinktos temos.

## Avarinis stabdymas

OBD051385L

OCD051477L

OCD052239L

A: **Avarinis stabdymas**

Įspėjimo apie susidūrimą sistema vairuotoją įspės įspėjamąja lempute ant išorinio galinio vaizdo veidrodėlio (galinio vaizdo veidrodėlio), įspėjamuoju pranešimu ir garsiniu įspėjimu.

Informacijos ir pramogų sistemos ekrane pasirodys Įspėjimas apie susidūrimą. (jeigu yra).

Avarinis stabdymas padės išvengti susidūrimo su artėjančiomis transporto priemonėmis iš kairės ir dešinės.

Avarinis stabdymas suveiks, kai bus įvykdytos visos šios sąlygos:

- Įjungiama R (atbulinės eigos) pavara kai vairuojate mažesniu nei 8 km/h (5 mph) greičiu.
- Priartėjusi transporto priemonė yra maždaug 1,5 m (5 pėdų) atstumu nuo

kairės ir dešinės jūsų transporto priemonės pusių
- Iš kairės ir dešinės pusės artėjančios transporto priemonės greitis yra didesnis nei 5 km/h (3 mph)

**⚠ ĮSPĖJIMAS**

Stabdžių valdymas baigiasi, kai iš galinės kairės arba dešinės pusės artėjančios transporto priemonės sąlygos yra šios:
- Artėjanti transporto priemonė yra už aptikimo diapazono ribų
- Priartėjusi transporto priemonė pravažiuoja jūsų transporto priemonę
- Priartėjusi transporto priemonė nevažiuoja link jūsų transporto priemonės
- Artėjančios transporto priemonės greitis sulėtėja
- Vairuotojas pakankamai stipriai nuspaudžia stabdžių pedalą

## Sustabdyti transporto priemonę ir sustabdyti stabdžių valdymą

OCD051479L

Kai automobilis sustabdomas dėl avarinio stabdymo, prietaisų skydelyje pasirodo įspėjamasis pranešimas.

Jūsų saugumui vairuotojas turėtų nedelsdamas nuspausti stabdžių pedalą ir patikrinti aplinką.

- Stabdžių valdymas pasibaigs, kai transporto priemonė bus sustabdyta maždaug 2 sekundes staigiai stabdant.
- Avarinio stabdymo metu, vairuotojui per stipriai nuspaudus stabdžių pedalą, stabdymo valdymas naudojant galinio kryžminio susidūrimo išvengimo sistemą automatiškai atšaukiamas.

**⚠ ĮSPĖJIMAS**

- Savo saugumui pakeiskite nustatymus, kai transporto priemonė pastatyta saugioje vietoje.
- Jei rodomas kitos funkcijos įspėjamasis pranešimas arba skamba garso signalas, Pagalbos sistemos išvengti susidūrimo dėl skersinio eismo gale pranešimas gali nepasirodyti ir garso signalas gali neskambėti.
- Jei aplinka yra triukšminga, gali būti, kad pagalbinės susidūrimo dėl skersinio eismo gale išvengimo sistemos įspėjimo garso negirdėsite.
- Pagalbinė susidūrimo dėl skersinio eismo gale išvengimo sistema gali nesuveikti, jei vairuotojas, norėdamas išvengti susidūrimo, nuspaudžia stabdžių pedalą.
- Suveikus Pagalbos sistemai išvengti susidūrimo dėl skersinio eismo gale automobilis gali staigiai sustoti, todėl gali kilti pavojus keleiviams susižeisti ir nepritvirtinti daiktai gali pasislinkti. Visada užsisekite saugos diržą ir pritvirtinkite visus daiktus.
- Net jei sutrinka pagalbinės susidūrimo dėl skersinio eismo gale išvengimo sistemos veikimas, automobilio pagrindinė stabdžių funkcija veikia tinkamai.

**ĮSPĖJIMAS**

- Kai pagalbinė susidūrimo dėl skersinio eismo gale išvengimo funkcija suveikia, jos taikomi stabdžių valdymo veiksmai automatiškai atšaukiami, kai vairuotojas labai stipriai paspaudžia akceleratoriaus pedalą.
- Pagalbinė susidūrimo dėl skersinio eismo gale išvengimo sistema suveiks ne visais atvejais ir negalės padėti išvengti visų susidūrimų.
- Esant tam tikroms kelio arba eismo sąlygoms, pagalbinė susidūrimo dėl skersinio eismo išvengimo sistema gali per vėlai įspėti vairuotoją arba visai jo neįspėti.
- Vairuotojas privalo pats atsakingai valdyti automobilį. Nepasitikėkite vien tik pagalbine susidūrimo dėl skersinio eismo gale išvengimo sistema. Išlaikykite saugų stabdymo atstumą ir, jei reikia, nuspauskite stabdžių pedalą, kad sumažintumėte važiavimo greitį arba sustabdytumėte automobilį.
- Niekada tyčia nebandykite pagalbinės apsaugos nuo galinio susidūrimo su šoniniu eismo dalyviu sistemos su žmonėmis, gyvūnais, daiktais ir pan. Tai gali sukelti sunkių ar mirtinų sužalojimų.

**ĮSPĖJIMAS**

Priklausomai nuo ESC (elektroninė stabilumo kontrolės sistema) būsenos, stabdžių valdymas gali neveikti tinkamai.

Įspėjimas bus tik tada, kai:

- Įsijungia ESC (elektroninė stabilumo kontrolės sistema) įspėjamoji lemputė.
- ESC (elektroninė stabilumo kontrolės sistema) atlieka kitą funkciją.

**PASTABA**

- Jei pagalbinė susidūrimo dėl skersinio eismo gale išvengimo sistema pradeda valdyti stabdžius, vairuotojas privalo tuoj pat nuspausti stabdžių pedalą ir patikrinti automobilį supančią aplinką.
- Perjungus pavarą į R (atbulinės eigos) padėtį, stabdžių valdymas veiks vieną kartą, kai artėjama prie kairės ir dešinės transporto priemonės.

## Pagalbinės susidūrimo dėl skersinio eismo gale išvengimo sistemos triktys ir apribojimai

### Pagalbinės susidūrimo dėl skersinio eismo gale išvengimo sistemos triktys

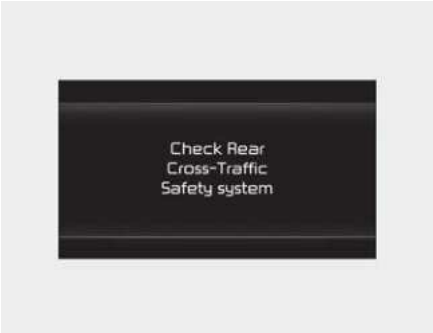

OMQ4050290L

Kai Pagalbos sistema išvengti susidūrimo dėl skersinio eismo gale netinkamai veikia, prietaisų skydelyje kelias sekundes pasirodo įspėjamasis pranešimas ir prietaisų skydelyje pasirodo pagrindinė ( ) įspėjamoji lemputė.

Tokiu atveju sistemą reikia patikrinti profesionaliame servise. „Kia“ rekomenduoja apsilankyti įgaliotojoje „Kia“ atstovybėje / pas paslaugų partnerį.

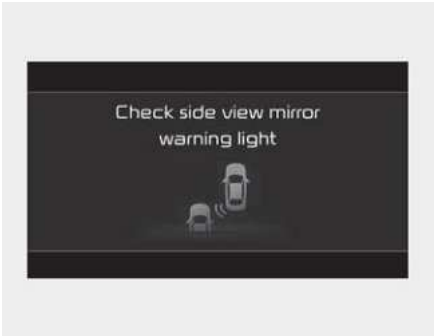


OBD041240L

Kai netinkamai veikia šoninio veidrodėlio įspėjamoji lemputė, prietaisų skydelyje kelioms sekundėms pasirodo įspėjamasis pranešimas ir užsidega pagrindinė įspėjamoji lemputė ( ).

Tokiu atveju sistemą reikia patikrinti profesionaliame servise. „Kia“ rekomenduoja apsilankyti įgaliotojoje „Kia“ atstovybėje / pas paslaugų partnerį.

## Pagalbinė susidūrimo dėl skersinio eismo gale išvengimo sistema išjungta

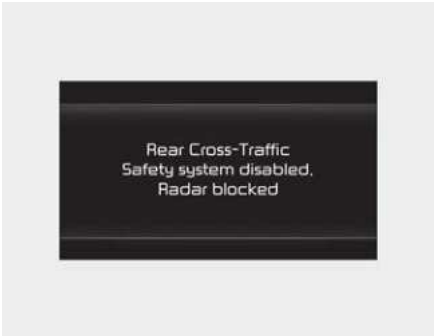


OMQ4050292L

Kai ant galinio buferio šalia galinio šoninio radaro ar galinio jutiklio yra pašalinių medžiagų, pavyzdžiui, sniego ar vandens, arba kai prikabinama priekaba ar laikiklis, gali sumažėti aptikimo efektyvumas. Tokiu atveju pagalbinės susidūrimo dėl skersinio eismo gale išvengimo sistemos veikimas gali būti laikinai apribotas arba ji gali visai išsijungti.

Taip nutikus, prietaisų skydelyje pasirodo įspėjamasis pranešimas.

Pašalinus pašalines medžiagas, nuėmus įrangą Pagalbos sistema išvengti susidūrimo dėl skersinio eismo gale veiks įprastai.

Jei pašalinus Pagalbos sistemą išvengti susidūrimo dėl skersinio eismo gale tinkamai neveikia, leiskite, kad funkcija būtų patikrinta profesionaliose dirbtuvėse. „Kia“ rekomenduoja apsilankyti įgaliotojoje „Kia“ atstovybėje / pas paslaugų partnerį.

**⚠ ĮSPĖJIMAS**

- Net jei prietaisų skydelyje ir nepasirodo įspėjamasis pranešimas, pagalbinė susidūrimo dėl skersinio eismo gale išvengimo sistema gali tinkamai neveikti.
- Pagalbinė susidūrimo dėl skersinio eismo gale išvengimo sistema gali tinkamai neveikti tose zonose (pavyzdžiui, atviroje teritorijoje), kur įjungus automobilį neaptinkama jokių objektų.

**⚠ DĖMESIO**

Norėdami primontuoti arba nuimti priekabą, bagažinę ar kitą priedą, išjunkite Pagalbos sistemą išvengti susidūrimo dėl skersinio eismo gale Įjunkite susidūrimo dėl skersinio eismo gale išvengimo pagalbinę funkciją.

## Pagalbinės susidūrimo dėl skersinio eismo gale išvengimo sistemos apribojimai

Pagalbos sistema išvengti susidūrimo dėl skersinio eismo gale gali neveikti normaliai arba sistema gali veikti ne taip, kaip numatyta, tokiomis aplinkybėmis:

- Išvykimas iš ten, kur apaugę medžiais ar žole
- Išvažiavimas iš ten, kur šlapi keliai
- Artėjančios transporto priemonės greitis yra greitas arba lėtas

Stabdžių kontrolė gali neveikti, vairuotojui reikia atkreipti dėmesį į šias aplinkybes:

- Automobilis stipriai vibruoja važiuodamas nelygiu keliu ar betonu užtaisytomis kelio vietomis
- Važiuoja slidžiu paviršiumi dėl sniego, balų, ledo ir pan.
- Slėgis padangose žemas arba padanga pažeista
- Stabdys sureguliuotas
- Veikia išmanioji pagalbinė nuotolinio statymo sistema (jei yra)

**✻ PASTABA**

Daugiau duomenų apie apribojimus dėl galinio kampo radaro žr."Pagalbinės susidūrimo aklojoje zonoje išvengimo sistemos (BCA) (jeigu yra)" puslapyje 6-40.

**⚠ ĮSPĖJIMAS**

- Važiavimas šalia transporto priemonės ar konstrukcijos

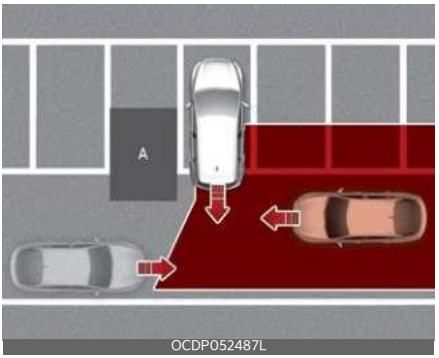


[A]: Statinys

Pagalbos sistema išvengti susidūrimo dėl skersinio eismo gale gali būti apribota važiuojant šalia transporto priemonės ar statinio ir gali neaptikti iš kairės ar dešinės artėjančios transporto priemonės. Jei taip nutinka, funkcija gali neįspėti vairuotojo ar nevaldyti stabdžių, kai tai būtina.

Kurdami atsarginę kopiją, visada patikrinkite savo aplinką.

- Kai automobilio stovėjimo aplinka sudėtinga

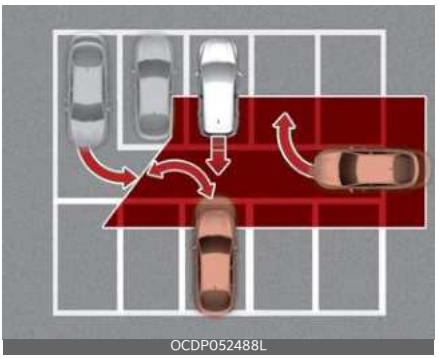


Pagalbinė susidūrimo dėl skersinio eismo gale išvengimo sistema gali aptikti transporto priemones, kurios statomos į šalia jūsų automobilio esančią stovėjimo vietą arba iš jos išvažiuoja (pavyzdžiui, išvažiuoja šalia

jūsų automobilio buvusi transporto priemonė, už jūsų automobilio statoma arba išvažiuoja transporto priemonė, transporto priemonė priartėja prie jūsų automobilio posūkyje ir kt.)

Tokiu atveju funkcija gali be reikalo įspėti vairuotoją ir kontroliuoti stabdymą.

Kurdami atsarginę kopiją, visada patikrinkite savo aplinką.

- Kai automobilis pastatytas įstrižai

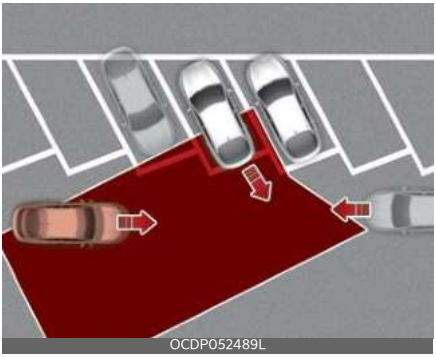
OCDP052489L

[A]: Automobilis

Pagalbos sistema išvengti susidūrimo dėl skersinio eismo gale gali būti apribota važiuojant atgal įstrižai ir gali neaptikti iš kairės ar dešinės artėjančios transporto priemonės. Jei taip nutinka, funkcija gali neįspėti vairuotojo ar nevaldyti stabdžių, kai tai būtina.

Kurdami atsarginę kopiją, visada patikrinkite savo aplinką.

- Kai automobilis yra ant šlaito ar šalia jo

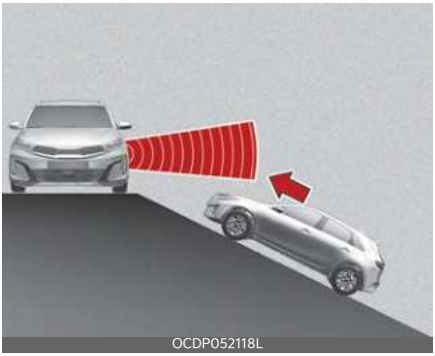
OCDP052118L

Pagalbinė apsaugos nuo galinio susidūrimo su šoniniu eismo dalyviu sistema gali būti apribota, kai automobilis stovi įkalnėje, nuokalnėje arba šalia jos, ir gali neaptikti iš kairės ar dešinės artėjančios transporto priemonės. Jei taip nutinka, funkcija gali neįspėti vairuotojo ar nevaldyti stabdžių, kai tai būtina.

Kurdami atsarginę kopiją, visada patikrinkite savo aplinką.

- Statant automobilį vietoje, kurioje yra statinys

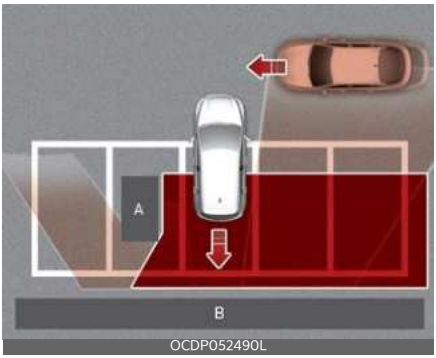

OCDP052490L

[A]: Statinys,

[B]: Siena

Pagalbos sistema išvengti susidūrimo dėl skersinio eismo gale gali aptikti priešais jus pravažiuojančias transporto priemones, kai statote atbuline

eiga į stovėjimo vietą, kurios gale arba šoninėje zonoje yra siena arba konstrukcija. Tokiu atveju funkcija gali be reikalo įspėti vairuotoją ir kontroliuoti stabdymą.

Kurdami atsarginę kopiją, visada patikrinkite savo aplinką.

- Kai automobilis pastatytas galu

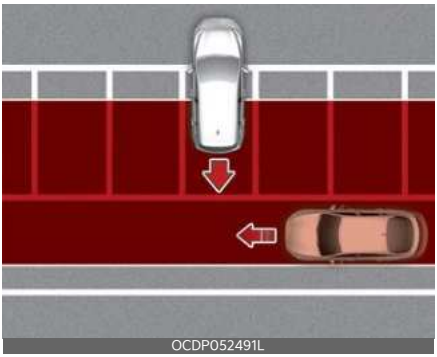
OCDP052491L

Pagalbos sistema išvengti susidūrimo dėl skersinio eismo gale gali aptikti iš paskos važiuojančias transporto priemones, kai statoma atbuline eiga į stovėjimo vietą. Tokiu atveju funkcija gali be reikalo įspėti vairuotoją ir kontroliuoti stabdymą.

Kurdami atsarginę kopiją, visada patikrinkite savo aplinką.

**⚠ ĮSPĖJIMAS**

- Kai velkate priekabą ar kitą transporto priemonę, saugumo sumetimais išjunkite Pagalbos sistemą išvengti susidūrimo dėl skersinio eismo gale.
- Veikiant stiprioms elektromagnetinėms bangoms, pagalbinė susidūrimo dėl skersinio eismo gale išvengimo sistema gali nustoti tinkamai veikusi.
- Gali būti, kad pagalbinė susidūrimo dėl skersinio eismo gale išvengimo sistema neveiks, jei nuo automobilio įjungimo nepraėjo 3 sekundžių arba jei inicijuojami galiniai kampiniai radarai.
- Jei jutikliai yra uždengti arba yra sutrikęs jų veikimas, net ir iš naujo užvedus automobilį pagalbinė apsaugos nuo galinio susidūrimo su šoniniu eismo dalyviu sistema gali tinkamai neveikti, nes joje išlieka paskutinė nuostata.

# Įspėjimo apie atstumą statant galu sistema (PDW) (jeigu yra)

Įspėjimo apie statymo galu atstumą sistema įspėja vairuotoją, jei tam tikru atstumu aptinkama kliūtis, kai transporto priemonė juda atbuline eiga važiuojant nedideliu greičiu.

## Aptikimo jutikliai

A tipas

OCD041553L

B tipas

OCD041552L

C tipas

OCD041554L

D tipas

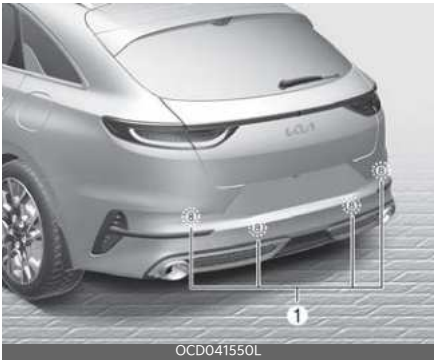

OCD041550L

[1]: Galiniai ultragarsiniai jutikliai

Norėdami sužinoti išsamią jutiklio vietą, žiūrėkite į aukščiau esantį paveikslėlį.

6

## Įspėjimo apie atstumą statant galu sistemos nuostatos

### Įspėjimo metodai

OCD044642L

Įspėjimo metodus galite nustatyti, kai užvedimo jungiklis arba VARIKLIO UŽVEDIMO / IŠJUNGIMO mygtukas yra padėtyje ON (įjungta).

- Įspėjimo intensyvumas: LCD ekrane pasirinkite „Nuostatos → Vairuotojo pagalbos sistema → Įspėjimo metodai“ arba informacijos ir pramogų sistemoje pasirinkite „Nuostatos → Transporto priemonė → Vairuotojo pagalbos sistema → Įspėjimo metodai“.

**✻ PASTABA**

- Įsitikinkite, kad jūsų nustatyti įspėjimo metodai gali būti taikomi kitų vairuotojo pagalbos sistemų įspėjimo metodų intensyvumui.
- Paskutinė įspėjimo metodų nuostata bus išlaikyta net transporto priemonę įjungus iš naujo.
- Šio nuostatų meniu transporto priemonėje gali nebūti - tai priklauso nuo jos funkcijų ir specifikacijų.

## Įspėjimo apie atstumą statant galu sistemos naudojimas

### Įspėjimo apie statymo galu atstumą sistema

- Įspėjimo apie statymo galu atstumą sistema veiks, kai įjungta R (atbulinė) pavara.
- Įspėjimo apie statymo galu atstumą sistema gale aptinka žmogų, gyvūną ar objektą.

| Atstumas iki kliūties | Įspėjimo indikatorius | Garsinis signalas |
|---|---|---|
| 60~120 cm (24~48 colių) | | Pertraukiamas pypsėjimas |
| 30~60 cm (12~24 colių) | | Pypsi dažniau |
| per 30 cm (12 colių) | | Pypsi nepertraukiamai. |

- Atitinkamas indikatorius užsidegs kiekvieną kartą, kai kiekvienas ultragarso jutiklis aptinka žmogų, gyvūną ar objektą jo jutimo diapazone. Taip pat pasigirs garsinis įspėjimas.
- Kai tuo pačiu metu aptinkama daugiau nei du objektai, apie artimesnį bus įspėjama garsiniu įspėjimu.
- Indikatoriaus forma iliustracijoje gali skirtis nuo tikrosios transporto priemonės.

## Įspėjimo apie atstumą statant galu sistemos triktys ir su ja susijusios atsargumo priemonės

### Įspėjimo apie atstumą statant galu sistemos triktys

Jei nutinka vienas ar daugiau iš toliau nurodytų įvykių, pirmiausia patikrinkite,

ar nepažeistas ultragarsinis jutiklis, ar jis neužblokuotas svetima medžiaga. Jei ji vis dar neveikia tinkamai, rekomenduojama pasirūpinti, kad transporto priemonę patikrintų įgaliotasis „Kia“ atstovas / paslaugų partneris.

- Negirdėti garsinio įspėjamojo signalo.
- Pertraukiamas pypsėjimas.
- Skydelyje pasirodo įspėjamasis pranešimas „Ultragarsinio jutiklio klaida arba jutiklis uždengtas“.

OCDP041508L

**ĮSPĖJIMAS**

- Įspėjimas apie statymo galu atstumą yra papildoma sistema. Įspėjimo apie atstumą statant galu sistemos veikimui gali turėti įtakos keli veiksniai (tarp jų ir aplinkos sąlygos). Prieš parkuojantis vairuotojas privalo visada patikrinti galinį vaizdą
- Jūsų naujo automobilio garantija neapima nelaimingų atsitikimų ar žalos, patirtos dėl įspėjimo apie statymo galu atstumą sistemos veikimo sutrikimų.
- Važiuodami šalia daiktų, pėsčiųjų ir ypač vaikų, būkite itin atidūs. Kai kurių kliūčių ultragarsiniai jutikliai gali neaptikti dėl atstumo, jų dydžio ar medžiagos, ir visa tai gali sumažinti jutiklio veikimo efektyvumą.

## Įspėjimo apie atstumą statant galu sistemos apribojimai

- Įspėjimo apie statymo priekiu / galu atstumą sistema gali normaliai neveikti, jeigu:
  - Jutiklis apšarmojęs
  - Jutiklis padengtas pašalinėmis medžiagomis, tokiomis kaip sniegas ar vanduo (įspėjimo apie atstumą statant galu sistema vėl pradės tinkamai veikti pašalinus šias medžiagas.)
  - Labai žema arba aukšta aplinkos temperatūra
  - Jutiklis arba jutiklio agregatas yra išmontuojamas
  - Jutiklio paviršius yra stipriai prispaustas arba paveiktas kieto objekto
  - Jutiklio paviršius subraižytas aštriu daiktu
  - Jutikliai arba aplink juos tiesiogiai purškiama aukšto slėgio plovikliu
- Įspėjimas apie atbulinės eigos parkavimą gali neveikti, jei:
  - Stipriai lyja ar purškia vanduo
  - Ant jutiklio paviršiaus teka vanduo
  - Paveikti kitos transporto priemonės jutiklių
  - Jutiklį dengia sniegas.
  - Važiavimas nelygiu keliu, žvyrkeliu ar krūmynais
  - Objektai, generuojantys ultragarso bangas, yra šalia jutiklio
  - Valstybinio numerio ženklas neoriginalioje vietoje
  - Buvo pakeistas transporto priemonės buferio aukštis arba ultragarso jutiklio instaliacija
  - Įrangos ar priedų pritvirtinimas aplink ultragarso jutiklius

- Šie objektai gali būti neaptikti:
  - Plonos ar smulkios kliūtys, tokios kaip lynas, grandinė ar maži kuoliukai.
  - Kliūtys, kurios gali sugerti jutiklio skleidžiamas bangas, tokios kaip audiniai, korėta medžiaga ar sniegas.
  - Neaptinkamos žemesnės nei 100 cm (40 colių) ir siauresnės nei 14 cm (6 colių) skersmens kliūtys.
  - Pėstieji, gyvūnai ar objektai, esantys labai arti ultragarso jutiklių
- Jei tarp jutiklių yra kliūtis, įspėjimo apie statymo atstumą sistemos indikatoriai ekrane gali atrodyti kitaip nei aptikta tikroji vieta.
- Įspėjimo apie parkavimo atstumą indikatorius gali nebūti nuoseklus, atsižvelgiant į transporto priemonės greitį ar kliūties formą.
- Jei ji vis dar neveikia tinkamai, rekomenduojama, kad įspėjimo apie statymo galu atstumo sistemą patikrintų įgaliotasis „Kia“ atstovas / paslaugų partneris.

# Įspėjimo apie atstumą statant priekiu / galu sistemos (PDW) (jeigu yra)

Įspėjimo apie statymo važiuojant į priekį / atbuline eiga atstumą sistema perspėja vairuotoją, jei tam tikru atstumu aptinkama kliūtis, kai transporto priemonė juda pirmyn arba atbuline eiga važiuojant nedideliu greičiu.

## Aptikimo jutikliai

### Priekiniai ultragarsiniai jutikliai

A tipas

B tipas

[1]: Priekiniai ultragarsiniai jutikliai

## Galiniai ultragarsiniai jutikliai

A tipas

OCD041553L

B tipas

OCD041552L

C tipas

OCD041554L

D tipas

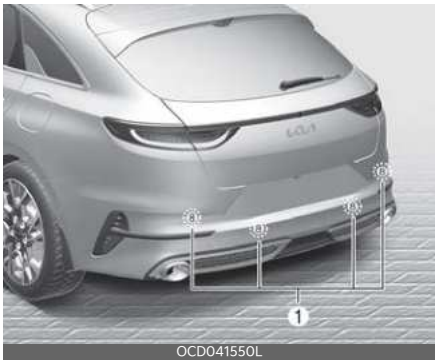


OCD041550L

[1]: Galiniai ultragarsiniai jutikliai

Norėdami sužinoti išsamią jutiklio vietą, žiūrėkite į aukščiau esantį paveikslėlį.

## Įspėjimo apie atstumą statant priekiu / galu sistemos nuostatos

### Įspėjimo metodai

OCD044642L

Įspėjimo metodus galima nustatyti, kai transporto priemonė įjungta. LCD ekrane pasirinkite „Nuostatos → Vairuotojo pagalbos sistema → Įspėjimo metodai“ arba „Nuostatos → Transporto priemonė → Vairuotojo pagalbos sistema → Įspėjimo metodai“, jei norite pakeisti toliau nurodytas nuostatas:

- Įspėjimo intensyvumas: reguliuoja garsinio signalo garsumą. Jei išjung-

site įspėjimo intensyvumo funkciją, dėl jūsų saugumo ši funkcija gali jus įspėti mažu intensyvumu.

**✻ INFORMACIJA**

- Jei pakeisite įspėjimo metodus, jie gali būti taikomi kiekvienoje vairuotojo pagalbos sistemos funkcijoje. Patikrinkite ir pakeiskite juos kiekvienoje funkcijoje.
- Jei transporto priemonė užvedama iš naujo, bus naudojama paskutinė įspėjimo metodų nuostata.
- Atsižvelgiant į transporto priemonės specifikacijas, nuostatų meniu gali nebūti.

## Įspėjimo apie atstumą automatinis įjungimas

Norėdami naudoti įspėjimo apie atstumą statant sistemos automatinio įjungimo funkciją, pasirinkite „Nuostatos“ (LCD ekranas) arba „Nuostatos → Transporto priemonė (informacijos ir pramogų sistemos ekranas) → Vairuotojo pagalbos sistema → Statymo sauga → Įspėjimo apie atstumą statant sistemos automatinis įjungimas“.

## Įspėjimo apie atstumą statant priekiu / galu sistemos naudojimas

### Parkavimo sensorių įjungimo/ išjungimo mygtukas

Paspauskite statymo saugos (P) mygtuką, kad įjungtumėte įspėjimo apie statymo priekiu / galu atstumo sistemą, kai pavara yra padėtyje D (važiavimas). Dar kartą paspauskite mygtuką, kad išjungtumėte funkciją, kai pavara yra padėtyje D (važiavimas).

- Kai pavara nustatyta į padėtį R (atbulinės eigos), funkcija neišsijungia net paspaudus statymo saugos mygtuką.
- Išjungus įspėjimo apie statymo priekiu / galu atstumą sistemą (užsidega mygtuko indikatoriaus lemputė), ji automatiškai įjungiama nustačius pavarą į padėtį R (atbulinės eigos), kai pasirinkta įspėjimo apie atstumą statant sistemos automatinio įjungimo funkcija.
- Įjungus įspėjimo apie statymo priekiu / galu atstumą sistemą, užsidega mygtuko indikatoriaus lemputė. Jei automobilis važiuoja didesniu nei 30 km/h (18 mph) greičiu ir pavara yra padėtyje D (važiavimas), įspėjimo apie statymo priekiu / galu atstumą sis-

tema išsijungia (mygtuko indikatorius užgęsta).

## Perspėjimai apie atstumus parkuojant priekiu

- Perspėjimas apie parkavimo priekiu atstumą veiks, kai bus įvykdyta viena iš sąlygų.
  - Pavara perjungiama iš R (atbulinės eigos) į D (važiavimo) su Įspėjimo apie statymo galu atstumą sistema
  - Pavara yra padėtyje D (važiavimas), o statymo saugos mygtuko kontrolinė lemputė dega
  - Nuostatų meniu pasirenkama įspėjimo apie atstumą statant funkcija, o pavara yra padėtyje D (važiavimas)
- Kai automobilis į priekį važiuoja mažesniu nei 10 km/h (6 mph) greičiu, įspėjimo apie atstumą statant priekiu sistema aptinka žmogų, gyvūną arba objektą.
- Automobiliui važiuojant į priekį didesniu nei 10 km/h (6 mph) greičiu, įspėjimo apie atstumą statant priekiu sistema neveikia net ir tada, kai yra įjungtas statymo saugos indikatorius. Kai automobilis į priekį važiuoja mažesniu nei 10 km/h (6 mph) greičiu, įspėjimo apie atstumą statant priekiu sistema vėl pradeda veikti, kai statymo saugos indikatoriaus mygtukas yra įjungtas.
- Kai pasirenkama įspėjimo apie atstumą statant sistemos automatinio įjungimo funkcija, statymo saugos mygtuko kontrolinė lemputė toliau dega.
- Kai automobilis į priekį važiuoja didesniu nei 30 km/h (18 mph) greičiu, įspėjimo apie atstumą statant sistemos automatinio įjungimo funkcija išsijungia, o statymo saugos indikatorius užgęsta. Vis dėlto, važiuojant mažesniu nei 10 km/h (6 mph) greičiu, įspėjimo apie atstumą statant automobilį priekiu sistema neįsijungs.

| Atstumas iki kliūties | Įspėjimo indikatorius | Garsinis signalas |
|---|---|---|
| 60~100 cm (24~40 colių) | | Pertraukiamas pypsėjimas |
| 30~60 cm (12~24 colių) | | Pypsi dažniau |
| per 30 cm (12 colių) | | Pypsi nepertraukiamai. |

- Atitinkamas indikatorius užsidegs kiekvieną kartą, kai kiekvienas ultragarso jutiklis aptinka žmogų, gyvūną ar objektą jo jutimo diapazone. Taip pat pasigirs garsinis įspėjimas.
- Kai tuo pačiu metu aptinkama daugiau nei du objektai, apie artimesnį bus įspėjama garsiniu įspėjimu.
- Indikatoriaus forma iliustracijoje gali skirtis nuo tikrosios transporto priemonės.

## Įspėjimo apie statymo galu atstumą sistema

- Įspėjimo apie statymo galu atstumą sistema veiks, kai įjungta R (atbulinė) pavara.
- Įspėjimo apie statymo galu atstumą sistema gale aptinka žmogų, gyvūną ar objektą.
- Kai automobilis atbuline eiga juda mažesniu nei 10 km/h (6 mph) greičiu, priekiniai ir galiniai ultragarsiniai jutikliai aptinka objektus. Tačiau priekiniai ultragarsiniai jutikliai gali aptikti asmenį, gyvūną ar objektą, esantį ne

toliau kaip 60 cm (24 col.) atstumu nuo jų.

| Atstumas iki kliūties | Įspėjimo indikatorius | Garsinis signalas |
|---|---|---|
| 60~120 cm (24~48 colių) | | Pertraukiamas pypsėjimas |
| 30~60 cm (12~24 colių) | | Pypsi dažniau |
| per 30 cm (12 colių) | | Pypsi nepertraukiamai. |

- Atitinkamas indikatorius užsidegs kiekvieną kartą, kai kiekvienas ultragarso jutiklis aptinka žmogų, gyvūną ar objektą jo jutimo diapazone. Taip pat pasigirs garsinis įspėjimas.
- Kai tuo pačiu metu aptinkama daugiau nei du objektai, apie artimesnį bus įspėjama garsiniu įspėjimu.
- Indikatoriaus forma iliustracijoje gali skirtis nuo tikrosios transporto priemonės.

## Įspėjimo apie atstumą statant priekiu / galu sistemos trikdžiai ir su ja susijusios atsargumo priemonės

### Įspėjimo apie atstumą statant priekiu / galu sistemos triktys

Užvedus variklį pasigirsta pyptelėjimas, jei nutinka vienas ar daugiau iš toliau nurodytų įvykių; pirmiausia patikrinkite, ar nepažeistas ultragarsinis jutiklis, ar jis neužblokuotas svetima medžiaga. Jei ji vis dar neveikia tinkamai, rekomenduojama pasirūpinti, kad transporto priemonę patikrintų įgaliotasis „Kia“ atstovas / paslaugų partneris.

- Negirdėti garsinio įspėjamojo signalo.
- Pertraukiamas pypsėjimas.
- Skydelyje pasirodo įspėjamasis pranešimas „Ultragarsinio jutiklio klaida arba jutiklis uždengtas“.

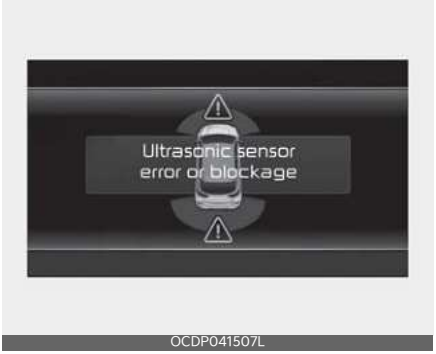

OCDP041507L

**⚠ ĮSPĖJIMAS**

- Įspėjimo apie statymo priekiu / galu atstumą sistema yra papildoma funkcija. Įspėjimo apie atstumą statant priekiu / galu sistemos veikimui gali turėti įtakos keli veiksniai (tarp jų ir aplinkos sąlygos). Vairuotojas prieš parkuojantis privalo visada patikrinti priekinį ir galinį vaizdus.
- Jūsų naujo automobilio garantija neapima nelaimingų atsitikimų ar žalos, patirtos dėl įspėjimo apie statymo priekiu / galu atstumą sistemos veikimo sutrikimų.
- Važiuodami šalia daiktų, pėsčiųjų ir ypač vaikų, būkite itin atidūs. Kai kurių kliūčių ultragarsiniai jutikliai gali neaptikti dėl atstumo, jų dydžio ar medžiagos, ir visa tai gali sumažinti jutiklio veikimo efektyvumą.

## Įspėjimo apie atstumą statant priekiu / galu sistemos apribojimai

- Įspėjimo apie parkavimo priekiu / galu atstumą sistema gali normaliai neveikti, jeigu:
  - Jutiklis apšarmojęs
  - Jutiklis padengtas pašalinėmis medžiagomis, tokiomis kaip sniegas ar vanduo (įspėjimo apie atstumą statant priekiu / galu sistema vėl pradės tinkamai veikti pašalinus šias medžiagas.)
  - Labai žema arba aukšta aplinkos temperatūra
  - Jutiklis arba jutiklio agregatas yra išmontuojamas
  - Jutiklio paviršius yra stipriai prispaustas arba paveiktas kieto objekto
  - Jutiklio paviršius subraižytas aštriu daiktu
  - Jutikliai arba aplink juos tiesiogiai purškiama aukšto slėgio plovikliu
- Įspėjimas apie priekinės/ atbulinės eigos parkavimą gali neveikti, jei:
  - Stipriai lyja ar purškia vanduo
  - Ant jutiklio paviršiaus teka vanduo
  - Paveikti kitos transporto priemonės jutiklių
  - Jutiklį dengia sniegas.
  - Važiavimas nelygiu keliu, žvyrkeliu ar krūmynais
  - Objektai, generuojantys ultragarso bangas, yra šalia jutiklio
  - Valstybinio numerio ženklas neoriginalioje vietoje
  - Buvo pakeistas transporto priemonės buferio aukštis arba ultragarso jutiklio instaliacija
  - Įrangos ar priedų pritvirtinimas aplink ultragarso jutiklius
- Šie objektai gali būti neaptikti:
  - Plonos ar smulkios kliūtys, tokios kaip lynas, grandinė ar maži kuoliukai.
  - Kliūtys, kurios gali sugerti jutiklio skleidžiamas bangas, tokios kaip audiniai, korėta medžiaga ar sniegas.
  - Neaptinkamos žemesnės nei 100 cm (40 colių) ir siauresnės nei 14 cm (6 colių) skersmens kliūtys.
  - Pėstieji, gyvūnai ar objektai, esantys labai arti ultragarso jutiklių
- Jei tarp jutiklių yra kliūtis, įspėjimo apie statymo atstumą sistemos indikatoriai ekrane gali atrodyti kitaip nei aptikta tikroji vieta.
- Įspėjimo apie parkavimo atstumą indikatorius gali nebūti nuoseklus, atsižvelgiant į transporto priemonės greitį ar kliūties formą.
- Jei įspėjimo apie statymo priekiu / galu atstumą sistemą reikia remontuoti, rekomenduojama, kad jūsų automobilį patikrintų įgaliotasis „Kia" atstovas / paslaugų partneris.

# Atitikties deklaracija

## Radijo dažnių įrangos (priekinio radiolokatoriaus) dalys atitinka: (jeigu yra)

### JAV ir Jungtinių Valstijų teritorijoms

FCC ID
: 2A3OZ-MRR-35
This device complies with Part 15 of the FCC Rules.
Operation is subject to the following two conditions:
(1) this device may not cause harmful interference, and
(2) this device must accept any interference received, including interference that may cause undesired operation.

CAUTION TO USERS
Changes or modifications not expressly approved by the party responsible for compliance could void the user's authority to operate the equipment.

OCD054589L

### Kanadai

Model: MRR-35
IC: 27992-MRR35

This device complies with Industry Canada licence-exempt RSS standard(s). Operation is subject to the following two conditions:
(1) this device may not cause interference, and
(2) this device must accept any interference, including interference that may cause undesired operation of the device.
Le présent appareil est conforme aux CNR d'Industrie Canada applicables aux appareils radio exempts de licence. L'exploitation est autorisée aux deux conditions suivantes:
(1) l'appareil ne doit pas produire de brouillage, et
(2) l'utilisateur de l'appareil doit accepter tout brouillage radioélectrique subi, même si le brouillage est susceptible d'en compromettre le fonctionnement.

OCD054590L

### Europai ir šalims, kuriose taikomas CE sertifikatas

Model : MRR-35

Hereby MRR-35 has been so constructed that it can be operated in at least one Member State without infringing applicable requirements of use of radio spectrum. (RED article 10.2)

Hereby, HL Klemove Corp declares that the radio equipment type MRR-35 is in compliance with Directive 2014/53/EU.

The full text of the EU declaration of conformity is available at the following as next page. (Case 1 : Include DoC in manual)

Case 2 : https://hlklemove.com/solutions.html

OCD054591L

### Korėjai

기자재의 명칭 : 특정소출력 무선기기
모델명 : MRR-35
인증번호 : R-C-MHE-MRR-35

OCD054592L

### Jungtinei Karalystei

https://hlklemove.com/solutions.html

OCD054593L

## Izraeliui

Ministry of Communication permit number : 51-89758

ג. אסור להחליף את האנטנה המקורית של המכשיר, ולא לעשות בו כל שינוי טכני אחר.
מתן "שרות בזק" לצד ג' מחייב רשיון מיוחד ממשרד התקשורת.
ב. רק "בפעולת בזק" לשימוש עצמי של הלקוח בלבד, הציוד פטור מרשיון הפעלה אלחוטי.
לא מוגן מהפרעות וללא הפרעה למערכות אחרות הפועלות כדין.
א. השימוש במכשיר פטור מרשיון הפעלה אלחוטית

OCD054594L

## Tailandui

CLASS A

NBTC ID. : A57022-22

OCD054595L

## Taivanui

CCAH22LPB360T1

電信法第 48 條，低功率電波輻射性電機管理辦法
第十二條
經型式認證合格之低功率射頻電機，非經許可，公司、商號或使用者均不得擅自變更頻率、加大功率或變更原設計之特性及功能。
第十四條
低功率射頻電機之使用不得影響飛航安全及干擾合法通信；經發現有干擾現象時，應立即停用，並改善至無干擾時方得繼續使用。
前項合法通信，指依電信法規定作業之無線電通信。低功率射頻電機須忍受合法通信或工業、科學及醫療用電波輻射性電機設備之干擾。

Article 12
Without permission, any company, firm or user shall not alter the frequency, increase the power, or change the characteristics and functions of the original design of the certified lower power frequency electric machinery.
Article 14
The application of low power frequency electric machineries shall not affect the navigation safety nor interface a legal communication, if an interference is found, the service will be suspended until improvement is made and the interference no longer exist.

OCD054596L

## Paragvajui

CONATEL

NR : 2023-01-I-0006

OCD054597L

## Singapūrui

Complies with
IMDA Standards
[ N6117-22 ]

OCD054598L

## Filipinams

NATIONAL TELECOMMUNICATIONS COMMISSION

NTC

Type Approved
No. ESD-RCE-2332110

OCD054599L

## Meksikai

IFT : BLHLMR23-07397

OCD054600L

## Brazilijai

OCD054601L

## Indonezijai

OCD054602L

## Pietų Afrikos Respublikai

OCD054603L

## Malaizijai

OCD054604L

## Kinijai

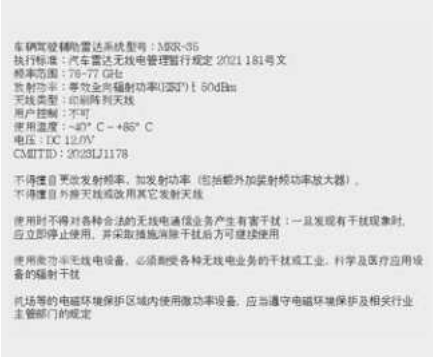


OCD054605L

# Radijo dažnių įrangos dalys (galinio kampinio radiolokatoriaus) atitinka:

## JAV ir Jungtinių Valstijų teritorijoms

OSKEV053519L

## Kanadai

Model: SRR30SA
IC: 27992-SRR30SA

This device complies with Industry Canada licence-exempt RSS standard(s). Operation is subject to the following two conditions:
(1) this device may not cause interference, and
(2) this device must accept any interference, including interference that may cause undesired operation of the device.
Le présent appareil est conforme aux CNR d'Industrie Canada applicables aux appareils radio exempts de licence. L'exploitation est autorisée aux deux conditions suivantes:
(1) l'appareil ne doit pas produire de brouillage, et
(2) l'utilisateur de l'appareil doit accepter tout brouillage radioélectrique subi, même si le brouillage est susceptible d'en compromettre le fonctionnement.

OSKEV053520L

## Europai ir šalims, kuriose taikomas CE sertifikatas

Model : SRR30SA

Hereby SRR30SA has been so constructed that it can be operated in at least one Member State without infringing applicable requirements of use of radio spectrum. (RED article 10.2)

Hereby, Mando Corp declares that the radio equipment type MRR-30 is in compliance with Directive 2014/53/EU.

The full text of the EU declaration of conformity is available at the following as next page. (Case 1 : Include DoC in manual)

Case 2 : https://hlklemove.com/solutions.html

OSKEV053521L

## Korėjai

기자재의 명칭 : 특정소출력 무선기기(차량충돌방지용 레이더 무선기기)
모델명 : SRR30SA
인증번호 : R-C-MHE-SRR30SA
상호 : 주식회사 주식회사 에이치엘클레무브
제조년월일 : 2022. XX. YY
제조자 : 주식회사 에이치엘클레무브
제조국 : 대한민국

OSKEV053522L

## Jungtinei Karalystei

OCD054606L

## Japonijai

R 011-220020

OCD054607L

## Omanui

| |
|---|
| OMAN-TRA |
| TRA/TA-R/13594/22 |
| D172338 |

OSKEV053525L

## Jordanijai

TRC No. : TRC/31/10001/2022

OSKEV053524L

## Uzbekistanui

ODL3059239L

## JAE

TDRA

TDRA - UNITED ARAB Emirates

Made Dealer ID Name: SM GLOBAL LLC

TAMTEK: [illegible]

Model Name: SRR 301A

Product Type: Vehicle Radar

OSKEV053526L

## Izraeliui

: תרושקתה דרשמ סעטמ המאתה רושיא רפסמ : 55-13023

לש תויטוחלאה ויתונוכת תא תונשל ידב ָהב שיש רישכמב תולועפ עצבל רוסיא לח

הז ללכבו ,רישכמה

אלב ,תינצחה הנטטאל רוביחל תורשפא תפסוה וא תידוקמ הנטנא תפלחה ,הנבות ייוניש

רושיא תלבק

.תויטוחלא תוערפהל ששחה לשב ,תרושקתה דרשמ

OSKEV053527L

## Zambijai

ZICTA

ZMB/ZICTA/TA/2022/5/11

OSKEV053528L

## Sirijai

SY-TPRA

REGISTERED No:

FR00308-22

OSKEV053529L

## Serbijai

И 038 22

OSKEV053530L

## Tailandui

OSK3051279L

## Paragvajui

OSKEV053531L

## Mongolijai

OSKEV053532L

## Filipinams

OSKEV053533L

## Singapūrui

OSKEV053534L

## Argentinai

OSKEV053535L

## Ganai

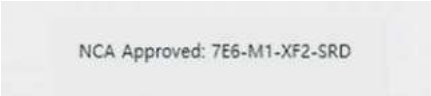


OSKEV053536L

6

## Marokui

AGREE PAR L'ANRT MAROC
Numéro d'agrément :
MR00032802ANRT2022
Date d'agrément : 25/04/2022

OSKEV053537L

## Senegalui

AGREE PAR ARTP SENEGAL
Numéro d'agrément : 072198/AG/ER

OSKEV053538L

## Mauritanijai

AGREE PAR L'ARE MAURITANIE
Numéro d'agrément : 1107/ARE/2022
Date d'agrément :29/04/2022

OSKEV053539L

## Beninui

Numero d'agrement:
237/ARCEP/SE/DJPC/DAR/DCT/GU
Date d'agrement: 19 JULY 2022:

OSKEV053540L

## Taivanui

CCAH22LP4140T7

電信法第 48 條，低功率電波輻射性電機管理辦法
第十二條
經型式認證合格之低功率射頻電機，非經許可，公司、商號或使用者均不得擅自變更頻率、加大功率或變更原設計之特性及功能。
第十四條
低功率射頻電機之使用不得影響飛航安全及干擾合法通信；經發現有干擾現象時，應立即停用，並改善至無干擾時方得繼續使用。
前項合法通信，指依電信法規定作業之無線電通信。低功率射頻電機須忍受合法通信或工業、科學及醫療用電波輻射性電機設備之干擾。

Article 12
Without permission, any company, firm or user shall not alter the frequency, increase the power, or change the characteristics and functions of the original design of the certified lower power frequency electric machinery.
Article 14
The application of low power frequency electric machineries shall not affect the navigation safety nor interface a legal communication, if an interference is found, the service will be suspended until improvement is made and the interference no longer exist.

OSKEV053541L

## Pietų Afrikos Respublikai

ICASA
TA-2000/0586
APPROVED

OSKEV053542L

## Malaizijai

MCMC
HIDF16000136

OSKEV053543L

## Sirijai

SY-TPRA
REGISTERED NO : FR00308-22

OSKEV053544L

## Rusijai

ODL3059224L

## Togui

Approval Number : 032/20

OSKEV053545L

## Kinijai

SRR30SA
CMIT : 2022LJ14389

车辆驾驶辅助雷达系统型号 : SRR30SA
执行标准 : 信部无[2005]423号
频率范围 : 76-77 GHz
放射功率 : 等效全向辐射功率(EIRP) 30dBm
天线类型：印刷阵列天线
用户控制：不可
使用温度 : -40° C ~ +85° C
电压 : DC 12.0V

不得擅自更改发射频率、加发射功率（包括额外加装射频功率放大器），不得擅自外接天线或改用其它发射天线

使用时不得对各种合法的无线电通信业务产生有害干扰；一旦发现有干扰现象时，应立即停止使用，并采取措施消除干扰后方可继续使用

使用微功率无线电设备，必须耐受各种无线电业务的干扰或工业、科学及医疗应用设备的辐射干扰

机场等的电磁环境保护区域内使用微功率设备，应当遵守电磁环境保护及相关行业主管部门的规定

OSKEV053547L

## Brazilijai

ANATEL
08884-22-09644

OSKEV053552L

## Australijai

OCK060062L

6

## Meksikai

IFT : RLVHLSR22-2670

OSKEV053548L

## „E-mark“

E32 10R-06 0138

OSKEV053549L

## Nigerijai

Connection and use of this communications equipment is permitted by the Nigerian Communications Commission

OSKEV053550L

## Indonezijai

85441/SDPPI/2021
13085

OSKEV053551L

# Kaip elgtis nenumatytomis aplinkybėmis

7

**Kelio įspėjimas ..... 7-3**
• Avarinis šviesos signalas..... 7-3
**Avarinė situacija vairuojant ..... 7-3**
• Jeigu variklis užgęsta sankryžoje arba geležinkelio pervažoje.... 7-3
• Jeigu vairuojant prakiūra padanga..... 7-3
• Jei važiuojant užgęsta variklis..... 7-4
**Jeigu nepavyksta užvesti variklio ..... 7-4**
• jei variklis nesisuka arba sukasi lėtai..... 7-4
• Jei variklis sukasi įprastai, bet neužsiveda..... 7-4
**Avarinis užvedimas ..... 7-5**
• Užvedimas su paleidikliu ..... 7-5
• Užvedimas stumiant..... 7-6
**Jeigu variklis perkaista ..... 7-7**
**Slėgio padangose stebėjimo sistema (TPMS) (A tipas) ..... 7-8**
• Žemo slėgio padangose indikatorius ..... 7-9
• Padangų slėgio stebėjimo sistemos (TPMS) trikties indikatorius ..... 7-10
• Padangos su TPMS keitimas..... 7-11
**Slėgio padangose stebėjimo sistema (TPMS) (B tipas) ..... 7-13**
• TPMS nustatymo iš naujo procedūra..... 7-13
• Padangų slėgio stebėsenos sistema ..... 7-14
• Žemo slėgio padangose indikatorius ..... 7-16
**Jeigu prakiuro padanga (turint atsarginį ratą)..... 7-17**
• Kėliklis ir įrankiai..... 7-17
• Atsarginio rato išėmimas ir laikymas ..... 7-18
• Padangų keitimas ..... 7-18
• Svarbu - kompaktiško atsarginio rato naudojimas..... 7-21
• Domkrato etiketė..... 7-23
• Kėliklio atitikties deklaracija..... 7-24

# 7 Kaip elgtis nenumatytomis aplinkybėmis

**Jei važiuojant nuleido padangą (ir turite padangų remonto rinkinį) ..... 7-26**
• Įžanga ..... 7-27
• Padangų remonto rinkinio sudėtis (TMK) ..... 7-28
• Kaip naudotis padangų taisymo rinkiniu ..... 7-29
• Padangų hermetiko paskirstymas ..... 7-30
• Padangų pripūtimo slėgio tikrinimas ..... 7-30
• Pastabos apie saugų padangų taisymo rinkinio naudojimą ..... 7-31
• Techniniai duomenys ..... 7-31
**Vilkimas ..... 7-32**
• Vilkimo tarnyba ..... 7-32
• Nuimamas vilkimo kablys ..... 7-33
• Vilkimas avariniu atveju ..... 7-34
**Avariniai reikmenys ..... 7-38**
• Gesintuvas ..... 7-38
• Pirmosios medicininės pagalbos priemonių rinkinys ..... 7-38
• Trikampis atšvaitas ..... 7-38
• Padangų slėgio matuoklis ..... 7-38
**ERA-GLONASS pagalbos iškvieta ..... 7-39**
• ERA-GLONASS sistema ..... 7-40

# Kaip elgtis nenumatytomis aplinkybėmis

## Kelio įspėjimas

### Avarinis šviesos signalas

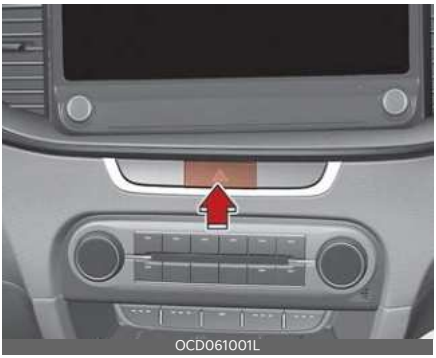


Avarinis šviesos signalas įspėja kitus vairuotojus būti itin atsargiems artinantis prie jūsų automobilio, važiuojant šalia arba lenkiant.

Jį būtina įjungti, kai atliekamas skubus remontas arba kai automobilis sustabdomas šalikelėje.

Nuspauskite šviesos signalo jungiklį, užvedimo jungikliui esant bet kokioje padėtyje. Šviesos signalo jungiklis yra prietaisų skydelio viduryje. Pradės vienu metu mirksėti visos posūkio signalo lemputės.

- Avarinio įspėjimo žibintas veikia nepriklausomai nuo to, ar jūsų automobilis važiuoja, ar ne.
- Kai įjungtas avarinis šviesos signalas, posūkių signalai neveikia.
- Reikia atsargiai naudoti avarinį šviesos signalą, kai automobilis velkamas.

## Avarinė situacija vairuojant

### Jeigu variklis užgęsta sankryžoje arba geležinkelio pervažoje.

- Varikliui užgesus sankryžoje arba geležinkelio pervažoje, perjunkite pavarų perjungimo svirtį į N (neutralią) padėtį ir nustumkite automobilį į saugią vietą.
- Jei automobilis turi mechaninę pavarų dėžę be uždegimo jungiklio, automobilis gali pajudėti pirmyn įjungus 2 (antrą) arba 3 (trečią) pavarą ir tada pasukus starterį nenuspaudžiant sankabos pedalo.

### Jeigu vairuojant prakiūra padanga

Jeigu vairuojant prakiūra padangos:

1. Atleiskite akceleratoriaus pedalą ir toliau važiuokite tiesiai, kad sumažėtų automobilio greitis. Staigiai nespauskite stabdžio ir nemėginkite važiuoti į šalikelę, nes galite nesuvaldyti automobilio. Automobilio greičiui sumažėjus iki saugesnio, pradėkite atsargiai stabdyti ir važiuokite į šalikelę. Nuvažiuokite nuo kelio kiek įmanoma toliau ir pastatykite automobilį ant tvirtos, lygios žemės. Kelyje su skiriamąja kelio juosta nestabdykite automobilio skiriamojoje juostoje tarp priešpriešinių eismo juostų.
2. Kai automobilis sustos, įjunkite avarinį šviesos signalą, stovėjimo stabdį ir pavarų dėžės atbulinės eigos (mechaninė pavarų dėžė) padėtį.
3. Visiems keleiviams liepkite išlipti iš automobilio. Žiūrėkite, kad jie išliptų toje automobilio pusėje, kurioje nėra eismo.
4. Keisdami prakiurusią padangą vadovaukitės toliau šiame skyriuje pateiktomis instrukcijomis.

### Jei važiuojant užgęsta variklis

1. Laipsniškai sumažinkite greitį, stengdamiesi važiuoti tiesiai. Atsargiai nuvažiuokite nuo kelio į saugią vietą.
2. Įjunkite avarinį šviesos signalą.
3. Pabandykite dar kartą užvesti variklį. Jei automobilis neužsiveda, kreipkitės į profesionalias dirbtuves. „Kia“ rekomenduoja pasitarti su įgaliotuoju „Kia“ atstovu / remonto partneriu.

## Jeigu nepavyksta užvesti variklio

### jei variklis nesisuka arba sukasi lėtai

1. Patikrinkite akumuliatoriaus jungtis ir įsitikinkite, kad jos švarios ir sandarios.
2. Įjunkite kolimatoriaus šviesą. Jei paleidžiant starterį lemputės šviesa nublanksta arba visai užgęsta, akumuliatorius išsikrovė.
3. Patikrinkite starterio jungtis, ar jos gerai pritvirtintos.
4. Nebandykite užvesti automobilio jį stumdami arba vilkdami. Žr. instrukcijas, skirtas"Užvedimas su paleidikliu" puslapyje 7-5.

**⚠ ĮSPĖJIMAS**

Jei variklis neužsiveda, nebandykite jo užvesti stumdami arba vilkdami automobilį. Tai darant, gali įvykti susidūrimas arba būti sukelta kitokia žala. Be to, kai variklį mėginama užvesti stumiant arba traukiant automobilį, gali būti perkrautas katalizatorius ir kilti gaisro pavojus.

### Jei variklis sukasi įprastai, bet neužsiveda

1. Patikrinkite degalų lygį.
2. Užvedimo jungikliui esant padėtyje LOCK (užrakinimas), patikrinkite visas uždegimo ričių ir žvakių jungtis. Iš naujo sujunkite atsijungusias arba atsilaisvinusias jungtis.
3. Patikrinkite degalų žarnelę variklio skyriuje.
4. Jei variklis vis tiek neužsiveda, kreipkitės į profesionalias dirbtuves. „Kia“ rekomenduoja kreiptis į įgaliotąjį „Kia“ atstovą / remonto partnerį.

## Avarinis užvedimas

A tipas

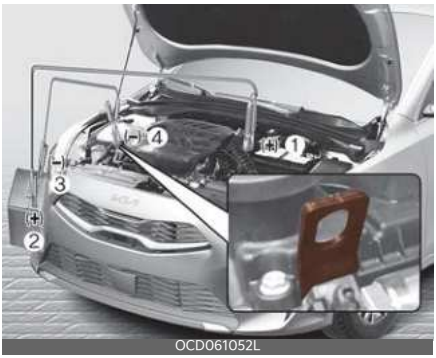


B tipas

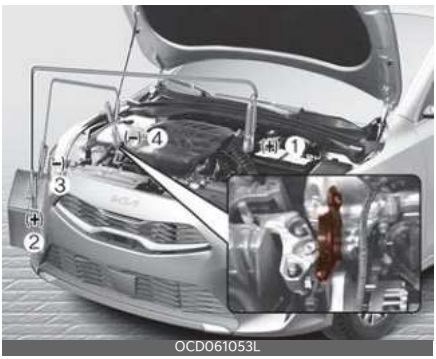


Prijunkite laidus nurodyta eilės tvarka, o paskui atjunkite juos atvirkštine tvarka.

### Užvedimas su paleidikliu

Netinkamai atliekamas užvedimas su paleidikliu gali būti pavojingas. Todėl, kad nesusižalotumėte ir nesugadintumėte automobilio arba akumuliatoriaus, vadovaukitės šiomis užvedimo su paleidikliu instrukcijomis. Jeigu nesate tikri, ką reikia daryti, primygtinai rekomenduojame prašyti, kad automobilį su paleidikliu jums užvestų kompetentingas meistras arba avarinė tarnyba.

**⚠ DĖMESIO**

Naudokite tik 12 voltų paleidiklio sistemą. Naudodami 24 voltų maitinimo šaltinį (arba du nuosekliai sujungtus 12 voltų akumuliatorius, arba 24 voltų variklinio generatoriaus komplektą), galite nepataisomai sugadinti 12 voltų starterį, uždegimo sistemą ir kitas elektrines dalis.

**⚠ ĮSPĖJIMAS**

**Akumuliatorius**

Niekada nemėginkite tikrinti elektrolito lygio akumuliatoriuje, nes akumuliatorius gali trūkti arba sprogti, sukeldamas sunkius sužalojimus.

**⚠ ĮSPĖJIMAS**

**Akumuliatorius**

- Laikykite akumuliatorių atokiai nuo bet kokių liepsnų ar kibirkščių. Akumuliatorius išskiria vandenilio dujas, kurios nuo liepsnų ar kibirkščių gali sprogti. Jei šių instrukcijų nesilaikoma tiksliai, gali ištikti sunkus kūno sužalojimas arba būti sugadintas automobilis! Jei nesate tikri, kaip atlikti šią procedūrą, ieškokite kvalifikuotos pagalbos. Automobilių akumuliatoriuose yra sieros rūgšties. Ji nuodinga ir labai ėsdinanti. Kai užvedate su paleidikliu, naudokite apsauginius akinius ir saugokitės, kad rūgšties neužtikštų ant jūsų, ant drabužių arba ant automobilio.
- Nemėginkite užvesti automobilio su paleidikliu, jei išsikrovęs akumuliatorius yra užšalęs arba jei elektrolito lygis mažas, nes akumuliatorius gali trūkti arba sprogti.
- Neleiskite, kad jungiamieji kabeliai (+) ir (-) liestųsi. Gali kilti kibirkštys.

- Kai užvedate naudodami senkančią arba užšalusią bateriją, baterija gali įtrūkti arba sprogti.

## Užvedimo su paleidikliu procedūra

1. Įsitikinkite, kad pagalbinis akumuliatorius yra 12 voltų ir kad jo neigiamas gnybtas įžemintas.
2. Jei pagalbinis akumuliatorius yra kitame automobilyje, saugokite, kad automobiliai nesiliestų vienas prie kito.
3. Išjunkite visus nereikalingus elektrą naudojančius prietaisus.
4. Paleidiklio kabelius prijunkite tiksliai tokia tvarka, kokia parodyta iliustracijoje. Pirmiausia prijunkite vieną paleidiklio kabelio galą prie teigiamo išsikrovusio akumuliatoriaus gnybto (1), o kitą galą prijunkite prie teigiamo pagalbinio akumuliatoriaus gnybto (2).

   Tada paimkite kitą paleidiklio kabelį ir vieną jo galą prijunkite prie pagalbinio akumuliatoriaus neigiamo gnybto (3), paskui kitą jo galą prijunkite prie tvirto, stabilaus metalinio daikto (pavyzdžiui, variklio kėlimo laikiklio) toliau nuo akumuliatoriaus (4). Nejunkite jo prie jokios judančios dalies ar šalia jos, kai variklis sukamas.

   Žiūrėkite, kad paleidiklio kabeliai nesiliestų su niekuo, išskyrus tinkamus akumuliatoriaus gnybtus arba tinkamą įžemiklį. Jungdami kabelius nesiremkite į akumuliatorių.

**⚠ DĖMESIO**

**Akumuliatoriaus kabeliai**

Nejunkite paleidiklio kabelio nuo pagalbinio akumuliatoriaus neigiamo gnybto prie išsikrovusio akumuliatoriaus neigiamo gnybto. Tai padarius, išsikrovęs akumuliatorius gali perkaisti ir suskilti, iš jo gali imti tekėti rūgštis. Svarbu, kad vieną paleidiklio kabelio galą prijungtumėte prie pagalbinio akumuliatoriaus neigiamo gnybto, o kitą jo galą - prie metalinio taško toliau nuo akumuliatoriaus.

5. Užveskite automobilio su pagalbiniu akumuliatoriumi variklį ir leiskite jam padirbti 2 000 sūk./min greičiu, tada užveskite automobilio su išsikrovusiu akumuliatoriumi variklį.

Jeigu neaišku, kodėl išsikrauna jūsų automobilio akumuliatorius, kreipkitės į profesionalias dirbtuves, kad patikrintų automobilį. „Kia“ rekomenduoja apsilankyti pas įgaliotąjį „Kia“ atstovą / remonto partnerį.

## Užvedimas stumiant

Automobilio su mechanine pavarų dėže negalima užvesti stumiant, nes tai gali pažeisti emisijų valdymo sistemą.

Automatinę pavarų dėžę / pavarų dėžę su dviguba sankaba turinčių automobilių negalima užvesti stumiant.

Vadovaukitės šio skyriaus nurodymais apie užvedimą su paleidikliu.

**⚠ ĮSPĖJIMAS**

Niekada neužvedinėkite automobilio jį vilkdami, nes, užsivedus varikliui, dėl staigaus pavažiavimo į priekį galima susidurti su tempiančiąja transporto priemone.

## Jeigu variklis perkaista

Jeigu temperatūros rodiklis rodo, kad variklis perkaito, pajusite, kad sumažėjo jo galia arba iš jo girdisi garsus zvimbimas arba kalimas, variklis tikriausiai yra per karštas. Jeigu taip nutiktų:

1. Važiuokite į šalikelę ir sustokite, kai tik bus saugu.
2. Pavarų perjungimo svirtį perjunkite į P (automatinė pavarų dėžė) arba neutralią (mechaninė pavarų dėžė) padėtį ir įjunkite stovėjimo stabdį. Jei oro kondicionierius ĮJUNGTAS, išjunkite jį.
3. Jei iš po automobilio teka variklio aušinimo skystis arba iš po variklio gaubto sklinda garai, išjunkite variklį. Neatidarykite gaubto, kol nustos veikti aušinimo skystis arba garų tiekimas. Jei nesimato, kad trūktų variklio aušinimo skysčio, ir nėra garų, palikite variklį įjungtą ir patikrindami įsitikinkite, kad veikia variklio aušinimo ventiliatorius. Jei ventiliatorius neveikia, išjunkite variklį.
4. Patikrinkite, ar nenušokęs vandens siurblio varomasis diržas. Jei diržas vietoje, patikrinkite, ar jis įtemptas. Jei atrodo, kad su varomuoju diržu problemų nėra, patikrinkite, ar iš radiatoriaus, žarnų arba po automobiliu neteka aušinimo skystis. (Jei oro kondicionierius buvo naudojamas, įprasta, kad sustabdžius šaltas vanduo iš jo išteka.)

**⚠ ĮSPĖJIMAS**

Kai variklis įjungtas, laikykite plaukus, rankas ir drabužius atokiai nuo judančių dalių, tokių kaip ventiliatorius ir varomieji diržai, kad nesusižalotumėte.

5. Jei vandens siurblio varomasis diržas nutrūkęs arba teka variklio aušinimo skystis, nedelsdami išjunkite variklį ir kreipkitės į profesionalias dirbtuves. „Kia“ rekomenduoja kreiptis į įgaliotąjį „Kia“ atstovą / remonto partnerį.

**⚠ ĮSPĖJIMAS**

Neatidarykite radiatoriaus dangtelio, kai variklis yra karštas. Dėl to aušinimo skystis gali išsiveržti per angą ir stipriai nudeginti.

6. Jeigu nepavyksta išsiaiškinti perkaitimo priežasties, palaukite, kol variklis atvės iki normalios temperatūros. Po to, jeigu aušalo lygis sumažėjęs, atsargiai į aušalo bakelį įpilkite aušalo, kad jo lygis pakiltų iki pusės bakelio žymos.
7. Toliau važiuokite atsargiai, atidžiai stebėdami, ar vėl nematyti perkaitimo ženklų. Jei variklis vėl perkaista, kreipkitės į profesionalias dirbtuves. „Kia“ rekomenduoja kreiptis į įgaliotąjį „Kia“ atstovą / remonto partnerį.

**⚠ DĖMESIO**

- Jei trūksta daug aušinimo skysčio, tai rodo, kad aušinimo sistemoje yra nuotėkis. Tokiu atveju sistema turi būti patikrinta profesionaliose dirbtuvėse. „Kia“ rekomenduoja apsilankyti pas įgaliotąjį „Kia“ atstovą / remonto partnerį.
- Varikliui perkaitus dėl žemo variklio aušinimo skysčio lygio ir staigiai papildžius variklio aušinimo skysčio, variklis gali įtrūkti. Lėtai, mažais kiekiais pilkite variklio aušinimo skysčio, kad nepažeistumėte.

# Slėgio padangose stebėjimo sistema (TPMS) (A tipas) (jeigu yra)

OCD061068L

OCD061054L

**1** Žemo padangų slėgio signalas / TPMS trikties indikatorius

**2** Žemo padangų slėgio signalas (rodomas LCD ekrane)

## Patikrinkite padangų oro slėgį

- Padangų slėgį galite patikrinti prietaisų skydelyje pagalbos režimu.
  - Žr."Naudotojo nuostatų režimas (jeigu yra)" puslapyje 4-69.
- Padangų slėgis rodomas po 1~2 minučių pradėjus važiuoti.
- Jeigu sustabdžius automobilį nerodomas padangų slėgis, parodomas pranešimas „Drive to display“ (važiuokite, kad būtų rodoma). Pavažiavę patikrinkite padangų slėgį.
- Padangų slėgio matavimo vienetus galima pakeisti prietaisų skydelyje naudotojo nuostatų režimu.
  - psi, kpa, bar (žr."Naudotojo nuostatų režimas (jeigu yra)" puslapyje 4-69).

Kai šalta, kiekvieną padangą, įskaitant atsarginę (jei yra), būtina patikrinti kartą per mėnesį ir pripūsti iki automobilio gamintojo rekomenduojamo pripūtimo slėgio (nurodytas automobilio techninių duomenų lipduke arba padangų pripūtimo slėgio lipduke).

Jeigu jūsų automobilio padangos ne tokio dydžio, koks nurodytas automobilio techninių duomenų lipduke arba padangų slėgio pripūtimo lipduke, reikia išsiaiškinti, koks padangų pripūtimo slėgis tinkamas turimoms padangoms.

Saugumo sumetimais jūsų automobilyje įrengta padangų slėgio stebėjimo sistema (TPMS), kuri įjungia žemo padangų slėgio signalinį įtaisą, jeigu vienos arba kelių padangų slėgis pastebimai sumažėjęs. Kai užsidega žemo padangų slėgio signalinis įtaisas, reikia sustabdyti automobilį, kuo greičiau patikrinti padangas ir pripūsti jas iki reikiamo slėgio. Važiuojant su padangomis, kurių pernelyg žemas slėgis, jos perkaista, todėl gali prakiurti. Be to, kai padangos nepakankamai pripūstos, išeikvojama daugiau degalų, padangos greičiau nusidėvi, todėl darosi sunkiau suvaldyti ir sustabdyti automobilį.

Atminkite, kad TPMS neatstoja tinkamos padangų priežiūros. Vairuotojas pats privalo pasirūpinti, kad slėgis padangose būtų tinkamas, net jei dėl nepakankamo jų pripūtimo dar neužsi-

degė TPMS žemo slėgio padangose įspėjamoji lemputė.

Jūsų automobilis taip pat turi TPMS trikties indikatorių, kuris rodo, kad sutriko sistemos veikimas. TPMS trikties indikatorius yra įrengtas kartu su žemo padangų slėgio signaliniu įtaisu. Sistemai aptikus triktį, signalinis įtaisas mirksės maždaug 1 minutę, o paskui švies nuolatos. Vėliau, kiekvieną kartą užvedus automobilį, tai kartosis tol, kol bus pašalinta triktis. Jei TPMS trikties indikatorius maždaug 1 minutę pamirksėjęs lieka šviesti, sistemai gali nebepavykti aptikti ir signalizuoti apie žemą padangų slėgį taip, kaip turėtų.

TPMS trikčių gali pasitaikyti dėl įvairių priežasčių, pavyzdžiui, uždėjus kitas padangas arba ratus, dėl kurių TPMS negali veikti taip, kaip reikia. Pakeitę vieną arba kelias automobilio padangas arba ratus būtinai patikrinkite, ar neužsidegė TPMS trikties signalinis įtaisas - taip įsitikinsite, kad su naujomis padangomis ar ratais TPMS ir toliau veikia tinkamai.

**✻ PASTABA**

Jei įvyksta vienas iš toliau nurodytų dalykų, sistema turi būti patikrinta profesionaliame servise. „Kia“ rekomenduoja apsilankyti pas įgaliotąjį „Kia“ atstovą / remonto partnerį.

1. Kai užvedimo jungiklis yra padėtyje ON (įjungta) arba variklis veikia, žemo padangų slėgio signalas / TPMS trikties indikatorius neužsidega 3 sekundes.
2. TPMS trikties indikatorius lieka šviesti, prieš tai mirksėjęs maždaug 1 minutę.

## Žemo slėgio padangose indikatorius (!)

## Žemo padangų slėgio signalinė lemputė - padėties indikatorius

OCD061055L

Kai užsidega padangų slėgio stebėjimo sistemos įspėjamieji indikatoriai, o prietaisų skydelio LCD ekrane pasirodo įspėjamasis pranešimas, tai reiškia, kad pastebimai sumažėjęs slėgis vienoje arba keliose padangose. Žemo padangų slėgio padėties signalinis įtaisas rodys, kurios padangos slėgis stipriai sumažėjęs - užsidegs atitinkamos padėties lemputė.

Jei užsidega kuri nors lemputė, nedelsdami sumažinkite greitį, venkite staigių posūkių ir atminkite, kad stabdymo atstumas bus padidėjęs. Turite kuo greičiau sustoti ir patikrinti padangas. Pripūskite padangas iki tinkamo slėgio, nurodyto automobilio techninių duomenų lipduke arba padangų pripūtimo slėgio lipduke, kuris priklijuotas ant vairuotojo pusės centrinio statramsčio išorinio paviršiaus. Jeigu techninės priežiūros stotis per toli arba jeigu padanga net ir pripūtus nelaiko oro, tokią padangą pakeiskite atsargine.

Jei pakeitę žemo slėgio padangą atsargine padanga maždaug 10 minučių

važiuosite didesniu nei 25 km/h greičiu, įvyks vienas iš toliau nurodytų dalykų:

- TPMS gedimo indikatorius gali mirksėti maždaug 1 minutę ir tada nuolat šviesti, nes TPMS jutiklis nėra sumontuotas ant atsarginio rato. (pakeista padanga su jutikliu, kuris nėra automobilyje)
- TPMS gedimo indikatorius važiuojant nuolat švies, nes TPMS jutiklis nėra sumontuotas ant atsarginio rato. (pakeista padanga su jutikliu, kuris nėra automobilyje)

**⚠ DĖMESIO**

- Žiemą arba šaltu oru žemo padangų slėgio signalinis įtaisas gali užsidegti, jeigu padangų pripūtimo slėgis yra toks, koks rekomenduojamas šiltu oru. Tai nereiškia, kad įvyko TPMS triktis, nes dėl žemesnės temperatūros sumažėja ir padangų slėgis.
- Automobiliu iš šilto oro zonos atvykus į šalto oro zoną arba atvirkščiai arba jeigu lauko temperatūra yra kur kas aukštesnė arba žemesnė, patikrinkite padangų pripūtimo slėgį ir jį pareguliuokite pagal rekomenduojamą padangų pripūtimo slėgį.
- Pučiant į padangas orą, žemo slėgio signalo panaikinimo sąlygos gali vis tiek likti neįvykdytos. Taip yra todėl, kad padangų pūtimo kompresoriai turi veikimo paklaidą. Žemo slėgio signalas išsijungs tada, kai padangos slėgis viršys rekomenduojamą padangos pripūtimo slėgį.

**⚠ ĮSPĖJIMAS**

**Apgadinimai dėl žemo slėgio**

Dėl akivaizdžiai žemo padangų slėgio automobilis pasidaro nestabilus, todėl jo galima nesuvaldyti, be to, padidėja jo stabdymo atstumas.

Toliau važiuojant automobiliu, kurio padangų slėgis sumažėjęs, padangos gali perkaisti ir prakiurti.

## Padangų slėgio stebėjimo sistemos (TPMS) trikties indikatorius

Kilus padangų slėgio stebėjimo sistemos problemoms, TPMS trikties indikatorius mirksės maždaug vieną minutę, o paskui liks šviesti.

Tokiu atveju sistema turi būti patikrinta profesionaliose dirbtuvėse, kad būtų nustatyta priežastis. „Kia“ rekomenduoja apsilankyti pas įgaliotąjį „Kia“ atstovą / remonto partnerį.

**✻ PASTABA**

Jeigu įvyko TPMS triktis, žemo padangų slėgio padėties signalinis įtaisas neveiks, net jeigu automobilio padangos bus nepakankamai pripūstos.

**⚠ DĖMESIO**

- TPMS gedimo indikatorius gali mirksėti maždaug 1 minutę, o po to likti nuolat rodomas, jei transporto priemonė juda aplink elektros maitinimo kabelius arba radijo siųstuvą, pvz., policijos nuovados, vyriausybės ir viešosiose įstaigos, transliavimo stotys, kariniai įrenginiai, oro uostai ar perdavimo bokštai. Tai gali trukdyti normaliam padangų slėgio stebėjimo sistemos (TPMS) veikimui.

- TPMS gedimo indikatorius gali mirksėti maždaug 1 minutę ir toliau šviesti, jei transporto priemonėje naudojamos sniego grandinės arba kai kurie atskiri elektroniniai prietaisai, pvz., knyginis kompiuteris, mobilusis įkroviklis, nuotolinis starteris, navigacija ir t. t.

  Tai gali trukdyti normaliai veikti padangų slėgio stebėjimo sistemai (TPMS).

## Padangos su TPMS keitimas

Jei prakiuro padanga, užsidegs žemo padangų slėgio ir padėties signaliniai įtaisai. Tokiu atveju sistema turi būti patikrinta profesionaliose dirbtuvėse. „Kia“ rekomenduoja apsilankyti pas įgaliotąjį „Kia“ atstovą / remonto partnerį.

**⚠ DĖMESIO**

Rekomenduojame naudoti Kia patvirtintą hermetiką.

Montuojant naują padangą, nuo padangos slėgio jutiklio ir ratlankio reikia nuvalyti hermetiką.

Kiekvienas ratas turi padangų slėgio jutiklį, kuris įtaisytas padangos viduje, už ventilio (išskyrus atsarginę padangą). Būtina naudoti su TPMS suderinamus ratus. Padangas vežkite remontuoti į profesionalų servisą. „Kia“ rekomenduoja apsilankyti pas įgaliotąjį „Kia“ atstovą / remonto partnerį.

Jeigu pakeitę žemo slėgio padangą atsargine padanga maždaug 10 minučių važiuosite didesniu nei 25 km/h greičiu, įvyks vienas iš toliau nurodytų dalykų:

- TPMS gedimo indikatorius gali mirksėti maždaug 1 minutę ir tada nuolat šviesti, nes TPMS jutiklis nėra sumontuotas ant atsarginio rato. (pakeista padanga su jutikliu, kuris nėra automobilyje)
- TPMS gedimo indikatorius važiuojant nuolat švies, nes TPMS jutiklis nėra sumontuotas ant atsarginio rato. (pakeista padanga su jutikliu, kuris nėra automobilyje)

Vien pažvelgus į padangą gali būti sunku nustatyti, kad jos slėgis yra sumažėjęs. Padangų slėgį visada tikrinkite geros kokybės padangų slėgio matuokliu. Atkreipkite dėmesį, kad karštos (dėl važiavimo) padangos slėgio rodmuo bus didesnis nei šaltos padangos (nejudančios bent 3 valandas ir per tą 3 valandų laikotarpį nuvažiavusios mažiau nei 1,6 km (1 mylią)).

Prieš matuodami pripūtimo slėgį palaukite, kol padangos atvės. Prieš pripūsdami padangas iki rekomenduojamo slėgio būtinai patikrinkite, ar jos šaltos.

Šalta padanga reiškia, kad automobiliu nebuvo važiuojama 3 valandas ir kad per tą 3 valandų laikotarpį juo nebuvo nuvažiuota mažiau nei 1 mile.

**⚠ DĖMESIO**

Rekomenduojame naudoti Kia patvirtintą hermetiką, jei jūsų transporto priemonėje įrengta slėgio padangose stebėjimo sistema. Skystas sandariklis gali sugadinti padangų slėgio jutiklius.

**⚠ ĮSPĖJIMAS**

**TPMS**

- TPMS negali įspėti apie rimtą ir staigų padangos gedimą dėl išorinių veiksnių, tokių kaip vinys arba kelio nuolaužos.
- Jei pajutote, kad automobilis nestabilus, nedelsdami atitraukite koją nuo akceleratoriaus pedalo, palaipsniui lengvai spauskite stabdžių pedalą ir

lėtai važiuokite į saugią vietą šalikelėje.

**ĮSPĖJIMAS**

**TPMS apsauga**

Sugadinus, pakeitus arba išjungus padangų slėgio stebėjimo sistemos (TPMS) komponentus gali nukentėti sistemos funkcija įspėti vairuotoją apie sumažėjusį padangų slėgį ir (arba) TPMS triktis. Sugadinus, pakeitus arba išjungus padangų slėgio stebėjimo sistemos (TPMS) komponentus gali nustoti galioti tos automobilio dalies garantija.

**ĮSPĖJIMAS**

**EUROPAI**

- Nemodifikuokite automobilio; tai gali trukdyti TPMS funkcijai.
- Rinkoje platinami ratai TPMS jutiklių neturi. Dėl savo pačių saugumo naudokite iš profesionalaus serviso įsigytas atsargines dalis. „Kia“ rekomenduoja apsilankyti pas įgaliotąjį „Kia“ atstovą / remonto partnerį.
- Jei naudojate savo pačių nusipirktus ratus, naudokite Kia įgaliotojo atstovo aprobuotą TPMS jutiklį.

  Jeigu jūsų automobilyje TPMS jutiklis neįrengtas arba neveikia taip, kaip turėtų, jūsų automobilis gali nepereiti jūsų šalyje atliekamos periodinės techninės apžiūros.
- Visos EUROPOS rinkoje toliau nurodytu laikotarpiu parduotos transporto priemonės turi turėti įrengtą TPMS.

  - Naujo modelio transporto priemonė: 2012 m. lapkričio 1 d. ~

  - Dabartinis automobilio modelis: 2014 m. lapkričio 1 d. (priklausomai nuo transporto priemonės registracijos)

## Slėgio padangose stebėjimo sistema (TPMS) (B tipas) (jeigu yra)

OCD061069L

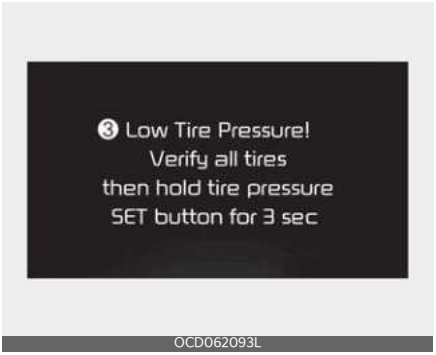

OCD062093L

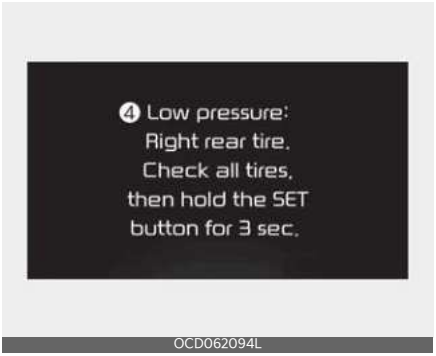

OCD062094L

**1** Žemo slėgio padangose indikatorius / TPMS trikties indikatorius

**2** TPMS SET (nustatymo) mygtukas

**3** Žemo slėgio padangose indikatorius (rodomas LCD ekrane)

**4** Žemo slėgio padangose indikatorius, padėties indikatorius

Šios transporto priemonės TPMS jums vairuojant stebi ir lygina kiekvieno rato ir padangos riedėjimo spindulį ir sukimosi charakteristikas. Taip pat tikrinama, ar kuri nors padanga nėra nepakankamai pripūsta.

Vadovaudamiesi atitinkama procedūra turite iš naujo nustatyti sistemą paspausdami TPMS SET (nustatymo) mygtuką, taip pat išsaugoti esamą padangų slėgį.

Po to, jei viena ar kelios padangos yra pripūstos gerokai mažiau, užsidega žemo slėgio padangose indikatorius ir prietaisų skydelyje rodomas pranešimas.

Be to, jei yra TPMS triktis, ims šviesti TPMS trikties indikatorius.

Jei tenkinamos transporto priemonės sąlygos, TPMS gali nurodyti vienos žemo slėgio padangos padėtį. Net jei TPMS rodo vienos padangos padėtį, turėtumėte patikrinti pripūtimo slėgį visose padangose ir pripūsti padangas iki rekomenduojamo padangų slėgio.

### TPMS nustatymo iš naujo procedūra

Turėtumėte iš naujo nustatyti TPMS toliau nurodytais atvejais:

- sutaisius arba pakeitus padangas (arba ratus);
- po padangų sukeitimo vietomis;
- sureguliavus padangų slėgį;
- kai užsidega žemo slėgio padangose indikatorius;
- pakeitus pakabą arba ABS sistemą.

1. Pastatykite automobilį ant horizontalaus, tvirto paviršiaus.

2. Pripūskite padangas iki tinkamo slėgio, nurodyto automobilio techninių duomenų lipduke arba padangų pripūtimo slėgio lipduke, kuris priklijuotas ant vairuotojo pusės centrinio statramsčio išorinio paviršiaus.
3. Užvesdami variklį, paspauskite ir palaikykite TPMS SET mygtuką maždaug tris sekundes, kad iš naujo nustatytumėte TPMS. Nustatymo iš naujo procesas baigiamas automatiškai.

4. Tada patikrinkite, ar žemo slėgio padangose indikatorius išsijungs po keturių sekundžių mirksėjimo. Jei jūsų transporto priemonėje įrengtas „Supervision" prietaisų skydelis, patikrinkite, ar prietaisų skydelyje rodomas pranešimas „Padangų slėgis išsaugotas".
5. Iš naujo nustatę TPMS, važiuokite transporto priemone maždaug 20 minučių, kad sistemoje būtų išsaugotas naujas padangų slėgis.

* Jei užsidega žemo slėgio padangose indikatorius, pakartokite veiksmą3.

Iš naujo nustatant TPMS, esamas padangų slėgis išsaugomas kaip standartinis padangų slėgis.

**⚠ DĖMESIO**

- Jei iš naujo nustatysite TPMS nepripūtę padangų, sistema gali tinkamai neinformuoti, net kai padangos bus pripūstos gerokai mažiau. Prieš iš naujo nustatydami TPMS, turite patikrinti, ar padangų slėgis tinkamas.
- TPMS gali tinkamai neveikti, jei nenustatysite TPMS iš naujo tuo atveju, kai TPMS reikia nustatyti iš naujo.
- Jei paspausite TPMS nustatymo iš naujo mygtuką važiuodami, TPMS nustatymo iš naujo procesas neįsijungs. Turite paspausti TPMS nustatymo iš naujo mygtuką, kai transporto priemonė visiškai sustos.
- Padangų slėgis turi būti patikrintas ir jos turi būti pripūstos, kai padangos yra šaltos.

  Šalta padanga reiškia, kad automobiliu nebuvo važiuojama 3 valandas ir kad per tą 3 valandų laikotarpį juo nebuvo nuvažiuota mažiau nei 1,6 km.

## Padangų slėgio stebėsenos sistema

Kai šalta, kiekvieną padangą, įskaitant atsarginę (jei yra), būtina patikrinti kartą per mėnesį ir pripūsti iki automobilio gamintojo rekomenduojamo pripūtimo slėgio (nurodytas automobilio techninių duomenų lipduke arba padangų pripūtimo slėgio lipduke). (Jeigu jūsų automobilio padangos ne tokio dydžio, koks nurodytas automobilio techninių duomenų lipduke arba padangų slėgio pripūtimo lipduke, reikia išsiaiškinti, koks padangų pripūtimo slėgis tinkamas turimoms padangoms.).

**⚠ ĮSPĖJIMAS**

Per didelis arba per žemas padangų slėgis gali sutrumpinti padangų eksploatavimo laiką, pabloginti automobilio valdymą ir sukelti staigią padangos triktį, dėl kurios gali būti prarasta automobilio valdymo kontrolė ir gali įvykti avarija.

Saugumo sumetimais jūsų automobilyje įrengta padangų slėgio stebėjimo sistema (TPMS), kuri įjungia žemo padangų slėgio signalinį įtaisą, jeigu vienos arba kelių padangų slėgis pastebimai sumažėjęs. Kai užsidega žemo padangų slėgio signalinis įtaisas, reikia sustabdyti automobilį, kuo greičiau patikrinti padangas ir pripūsti jas iki reikiamo slėgio. Važiuojant su padangomis, kurių pernelyg žemas slėgis, jos perkaista, todėl gali prakiurti.

Be to, kai padangos nepakankamai pripūstos, išeikvojama daugiau degalų, padangos greičiau nusidėvi, todėl darosi sunkiau suvaldyti ir sustabdyti automobilį.

Atminkite, kad TPMS neatstoja tinkamos padangų priežiūros. Vairuotojas pats privalo pasirūpinti, kad slėgis padangose būtų tinkamas, net jei dėl nepakankamo jų pripūtimo dar neužsidegė TPMS žemo slėgio padangose įspėjamoji lemputė.

Jūsų automobilis taip pat turi TPMS trikties indikatorių, kuris rodo, kad sutriko sistemos veikimas. TPMS trikties indikatorius yra įrengtas kartu su žemo padangų slėgio signaliniu įtaisu. Sistemai aptikus triktį, maždaug vieną minutę mirksi signalinis įtaisas, o paskui ima šviesti nuolatos. Vėliau, kiekvieną kartą užvedus automobilį, tai kartosis tol, kol bus pašalinta triktis.

Jei trikties indikatorius šviečia, sistemai gali nebepavykti aptikti ir signalizuoti apie žemą padangų slėgį taip, kaip reikėtų. TPMS trikčių gali pasitaikyti dėl įvairių priežasčių, pavyzdžiui, uždėjus kitas padangas arba ratus, dėl kurių TPMS negali veikti taip, kaip reikia.

Pakeitę vieną arba kelias automobilio padangas arba ratus būtinai patikrinkite, ar neužsidegė TPMS trikties signalinis įtaisas - taip įsitikinsite, kad su naujomis padangomis ar ratais TPMS ir toliau veikia tinkamai.

**✻ PASTABA**

Jei atsitiks kuris nors iš toliau nurodytų dalykų, sistemos veikimą reikėtų patikrinti įgaliotoje „Kia“ atstovybėje / partnerio servise.

1. Kai užvedimo jungiklis yra padėtyje ON arba variklis veikia, žemo padangų slėgio signalas / TPMS trikties indikatorius neužsidega 3 sekundes.
2. TPMS trikties indikatorius lieka šviesti, prieš tai mirksėjęs maždaug 1 minutę.
3. Žemo slėgio padangose indikatorius lieka šviesti.

## Žemo slėgio padangose indikatorius

OCD062095L

Kai užsidega padangų slėgio stebėjimo sistemos įspėjamieji indikatoriai, o prietaisų skydelio LCD ekrane pasirodo įspėjamasis pranešimas, tai reiškia, kad pastebimai sumažėjęs slėgis vienoje arba keliose padangose.

Jei užsidega kuri nors lemputė, nedelsdami sumažinkite greitį, venkite staigių posūkių ir atminkite, kad stabdymo atstumas bus padidėjęs. Turite kuo greičiau sustoti ir patikrinti padangas. Pripūskite padangas iki tinkamo slėgio, nurodyto automobilio techninių duomenų lipduke arba padangų pripūtimo slėgio lipduke, kuris priklijuotas ant vairuotojo pusės centrinio statramsčio išorinio paviršiaus. Tada iš naujo nustatykite TPMS pagal TPMS nustatymo iš naujo procedūrą.

Jeigu techninės priežiūros stotis per toli arba jeigu net ir pripūsta padanga nelaiko oro, tokią padangą pakeiskite atsargine.

Žemo slėgio padangose indikatorius liks įjungtas, o TPMS trikties indikatorius gali mirksėti vieną minutę, o tada šviesti tol, kol sutvarkysite ir pakeisite transporto priemonės žemo slėgio padangą.

**⚠ DĖMESIO**

Žiemą arba šaltu oru žemo slėgio padangose indikatorius gali užsidegti, jeigu padangų pripūtimo slėgis yra toks, koks rekomenduojamas šiltu oru. Tai nereiškia, kad įvyko TPMS triktis, nes dėl žemesnės temperatūros proporcingai sumažėja ir padangų slėgis.

Automobiliu iš šilto oro zonos atvykus į šalto oro zoną ar atvirkščiai arba jeigu lauko temperatūra yra kur kas aukštesnė ar žemesnė, patikrinkite padangų pripūtimo slėgį ir jį pareguliuokite pagal rekomenduojamą padangų pripūtimo slėgį.

Tada iš naujo nustatykite TPMS pagal TPMS nustatymo iš naujo procedūrą.

TPMS gali būti netinkamai sukalibruota toliau nurodytomis sąlygomis.

- Gali nepavykti tinkamai nustatyti TPMS iš naujo.
- Nenaudojate originalių padangų.
- Važiuojate apsnigtais arba slidžiais keliais.
- Greitai įsibėgėjate, mažinate greitį arba pasukate vairą.
- Važiuojate per lėtai arba per greitai.
- Padangoms tenka didesnė ir netolygi apkrova.
- Naudojamas atsarginis ratas arba sniego grandinės.

**⚠ ĮSPĖJIMAS**

**Apgadinimai dėl žemo slėgio**

Dėl akivaizdžiai žemo padangų slėgio automobilis pasidaro nestabilus, todėl jo galima nesuvaldyti, be to, padidėja jo stabdymo atstumas.

Toliau važiuojant automobiliu, kurio padangų slėgis sumažėjęs, padangos gali perkaisti ir prakiurti.

## Jeigu prakiuro padanga (turint atsarginį ratą) (jeigu yra)

### Kėliklis ir įrankiai

5 durys

Universalas

Shooting brake

CUV

Kėliklis, kėliklio rankena ir ratų veržliaraktis saugomi bagažinės skyriuje.

Šiuos įrankius rasite bagažinėje po dugno įdėklu.

**1** Kėliklio rankena

**2** Kėliklis

**3** Ratų varžtų terkšlinis raktas

7

## Kėlimo instrukcijos

Kėliklis yra skirtas tik padangai pakeisti kritiniu atveju.

Kad kėliklis nebildėtų automobiliui važiuojant, tinkamai jį laikykite.

Vadovaukitės kėlimo instrukcijomis, kad žmonių sužalojimo galimybė būtų kuo mažesnė.

**⚠ ĮSPĖJIMAS**

**Padangų keitimas**

- Niekada nemėginkite remontuoti automobilio kelio arba greitkelio eismo juostoje.
- Prieš keisdami padangą, automobilį visada visiškai nuvarykite nuo kelio į kelkraštį. Kėliklį reikia naudoti ant tvirto, lygaus pagrindo. Jeigu šalikelėje nepavyksta rasti lygaus, tvirto pagrindo, iškvieskite į pagalbą vilkimo tarnybą.
- Kėliklį pakiškite po automobiliu ties specialiai tam skirtomis vietomis priekyje arba gale; jokiu būdu ne po buferiais ar kitomis automobilio dalimis, kurios nėra tam tinkamos.
- Automobilis gali nuslysti nuo kėliklio ir sunkiai ar net mirtinai ką nors sužaloti.
- Neįjskite po automobiliu, kurį prilaiko kėliklis.
- Jokiu būdu neužveskite ir nevažiuokite kėlikliu prilaikomu automobiliu.
- Neleiskite niekam likti automobilyje, kai jis pakeltas kėlikliu.
- Pasirūpinkite, kad vaikai būtų nuvesti į saugią vietą, toliau nuo kelio ir nuo kėlikliu keliamo automobilio.

## Atsarginio rato išėmimas ir laikymas

OSK3068040NR

Prieš laikrodžio rodyklę pasukite padangos laikymo sparnų varžtą, kad nuimtumėte. Įdėkite padangą atvirkštine išėmimui tvarka.

Kad kėliklis nebildėtų automobiliui važiuojant, tinkamai jį įdėkite.

**⚠ ĮSPĖJIMAS**

Pasirūpinkite, kad atsarginio rato laikiklis būtų tinkamai sulygiuotas atsarginio rato centre, kad atsarginis ratas nebildėtų.

Antraip, atsarginis ratas gali nukristi nuo laikiklio ir sukelti eismo įvykį.

## Padangų keitimas

OCD061057L

1. Pastatykite ant lygaus paviršiaus ir tvirtai įjunkite stovėjimo stabdį.
2. Naudodamiesi rankine transmisija pavarų perjungimo svirtį perjunkite į padėtį R (atbulinė eiga).
3. Įjunkite avarinius žibintus.

OCD061058L

4. Iš automobilio išsiimkite ratų varžtų terkšlinį raktą, kėliklį, kėliklio rankeną ir atsarginę padangą.
5. Užblokuokite rato priekinę ir galinę pusę, esančią įstrižai priešais kėliklį.

**⚠ ĮSPĖJIMAS**

**Rato keitimas**

- Kad automobilis nejudėtų keičiant padangą, visada įsitikinkite, kad įjungėte stovėjimo stabdį ir visada priešais keičiamą ratą užblokuokite jį įstrižai.
- Rekomenduojama automobilio ratus įtvirtinti pleištais ir, kad keliamame automobilyje nebūtų žmonių.

OCD061059L

6. Ratų veržles atveržkite pirmiau parodyta tvarka, sukdami prieš laikrodžio rodyklę (kiekvieną veržlę po vieną pasukimą), tačiau jų nenuimkite, kol padanga nebus pakelta nuo žemės.

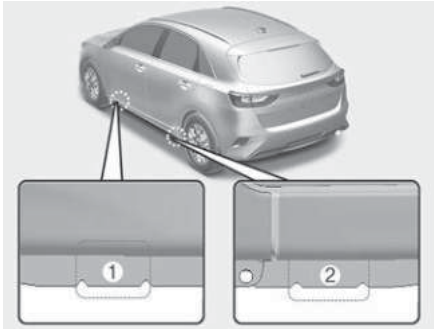

OCD061060L

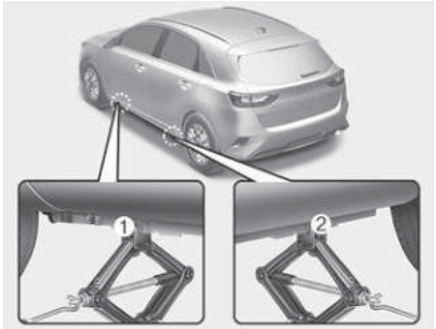

OCD061061L

7. Kėliklį dėkite į priekinę (1) arba galinę (2) kėlimo vietą po kėbulu, arčiausiai

keičiamo rato. Kėliklį įstatykite į specialias vietas po kėbulu. Kėlimo vietos yra plokštelės, privirintos prie rėmo su dviem iškyšomis ir pakeltu tašku, atitinkančiu kėliklį.

**ĮSPĖJIMAS**

**Kėliklio vieta**

Tam, kad sumažintumėte traumos tikimybę, naudokite tik kartu su automobiliu parūpintą kėliklį ir tik kėlikliui skirtoje vietoje; niekada nekiškite kėliklio po jokia kita automobilio dalimi.

8. Įstatykite kėliklio rankeną į kėliklį ir sukite pagal laikrodžio rodyklę, taip keldami automobilį, iki padanga vos pakils nuo žemės. Šis matmuo yra maždaug 30 mm. Prieš nusukdami ratų veržles pasirūpinkite, kad automobilis būtų stabilus ir nebūtų galimybės, kad jis pajudės arba nuslys.

OCD061079L

9. Atsukite ratų veržles ir pirštais jas nuimkite. Nuimkite ratą nuo smeigių ir padėkite jį taip, kad nenuriedėtų. Norėdami uždėti ratą ant stebulės, paimkite atsarginę padangą, sulygiuokite angas su smeigėmis ir uždėkite ant jų ratą.

   Jei tai padaryti sunku, šiek tiek paverskite ratą ir viršutinę rato angą sulygiuokite su viršutine smeige. Tada pasukite ratą atgal ir pirmyn, kol ratą bus galima užmauti ant kitų smeigių.

**ĮSPĖJIMAS**

Ratų briaunos gali būti aštrios. Elkitės su jais atsargiai, kad išvengtumėte galimų rimtų sužalojimų. Prieš dėdami ratą į vietą, įsitikinkite, kad ant jo nieko nėra (pvz., purvo, dervos, žvyro ir pan.), kas trukdytų ratui tvirtai priglusti prie stebulės.

Jei yra, pašalinkite. Jei tvirtinimo paviršiuje tarp rato ir stebulės nėra tinkamo kontakto, rato veržlės gali atsilaisvinti ir ratas gali nukristi. Praradus ratą, galite prarasti automobilio kontrolę. Tai gali sukelti sunkius sužeidimus ar mirtį.

10. Norėdami uždėti ratą, laikykite jį ant smeigių, užsukite ratų veržles ant smeigių ir jas prisukite pirštais. Pasukinėkite ratą, kad jis būtų tinkamoje vietoje ir dar kartą pirštais prisukite veržles.
11. Nuleiskite automobilį ant žemės, sukdami ratų veržlių veržliaraktį prieš laikrodžio rodyklę.

OCD061080L

   Tada uždėkite veržliaraktį, kaip parodyta brėžinyje, ir priveržkite rato veržles. Įsitikinkite, kad mova visiškai uždėta virš veržlės. Nestovėkite ant veržliarakčio rankenos ir ant jos

nemaukite ilginamojo vamzdžio. Apeikite visus ratus, priveržDami kiekvieną veržlę, kol jos visos bus priveržtos. Tada dar kartą patikrinkite, ar priveržta kiekviena veržlė. Kai pakeisite ratus, pasirūpinkite, kad visą sistemą patikrintų profesionalus servisas. „Kia“ rekomenduoja apsilankyti pas įgaliotąjį „Kia“ atstovą / remonto partnerį.

**Ratų veržlių prisukimo jėga:**

Plieniniai ratai ir aliuminio lydinio ratai:

11~13 kgf·m

Jeigu turite padangų slėgio matuoklį, nuimkite ventilio dangtelį ir patikrinkite oro slėgį. Jei slėgis mažesnis nei rekomenduojama, lėtai važiuokite iki artimiausios degalinės ir pripūskite iki reikiamo slėgio. Jei jis per didelis, sureguliuokite, kol bus tinkamas. Patikrinę arba sureguliavę padangų slėgį, visada užsukite ventilio dangtelį. Jei dangtelis nebus užsuktas, iš padangos gali ištekėti oras. Jei ventilio dangtelį pametėte, nusipirkite kitą ir kuo greičiau jį užsukite.

Pakeitę ratus atsarginį ratą pritvirtinkite, o kėliklį ir įrankius padėkite atgal į jiems skirtas vietas.

**⚠ DĖMESIO**

Jūsų automobilio smeigių ir ratų veržlių sriegiai yra metriniai. Nuimdami ratą įsitikinkite, kad būtų vėl sumontuotos tos pačios veržlės, kurios buvo nuimtos, arba, jei pakeistos, naudojamos veržlės su metriniais sriegiais ir ta pačia konfigūracija. Nemetrinės sriegio veržlės montavimas ant metrinės smeigės arba atvirkščiai netinkamai pritvirtins ratą prie stebulės ir sugadins kaištį, todėl jį reikės pakeisti.

Atkreipkite dėmesį, kad dauguma veržlių neturi metrinių sriegių. Ypatingai įdėmiai tikrinkite sriegio tipą prieš sukdami atsargines ratų veržles arba atsarginius ratus. Jei abejojate, pasitarkite su profesionaliu servisu. „Kia“ rekomenduoja pasitarti su įgaliotuoju „Kia“ atstovu / remonto partneriu.

**⚠ ĮSPĖJIMAS**

Jei smeigės yra pažeistos, ratas gali nukristi. Dėl to ratas gali nukristi ir atsitrenkęs gali sunkiai sužaloti.

Kad kėliklis ir kėliklio rankena, rato veržlių veržliaraktis ir atsarginis ratas nebrazdėtų automobiliui važiuojant, laikykite juos tinkamai.

**⚠ ĮSPĖJIMAS**

**Netinkamas atsarginės padangos slėgis**

Uždėję atsarginį ratą, iš karto patikrinkite tos padangos slėgį. Jeigu reikia, nustatykite reikiamą slėgį. Žr."Padangos ir ratai (5 durų universalas, „Shooting brake“)" puslapyje 9-8,"Padangos ir ratai (CUV)" puslapyje 9-9.

## Svarbu - kompaktiško atsarginio rato naudojimas (jeigu yra)

Jūsų automobilyje yra kompaktiškas atsarginis ratas. Šis kompaktiškas ratas užima mažiau vietos nei standartinio dydžio ratas. Šis ratas mažesnis už įprastinį ir skirtas naudoti tik laikinai.

**⚠ DĖMESIO**

- Kai uždėtas kompaktiškas atsarginis ratas, vairuokite atsargiai. Atsiradus pirmai progai, kompaktišką atsarginį ratą reikia pakeisti normalaus dydžio padanga ir ratlankiu.
- Nerekomenduojama eksploatuoti automobilio, jeigu jame vienu metu

sumontuotas daugiau negu vienas kompaktiškas atsarginis ratas.

**⚠ ĮSPĖJIMAS**

Kompaktiška atsarginė padanga skirta naudoti tik avariniais atvejais. Kai uždėtas kompaktiškas atsarginis ratas, automobiliu nevažiuokite didesniu nei 80 km/h (50 mph) greičiu. Originalią padangą reikia kuo greičiau suremontuoti arba pakeisti, kad dėl atsarginio rato naudojimo nekiltų avarija, kuri galėtų baigtis sužalojimu arba mirtimi.

Kompaktinės atsarginės padangos pripūtimo slėgis turi būti 420 kPa (60 psi).

**⚠ DĖMESIO**

Uždėję atsarginį ratą, patikrinkite tos padangos slėgį. Jei slėgis netinkamas, nustatykite reikiamą slėgį.

Naudodami kompaktišką atsarginį ratą, laikykitės šių atsargumo priemonių:

- Jokiomis aplinkybėmis neviršykite 80 km/h (50 mph) greičio; važiuojant didesniu greičiu padanga gali būti pažeista.
- Važiuokite pakankamai lėtai, kad išvengtumėte visų pavojų. Bet kokios kliūtys kelyje, pavyzdžiui, duobės arba stambesnės šiukšlės, gali rimtai pažeisti kompaktišką atsarginį ratą.
- Jei toliau važinėsite su šiuo ratu, gresia pavojus, kad padanga gali neatlaikyti ir jūs nesuvaldysite automobilio, todėl įvyks avarija ir bus sužaloti žmonės.
- Neviršykite automobilio didžiausiosios vardinės apkrovos arba vežamosios krovos, nurodytos ant kompaktiško atsarginio rato šono.
- Stenkitės nevažiuoti per kliūtis. Atsarginės kompaktiškos padangos skersmuo yra mažesnis už įprastos padangos, todėl atstumas iki kelio paviršiaus sumažėja maždaug 2,5 cm ir padidėja pavojus pažeisti automobilį.
- Nevarykite automobilio su uždėta kompaktine atsargine padanga plauti į automatinę automobilių plovyklą.
- Ant laikinos atsarginės kompaktiškos padangos nedėkite padangų grandinių. Dėl mažesnio dydžio grandinės netiks. Galite apgadinti automobilį ir pamesti grandinę.
- Nedėkite laikino kompaktiško rato ant priekinės ašies, jei automobiliu reikės važiuoti per sniegą ar ledą.
- Nenaudokite laikino kompaktiško rato jokioje kitoje transporto priemonėje, nes jis sukurtas specialiai jūsų automobiliui.
- Laikinos kompaktiškos padangos protektorius nusidėvi greičiau už įprastos padangos. Reguliariai apžiūrėkite laikiną kompaktišką padangą, o susidėvėjusią padangą pakeiskite tokio paties dydžio padanga, kurią reikia montuoti ant to paties ratlankio.
- Nemontuokite kompaktiškos laikinos padangos ant jokių kitų ratlankių; taip pat įprastų padangų, žieminių padangų arba centravimo žiedų nemontuokite ant laikinos kompaktiškos padangos ratlankio. Mėginant tai daryti iškyla rizika pažeisti šiuos arba kitus automobilio komponentus.
- Nenaudokite daugiau kaip vieno laikino kompaktiško rato vienu metu.
- Automobiliu, ant kurio uždėtas laikinas kompaktiškas ratas, nevilkite priekabos.

## Domkrato etiketė

A tipas

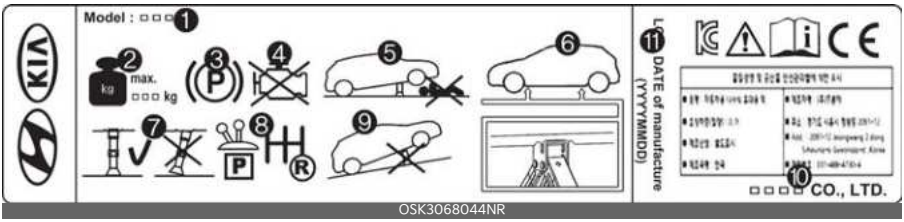


OSK3068044NR

B tipas

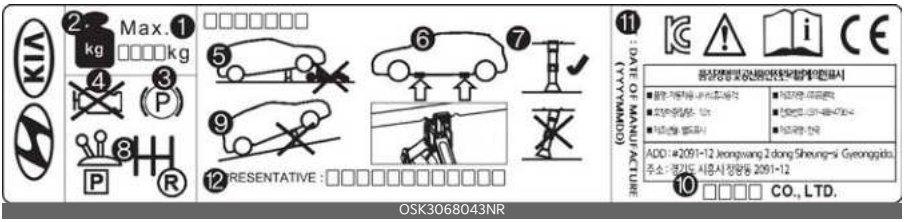


OSK3068043NR

C tipas

OSK3068045NR

* Tikroji kėliklio etiketė gali atrodyti kitaip nei parodytoji iliustracijoje. Išsamesnių specifikacijų ieškokite etiketėje, pritvirtintoje prie domkrato.

1. Modelio pavadinimas
2. Didžiausia leistina apkrova
3. Naudodami domkratą įjunkite stovėjimo stabdį.
4. Naudodami domkratą išjunkite variklį.
5. Nelįskite po automobiliu, kurį prilaiko kėliklis.
6. Nurodytos vietos po rėmu
7. Kai automobilis prilaikomas kėlikliu, kėliklio pagrindo plokštė po keliamąja vieta turi būti vertikaliai.
8. Automobiliuose su mechanine pavarų dėže įjunkite atbulinę pavarą.
9. Kėliklį reikia naudoti ant tvirto, lygaus pagrindo.
10. Kėliklio gamintojas
11. Pagaminimo data

12.Įgaliotoji įmonė ir adresas

## Kėliklio atitikties deklaracija

## CE

CE

**EC Declaration of Conformity**
**according to EC Machinery Directive 2006/42/EC**

We, **FRONTEC CO., LTD.**
64 Huimanggongwon-ro, Siheung-si, Gyeonggi-do, Korea
declare under our sole responsibility that the product

**Product : JACK-ASSY**
**Type Designation(s) : 1200KG, 1000KG, 800KG, 700KG, 500KG**
**Serial No. : N/A (prototype)**
**Year of Manufacture : 2014**
to which this declaration relates is in conformity with the following standard(s) or other normative document(s);

| | |
|---|---|
| EN ISO12100 (2010) | Safety of machinery - General principles for design – Risk assessment and risk reduction |
| EN 1494/A1 (2008) | Mobile or movable jacks and associated lifting equipment |

following the provisions of Directive(s):

| | |
|---|---|
| 2006/42/EC | Directive on the approximation of the laws of Member States relating to machinery (OJ L157 Jun, 9, 2006) |

Siheung-si Gyeonggi-d ,Korea / 06.10.2022 SOO HONG, MIN President
(Place and date of issue)(Name and signature or equivalent making of authorized person)

* T.C.F Compiling Location:
- Address: PRIBORSKA 280, 739 42 FRYDEK MISTEK,CHLEBOVICE, CZECH REPUBLIC
- Team: Purchase team
- Company name: HANWHA

OKA4052708L

# UKCA

## UK Declaration Of Conformity

According to The Supply of Machinery (Safety) Regulations 2008

For the Client.

| | |
|---|---|
| Machine description | Jack-Assy |
| Machine Type/Model | 500KG, 700KG, 800KG, 1000KG, 1200KG |
| Serial No. | - |
| Year of Manufacture | - |

Manufacturer:

FRONTEC CO., LTD.

2091-12, Jeongwang 2(i)-dong, Siheung-si, Gyeonggi-do, Korea

(64 Huimanggongwon-ro, Siheung-si, Gyeonggi-do, Korea)

We declare that the above equipment complies with the Annex I: Essential health and safety requirements relating to the design and construction of machinery by applying the below regulation and following standards.

Applied regulation

Annex I: Essential health and safety requirements relating to the design and construction of machinery of The Supply of Machinery (Safety) Regulations 2008

Applied standards

EN ISO 12100:2010 Safety of machinery – General principles for design – Risk assessment and Risk reduction

EN 1494/A1(2008) Safety of machinery – Electrical equipment for machines – Part 1: General requirements

*TCF Compiling location N.A

| | |
|---|---|
| The notified body which carried out the EC type-examination or quality assurance system approval | N/A |
| Name, Address | - |
| Identification No. | - |

| Manufacturer | | Authorized representative in the Community | |
|---|---|---|---|
| Name: | SooHong, Min | Name: | N/A |
| Position: | President | Address: | N/A |
| Signature | | Signature | |

OKA4052709L

7

# Jei važiuojant nuleido padangą (ir turite padangų remonto rinkinį) (jeigu yra)

5 durys

OCD061004L

Universalas

OCD061048L

Shooting brake

OCD061031L

CUV

OCD062049L

Prieš naudodami padangų remonto rinkinį perskaitykite instrukcijas.

1. Kompresorius
2. Hermetiko flakonas

Padangų remonto rinkinys leidžia laikinai sutaisyti padangą ir ją kuo greičiau patikrinti profesionaliose dirbtuvėse. „Kia“ rekomenduoja apsilankyti pas įgaliotąjį „Kia“ atstovą / remonto partnerį.

**⚠ DĖMESIO**

**Vienas hermetikas vienai padangai**

Prakiurus dviem padangoms ar daugiau, padangų taisymo rinkinio nenaudokite, nes tinkamo padangų taisymo rinkinio hermetiko užteks tik vienai prakiurusiai padangai užtaisyti.

**⚠ ĮSPĖJIMAS**

**Padangos sienelė**

Nenaudokite padangų taisymo rinkinio pradurtoms padangos sienelėms taisyti. Dėl to gali prakiurti padanga ir įvykti avarija.

**⚠ ĮSPĖJIMAS**

**Laikinas sutvarkymas**

Kuo skubiau užtaisykite padangą. Padangos, pripūstos naudojant padangų

taisymo rinkinį, oro slėgis bet kada gali sumažėti vėl.

**⚠ DĖMESIO**

- Kai, panaudoję hermetiką, keičiate arba taisote padangą, būtinai pašalinkite hermetiką, prikibusį prie padangos vidinės dalies ir rato. Jei hermetikas nepašalinamas, gali atsirasti triukšmas ir vibracija.
- Rekomenduojame naudoti originalų „Kia“ pagamintą hermetiką.
- Jei, panaudojus TMK, įsižiebia TPMS įspėjamoji lemputė, automobilis turėtų būti patikrintas profesionaliose dirbtuvėse. „Kia“ rekomenduoja susisiekti su įgaliotuoju „Kia“ atstovu / remonto partneriu.

## Įžanga

OCD061051L

Turėdami padangų remonto rinkinį (TMK) galėsite tęsti kelionę netgi pradūrę padangą.

Kompresoriaus ir sandarinimo mišinio sistema efektyviai ir patogiai užsandarina daugumą lengvojo automobilio padangos pradūrimų, atsiradusių dėl vinių ar panašių objektų, ir pripučia padangą iš naujo.

Po to, kai įsitikinate, kad padanga patikimai užsandarinta, galite atsargiai važiuoti toliau (iki 200 km) ne didesniu kaip 80 km/val. greičiu, kol pasieksite artimiausias remonto dirbtuves, kur galėsite pasikeisti padangą.

Gali būti, kad kai kurių padangų, ypač su didesniais pradūrimais ar šoninės sienelės pažeidimais, nepavyks visiškai užsandarinti.

Oro slėgio sumažėjimas padangoje gali neigiamai paveikti padangos eksploatacines savybes.

Dėl šios priežasties, venkite staigių posūkių ar kitų vairavimo manevrų, ypač jei automobilis labai apkrautas arba velka priekabą.

Padangų remonto rinkinys nėra sukurtas ir skirtas naudoti kaip galutinio padangos taisymo priemonė ir turi būti naudojamas tik vienai padangai.

Šiose instrukcijose nuosekliai aiškinama, kaip paprastai ir patikimai laikinai užsandarinti skylę.

Perskaitykite"Pastabos apie saugų padangų taisymo rinkinio naudojimą" puslapyje 7-31.

**⚠ ĮSPĖJIMAS**

Padangų remonto rinkinio nenaudokite, jeigu padanga smarkiai apgadinta, nes visiškai subliuško važiuojant arba dėl nepakankamo oro slėgio.

Su padangų remonto rinkiniu galima užsandarinti tik padangų protektoriaus pradūrimus.

## Padangų remonto rinkinio sudėtis (TMK)

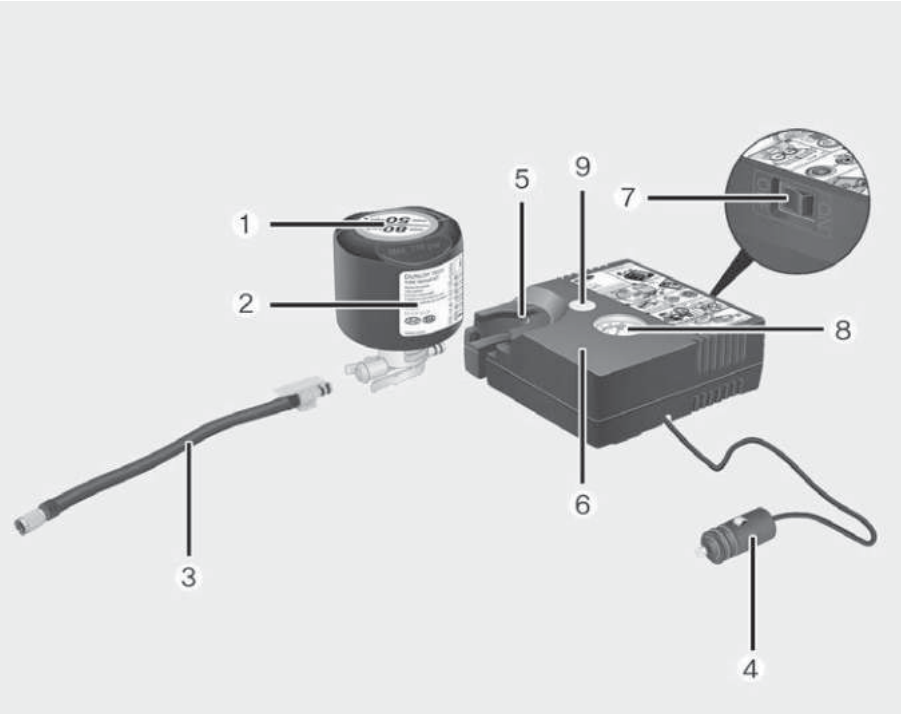


ODE067044

1. Greičio ribojimo etiketė
2. Hermetiko flakonas
3. Užpildymo žarnelė nuo hermetiko buteliuko iki rato
4. Jungtys ir kabelis maitinimo lizdui tiesiogiai prijungti
5. Laikiklis hermetiko buteliukui.
6. Kompresorius
7. Įjungimo / išjungimo jungiklis
8. Slėgio matuoklis, rodantis padangų pripūtimo slėgį
9. Vožtuvas pripūtimo slėgiui sumažinti

Jungtys, kabeliai ir jungiamoji žarnelė yra laikomi kompresoriaus korpuso viduje.

**⚠ ĮSPĖJIMAS**

Prieš naudodami padangų remonto rinkinį, perskaitykite ant hermetiko buteliuko pateiktus nurodymus.

Nuo hermetiko buteliuko nuklijuokite etiketę su greičio ribojimu ir užklijuokite ją ant vairo.

Atkreipkite dėmesį į galiojimo pabaigos datą, nurodytą ant hermetiko buteliuko.

## Kaip naudotis padangų taisymo rinkiniu

1. Nuplėškite greičio ribojimo etiketę (1) nuo hermetiko buteliuko (2) ir užklijuokite ją automobilio viduje, gerai matomoje vietoje - pavyzdžiui, ant vairo, kad vairuotojas užsimiršęs nepradėtų važiuoti per greitai.
2. Hermetiko užpildymas: griežtai paisykite nurodytos veiksmų sekos, kitaip dėl aukšto slėgio gali išsiveržti hermetikas.
3. Papurtykite hermetiko flakoną.

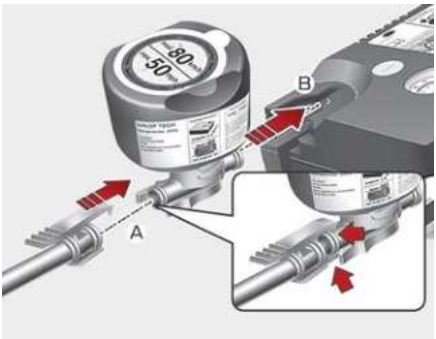

OCD061050L

4. Prie hermetiko buteliuko (A) jungties prijunkite užpildymo žarną (3).
5. Įsitikinkite, kad kompresoriaus mygtukas (9) nėra paspaustas.
6. Nusukite vožtuvo dangtelį nuo sugedusio rato vožtuvo ir ant vožtuvo užsukite hermetiko buteliuko užpildymo žarną (3).
7. Į kompresoriaus korpusą įstatykite hermetiko buteliuką taip, kad jis stovėtų vertikaliai (B).

OCD061051L

8. Žiūrėkite, kad kompresorius būtų išjungtas, padėtį „0".

OCD042638L

9. Prijunkite kompresorių prie automobilio maitinimo lizdo pasinaudodami laidu ir jungtimis.

**⚠ DĖMESIO**

Nejunkite kitos transporto priemonės padangų remonto rinkinio (TMK) prie elektros lizdo. Neatitinkantis galios poreikis tarp transporto priemonės maitinimo lizdo ir padangų mobilumo komplekto gali sukelti gaisrą arba sugadinti grandinę transporto priemonėje ir padangų mobilumo komplekte.

10. Kai užvedimo jungiklis arba VARIKLIO UŽVEDIMO / IŠJUNGIMO mygtukas nustatytas į padėtį ON: Įjunkite kompresorių ir palikite jį veikti apie 3 minutes, kad būtų pripildyta hermetiko. Padangų pripūtimo slėgis po užpildymo nėra svarbus.
11. Išjunkite kompresorių.
12. Atskirkite žarną nuo hermetiko buteliuko jungties ir nuo padangos vožtuvo.

## Padangų hermetiko paskirstymas

- Iš karto nuvažiuokite apie 7-10 km (4-6 mylias arba apie 10 minučių), kad hermetikas vienodai pasiskirstytų padangoje.

Padangų taisymo rinkinį padėkite atgal į jo laikymo vietą automobilyje.

**⚠ ĮSPĖJIMAS**

Apsinuodijimas anglies monoksidu ir uždusimas galimas, jei variklis paliekamas veikti prastai vėdinamoje arba nevėdinamoje vietoje (pavyzdžiui, pastato viduje).

**⚠ DĖMESIO**

Nevažiuokite didesniu nei 60 km/h (35 mph) greičiu. Jeigu įmanoma, nevažiuokite lėčiau nei 20 km/h (12 mph)

Jeigu važiuodami pastebėtumėte neįprastą vibraciją, trukdžius ar triukšmą, sumažinkite greitį ir važiuokite labai atsargiai, iki galėsite saugiai sustoti šalikelėje. Skambinkite pagalbos kelyje arba vilkimo tarnybai.

Kai naudojate padangų remonto rinkinį, hermetikas gali ištepti ratą. Todėl hermetiku išteptą ratą nuimkite ir pasirūpinkite, kad automobilį patikrintų profesionalus servisas. „Kia“ rekomenduoja apsilankyti pas įgaliotąjį „Kia“ atstovą / remonto partnerį.

## Padangų pripūtimo slėgio tikrinimas

1. Nuvažiavę apie 7-10 km (arba apie 10 minučių), sustokite tinkamoje vietoje.
2. Tiesiogiai prijunkite kompresoriaus užpildymo žarną (3) (pusėje su spaustuku), o tada užpildymo žarną (3) (priešingoje pusėje) prijunkite prie padangos ventilio.
3. Prijunkite kompresorių prie automobilio akumuliatoriaus pasinaudodami laidu ir jungtimis.
4. Pareguliuokite padangų pripūtimo slėgį iki rekomenduojamo 200 kPa (29 psi) padangų slėgio. Įjungę degimą, atlikite toliau nurodytus veiksmus.

   **- Pripūtimo slėgio padidinimas:** Įjunkite kompresorių į padėtį I. Norėdami patikrinti esamą pripūtimo slėgio nuostatą, trumpam išjunkite kompresorių.

**⚠ ĮSPĖJIMAS**

Nepalikite kompresoriaus įjungto ilgiau nei 10 minučių, kitaip jis gali perkaisti ir sugesti.

- Pripūtimo slėgio sumažinimas: Paspauskite ant kompresoriaus esantį mygtuką (9).

**⚠ DĖMESIO**

Jeigu reikiamas padangos slėgis neišsilaiko, pavažiuokite automobiliu dar kartą; žr."Padangų pripūtimo slėgio tikrinimas" puslapyje 7-30. Tada pakartokite 1-4 veiksmus.

Jeigu padangos pažeidimas didesnis nei maždaug 4 mm, su padangų taisymo

rinkiniu jos tinkamai pataisyti gali nepavykti.

Jeigu po taisymo naudojant padangų remonto rinkinį padanga vis tiek netinka važiuoti, kreipkitės į profesionalias dirbtuves. „Kia“ rekomenduoja apsilankyti pas įgaliotąjį „Kia“ atstovą / remonto partnerį.

**⚠ ĮSPĖJIMAS**

Padangos pripūtimo slėgis turi būti bent 200 kPa (29 psi). Jeigu jis ne toks, toliau nevažiuokite. Skambinkite pagalbos kelyje arba vilkimo tarnybai.

## Pastabos apie saugų padangų taisymo rinkinio naudojimą

- Automobilį pastatykite šalikelėje, kad galėtumėte dirbti su padangų remonto rinkiniu toliau nuo eismo. Pastatykite įspėjamąjį trikampį gerai matomoje vietoje, kad pravažiuojančios transporto priemonės matytų, kur esate.
- Net jeigu automobilį pastatėte ant gana lygaus paviršiaus, kad jis nepradėtų riedėti, būtinai įjunkite stovėjimo stabdį.
- Padangų remonto rinkinį naudokite tik lengvojo automobilio padangoms sandarinti / pripūsti. Nenaudokite motociklų, dviračių ar kitokių tipų padangoms taisyti.
- Iš padangos netraukite jokių pašalinių objektų, tokių kaip vinys arba varžtai, kurie ją prakiurdė.
- Prieš naudodami padangų remonto rinkinį, perskaitykite patarimus dėl saugumo ant hermetiko flakono!
- Jei automobilis yra lauke, palikite variklį veikiantį. Kitaip eksploatuojant kompresorių gali būti išeikvotas automobilio akumuliatorius.
- Naudojamo padangų remonto rinkinio niekada nepalikite be priežiūros.
- Nepalikite be perstojo veikiančio kompresoriaus ilgiau kaip 10 minučių, kitaip jis gali perkaisti.
- Padangų remonto rinkinio nenaudokite, jeigu aplinkos temperatūra žemesnė kaip -30 °C.
- Jeigu sugadinta ir padanga, ir ratlankis, saugumo sumetimais padangų taisymo rinkinio nenaudokite.

## Techniniai duomenys

### 15 / 16 colių padangoms (išskyrus skirtoms CUV)

- Sistemos įtampa: DC 12 V
- Darbinė įtampa: DC 10-15 V
- Amperažo reitingas: maks. 15 A
- Tinka naudoti esant temperatūrai: nuo -40 iki +70 °C (nuo -40 iki +158 °F)
- Maks. darbinis slėgis: 6 bar (87 psi)
- Dydis
  - Kompresorius: 161 x 150 x 55,8 mm (6,3 x 5,9 x 2,2 in.)
  - Hermetiko flakonas: 81 x 85 ø mm (3,2 x 3,3 ø in.)
  - Kompresoriaus svoris: 0,7 kg (1,5 lbs)
  - Hermetiko tūris: 200 ml

### 17 / 18 colių padangoms (įskaitant 16/18 colių CUV padangas)

- Sistemos įtampa: DC 12 V
- Darbinė įtampa: DC 10-15 V
- Amperažo reitingas: maks. 15 A
- Tinka naudoti esant temperatūrai: nuo -40 iki +70 °C (nuo -40 iki +158 °F)
- Maks. darbinis slėgis: 6 bar (87 psi)
- Dydis
  - Kompresorius: 161 x 150 x 55,8 mm (6,3 x 5,9 x 2,2 in.)
  - Hermetiko flakonas: 104 x 85 ø mm (4,1 x 3,3 ø in.)
  - Kompresoriaus svoris: 0,7 kg (1,5 lbs)
  - Hermetiko tūris: 300 ml (18,3 cu. ft.)

* Hermetiko ir atsarginių dalių galima įsigyti ir jas pakeisti pas įgaliotąjį automobilių arba padangų atstovą. Tuščias hermetiko talpas galima išmesti kaip buitines atliekas. Skysto hermetiko likučius turėtų likviduoti automobilio arba padangų atstovas arba tai reikėtų daryti pagal vietines likvidavimo taisykles.

## Vilkimas

### Vilkimo tarnyba

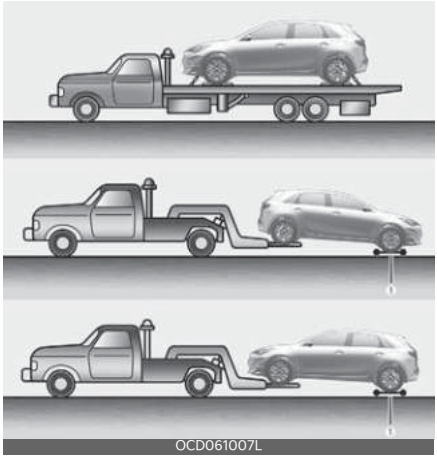


Jeigu kritiniu atveju būtinas vilkimas, rekomenduojama tai patikėti įgaliotajam „Kia“ atstovui arba komercinei vilkimo tarnybai. Siekiant nepažeisti transporto priemonės, būtina tinkamai kelti ir vilkti. Rekomenduojama naudoti vežimėlius (1) arba platformas.

Leidžiama vilkti automobilį, kurio galiniai ratai yra ant žemės (be vežimėlių), o priekiniai - ne ant žemės.

Jeigu apgadinti kokie nors apkrautų ratų arba pakabos komponentai arba jeigu automobilis velkamas priekinius ratus palikus ant žemės, po priekiniais ratais reikėtų pakišti vežimėlį.

Jeigu automobilį velka profesionali vilkimo tarnyba ir ratų vežimėlis nenaudojamas, pakelti turėtų būti priekiniai, o ne galiniai ratai.

OCD061008L

OCD061009L

**⚠ DĖMESIO**

- Nevilkite automobilio apsukto kitu galu, priekiniais ratais ant žemės, nes galite apgadinti automobilį ir transmisiją.
- Nevilkite pririšę lynu ar pan. Naudokite ratų pakėlimo įrangą arba platformą.
- Nevilkite automobilio visiems keturiems ratams liečiantis su žeme, jei jis yra su automatine arba dvigubos sankabos transmisija. Antraip gali būti smarkiai pažeista transmisija. Be to, nevilkite automobilio, prikabinto prie kitos transporto priemonės, įskaitant kemperius.

Jeigu kritiniu atveju automobilis velkamas be ratų vežimėlio:

1. Nustatykite užvedimo raktelį į padėtį ACC.
2. Pavarų perjungimo nustatykite į neutralią padėtį N.
3. Atleiskite stovėjimo stabdį.

**⚠ DĖMESIO**

Nenustatę pavarų dėžės pavarų perjungimo svirties į N (neutralią) padėtį, galite sugadinti vidines pavarų dėžės dalis.

## Nuimamas vilkimo kablys (jeigu yra)

Priekis

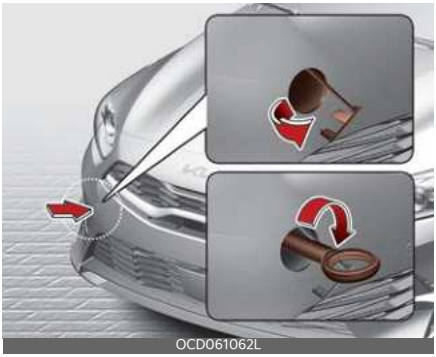
OCD061062L

Galas - 5 durys

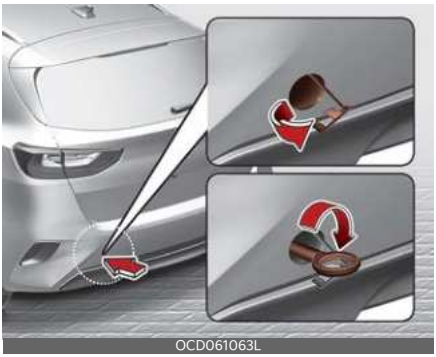
OCD061063L

7

Galas - universalas

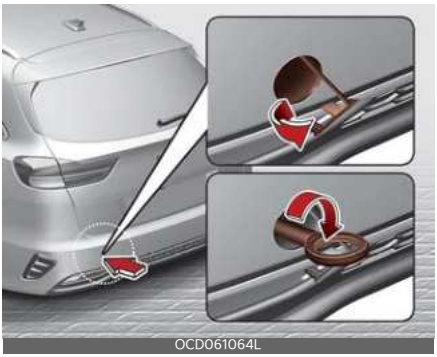


Galas - „Shooting Brake“

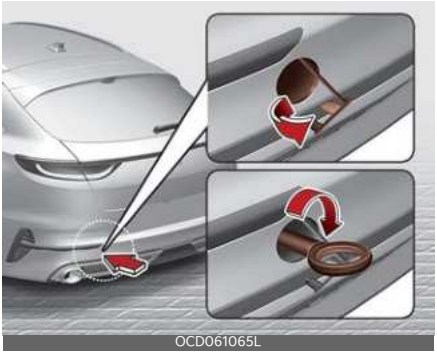


Galas - CUV

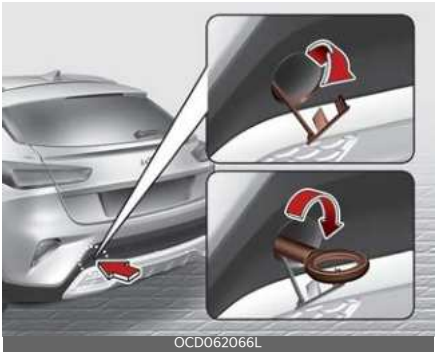


1. Atidarykite bagažinės dangtį ir iš įrankių dėžės išimkite vilkimo kablį.
2. Paspausdami viršutinę (priekyje) arba apatinę (gale) dalį ištraukite bamperio dangtelį.
3. Sumontuokite vilkimo kablį sukdami jį pagal laikrodžio rodyklę angoje, kol jis užsifiksuos.
4. Panaudoję išimkite vilkimo kablį, sukdami jį prieš laikrodžio rodyklę, ir įstatykite dangtelį.

## Vilkimas avariniu atveju

Priekis

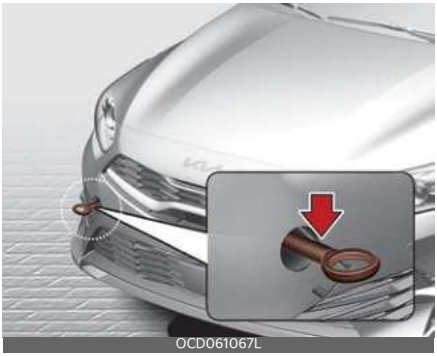


Galas - 5 durys

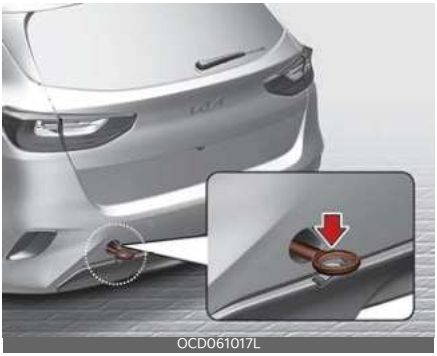

Galas - universalas

OCD061071L

Galas - „Shooting Brake“

OCD061033L

Galas - CUV

OCD062072L

**Jeigu reikia vilkti automobilį, siūlome kreiptis į įgaliotą „Kia“ atstovą arba samdyti automobilių evakuatorių.**

Jeigu avariniu atveju vilkimo tarnybos paslaugos neprieinamos, jūsų automobilį laikinai galima vilkti vilkimo lynu arba grandine, pritvirtinta prie automobilio priekyje (arba gale) esančio vilkimo kablio. Automobilį vilkite itin atsargiai. Automobilyje turi būti vairuotojas, kad jį vairuotų ir, kai to reikia, stabdytų.

Tokiu būdu vilkti galima tik keliu kieta danga, nedidelį atstumą ir labai lėtai. Be to, automobilio ratai, ašys, važiuoklė, vairas ir stabdžiai turi būti geros būklės.

- Už vilkimo kablio netraukite transporto priemonės, jeigu ji įklimpo purve, smėlyje arba esant kitoms aplinkybėms, kuriomis transporto priemonei neužtenka savo pačios galios.
- Venkite lengvesne transporto priemone vilkti sunkesnę transporto priemonę.
- Abiejų transporto priemonių vairuotojai turi palaikyti ryšį.

**⚠ DĖMESIO**

- Prie vilkimo kablio prikabinkite vilkimo diržą.
- Mėginant vilkti užkabinus už kitos automobilio vietos nei vilkimo kablys, galima pažeisti automobilio korpusą.
- Naudokite tik tokį lyną arba grandinę, kurie yra specialiai skirti transporto priemonėms vilkti. Gerai pritvirtinkite lyną arba grandinę prie pateikto vilkimo kablio.
- Pradėdami važiuoti ir važiuodami automobilio greitį didinkite ir mažinkite laipsniškai, tuo pačiu metu stengdamiesi išlaikyti vilkimo lyną arba grandinę įtemptus, kitaip galima

sugadinti ir vilkimo kablius, ir automobilius.

- Prieš vilkimą patikrinkite, ar nesulūžęs arba neapgadintas vilkimo kablys.
- Prie kablio gerai pritvirtinkite vilkimo lyną arba grandinę.
- Netraukite kablio staigiu judesiu. Darykite tai vienodai, neskubėdami.
- Kad nepažeistumėte kablio, netraukite iš šono arba vertikaliu kampu. Visada vilkite tiesiai į priekį.

**⚠ ĮSPĖJIMAS**

Automobilį vilkite itin atsargiai.

- Venkite staiga pajudėti iš vietos ir staigiai nemanevruokite, nes avarinis vilkimo kablys ir vilkimo lynas arba grandinė dėl to patirtų didelę apkrovą. Kablys ir vilkimo lynas arba grandinė gali trūkti ir sukelti rimtą sužalojimą arba materialinę žalą.
- Jei sugedusio automobilio nepavyksta išjudinti iš vietos, nemėginkite vilkti jo jėga. Rekomenduojame kreiptis pagalbos į įgaliotąjį „Kia“ atstovą arba komercinę vilkimo tarnybą.
- Stenkitės vilkti automobilį kuo tiesesne linija.
- Vilkimo metu saugokitės velkamo automobilio.

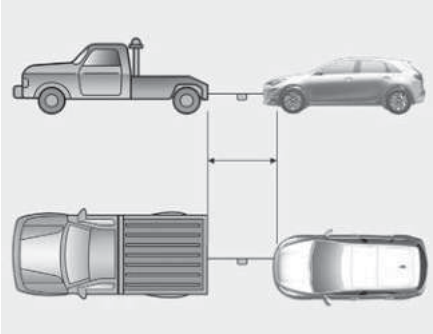

OCD061073L

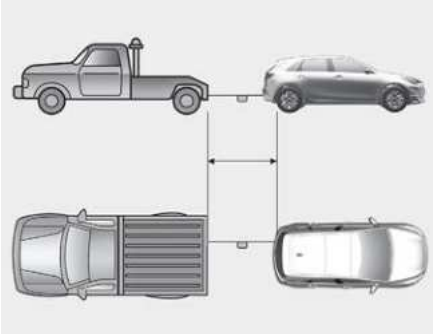

OCD061074L

- Vilkimo diržas turi būti ne ilgesni nei 5 m. Diržo viduryje pririškite baltą arba raudoną audinio skiautę (maždaug 30 cm pločio), kad būtų geresnis matomumas.
- Vairuokite atsargiai, kad vilkimo diržas vilkimo metu neatsilaisvintų.
- Vairuotojas turi sėdėti velkamame automobilyje, kad galėtų jį vairuoti ir stabdyti, bet keleiviams tokiame automobilyje važiuoti neturi būti leidžiama.

## Avarinio vilkimo atsargumo priemonės

- Užvedimo jungiklį pasukite į padėtį ACC (įtaisai), kad vairas nebūtų užrakintas.
- Pavarų perjungimo nustatykite į neutralią padėtį N.

- Atleiskite stovėjimo stabdį.
- Transporto priemonė turėtų būti velkama 25 km/h arba mažesniu greičiu ne toliau kaip 20 km.
- Stabdžių pedalą spauskite stipriau nei paprastai, nes stabdymas bus ne toks efektyvus.
- Reikės daugiau jėgos ir vairuojant, nes neveiks vairo stiprintuvas.
- Jei riedate ilga nuokalne, stabdžiai gali perkaisti ir jų efektyvumas sumažėti. Dažnai sustokite ir leiskite stabdžiams atvėsti.
- Transporto priemonė turėtų būti velkama 25 km/h arba mažesniu greičiu ne toliau kaip 20 km. (mechaninei pavarų dėžei)
- Kad nesugadintumėte automatinės pavarų dėžės / pavarų dėžės su dviguba sankaba, nevažiuokite didesniu nei 15 km/h (10 mph) greičiu ir vilkite ne toliau kaip 1,5 km (1 mylią). (automatinei pavarų dėžei ir pavarų dėžei su dviguba sankaba)

**⚠ DĖMESIO**

**Automatinė pavarų dėžė / pavarų dėžė su dviguba sankaba**

- Jei velkamas automobilis pats rieda žeme visais keturiais ratais, jį galima vilkti tik užkabintą už priekio. Įsitikinkite, kad transmisija perjungta į neutralią padėtį. Įsitikinkite, kad vairas atrakintas, pasukę užvedimo jungiklį į ACC padėtį. Velkamame automobilyje turi būti vairuotojas, kad jį vairuotų ir stabdytų.
- Prieš vilkdami žvilgtelėkite po automobiliu ir patikrinkite, ar nėra nuotėkio iš automatinės pavarų dėžės / dvigubos sankabos pavarų dėžės. Jeigu yra nuotėkis iš automatinės pavarų dėžės / dvigubos sankabos pavarų dėžės, būtina naudoti platformą arba vilkimo vežimėlį.

## Avariniai reikmenys (jeigu yra)

Jūsų automobilyje yra tam tikrų avarinių reikmenų, kurie gali praversti avariniu atveju.

### Gesintuvas (jeigu yra)

Jeigu kilo nedidelis gaisras, o jūs žinote, kaip naudotis gesintuvu, vadovaukitės toliau pateiktais nurodymais.

1. Ištraukite gesintuvo viršuje esantį kaištį, kuris neleidžia, kad būtų netyčia paspausta rankena.
2. Purkštuvą nukreipkite į liepsnos apačią.
3. Atsistokite maždaug 2,5 m (8 pėdos) nuo liepsnos ir suspauskite rankeną, kad pradėtumėte purkšti. Jeigu atleisite rankeną, purškimas bus sustabdytas.
4. Purkštuvu ties liepsnos apačia mosuokite pirmyn ir atgal. Net jeigu atrodys, kad liepsna užgesinta, kurį laiką ją stebėkite, nes ji gali vėl įsiliepsnoti.

### Pirmosios medicininės pagalbos priemonių rinkinys (jeigu yra)

Rinkinyje yra, pavyzdžiui, žirklės, tvarsčiai, pleistras ir kiti dalykai, kad būtų galima suteikti pirmąją pagalbą nukentėjusiajam.

### Trikampis atšvaitas (jeigu yra)

Ant kelio pastatykite trikampį atšvaitą - taip įspėsite artėjančias transporto priemones apie avarinę situaciją, tokią kaip šalikelėje dėl gedimo pastatytas automobilis.

### Padangų slėgio matuoklis (jeigu yra)

Normalu, kad kiekvieną dieną naudojamo automobilio padangos netenka oro, todėl jums gali tekti jas periodiškai kažkiek pripūsti; tai nereiškia, kad padangos leidžia orą - tai normalus dėvėjimasis. Padangų slėgį tikrinkite tik padangoms esant šaltoms, nes kylant temperatūrai didėja ir padangų slėgis.

Norėdami patikrinti padangų slėgį, atlikite šiuos veiksmus;

1. Atsukite padangos ventilio gaubtelį, kuris įrengtas palei padangos briauną.
2. Matuoklį prispauskite prie padangos ventilio ir taip laikykite. Pradėjus tai daryti iš padangos išsiverš šiek tiek oro; oras gali veržtis ir toliau, jeigu nepakankamai stipriai prispausite matuoklį.
3. Tvirtas spustelėjimas, neleidžiantis veržtis orui, įjungs matuoklį.
4. Patikrinkite, kokį padangų slėgį rodo matuoklis - ar jis žemas, ar aukštas.
5. Pareguliuokite padangų slėgį iki reikiamo slėgio. Žr."Padangos ir ratai (5 durų universalas, „Shooting brake“)" puslapyje 9-8,"Padangos ir ratai (CUV)" puslapyje 9-9.
6. Vėl užsukite padangos ventilio gaubtelį.

## ERA-GLONASS pagalbos iškvieta (jeigu yra)

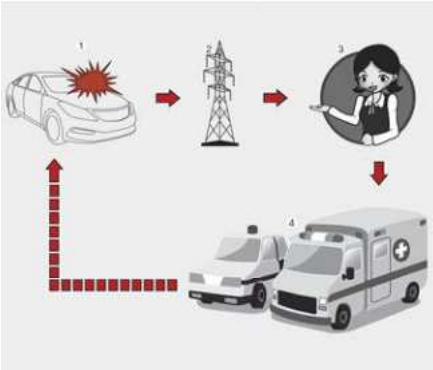

OSP2069020L

**1** Kelių eismo įvykis

**2** Bevielis tinklas

**3** Vieno mokesčio siuntimo paslauga (SDDS)

**4** Gelbėti

Automobilyje įrengtas įrenginys*1, sujungtas su ERA-GLONASS pagalbos iškvietos sistema, skirtas pagalbos skambučiams reagavimo komandoms. JAE ERA-GLONASS sistema yra automatinė pagalbos skambučių paslauga įvykus eismo įvykiui ar kitoms *2 avarijoms Rusijos Federacijos keliuose. Sistema leidžia susisiekti su bendruoju pagalbos centru eismo įvykių Rusijos Federacijos keliuose atveju.

Vieninga pagalbos iškvietos sistema ERA-GLONASS savininko vadove ir garantijos bei paslaugų knygoje nurodytos sąlygomis perduoda duomenis Visuomenės saugos pagalbos centrui (BPC), įskaitant tokią informaciją kaip transporto priemonės vieta, transporto priemonės tipas, VIN (transporto priemonės identifikavimo numeris).

Kai vieningoje ERA-GLONASS pagalbos iškvietos sistemoje saugomi duomenys pristatomi į gelbėjimo centrą, siekiant padėti vairuotojui ir keleiviams tinkamai atlikti gelbėjimo operacijas, baigus gelbėjimo operaciją duomenys bus ištrinti.

Sistemos ERA-GLONASS operatorius (akcinė bendrovė GLONASS) yra atsakingas už visus sistemos ERA-GLONASS komponentus (išskyrus automobilyje sumontuotą įrangą) pagal federalinį įstatymą „Dėl valstybinės automatizuotos informacinės sistemos ERA-GLONASS“ Nr. 395-FZ nuo 2013-12-28.

1. * ERA-GLONASS prietaisas savininko vadove - tai automobilyje sumontuota įranga, kuria užtikrinamas ryšys su ERA GLONASS sistema.
2. * „Kitos avarijos“ reiškia bet kokias avarijas Rusijos Federacijos keliuose, dėl kurių nukentėjo žmonės ir (arba) reikėjo suteikti pagalbą. Registruojant kokį nors nelaimingą atsitikimą, būtina sustabdyti transporto priemonę, paspausti mygtuką SOS (mygtuko vieta nurodyta savininko vadovo skyriaus „ERA GLONASS PAGALBOS IŠKVIETA (JEI YRA)" paveikslėlyje). Skambindama sistema renka informaciją apie automobilį (iš kurio skambinta), po to sujungia automobilį su saugos pagalbos centro pareigūnu, kad praneštų apie pagalbos skambučio priežastį.

## ERA-GLONASS sistema

OCD041442L

**1** Mikrofonas

**2** SOS mygtukas

**3** SOS TEST (nustatymo) mygtukas

**4** Šviesos diodų lemputė

SOS mygtukas: vairuotojas/keleivis, paspausdamas mygtuką, atlieka skubų iškvietimą į tarnybą, atsakingą už vienos tarnybos prekių išsiuntimą.

SOS TESTO mygtukas (testas): mygtukas skirtas sistemos darbui patikrinti oficialioje „Kia“ atstovybėje. Režimą „SOS TESTAS“ gali įjungti tik „Kia“ įgaliotojo atstovo/techninės priežiūros partnerio specialistas. Norėdami išvengti klaidingų skambučių, nespauskite šio mygtuko ir patys neaktyvuokite režimo „SOS TESTAS“.

Šviesos diodų lemputė: Raudona ir žalia lemputė maždaug trims sekundėms, kai uždegimo jungiklis yra ON padėtyje. Eksploatuojant automobilį įprastu būdu jos išsijungia.

Jei yra sutrikęs sistemos veikimas, raudona LED lemputė šviečia toliau.

### Automatinis pranešimas apie nelaimingus atsitikimus

1. Sistemos veikimas eismo įvykio atveju

OSP2069021L

2. Ryšys su SDDS tarnyba

OSP2069022L

3. Avarinės tarnybos

OSP2069023L

ERA GLONASS pagalbos iškvietos sistema automatiškai skambina į saugos pagalbos centrą, kad įvykus autoavarijai būtų tinkamai gelbėjama.

Kad būtų teikiamos tinkamos pagalbos tarnybos ir pagalba ERA-GLONASS sistema automatiškai perduoda nelaimingų atsitikimų duomenis saugos pagalbos centrui, kai aptinkamas eismo įvykis.

Šiuo atveju pagalbos skambučio negalima atidėti paspaudus SOS mygtuką, o ERA-GLONASS sistema lieka prijungta, kol pagalbos tarnybos pareigūnas, priimdamas skambutį, atjungia pagalbos skambutį.

**✻ PASTABA**

Nedidelių eismo įvykių atveju ERA-GLONASS pagalbos iškvietos sistema gali nevykdyti pagalbos skambučio. Tačiau skubios pagalbos skambutį galima atlikti rankiniu būdu paspaudus mygtuką SOS.

**⚠ DĖMESIO**

Sistemos veikimas neįmanomas, jei nėra judriojo ryšio perdavimo ir GPS bei GLONASS signalų.

## Rankinis pranešimas apie nelaimingus atsitikimus

1. Paspauskite mygtuką SOS.

OSP2069024L

2. Ryšys su SDDS tarnyba

OSP2069022L

3. Avarinės tarnybos

OSP2069025L

Vairuotojas arba keleivis gali rankiniu būdu paskambinti pagalbos tarnybai, naudodamiesi vienkartinio išsiuntimo paslauga, paspausdami SOS mygtuką ir paskambindami būtinoms pagalbos tarnyboms.

Skambutis pagalbos tarnyboms per ERA GLONASS sistemą gali būti atšauktas dar kartą paspaudus SOS mygtuką tik prieš skambučio sujungimą.

Aktyvinus pagalbos skambutį rankiniu režimu (tinkamoms pagalbos tarnyboms ir pagalbai), ERA-GLONASS sistema automatiškai perduoda eismo įvykio duomenis/ar duomenis apie kitą nelaimingą atsitikimą saugos pagalbos punkto pareigūnui (pagalbos skambučio metu) paspausdama SOS mygtuką.

Įvykus kelių eismo įvykiui ar kitam nelaimingam atsitikimui, dėl kurio avarinis iškvietimas įjungiamas rankiniu režimu, būtina:

1. Sustabdykite automobilį pagal eismo taisykles, kad užtikrintumėte savo ir kitų kelių eismo dalyvių saugumą;
2. Paspauskite mygtuką SOS, kai paspaudžiate mygtuką SOS prietaiso registracija belaidžio ryšio tinkluose atliekama, minimalūs duomenys apie automobilį ir jo buvimo vietą renkami pagal techninius prietaiso reikalavimus. Po to užmezgamas ryšys su ERA-GLONASS sistemos pareigūnu siekiant išsiaiškinti pagalbos iškvietos priežastis (sąlygas).
3. SDDS tarnybos darbuotojas, pašalinęs skubios pagalbos iškvietimo priežastis, siunčia būtiniausių duomenų rinkinį skubios pagalbos tarnyboms ir užbaigia skubios pagalbos iškvietimą.

Jei pagalbos iškvietimas neatliekamas pirmiau nurodyta tvarka, pagalbos iškvietimas bus laikomas klaidingu.

**⚠ ĮSPĖJIMAS**

Avarinis visos ERA-GLONASS pagalbos iškvietos sistemos maitinimas iš baterijos

- ERA-GLONASS sistemos baterija tiekia energiją 1 valandą, jei pagrindinis transporto priemonės maitinimo šaltinis būtų atjungtas dėl eismo įvykio.
- ERA-GLONASS sistemos bateriją reikia keisti kas 4 metus. Daugiau informacijos žr."Planinės priežiūros paslaugos" puslapyje 8-11.

Šviesos diodas LED ekrane šviečia raudonai (sistemos gedimas)

Jei įprastomis važiavimo sąlygomis šviečia raudonas šviesos diodas, tai gali reikšti ERA-GLONASS sistemos gedimą. Nedelsdami pasirūpinkite, ERA-GLONASS sistemą patikrintų įgaliotasis „Kia“ atstovas / remonto partneris. Priešingu atveju negarantuojama, kad ERA-GLONASS sistemos įrenginys, įrengtas jūsų automobilyje, veiks tinkamai. Automobilio savininkas prisiima atsakomybę už pasekmes, atsiradusias dėl pirmiau minėtų sąlygų nesilaikymo.

Savavališkas pašalinimas arba keitimas

ERA-GLONASS sistema pagalbos kreipiasi į pagalbos tarnybas. Taigi bet koks savavališkas ERA-GLONASS sistemos nuostatų pašalinimas ar pakeitimas gali turėti įtakos jūsų vairavimo saugai. Be to, ji gali net klaidingai paskambinti pagalbos tarnybai. Todėl maloniai prašome, kad nei jūs, nei kiti asmenys nekeistumėte transporto priemonėje įrengtos ERA-GLONASS sistemos įrangos nuostatų.

## Bandymo režimas

Keleivių salone įrengtos ERA-GLONASS pagalbos iškvietos sistemos elementai:

**1** Mikrofonas

**2** SOS mygtukas

**3** SOS TEST (nustatymo) mygtukas

**4** Šviesos diodų lemputė

Yra techninė galimybė patikrinti jūsų automobilyje sumontuoto ERA-GLONASS prietaiso darbingumą. Siekiant išvengti klaidingų skambučių ir netinkamo prietaiso veikimo, jūsų automobilyje įrengtą „ERA-GLONASS“ prietaisą turi tikrinti tik įgalioti „Kia“ prekybos atstovo/techninės priežiūros partnerio specialistai ir tik jų teritorijoje pagal toliau pateiktą vadovą (kaip taikyti naudotojo sąsają bandymo režimui paleisti).

Galite paleisti ERA-GLONASS testo režimą paspausdami SOS TESTO mygtuką. Tikrinimo režimas pradedamas balsu, kad būtų patikrintas ERA-GLONASS prietaiso veikimas. Tikrinant ERA-GLONASS prietaiso darbingumą užsidega raudonas ir žalias šviesos diodai.

Dar kartą paspauskite SOS TESTO mygtuką, kad išjungtumėte testo režimą balso valdymo metu.

# Priežiūra 8

**Variklio skyrius .....8-5**
**Priežiūros darbai .....8-8**
• Savininko atsakomybė.....8-8
• Atsargumo priemonės priežiūrą atliekant savininkui .....8-8
**Savininko atliekama priežiūra.....8-9**
• Savininko atliekamos priežiūros grafikas.....8-9
**Planinės priežiūros paslaugos .....8-11**
• planinės priežiūros paslaugos.....8-11
**Planinės priežiūros darbų paaiškinimas.....8-22**
• Variklio alyva ir filtras.....8-22
• Pavaros diržai .....8-22
• Lengvojo hibridinio starterio ir generatoriaus (MHSG) diržas ...8-22
• Degalų filtras (benzino) .....8-22
• Degalų linijos, degalų žarnos ir jungtys.....8-22
• Degalų garų žarna (benzininiam varikliui) ir degalų bako kamštis .....8-22
• Vakuuminės žarnelės ir karterio ventiliacijos žarnelės.....8-22
• Oro valymo filtras .....8-23
• Uždegimo žvakės (benzininio variklio).....8-23
• Vožtuvų tarpai .....8-23
• Aušinimo sistema.....8-23
• Aušinimo skystis .....8-23
• Mechaninės pavarų dėžės (MPD) skystis.....8-23
• Pavarų dėžės su dviguba sankaba (DCT) skystis.....8-23
• Automatinės pavarų dėžės skystis (AT).....8-23
• Stabdžių žarnelės ir linijos.....8-24
• Stabdžių / sankabos skystis .....8-24
• Stovėjimo stabdys.....8-24
• Stabdžių diskai, trinkelės ir apkabos .....8-24
• Pakabos montavimo varžtai.....8-24

# 8 Priežiūra


• Vairo pavaros dėžė, trauklės ir gaubtai / apatinės svirties rutulinis šarnyras ..... 8-24
• Kardaniniai velenai ir gaubtai ..... 8-24
• Oro kondicionavimo sistemos šaldomoji medžiaga ..... 8-24

**Variklio (benzininio) alyva ..... 8-25**

• Variklio alyvos lygio tikrinimas ..... 8-25
• Variklio alyvos ir filtro keitimas ..... 8-27

**Variklio aušinimo skystis ..... 8-28**

• Aušinimo skysčio lygio tikrinimas ..... 8-28
• Aušinimo skysčio keitimas ..... 8-31

**Stabdžių / sankabos skystis ..... 8-31**

• Stabdžių / sankabos skysčio lygio tikrinimas ..... 8-31

**Stiklo plovimo skystis ..... 8-32**

• Stiklo plovimo skysčio lygio tikrinimas ..... 8-32

**Stovėjimo stabdys (įjungiamas ranka) ..... 8-33**

• Stovėjimo stabdžio tikrinimas ..... 8-33

**Oro valytuvas ..... 8-34**

• Filtro keitimas ..... 8-34

**Klimato kontrolės oro filtras ..... 8-35**

• Filtro tikrinimas ..... 8-35

**valytuvai ..... 8-36**

• Šluotelių tikrinimas ..... 8-36
• Šluotelių keitimas ..... 8-37

**Akumuliatorius ..... 8-38**

• Geriausia akumuliatoriaus techninė priežiūra ..... 8-38
• Akumuliatoriaus talpos etiketė ..... 8-40
• Baterija kraunama ..... 8-40
• Atstatyti elementus ..... 8-41

**Padangos ir ratai ..... 8-41**

• Padangų priežiūra ..... 8-41

# Priežiūra 8


• Rekomenduojamas šaltų padangų pripūtimo slėgis..... 8-41
• Padangų pripūtimo slėgio tikrinimas.....8-42
• Padangų rotacija ..... 8-43
• Ratų lygiavimas ir padangų balansavimas..... 8-44
• Padangų keitimas ..... 8-44
• Ratų keitimas ..... 8-46
• Padangų sukibimas..... 8-46
• Padangų priežiūra ..... 8-46
• Padangos šoninės sienelės ženklinimas..... 8-46
• Mažo aukščio koeficiento padangos..... 8-49

**Saugikliai ..... 8-50**

• Vidinio skydelio saugiklio keitimas.....8-52
• Variklio skyriaus saugiklių keitimas .....8-53
• Saugiklių / relių skydelio aprašymas..... 8-55

**Žibintų lemputės..... 8-66**

• Atsargumo priemonės keičiant lemputę ..... 8-66
• Žibinto (priekinio) lemputės vieta .....8-67
• Žibinto (galinio) lemputės vieta ..... 8-69
• Žibinto (šoninio) lemputės vieta .....8-72
• Priekinio žibinto lemputės keitimas (artimosios šviesos) (lemputės tipas).....8-73
• Priekinio žibinto lemputės keitimas (tolimosios šviesos) (lemputės tipas)..... 8-74
• Priekinio posūkio žibinto (lemputės tipas) lemputės pakeitimas.....8-75
• Gabaritinio žibinto lemputės (lemputės tipas) pakeitimas.....8-75
• Gabaritinio žibinto / dienos žibinto lemputės (LED tipo) keitimas.....8-76
• Priekinio žibinto (LED tipo) keitimas.....8-76
• DRL lemputės (lemputės tipas) pakeitimas.....8-77
• Priekinio rūko žibinto (lemputės tipas) lemputės pakeitimas ....8-77
• Posūkio apšvietimo žibinto (LED tipas) lemputės pakeitimas....8-77

# 8 Priežiūra


- Posūkio apšvietimo žibinto (lemputės tipas) lemputės pakeitimas ....8-78
- Atbulinės eigos žibinto (vidinio) (lemputės tipas) lemputės keitimas....8-78
- Atbulinės eigos žibinto (lemputės tipo) lemputės keitimas....8-79
- Galinio posūkio žibinto (lemputės tipas) lemputės pakeitimas.8-79
- Galinio žibinto (vidinės) (lemputės tipas) lemputės pakeitimas 8-81
- Stabdymo ir galinio žibinto (lemputės tipas) lemputės keitimas....8-82
- Galinio rūko žibinto (lemputės tipas) lemputės pakeitimas....8-83
- Galinio žibinto lemputės (LED tipas) pakeitimas .... 8-84
- Stabdymo ir galinio žibinto (LED tipo) lemputės keitimas.... 8-85
- Stabdžio žibinto lemputės (LED tipas) pakeitimas.... 8-86
- Galinio rūko žibinto (LED tipas) lemputės pakeitimas....8-87
- Posūkio žibinto (LED tipas) lemputės keitimas.... 8-88
- Atbulinės eigos žibinto (LED tipas) lemputės keitimas .... 8-89
- Viršutinis stabdymo žibinto (LED tipas) lemputės pakeitimas .... 8-89
- Valstybinio numerio apšvietimo lemputės pakeitimas .... 8-90
- Skaitymo lemputės (lemputės tipas) pakeitimas.... 8-90
- Žemėlapio lemputės (LED tipas) pakeitimas .... 8-91
- Salono apšvietimo (lemputės tipas) lemputės pakeitimas.... 8-91
- Asmeninės lemputės (LED tipas) keitimas....8-92
- Salono veidrodėlio lemputės keitimas....8-92
- Pirštinių dėtuvės lemputės pakeitimas ....8-92
- Bagažinės lemputės keitimas....8-93
- Priekinių žibintų ir priekinių rūko žibintų reguliavimas (Europai) ....8-93

**Automobilio išvaizdos priežiūra .... 8-104**

- Išorės priežiūra.... 8-104
- Salono priežiūra.... 8-108

**emisijų valdymo sistema ....8-110**

# Priežiūra

## Variklio skyrius

Smartstream G1.0 T-GDi

OCDMH070001

Smartstream G1.0 T-GDi MHEV

OCD070001

* Tikrasis automobilio variklio skyrius gali skirtis nuo iliustracijos.

1. Variklio aušinimo skysčio bakelis
2. Variklio alyvos įpylimo angos dangtelis
3. Stabdžių / sankabos skysčio bakelis
4. Oro valytuvas
5. Saugiklių dėžutė
6. Neigiamas akumuliatorių baterijos gnybtas
7. Teigiamas akumuliatorių baterijos gnybtas
8. Variklio alyvos lygio matuoklė

9. Radiatoriaus dangtelis
10.Priekinio stiklo plovimo skysčio bakelis

Smartstream G1.5 T-GDi

OCD071002L

Smartstream G1.5 T-GDi MHEV

OCD071003L

* Tikrasis automobilio variklio skyrius gali skirtis nuo iliustracijos.
1. Variklio aušinimo skysčio bakelis
2. Variklio alyvos įpylimo angos dangtelis
3. Stabdžių / sankabos skysčio bakelis
4. Oro valytuvas
5. Saugiklių dėžutė
6. Neigiamas akumuliatorių baterijos gnybtas
7. Teigiamas akumuliatorių baterijos gnybtas
8. Variklio alyvos lygio matuoklė
9. Radiatoriaus dangtelis

10.Priekinio stiklo plovimo skysčio bakelis

(Benzininis) 1,6 MPI

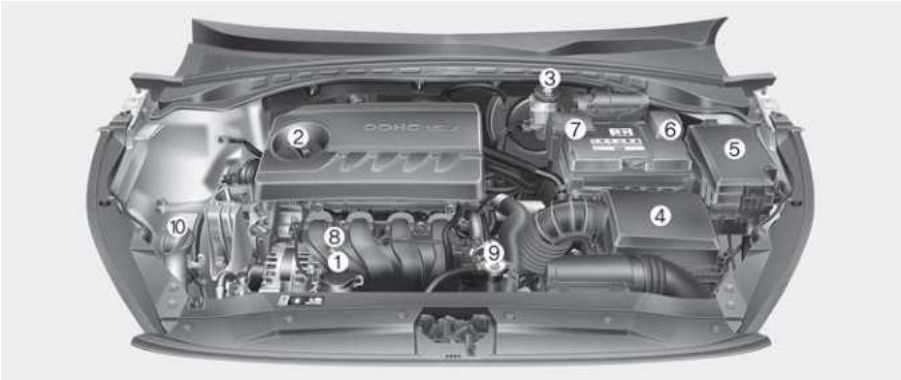


OCD078081

* Tikrasis automobilio variklio skyrius gali skirtis nuo iliustracijos.

1. Variklio aušinimo skysčio bakelis
2. Variklio alyvos įpylimo angos dangtelis
3. Stabdžių / sankabos skysčio bakelis
4. Oro valytuvas
5. Saugiklių dėžutė
6. Neigiamas akumuliatorių baterijos gnybtas
7. Teigiamas akumuliatorių baterijos gnybtas
8. Variklio alyvos lygio matuoklė
9. Radiatoriaus dangtelis
10. Priekinio stiklo plovimo skysčio bakelis

## Priežiūros darbai

Atlikdami priežiūros arba apžiūros procedūras turite elgtis labai atsargiai, kad nepagadintumėte automobilio ir nesusižalotumėte patys.

Dėl netinkamos, neužbaigtos arba nepakankamos techninės priežiūros gali kilti problemų eksploatuojant automobilį, dėl kurių automobilis gali būti apgadintas, gali būti sukeltas eismo įvykis ir sužaloti žmonės.

Įgaliotose „Kia“ atstovybėse yra gamykloje išmokyti technikai, kurie tinkamai atliks jūsų automobilio techninės priežiūros darbus. Prireikus ekspertų konsultacijų ir kokybiško aptarnavimo apsilankykite įgaliotojoje „Kia“ atstovybėje / paslaugų partnerio dirbtuvėse.

### Savininko atsakomybė

**✻ PASTABA**

Savininkas atsako už tai, kad būtų vykdoma priežiūra ir išsaugoti jos įrašai.

Jūsų automobilis turėtų būti remontuojamas profesionaliose dirbtuvėse. „Kia“ rekomenduoja apsilankyti pas įgaliotąjį „Kia“ atstovą / remonto partnerį.

Turėtumėte išsaugoti dokumentus, liudijančius, kad automobilis buvo tinkamai prižiūrimas, laikantis planinės priežiūros grafikų, pateiktų tolesniuose puslapiuose.

Ši informacija reikalinga norint nustatyti, ar laikėtės automobilio priežiūros ir remonto reikalavimų, nuo kurių priklauso automobilio garantijos galiojimas.

Išsamios informacijos apie garantiją pateikiama Garantijos ir priežiūros vadove.

Nors automobiliui galioja garantija, ji netaikoma remontui ir reguliavimui, kurio reikėjo dėl netinkamai atliktos arba nepakankamos priežiūros.

### Atsargumo priemonės priežiūrą atliekant savininkui

Netinkamas arba ne iki galo atliktas remontas gali būti problemų priežastimi. Šiame skyriuje pateikiamos instrukcijos tik tiems priežiūros darbams, kuriuos paprasta atlikti.

**✻ PASTABA**

Garantiniu laikotarpiu netinkamai savininko atlikta priežiūra gali turėti neigiamos įtakos garantijos teikimui. Išsamesnės informacijos ieškokite su automobiliu gautame Garantijos ir priežiūros vadove. Jeigu turite abejonių dėl kokios nors remonto arba priežiūros procedūros, pasirūpinkite, kad sistemą remontuotų profesionaliose dirbtuvėse. „Kia“ rekomenduoja apsilankyti pas įgaliotąjį „Kia“ atstovą / remonto partnerį.

**⚠ ĮSPĖJIMAS**

**Priežiūros darbai**

- Atlikti automobilio priežiūros darbus gali būti pavojinga. Atlikdami kai kurias priežiūros procedūras galite sunkiai susižaloti. Jeigu jums nepakanka žinių ir patirties arba neturite tinkamų įrankių ar įrangos priežiūros darbams atlikti, pasirūpinkite, kad sistemą remontuotų profesionaliose dirbtuvėse. „Kia“ rekomenduoja apsilankyti pas įgaliotąjį „Kia“ atstovą / remonto partnerį.
- Dirbti po variklio dangčiu, kai veikia variklis, yra pavojinga. Dar labiau pavojinga dirbti dėvint papuošalus arba laisvus drabužius. Judančios dalys gali juos įtraukti ir juos sužaloti.

  Taigi, jeigu dirbant po variklio dangčiu turi veikti variklis, prieš artindamiesi

prie variklio arba aušinimo ventiliatorių nusiimkite visus papuošalus (ypač žiedus, apyrankes, laikrodžius ir vėrinius) ir kaklaraiščius, šalikus ir panašius laisvus drabužius.

**⚠ DĖMESIO**

- Ant variklio dangčio (jeigu yra) arba degalų sistemos dalių nedėkite sunkių daiktų ir nespauskite pernelyg stipriai.
- Norėdami patikrinti degalų sistemą (degalų linijas ir degalų įpurškimo prietaisus) kreipkitės į profesionalias dirbtuves. „Kia“ rekomenduoja apsilankyti pas įgaliotąjį „Kia“ atstovą / remonto partnerį.
- Nevažiuokite ilgą laiką su nuimtu variklio dangčiu (jei yra).
- Tikrindami variklio skyrių nesiartinkite su ugnimi. Degalai, plovimo skystis ir t. t. yra degūs skysčiai, dėl kurių gali kilti gaisras.
- Prieš liesdami akumuliatorių, degimo sistemos laidus ir elektros laidus atjunkite akumuliatoriaus „-“ gnybtą. Dėl elektros srovės galite patirti elektros smūgį.
- Atskirdami salono lemputės dangtelį plokščiu (-) atsuktuvu būkite atsargūs, kad nepažeistumėte dangtelio.
- Lemputes keiskite ir valykite atsargiai, kad išvengtumėte nudegimų ir elektros smūgio.

## Savininko atliekama priežiūra

Toliau pateikiami automobilio patikrų ir apžiūrų, kurios turi būti atliekamos nurodytu dažnumu, kad užtikrintų saugų ir patikinimą automobilio veikimą, sąrašai.

Įgaliotąjį atstovą reikia kuo skubiau informuoti apie bet kokias nepalankias sąlygas.

Šioms pagal savininko atliekamos priežiūros grafiką vykdomoms automobilio patikroms garantija paprastai netaikoma, todėl jums gali tekti mokėti už atliktą darbą ir panaudotas dalis bei tepalus.

### Savininko atliekamos priežiūros grafikas

### Jeigu sustojote pasipildyti degalų:

- Patikrinkite aušinimo skysčio lygį aušinimo skysčio bakelyje.
- Patikrinkite priekinio stiklo plovimo skysčio lygį.
- Patikrinkite, ar padangos nesubliuškusios ir pakankamai pripūstos.

**⚠ ĮSPĖJIMAS**

Būkite atsargūs, jeigu variklio aušalą / inverterio aušalą tikrinate neatvėsus varikliui. Dėl aukšto slėgio gali išsilieti karštas aušalas ir karšti garai. Jie gali nudeginti arba sunkiai sužaloti.

8

## Kai vairuojate automobilį:

- Atkreipkite dėmesį į bet kokius išmetamųjų dujų garso pokyčius arba bet kokį išmetamųjų dujų kvapą transporto priemonėje.
- Patikrinkite, ar nevibruoja vairas. Stebėkite, ar nepasidarė sunkiau vairuoti arba atvirkščiai, ar vairas neatsilaisvino ir nekrypsta į šoną.
- Stebėkite, ar automobilio „netraukia“ į vieną pusę net ir važiuojant lygiu keliu glotnia danga.
- Stabdydami įsiklausykite, ar negirdėti neįprastų garsų, stebėkite, ar automobilio netraukia į vieną pusę, ar netenka stabdžių pedalo spausti giliau arba jį darosi sunkiau nuspausti.
- Jeigu pasikeitė pavarų persijungimas arba pavarų mechanizmo veikimas, patikrinkite pavarų dėžės skysčio lygį.
- Patikrinkite mechaninės pavarų dėžės veikimą, įskaitant sankabos veikimą.
- Patikrinkite stovėjimo stabdį.
- Patikrinkite, ar po automobiliu nevarva skysčiai (normalu, kad iš oro kondicionavimo sistemos ją naudojant arba iškart panaudojus varva vanduo).

## Bent kartą per mėnesį:

- Patikrinkite aušinimo skysčio lygį variklio aušinimo skysčio bakelyje.
- Patikrinkite visų išorinių žibintų veikimą, įskaitant stabdžių žibintus, posūkio signalus ir avarinius žibintus.
- Patikrinkite visų padangų, įskaitant atsarginę, pripūtimo slėgį, atkreipkite dėmesį į padangas, kurios yra nusidėvėjusios arba yra netolygiai nusidėvėjusios ar pažeistos.
- Patikrinkite, ar neatsilaisvinę ratų varžtai.

## Du kartus per metus (tai yra, pavasarį ir rudenį):

- Patikrinkite, ar nėra nuotėkio iš radiatoriaus, šildymo ir oro kondicionavimo sistemos žarnelių ir ar jos nepažeistos.
- Patikrinkite, ar gerai veikia priekinio stiklo plovimo skysčio purkštuvas ir valytuvai. Valytuvų šluoteles nuvalykite švaria šluoste, sudrėkinta apiplovimo skysčiu.
- Patikrinkite priekinių žibintų sulygiavimą.
- Patikrinkite duslintuvą, išmetamųjų dujų vamzdžius, gaubtus ir apkabas.
- Patikrinkite, ar nesusidėvėję ir ar gerai veikia saugos diržai.

## Bent kartą per metus:

- Išvalykite kėbulo ir durų nutekamąsias angas.
- Sutepkite durų vyrius ir fiksatorius, ir variklio dangčio vyrius.
- Sutepkite durų ir variklio gaubto užraktus ir skląsčius.
- Sutepkite durų gumines sandarinimo juosteles.
- Patikrinkite oro kondicionavimo sistemą.
- Nuvalykite akumuliatorių ir jo gnybtus.
- Patikrinkite stabdžių skysčio lygį.

# Planinės priežiūros paslaugos

## planinės priežiūros paslaugos

Įprasto priežiūros grafiko laikykitės, jeigu automobilis paprastai naudojamas ten, kur nebūdingos toliau nurodytos sąlygos. Jeigu būdingos kurios nors iš toliau nurodytų sąlygų, būtina laikytis priežiūros naudojant atšiauriomis sąlygomis grafiko.

- Kartotinis trumpesnių nei 8 km atstumų važiavimas esant normaliai temperatūrai arba trumpesnių nei 16 km esant žemai temperatūrai
- Dažnas variklio veikimas tuščiąja eiga arba ilgų atstumų važiavimas nedideliu greičiu
- Važiavimas keliais su šiurkščia, dulkėta, klampia, negrįsta, žvyro arba druska pabarstyta danga
- Važiavimas ten, kur naudojama druska ar kitos ėsdinančios medžiagos, arba esant labai šaltam orui
- Važiavimas esant dideliam dulkėtumui
- Važiavimas esant intensyviam eismui
- Kartotinis važiavimas į kalną, nuo kalno arba kalnų keliais
- Naudojama vilkimui arba stovyklavimui ir važiuojama su kroviniu ant stogo.
- Automobilio naudojimas patruliavimui, kaip taksi arba kitoks komercinis automobilio kaip velkančiosios transporto priemonės naudojimas
- Dažnas važiavimas dideliu greičiu arba dažnas greičio didinimas / mažinimas
- Dažni sustojimai
- Nerekomenduojamas variklio alyvos naudojimas (mineralinė, pusiau sintetinė, žemesnės klasės ir t. t.).

Jei jūsų transporto priemonė eksploatuojama esant bet kuriai iš pirmiau išvardytų sąlygų, turėtumėte dažniau tikrinti, pakeisti arba pildyti, o ne įprasto naudojimo techninės priežiūros grafiką laikydamiesi intensyvaus naudojimo techninės priežiūros grafiko.

## Įprastas priežiūros grafikas - benzininis variklis Europai (išskyrus Rusiją)

Norint užtikrinti gerą emisijos kontrolę ir automobilio veikimą būtina atlikti toliau nurodytus priežiūros darbus. Išsaugokite visų transporto priemonių emisijos paslaugų kvitus, kad apsaugotumėte savo garantiją. Jeigu nurodytas ir nuvažiuotas atstumas, ir laikas, priežiūros dažnumas nustatomas pagal pirmesnį suėjusį terminą.

| Nr. | Elementas | Pastaba |
|---|---|---|
| *1 | Variklio alyva ir variklio alyvos filtras | • Kadangi yra normalu, jog važiuojant variklis naudoja šiek tiek alyvos, reikia reguliariai tikrinti variklio alyvos lygį.<br>• Variklio alyvos keitimo intervalas normaliomis eksploatavimo sąlygomis yra pagrįstas rekomenduojamų variklio specifikacijų naudojimu. Jei rekomenduojamų specifikacijų variklio alyva nenaudojama, ji turi būti keičiama laikantis techninės priežiūros sudėtingomis eksploatavimo sąlygomis plano.<br>• Niekada nepilkite jokių priedų į variklio alyvą. Variklinės alyvos priedai gali pakeisti jos savybes ir sukelti variklio gedimą. |
| *2 | Aušinimo skystis (variklio) | Papildydami aušinimo skysčio naudokite tik dejonizuotą vandenį arba minkštą vandenį ir jokiu būdu gamintojo užpildyto aušinimo skysčio nemaišykite su kietu vandeniu. Dėl netinkamo aušinimo skysčio mišinio galimos rimtos variklio veikimo triktys arba gedimas. |
| *3 | Pavaros diržai (variklio) | • Sureguliuokite generatoriaus, vandens siurblio ir oro kondicionieriaus diržo įtempimą. Apžiūrėkite ir, jei reikia, pataisykite arba pakeiskite.<br>• Patikrinkite pavaros diržo įtempiklį, laisvosios eigos ir generatoriaus skriemulius ir, jei reikia, pataisykite arba pakeiskite. |
| *4 | Uždegimo žvakė | Jūsų patogumui jį galima keisti dar neatėjus priežiūros laikui, kai atliekate kitų elementų priežiūrą. |
| *5 | Degalų priedai (benzininis variklis) | „Kia“ rekomenduoja naudoti bešvinį benziną, kurio oktaninis skaičius RON (tiriamasis oktaninis skaičius) 95 / AKI (antidetonacinis rodiklis) 91 ar didesnis (Europa) arba oktaninis skaičius RON (tiriamasis oktaninis skaičius) 91 / AKI (antidetonacinis rodiklis) 87 ar didesnis (skirta ne Europai).<br>Klientams, kurie reguliariai nenaudoja geros kokybės benzino, įskaitant degalų priedus, ir susiduria su užvedimo problemomis arba variklis dirba netolygiai, kas 15 000 km rekomenduojama į degalų baką supilti vieną priedo butelį. Priedų galima įsigyti profesionaliose dirbtuvėse kartu su informacija apie tai, kaip juos naudoti. „Kia“ rekomenduoja apsilankyti pas įgaliotąjį „Kia“ atstovą / remonto partnerį. Nemaišykite kitų priedų. |
| * | Pavarų dėžės skystis | Pavarų dėžės skystį reikia keisti kaskart ją panardinus į vandenį. |

I: Patikrinkite ir, jei reikia, pareguliuokite, pataisykite, išvalykite arba pakeiskite.
R: R: Keisti.

| Mėnesių skaičius arba nuvažiuotas atstumas (pirmenybė teikiama tam, kuris pirmesnis) | | | | | | | | | |
|---|---|---|---|---|---|---|---|---|---|
| Mėnesiai | | 24 | 48 | 72 | 96 | 120 | 144 | 168 | 192 |
| Mylios × 1000 | | 20 | 40 | 60 | 80 | 100 | 120 | 140 | 160 |
| Km × 1000 | | 30 | 60 | 90 | 120 | 150 | 180 | 210 | 240 |
| Variklio alyva ir variklio alyvos filtras*1 | „Smartstream G1.0 T-GDi" / „Smartstream G1.0 T-GDi MHEV" | Keisti kas 15 000 km (10 000 mylių) arba kas 12 mėnesių | | | | | | | |
| | „Smartstream G1.5 T-GDi" / „Smartstream G1.5 T-GDi MHEV" | Keisti kas 15 000 km (10 000 mylių) arba kas 12 mėnesių | | | | | | | |
| Aušinimo skystis (variklio)*2 | | Pirmą kartą keisti po 180,000 km (120 000 mylių) arba 120 mėnesių<br>Po to keisti kas 30 000 km (20 000 mylių) arba kas 24 mėnesius | | | | | | | |
| Pavaros diržai (variklio)*3 | „Smartstream G1.0 T-GDi" / „Smartstream G1.5 T-GDi" | - | - | I | I | I | I | I | I |
| MHSG (lengvojo hibridinio starterio ir generatoriaus) diržas | „Smartstream G1.0 T-GDi MHEV" / „Smartstream G1.5 T-GDi MHEV" | Patikrinkite kas 15 000 km (10 000 mylių) arba kas 12 mėnesių<br>Keisti kas 105 000 km (70 000 mylių) arba kas 48 mėnesius | | | | | | | |
| Vakuuminės žarnelės ir karterio ventiliacijos žarnelės | | I | I | I | I | I | I | I | I |
| Uždegimo žvakės*4 | „Smartstream G1.0 T-GDi" / „Smartstream G1.0 T-GDi MHEV" | Keiskite kas 75 000 km | | | | | | | |
| | „Smartstream G1.5 T-GDi" / „Smartstream G1.5 T-GDi MHEV" | Keiskite kas 75 000 km | | | | | | | |
| Pavarų dėžės su dviguba sankaba (DCT) skystis* | „Smartstream G1.0 T-GDi MHEV" / „Smartstream G1.5 T-GDi" / „Smartstream G1.5 T-GDi MHEV" | Patikros ir priežiūros atlikti nereikia | | | | | | | |
| Mechaninės pavarų dėžės (MT) skystis** | „Smartstream G1.0 T-GDi" / „Smartstream G1.5 T-GDi"<br>Smartstream G1.5 T-GDi MHEV | Patikros ir priežiūros atlikti nereikia | | | | | | | |
| Kardaninis velenas ir gaubtas | | I | I | I | I | I | I | I | I |
| Degalų priedai*5 | T-GDi ALL | Papildyti kas 15 000 km (10 000 mylių) arba kas 12 mėnesių | | | | | | | |
| Degalų linijos, žarnelės ir jungtys | | - | I | - | I | - | I | - | I |
| Degalų bako oro filtras (jeigu yra) | | - | I | - | I | - | I | - | I |
| Degalų garų žarna ir degalų bako kamštis | | - | I | - | I | - | I | - | I |
| Oro valymo filtras | | I | R | I | R | I | R | I | R |
| Tarpinis aušintuvas, įleidimo/išleidimo žarna, oro įsiurbimo žarna | T-GDi ALL | Patikrinkite kas 15 000 km (10 000 mylių) arba kas 12 mėnesių | | | | | | | |
| Išmetamųjų dujų sistema | | I | I | I | I | I | I | I | I |
| Aušinimo sistema | | I | I | I | I | I | I | I | I |
| Oro kondicionieriaus kompresorius / šaldomoji medžiaga | | I | I | I | I | I | I | I | I |
| Klimato kontrolės oro filtras | | R | R | R | R | R | R | R | R |
| Stabdžių diskai ir trinkelės | | I | I | I | I | I | I | I | I |
| Stabdžių linijos, žarnelės ir jungtys | | I | I | I | I | I | I | I | I |

| Mėnesių skaičius arba nuvažiuotas atstumas (pirmenybė teikiama tam, kuris pirmesnis) | | | | | | | | |
|---|---|---|---|---|---|---|---|---|
| Mėnesiai | 24 | 48 | 72 | 96 | 120 | 144 | 168 | 192 |
| Mylios × 1000 | 20 | 40 | 60 | 80 | 100 | 120 | 140 | 160 |
| Km × 1000 | 30 | 60 | 90 | 120 | 150 | 180 | 210 | 240 |
| Stabdžių / sankabos skystis (jeigu yra) | R | R | R | R | R | R | R | R |
| Stovėjimo stabdys (įjungiamas ranka) (jeigu yra) | I | I | I | I | I | I | I | I |
| Vairo pavaros krumpliastiebis, trauklės ir gaubtai | I | I | I | I | I | I | I | I |
| Pakabos rutulinės movos | I | I | I | I | I | I | I | I |
| Padangos (slėgis ir protektoriaus dilimas) | I | I | I | I | I | I | I | I |
| Akumuliatoriaus (12 V) būklė | I | I | I | I | I | I | I | I |

- Degalų filtras (benzininiams varikliams): Paprastai degalų filtrui priežiūra nereikalinga, bet jį rekomenduojama periodiškai tikrinti pagal numatytą priežiūros grafiką, siekiant išsiaiškinti, ar nėra sutrikimų dėl prastos degalų kokybės.
  - Jei yra rizikos dėl saugos dalykų, tokių kaip degalų srauto ribojimas, padidėjęs srautas, galios praradimas, sunkaus užvedimo problema ir kt., nedelsdami pakeiskite degalų filtrą, neatsižvelgdami į techninės priežiūros grafiką, ir susisiekite su įgaliotuoju „Kia“ atstovu / paslaugų partneriu.

## Priežiūra naudojant atšiauriomis sąlygomis - benzininis variklis Europoje (išskyrus Rusiją)

I: Patikrinkite ir, jei reikia, pareguliuokite, pataisykite, išvalykite arba pakeiskite.

R: R: Keisti.

| Priežiūros elementas | | Priežiūros darbai | Priežiūros intervalai | Važiavimo sąlygos |
|---|---|---|---|---|
| Variklio alyva ir variklio alyvos filtras | „Smartstream G1.0 T-GDi“ / „Smartstream G1.0 T-GDi MHEV“ | R | Kas 7 500 km (5 000 mylių) arba kas 6 mėnesius | A, B, C, D, E, F, G, H, I, J, K, L |
| | „Smartstream G1.5 T-GDi“ / „Smartstream G1.5 T-GDi MHEV“ | | | |
| MHSG (lengvojo hibridinio starterio ir generatoriaus) diržas | „Smartstream G1.0 T-GDi MHEV“ / „Smartstream G1.5 T-GDi MHEV“ | R | Kas 45 000 km (30 000 mylių) arba kas 24 mėnesius | B, C, D, E, I, K |
| | | I | Kas 7 500 km (5 000 mylių) arba kas 6 mėnesius | |
| Uždegimo žvakės | | R | Dažniau | A, B, F, G, H, I, K |
| Mechaninės pavarų dėžės (MPD) skystis | | R | Kas 120 000 km (80 000 mylių) | C, D, F, G, H, I, J |
| Pavarų dėžės su dviguba sankaba (DCT) skystis | | R | Kas 120 000 km (80 000 mylių) | C, D, F, G, H, I, J |
| Automatinės pavarų dėžės skystis (AT) | | R | Kas 90 000 km | A, C, F, G, H, I, J, K |
| Kardaninis velenas ir gaubtas | | I | Dažniau | C, D, E, F, G, H, I, J |
| Oro valymo filtras | | R | Dažniau | C, E |
| Klimato kontrolės oro filtras | | R | Dažniau | C, E, G |
| Stabdžių diskai, trinkelės ir apkabos | | I | Dažniau | C, D, E, G, H, I, J, K |
| Stovėjimo stabdys (įjungiamas ranka) (jeigu yra) | | I | Dažniau | C, D, G, H |
| Vairo pavaros krumpliastiebis, trauklės ir gaubtai | | I | Dažniau | C, D, E, F, G |
| Pakabos rutulinės movos | | I | Dažniau | C, D, E, G, H, I |

## Atšiaurios vairavimo sąlygos

A: Kartotinis trumpesnių nei 8 km (5 mylių) atstumų važiavimas esant normaliai temperatūrai arba trumpesnių nei 16 km (10 mylių) esant žemai temperatūrai.

B: Dažnas variklio veikimas tuščiąja eiga arba ilgų atstumų važiavimas nedideliu greičiu.

C: Važiavimas keliais su šiurkščia, dulkėta, klampia, negrįsta, žvyro arba druska pabarstyta danga.

D: Važiavimas ten, kur naudojama druska ar kitos ėsdinančios medžiagos, arba esant labai šaltam orui

E: Važiavimas esant dideliam dulkėtumui.

F: Važiavimas esant intensyviam eismui.

G: Kartotinis važiavimas į kalną, nuo kalno arba kalnų keliais.

H: Naudojama vilkimui arba stovyklavimui ir važiuojama su kroviniu ant stogo.

I: Automobilio naudojimas patruliavimui, kaip taksi arba kitoks komercinis automobilio kaip velkančiosios transporto priemonės naudojimas.

J: Dažnas važiavimas dideliu greičiu arba dažnas greičio didinimas / mažinimas

K: Dažni sustojimai.

L: Nerekomenduojamas variklio alyvos naudojimas (mineralinė, pusiau sintetinė, žemesnės klasės ir t. t.).

## Įprastas techninės priežiūros grafikas (išskyrus Europą, įskaitant Rusiją)

Norint užtikrinti gerą emisijos kontrolę ir automobilio veikimą būtina atlikti toliau nurodytus priežiūros darbus. Išsaugokite visų transporto priemonių emisijos paslaugų kvitus, kad apsaugotumėte savo garantiją. Jeigu nurodytas ir nuvažiuotas atstumas, ir laikas, priežiūros dažnumas nustatomas pagal pirmesnį suėjusį terminą.

| Nr. | Elementas | Pastaba |
|---|---|---|
| * 1 | Variklio alyva ir variklio alyvos filtras | • Kadangi yra normalu, jog važiuojant variklis naudoja šiek tiek alyvos, reikia reguliariai tikrinti variklio alyvos lygį.<br>• Variklio alyvos keitimo intervalas normaliomis eksploatavimo sąlygomis yra pagrįstas rekomenduojamų variklio specifikacijų naudojimu. Jei rekomenduojamų specifikacijų variklio alyva nenaudojama, ji turi būti keičiama laikantis techninės priežiūros sudėtingomis eksploatavimo sąlygomis plano.<br>• Niekada nepilkite jokių priedų į variklio alyvą. Variklinės alyvos priedai gali pakeisti jos savybes ir sukelti variklio gedimą. |
| * 2 | Aušinimo skystis (variklio) | Papildydami aušinimo skysčio naudokite tik dejonizuotą vandenį arba minkštą vandenį ir jokiu būdu gamintojo užpildyto aušinimo skysčio nemaišykite su kietu vandeniu. Dėl netinkamo aušinimo skysčio mišinio galimos rimtos variklio veikimo triktys arba gedimas. |
| * 3 | Pavaros diržai (variklio) | • Sureguliuokite generatoriaus, vandens siurblio ir oro kondicionieriaus diržo įtempimą. Apžiūrėkite ir, jei reikia, pataisykite arba pakeiskite.<br>• Patikrinkite pavaros diržo įtempiklį, laisvosios eigos ir generatoriaus skriemulius ir, jei reikia, pataisykite arba pakeiskite. |
| * 4 | Vožtuvų tarpai | Patikrinkite, ar nėra per didelio vožtuvų triukšmo ir (arba) variklio vibracijos, ir, jei reikia, sureguliuokite. Tokiu atveju sistema turi būti patikrinta profesionaliose dirbtuvėse. Kia rekomenduoja apsilankyti pas įgaliotąjį Kia atstovą / remonto partnerį. |
| * 5 | Uždegimo žvakė | Jūsų patogumui jį galima keisti dar neatėjus priežiūros laikui, kai atliekate kitų elementų priežiūrą. |
| * 6 | Degalų priedai (benzininis variklis) | „Kia“ rekomenduoja naudoti bešvinį benziną, kurio oktaninis skaičius RON (tiriamasis oktaninis skaičius) 95 / AKI (antidetonacinis rodiklis) 91 ar didesnis (Europa) arba oktaninis skaičius RON (tiriamasis oktaninis skaičius) 91 / AKI (antidetonacinis rodiklis) 87 ar didesnis (skirta ne Europai).<br>Klientams, kurie reguliariai nenaudoja geros kokybės benzino, įskaitant degalų priedus, ir susiduria su užvedimo problemomis arba variklis dirba netolygiai, kas 15 000 km rekomenduojama į degalų baką supilti vieną priedo butelį. Priedų galima įsigyti profesionaliose dirbtuvėse kartu su informacija apie tai, kaip juos naudoti. „Kia“ rekomenduoja apsilankyti pas įgaliotąjį „Kia“ atstovą / remonto partnerį. Nemaišykite kitų priedų. |
| * | Pavarų dėžės skystis | Pavarų dėžės skystį reikia keisti kaskart ją panardinus į vandenį. |

I: Patikrinkite ir, jei reikia, pareguliuokite, pataisykite, išvalykite arba pakeiskite.
R: R: Keisti.

| Mėnesių skaičius arba nuvažiuotas atstumas (pirmenybė teikiama tam, kuris pirmesnis) | | | | | | | | | | |
|---|---|---|---|---|---|---|---|---|---|---|
| Mėnesiai | | | 12 | 24 | 36 | 48 | 60 | 72 | 84 | 96 |
| Mylios × 1000 | | | 10 | 20 | 30 | 40 | 50 | 60 | 70 | 80 |
| Km × 1000 | | | 15 | 30 | 45 | 60 | 75 | 90 | 105 | 120 |
| Variklio alyva ir variklio alyvos filtras *1 | Smartstream G1.5 T-GDi | | Keisti kas 10 000 km arba kas 12 mėnesių | | | | | | | |
| | (Benzininis) 1,6 MPI | Išskyrus Artimuosius Rytus, Iraną, Maroką, Alžyrą, Tunisą, Libiją, Egiptą, Sudaną, Indiją, Centrinę ir Pietų Ameriką, Braziliją, Meksiką, Kiniją | R | R | R | R | R | R | R | R |
| | | Artimiesiems Rytams, Iranui, Marokui, Alžyrui, Tunisui, Libijai, Egiptui, Sudanui, Indijai, Centrinei ir Pietų Amerikai, Brazilijai | Keisti kas 10 000 km arba kas 12 mėnesių | | | | | | | |
| | | Meksikai | Keisti kas 10 000 km arba kas 6 mėnesių | | | | | | | |
| | | Kinijai | Keisti kas 5 000 km (3 000 mylių) arba kas 6 mėnesius | | | | | | | |
| Aušinimo skystis (variklio) *2 | | | Pirmą kartą keisti po 180,000 km (120 000 mylių) arba 120 mėnesių<br>Po to keisti kas 30 000 km (20 000 mylių) arba kas 24 mėnesius | | | | | | | |
| Pavaros diržai (variklio)*3 | | | - | I | - | I | - | I | - | I |
| Vožtuvų tarpai*4 | (Benzininis) 1,6 MPI | | - | - | - | - | - | I | - | - |
| Vakuuminės žarnelės ir karterio ventiliacijos žarnelės | | | - | I | - | I | - | I | - | I |
| Uždegimo žvakės*5 | Smartstream G1.5 T-GDi | | Keisti kas 70 000 km (45 500 mylių) | | | | | | | |
| | (Benzininis) 1,6 MPI | | Keisti kas 60 000 km (40 000 mylių) | | | | | | | |
| Automatinės pavarų dėžės skystis (AT)* | (Benzininis) 1,6 MPI | | Patikros ir priežiūros atlikti nereikia | | | | | | | |
| Mechaninės pavarų dėžės (MPD) skystis * | Smartstream G1.5 T-GDi | | Patikros ir priežiūros atlikti nereikia | | | | | | | |
| Pavarų dėžės su dviguba sankaba (DCT) skystis * | Smartstream G1.5 T-GDi | | Patikros ir priežiūros atlikti nereikia | | | | | | | |
| Kardaninis velenas ir gaubtas | | | - | I | - | I | - | I | - | I |
| Degalų priedai (benzininis variklis) *6 | Smartstream G1.5 T-GDi | | Papildyti kas 10 000 km arba kas 12 mėnesius | | | | | | | |
| Degalų filtras | Kinijai, Brazilijai | | - | I | - | R | - | I | - | R |
| Degalų linijos, žarnelės ir jungtys | | | - | - | - | I | - | - | - | I |
| Degalų bako oro filtras (jeigu yra) | Išskyrus Kiniją | | - | I | - | R | - | I | - | R |
| | Kinijai | | I | I | R | I | I | R | I | I |
| Degalų garų žarna ir degalų bako kamštis | | | - | - | - | I | - | - | - | I |
| Oro valymo filtras | Išskyrus Kiniją, Indiją, Artimuosius Rytus | | I | I | R | I | I | R | I | I |
| | Kinijai, Indijai, Artimiesiems Rytams | | R | R | R | R | R | R | R | R |
| Tarpinis aušintuvas, įleidimo/išleidimo žarna, oro įsiurbimo žarna | Smartstream G1.5 T-GDi | | Apžiūrėti kas 10 000 km arba kas 12 mėnesius | | | | | | | |

| Mėnesių skaičius arba nuvažiuotas atstumas (pirmenybė teikiama tam, kuris pirmesnis) | | | | | | | | | |
|---|---|---|---|---|---|---|---|---|---|
| Mėnesiai | | 12 | 24 | 36 | 48 | 60 | 72 | 84 | 96 |
| Mylios × 1000 | | 10 | 20 | 30 | 40 | 50 | 60 | 70 | 80 |
| Km × 1000 | | 15 | 30 | 45 | 60 | 75 | 90 | 105 | 120 |
| Išmetamųjų dujų sistema | | - | I | - | I | - | I | - | I |
| Aušinimo sistema | | I | I | I | I | I | I | I | I |
| Oro kondicionieriaus kompresorius / šaldomoji medžiaga | | I | I | I | I | I | I | I | I |
| Klimato kontrolės oro filtras | Išskyrus Australiją ir Naująją Zelandiją | R | R | R | R | R | R | R | R |
| | Australijai ir Naujajai Zelandijai | I | R | I | R | I | R | I | R |
| Stabdžių diskai ir trinkelės | | - | I | - | I | - | I | - | I |
| Stabdžių linijos, žarnelės ir jungtys | | - | I | - | I | - | I | - | I |
| Stabdžių / sankabos skystis (jeigu yra) | Išskyrus Australiją ir Naująją Zelandiją | I | I | R | I | I | R | I | I |
| | Australijai ir Naujajai Zelandijai | I | R | I | R | I | R | I | R |
| Stovėjimo stabdys (įjungiamas ranka) (jeigu yra) | | - | I | - | I | - | I | - | I |
| Vairo pavaros krumpliastiebis, trauklės ir gaubtai | | I | I | I | I | I | I | I | I |
| Pakabos rutulinės movos | | I | I | I | I | I | I | I | I |
| Padangos (slėgis ir protektoriaus dilimas) | | I | I | I | I | I | I | I | I |
| Akumuliatoriaus (12 V) būklė | Išskyrus Artimuosius Rytus | - | I | - | I | - | I | - | I |
| | Artimųjų Rytų regionui | Apžiūrėti kas 10 000 km arba kas 6 mėnesius | | | | | | | |
| ERA-GLONASS sistema (jeigu yra) | | I | I | I | I | I | I | I | I |
| ERA-GLONASS sistemos baterija (jeigu yra) | | Keisti kas 4 metus. | | | | | | | |

- Degalų filtras (benzininiams varikliams): Paprastai degalų filtrui priežiūra nereikalinga, bet jį rekomenduojama periodiškai tikrinti pagal numatytą priežiūros grafiką, siekiant išsiaiškinti, ar nėra sutrikimų dėl prastos degalų kokybės.
  - Jei yra rizikos dėl saugos dalykų, tokių kaip degalų srauto ribojimas, padidėjęs srautas, galios praradimas, sunkaus užvedimo problema ir kt., nedelsdami pakeiskite degalų filtrą, neatsižvelgdami į techninės priežiūros grafiką, ir susisiekite su įgaliotuoju „Kia“ atstovu / paslaugų partneriu.

# Priežiūra naudojant atšiauriomis sąlygomis - išskyrus Europą (bet įskaitant Rusiją)

I: Patikrinkite ir, jei reikia, pareguliuokite, pataisykite, išvalykite arba pakeiskite.

R: R: Keisti.

| Priežiūros elementas | | | Priežiūros darbai | Priežiūros intervalai | Važiavimo sąlygos |
|---|---|---|---|---|---|
| Variklio alyva ir variklio alyvos filtras | Smartstream G1.5 T-GDi | | R | Kas 5 000 km (3 000 mylių) arba kas 6 mėnesius | A, B, C, D, E, F, G, H, I, J, K, L |
| | (Benzininis) 1,6 MPI | Išskyrus Artimuosius Rytus, Iraną, Maroką, Alžyrą, Tunisą, Libiją, Egiptą, Sudaną, Indiją, Centrinę ir Pietų Ameriką, Braziliją, Meksiką, Kiniją | R | Kas 7 500 km (5 000 mylių) arba kas 6 mėnesius | |
| | | Artimiesiems Rytams, Iranui, Marokui, Alžyrui, Tunisui, Libijai, Egiptui, Sudanui, Indijai, Centrinei ir Pietų Amerikai, Brazilijai | R | Kas 5 000 km (3 000 mylių) arba kas 6 mėnesius | |
| | | Meksikai, Kinijai | | Kas 5 000 km (3 000 mylių) arba kas 3 mėnesius | |
| Uždegimo žvakės | | | R | Dažniau | A, B, F, G, H, I, K |
| Automatinės pavarų dėžės skystis (AT) | | | R | Kas 90 000 km | A, C, F, G, H, I, J, K |
| Mechaninės pavarų dėžės (MPD) skystis | | | R | Kas 120 000 km (80 000 mylių) | C, D, F, G, H, I, J |
| Pavarų dėžės su dviguba sankaba (DCT) skystis | | | R | Kas 120 000 km (80 000 mylių) | C, D, F, G, H, I, J |
| Kardaninis velenas ir gaubtas | | | I | Dažniau | C, D, E, F, G, H, I, J |
| Oro valymo filtras | | | R | Dažniau | C, E |
| Klimato kontrolės oro filtras | | | R | Dažniau | C, E, G |
| Stabdžių diskai, trinkelės ir apkabos | | | I | Dažniau | C, D, E, G, H, I, J, K |
| Stovėjimo stabdys (įjungiamas ranka) (jeigu yra) | | | I | Dažniau | C, D, G, H |
| Vairo pavaros krumpliastiebis, trauklės ir gaubtai | | | I | Dažniau | C, D, E, F, G |
| Pakabos rutulinės movos | | | I | Dažniau | C, D, E, G, H, I |
| ERA-GLONASS sistema (jeigu yra) | | | I | Apžiūrėti kas 7 500 km (5 000 mylių) arba kas 6 mėnesius | A, K |

## Atšiaurios vairavimo sąlygos

A: Kartotinis trumpesnių nei 8 km (5 mylių) atstumų važiavimas esant normaliai temperatūrai arba trumpesnių nei 16 km (10 mylių) esant žemai temperatūrai.

B: Dažnas variklio veikimas tuščiąja eiga arba ilgų atstumų važiavimas nedideliu greičiu.

C: Važiavimas keliais su šiurkščia, dulkėta, klampia, negrįsta, žvyro arba druska pabarstyta danga.

D: Važiavimas ten, kur naudojama druska ar kitos ėsdinančios medžiagos, arba esant labai šaltam orui

E: Važiavimas esant dideliam dulkėtumui.

F: Važiavimas esant intensyviam eismui.

G: Kartotinis važiavimas į kalną, nuo kalno arba kalnų keliais.

H: Naudojama vilkimui arba stovyklavimui ir važiuojama su kroviniu ant stogo.

I: Automobilio naudojimas patruliavimui, kaip taksi arba kitoks komercinis automobilio kaip velkančiosios transporto priemonės naudojimas.

J: Dažnas važiavimas dideliu greičiu arba dažnas greičio didinimas / mažinimas

K: Dažni sustojimai.

L: Nerekomenduojamas variklio alyvos naudojimas (mineralinė, pusiau sintetinė, žemesnės klasės ir t. t.).

# Planinės priežiūros darbų paaiškinimas

## Variklio alyva ir filtras

Variklio alyvą ir filtrą reikia keisti priežiūros grafike nurodytais intervalais. Jei automobilis vairuojamas atšiauriomis sąlygomis, alyvą ir filtrą reikia keisti dažniau.

## Pavaros diržai

Patikrinkite, ar ant HSG diržo nematyti įpjovimų, įtrūkimų, pernelyg didelio susidėvėjimo požymių arba tepalo, ir, jeigu reikia, jį pakeiskite. Pavaros diržus reikia periodiškai tikrinti, ar jie tinkamai įtempti ir, jei reikia, sureguliuoti.

**⚠ DĖMESIO**

Tikrindami diržą nustatykite uždegimo jungiklį į UŽRAKINIMO/IŠJUNGIMO arba ACC padėtį.

## Lengvojo hibridinio starterio ir generatoriaus (MHSG) diržas

Patikrinkite, ar ant lengvojo hibridinio starterio ir generatoriaus diržo nematyti įpjovimų, įtrūkimų, pernelyg didelio susidėvėjimo požymių arba tepalo, ir, jeigu reikia, jį pakeiskite. Lengvojo hibridinio starterio ir generatoriaus diržus reikia periodiškai tikrinti, ar jie tinkamai įtempti ir, jei reikia, sureguliuoti.

**⚠ DĖMESIO**

Tikrindami diržą nustatykite uždegimo jungiklį į UŽRAKINIMO/IŠJUNGIMO arba ACC padėtį.

## Degalų filtras (benzino)

„Kia“ benzinu varomame automobilyje yra degalų filtras, įmontuotas į degalų baką. Reguliari techninė priežiūra ar keitimas nereikalingi, bet priklauso nuo degalų kokybės. Jei yra kokių nors su degalais susijusių problemų, pvz., degalų srauto ribojimas, viršįtampis, galios praradimas, sunkaus paleidimo problema ir t. t., gali reikėti patikrinti arba pakeisti degalų filtrą.

Pasirūpinkite, kad degalų filtrą patikrintų arba pakeistų profesionaliose dirbtuvėse. „Kia“ rekomenduoja apsilankyti pas įgaliotąjį „Kia“ atstovą / remonto partnerį.

## Degalų linijos, degalų žarnos ir jungtys

Patikrinkite, ar sandarios ir neapgadintos degalų linijos, degalų žarnos ir jungtys. Pasirūpinkite, kad degalų vamzdelius, žarneles ir jungtis pakeistų profesionaliose dirbtuvėse. „Kia“ rekomenduoja apsilankyti pas įgaliotąjį „Kia“ atstovą / remonto partnerį.

## Degalų garų žarna (benzininiam varikliui) ir degalų bako kamštis

Degalų garų žarną ir degalų bako kamštį reikia tikrinti priežiūros grafike nurodytais intervalais. Stebėkite, kad būtų tinkamai pritvirtinta nauja degalų garų žarnelė ir uždėtas degalų bako kamštis.

## Vakuuminės žarnelės ir karterio ventiliacijos žarnelės (jeigu yra)

Patikrinkite žarnų paviršių, ar nėra šilumos ir (arba) mechaninių pažeidimų. Kieta ir trapi guma, įtrūkimai, įplyšimai, įpjovimai, įbrėžimai ir per didelis išsipūtimas rodo gedimą. Ypatingas dėmesys turėtų būti skiriamas tiems žarnelių paviršiams, kurie yra arčiausiai šilumos šaltinių, pvz., išmetimo kolektoriaus.

Patikrinkite žarnelių nutiesimą, kad įsitikintumėte, jog žarnelės nesiliečia su jokiu šilumos šaltiniu, aštriais kraštais ar judančiais komponentais, kurie gali sukelti su karščiu susijusius pažeidimus arba mechaninį nusidėvėjimą. Patikrinkite visas žarnelių jungtis, pvz., spaustukus ir jungtis, kad įsitikintumėte, jog jos yra saugios ir kad nėra nuotėkio. Žarnelės turi būti nedelsiant pakeistos, jei yra kokių nors gedimo ar pažeidimo požymių.

## Oro valymo filtras

Pasirūpinkite, kad oro filtrą pakeistų profesionaliose dirbtuvėse. „Kia“ rekomenduoja apsilankyti pas įgaliotąjį „Kia“ atstovą / remonto partnerį.

## Uždegimo žvakės (benzininio variklio)

Žiūrėkite, kad naujų uždegimo žvakių būtų tinkama šiluminė charakteristika.

Montuodami dalis būtinai nuvalykite uždegimo ritės dugno ir uždegimo žvakės izoliatoriaus vidų ir išorę minkšta šluoste, kad neužterštumėte uždegimo žvakės izoliatoriaus.

**⚠ ĮSPĖJIMAS**

Neatjunkite ir netikrinkite uždegimo žvakių, kai variklis įkaitęs. Galite nusideginti.

## Vožtuvų tarpai

Patikrinkite, ar nėra per didelio vožtuvų triukšmo ir (arba) variklio vibracijos, ir, jei reikia, sureguliuokite. Tokiu atveju sistema turi būti apžiūrėta profesionaliose dirbtuvėse. „Kia“ rekomenduoja apsilankyti pas įgaliotąjį „Kia“ atstovą / remonto partnerį.

## Aušinimo sistema

Patikrinkite, ar sandarios ir neapgadintos aušinimo sistemos komponentų, tokių kaip radiatoriaus, aušinimo skysčio bakelio ir kt., žarnos ir jungtys. Pakeiskite visas apgadintas dalis.

## Aušinimo skystis

Aušalą reikia keisti priežiūros grafike nurodytais intervalais.

## Mechaninės pavarų dėžės (MPD) skystis (jeigu yra)

Patikrinkite mechaninės pavarų dėžės skystį pagal techninės priežiūros grafiką.

## Pavarų dėžės su dviguba sankaba (DCT) skystis (jeigu yra)

Patikrinkite automatinės rankinės transmisijos skystį pagal techninės priežiūros grafiką.

## Automatinės pavarų dėžės skystis (AT) (jeigu yra)

Automatinės pavarų dėžės skysčio įprastinėmis sąlygomis tikrinti nereikia. Pasirūpinkite, kad automatinės pavarų dėžės skystį pagal grafiką pakeistų profesionaliose dirbtuvėse. „Kia“ rekomenduoja apsilankyti pas įgaliotąjį „Kia“ atstovą / remonto partnerį.

**✻ PASTABA**

Automatinės pavarų dėžės skystis paprastai būna raudonas.

Automobilį eksploatuojant automatinės pavarų dėžės skystis pradės tamsėti. Tai yra normalu ir nereikėtų keisti skysčio dėl pasikeitusios spalvos.

**⚠ DĖMESIO**

Naudojant nenurodytą skystį pavarų dėžės veikimas gali sutrikti ir ji gali sugesti.

Naudokite tik nurodytą automatinės pavarų dėžės skystį. (Žr."Rekomenduojamas tepalas ir kiekis" puslapyje 9-13.)

## Stabdžių žarnelės ir linijos

Vizualiai patikrinkite, ar jos tinkamai įrengtos, nesubraižytos, neįtrūkusios, nenusidėvėjusios ir sandarios. Nedelsdami pakeiskite visas pažeistas ir nesandarias dalis.

## Stabdžių / sankabos skystis (jeigu yra)

Patikrinkite stabdžių / sankabos skysčio lygį stabdžių / sankabos skysčio bakelyje. Lygis turi būti tarp MAX ir MIN žymų ant bakelio šono. Naudokite tik hidraulinių stabdžių / sankabos skystį, atitinkantį DOT 4 specifikaciją.

## Stovėjimo stabdys

Patikrinkite stovėjimo stabdžio sistemą, įskaitant stovėjimo stabdžio svirtį (arba pedalą) ir kabelius.

## Stabdžių diskai, trinkelės ir apkabos

Patikrinkite, ar trinkelės per daug nenusidėvėjusios, ar nesibaigė ir nenusidėvėjo diskai ir ar neprateka skystis iš slankmačių.

Daugiau informacijos apie stabdžių trinkelių tikrinimą ir antdėklų nusidėvėjimo ribas žr. Kia interneto svetainėje.

**(www.kia-hotline.com)**

## Pakabos montavimo varžtai

Patikrinkite, ar neatsilaisvinusios ir neapgadintos pakabos jungtys. Vėl priveržkite iki nurodyto sukimo momento.

## Vairo pavaros dėžė, trauklės ir gaubtai / apatinės svirties rutulinis šarnyras

Sustabdykite automobilį, išjunkite hibridinę sistemą ir patikrinkite, ar vairas nesisukinėja pernelyg laisvai.

Patikrinkite, ar nesulenktos ir neapgadintos jungtys. Patikrinkite, ar dulkių antgaliai ir rutulinės jungtys nesugedo, ar nėra įtrūkimų ar pažeidimų. Pakeiskite visas apgadintas dalis.

## Kardaniniai velenai ir gaubtai

Patikrinkite, ar kardaniniai velenai, gaubtai ir apkabos neįtrūkę, nesusidėvėję ir neapgadinti. Pakeiskite visas apgadintas dalis ir, jeigu reikia, sutepkite.

## Oro kondicionavimo sistemos šaldomoji medžiaga (jeigu yra)

Patikrinkite, ar sandarios ir neapgadintos oro kondicionavimo sistemos linijos ir jungtys.

# Variklio (benzininio) alyva

## Variklio alyvos lygio tikrinimas

Variklio alyva naudojama sutepti, aušinti ir valdyti įvairius variklio hidraulinius komponentus. Variklio alyvos vartojimas vairuojant yra normalu, todėl būtina reguliariai tikrinti ir papildyti variklio alyvą. Taip pat patikrinkite ir papildykite alyvos lygį pagal rekomenduojamą techninės priežiūros grafiką, kad nepablogėtų alyvos veikimas.

Patikrinkite variklio alyvą vadovaudamiesi toliau nurodyta tvarka.

Smartstream G1.0 T-GDi

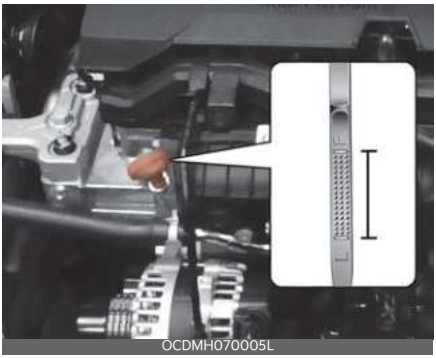


Smartstream G1.0 T-GDi MHEV

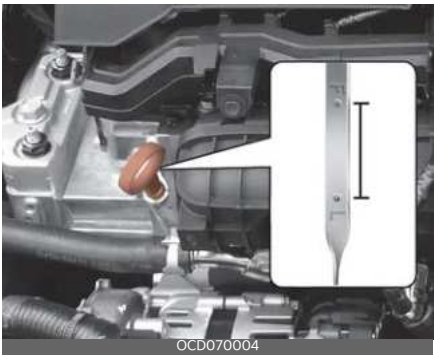


Smartstream G1.5 T-GDi

Smartstream G1.5T-GDi 48V MHEV

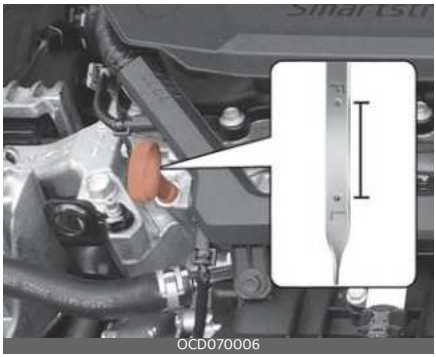


(Benzininis) 1,6 MPI

1. Automobilis turi stovėti ant lygaus pagrindo.

2. Paleiskite variklį ir palaukite, kol jis įšils iki normalios darbinės temperatūros.
3. Išjunkite variklį, nuimkite alyvos įpylimo angos dangtelį ir ištraukite tepalo matuoklį. Palaukite 15 minučių, kol alyva grįš į alyvos surinktuvą.
4. Švariai nuvalykite tepalo matuoklį ir vėl įkiškite jį iki pat galo.
5. Vėl ištraukite tepalo matuoklį ir patikrinkite tepalo lygį. Patikrinkite, koks yra F-L linijos alyvos lygis; jeigu jis yra žemiau L linijos, įpilkite pakankamai alyvos, kad būtų pripildyta iki F linijos lygio.

**⚠ ĮSPĖJIMAS**

**Radiatoriaus žarnos**

Būkite labai atsargūs, nelieskite radiatoriaus žarnos tikrindami ar pildydami variklio alyvą, nes ji gali būti pakankamai karšta, kad jus nudegtų.

**⚠ DĖMESIO**

Nuvalydami alyvos lygio matuoklį, valykite jį švaria šluoste. Sumaišius su nešvarumais galima sugadinti variklį.

Smartstream G1.0 T-GDi

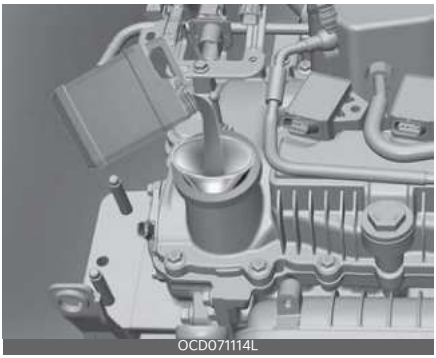
OCD071114L

Smartstream G1.0 T-GDi MHEV

OCD071013L

„Smartstream G1.5 T-GDi“ / „Smartstream G1.5 T-GDi MHEV“

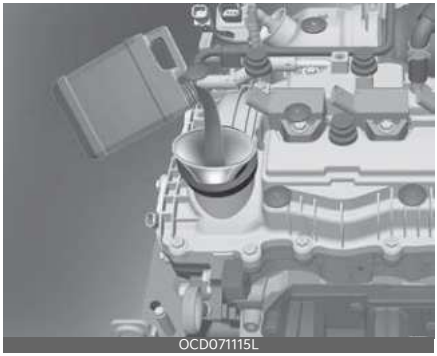
OCD071115L

(Benzininis) 1,6 MPI

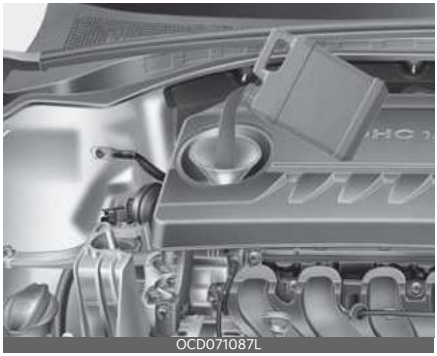
OCD071087L

Nuėmę variklio dangtį, įpilkite variklio alyvos. (Skirta „Smartstream G1.0 T-GDi“, „Smartstream G1.0 T-GDi MHEV“,

„Smartstream G1.5 T-GDi“, „Smartstream G1.5 T-GDi MHEV“)

### Naudokite piltuvėlį, kad neišlietumėte alyvos ant variklio komponentų.

Naudokite tik specialią variklio alyvą. (Žr."Rekomenduojamas tepalas ir kiekis" puslapyje 9-13.)

- Stenkitės neišlieti variklio alyvos ją papildydami arba keisdami. Nedelsiant nuvalykite išsiliejusią alyvą.
- Alyvos sunaudojimas gali padidėti įvažinėjant naują automobilį ir jis stabilizuosis nuvažiavus 6 000 km.
- Variklio alyvos sąnaudoms įtakos gali turėti vairavimo įpročiai, klimato sąlygos, eismo sąlygos, alyvos kokybė ir kt. Todėl rekomenduojama reguliariai tikrinti variklio alyvos lygį ir prireikus papildyti.

## Variklio alyvos ir filtro keitimas

Pasirūpinkite, kad variklio alyvą ir filtrą pakeistų profesionaliose dirbtuvėse. „Kia“ rekomenduoja apsilankyti pas įgaliotąjį „Kia“ atstovą / remonto partnerį.

- Viršijus techninės priežiūros plane numatytus variklio alyvos keitimo terminus, gali suprastėti variklio alyvos savybės, o tai gali neigiamai paveikti variklio veikimą. Todėl pakeiskite variklio alyvą pagal techninės priežiūros grafiką.
- Norėdami išlaikyti optimalią variklio būklę, naudokite rekomenduojamą variklio alyvą ir filtrą. Jei rekomenduojamų specifikacijų variklio alyva nenaudojama, ji turi būti keičiama laikantis techninės priežiūros sudėtingomis eksploatavimo sąlygomis plano.
- Variklio alyvos keitimo techninės priežiūros grafiko tikslas yra užkirsti kelią alyvos gedimui ir tai neturi reikšmės alyvos sunaudojimui. Periodiškai tikrinkite variklio alyvą ir papildykite jos atsargas.

**⚠ ĮSPĖJIMAS**

Naudojama variklio alyva gali sudirginti odą arba sukelti jos vėžį, jei paliečiama ant odos ilgą laiką. Naudojamoje variklio alyvoje yra cheminių medžiagų, kurios sukėlė vėžį laboratoriniams gyvūnams. Visada apsaugokite odą kruopščiai nusiplaudami rankas muilu ir šiltu vandeniu kuo greičiau po naudojimo. Nepalikite panaudotos variklio alyvos vaikams pasiekiamoje vietoje.

**✻ PASTABA**

**„Smartstream“ variklis**

Kai alyvos slėgis yra žemas dėl nepakankamo variklio alyvos kiekio, užsidegs variklio alyvos slėgio spėjamoji lemputė ( ).

Be to, bus įjungta patobulinta variklio apsaugos sistema, kuri ribos variklio galią, o gedimo indikatoriaus lemputė ( ) švies tada, kai transporto priemonė nuolat važiuos esant tokiai būsenai. Kai alyvos slėgis atstatomas, variklio alyvos slėgio įspėjamoji lemputė užges ir variklio galia nebebus ribojama.

**⚠ DĖMESIO**

Variklinė alyva iš karto po vairavimo yra labai karšta ir keičiant ją galite nuside-ginti. Variklio alyvą pakeiskite, kai ji atvės.

**✻ PASTABA**

Niekada nepilkite jokių priedų į variklio alyvą. Variklinės alyvos priedai gali

pakeisti jos savybes ir sukelti variklio gedimą.

## Variklio aušinimo skystis

Aukšto slėgio aušinimo sistema turi bakelį, į kurį pilamas visus metus neužšąlantis aušalas. Šis bakelis užpildomas gamykloje.

Bent kartą per metus, žiemos sezono pradžioje ir prieš keliaudami šaltame klimate patikrinkite antifrizo apsaugą ir aušalo lygį.

**⚠ DĖMESIO**

- Varikliui perkaitus dėl žemo variklio aušinimo skysčio lygio ir staigiai papildžius variklio aušinimo skysčio, variklis gali įtrūkti. Lėtai, mažais kiekiais pilkite variklio aušinimo skysčio, kad nepažeistumėte.
- Nevažiuokite be variklio aušinimo skysčio. Tai gali sukelti vandens siurblio gedimą, variklio užstrigimą ir pan.

### Aušinimo skysčio lygio tikrinimas

**⚠ DĖMESIO**

**Radiatoriaus dangtelio nuėmimas**

Niekada nemėginkite nuimti radiatoriaus dangtelio, kai variklis yra užvestas arba karštas. Taip darant gali būti pažeista aušinimo sistema ir variklis. Be to, karštas aušinimo skystis arba garas gali sunkiai sužaloti žmones.

Variklį išjunkite ir palaukite, kol atvės. Ypač atsargiai elkitės nuimdami radiatoriaus dangtelį. Apsukite jį storu rankšluosčiu ir lėtai pasukite prieš laikrodžio rodyklę iki pirmojo sustojimo. Atsitraukite, kol slėgis išleidžiamas iš aušinimo sistemos.

Kai būsite tikri, kad visas slėgis pasišalino, naudodami storą rankšluostį spauskite dangtelį žemyn ir toliau sukite jį prieš laikrodžio rodyklę, kad nuimtumėte.

Net jei variklis neveikia, nenuimkite radiatoriaus dangtelio arba išleidimo kaiščio, kol variklis ir radiatorius yra karšti. Dėl aukšto slėgio gali išsilieti karštas aušalas ir karšti garai, kurie gali sunkiai sužaloti.

**⚠ ĮSPĖJIMAS**

Aušinimo ventiliatoriaus elektrinį variklį valdo variklio aušinimo skysčio temperatūra, šaltnešio slėgis ir transporto priemonės greitis. Jis gali kartais veikti net tada, kai variklis išjungtas. Būkite ypač atsargūs dirbdami šalia aušinimo ventiliatoriaus ašmenų, kad nesužeistumėte su besisukančiais ventiliatoriaus ašmenimis. Kai variklis aušinimo skysčio temperatūra sumažės, elektros variklis automatiškai išsijungs. Tai įprasta būklė.

Aušinimo ventiliatoriaus elektrinis variklis gali veikti, kol neatjungsite neigiamo akumuliatoriaus laido.

„Smartstream G1.0 T-GDi“ / „Smartstream G1.0 T-GDi MHEV“ / „Smartstream G1.5 T-GDi“ / „Smartstream G1.5 T-GDi MHEV“

OCD071007L

(Benzininis) 1,6 MPI

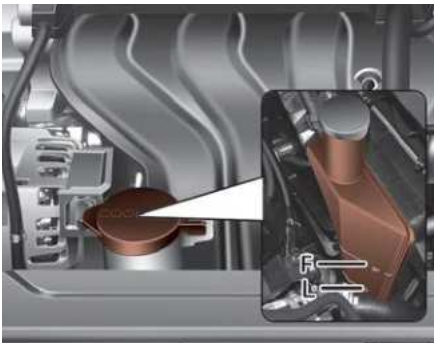

OCDW079108

Patikrinkite visų aušinimo sistemos žarnelių ir šildytuvo žarnelių būklę ir jungtis. Išsipūtusias arba nusidėvėjusias žarneles pakeiskite.

Aušinimo skysčio lygis turi būti tarp MIN ir MAX žymų ant aušinimo skysčio bakelio šono, esant atvėsusiam varikliui.

Jei aušinimo skysčio lygis žemas, įpilkite pakankamai distiliuoto (dejonizuoto) arba minkšto vandens. Papildykite iki MAX (F), bet neperpildykite.

Jeigu tenka dažnai pildyti, pasirūpinkite, kad sistemą patikrintų profesionaliose dirbtuvėse. „Kia“ rekomenduoja apsilankyti pas įgaliotąjį „Kia“ atstovą / remonto partnerį.

**✻ PASTABA**

Papildę aušalo būtinai gerai uždarykite aušalo bakelio dangtelį. Kitaip važiuojant gali perkaisti variklis.

1. Patikrinkite, ar radiatoriaus dangtelio etiketė yra tiesiai priekyje.

Variklio skyriaus vaizdas iš priekio

OCDW079116

2. Pasirūpinkite, kad gerai užsifiksuotų nedidelės aušinimo skysčio dangtelio iškyšos.

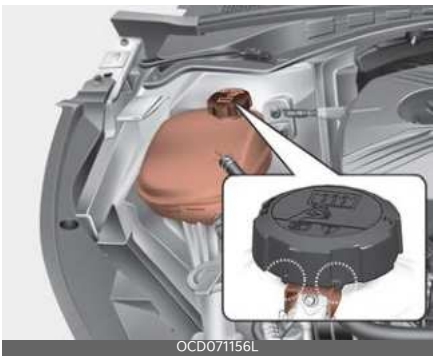
OCD071156L

## Rekomenduojamas variklio aušalas

- Papildydami aušinimo skysčio naudokite tik dejonizuotą vandenį arba

minkštą vandenį ir jokiu būdu gamintojo užpildyto aušinimo skysčio nemaišykite su kietu vandeniu. Dėl netinkamo aušinimo skysčio mišinio galimos rimtos variklio veikimo triktys arba gedimas.

- Jūsų automobilio variklis turi aliuminiinių dalių ir, kad būtų apsaugotas nuo korozijos ir užšalimo, jame reikia naudoti fosfatų pagrindu pagamintą etileno glikolio aušalą.
- Nenaudokite alkoholio ar metilo alkoholio aušinimo skysčio ir nemaišykite tokio aušinimo skysčio su nurodytuoju.
- Nenaudokite tirpalo, kuriame antifrizo daugiau negu 60 % arba mažiau negu 35 %, nes dėl to sumažės tirpalo efektyvumas.

Maišymo procentinės vertės nurodytos toliau pateiktoje lentelėje.

| Aplinkos temperatūra | Mišinio procentas (tūris) | |
|---|---|---|
| | Antifrizas | Vanduo |
| -15°C (5°F) | 35 | 65 |
| -25°C (-13°F) | 40 | 60 |
| -35°C (-31°F) | 50 | 50 |
| -45°C (-49°F) | 60 | 40 |

„Smartstream G1.0 T-GDi“ / „Smartstream G1.0 T-GDi MHEV“ / „Smartstream G1.5 T-GDi“ / „Smartstream G1.5 T-GDi MHEV“

(Benzininis) 1,6 MPI

**ĮSPĖJIMAS**

**Radiatoriaus dangtelis**

Neatskirkite radiatoriaus dangtelio, kol variklis ir radiatorius yra įkaitę. Dėl aukšto slėgio gali išsilieti karštas aušinimo skystis ir karšti garai, kurie gali sunkiai sužaloti.

## Aušinimo skysčio keitimas

Pasirūpinkite, kad aušinimo skystį pakeistų profesionaliose dirbtuvėse. „Kia“ rekomenduoja apsilankyti pas įgaliotąjį „Kia“ atstovą / remonto partnerį.

**⚠ DĖMESIO**

Prieš pildydami aušinimo skystį, apsukite radiatoriaus dangtelį stora šluoste, kad aušinimo skysčio nepatektų į variklio dalis, pvz., kintamosios srovės generatorių.

**⚠ ĮSPĖJIMAS**

**Aušinimo skystis**

- Nepilkite variklio aušinimo skysčio ar antifrizo į plovimo skysčio bakelį.
- Ant priekinio stiklo užpurškus variklio aušinimo skysčio matomumas gali būti labai prastas, todėl galite nesuvaldyti automobilio ir gali įvykti eismo įvykis arba gali būti apgadinti kėbulo dažai ir apdaila.

# Stabdžių / sankabos skystis (jeigu yra)

## Stabdžių / sankabos skysčio lygio tikrinimas

Periodiškai tikrinkite skysčio lygį rezervuare. Skysčio lygis turi būti tarp MAX ir MIN žymų ant bakelio šono.

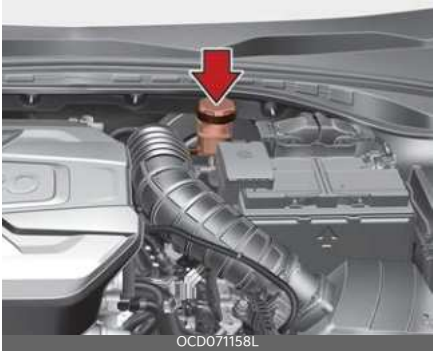


1. Prieš atskirdami bakelio dangtelį ir įpildami stabdžių / sankabos skysčio, kruopščiai nuvalykite sritį aplink bakelio dangtelį, kad neužterštumėte stabdžių / sankabos skysčio.
2. Periodiškai tikrinkite, ar stabdžių skysčio lygis bakelyje yra tarp MIN ir MAX. Kuo daugiau nuvažiuosite, tuo labiau sumažės jo lygis. Tai normali būklė, siejama su stabdžių antdėklų dilimu.

   Jeigu skysčio lygis yra pernelyg žemas, pasirūpinkite, kad sistemą patikrintų profesionaliose dirbtuvėse. „Kia“ rekomenduoja apsilankyti pas įgaliotąjį „Kia“ atstovą / remonto partnerį.

Naudokite tik nurodytą stabdžių skystį. (Žr."Rekomenduojamas tepalas ir kiekis" puslapyje 9-13.)

Niekada nemaišykite skirtingų tipų skysčio.

**⚠ ĮSPĖJIMAS**

**Mažėja stabdžių / sankabos skysčio**

Jei stabdžių / sankabos sistemą reikia dažnai papildyti, patikrinkite sistemą profesionaliose dirbtuvėse. „Kia“ rekomenduoja apsilankyti pas įgaliotąjį „Kia“ atstovą / remonto partnerį.

**⚠ ĮSPĖJIMAS**

**Stabdžių / sankabos skystis**

Keisdami ir pildydami stabdžių / sankabos skystį, elkitės atsargiai. Neleiskite, kad stabdžių skysčio patektų į akis. Jeigu į akis patenka stabdžių / sankabos skysčio, nedelsdami gausiai jas skalaukite švariu vandeniu iš čiaupo. Nedelsdami pasirūpinkite, kad akis patikrintų gydytojas.

**⚠ DĖMESIO**

Saugokite, kad stabdžių / sankabos skysčio neužtikštų ant automobilio kėbulo, nes gali būti pažeisti dažai. Negalima naudoti stabdžių / sankabos skysčio, kuris buvo ilgai paliktas atvirame ore, nes nebus užtikrinta jo kokybė. Jį reikia tinkamai utilizuoti. Nepilkite netinkamo skysčio. Vos keli lašai mineralinės alyvos, pvz., variklio alyvos, jūsų stabdžių / sankabos sistemoje gali pažeisti stabdžių / sankabos sistemos dalis.

**⚠ DĖMESIO**

Norėdami išlaikyti geriausias savo automobilio stabdžių ir ABS/ESC savybes, naudokite originalų „Kia“ stabdžių skystį arba atitinkantį standartinį stabdžių skystį, kaip nurodyta specifikacijoje. (Klasė: SAE J1704 DOT4 LV, ISO4925 CLASS-6, FMVSS116 DOT-4)

# Stiklo plovimo skystis

## Stiklo plovimo skysčio lygio tikrinimas

Bakelis yra permatomas, todėl galite greitai vizualiai patikrinti skysčio lygį.

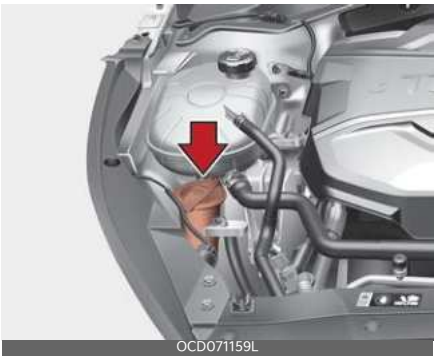


- Patikrinkite skysčio lygį stiklo apliejiklio skysčio bakelyje ir, jeigu reikia, papildykite. Jeigu plovimo skysčio neturite, galima įpilti paprasto vandens.

  Tačiau esant šaltam orui, naudokite neužšąlantį plovimo skysčio skiediklį, kad skystis neužšaltų.

**⚠ ĮSPĖJIMAS**

**Aušinimo skystis**

- Nepilkite variklio aušinimo skysčio ar antifrizo į plovimo skysčio bakelį.
- Ant priekinio stiklo užpurškus variklio aušinimo skysčio matomumas gali būti labai prastas, todėl galite nesuvaldyti automobilio ir gali įvykti eismo įvykis arba gali būti apgadinti kėbulo dažai ir apdaila.
- Priekinio stiklo apliejiklyje yra šiek tiek alkoholio ir jis tam tikromis aplinkybėmis gali būti degus. Saugokite apliejiklio skystį ir apliejiklio skysčio bakelį nuo kibirkščių ir liepsnos. Gali būti

apgadintas automobilis arba sužaloti keleiviai.

- Apliejiklio skystis kenksmingas žmonėms ir gyvūnams. Negerkite apliejiklio skysčio ir venkite sąlyčio su oda. Galite sunkiai, net mirtinai susižaloti.

# Stovėjimo stabdys (įjungiamas ranka) (jeigu yra)

## Stovėjimo stabdžio tikrinimas

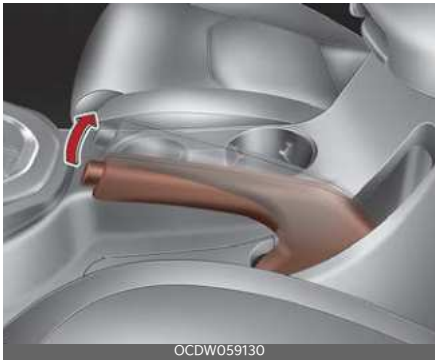


- Patikrinkite stovėjimo stabdžio eigą, suskaičiuodami girdimų spragtelėjimų skaičių, kai jis iki galo užtraukiamas iš atleidimo padėties.

  Be to, tik stovėjimo stabdys turėtų saugiai laikyti transporto priemonę gana stačioje nuokalnėje. Jeigu eiga yra didesnė arba mažesnė, negu nurodyta, sistema turėtų būti remontuojama profesionaliose dirbtuvėse. „Kia“ rekomenduoja apsilankyti pas įgaliotąjį „Kia“ atstovą / remonto partnerį.

**Eiga: 5-7 spragtelėjimai esant 20 kg (44 lbs, 196 N) jėgai.**

# Oro valytuvas

Pakeitus filtrą primygtinai rekomenduojame naudoti originalias „Kia“ arba lygiaverčio standarto dalis.

## Filtro keitimas

Jis turi būti keičiamas pagal poreikį ir jo negalima plauti.

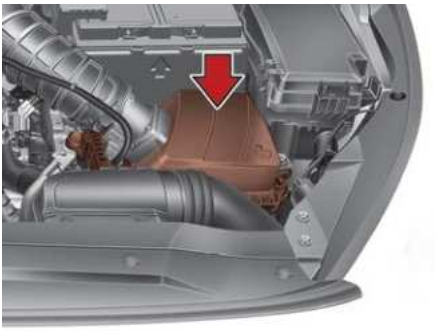

OCD071161L

Filtrą galite išvalyti tikrindami oro valytuvo elementą.

Filtrą valykite suslėgtu oru.

OCD071162L

1. Atlaisvinkite oro filtro dangtelio laikiklius ir atidarykite dangtelį.

OCDW079016

2. Nušluostykite vidinę oro filtro pusę.
3. Vėl įdėkite oro filtrą.
4. Pritvirtinkite dangtelį jam skirtais laikikliais.

**✻ PASTABA**

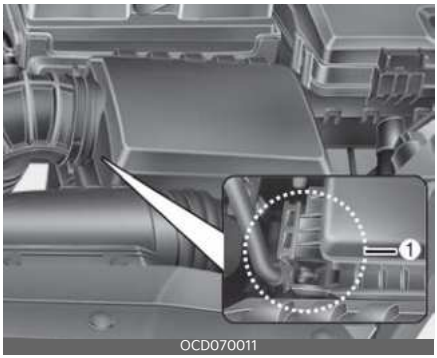


OCD070011

Kai montuosite oro valytuvo dangtelį, įstatykite vyrį (1) ir užfiksuokite spaustukus.

---

Filtrą keiskite laikydamiesi techninės priežiūros grafiko.

Jeigu automobilis eksploatuojamas ten, kur labai daug dulkių arba smėlio, elementą keiskite dažniau nei įprastais rekomenduojamais intervalais. (Žr."Priežiūra naudojant atšiauriomis sąlygomis - benzininis variklis Europoje (išskyrus Rusiją)" puslapyje 8-15,"Priežiūra naudo-

jant atšiauriomis sąlygomis - išskyrus Europą (bet įskaitant Rusiją)" puslapyje 8-20.)

**⚠ DĖMESIO**

- Nevažiuokite su nuimtu oro filtru; pernelyg intensyviai dėvėsis variklis.
- Išimdami oro filtrą žiūrėkite, kad dulkių ir nešvarumų nepatektų į oro įtraukimo angą, kitaip galima žala.
- Naudokite profesionaliose dirbtuvėse įsigytas dalis. „Kia“ rekomenduoja apsilankyti pas įgaliotąjį „Kia“ atstovą / remonto partnerį.

# Klimato kontrolės oro filtras

## Filtro tikrinimas

Salono oro filtrą reikia keisti pagal priežiūros grafiką. Jeigu automobilis eksploatuojamas miestuose, kur labai didelis oro užterštumas, arba juo daug važinėjama dulkėtais, nelygiais keliais, jį reikia tikrinti dažniau ir pakeisti anksčiau. Keisdami klimato kontrolės oro filtrą, jį pakeiskite atlikdami toliau aprašytą procedūrą ir būkite atsargūs, kad nepažeistumėte kitų komponentų.

1. Atidarykite pirštinių dėtuvę ir atskirkite kamščius iš abiejų pusių.

2. Esant atidarytai pirštinių dėtuvei patraukite už dirželio (1).

8

3. Išimkite klimato kontrolės sistemos oro filtrą patraukdami už abiejų dangtelio kraštų.

OCDW079019

4. Pakeiskite klimato kontrolės sistemos oro filtrą.

OCDW079115

5. Vėl viską surinkite atvirkštine tvarka.

**✻ PASTABA**

Tinkamai įstatykite pakaitinį klimato kontrolės sistemos oro filtrą. Antraip, sistema gali skleisti triukšmą ir gali nukentėti filtro efektyvumas.

# valytuvai

## Šluotelių tikrinimas

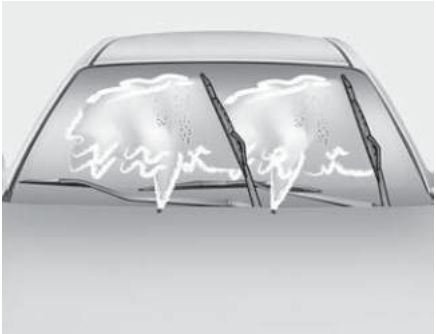
ODEEV098012NR

**✻ PASTABA**

Žinoma, kad dėl automatinėse automobilių plovyklose naudojamo komercinio karšto vaško priekinio lango stiklą būna sunku nuvalyti.

Naudotojai yra atsakingi už transporto priemonės plovimą ir tvarkymą tinkamais metodais ir medžiagomis.

Priekinio stiklo arba valytuvų šluosčių užteršimas pašalinėmis medžiagomis gali sumažinti priekinio stiklo valytuvų efektyvumą. Įprasti užteršimo šaltiniai yra vabzdžiai, medžių sula ir karšto vaško apdorojimas, naudojamas kai kuriose komercinėse automobilių plovyklose. Jei mentės šluostosi netinkamai, nuvalykite ir langą, ir peilius geru valikliu arba švelniu valikliu ir kruopščiai nuplaukite švariu vandeniu.

**⚠ DĖMESIO**

Kad nepažeistumėte valytuvų šluotelių, nenaudokite benzino, žibalo, dažų skiediklio ir kitų tirpiklių nei jiems valyti, nei šalia jų.

## Šluotelių keitimas

Kai valytuvai nebevalo tinkamai, šluostės gali būti susidėvėjusios arba įskilusios, todėl jas reikia pakeisti.

**⚠ DĖMESIO**

Nestumkite valytuvų ranka, kad nesugadintumėte valytuvo kotelio ir kitų dalių.

**⚠ DĖMESIO**

Naudojant nenurodytą valytuvo mentę valytuvas gali sugesti ir sugesti.

## Priekinio stiklo valytuvų šluotelės

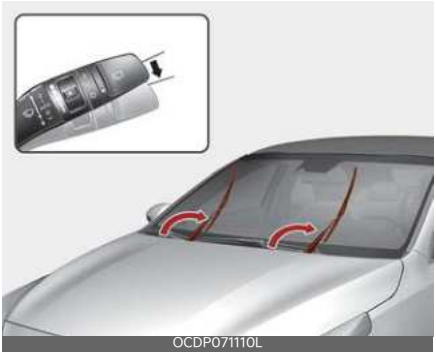
OCDP071110L

Kad būtų patogiau, valytuvus į priežiūros padėtį nustatykite taip;

Išjungę variklį, per 20 sekundžių pastumkite svirtį į pavienio valymo (MIST) padėtį ir palaikykite svirtį ilgiau negu 2 sekundes, kol valytuvai bus vertikalioje padėtyje.

**⚠ DĖMESIO**

Neleiskite, kad valytuvo svirtis atsitrenktų į priekinį stiklą, nes jis gali suskilinėti arba įskilti.

1. Pakelkite valytuvo kotelį.
2. Pakelkite valytuvo šluotelės fiksatorių (1). Tada patraukite šluotelę (2) žemyn ir ją atskirkite.

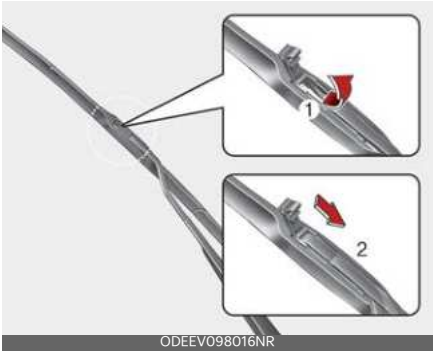

ODEEV098016NR

3. Sumontuokite naujus valytuvus.

ODEEV098017NR

4. Nuleiskite valytuvą ant priekinio lango.
5. Įjunkite užvedimo jungiklį ir valytuvai grįš į įprastinę darbinę padėtį.

8

## Galinio stiklo valytuvas

1. Pakelkite valytuvo kotelį ir pasukite valytuvo šluotelę (1).

OCDW079117

2. Naują šluotelę įdėkite jos centrinę dalį įkišdami į valytuvo kotelio angą, kad ji ten užsifiksuotų.

OCDW079118

3. Nestipriai truktelėkite šluotelę ir taip patikrinkite, ar ji gerai pritvirtinta.

Kad nepažeistumėte valytuvų laikiklių ir kitų komponentų, valytuvų šluoteles keiskite profesionaliose dirbtuvėse. „Kia“ rekomenduoja apsilankyti pas įgaliotąjį „Kia“ atstovą / remonto partnerį.

# Akumuliatorius

## Geriausia akumuliatoriaus techninė priežiūra

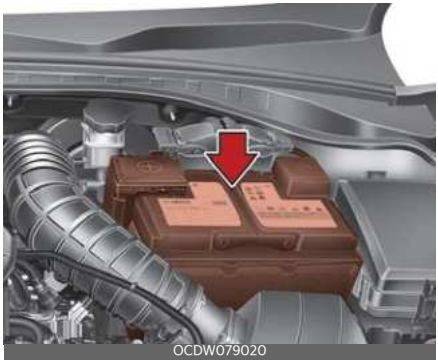
OCDW079020

- Akumuliatorių laikykite saugiai pritvirtintą.
- Pasirūpinkite, kad akumuliatoriaus viršus būtų švarus ir sausas.
- Gnybtai ir jungtys turi būti švarūs, sandarūs ir padengti vazelinu arba gnybtų tepalu.
- Nedelsdami vandens ir kepamosios sodos tirpalu nuplaukite iš akumuliatoriaus išsiliejusį elektrolitą.
- Jei transporto priemonė nebus naudojama ilgą laiką, atjunkite akumuliatoriaus kabelius.

**✻ PASTABA**

Dažniausiai montuojamas akumuliatorius, kurio nereikia prižiūrėti. Jei jūsų automobilyje sumontuotas akumuliatorius, kurio šone pažymėta LOWER (apatinė riba) ir UPPER (viršutinė riba), galima patikrinti elektrolito lygį. Elektrolito lygis turi būti tarp LOWER (apatinė riba) ir UPPER (viršutinė riba). Jeigu elektrolito lygis yra nepakankamas, reikia papildyti distiliuoto (demineralizuoto) vandens (niekada nepildykite sieros rūgšties arba kito elektrolito). Pildykite

atsargiai, kad neaptaškytumėte akumuliatoriaus ir gretimų komponentų. Neperpildykite akumuliatoriaus elementų. Tai gali būti kitų dalių korozijos priežastimi. Pasirūpinkite, kad būtų užsukti elementų kamšteliai.

Kreipkitės į profesionalias dirbtuves. „Kia“ rekomenduoja apsilankyti pas įgaliotąjį „Kia“ atstovą / remonto partnerį.

## ⚠ ĮSPĖJIMAS

**Su akumuliatoriais susiję pavojai**

Dirbdami su akumuliatoriumi visada atidžiai perskaitykite instrukcijas ir jų laikykitės.

Smilkstančias cigaretes ir visus kitus liepsnos ir kibirkščių šaltinius laikykite atokiai nuo akumuliatoriaus.

Akumuliatoriaus elementuose visada yra vandenilio - itin degių dujų, kuris užsiliepsnojęs gali sprogti.

Akumuliatorius laikykite vaikams nepasiekiamoje vietoje, nes juose yra itin agresyvios SIEROS RŪGŠTIES. Saugokite, kad rūgšties nepatektų ant odos, į akis ant drabužių arba ant dažyto paviršiaus.

Jei elektrolito patenka į akis, mažiausiai 15 minučių plaukite jas švariu vandeniu ir nedelsdami kreipkitės į gydytoją.

Jei elektrolito pateko ant odos, kruopščiai nuplaukite ją. Jeigu jaučiate skausmą ar deginimo pojūtį, nedelsdami kreipkitės į gydytoją.

Įkraudami akumuliatorių arba dirbdami šalia jo užsidėkite apsauginius akinius. Dirbdami uždaroje erdvėje pasirūpinkite vėdinimu.

Netinkamoje vietoje išmestas maitinimo elementas gali būti žalingas aplinkai ir žmonių sveikatai. Atiduokite panaudotas baterijas į tokių atliekų surinkimo vietas pagal vietos įstatymus ar reglamentus.

Akumuliatoriuje yra švino. Po naudojimo neišmeskite. Kreipkitės į profesionalias dirbtuves. „Kia“ rekomenduoja apsilankyti pas įgaliotąjį „Kia“ atstovą / remonto partnerį.

- Keliant akumuliatorių su plastikiniu korpusu dėl per didelio korpuso spaudimo gali nutekėti ir sužaloti akumuliatoriaus rūgštis. Pakelkite akumuliatoriaus laikiklį arba rankas už priešingų kampų.
- Niekada nebandykite įkrauti akumuliatoriaus, kai prijungti akumuliatoriaus laidai.
- Elektrinio uždegimo sistema veikia esant aukštai įtampai. Niekada nelieskite šių komponentų varikliui veikiant arba esant įjungtam užvedimo jungikliui.

Nepaisant pirmiau minėtų įspėjimų gali būti sunkių, net mirtinų kūno sužalojimų.

## ⚠ DĖMESIO

- Jei automobilio ilgai nenaudojate žemos temperatūros vietovėje, išimkite akumuliatorių ir laikykite jį patalpoje.
- Žemos temperatūros vietovėje visada akumuliatorių įkraukite visiškai, kad nepažeistumėte jo dėklo.
- Jei prie akumuliatoriaus prijungsite neleistinus elektroninius prietaisus, akumuliatorius gali išsikrauti. Jokiu būdu nenaudokite neleistinų prietaisų.

## Akumuliatoriaus talpos etiketė

Pavyzdys

* Tikroji akumuliatoriaus etiketė gali atrodyti kitaip nei parodytoji iliustracijoje.

1. CMF 68L-DIN: Kia modelio akumuliatoriaus pavadinimas
2. 68Ah (20HR): Vardinė talpa (amperais per valandą)
3. 110RC: Vardinė rezervinė talpa (min.)
4. 12V: Vardinė įtampa
5. 600CCA (SAE): Šaltojo bandymo srovė amperais pagal SAE
6. 480A (EN): Šaltojo bandymo srovė amperais pagal EN

## Baterija kraunama

Jūsų transporto priemonėje yra akumuliatorius be priežiūros darbų, kurio pagrindą sudaro kalcis.

- Jei akumuliatorius išsikrauna per trumpą laiką (kadangi, pavyzdžiui, priekiniai arba salono žibintai liko įjungti, kai transporto priemonė nebuvo naudojama), važiuodami arba tuščiąja eiga paleiskite automobilį mažiausiai 10 minučių.
- Jei transporto priemonei veikiant akumuliatorius palaipsniui išsikrauna dėl didelės elektros apkrovos, įkraukite jį 20-30 A srove dvi valandas.

**⚠ ĮSPĖJIMAS**

### Akumuliatoriaus įkrovimas

Apie akumuliatoriaus techninę priežiūrą žiūrėkite šiuos perspėjimus:

- Akumuliatorius turi būti išimtas iš transporto priemonės ir padėtas gerai vėdinamoje vietoje.
- Saugokite akumuliatorių nuo cigarečių, kibirkščių ar liepsnos.
- Stebėkite akumuliatorių įkrovimo metu ir sustabdykite arba sumažinkite įkrovimo greitį, jei akumuliatoriaus elementai pradeda smarkiai dujinti (virti) arba jei bet kurio elemento elektrolito temperatūra viršija 49 ° C (120 ° F).
- Tikrindami akumuliatorių krovimo metu dėvėkite akių apsaugos priemones.
- Atjunkite akumuliatoriaus įkroviklį tokia tvarka.
  1. Išjunkite akumuliatorių atjungiantį jungiklį.
  2. Atjunkite neigiamą gnybtą nuo neigiamo akumuliatoriaus gnybto.
  3. Atjunkite teigiamą gnybtą nuo teigiamo akumuliatoriaus gnybto.

**⚠ ĮSPĖJIMAS**

- Prieš atlikdami techninę priežiūrą ar įkraudami akumuliatorių išjunkite visus priedus ir užgesinkite variklį.
- Atjungus akumuliatorių, pirmiausia reikia atjungti neigiamą akumuliatoriaus kabelį, o paskui - įdėti paskutinį.
- Su akumuliatoriumi susijusius veiksmus rekomenduojama patikėti profesionalioms dirbtuvėms. Kia rekomenduoja apsilankyti pas įgaliotąjį Kia atstovą / remonto partnerį.

**⚠ DĖMESIO**

- Saugokite akumuliatorių nuo vandens ir bet kokių skysčių.
- Dėl savo pačių saugumo naudokite iš profesionalaus serviso įsigytas atsargines dalis. „Kia“ rekomenduoja apsilankyti pas įgaliotąjį „Kia“ atstovą / remonto partnerį.

**⚠ DĖMESIO**

**AGM akumuliatorius (jei yra)**

- Elektrolitu prisotinto stiklo pluošto (AGM) akumuliatoriams nereikalinga jokia priežiūra, o juos remontuoti reikia profesionaliose dirbtuvėse. „Kia“ rekomenduoja apsilankyti pas įgaliotąjį „Kia“ atstovą / remonto partnerį.

  AGM akumuliatoriui įkrauti naudokite tik visiškai automatinius akumuliatorių įkroviklius, specialiai sukurtus AGM akumuliatoriams.
- AGM akumuliatorių keiskite tik profesionaliose dirbtuvėse įsigytu akumuliatoriumi. „Kia“ rekomenduoja apsilankyti pas įgaliotąjį „Kia“ atstovą / remonto partnerį.
- Neatidarykite ir nenuimkite akumuliatoriaus dangtelio. Dėl to gali nutekėti vidinis elektrolitas ir sunkiai susižaloti.

## Atstatyti elementus

Jeigu akumuliatorius buvo išsikrovęs arba atjungtas, gali tekti patikrinti toliau nurodytus dalykus.

- Automatiškai pasikeliantis ir nusileidžiantis langas
- Stoglangis
- Kelionės kompiuteris
- Klimato kontrolės valdymo sistema
- Integruota atminties sistema
- Informacijos ir pramogų sistema

# Padangos ir ratai

## Padangų priežiūra

Norėdami užtikrinti tinkamą priežiūrą, saugumą ir maksimalų degalų taupymą, turite pasirūpinti, kad padangų pripūtimo slėgis visada būtų toks, koks rekomenduojamas, ir kad nebūtų viršijama automobiliui rekomenduojama apkrova ir svorio pasiskirstymas.

## Rekomenduojamas šaltų padangų pripūtimo slėgis

Visų padangų (įskaitant atsarginę) slėgį reikia tikrinti, kai jos šaltos. Šaltos padangos reiškia, kad automobiliu nebuvo važiuojama bent tris valandas arba kad juo buvo nuvažiuota ne daugiau kaip 1,6 km (viena mylia).

Rekomenduojamas slėgis būtinas, norint užtikrinti geriausią važiavimą, automobilio valdymą ir minimalų padangų dilimą.

Informacijos apie rekomenduojamą padangų pripūtimo slėgį žr."Padangos ir ratai (5 durų universalas, „Shooting brake“)" puslapyje 9-8,"Padangos ir ratai (CUV)" puslapyje 9-9.

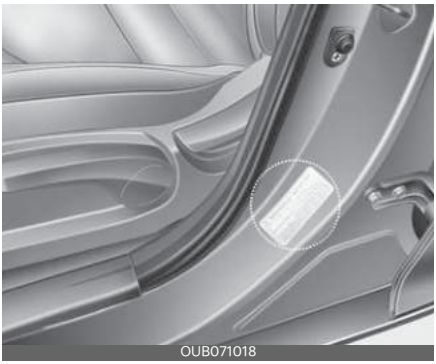


Visas specifikacijas (dydžio ir slėgio) galima rasti ant automobilio pritvirtintoje etiketėje.

**⚠ ĮSPĖJIMAS**

**Nepakankamai pripūsta padanga**

Kai padangos slėgis pastebimai per žemas (70 kPa (10 psi) arba daugiau), joje gali kauptis šiluma, dėl kurios padanga gali sprogti, gali atplyšti protektorius arba įvykti kitoks incidentas, dėl kurio galite nesuvaldyti automobilio ir gali būti sunkių, net mirtinų sužalojimų. Šis pavojus kur kas didesnis esant karštam orui ir dideliu greičiu važiuojant didelius atstumus.

**⚠ DĖMESIO**

- Nepakankami pripūstos padangos greičiau nusidėvi, būna sunkiau suvaldyti automobilį ir išeikvojama daugiau degalų. Taip pat gali deformuotis ratai. Žiūrėkite, kad padangų slėgis būtų tinkamas. Jeigu padangą reikia dažnai pripūsti, pasirūpinkite, kad sistemą patikrintų profesionaliose dirbtuvėse. „Kia“ rekomenduoja apsilankyti pas įgaliotąjį „Kia“ atstovą / remonto partnerį.
- Padangas pripūtus per daug automobilis važiuoja labai kietai, smarkiai dėvisi vidurinė padangos protektoriaus dalis, be to, didesnė tikimybė, kad padanga prakiurs dėl kelio nelygumų.

**⚠ DĖMESIO**

- Šiltų padangų slėgis paprastai būna 28-41 kPa didesnis už rekomenduojamą šaltų padangų slėgį. Neišleiskite oro iš šiltų padangų, taip bandydami sumažinti slėgį, kitaip padangos bus pripūstos nepakankamai.
- Vėl užsukite padangų ventilių gaubtelius. Jei ventilis be gaubtelio, gali patekti nešvarumų ir drėgmės, todėl gali atsirasti oro nuotėkis. Jeigu ventilio gaubtelio nėra, kuo skubiau užsukite naują.

**⚠ ĮSPĖJIMAS**

**Padangos pripūtimas**

Pernelyg daug arba per mažai pripūtus padangas, trumpėja jų eksploatavimo trukmė, automobilį sunkiau suvaldyti, be to, padangos gali staiga sprogti. Galite nesuvaldyti automobilio ir gali būti sužalojimų.

**⚠ DĖMESIO**

**Padangų slėgis**

Visada atkreipkite dėmesį į tokius dalykus:

- Tikrinkite slėgį padangose, kai padangos yra šaltos. (Po to, kai automobilis stovėjo bent tris valandas arba nuo paleidimo nebuvo nuvažiuota daugiau negu 1,6 km.)
- Kiekvieną kartą tikrindami automobilio padangų slėgį, patikrinkite ir atsarginės padangos slėgį.
- Niekada neperkraukite automobilio. Neperkraukite automobilio stogo bagažinės (jeigu sumontuota).
- Susidėvėjusios, senos padangos gali būti eismo įvykių priežastimi. Jeigu padangų protektorius nudilęs arba padangos pažeistos, pakeiskite jas.

## Padangų pripūtimo slėgio tikrinimas

Padangas tikrinkite bent kartą per mėnesį arba dažniau.

Taip pat patikrinkite atsarginės padangos slėgį.

## Kaip tikrinti

Padangų slėgį visada tikrinkite geros kokybės manometru. Iš akies neįmanoma pasakyti, ar padangos pripūstos pakankamai, ar ne. Radialinės padangos gali atrodyti tinkamai pripūstos, net jei jos yra nepakankamai pripūstos.

- Patikrinkite padangų pripūtimo slėgį, kai padangos yra šaltos. Šaltos padangos reiškia, kad automobiliu nebuvo važiuojama bent tris valandas arba kad juo buvo nuvažiuota mažiau nei 1,6 km (1 myl.).
- Nuo padangos ventilio nusukite ventilio gaubtelį. Padangų slėgio matuoklį gerai užspauskite ant ventilio, kad gautumėte slėgio matavimo rodmenį. Jeigu šaltos padangos pripūtimo slėgis toks, koks ir rekomenduojamas slėgis, nurodytas ant padangos ir apkrovos informacijos etiketėje, nieko daugiau daryti nereikia. Jeigu slėgis žemas, pripūskite padangą, kol bus pasiektas rekomenduojamas slėgis.

  Jeigu padangą pripūtėte per daug, išleiskite šiek tiek oro stumdami metalinį kotelį padangos ventilio centre. Dar kartą patikrinkite padangų slėgį padangų matuokliu. Būtinai ant ventilių vėl užsukite ventilių gaubtelius. Jie neleidžia sumažėti slėgiui, apsaugodami nuo purvo ir drėgmės.

**⚠ ĮSPĖJIMAS**

- Dažnai tikrinkite, ar padangos gerai pripūstos, nenudilusios ir neapgadintos. Visada naudokitės padangų slėgio matuokliu.
- Pernelyg daug arba per mažai pripūstos padangos dėvisi nevienodai, automobilį sunkiau suvaldyti ir padangos gali netikėtai sprogti, sukeldamos eismo įvykius, per kuriuos gali būti sunkiai, net mirtinai sužaloti žmonės.

  Rekomenduojamas jūsų automobilio šaltų padangų slėgis nurodytas šiame vadove ir padangų etiketėje, kuri yra ant vairuotojo pusės centrinio statramsčio.
- Susidėvėjusios padangos gali būti eismo įvykių priežastimi. Pakeiskite padangas, kurios yra sudilusios, nevienodai nusidėvėjusios arba apgadintos.
- Nepamirškite patikrinti atsarginės padangos slėgio. Kia rekomenduoja kiekvieną kartą tikrinant automobilio padangų slėgį, patikrinti ir atsarginės padangos slėgį.

## Padangų rotacija

Kad vienodai diltų protektorius, rekomenduojama padangas rotuoti kas 10 000 km (6500 myl.) arba anksčiau, jeigu padangos dėvisi nevienodai.

Rotacijos metu reikia patikrinti, ar padangos gerai subalansuotos.

Sukdami padangas, patikrinkite, ar nėra netolygaus susidėvėjimo ir pažeidimų. Nenormalų susidėvėjimą dažniausiai lemia netinkamas padangų slėgis, netinkamas ratų suvedimas, nesubalansuoti ratai, stiprus stabdymas ar stiprus posūkis. Ieškokite nelygumų ar iškilimų padangos protektoriuje arba šone. Pakeiskite padangą, jei aptinkate vieną iš šių sąlygų. Pakeiskite padangą, jei matomas audinys arba laidas. Po rotacijos priekines ir galines padangas pripūskite iki reikiamo slėgio ir patikrinkite, ar gerai užveržti ratų varžtai.

Žr."Padangos ir ratai (5 durų universalas, „Shooting brake“)" puslapyje 9-8,"Padangos ir ratai (CUV)" puslapyje 9-9.

Be atsarginės padangos

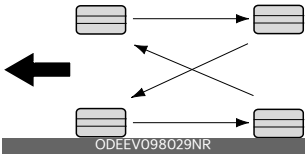


Kryptinės padangos (jei yra)

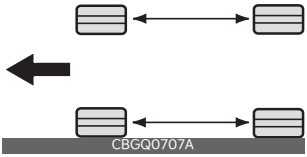


Kiekvieną kartą atliekant padangų rotaciją reikia patikrinti ir diskinių stabdžių trinkeles.

**✻ PASTABA**

Radialines padangas su nesimetrišku protektoriumi rotuokite tik tarp priekio ir galo, nekeisdami pusės.

**⚠ ĮSPĖJIMAS**

- Nenaudokite atsarginės kompaktinės padangos atlikdami padangų rotaciją.
- Jokiomis aplinkybėmis kartu nenaudokite diagonalinių ir radialinių padangų. Dėl to automobilio valdymo savybės gali būti neįprastos; tai gali būti sunkių, net mirtinų sužalojimų ir žalos turtui priežastimi.

## Ratų lygiavimas ir padangų balansavimas

Gamintojas kruopščiai sulygiavo ir subalansavo jūsų automobilio padangas, kad užtikrintų kuo ilgesnį ir efektyvesnį padangų eksploatavimą.

Daugeliu atvejų ratų daugiau lygiuoti nereikės. Tačiau, jei pastebėsite neįprastą padangų susidėvėjimą arba jūsų transporto priemonė traukia viena ar kita kryptimi, gali tekti nustatyti iš naujo išlyginimą.

Jeigu pastebėtumėte, kad važiuojant lygiu keliu automobilis vibruoja, ratus gali reikėtų iš naujo subalansuoti.

**⚠ DĖMESIO**

Netinkami ratų svareliai gali sugadinti aliumininius automobilio ratlankius. Naudokite tik aprobuotus ratų svarelius.

## Padangų keitimas

Jeigu padanga dyla vienodai, protektoriuje atsiras padangos nusidėvėjimą rodanti vientisa juosta - protektoriaus nusidėvėjimo indikatorius (A).

Tai reiškia, kad ant padangos liko mažiau nei 1,6 mm (1/16 colių) protektoriaus. Kai tai įvyks, pakeiskite padangą.

Nelaukite, kol juosta matysis per visą protektorių; pakeiskite padangą anksčiau.

**✻ PASTABA**

Keičiant padangas rekomenduojame naudoti tas, kurios buvo pateiktos kartu su transporto priemone. Visiems keturiems ratams VISADA naudokite to paties tipo, dydžio, markės, konstrukcijos ir protektoriaus rašto padangas.

Kitokios padangos keičia vairavimo charakteristikas.

**⚠ DĖMESIO**

Kai pakeičiate padangas, patikrinkite ir priveržkite ratų varžtus nuvažiavę maždaug 50 km (31 mylių) ir dar kartą patikrinkite nuvažiavę maždaug 1000 km (620 mylių). Jeigu važiuojant dreba vairas arba vibruoja automobilis, ratai yra nesubalansuoti. Atlikite ratų balansavimą. Jei problema išlieka, kreipkitės į profesionalias dirbtuves. „Kia“ rekomenduoja apsilankyti pas įgaliotąjį „Kia“ atstovą / remonto partnerį.

**⚠ ĮSPĖJIMAS**

**Padangų keitimas**

Kad sumažintumėte sunkių ir mirtinų sužalojimų riziką per eismo įvykius dėl sprogusių padangų arba nesuvaldyto automobilio:

- Pakeiskite padangas, kurios yra sudilusios, nevienodai nusidėvėjusios arba apgadintos. Dėl nusidėvėjusių padangų mažėja stabdymo efektyvumas, sunkiau vairuoti, prastesnis sukibimas su kelio danga.
- Nevažiuokite automobiliu, jeigu padangų slėgis yra nepakankamas arba pernelyg didelis. Padangos gali nevienodai dėvėtis ir sprogti.
- Keisdami padangas tam pačiam automobiliui nemontuokite radialinių ir diagonalinių padangų. Jeigu keičiate kitokio tipo padangomis, reikia pakeisti visas padangas (įskaitant atsarginį ratą).
- Geriausia vienu metu keisti visas keturias padangas. Jeigu nėra tokios galimybės arba nebūtina tai daryti, keiskite priekinių arba galinių padangų porą.

  Pakeitus tik vieną padangą gali smarkiai nukentėti automobilio veikimas.
- Naudojant padangas ir ratus, kurių dydis ne toks, koks rekomenduojamas, gali pasireikšti neįprastos eksploatavimo charakteristikos, būti sunku suvaldyti automobilį ir dėl to gali įvykti rimtas eismo įvykis.
- „Kia“ specifikacijų neatitinkantys ratai gali nevisiškai tikti, todėl gali būti apgadintas automobilis ir gali pasireikšti neįprastos eksploatavimo charakteristikos bei gali būti sunku suvaldyti automobilį
- ABS veikia lygindama ratų sukimosi greičius. Nuo padangos dydžio gali priklausyti važiavimo greitis. Keičiant padangas, visos 4 padangos turi būti tokio paties dydžio, tipo, konstrukcijos ir protektoriaus padangas, kokios teikiamos su automobiliu. Naudojant skirtingų dydžių padangas, gali netinkamai veikti ABS (stabdžių antiblokavimo sistema) ir ESC (elektroninė stabilumo kontrolės sistema).

## Kompaktinė atsarginė padanga (jeigu yra)

Kompaktinės atsarginės padangos protektorius nudyla greičiau negu įprasto dydžio padangos. Ant padangos pastebėję protektoriaus dilimą rodančias juostas, padangą pakeiskite. Nauja kompaktinė atsarginė padanga turi būti tokio paties dydžio ir konstrukcijos, kaip ir ta, kurią gavote įsigiję automobilį, ir ją reikia montuoti ant to paties kompaktinės atsarginės padangos rato. Kompaktinės atsarginės padangos negalima montuoti ant įprasto dydžio rato, o kom-

paktinės atsarginės padangos ratas netinka įprasto dydžio padangoms montuoti.

## Ratų keitimas

Jeigu dėl kokios nors priežasties keičiate metalinius ratus, žiūrėkite, kad naujieji ratai būtų tokio paties skersmens, ratlankio pločio ir ekscentriškumo, kaip ir originalūs ratai.

**⚠ ĮSPĖJIMAS**

Dėl netinkamo rato dydžio ratas ir padanga gali trumpiau tarnauti, suprastės stabdymo savybės ir pailgės stabdymo kelias, automobilį bus sunkiau valdyti, pasikeis prošvaisa, atstumas tarp kėbulo ir padangos, žieminių grandinių atstumas, spidometro ir odometro kalibravimas, priekinių žibintų ir bamperio aukštis.

## Padangų sukibimas

Padangų sukibimas gali sumažėti, jeigu padangos nusidėvėjusios, netinkamai pripūstos arba važiuojama slidžiu keliu. Padangas reikia pakeisti, kai pradeda matytis protektoriaus dilimo indikatoriai. Kad automobilis nepasidarytų nevaldomas, kai lyja, sninga arba kai kelias apledėjęs, sumažinkite greitį.

## Padangų priežiūra

Be tinkamo pripūtimo, padangų nusidėvėjimą sumažinti dar padeda tinkamas ratų lygiavimas. Jeigu pastebėtumėte, kad kuri nors padanga dėvisi nevienodai, patikrinkite ratų lygiavimą profesionaliose dirbtuvėse. „Kia“ rekomenduoja apsilankyti pas įgaliotąjį „Kia“ atstovą / remonto partnerį.

Uždėjus naujas padangas reikia pasirūpinti, kad jos būtų subalansuotos. Tai užtikrins, kad automobilis važiuos lygiau, o padangas bus galima naudoti ilgiau. Be to, kiekvieną kartą nuimtą nuo rato padangą reikia subalansuoti pakartotinai.

## Padangos šoninės sienelės ženklinimas

Šioje etiketėje pateikiamos ir apibūdinamos esminės padangos charakteristikos ir nurodytas padangos identifikavimo numeris (TIN), rodantis, kad padanga atitinka saugumo standartus.

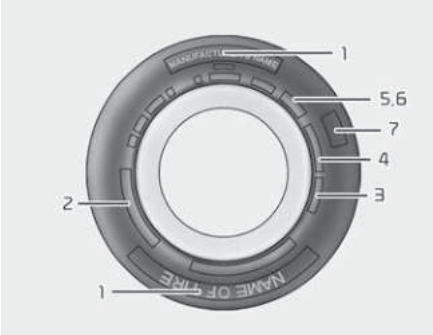


ODEEV098031NR

Pagal TIN padangą galima identifikuoti atšaukimo atveju.

### 1. Gamintojas arba firminis pavadinimas

Nurodytas gamintojas arba firminis pavadinimas.

### 2. Padangos dydžio žymėjimas

Ant padangos sienelės pažymėtas padangos dydis. Ši informacija bus reikalinga renkantis pakaitines padangas automobiliui. Toliau aiškinama, ką reiškia padangos dydžio žymėjimo raidės ir skaičiai.

Padangos dydžio žymėjimo pavyzdys:

(Šie skaičiai pateikti tik kaip pavyzdys; jūsų automobilio padangų dydžio žymėjimas gali būti kitoks.)

**205/55R16 91H**

205 - padangos plotis milimetrais.

55 - Kraštinių santykis. Padangos pjūvio aukštis kaip jos pločio procentinė vertė.

R - padangos konstrukcijos kodas (radialinė).

16 - ratlankio skersmuo coliais.

91 - apkrovos rodiklis, t. y. skaitmeninis kodas, siejamas su maksimalia apkrova, kurią gali atlaikyti padanga.

H - Greičio charakteristikos simbolis. Papildomos informacijos ieškokite šiame skyriuje pateiktoje greičio charakteristikų lentelėje.

## Rato dydžio žymėjimas

Ant ratų taip pat pažymėta svarbi informacija, kuri bus reikalinga norint pakeisti ratą. Toliau aiškinama, ką reiškia rato dydžio žymėjimo raidės ir skaičiai.

Rato dydžio žymėjimo pavyzdys: **6.5J X 16**

6.5 - ratlankio plotis coliais.

J - ratlankio gabarito žymėjimas.

16 - ratlankio skersmuo coliais.

## Padangų greičio charakteristikos

Toliau pateiktoje lentelėje išvardyta daugelis šiuo metu keleivinių automobilių padangoms naudojamų skirtingų greičių charakteristikų. Greičio charakteristika - tai padangos dydžio žymėjimo, nurodyto ant padangos šoninės sienelės, dalis. Šis simbolis atitinka tos padangos maksimalųjį saugų eksploatavimo greitį.

| Greičio charakteristikos simbolis | Maksimalus greitis |
|---|---|
| S | 180 km/h (112 mph) |
| T | 190 km/h (118 mph) |
| H | 210 km/h (130 mph) |
| V | 240 km/h (149 mph) |
| W | 270 km/h (168 mph) |
| Y | 300 km/h (186 mph) |

## 3. Padangų naudojimo trukmės tikrinimas (TIN: Padangos Identifikavimo Numeris)

Senesnes nei šešerių metų padangas (nustatoma pagal gamintojo datą), įskaitant atsarginę, reikia pakeisti naujomis. Pagaminimo data nurodyta ant padangos šoninės sienelės (gali būti vidinėje pusėje) kaip DOT kodas. DOT kodas yra skaičių serija ant padangos, susidedanti iš skaičių ir angliškų raidžių. Pagaminimo data nustatoma pagal paskutinius keturis DOT kodo skaitmenis (simbolius).

**DOT: XXXX XXXX OOOO**

Priekinė DOT kodo dalis nurodo gamyklos kodo numerį, padangos dydį ir protektorius raštą, o paskutiniai keturi skaičiai nurodo padangos pagaminimo savaitę ir metus.

Pavyzdžiui:

DOT XXXX XXXX 1624 rodo, kad padanga buvo pagaminta 2024 m. 16 savaitę.

**⚠ ĮSPĖJIMAS**

**Padangos amžius**

Laikui bėgant padangos sensta, net jeigu jos ir nenaudojamos. Net jeigu protektorius ir nenudilęs, rekomenduojama padangas keisti maždaug kas šešerius

(6) įprasto eksploatavimo metus. Senėjimo procesą gali pagreitinti karštis, būdingas karštam klimatui, arba dažnas važinėjimas su didele apkrova. Jeigu nepaisysite šio įspėjimo, padanga gali staiga sprogti, galite nesuvaldyti automobilio ir sukelti eismo įvykį, sunkiai, net mirtinai sužalodami žmones.

## 4. Padangos kordo sluoksnio sudėtis ir medžiaga

Padangos guma dengto audinio sluoksnių skaičius. Padangų gamintojai taip pat turi nurodyti padangos medžiagas, tokias kaip plienas, nailonas, poliesteris ir kt. Raidė „R" reiškia, kad kordo sluoksnis yra radialinis; raidė „D" reiškia, kad kordo sluoksnis yra diagonalinis arba įstrižinis; raidė „B" reiškia, kad padanga yra įstrižinė juostinė.

## 5. Maksimalus leistinasis pripūtimo slėgis

Šis skaičius rodo, kokiu didžiausiu slėgiu gali būti pripūsta padanga. Neviršykite maksimalaus leistinojo pripūtimo slėgio. Žr."Padangų specifikacijų ir slėgio etiketė" puslapyje 9-18.

## 6. Maksimalios apkrovos charakteristika

Šis skaičius rodo maksimalią apkrovą kilogramais ir svarais, kurią gali atlaikyti padanga. Keisdami automobilio padangas būtinai naudokite padangas, kurių apkrovos charakteristika tokia pati, kaip ir padangų, kurios buvo sumontuotos gamykloje.

## 7. Vieningoji padangos kokybės klasė

Esant reikalui, kokybės klasę galima rasti ant padangos šoninės sienelės, tarp protektoriaus krašto ir maksimalaus profilio ploto.

Pavyzdžiui:

SUPETHERM 200

TRAUKA AA

TEMPERATŪRA A

### Protektoriaus dilimas

Protektoriaus dilimo rodiklis - tai palyginamasis rodiklis, paremtas padangos nusidėvėjimo greičiu, ją bandant kontroliuojamomis sąlygomis vyriausybės patvirtintoje bandomojoje trasoje. Pavyzdžiui, 150 pažymėta padanga vyriausybės patvirtintoje trasoje dėvėsis pusantro (1½) karto geriau už 100 pažymėtą padangą.

Tačiau padangų eksploatacinės charakteristikos iš dalies priklauso nuo faktinių sąlygų, kuriomis jos naudojamos, ir gali pastebimai nukrypti nuo normos dėl vairavimo įpročių skirtumų, priežiūros praktikos ir kelių charakteristikų bei klimato skirtumų.

Šie rodikliai būna išlieti ant keleivinių automobilių padangų sienelių. Padangų, kurias su savo automobiliu gausite kaip standartinę arba pasirinktinę įrangą, rodikliai gali skirtis.

### Sukibimas - AA, A, B ir C

Sukibimo klasės (nuo aukščiausios iki žemiausios) yra AA, A, B ir C. Šios klasės rodo padangos gebėjimą sustoti ant drėgnos kelio dangos ir yra matuojamos kontroliuojamomis sąlygomis ant vyriausybės patvirtintų bandomųjų paviršių (asfalto ir betono). „C" raide pažymėtos

padangos sukibimas su kelio danga gali būti prastas.

### Temperatūra - A, B ir C

Temperatūros klasės yra A (aukščiausia), B ir C; jos rodo padangos atsparumą generuojamai šilumai ir gebėjimą išsklaidyti šilumą, bandant kontroliuojamomis sąlygomis ant aprobuoto vidaus laboratorijos bandomojo rato.

Dėl ilgalaikės aukštos temperatūros gali nusidėvėti padangos medžiaga ir sutrumpėti jos eksploatavimo trukmė, o dėl pernelyg aukštos temperatūros padanga gali staiga sprogti. B ir A klasės rodo už pagal įstatymus reikalaujamą minimumą geresnes eksploatacines charakteristikas ant laboratorinio bandomojo rato.

**⚠ ĮSPĖJIMAS**

Šiai padangai priskirta sukibimo klasė yra paremta sukibimo stabdant tiesioje trasoje bandymais ir neatspindi greitėjimo, posūkių, akvaplanavimo ar pikinio sukibimo charakteristikų.

**⚠ ĮSPĖJIMAS**

**Padangos temperatūra**

Nustatyta padangos temperatūros klasė tinka tinkamai pripūstai, neperkrautai padangai. Pernelyg didelis greitis, nepakankamas padangos pripūtimas arba pernelyg didelė apkrova tiek atskirai, tiek kartu gali prisidėti prie to, kad padangoje kaupsis šiluma, ir ji gali staiga sprogti. Tai gali būti automobilio nesuvaldymo ir sunkių, net mirtinų sužalojimų priežastimi.

## Mažo aukščio koeficiento padangos (jeigu yra)

Mažo aukščio koeficiento padangos, kurių kraštinių santykis mažesnis nei 50, pateikiamos sportiškai išvaizdai.

Mažo aukščio koeficiento padangos yra optimizuotos sportiškam važiavimui ir stabdymui, todėl gali būti ne taip patogu važiuoti; be to, jos skleidžia daugiau triukšmo, lyginant su įprastinėmis padangomis.

**⚠ DĖMESIO**

Mažo aukščio koeficiento padangos šoninė sienelė yra žemesnė, negu įprastinės padangos, todėl tokia padanga ir ratlankis yra lengviau pažeidžiami. Taigi, vadovaukitės toliau pateiktomis instrukcijomis.

- Nelygiu keliu arba bekele važiuokite atsargiai, kad nepažeistumėte padangų ir ratų. Be to, po kelionės patikrinkite padangas ir ratus.
- Per kelio duobes, greičio mažinimo kalnelius, kanalizacijos šulinius ar šaligatvio kraštą važiuokite lėtai, kad neapgadintumėte padangų ir ratų.
- Jeigu padanga patiria smūgį, patikrinkite padangą ir kreipkitės į profesionalias dirbtuves. „Kia“ rekomenduoja apsilankyti pas įgaliotąjį „Kia“ atstovą / remonto partnerį.
- Kad išvengtumėte padangų sugadinimo, jų būklę ir slėgį tikrinkite kas 3000 km.

**⚠ DĖMESIO**

- Nėra lengva atpažinti padangų pažeidimą savo akimis. Vis dėlto, jei yra bent menkiausias padangos pažeidimo požymis, net jeigu akimis nematyti pažeidimo, pasirūpinkite, kad padanga būtų patikrinta arba

pakeista, nes dėl padangos pažeidimo iš jos gali ištekėti oras.

- Jei padanga apgadinama važiuojant nelygiu keliu, bekele, duobėmis, liukais ar bordiūrais, garantija netaikoma.
- Informacijos apie padangą galima rasti ant jos šoninės sienelės.

## Saugikliai

Kištukinio tipo

ODEEV098032NR

Lizdinio tipo

ODEEV098077NR

Daugiafunkcis saugiklis

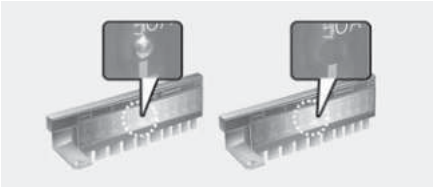

ODEEV098078NR

BFT

ODEEV098079NR

* Kairė pusė: Normalus, dešinė pusė: Išpūstas

Saugikliai saugo automobilio elektros sistemą nuo elektros perkrovos daromos žalos.

Šiame automobilyje yra 2 (arba 3) saugiklių skydeliai, kurių vienas yra įrengtas

vairuotojo pusės skydelyje, kiti - variklio skyriuje šalia akumuliatoriaus.

Jeigu neveikia automobilio žibintai, priedai arba valdikliai, patikrinkite atitinkamos grandinės saugiklį. Saugikliui perdegus jo viduje esantis elementas bus išsilydys.

Jeigu elektros sistema neveikia, pirmiausia patikrinkite saugiklių skydelį vairuotojo pusėje.

Prieš keisdami perdegusį saugiklį atjunkite neigiamą akumuliatoriaus laidą.

Perdegusį saugiklį pakeiskite tik tokių pačių charakteristikų saugikliu.

Jeigu perdegs ir naujasis saugiklis, vadinasi, yra elektros sistemos problemų. Stenkitės nesinaudoti susijusia sistema ir nedelsdami pasitarkite su profesionaliomis dirbtuvėmis. „Kia“ rekomenduoja pasitarti su įgaliotuoju „Kia“ atstovu / remonto partneriu.

Naudojami trijų rūšių saugikliai: mažesnio srovės stiprio kištukiniai saugikliai, lizdiniai saugikliai ir didesnio srovės stiprio atsistatantys saugikliai.

**⚠ ĮSPĖJIMAS**

**Saugiklių keitimas**

- Jokiu būdu perdegusio saugiklio nekeiskite kitokių charakteristikų saugikliu.
- Didesnės galios saugiklis gali sukelti gedimą ir net gaisrą.
- Vietoje saugiklio nedėkite vielos arba aliuminio folijos net ir laikinai. Taip elektros laidų sistema gali būti ne tik rimtai apgadinta, bet ir užsidegti.
- Jokiu būdu nemodifikuokite ir nejunkite papildomų automobilio laidų.

**⚠ DĖMESIO**

Saugikliams išimti nenaudokite atsuktuvo ar kokio nors kitokio metalinio objekto, nes taip galima sukelti trumpąjį jungimą ir sugadinti sistemą.

**✻ PASTABA**

- Keisdami saugiklį išjunkite degimą ir visų elektros prietaisų jungiklius, tada nuimkite akumuliatoriaus (-) gnybtą.
- Tikroji saugiklių / relių skydelio etiketė gali skirtis nuo sumontuotų elementų.

**⚠ DĖMESIO**

- Kai keičiate perdegusį saugiklį arba relę, pasirūpinkite, kad naujas saugiklis arba relė tvirtai laikytųsi lizde. Dėl netinkamai pritvirtinto saugiklio arba relės gali būti pažeisti automobilio laidai bei elektros sistema ir gali įvykti gaisras.
- Neišimkite saugiklių, relių ir gnybtų, pritvirtintų varžtais ar veržlėmis. Saugikliai, relės ir gnybtai gali būti pritvirtinti ne iki galo, o tai gali sukelti gaisrą. Jeigu perdegę varžtais arba veržlėmis pritvirtinti saugikliai, relės ir gnybtai, pasitarkite su profesionaliomis dirbtuvėmis. „Kia“ rekomenduoja pasitarti su įgaliotuoju „Kia“ atstovu / remonto partneriu.
- Nedėkite jokių kitų elementų, išskyrus saugiklius arba reles į saugiklių / relių lizdus, pavyzdžiui, valdiklių arba laidų. Gali būti prastas kontaktas ir sistema gali sugesti.
- Nekiškite atsuktuvų ir kitų laidų į gnybtus, kurie skirti tik saugikliams ir relėms. Dėl netinkamo prijungimo gali būti sugadinta automobilio elektros sistema ir perdegti salono laidai.

- Jeigu prie galinio žibinto tiesiogiai prijungiamas laidas arba sumontuojama didesnės galios, negu numatyta priekabai, lemputė, gali perdegti vidinis jungčių blokas.

**⚠ DĖMESIO**

Vizualiai patikrinkite, ar sandariai užsidaro akumuliatoriaus dangtelis. Jei akumuliatoriaus dangtelis nėra sandariai uždarytas, drėgmė gali patekti į sistemą ir sugadinti elektrinius komponentus.

**✻ PASTABA**

**Modernizuojant įrangą, atsitiktinius laidus naudoti draudžiama**

Automobilyje naudojant atsitiktinius laidus gali kilti pavojus dėl jų gedimo ir gali suprastėti automobilio eksploatacinės savybės.

Naudojant atsitiktinius laidus, ypač modernizuojant informacijos ir pramogų sistemą arba apsaugos nuo vagysčių sistemą, nuotolinį variklio valdiklį, automobilio telefoną ar radiją, galima sugadinti automobilį arba sukelti gaisrą.

**✻ PASTABA**

**Rekonstruoti draudžiama**

Nebandykite automobilio niekaip rekonstruoti. Tai yra neteisėta ir gali turėti įtakos automobilio eksploatacinėms savybėms, ilgaamžiškumui ir saugumui. Be to, rekonstruojant atsiradusioms problemoms netaikoma garantija.

Žinokite, kokių saugumo problemų gali kilti, kai automobilis rekonstruojamas naudojant neleistinus elektros prietaisus (lempą, vaizdo registratorių, elektros įrangą, diagnostikos prietaisą, ryšio prietaisą ir kt.). Dėl to gali sutrikti transporto priemonės veikimas, išsikrauti akumuliatorius, būti pažeisti laidai ar jungtys arba net kilti gaisras.

**✻ PASTABA**

**Atsargumo priemonės dėl langų tamsinimo**

Stiklų atspalvis (ypač metalinė plėvelė) gali sukelti ryšio sutrikimus arba prastą radijo ryšį, taip pat automatinės apšvietimo sistemos gedimą dėl pernelyg didelio apšvietimo pasikeitimo automobilio viduje. Naudojamas tirpalas taip pat gali patekti į elektrinius, elektroninius prietaisus, sukeldamas sutrikimus ir gedimus.

## Vidinio skydelio saugiklio keitimas

1. Išjunkite užvedimo jungiklį ir visus kitus jungiklius.
2. Atidarykite saugiklių skydelio dangtelį.

OCDW079021

3. Ištraukite perdegusį saugiklį. Naudokitės išėmimo įrankiu, kurį rasite variklio skyriaus pagrindiniame saugiklių bloke.

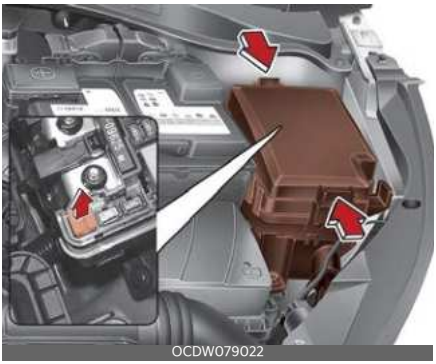
OCDW079022

4. Patikrinkite išimtą saugiklį; jeigu jis tikrai perdegęs, jį pakeiskite.

   Atsarginiai saugikliai laikomi prietaisų skydelio saugiklių skydeliuose (arba variklio skyriaus saugiklių skydelyje).
5. Įstumkite naują tokių pačių charakteristikų saugiklį ir patikrinkite, ar jis gerai laikosi.

Jeigu jis įsideda pernelyg laisvai, pasitarkite su profesionaliomis dirbtuvėmis. „Kia“ rekomenduoja pasitarti su įgaliotuoju „Kia“ atstovu / remonto partneriu.

Jeigu neturėtumėte atsarginio saugiklio, naudokite tokių pačių charakteristikų saugiklį iš grandinės, kurios jums nereikia automobiliui eksploatuoti, pavyzdžiui, cigarečių žiebtuvėlio saugiklį.

Jeigu neveikia priekiniai arba galiniai žibintai, stabdymo žibintai, salono apšvietimo lemputės, dienos žibintai (D.R.L), o saugikliai yra neperdegę, pasitarkite su profesionaliomis dirbtuvėmis. „Kia“ rekomenduoja pasitarti su įgaliotuoju „Kia“ atstovu / remonto partneriu.

## Variklio skyriaus saugiklių keitimas

1. Išjunkite užvedimo jungiklį ir visus kitus jungiklius.
2. Nuimkite saugiklių skydelio dangtelį paspaudę jo išsikišimą ir truktelėdami dangtelį aukštyn.

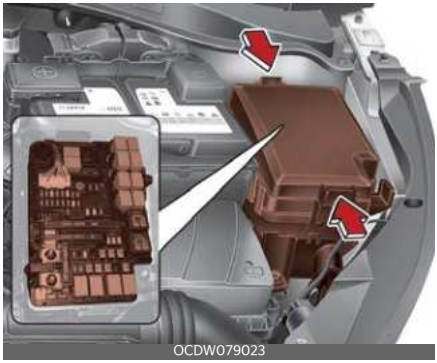
OCDW079023

   Atjungtą plokščiąjį saugiklį išimkite naudodamiesi saugikliams keisti skirtomis žnyplėmis, esančiomis variklio skyriaus saugiklių dėžutėje. Išėmę atsargiai įkiškite atsarginį tokios pačios galios saugiklį.
3. Patikrinkite išimtą saugiklį; jeigu jis tikrai perdegęs, jį pakeiskite. Saugiklį išimkite arba įdėkite saugiklių išėmimo įrankiu, kurį rasite variklio skyriaus saugiklių skydelyje.
4. Įstumkite naują tokių pačių charakteristikų saugiklį ir patikrinkite, ar jis gerai laikosi. Jeigu jis įsideda pernelyg laisvai, pasitarkite su profesionaliomis dirbtuvėmis. „Kia“ rekomenduoja pasitarti su įgaliotuoju „Kia“ atstovu / remonto partneriu.

**⚠ DĖMESIO**

Patikrinę variklio skyriaus saugiklių skydelį, sandariai uždenkite saugiklių skyriaus dangtelį (turi būti girdimas spragtelėjimas).

Antraip, dėl patekusio vandens galimi elektros sistemos gedimai.

## Daugiafunkcis saugiklis

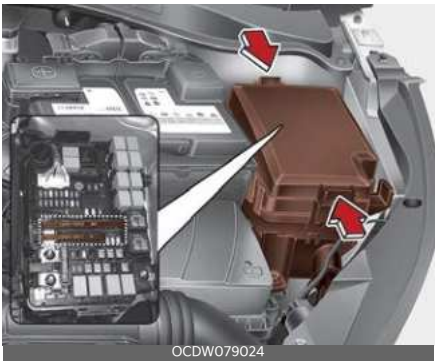
OCDW079024

Jei perdegė daugiafunkcis saugiklis, jį reikia išimti taip:

1. Atjunkite neigiamo poliaus akumuliatoriaus kabelį.
2. Išimkite varžtą, pavaizduotą pirmame paveikslėlyje aukščiau.
3. Saugiklį pakeiskite to paties stiprio saugikliu.
4. Viską sumontuokite atvirkštine tvarka.

**✻ PASTABA**

Jeigu perdegė sudėtinis saugiklis, pasitarkite su profesionaliomis dirbtuvėmis. „Kia“ rekomenduoja pasitarti su įgaliotuoju „Kia“ atstovu / remonto partneriu.

## Pagrindinis saugiklis

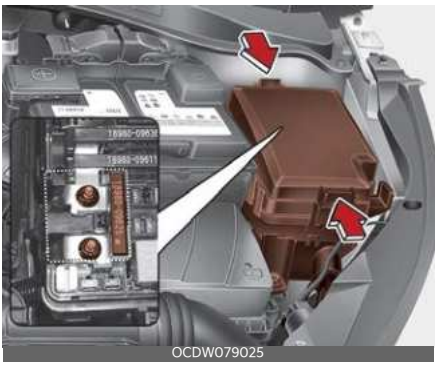
OCDW079025

Jei perdegė pagrindinis saugiklis, jį reikia išimti taip:

1. Išjunkite variklį.
2. Atjunkite neigiamo poliaus akumuliatoriaus kabelį.
3. Išimkite varžtą, pavaizduotą pirmame paveikslėlyje aukščiau.
4. Saugiklį pakeiskite to paties stiprio saugikliu.
5. Viską sumontuokite atvirkštine tvarka.

Jei perdegė pagrindinis saugiklis, net jei neperdegė variklio skyriaus ir vidinis saugiklis, pagrindinis saugiklis gali perdegti, kai elektros sistema nenaudojama. Pagrindinis saugiklis yra sujungtas su kitomis dalimis ir sistema. Kreipkitės į profesionalias dirbtuves. „Kia“ rekomenduoja apsilankyti pas įgaliotąjį „Kia“ atstovą / remonto partnerį.

## Akumuliatoriaus saugiklis

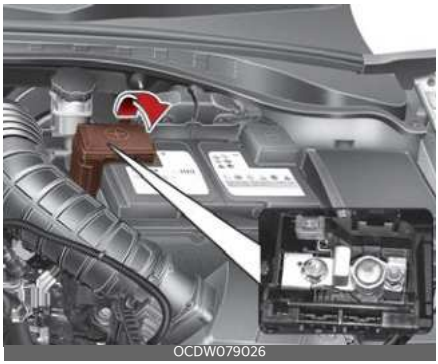
OCDW079026

**✻ PASTABA**

Jeigu perdegė akumuliatoriaus saugiklis, pasitarkite su profesionaliomis dirbtuvėmis. „Kia“ rekomenduoja pasitarti su įgaliotuoju „Kia“ atstovu / remonto partneriu.

**⚠ DĖMESIO**

Vizualiai patikrinkite, ar sandariai užsidaro akumuliatoriaus dangtelis. Jeigu akumuliatoriaus dangtelis netinkamai užfiksuotas, dėl patekusios drėgmės gali sugesti elektros sistema.

## Saugiklių / relių skydelio aprašymas

Vairuotojo pusės saugiklių skydelis

OCDW079027

Variklio skyriaus saugiklių skydelis

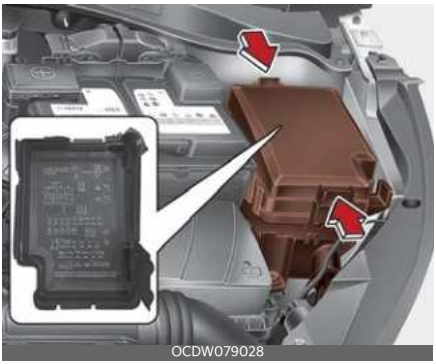
OCDW079028

Variklio skyriaus saugiklių skydelis (akumuliatoriaus gnybtų dangtelis)

OCDW079029

Saugiklių / relių skydelių dangtelių viduje rasite saugiklių / relių etiketę, kurioje nurodyti saugiklių / relių pavadinimai ir nominalioji srovė.

**✻ PASTABA**

Ne visi šiame vadove pateikti saugiklių skydelių aprašymai gali būti tinkami jūsų automobiliui. Jis tikslus spausdinant. Tikrindami automobilio saugiklių skydelį žr. saugiklių skydelio etiketę.

## Vairuotojo pusės saugiklių skydelis

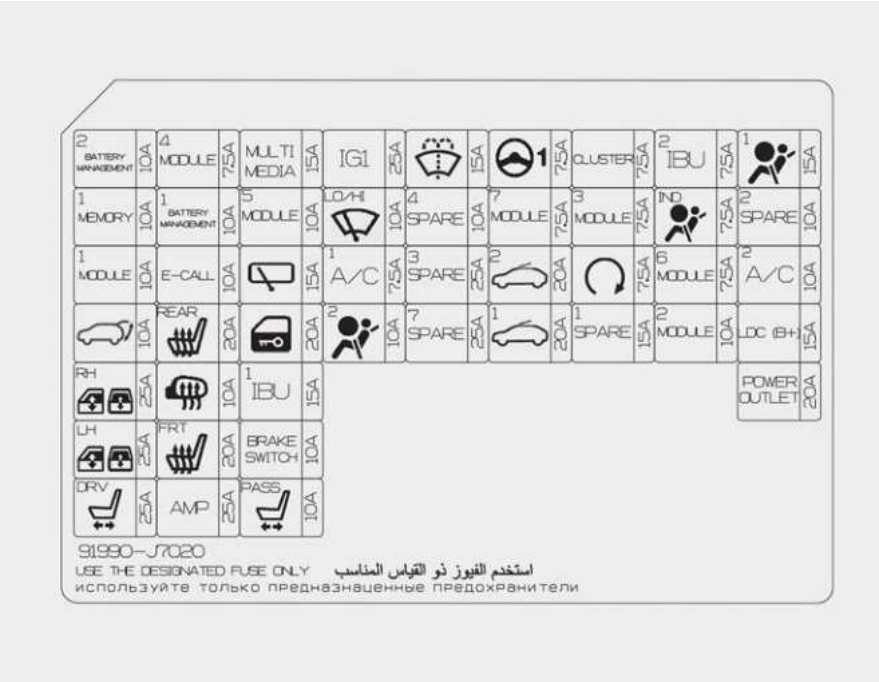


OCD071108L

## Prietaisų skydelis (vairuotojo pusės saugiklių skydelis)

| Saugiklio pavadinimas | Simbolis | Saugiklio nominalioji srovė | Apsaugota grandinė |
|---|---|---|---|
| BATTERY MANAGEMENT 2 | 2 BATTERY MANAGEMENT | 10 A | Akumuliatoriaus valdymo sistema (BMS) |
| MEMORY 1 | 1 MEMORY | 10 A | Priekinio oro kondicionieriaus valdymo modulis |
| MODULE 1 | 1 MODULE | 10 A | Lietaus jutiklis, vairuotojo IMS, elektra valdomas bagažinės dangčio modulis, duomenų ryšio jungtis, prietaisų skydelis, avarinis jungiklis, ICM (integruoto grandinės modulio) relės dėžutė (išorinio veidrodėlio užlenkimo / atlenkimo relė), automatinis šviesos ir fotojutiklis, konsolės jungiklis, vairuotojo / keleivio išorinės rankenėlės išmanusis raktas |
| TAIL GATE | | 10 A | Bagažinės dangčio relė |
| POWER WINDOW RH | RH | 25 A | Dešiniojo elektra valdomo lango relė, vairuotojo / keleivio saugos elektra valdomo lango modulis, dešinysis galinis saugos elektra valdomo lango modulis |

| Saugiklio pavadinimas | Simbolis | Saugiklio nominalioji srovė | Apsaugota grandinė |
|---|---|---|---|
| POWER WINDOW LH | LH | 25 A | Kairiojo elektra valdomo lango relė, vairuotojo / keleivio saugos elektra valdomo lango modulis, kairysis galinis saugos elektra valdomo lango modulis |
| POWER SEAT DRIVER | DRV | 25 A | Vairuotojo IMS (integruota atminties sistema) modulis, vairuotojo rankiniu būdu valdomos sėdynės jungiklis |
| MODULE 4 | 4 MODULE | 7,5 A | Pagalbinės eismo juostos palaikymo sistemos įrenginys, galinis šoninis radaras KP / DP, jungiklis paminkštintoje priekinio skydelio dalyje, IBU (integruotas kėbulo valdymo blokas), elektrinis stovėjimo stabdžio jungiklis, dozavimo valdymo modulis, priekinis radaras |
| E-CALL | E-CALL | 10 A | MTS („Mozen Telematics“ sistema) „E-Call“ modulis |
| SEAT HEATER REAR | REAR | 20 A | Galinės sėdynės šildytuvo valdymo modulis |
| HEATED MIRROR | | 10 A | Vairuotojo / keleivio elektra valdomas išorinis veidrodėlis, oro kondicionieriaus valdymo modulis, ECM (variklio valdymo modulis) / PCM (galios agregato valdymo modulis) |
| SEAT HEATER FRONT | FRT | 20 A | Priekinių ventiliuojamų sėdynių valdymo modulis, priekinių sėdynių šildytuvo modulis |
| AMP | AMP | 25 A | Žemos nuolatinės srovės-nuolatinės srovės keitiklis (AMP (stiprintuvas)), AMP (stiprintuvas) |
| MULTI MEDIA | MULTI MEDIA | 15 A | Žema nuolatinė srovė (tiesioginė srovė) - nuolatinės srovės (tiesioginės srovės) keitiklis (garso / AMP (stiprintuvas)), garsas, garso / vaizdo ir navigacijos įrenginio blokas |
| MODULE 5 | 1 MODULE | 10 A | Galinės sėdynės šildytuvo valdymo modulis, MTS („Mozen Telematics“ sistemos) „E-Call“ modulis, elektrochrominis veidrodėlis, garso / vaizdo ir navigacijos įrenginio blokas, belaidis įkroviklis, jungiklis paminkštintoje priekinio skydelio dalyje, daugiafunkcis jungiklis, oro kondicionieriaus valdymo modulis, žemos nuolatinės srovės-nuolatinės srovės keitiklis (garso / AMP (stiprintuvas)), priekinių sėdynių šildytuvo modulis, priekinių ventiliuojamų sėdynių valdymo modulis, vairuotojo IMS, elektra valdomas bagažinės dangčio modulis, kairysis / dešinysis priekinis žibintas |
| REAR WIPER | | 15 A | Galinio valytuvo variklis, ICM (integruoto grandinės modulio) relės dėžutė (galinio valytuvo relė) |
| DOOR LOCK | | 20 A | Durų užrakinimo / atrakinimo relė |
| IBU 1 | 1 IBU | 15 A | IBU (integruotas kėbulo valdymo blokas) |
| BRAKE SWITCH | BRAKE SWITCH | 10 A | IBU (integruotas kėbulo valdymo blokas), stabdymo žibinto jungiklis |
| POWER SEAT PASSENGER | PASS | 10 A | Priekinių ventiliuojamų sėdynių valdymo modulis, priekinių sėdynių šildytuvo modulis |
| IG 1 | IG1 | 25 A | Variklio skyriaus jungčių blokas (saugiklis - ECU5, SENSOR4, ABS3, TCU2) |
| WIPER | LO/HI | 10 A | Variklio skyriaus jungčių blokas (priekinio valytuvo (žemo lygio) relė), priekinio valytuvo variklis, IBU (integruotas kėbulo valdymo blokas), ECM (variklio valdymo modulis) / PCM (galios agregato valdymo modulis) |

| Saugiklio pavadinimas | Simbolis | Saugiklio nominalioji srovė | Apsaugota grandinė |
|---|---|---|---|
| AIR CONDITIONER 1 | 1 A/C | 7,5 A | Variklio skyriaus jungčių blokas (AUŠINIMO VENTILIATORIAUS 3 relė, PTC ŠILDYTUVO 2 relė, PŪSTUVO relė, PTC ŠILDYTUVO 1 relė, PTC ŠILDYTUVO 3 relė), oro kondicionieriaus valdymo modulis |
| AIR BAG 2 | 2 | 10 A | SRS (papildoma saugos sistema) valdymo modulis |
| WASHER | | 15 A | Daugiafunkcis išjungiklis |
| MDPS*1 | 1 | 7,5 A | MDPS (Varikliu Varomo Vairo Stiprintuvo) blokas |
| MODULE 7 | 7 MODULE | 7,5 A | Galinės sėdynės šildytuvo valdymo modulis, priekinių sėdynių šildytuvo modulis, priekinių ventiliuojamų sėdynių valdymo modulis, priekinių sėdynių šildytuvas, aušinimo ventiliatoriaus variklis |
| SUNROOF 2 | 2 | 20 A | Panoramos stoglangio variklis |
| SUNROOF 1 | 1 | 20 A | Panoramos stoglangio variklis |
| CLUSTER | CLUSTER | 7,5 A | Prietaisų skydelis |
| MODULE 3 | 3 MODULE | 7,5 A | Sporto režimo jungiklis, stabdžių žibinto jungiklis |
| START | | 7,5 A | Slopinimo jungiklis, pavarų padėčių jungiklis, variklio skyriaus jungčių blokas (PDM 3 (IG1) relė), IBU (integruotas kėbulo valdymo blokas), ECM (variklio valdymo modulis) / PCM (galios agregato valdymo modulis) |
| IBU 2 | 2 IBU | 7,5 A | IBU (integruotas kėbulo valdymo blokas) |
| AIR BAG INDICATOR | IND | 7,5 A | Prietaisų skydelis, avarinis jungiklis |
| MODULE 6 | 6 MODULE | 7,5 A | IBU (integruotas kėbulo valdymo blokas) |
| MODULE 2 | 2 MODULE | 10 A | Garso sistema, garso / vaizdo ir navigacijos sistema, žemos nuolatinės srovės -nuolatinės srovės keitiklis (garso / AMP (stiprintuvas)), IBU (integruotas kėbulo valdymo blokas), MTS („Mozen Telematics“ sistemos) „E-Call“ modulis, USB įkroviklis gale, variklio skyriaus jungčių blokas (ELEKTROS LIZDO relė), AMP (stiprintuvas), elektra valdomo išorinio veidrodėlio jungiklis |
| AIR BAG 1 | 1 | 15 A | SRS (papildoma saugos sistema) valdymo modulis |
| AIR CONDITIONER 2 | 2 A/C | 10 A | Variklio skyriaus jungčių blokas (PŪSTUVO relė), oro kondicionieriaus valdymo modulis, pūstuvo varža, pūstuvo variklis, ECM (variklio valdymo modulis) / PCM (galios agregato valdymo modulis) |
| LDC (B+) | LDC (B+) | 15 A | Garso sistema, garso / vaizdo ir navigacijos sistema, prietaisų skydelis, oro kondicionieriaus valdymo modulis, žemos nuolatinės srovės-nuolatinės srovės keitiklis (garso / AMP (stiprintuvas)) |
| POWER OUTLET | POWER OUTLET | 20 A | Priekinis maitinimo lizdas, kairysis maitinimo lizdas |

* 1: MDPS (varikliu varomas vairo stiprintuvas) yra tas pats kaip EPS (elektrinis vairo stiprintuvas).

## Variklio skyriaus saugiklių skydelis

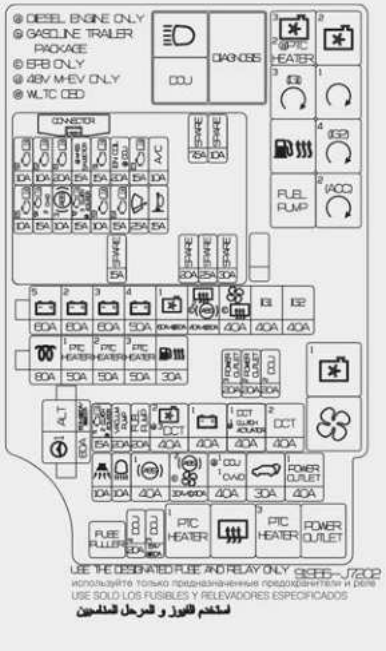


OCD071109L

8

## Variklio skyriaus saugiklių skydelis (akumuliatoriaus gnybtų dangtelis)

OCDW079033

OCD074187L

## Variklio skyriaus saugiklių skydelis

| Saugiklio pavadinimas | Simbolis | Saugiklių vardinės srovės | Apsaugota grandinė |
|---|---|---|---|
| ALTERNATOR | **ALT** | 150/180/200 A | Saugiklis: APSAUGA NUO ĮSILAUŽIMO, PRIEKINIO ŽIBINTO TOLIMOSIOS ŠVIESOS, ABS1, ABS2, DCU1, ELEKTRA VALDOMAS BAGAŽINĖS DANGČIO MODULIS, MAITINIMO LIZDAS1, kintamosios srovės generatorius, CVVD (nuolatinio kintamo vožtuvo trukmė) įjungimo įtaisas |
| MDPS*1 | 1 | 80 A | MDPS (Varikliu Varomo Vairo Stiprintuvo) blokas |
| BATTERY 5 | 5 | 60 A | Saugiklis: Pagrindinė relė, ECU 3, ECU 4, oro kondicionieriaus kompresorius, VALYTUVAS, GARSINIS SIGNALAS |
| BATTERY 2 | 2 | 60 A | Prietaisų skydelio jungčių blokas |
| BATTERY 3 | 3 | 60 A | Prietaisų skydelio jungčių blokas |
| BATTERY 4 | 4 | 50 A | Prietaisų skydelio jungčių blokas (saugiklis: BAGAŽINĖS DANGTIS, DEŠINYSIS ELEKTRA VALDOMAS LANGAS, KAIRYSIS ELEKTRA VALDOMAS LANGAS, ELEKTRA VALDOMA VAIRUOTOJO SĖDYNĖ, AMP (stiprintuvas), ELEKTRA VALDOMA KELEIVIO SĖDYNĖ, STOGLANGIS2, STOGLANGIS1) |

| Saugiklio pavadinimas | Simbolis | Saugiklių vardinės srovės | Apsaugota grandinė |
|---|---|---|---|
| COOLING FAN 1 | 1 | 60/ 50 A | AUŠINIMO VENTILIATORIAUS 2 relė, AUŠINIMO VENTILIATORIAUS 1 relė |
| REAR HEATED | | 40 A | GALINIO ŠILDYTUVO relė |
| ABS 2 | 2 ABS | 30 A | ABS (stabdžių antiblokavimo sistema) modulis / ESC (elektroninės stabilumo kontrolės sistemos) modulis |
| BLOWER | | 40 A | BLOWER relė |
| REAR HEATED | | 40 A | GALINIO ŠILDYTUVO relė |
| IG1 | IG1 | 40 A | Užvedimo jungiklis, PDM 3 (IG1) relė, PDM 2 (ACC) relė |
| IG2 | IG2 | 40 A | Užvedimo jungiklis, UŽVEDIMO relė, PDM 4 (IG2) relė |
| GLOW | | 80 A | GLOW blokas |
| PTC HEATER 1 | 1 PTC HEATER | 50 A | PTC ŠILDYTUVO 1 RELĖ |
| PTC HEATER 2 | 2 PTC HEATER | 50 A | PTC ŠILDYTUVAS #2 RELĖ |
| PTC HEATER 3 | 3 PTC HEATER | 50 A | PTC ŠILDYTUVAS #3 RELĖ |
| FUEL HEATER | | 30 A | DEGALŲ ŠILDYTUVO relė |
| POWER OUTLET 3 | 3 POWER OUTLET | 20 A | Galinis maitinimo lizdas |
| POWER OUTLET 2 | 2 POWER OUTLET | 20 A | Priekinis maitinimo lizdas, dešinysis maitinimo lizdas |
| DCU 2 | 2 DCU | 20 A | Dozavimo valdymo modulis |
| TCU 1 | T1 | 15 A | TCM (transmisijos valdymo modulis) |
| CLUTCH ACTUATOR 2 | 2 CLUTCH ACTUATOR | 15 A | Elektroninis sankabos modulis |
| VACUUM PUMP | VACUUM PUMP | 20 A | Vakuuminis siurblys |
| FUEL PUMP | FUEL PUMP | 20 A | DEGALŲ SIURBLIO relė |
| COOLING FAN 2 | 2 | 40 A | AUŠINIMO VENTILIATORIAUS 3 relė, AUŠINIMO VENTILIATORIAUS 2 relė |
| DCT 3 | 3 DCT | 40 A | Išmanusis pavaros įjungimo įtaisas |
| BATTERY 1 | 1 | 40 A | Prietaisų skydelio jungčių blokas (ILGALAIKĖS APKROVOS FIKSATORIAUS RELĖ, saugiklis: MODULIS 1, GALINĖS SĖDYNĖS ŠILDYTUVAS, DURŲ UŽRAKTAS, IBU 1, STABDŽIŲ JUNGIKLIS, ORO PAGALVĖ 2), BMS (akumuliatoriaus valdymo sistema) 1, BMS (akumuliatoriaus valdymo sistema) 2 |
| DCT 1 | 1 DCT | 40 A | TCM (transmisijos valdymo modulis) |
| CLUTCH ACTUATOR 1 | 1 CLUTCH ACTUATOR | 40 A | Elektroninis sankabos modulis |
| DCT 2 | 2 DCT | 40 A | TCM (transmisijos valdymo modulis) |

| Saugiklio pavadinimas | Simbolis | Saugiklių vardinės srovės | Apsaugota grandinė |
|---|---|---|---|
| BURGLAR ALARM | 1 | 10 A | Apsaugos nuo įsilaužimo relė |
| HEAD LAMP HIGH | | 10 A | PRIEKINIO ŽIBINTO TOLIMŲJŲ ŠVIESŲ relė |
| ABS 1 | 1 ABS | 40 A | ESC (elektroninės stabilumo kontrolės sistemos) valdymo modulis |
| ABS 2 | 2 ABS | 30 A | ESC (elektroninės stabilumo kontrolės sistemos) valdymo modulis, EPB |
| BLOWER | | 40 A | BLOWER relė |
| DCU 1 | 1 DCU | 40 A | DCU (dozavimo valdymo blokas) relė |
| CVVD 1 | 1 CVVD | 40 A | CVVD (nuolatinio kintamo vožtuvo trukmė) įjungimo įtaisas |
| POWER TAIL GATE MODULE | | 30 A | Elektra valdomo bagažinės dangčio modulis |
| POWER OUTLET 1 | POWER OUTLET | 40 A | MAITINIMO LIZDO relė |
| DCU 4 | 4 DCU | 20 A | Dozavimo valdymo modulis |
| DCU 3 | 3 DCU | 15A / 20A | Dozavimo valdymo modulis |
| SENSOR 2 | S2 | 10 A | Oro kondicionieriaus kompresoriaus relė, prapūtimo valdymo solenoidinis vožtuvas, RCV valdymo solenoidinis vožtuvas, alyvos valdymo vožtuvas (įsiurbimo / išmetimo), AUŠINIMO VENTILIATORIAUS 1 relė, AUŠINIMO VENTILIATORIAUS 2 relė |
| ECU 2 | E2 | 10 A | ECM (variklio valdymo modulis), PCM (galios agregato valdymo modulis) |
| ECU 1 | E1 | 20 A | ECM (variklio valdymo modulis), PCM (galios agregato valdymo modulis) |
| INJECTOR | INJECTOR | 15 A | [((Benzininis) 1,6 MPI] purkštukas #1~#4 |
| Mild Hybrid Starter and Generator | MHSG | 15 A | MHSG (LENGVASIS HIBRIDINIO STARTERIS IR GENERATORIUS) |
| SENSOR 1 | S1 | 15 A | Deguonies jutiklis (pakėlimas), deguonies jutiklis (nuleidimas) |
| IGNITION COIL | IGN COIL | 20 A | Uždegimo ritė, kondensatorius |
| ECU 3 | E3 | 15 A | ECM (variklio valdymo modulis), PCM (galios agregato valdymo modulis) |
| AIR CONDITIONER | A/C | 10 A | Oro kondicionieriaus kompresorius |
| ECU 5 | E5 | 10 A | ECM (variklio valdymo modulis), PCM (galios agregato valdymo modulis) |
| SENSOR 4 | S4 | 15 A | VAKUUMINIS SIURBLYS |
| CVVD 2 | 2 CVVD | 15 A | CVVD (nuolatinio kintamo vožtuvo trukmė) įjungimo įtaisas |
| ABS 3 | 3 ABS | 10 A | [ALL] ESC (elektroninės stabilumo kontrolės sistemos) valdymo modulis, sankabos pagrindinis cilindras |

| Saugiklio pavadinimas | Simbolis | Saugiklių vardinės srovės | Apsaugota grandinė |
|---|---|---|---|
| TCU 2 | T2 | 15 A | SLOPINIMO JUNGIKLIS, TCM (pavarų dėžės valdymo modulis) |
| CLUTCH ACTUATOR 3 | 3 CLUTCH ACTUATOR | 15 A | Elektroninis sankabos modulis |
| SENSOR 3 | S3 | 10 A | DEGALŲ SIURBLIO relė |
| ECU 4 | E4 | 15 A | ECM (variklio valdymo modulis), PCM (galios agregato valdymo modulis) |
| WIPER | | 25 A | [ALL] Valytuvo relė |
| HORN | | 15 A | [ALL] Garsinio signalo relė |

* 1: MDPS (varikliu varomas vairo stiprintuvas) yra tas pats kaip EPS (elektrinis vairo stiprintuvas).

## Relė

| Relės pavadinimas | Simbolis | Tipas |
|---|---|---|
| COOLING FAN 3 Relay | 3 | MICRO |
| PTC HEATER 2 Relay | 2 PTC HEATER | MICRO |
| COOLING FAN 2 Relay | 2 | MICRO |
| PDM 3 (IG1) Relay | 3 (IG1) | MICRO |
| START Relay | 1 | MICRO |
| FUEL HEATER Relay | | MICRO |
| PDM 4 (IG2) Relay | 4 (IG2) | MICRO |
| FUEL PUMP Relay | FUEL PUMP | MICRO |
| PDM 2 (ACC) Relay | 2 (ACC) | MICRO |
| COOLING FAN 1 Relay | 1 | MINI |
| BLOWER Relay | | MINI |
| PTC HEATER 1 Relay | 1 PTC HEATER | MICRO |
| REAR HEATED Relay | | MICRO |
| PTC HEATER 3 Relay | 3 PTC HEATER | MICRO |
| POWER OUTLET Relay | POWER OUTLET | MICRO |
| HEAD LAMP HIGH Relay | | MICRO |
| DCU Relay | DCU | MICRO |

# Žibintų lemputės

## Atsargumo priemonės keičiant lemputę

Nenumatytiems atvejams paruoškite atitinkamus standartus atitinkančias lemputes Žr."Lempučių galia" puslapyje 9-5.

Keisdami lemputes ir jų tipą pirmiausia saugioje vietoje išjunkite variklį tvirtai įjunkite stovėjimo stabdį ir atjunkite akumuliatoriaus neigiamą (-) gnybtą.

**⚠ ĮSPĖJIMAS**

**Darbas su žibintais**

Prieš dirbdami su žibintu, tvirtai įjunkite stovėjimo stabdį, įsitikinkite, kad uždegimo jungiklis yra LOCK/OFF padėtyje, ir išjunkite žibintus, kad išvengtumėte staigaus transporto priemonės judėjimo ir nenudegtumėte pirštų arba nepatirtumėte elektros smūgio.

Naudokite tik nurodytos galios lemputes.

**⚠ ĮSPĖJIMAS**

Perdegusią lemputę pakeiskite nauja tokios pačios galios lempute. Antraip, gali būti pažeisti laigai ir gali kilti gaisras.

**⚠ DĖMESIO**

Jeigu neturite reikiamų įrankių, tinkamų lempučių ir patirties, konsultuokitės profesionaliose dirbtuvėse. „Kia“ rekomenduoja pasitarti su įgaliotuoju „Kia“ atstovu / remonto partneriu.

Daugeliu atvejų automobilio žibintų lemputes pakeisti yra sudėtinga, nes lemputei išimti reikia nuimti kitas automobilio dalis. Tai itin svarbu, jeigu norint pakeisti lemputę (-es) tenka nuimti visą priekinio žibinto bloką. Nuimant ir vėl uždedant priekinių žibintų blokus galima apgadinti automobilį.

**⚠ DĖMESIO**

- Jeigu keičiama neoriginaliomis arba nestandartinėmis lemputėmis, gali perdegti saugikliai arba gali būti pažeisti laidai.
- Automobilyje nemontuokite papildomų arba LED lempučių. Dėl sumontuotų papildomų lempučių žibintai gali sugesti arba blyksėti. Be to, gali sugesti saugiklių dėžutė ir kiti laidai.

## Žibintų dalių gedimas dėl tinklo trikties

Priekiniai žibintai, galiniai žibintai ir rūko žibintai gali šviesti, kai įjungtas priekinių žibintų jungiklis, ir nešviesti, kai įjungtas galinių žibintų arba rūko žibintų jungiklis. Taip gali atsitikti dėl tinklo trikties arba automobilio elektros valdymo sistemos trikties. Jeigu yra problemų, sistema turėtų būti remontuojama profesionaliose dirbtuvėse. „Kia“ rekomenduoja apsilankyti pas įgaliotąjį „Kia“ atstovą / remonto partnerį.

## Žibintų dalių gedimas dėl elektrinės valdymo sistemos stabilizavimo

Įprastai veikianti lemputė gali trumpai mirgėti. Toks momentinis mirgėjimas pasireiškia dėl automobilio elektrinės ir valdymo sistemų stabilizavimo veiksmo. Jeigu žibintas greitai pradeda šviesti kaip įprasta, automobilio nereikia remontuoti.

Vis dėlto, jeigu lemputė mirga ilgesnį laiką arba nuolatos, sistemą reikia remontuoti profesionaliose dirbtuvėse. „Kia“ rekomenduoja apsilankyti pas įgaliotąjį „Kia“ atstovą / remonto partnerį.

**✻ PASTABA**

- Jeigu žibinto lemputė arba lemputės jungtis atjungiama nuo šviečiančios lemputės, saugiklių dėžutės elektroninis prietaisas gali atpažinti tai kaip gedimą. Dėl to į saugiklių dėžutės diagnostinių trikčių kodų (DTC) žurnalą gali būti įrašytas lemputės gedimo įrašas.
- Yra normalu, jeigu šviečianti lemputė trumpai mirga. Kadangi tai įvyksta dėl automobilio elektroninio valdymo prietaiso stabilizavimo funkcijos, jeigu žibintų lemputės šviečia kaip įprasta po laikino mirgėjimo, tai nėra automobilio gedimas.

  Vis dėlto, jeigu lemputė mirga kelis kartus arba visiškai išsijungia, automobilio elektroniniame valdymo prietaise gali būti klaida. Tokiu atveju sistemą reikia nedelsiant patikrinti profesionaliose dirbtuvėse. „Kia“ rekomenduoja apsilankyti pas įgaliotąjį „Kia“ atstovą / remonto partnerį.

**✻ PASTABA**

Po eismo įvykio arba po priekinio žibinto pakeitimo pasirūpinkite, kad priekinius žibintus sureguliuotų profesionaliose dirbtuvėse. „Kia“ rekomenduoja apsilankyti pas įgaliotąjį „Kia“ atstovą / remonto partnerį.

**✻ PASTABA**

Po važiavimo per stiprų lietų arba po plovimo priekinių ir galinių žibintų lęšiai gali būti aprasoję. Taip atsitinka dėl temperatūros žibinto viduje ir išorėje skirtumo. Tai panašu į automobilių langų rasojimą per lietų ir nereiškia, kad yra problemų su automobiliu. Jeigu vanduo prateka į žibinto lemputės grandinę, pasirūpinkite,a kad automobilį patikrintų profesionaliose dirbtuvėse. „Kia“ rekomenduoja apsilankyti pas įgaliotąjį „Kia“ atstovą / remonto partnerį.

## Žibinto (priekinio) lemputės vieta

Priekinis žibintas - 5 durų, universalas, „Shooting brake“ (A tipas)

OCDW079034

Priekinis žibintas - 5 durų, universalas, „Shooting brake“ (B tipas)

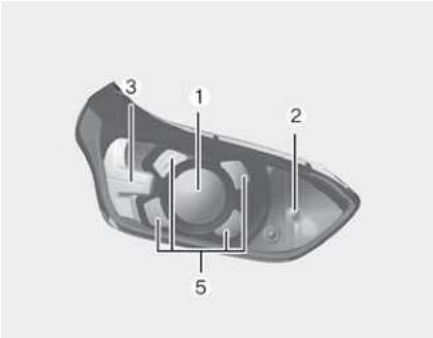


OCDW079035

8

Priekinis žibintas - 5 durų, universalas (C tipas), „Shooting brake“

OCD071110L

Priekinis žibintas - CUV

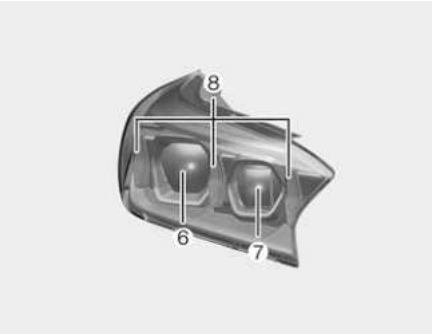


OCD072110L

DRL žibintas

OCD071113L

Priekinis rūko žibintas (A tipas)

OCD071111L

Priekinis rūko žibintas (B tipas)

OCD071112L

1. Priekinis žibintas (artimosios šviesos) (lemputės tipas)
2. Priekinis žibintas (tolimosios šviesos) (lemputės tipas)
3. Priekinis posūkio signalo žibintas (su lemputėmis)
4. Gabaritinis žibintas (lemputės tipas)
5. Dienos žibintas / gabaritinis žibintas (LED tipas)
6. Priekinis žibintas (artimosios šviesos / tolimosios šviesos) (LED tipas)
7. Priekinis rūko žibintas (LED tipas)
8. Dieninis žibintas / gabaritinis žibintas / priekinis posūkio signalo žibintas (LED tipo)

9. Dieninis žibintas / gabaritinis žibintas (lemputės tipas)
10. Priekinis rūko žibintas (lemputės tipas)

## Žibinto (galinio) lemputės vieta

### Skirta 5 durų universalui, „Shooting brake“

Galinis kombinuotasis žibintas - 5 durų (A tipas)

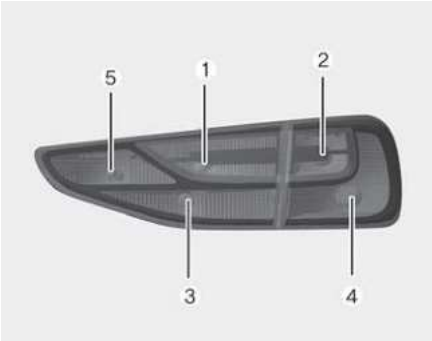

OCDW079040

Galinis kombinuotasis žibintas - 5 durų (B tipas)

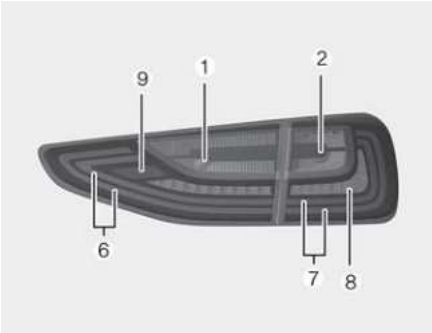

OCD071041L

Galinis kombinuotasis žibintas - 5 durų (C tipas)

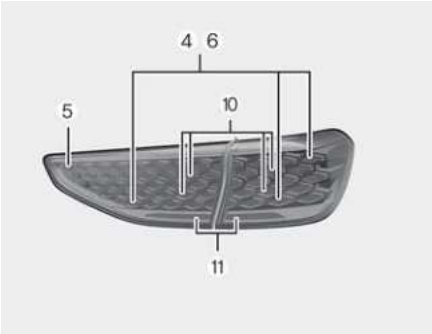

OCD072180L

Galinis kombinuotasis žibintas - universalas (A tipas)

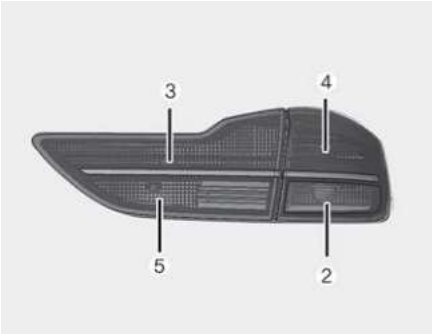

OCD071090L

Galinis kombinuotasis žibintas - universalas (B tipas)

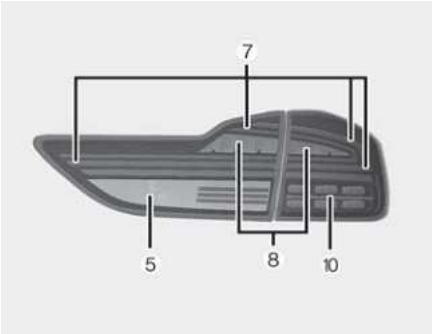

OCD071091L

8

Galinis kombinuotasis žibintas - „Shooting brake“

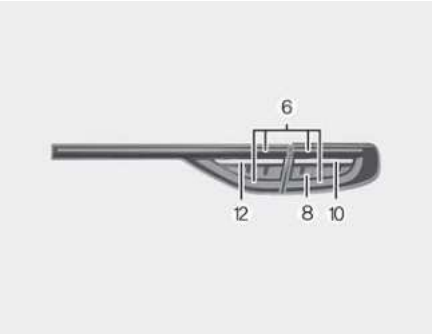


OCD071101L

Valstybinio numerio apšvietimo lemputė

OCD071120L

Atbulinės eigos žibintas - universalas (A tipas)

OCDW079099

Viršutinis stabdymo žibintas - 5 durų, universalas

OCD071121L

Atbulinės eigos žibintas - universalas (B tipas)

OCD071163L

Viršutinis stabdymo žibintas - „Shooting brake“

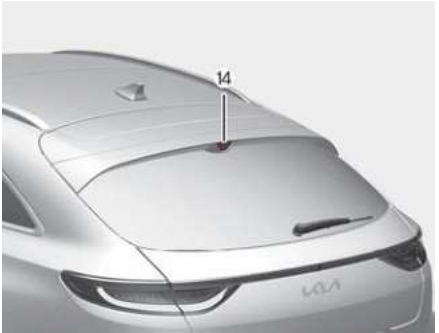


OCD071122L

1. Atbulinės eigos žibintas (su lempute)

2. Galinis posūkio signalo žibintas (su lemputėmis)
3. Bagažinės žibintas (lemputės tipas)
4. Stabdymo ir galinis žibintas (su lemputėmis)
5. Galinis rūko žibintas (lemputės tipas)
6. Galinis žibintas (LED tipas)
7. Stabdymo ir galinis žibintas
8. Stabdymo žibintas (LED tipas)
9. Galinis rūko žibintas (LED tipas)
10. Galinis posūkio signalo žibintas (LED tipo)
11. Atbulinės eigos žibintas (LED tipas)
12. Atbulinės eigos žibintas (keleivio pusėje) / galinis rūko žibintas (vairuotojo pusėje) (LED tipas)
13. Valstybinio numerio apšvietimo žibintas (Lemputės tipas)
14. Viršutinis stabdymo žibintas (LED tipas)

## Skirta CUV

Galinis kombinuotasis žibintas (A tipas)

OCD071124L

Galinis kombinuotasis žibintas (B tipas)

OCD072182L

Galinis rūko žibintas

OCD072125L

Atbulinės eigos žibintas

OCD072126L

Valstybinio numerio apšvietimo lemputė

Viršutinis stabdymo žibintas

1. Galinis žibintas (LED tipas)
2. Stabdymo žibintas (LED tipas)
3. Galinis posūkio signalo žibintas (LED tipo)
4. Galinis rūko žibintas (LED tipas)
5. Atbulinės eigos žibintas (su lempute)
6. Galinis žibintas (LED tipas)
7. Stabdymo ir galinis žibintas
8. Atbulinės eigos žibintas (su lempute)
9. Valstybinio numerio apšvietimo žibintas (Lemputės tipas)
10. Viršutinis stabdymo žibintas (LED tipas)

## Žibinto (šoninio) lemputės vieta

A tipas

B tipas

1. Posūkio apšvietimo žibintas (LED tipas)
2. Posūkio apšvietimo žibintas (lemputės tipas)

## Priekinio žibinto lemputės keitimas (artimosios šviesos) (lemputės tipas)

Priekinis žibintas (A, B tipas), skirtas 5 durų, universalui, „Shooting brake“

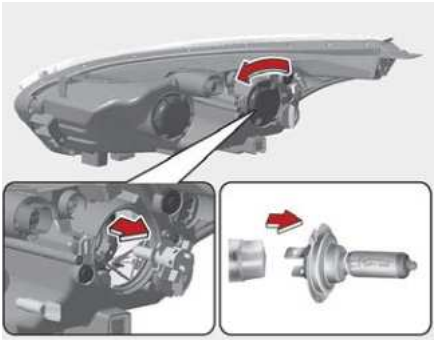

OCDW079044

1. Atidarykite variklio dangtį.
2. Nuimkite priekinio žibinto lemputės dangtelį, jį sukdami prieš laikrodžio rodyklę.
3. Išimkite lemputės lizdą iš priekinio žibinto sąrankos, sukdami lemputės lizdą prieš laikrodžio rodyklę, kol lemputės lizdo liežuvėliai susilygiuos su priekinio žibinto sąrankos angomis.
4. Išimkite lemputę iš lemputės lizdo ją ištraukdami.
5. Įkiškite naują lemputę į lemputės lizdą.
6. Įstatykite lemputę ir lizdą į priekinio žibinto sąranką, sulygiuodami lemputės ir lizdo liežuvėlius su priekinio žibinto sąrankos angomis.

   Įstumkite lemputę-lizdą į priekinio žibinto sąranką ir pasukite lemputę-lizdą pagal laikrodžio rodyklę.
7. Sumontuokite priekinio žibinto lemputės dangtelį, jį sukdami pagal laikrodžio rodyklę.

## Priekinio žibinto lemputė

OSK3078081NR

**⚠ ĮSPĖJIMAS**

**Halogeninės lemputės**

- Halogeninėse lemputėse yra suslėgtųjų dujų, kurios, lemputei sudužus, išsviedžia stiklo šukes.
- Su jomis visada elkitės atsargiai, kad nesusibraižytumėte rankų. Jei lemputės šviečia, venkite sąlyčio su skysčiais. Niekada nelieskite stiklo plikomis rankomis. Dėl likusių riebalų įsižiebusi lemputė gali perkaisti ir sprogti.

  Lemputė turėtų būti naudojama tik tada, kai ji yra sumontuota priekiniame žibinte.
- Jei lemputė pažeidžiama ar įskyla, nedelsdami ją pakeiskite ir atsargiai išmeskite.
- Keisdami lemputę dėvėkite akių apsaugos priemones. Prieš imdami lemputę rankomis, leiskite jai atvėsti.

## Priekinio žibinto lemputės keitimas (tolimosios šviesos) (lemputės tipas)

Priekinis žibintas (A, B tipas), skirtas 5 durų, universalui, „Shooting brake“

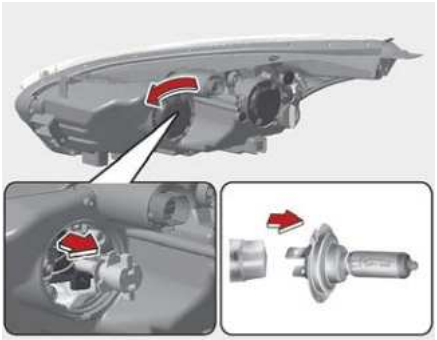

OCDW079045

1. Atidarykite variklio dangtį.
2. Nuimkite priekinio žibinto lemputės dangtelį, jį sukdami prieš laikrodžio rodyklę.
3. Išimkite lemputės lizdą iš priekinio žibinto sąrankos, sukdami lemputės lizdą prieš laikrodžio rodyklę, kol lemputės lizdo liežuvėliai susilygiuos su priekinio žibinto sąrankos angomis.
4. Išimkite lemputę iš lemputės lizdo ją ištraukdami.
5. Įkiškite naują lemputę į lemputės lizdą.
6. Įstatykite lemputę ir lizdą į priekinio žibinto sąranką, sulygiuodami lemputės ir lizdo liežuvėlius su priekinio žibinto sąrankos angomis.

   Įstumkite lemputę-lizdą į priekinio žibinto sąranką ir pasukite lemputę-lizdą pagal laikrodžio rodyklę.
7. Sumontuokite priekinio žibinto lemputės dangtelį, jį sukdami pagal laikrodžio rodyklę.

## Priekinio žibinto lemputė

OSK3078081NR

**⚠ ĮSPĖJIMAS**

**Halogeninės lemputės**

- Halogeninėse lemputėse yra suslėgtųjų dujų, kurios, lemputei sudužus, išsviedžia stiklo šukes.
- Su jomis visada elkitės atsargiai, kad nesusibraižytumėte rankų. Jei lemputės šviečia, venkite sąlyčio su skysčiais. Niekada nelieskite stiklo plikomis rankomis. Dėl likusių riebalų įsižiebusi lemputė gali perkaisti ir sprogti.

  Lemputė turėtų būti naudojama tik tada, kai ji yra sumontuota priekiniame žibinte.
- Jei lemputė pažeidžiama ar įskyla, nedelsdami ją pakeiskite ir atsargiai išmeskite.
- Keisdami lemputę dėvėkite akių apsaugos priemones. Prieš imdami lemputę rankomis, leiskite jai atvėsti.

## Priekinio posūkio žibinto (lemputės tipas) lemputės pakeitimas

Priekinis žibintas (A, B tipas), skirtas 5 durų, universalui, „Shooting brake"

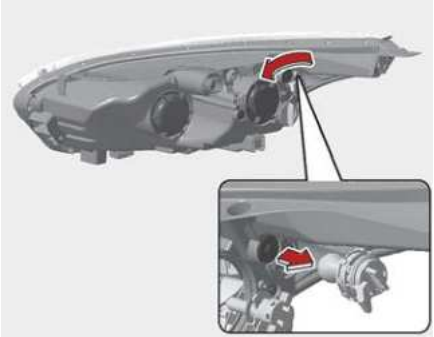

OCDW079046

1. Atidarykite variklio dangtį.
2. Išimkite lemputės lizdą iš priekinio žibinto sąrankos, sukdami lemputės lizdą prieš laikrodžio rodyklę, kol lemputės lizdo liežuvėliai susilygiuos su priekinio žibinto sąrankos angomis.
3. Spausdami ir sukdami prieš laikrodžio rodyklę išimkite lemputę iš lemputės lizdo, kol lemputės liežuvėliai susilygiuos su lemputės lizdo angomis.

   Ištraukite lemputę iš lemputės lizdo.
4. Naują lemputę įdėkite įkišdami ją į lemputės lizdą ir sukdami, kol ji užsifiksuos.
5. Įstatykite lizdą į priekinio žibinto sąranką, sulygiuodami lemputės lizdo liežuvėlius su sąrankos angomis.

   Įstumkite lemputės lizdą į priekinio žibinto sąranką ir pasukite lizdą pagal laikrodžio rodyklę.

## Gabaritinio žibinto lemputės (lemputės tipas) pakeitimas

Priekinis žibintas (A tipas), skirtas 5 durų, universalui, „Shooting brake"

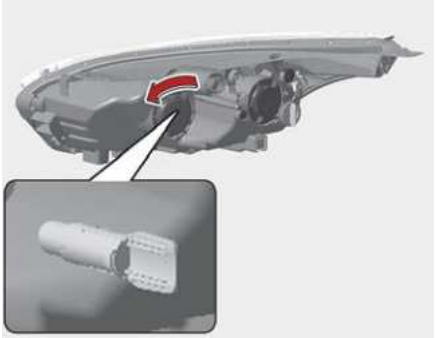

OCDW079047

1. Atidarykite variklio dangtį.
2. Nuimkite priekinio žibinto lemputės dangtelį, jį sukdami prieš laikrodžio rodyklę.
3. Traukdami išimkite lemputę ir lizdą iš priekinio žibinto sąrankos.
4. Išimkite lemputę iš lemputės lizdo ją ištraukdami.
5. Įkiškite naują lemputę į lemputės lizdą.
6. Įstatykite lemputę ir lizdą į priekinio žibinto sąranką.
7. Sumontuokite priekinio žibinto lemputės dangtelį, jį sukdami pagal laikrodžio rodyklę.

## Gabaritinio žibinto / dienos žibinto lemputės (LED tipo) keitimas

Priekinis žibintas (B tipas), skirtas 5 durų, universalui, „Shooting brake“

OCDW079048

Jei gabaritinio žibinto + DRL lemputės (LED) (1) neveikia, automobilį reikia patikrinti profesionaliose dirbtuvėse. „Kia“ rekomenduoja apsilankyti pas įgaliotąjį „Kia“ atstovą / remonto partnerį. LED lempučių negalima keisti pavieniui, nes jos yra integruotas blokas. Vietoj to reikia pakeisti visą LED žibinto bloką.

Gabaritinio žibinto + DRL (LED) lemputes patikrinti ir taisyti turi tik išmanantis meistras, kitaip gali būti apgadintos su juo susijusios automobilio dalys.

## Priekinio žibinto (LED tipo) keitimas

Priekinis žibintas (C tipas), skirtas 5 durų, universalui, „Shooting brake“, CUV

OCD071129L

Jei priekinis žibintas (artimosios šviesos / tolimosios šviesos) (1), priekinis rūko žibintas (2), dieninis žibintas / gabaritinis žibintas / priekinio posūkio žibintas (3) neveikia, pasirūpinkite, kad automobilį patikrintų profesionaliose dirbtuvėse. „Kia“ rekomenduoja apsilankyti pas įgaliotąjį „Kia“ atstovą / remonto partnerį. LED lempučių negalima keisti pavieniui, nes jos yra integruotas blokas. Vietoj to reikia pakeisti visą LED žibinto bloką.

Turi būti keičiamas visas LED žibintų blokas. Priekinį žibintą (LED) patikrinti ar taisyti turi tik tai išmanantis meistras, kitaip gali būti apgadintos su juo susijusios automobilio dalys.

## DRL lemputės (lemputės tipas) pakeitimas

Skirta 5 durų, universalui (su A tipo priekiniu žibintu)

OCD071130L

Jei DRL lemputė (lemputės tipas) (1) neveikia, automobilis turėtų būti patikrintas profesionaliose dirbtuvėse. „Kia“ rekomenduoja apsilankyti pas įgaliotąjį „Kia“ atstovą / remonto partnerį.

## Priekinio rūko žibinto (lemputės tipas) lemputės pakeitimas

Skirta 5 durų, universalui (A tipas) (su B tipo priekiniu žibintu)

OCD071131L

Skirta 5 durų, universalui (su C tipo priekiniu žibintu), „Shooting brake“ (jei yra)

OCD071052L

Jeigu priekinis rūko žibintas (1) neveikia, pasirūpinkite, kad automobilį patikrintų profesionaliose dirbtuvėse. „Kia“ rekomenduoja apsilankyti pas įgaliotąjį „Kia“ atstovą / remonto partnerį.

## Posūkio apšvietimo žibinto (LED tipas) lemputės pakeitimas

OCDW079111

Jei posūkio apšvietimo žibinto lemputė (LED) neveikia, automobilį reikia patikrinti profesionaliose dirbtuvėse. „Kia“ rekomenduoja apsilankyti pas įgaliotąjį „Kia“ atstovą / remonto partnerį. LED lempučių negalima keisti pavieniui, nes jos yra integruotas blokas. Vietoj to reikia pakeisti visą LED žibinto bloką.

Posūkio apšvietimo žibintą (LED) patikrinti ir taisyti turi tik tai išmanantis meistras, kitaip gali būti apgadintos su juo susijusios automobilio dalys.

## Posūkio apšvietimo žibinto (lemputės tipas) lemputės pakeitimas

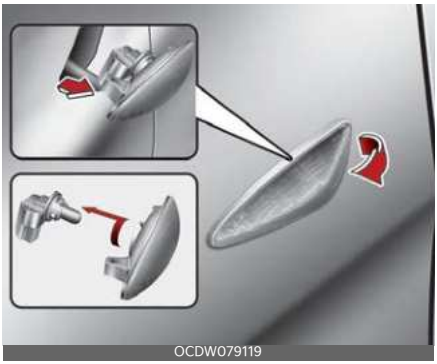


1. Išimkite lemputės mazgą iš transporto priemonės, patraukdami sklaidytuvą ir ištraukdami mazgą.
2. Atjunkite lemputės elektros jungtį.
3. Atskirkite lizdą ir objektyvo dalis sukdami lizdą prieš laikrodžio rodyklę, kol lizdo liežuvėliai susilygiuos su objektyvo dalimis.
4. Išimkite lemputę ją ištraukdami.
5. Į lizdą įstatykite naują lemputę.
6. Vėl sumontuokite lizdą ir sklaidytuvo dalį.
7. Prijunkite lemputės elektros jungtį.
8. Galinio kombinuoto žibinto bloką vėl sumontuokite ant automobilio kėbulo.

## Atbulinės eigos žibinto (vidinio) (lemputės tipas) lemputės keitimas

### Galinis kombinuotasis žibintas, skirtas 5 durų (A, B tipas)

1. Atidarykite bagažinės dangtį.
2. Atidarykite priežiūros dangtelį.

3. Išimkite lizdą iš bloko, sukdami lizdą prieš laikrodžio rodyklę, kol lizdo liežuvėliai susilygiuos su bloko angomis.
4. Išimkite lemputę iš lemputės lizdo ją ištraukdami.
5. Įkiškite naują lemputę į lemputės lizdą.
6. Įstatykite lizdą į bloką, sulygiuodami lizdo liežuvėlius su bloko angomis.

Įstumkite lizdą į žibinto bloką ir pasukite lizdą pagal laikrodžio rodyklę.

7. Sumontuokite techninės priežiūros dangtelį, įkišdami jį į techninės priežiūros angą.

## Atbulinės eigos žibinto (lemputės tipo) lemputės keitimas

### Galinis kombinuotasis žibintas, skirtas universalui, CUV

Universalui (A tipas)

OCDW079099

Universalui (B tipas)

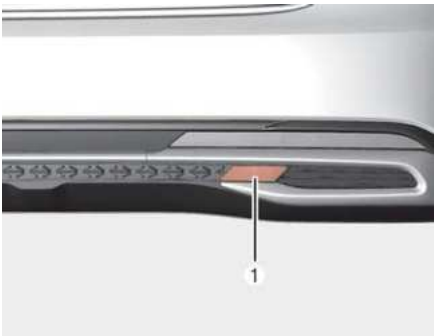


OCD071163L

Skirta CUV

OCD072132L

Jeigu galinis atbulinės eigos žibintas (1) neveikia, pasirūpinkite, kad automobilį patikrintų profesionaliose dirbtuvėse. „Kia“ rekomenduoja apsilankyti pas įgaliotąjį „Kia“ atstovą / remonto partnerį.

## Galinio posūkio žibinto (lemputės tipas) lemputės pakeitimas

### Galinis kombinuotasis žibintas, skirtas 5 durų (A, B tipas), universalui (A tipas)

OCDW079053

1. Atidarykite bagažinės dangtį.
2. Atidarykite priežiūros dangtelį.
3. Atveržkite žibinto bloko varžtus kryžminiu atsuktuvu.

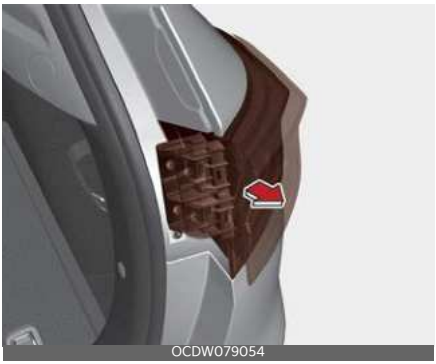
OCDW079054

4. Galinio kombinuoto žibinto bloką nuimkite nuo automobilio kėbulo.
5. Atjunkite galinio kombinuotojo žibinto jungtį.

Galinis kombinuotasis žibintas - 5 durų (A, B tipas)

OCDW079055

Galinis kombinuotasis žibintas - universalas (A tipas)

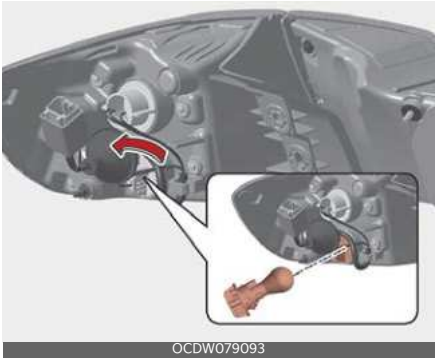
OCDW079093

6. Išimkite lizdą iš bloko, sukdami lizdą prieš laikrodžio rodyklę, kol lizdo liežuvėliai susilygiuos su bloko angomis.
7. Išimkite lemputę iš lizdo, ją paspausdami ir sukdami prieš laikrodžio rodyklę, kol lemputės liežuvėliai susilygiuos su lizdo angomis.
8. Naują lemputę įdėkite įkišdami ją į lizdą ir sukdami, kol ji užsifiksuos.
9. Įstatykite lizdą į sąranką, sulygiuodami lemputės lizdo liežuvėlius su sąrankos angomis. Įstumkite lizdą į žibinto bloką ir pasukite lizdą pagal laikrodžio rodyklę.
10. Galinio kombinuoto žibinto bloką sumontuokite ant automobilio kėbulo.
11. Uždėkite priežiūros dangtelį.

## Galinio žibinto (vidinės) (lemputės tipas) lemputės pakeitimas

### Galinis kombinuotasis žibintas, skirtas 5 durų (A tipas), universalui (A tipas)

OCDW079057

1. Atidarykite bagažinės dangtį.
2. Atidarykite priežiūros dangtelį.

Galinis kombinuotasis žibintas - 5 durų (A tipas)

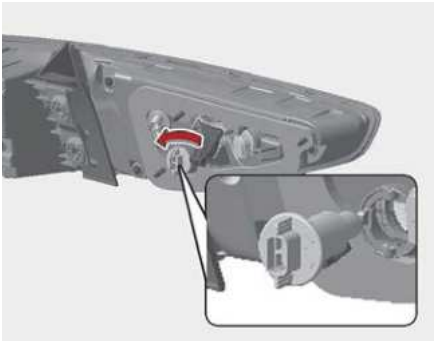
OCDW079059

Galinis kombinuotasis žibintas - universalas (A tipas)

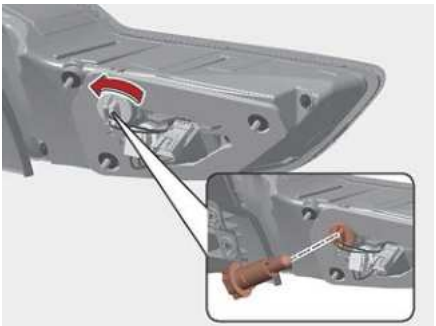
OCDW079097

3. Išimkite lizdą iš bloko, sukdami lizdą prieš laikrodžio rodyklę, kol lizdo liežuvėliai susilygiuos su bloko angomis.
4. Išimkite lemputę iš lemputės lizdo ją ištraukdami.
5. Įkiškite naują lemputę į lemputės lizdą.
6. Įstatykite lizdą į bloką, sulygiuodami lizdo liežuvėlius su bloko angomis. Įstumkite lizdą į žibinto bloką ir pasukite lizdą pagal laikrodžio rodyklę.
7. Sumontuokite techninės priežiūros dangtelį, įkišdami jį į techninės priežiūros angą.

## Stabdymo ir galinio žibinto (lemputės tipas) lemputės keitimas

### Galinis kombinuotasis žibintas, skirtas 5 durų (A tipas), universalui (A tipas)

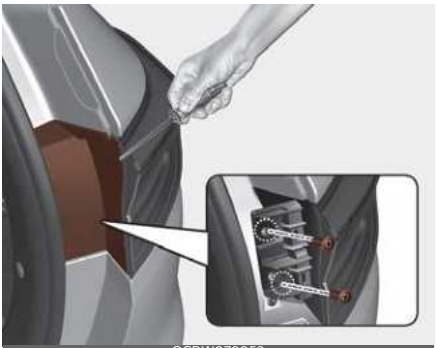
OCDW079053

1. Atidarykite bagažinės dangtį.
2. Atidarykite priežiūros dangtelį.
3. Atveržkite žibinto bloko varžtus kryžminiu atsuktuvu.

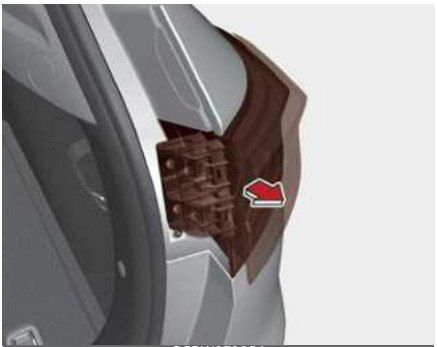
OCDW079054

4. Galinio kombinuoto žibinto bloką nuimkite nuo automobilio kėbulo.
5. Atjunkite galinio kombinuotojo žibinto jungtį.

5 durų (A tipas)

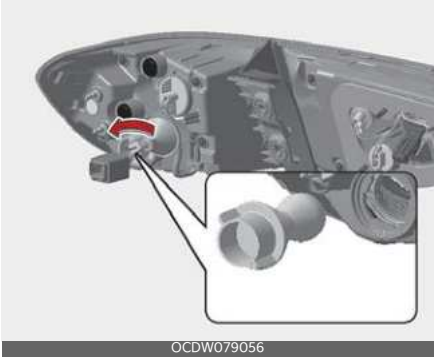
OCDW079056

Universalas (A tipas)

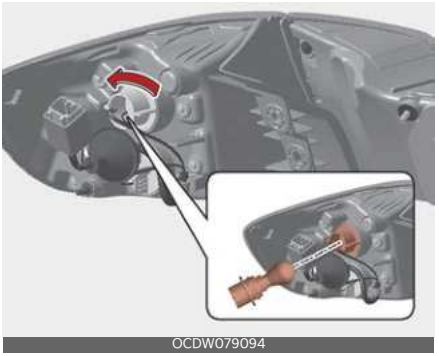
OCDW079094

6. Išimkite lizdą iš bloko, sukdami lizdą prieš laikrodžio rodyklę, kol lizdo liežuvėliai susilygiuos su bloko angomis.
7. Išimkite lemputę iš lizdo, ją paspausdami ir sukdami prieš laikrodžio rodyklę, kol lemputės liežuvėliai susilygiuos su lizdo angomis.
8. Naują lemputę įdėkite įkišdami ją į lizdą ir sukdami, kol ji užsifiksuos.
9. Įstatykite lizdą į bloką sulygiuodami lizdo liežuvėlius su bloko angomis.

   Įstumkite lizdą į žibinto bloką ir pasukite lizdą pagal laikrodžio rodyklę.
10. Galinio kombinuoto žibinto bloką sumontuokite ant automobilio kėbulo.
11. Uždėkite priežiūros dangtelį.

## Galinio rūko žibinto (lemputės tipas) lemputės pakeitimas

### Galinis kombinuotasis žibintas, skirtas 5 durų (A tipas), universalui (A, B tipas)

OCDW079057

1. Atidarykite bagažinės dangtį.
2. Atidarykite priežiūros dangtelį.

Galinis kombinuotasis žibintas - 5 durų (A tipas)

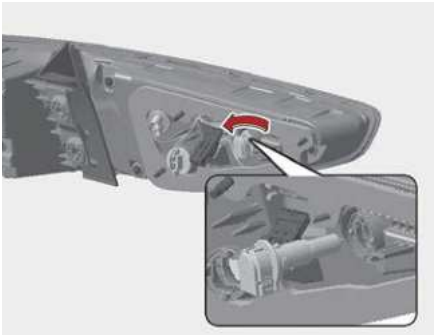
OCDW079060

Galinis kombinuotasis žibintas - universalas (A tipas)

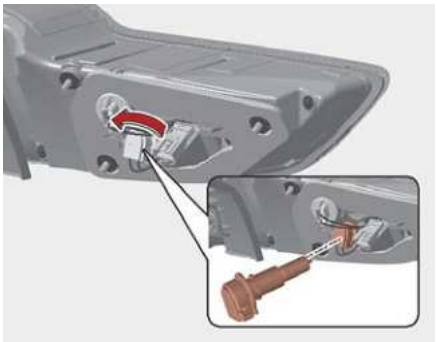
OCDW079095

Galinis kombinuotasis žibintas - universalas (B tipas)

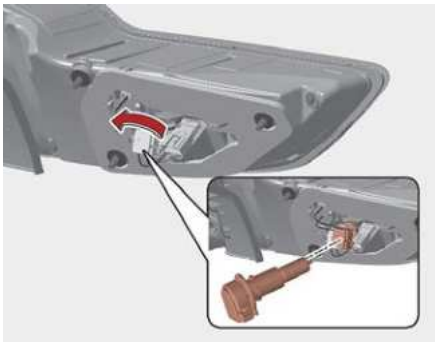
OCDW079096

3. Išimkite lizdą iš bloko, sukdami lizdą prieš laikrodžio rodyklę, kol lizdo liežuvėliai susilygiuos su bloko angomis.
4. Išimkite lemputę iš lemputės lizdo ją ištraukdami.
5. Įkiškite naują lemputę į lemputės lizdą.
6. Įstatykite lizdą į bloką, sulygiuodami lizdo liežuvėlius su bloko angomis. Įstumkite lizdą į žibinto bloką ir pasukite lizdą pagal laikrodžio rodyklę.
7. Sumontuokite techninės priežiūros dangtelį, įkišdami jį į techninės priežiūros angą.

## Galinio žibinto lemputės (LED tipas) pakeitimas

Galinis kombinuotasis žibintas - 5 durų (B tipas)

OCD071165L

Galinis kombinuotasis žibintas - 5 durų (C tipas)

OCD071135L

Galinis kombinuotasis žibintas - „Shooting brake“

OCD071102L

Galinis kombinuotasis žibintas - CUV (A tipas)

OCD071166L

Galinis kombinuotasis žibintas - CUV (C tipas)

OCD072184L

Jei LED lemputė (1) neveikia, automobilį reikia patikrinti profesionaliose dirbtuvėse. „Kia“ rekomenduoja apsilankyti pas įgaliotąjį „Kia“ atstovą / remonto partnerį. LED lempučių negalima keisti pavieniui, nes jos yra integruotas blokas. Vietoj to reikia pakeisti visą LED žibinto bloką.

Galinį žibintą (LED) patikrinti ir taisyti turi tik išmanantis meistras, kitaip gali būti apgadintos su juo susijusios automobilio dalys.

## Stabdymo ir galinio žibinto (LED tipo) lemputės keitimas

Galinis kombinuotasis žibintas - 5 durų (B tipas)

OCD071061L

Galinis kombinuotasis žibintas - 5 durų (C tipas)

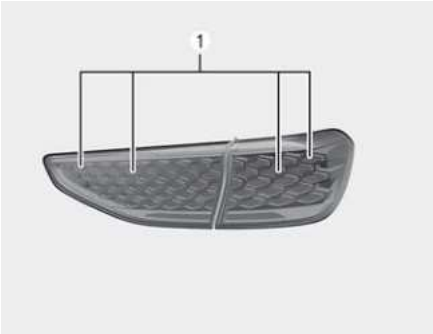


OCD071171L

Galinis kombinuotasis žibintas - universalas (B tipas)

OCD071098L

Galinis kombinuotasis žibintas - CUV (C tipas)

OCD072183L

Jei LED (1) lemputė neveikia, automobilį reikia patikrinti profesionaliose dirbtuvėse. „Kia“ rekomenduoja apsilankyti pas įgaliotąjį „Kia“ atstovą / remonto partnerį. LED lempučių negalima keisti pavieniui, nes jos yra integruotas blokas. Vietoj to reikia pakeisti visą LED žibinto bloką.

Stabdymo ir gabaritinį žibintą (LED) patikrinti ir taisyti turi tik tai išmanantis meistras, kitaip gali būti apgadintos su juo susijusios automobilio dalys.

## Stabdžio žibinto lemputės (LED tipas) pakeitimas

Galinis kombinuotasis žibintas - 5 durų (B tipas)

OCD071167L

Galinis kombinuotasis žibintas - universalas (B tipas)

OCD071168L

Galinis kombinuotasis žibintas - „Shooting brake“

OCD071169L

Galinis kombinuotasis žibintas - CUV (A tipas)

OCD071170L

Galinis kombinuotasis žibintas - CUV (B tipas)

OCD072183L

Jei LED (1) lemputė neveikia, automobilį reikia patikrinti profesionaliose dirbtuvėse. „Kia“ rekomenduoja apsilankyti pas įgaliotąjį „Kia“ atstovą / remonto partnerį. LED lempučių negalima keisti pavieniui, nes jos yra integruotas blokas. Vietoj to reikia pakeisti visą LED žibinto bloką.

Stabdymo ir gabaritinį žibintą (LED) patikrinti ir taisyti turi tik tai išmanantis meistras, kitaip gali būti apgadintos su juo susijusios automobilio dalys.

## Galinio rūko žibinto (LED tipas) lemputės pakeitimas

Galinis kombinuotasis žibintas - 5 durų (B tipas)

OCD078062

Galinis kombinuotasis žibintas - 5 durų (C tipas)

OCD071172L

Galinis kombinuotasis žibintas - „Shooting brake“ (vairuotojo pusė)

OCD078104

Galinis rūko žibintas - CUV

OCD072133L

Jei LED (1) lemputė neveikia, automobilį reikia patikrinti profesionaliose dirbtuvėse. „Kia“ rekomenduoja apsilankyti pas įgaliotąjį „Kia“ atstovą / remonto partnerį. LED lempučių negalima keisti pavieniui, nes jos yra integruotas blokas. Vietoj to reikia pakeisti visą LED žibinto bloką.

Stabdymo ir gabaritinį žibintą (LED) patikrinti ir taisyti turi tik tai išmanantis meistras, kitaip gali būti apgadintos su juo susijusios automobilio dalys.

## Posūkio žibinto (LED tipas) lemputės keitimas

Galinis kombinuotasis žibintas - 5 durų (C tipas)

OCD071173L

Galinis kombinuotasis žibintas - universalas (B tipas)

OCDW079091

Galinis kombinuotasis žibintas - „Shooting brake“

OCDW079101

Galinis kombinuotasis žibintas - CUV (A tipas)

OCDW079075

Galinis kombinuotasis žibintas - CUV (B tipas)

OCD072185L

Jei LED (1) lemputė neveikia, automobilį reikia patikrinti profesionaliose dirbtuvėse. „Kia“ rekomenduoja apsilankyti pas įgaliotąjį „Kia“ atstovą / remonto partnerį. LED lempučių negalima keisti pavieniui, nes jos yra integruotas blokas. Vietoj to reikia pakeisti visą LED žibinto bloką.

Stabdymo ir gabaritinį žibintą (LED) patikrinti ir taisyti turi tik tai išmanantis meistras, kitaip gali būti apgadintos su juo susijusios automobilio dalys.

## Atbulinės eigos žibinto (LED tipas) lemputės keitimas

Galinis kombinuotasis žibintas - 5 durų (C tipas)

OCD071174L

Galinis kombinuotasis žibintas - „Shooting brake“ (keleivio pusė)

OCD078103

Jei LED (1) lemputė neveikia, automobilį reikia patikrinti profesionaliose dirbtuvėse. „Kia“ rekomenduoja apsilankyti pas įgaliotąjį „Kia“ atstovą / remonto partnerį. LED lempučių negalima keisti pavieniui, nes jos yra integruotas blokas. Vietoj to reikia pakeisti visą LED žibinto bloką.

Stabdymo ir gabaritinį žibintą (LED) patikrinti ir taisyti turi tik tai išmanantis meistras, kitaip gali būti apgadintos su juo susijusios automobilio dalys.

## Viršutinis stabdymo žibinto (LED tipas) lemputės pakeitimas

5 durų, universalas, CUV

OCDW079063

Shooting brake

OCD071134L

Jeigu viršutinis stabdymo žibintas (LED) (1) neveikia, pasirūpinkite, kad automo-

bilį patikrintų profesionaliose dirbtuvėse. „Kia“ rekomenduoja apsilankyti pas įgaliotąjį „Kia“ atstovą / remonto partnerį. LED žibintų negalima keisti pavieniui, nes jie yra integruotas blokas. Vietoj to reikia pakeisti visą LED žibinto bloką. Labai svarbu, kad kvalifikuotas technikas patikrintų arba suremontuotų viršutinį stabdžių žibintą (LED), kad būtų išvengta bet kokių susijusių transporto priemonės dalių pažeidimų.

## Valstybinio numerio apšvietimo lemputės pakeitimas

5 durų, „Shooting brake“

OCD071137L

Universalas, CUV

OCD071136L

1. Naudodamiesi atsuktuvu nuimkite lempos bloką.
2. Išimkite lizdą iš bloko, sukdami lizdą prieš laikrodžio rodyklę, kol lizdo liežuvėliai susilygiuos su bloko angomis.
3. Išimkite lemputę iš lemputės lizdo ją ištraukdami.
4. Įkiškite naują lemputę į lemputės lizdą.
5. Įstatykite lizdą į bloką, sulygiuodami lizdo liežuvėlius su bloko angomis.

   Įstumkite lizdą į žibinto bloką ir pasukite lizdą pagal laikrodžio rodyklę.
6. Žibinto bloką sumontuokite žibinto korpuse.

## Skaitymo lemputės (lemputės tipas) pakeitimas

OSK3078084NR

**⚠ ĮSPĖJIMAS**

Kad nenusidegintumėte pirštų ir nepatirtumėte elektros smūgio, prieš dirbdami su salono lemputėmis pasirūpinkite, kad būtų nuspaustas mygtukas OFF (išjungimas).

1. Plokščiuoju atsuktuvu atsargiai atskirkite sklaidytuvą nuo salono lemputės korpuso.
2. Išimkite lemputę ją ištraukdami.
3. Į lizdą įdėkite naują lemputę.
4. Sulygiuokite sklaidytuvo dangtelio liežuvėlius su grioveliais lemputės kor-

puse ir pritvirtinkite sklaidytuvą jam skirtoje vietoje.

**⚠ DĖMESIO**

Atsargiai, neišpurvinkite ir neapgadintumėte sklaidytuvų, sklaidytuvų liežuvėlių ir plastikinių korpusų.

## Žemėlapio lemputės (LED tipas) pakeitimas

OSK3078085NR

Jei LED (1) lemputė neveikia, automobilį reikia patikrinti profesionaliose dirbtuvėse. „Kia“ rekomenduoja apsilankyti pas įgaliotąjį „Kia“ atstovą / remonto partnerį. LED lempučių negalima keisti pavieniui, nes jos yra integruotas blokas. Vietoj to reikia pakeisti visą LED žibinto bloką.

Stabdymo ir gabaritinį žibintą (LED) patikrinti ir taisyti turi tik tai išmanantis meistras, kitaip gali būti apgadintos su juo susijusios automobilio dalys.

## Salono apšvietimo (lemputės tipas) lemputės pakeitimas

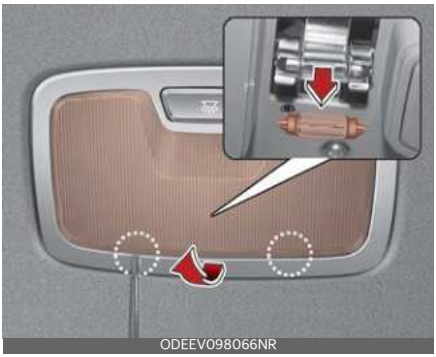
ODEEV098066NR

**⚠ ĮSPĖJIMAS**

Kad nenusidegintumėte pirštų ir nepatirtumėte elektros smūgio, prieš dirbdami su salono lemputėmis pasirūpinkite, kad būtų nuspaustas mygtukas OFF (išjungimas).

1. Plokščiuoju atsuktuvu atsargiai atskirkite sklaidytuvą nuo salono lemputės korpuso.
2. Išimkite lemputę ją ištraukdami.
3. Į lizdą įdėkite naują lemputę.
4. Sulygiuokite sklaidytuvo dangtelio liežuvėlius su grioveliais lemputės korpuse ir pritvirtinkite sklaidytuvą jam skirtoje vietoje.

**⚠ DĖMESIO**

Atsargiai, neišpurvinkite ir neapgadintumėte sklaidytuvų, sklaidytuvų liežuvėlių ir plastikinių korpusų.

## Asmeninės lemputės (LED tipas) keitimas (jeigu yra)

OCDW079065

Jei LED (1) lemputė neveikia, automobilį reikia patikrinti profesionaliose dirbtuvėse. „Kia“ rekomenduoja apsilankyti pas įgaliotąjį „Kia“ atstovą / remonto partnerį. LED lempučių negalima keisti pavieniui, nes jos yra integruotas blokas. Vietoj to reikia pakeisti visą LED žibinto bloką.

Stabdymo ir gabaritinį žibintą (LED) patikrinti ir taisyti turi tik tai išmanantis meistras, kitaip gali būti apgadintos su juo susijusios automobilio dalys.

## Salono veidrodėlio lemputės keitimas

ODEEV098065NR

**⚠ ĮSPĖJIMAS**

Kad nenusidegintumėte pirštų ir nepatirtumėte elektros smūgio, prieš dirbdami su salono lemputėmis pasirūpinkite, kad būtų nuspaustas mygtukas OFF (išjungimas).

1. Plokščiuoju atsuktuvu atsargiai atskirkite lemputės mazgą nuo salono apdailos detalės.
2. Išimkite lemputę ją ištraukdami.
3. Į lizdą įdėkite naują lemputę.
4. Sumontuokite lemputės mazgą į salono apdailos detalę.

**⚠ DĖMESIO**

Atsargiai, neišpurvinkite ir neapgadintumėte sklaidytuvų, sklaidytuvų liežuvėlių ir plastikinių korpusų.

## Pirštinių dėtuvės lemputės pakeitimas

OCDW079066

1. Plokščiuoju atsuktuvu atsargiai atskirkite lemputės mazgą nuo salono apdailos detalės.
2. Nuimkite dangtelį nuo lemputės mazgo.
3. Išimkite lemputę ją ištraukdami.
4. Į lizdą įdėkite naują lemputę.

5. Uždėkite dangtelį ant lemputės mazgo.
6. Sumontuokite lemputės mazgą į salono apdailos detalę.

**DĖMESIO**

Atsargiai, neišpurvinkite ir neapgadintumėte sklaidytuvų, sklaidytuvų liežuvėlių ir plastikinių korpusų.

## Bagažinės lemputės keitimas

OCDW079067

1. Plokščiuoju atsuktuvu atsargiai atskirkite lemputės mazgą nuo salono apdailos detalės.
2. Nuimkite dangtelį nuo lemputės mazgo.
3. Išimkite lemputę ją ištraukdami.
4. Į lizdą įdėkite naują lemputę.
5. Uždėkite dangtelį ant lemputės mazgo.
6. Sumontuokite lemputės mazgą į salono apdailos detalę.

**DĖMESIO**

Atsargiai, neišpurvinkite ir neapgadintumėte sklaidytuvų, sklaidytuvų liežuvėlių ir plastikinių korpusų.

## Priekinių žibintų ir priekinių rūko žibintų reguliavimas (Europai)

### Priekinių žibintų nustatymas

Halogeninis (5 durų, universalas)

OCDW079068

LED (5 durų, universalas, „Shooting brake“, CUV)

OCD072138L

8

LED (CUV)

OCD072181L

1. Padangas pripūskite iki nurodyto slėgio, o iš automobilio išimkite visus krovinius, išskyrus vairuotoją, atsarginę padangą ir įrankius.
2. Automobilis turi stovėti ant plokščio paviršiaus.
3. Ekrane nubrėžkite vertikalias linijas (vertikalios linijos, einančios per atitinkamo priekinio žibinto centrą) ir horizontalią liniją (horizontali linija, einanti per priekinių žibintų centrą).
4. Priekiniams žibintams ir akumuliatoriui esant normalios būklės nutaikykite priekinius žibintus taip, kad ryškiausia dalis sutaptų su horizontalia ir vertikaliomis linijomis.
5. Kad trumpųjų šviesų pluoštą nutaikytumėte kairėn arba dešinėn, sukite reguliatorių (1) pagal arba prieš laikrodžio rodyklę. Kad trumpųjų šviesų pluoštą nutaikytumėte aukštyn arba žemyn, sukite reguliatorių (2) pagal arba prieš laikrodžio rodyklę.

## Priekinių rūko žibintų nutaikymas

5 durų, universalas

OCD071139L

5 durų, universalas, „Shooting brake“ (GT-Line)

OCD071140L

- Priekinių rūko žibintų nutaikymą galima sureguliuoti taip pat, kaip ir priekinių žibintų.
- Priekiniams rūko žibintams ir akumuliatoriui esant normalios būsenos nutaikykite priekinius rūko žibintus.
- Kad priekinius rūko žibintus nutaikytumėte aukštyn arba žemyn, sukite reguliatorių pagal arba prieš laikrodžio rodyklę.

## Nutaikymo taškas

5 durų, universalas (standartinis modelis) - A tipo, halogeninis

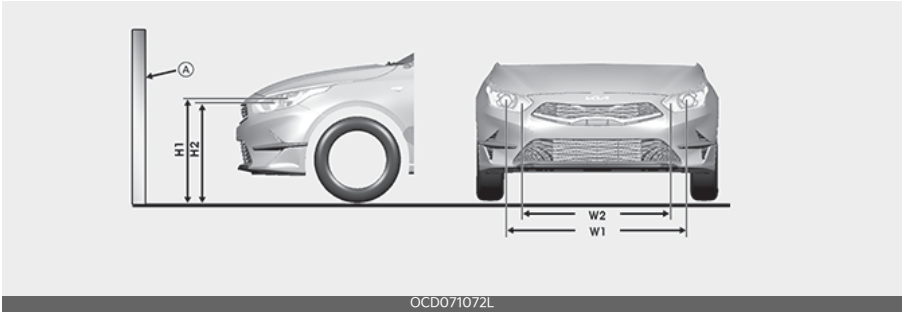


OCD071072L

5 durų, universalas (standartinis modelis) - B tipo, halogeninis

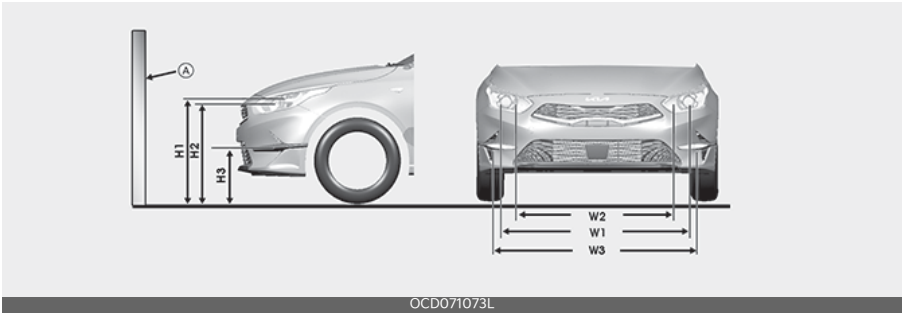


OCD071073L

* A: Ekranas

5 durų, universalas („GT-Line" modelis) - halogeninio tipo

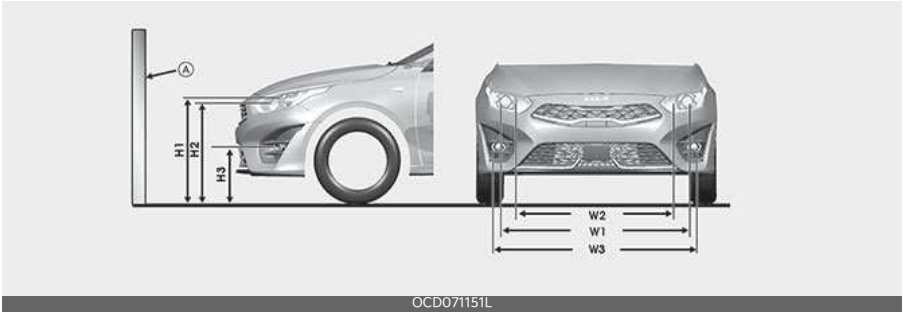


OCD071151L

8

5 durų, universalas, „Shooting brake“ - LED tipo

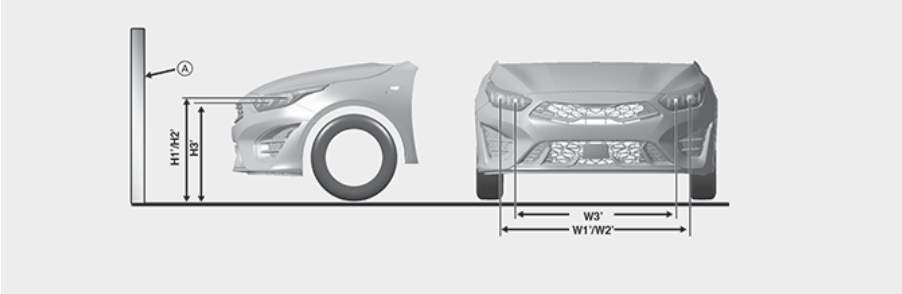


OCD071074L

CUV (16/18 colių padangos)

OCD072179L

## 5 durų, universalas (standartinis modelis)

| Automobilio būklė | Priekinis žibintas (halogeninis, A tipas) | | | |
|---|---|---|---|---|
| | Aukštis nuo žemės | | Atstumas tarp žibintų | |
| | Artimosios šviesos | Tolimosios šviesos | Artimosios šviesos | Tolimosios šviesos |
| | H1 | H2 | W1 | W2 |
| **be vairuotojo [mm (col.)]** | 706 (27,8) | 684 (26,9) | 1344 (52,9) | 1112 (43,8) |
| **su vairuotoju [mm (col.)]** | 700 (27,6) | 678 (26,7) | 1344 (52,9) | 1112 (43,8) |

| Automobilio būklė | Priekinis žibintas (halogeninis, B tipas) | | | | Priekinis žibintas (LED tipas) | |
|---|---|---|---|---|---|---|
| | Aukštis nuo žemės | | Atstumas tarp žibintų | | Aukštis nuo žemės | Atstumas tarp žibintų |
| | Artimosios šviesos | Tolimosios šviesos | Artimosios šviesos | Tolimosios šviesos | Artimosios / tolimosios šviesos | Artimosios / tolimosios šviesos |
| | H1 | H2 | W1 | W2 | H1'/H2' | W1'/W2' |
| **be vairuotojo [mm (col.)]** | 706 (27,8) | 684 (26,9) | 1344 (52,9) | 1112 (43,8) | 714 (28,1) | 1404 (55,3) |
| **su vairuotoju [mm (col.)]** | 700 (27,6) | 678 (26,7) | 1344 (52,9) | 1112 (43,8) | 708 (27,9) | 1404 (55,3) |

| Automobilio būklė | Priekinis rūko žibintas (lemputės tipas) | | Priekinis rūko žibintas (LED tipas) | |
|---|---|---|---|---|
| | Aukštis nuo žemės | Atstumas tarp žibintų | Aukštis nuo žemės | Atstumas tarp žibintų |
| | H3 | W3 | H3' | W3' |
| **be vairuotojo [mm (col.)]** | 370(14,6) | 1.426(56,1) | 694(27,3) | 1.191(48,9) |
| **su vairuotoju [mm (col.)]** | 366(14,4) | 1.426(56,1) | 688(27,1) | 1.191(48,9) |

## 5 durų, universalas („GT-Line“ / GT modelis)

| Automobilio būklė | Priekinis žibintas (halogeninis tipas) | | | | Priekinis žibintas (LED tipas) | |
|---|---|---|---|---|---|---|
| | Aukštis nuo žemės | | Atstumas tarp žibintų | | Aukštis nuo žemės | Atstumas tarp žibintų |
| | Artimosios šviesos | Tolimosios šviesos | Artimosios šviesos | Tolimosios šviesos | Artimosios / tolimosios šviesos | Artimosios / tolimosios šviesos |
| | H1 | H2 | W1 | W2 | H1'/H2' | W1'/W2' |
| **be vairuotojo [mm (col.)]** | 698(27,5) | 676(26,6) | 1344 (52,9) | 1112 (43,8) | 706(27,8) | 1.404(55,3) |
| **su vairuotoju [mm (col.)]** | 692(27,2) | 670(26,4) | 1344 (52,9) | 1112 (43,8) | 700(27,5) | 1.404(55,3) |

| Automobilio būklė | Priekinis rūko žibintas (lemputės tipas) | | Priekinis rūko žibintas (LED tipas) | |
|---|---|---|---|---|
| | Aukštis nuo žemės | Atstumas tarp žibintų | Aukštis nuo žemės | Atstumas tarp žibintų |
| | H3 | W3 | H3' | W3' |
| **be vairuotojo [mm (col.)]** | 371(14,6) | 1.449(57,1) | 686(27,0) | 1.191(48,9) |
| **su vairuotoju [mm (col.)]** | 357(14,1) | 1.449(57,1) | 682(26,9) | 1.191(48,9) |

## „Shooting brake“ („GT Line“ / GT modelis)

| Automobilio būklė | Priekinis žibintas (halogeninis tipas) | | | | Priekinis žibintas (LED tipas) | |
|---|---|---|---|---|---|---|
| | Aukštis nuo žemės | | Atstumas tarp žibintų | | Aukštis nuo žemės | Atstumas tarp žibintų |
| | Artimosios šviesos | Tolimosios šviesos | Artimosios šviesos | Tolimosios šviesos | Artimosios / tolimosios šviesos | Artimosios / tolimosios šviesos |
| | H1 | H2 | W1 | W2 | H1'/H2' | W1'/W2' |
| **be vairuotojo [mm (col.)]** | 701(27,6) | 679(26,7) | 1344 (52,9) | 1112 (43,8) | 709(27,9) | 1.404(55,3) |
| **su vairuotoju [mm (col.)]** | 695(27,4) | 673(26,5) | 1344 (52,9) | 1112 (43,8) | 703(27,7) | 1.404(55,3) |

| Automobilio būklė | Priekinis rūko žibintas (lemputės tipas) | | Priekinis rūko žibintas (LED tipas) | |
|---|---|---|---|---|
| | Aukštis nuo žemės | Atstumas tarp žibintų | Aukštis nuo žemės | Atstumas tarp žibintų |
| | H3 | W3 | H3' | W3' |
| **be vairuotojo [mm (col.)]** | 371(14,6) | 1.449(57,1) | 689(27,1) | 1.191(48,9) |
| **su vairuotoju [mm (col.)]** | 357(14,1) | 1.449(57,1) | 685(27,0) | 1.191(48,9) |

## CUV (16 colių padangos)

| Automobilio būklė | Priekinis žibintas (LED tipas) | | Priekinis rūko žibintas (LED tipas) | |
|---|---|---|---|---|
| | Aukštis nuo žemės | Atstumas tarp žibintų | Aukštis nuo žemės | Atstumas tarp žibintų |
| | Artimosios / tolimosios šviesos | Artimosios / tolimosios šviesos | H3 | W3 |
| | H1/H2 | W1/W2 | | |
| **be vairuotojo [mm (col.)]** | 755 (29,7) | 1403 (55,2) | 734 (28,9) | 1201 (47,3) |
| **su vairuotoju [mm (col.)]** | 749 (29,5) | | 728 (28,7) | |

## CUV (18 colių padangos)

| Automobilio būklė | Priekinis žibintas (LED tipas) | | Priekinis rūko žibintas (LED tipas) | |
|---|---|---|---|---|
| | Aukštis nuo žemės | Atstumas tarp žibintų | Aukštis nuo žemės | Atstumas tarp žibintų |
| | Artimosios / tolimosios šviesos | Artimosios / tolimosios šviesos | H3 | W3 |
| | H1/H2 | W1/W2 | | |
| **be vairuotojo [mm (col.)]** | 767 (30,2) | 1403 (55,2) | 746 (29,4) | 1201 (47,3) |
| **su vairuotoju [mm (col.)]** | 761 (30) | | 740 (29,1) | |

## Priekinių žibintų artimosios šviesos (automobilis su vairu kairėje pusėje)

10 m ekrane

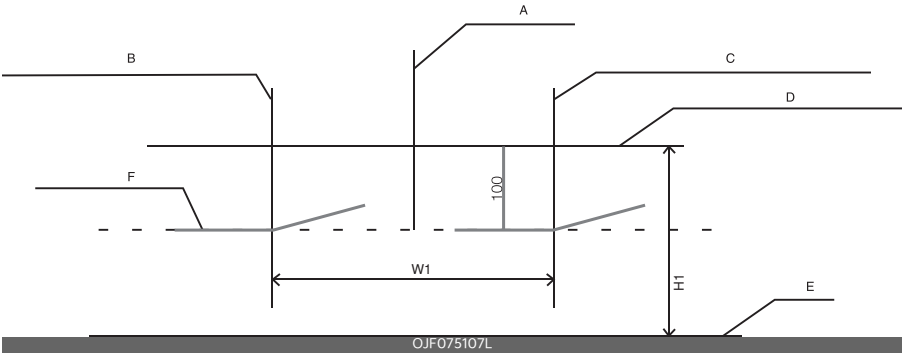


A: Automobilio ašis

B: Kairiojo priekinio žibinto lemputės centro vertikalioji linija

C: Dešiniojo priekinio žibinto lemputės centro vertikalioji linija

D: Priekinio žibinto lemputės centro horizontalioji linija

E: Žemė

F: Ribinė linija

1. Įjunkite artimąsias šviesas automobilyje sėdint vairuotojui (75 kg).
2. Ribinė linija turi būti projektuojama taip pat, kaip ribinė linija, parodyta paveikslėlyje.
3. Pirmiausia nustatykite variklio išjungimo liniją taip, kad ji sutaptų su horizontalia linija, o tada nustatykite vertikalią liniją.
4. Jeigu yra įrengtas priekinių žibintų lygiavimo įtaisas, jį nureguliuokite ties 0.

* Jei reikalingas nutaikymas, sureguliuokite nutaikymo tašką po faktinės transporto priemonės prošvaisos matavimo arba, kaip rekomenduoja „Kia“, apsilankykite pas įgaliotąjį „Kia“ atstovą / paslaugų partnerį. Taip yra todėl, kad ji gali skirtis nuo faktinės transporto priemonės prošvaisos.

## Priekinių žibintų artimosios šviesos (automobilis su vairu dešinėje pusėje)

10 m ekrane

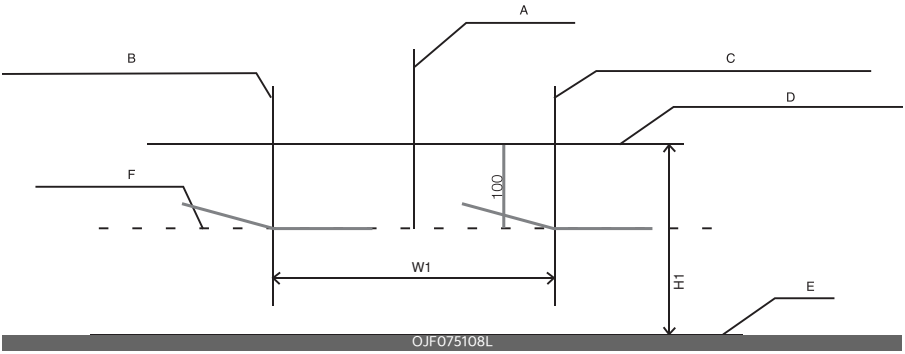


A: Automobilio ašis

B: Kairiojo priekinio žibinto lemputės centro vertikalioji linija

C: Dešiniojo priekinio žibinto lemputės centro vertikalioji linija

D: Priekinio žibinto lemputės centro horizontalioji linija

E: Žemė

F: Ribinė linija

1. Įjunkite artimąsias šviesas automobilyje sėdint vairuotojui (75 kg).
2. Ribinė linija turi būti projektuojama taip pat, kaip ribinė linija, parodyta paveikslėlyje.
3. Pirmiausia nustatykite variklio išjungimo liniją taip, kad ji sutaptų su horizontalia linija, o tada nustatykite vertikalią liniją.
4. Jeigu yra įrengtas priekinių žibintų lygiavimo įtaisas, jį nureguliuokite ties 0.

* Jei reikalingas nutaikymas, sureguliuokite nutaikymo tašką po faktinės transporto priemonės prošvaisos matavimo arba, kaip rekomenduoja „Kia“, apsilankykite pas įgaliotąjį „Kia“ atstovą / paslaugų partnerį. Taip yra todėl, kad ji gali skirtis nuo faktinės transporto priemonės prošvaisos.

## Priekinis rūko žibintas

10 m ekrane

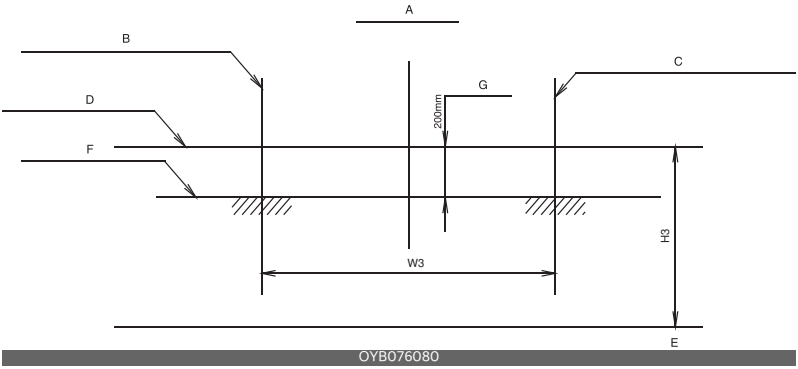


A: Automobilio ašis

B: Kairiojo rūko žibinto lemputės centro vertikalioji linija

C: Dešiniojo rūko žibinto lemputės centro vertikalioji linija

D: Rūko žibinto lemputės centro horizontalioji linija

E: Žemė

F: Ribinė linija

G: Viršutinė riba

1. Įjunkite artimąsias šviesas automobilyje sėdint vairuotojui (75 kg).
2. Ribinė linija turi būti projektuojama leistiname diapazone (užtušuota sritis).

* Jei reikalingas nutaikymas, sureguliuokite nutaikymo tašką po faktinės transporto priemonės prošvaisos matavimo arba, kaip rekomenduoja „Kia“, apsilankykite pas įgaliotąjį „Kia“ atstovą / paslaugų partnerį. Taip yra todėl, kad ji gali skirtis nuo faktinės transporto priemonės prošvaisos.

# Automobilio išvaizdos priežiūra

## Išorės priežiūra

**✻ PASTABA**

Jei pastatysite automobilį prie nerūdijančio plieno iškabos ar stiklinio pastato ir t. t., plastikinę išorinę apdailą (bamperį, spoilerį, groteles, žibintus, šoninius veidrodėlius ir t. t.) gali pažeisti nuo struktūros atsispindėjusi saulės šviesa. Norėdami išvengti žalos išorinei plastikinei apdailai, statykite automobilį toliau nuo vietų, kur gali atsispindėti šviesa, arba naudokite automobilio uždangalą (priklausomai nuo automobilio, naudojama išorinė apdaila, pvz., spoileris, gali skirtis).

## Bendrosios atsargumo priemonės, susijusios su išore

Naudojant bet kokius cheminius valiklius ar poliravimo priemones, labai svarbu laikytis nurodymų esančių ant etiketės. Perskaitykite visus įspėjimus, esančius ant etiketės.

## Paviršiaus priežiūra

### Plovimas

Kad apsaugotumėte automobilio paviršių nuo rūdijimo ir pažeidimų, bent kartą per mėnesį (arba dažniau) kruopščiai jį nuplaukite drungnu arba šaltu vandeniu.

Jeigu automobiliu važinėjate negrįstais keliais, reikėtų jį nuplauti po kiekvienos tokios kelionės. Ypatingą dėmesį skirkite tam, kad būtų nuplauta druska, nešvarumai, purvas ir kitos pašalinės medžiagos. Žiūrėkite, kad nebūtų užkimštos ir purvinos nutekėjimo angos apatiniuose durų kraštuose ir slenksčio skyduose. Iš karto nenuvalius prikibusių vabzdžių, dervos, medžių sakų, paukščių išmatų, pramoninių ir kitų panašių teršalų, gali būti apgadintas automobilio paviršius.

Net ir iš karto nuplovus paprastu vandeniu gali likti nepašalinti visi nešvarumai. Reikėtų naudoti švelnų muilą, kuriuo yra saugu plauti dažytus paviršius. Nuplovus automobilį reikia kruopščiai nuskalauti drungnu arba šaltu vandeniu. Neleiskite muilui išdžiūti ant paviršiaus.

**⚠ DĖMESIO**

- Neplaukite automobilio stipriu muilu, cheminiais plovikliais ar karštu vandeniu, tiesioginėje saulėkaitoje arba kai automobilio kėbulas įkaitęs.
- Labai atsargiai plaukite automobilio šoninius langus. Ypač plaunant aukšto slėgio vandens srove vanduo gali pro langus prasiskverbti į vidų.
- Kad neapgadintumėte plastikinių dalių, nevalykite cheminiais tirpikliais ir stipriais valikliais.

**⚠ ĮSPĖJIMAS**

**Šlapi stabdžiai**

Nuplovę automobilį lėtai važiuodami išbandykite stabdžius ir taip patikrinkite, ar jiems nepakenkė vanduo. Jeigu stabdymo funkcija suprastėjo, stabdžius išdžiovinkite lėtai važiuodami į priekį ir nestipriai juos spausdami.

### Aukšto slėgio plovimas

- Plaudami aukšto slėgio vandens srove, plaukite pakankamu atstumu nuo automobilio.

  Dėl nepakankamo atstumo arba per didelio slėgio gali būti apgadinti auto-

mobilio komponentai arba į jo vidų prasiskverbti vanduo.
- Aukšto slėgio vandens srovės nepurkškite tiesiai ant kameros, jutiklių ir aplinkinių sričių. Aukšto slėgio vandens srovės smūgis gali šiuos įtaisus apgadinti.
- Purkštuvo galiuko nekiškite arti prie apsauginių (guminių arba plastikinių) gaubtų ir jungčių, nes stipri vandens srovė gali juos apgadinti.

OCD071030L

**DĖMESIO**

- Dėl variklio skyriaus plovimo vandeniu, įskaitant plovimą aukšto slėgio vandens srove, gali būti sugadintos variklio skyriuje esančios elektros grandinės.
- Jokiu būdu neleiskite, kad ant automobilio viduje esančių elektros ir elektronikos komponentų patektų vandens ar kitų skysčių, nes taip juos galima sugadinti.

## Vaškavimas

Automobilį galite vaškuoti, kai ant jo paviršiaus nebematyti vandens lašelių.

Prieš vaškuodami automobilį būtinai nuplaukite ir išdžiovinkite. Vaškuokite geros kokybės vaškavimo skysčiu arba pasta ir laikykitės gamintojo instrukcijų. Išvaškuokite visas metalines apdailos dalis, kad ją apsaugotumėte ir užtikrintumėte žvilgėjimą.

Dėmių išėmikliu šalinant tepalą, dervą ir kitas panašias medžiagas, paprastai nuo paviršiaus nuvalomas ir vaškas. Būtinai pakartotinai išvaškuokite šias vietas, net jeigu viso automobilio vaškuoti dar nereikia. Netepkite vaško ant įleistų nedažytų įrenginių, nes galite juos sutepti.

**DĖMESIO**

- Nuo kėbulo sausa šluoste valant dulkes arba nešvarumus galima subraižyti paviršių.
- Chromuotų arba anodintų aliumininių dalių nevalykite plieno vata, abrazyviniais valikliais, rūgštinėmis valymo priemonėmis ir stipriais plovikliais, kurių sudėtyje yra stiprių šarminių arba ėsdinančių medžiagų. Dėl to gali būti apgadintas apsauginis sluoksnis, išblukti spalva arba būti pažeistas dažų sluoksnis.

## Dažų sluoksnio pažeidimų taisymas

Gilius dažų sluoksnio įbrėžimus arba dėl akmenukų atsiradusius įplyšimus būtina kuo skubiau uždažyti. Atviras metalas pradės greitai rūdyti, dėl to vėliau galite patirti didelių remonto išlaidų.

**PASTABA**

Jeigu automobilis apgadintas ir reikia remontuoti arba keisti kokias nors metalines dalis, pasirūpinkite, kad automobilių remonto dirbtuvėse remontuojamos arba keičiamos dalys būtų padengtos antikorozinėmis medžiagomis.

## Blizgaus metalo priežiūra

- Kelio dervą ir vamzdžius šalinkite dervos nuėmikliu; jokiu būdu negrandykite jų kokiu nors aštriu įrankiu.
- Norėdami apsaugoti blizgių metalinių dalių paviršių nuo korozijos, padenkite jį vaško arba chromo apsauginės medžiagos sluoksniu ir gerai nublizginkite.
- Žiemos sezono metu arba pajūryje blizgaus metalo dalis padenkite storesniu vaško arba apsauginės medžiagos sluoksniu. Jeigu reikia, padenkite tokias dalis neėsdinančiu techniniu vazelinu arba kitu apsauginiu junginiu.

## Automobilio apačios priežiūra

Ėsdinančios medžiagos, naudojamos ledui ir sniegui šalinti bei dulkėms kontroliuoti, gali kauptis automobilio apačioje. Nepašalinus šių medžiagų gali pradėti greičiau rūdyti automobilio apatinės dalys, tokios kaip degalų linijos, kėbulas, dugno plokštė ir išmetimo sistema, net jei jos ir buvo padengtos apsaugos nuo rūdžių priemone.

Kartą per mėnesį, po kelionės negrįstais keliais ir kiekvieno žiemos sezono pabaigoje kruopščiai nuplaukite automobilio apačią ir ratų angas drungnu arba šaltu vandeniu. Šioms sritims skirkite ypatingą dėmesį, nes jose sunku pastebėti visą purvą ir nešvarumus. Jeigu susikaupusius nešvarumus tik sudrėkinsite, bet jų nenuplausite, padarysite daugiau žalos negu naudos. Apatiniuose durų skyduose, slenksčio skyduose ir kėbulo dalyse yra nutekėjimo angos; pasirūpinkite, kad jų neužkimštų nešvarumai, nes ten susikaupęs vanduo sukels rūdijimą.

**⚠ ĮSPĖJIMAS**

Nuplovę automobilį lėtai važiuodami išbandykite stabdžius ir taip patikrinkite, ar jiems nepakenkė vanduo. Jeigu stabdymo funkcija suprastėjo, stabdžius išdžiovinkite lėtai važiuodami į priekį ir nestipriai juos spausdami.

## Aliumininių ratų priežiūra

Aliumininiai ratai yra padengti skaidria apsaugine danga.

- Aliumininių ratų nevalykite abrazyviniais valikliais, poliravimo mišiniais, tirpikliais ar vieliniais šepečiais. Gali būti sugadintas ir pažeistas dažytas paviršius.
- Ratus valykite jiems atvėsus.
- Naudokite tik muilo tirpalą ar neutralią valymo priemonę ir gerai nuplaukite vandeniu. Ratus taip pat nuvalykite po važiavimo druska pabarstytais keliais. Tai padeda išvengti korozijos.
- Nevalykite ratų greitaeigiais automobilių ploviklių šepečiais.
- Nenaudokite jokių šarminių ir rūgštinių plovimo priemonių. Jos gali pažeisti aliumininius ratus, padengtus skaidria apsaugine danga.

## Apsauga nuo korozijos

### Automobilio apsauga nuo korozijos

Taikydami pažangiausią dizaino ir konstrukcijos praktiką kovai su korozija gaminame aukščiausios kokybės transporto priemones. Bet tai dar ne viskas. Kad būtų užtikrintas ilgiausias įmanomas jūsų automobilio atsparumas korozijai, būtinas savininko bendradarbiavimas ir pagalba.

## Bendrosios korozijos priežastys

Dažniausiai pasitaikančios korozijos priežastys:

- Druska, nešvarumai ir drėgmė nuo kelių, kurie kaupiasi automobilio apačioje.
- Dažų arba apsauginio sluoksnio pažeidimai, atsiradę dėl akmenukų, žvyro, trynimosi arba nedidelių įbrėžimų ir įlinkimų, dėl kurių lieka neapsaugotas metalas, kurį pažeidžia korozija.

## Didelės korozijos tikimybės sritys

Jeigu gyvenate ten, kur automobilį reguliariai veikia ėsdinančios medžiagos, apsauga nuo korozijos ypač svarbi. Kelios iš dažniausiai pasitaikančių pagreitėjusios korozijos priežasčių yra druska, kuria barstomi keliai, dulkes kontroliuojančios cheminės medžiagos, druskingas vandenyno oras ir pramoniniai teršalai.

## Drėgmė - korozijos priežastis

Dėl drėgmės susidaro sąlygos, kuriomis korozijos tikimybė padidėja. Pavyzdžiui, korozija paspartėja dėl didelio drėgnumo, ypač kai oro temperatūra vos aukštesnė už užšalimo temperatūrą. Tokiomis sąlygomis drėgmė, kuri lėtai garuoja, padidina ėsdinančių medžiagų sukibimą su automobilio paviršiumi. Purvas yra itin ėsdinantis, nes jis lėtai džiūsta ir išlaiko drėgmės sąlytį su automobiliu. Purvas gali atrodyti sausas, bet jame vis tiek yra drėgmės, todėl jis prisideda prie korozijos. Aukšta temperatūra taip pat gali pagreitinti prastai ventiliuojamų dalių koroziją, nes negali išsisklaidyti drėgmė.

Dėl visų šių priežasčių ypač svarbu, kad jūsų automobilis būtų švarus, be purvo ar kitų medžiagų sankaupų. Tai taikoma ne tik matomiems paviršiams, bet ir apatinei automobilio daliai.

## Kaip išvengti korozijos

Kad išvengtumėte korozijos, laikykitės šių nurodymų:

### Pasirūpinkite automobilio švara

Geriausias būdas išvengti korozijos - pasirūpinti, kad automobilis būtų švarus ir apsaugotas nuo ėsdinančių medžiagų. Labai svarbus dėmesys automobilio apačiai.

- Jeigu gyvenate ten, kur korozijos tikimybė didelė (keliai barstomi druska, šalia vandenyno, didelė pramoninė tarša, rūgštieji lietūs ir pan.), turėtumėte papildomai pasirūpinti korozijos prevencija. Žiemą automobilio apačią bent kartą per mėnesį apiplaukite su žarna ir gerai nuvalykite žiemai pasibaigus.
- Valydami automobilio apačią ypatingą dėmesį skirkite komponentams, esantiems po sparnais ir kitose tiesiogiai nematomose vietose. Valykite labai kruopščiai, nes jeigu tik sudrėkinsite susikaupusį purvą ir jo nenuplausite, korozijai kelio neužkirsite, o ją tik pagreitinsite. Itin efektyviai susikaupusį purvą ir ėsdinančias medžiagas galima pašalinti plaunant stipria srove arba suslėgtais garais.
- Valydami apatinius durų skydus, slenksčio skydus ir kėbulo dalis, žiūrėkite, kad būtų atviros nutekėjimo angos, per kurias galėtų pasišalinti drėgmė, kad ji nesikauptų viduje ir nepaspartintų korozijos.

## Pasirūpinkite, kad garaže būtų sausa

Nelaikykite automobilio drėgname, prastai vėdinamame garaže. Taip sukuriama korozijai palanki aplinka. Tai itin tikėtina, jeigu plaunate automobilį garaže arba įvarote jį į garažą dar neišdžiūvusį, apsnigtą, apšalusį arba purviną. Net ir šildomame garaže gali prasidėti korozija, nebent jis gerai ventiliuojamas ir drėgmė gali išsisklaidyti.

## Pasirūpinkite gera dažų ir paviršiaus būkle

Dažų sluoksnio įbrėžimus ar atplaišas reikia kuo skubiau padengti korekciniais dažais, kad sumažėtų korozijos galimybė. Jeigu jau matyti niekuo nepridengtas metalas, rekomenduojama automobilį nuvaryti į specializuotas automobilių remonto dirbtuves.

Paukščių išmatos: Paukščių išmatos yra labai ėsdinančios ir dažytus paviršius gali apgadinti vos per kelias valandas. Paukščių išmatas visada pašalinkite kuo skubiau.

## Neapleiskite salono

Drėgmė gali kauptis po grindų kilimėliais ir kilimine danga, sukeldama koroziją. Periodiškai tikrinkite po kilimėliais, kad įsitikintumėte, jog kilimas sausas. Būkite ypač atsargūs, jei transporto priemonėje vežatės trąšas, valymo medžiagas ar chemines medžiagas.

Juos reikia gabenti tik tinkamose talpyklose, o išsiliejusį ar nutekėjusį skystį reikia išvalyti, nuplauti švariu vandeniu ir kruopščiai išdžiovinti.

# Salono priežiūra

## Bendrosios atsargumo priemonės valant saloną

Saugokite, kad cheminės medžiagos, tokios kaip kvepalai, kosmetinis pienelis, kremas, rankų valiklis ar oro gaiviklis, nepatektų ant salono dalių, nes gali jas sugadinti arba palikti dėmes. Jeigu jie patektų ant salono dalių, nedelsdami juos nuvalykite. Jei reikia, naudokite šilto vandens ir švelnaus valiklio be aktyviųjų medžiagų tirpalą (prieš naudodami visus valiklius išbandykite nematomoje vietoje). Vidinėms dalims valyti naudokite tinkamą automobilio valiklį.

**⚠ DĖMESIO**

Jokiu būdu neleiskite, kad ant automobilio viduje esančių elektros ir elektronikos komponentų patektų vandens ar kitų skysčių, nes taip juos galima sugadinti.

**⚠ DĖMESIO**

Odinius paviršius (vairą, sėdynes ir kt.) valykite neutraliais valikliais arba nestipriais alkoholiniais tirpalais. Valant stipriais alkoholiniais tirpalais arba rūgštiniais / šarminiais valikliais gali išblukti odinio paviršiaus spalva arba nusitrinti jo viršutinis sluoksnis.

## Odinių sėdynių priežiūra

- Periodiškai išsiurbkite sėdynes, kad pašalintumėte ant jų susikaupusias dulkes ir smėlį. Taip išvengsite odos subraižymo bei apgadinimo ir užtikrinsite jos kokybę.
- Odos sėdynių apmušalus dažnai nuvalykite sausa, minkšta šluoste.

- Naudojant tinkamą apsauginę odinių apmušalų priežiūros priemonę galima išvengti odinių apmušalų subraižymo ir išlaikyti jų spalvą. Jeigu naudojate odinių apmušalų priežiūros arba apsaugos priemonę, būtinai perskaitykite instrukciją ir pasitarkite su specialistu.
- Šviesių spalvų (smėlio, kreminė) oda lengvai tepasi ir valosi. Sėdynes dažnai valykite.
- Nevalykite drėgna šluoste. Dėl to paviršius gali sutrūkinėti.

## Odinių sėdynių valymas

- Bet kokius nešvarumus nuvalykite neatidėliodami. Žr. toliau pateiktas instrukcijas, kaip valyti įvairius nešvarumus.
- Kosmetikos gaminiai (apsauginis kremas nuo saulės, makiažo pagrindas ir kt.)
  - Ant šluostės užtepkite valomojo kremo ir pavalykite suteptą vietą. Kremą nuvalykite drėgna šluoste, o vandenį - sausa šluoste.
- Gėrimai (kava, gaivieji gėrimai ir kt.)
  - Valykite su nedideliu kiekiu neutralaus valiklio, kol neliks nešvarumų.
- Aliejus
  - Aliejų iš karto nuvalykite sugeriamąja šluoste ir pavalykite sėdynę tik odai skirtu dėmių išėmikliu.
- Kramtomoji guma
  - Sukietinkite kramtomąją gumą ledu ir po truputį pašalinkite.

## Atsargumo priemonės, susijusios su austinės medžiagos apmušalų naudojimu (jeigu yra)

Atsižvelgdami į austinės medžiagos charakteristikas, reguliariai valykite juo dulkių siurbliu. Jeigu yra nuo gėrimų likusių dėmių, naudokite tinkamą salono valiklį. Kad nesugadintumėte sėdynių apmušalų, juos valykite minkšta kempine arba mikropluošto šluoste plačiais valymo judesiais vidutiniškai spausdami.

Drabužių lipnūs dirželiai ir aštrūs objektai gali sugadinti arba sudraskyti sėdynių paviršių. Netrinkite tokiais daiktais sėdynės paviršiaus.

## Apmušalų ir salono apdailos valymas

### Automobilio salono paviršiai

Dulkes ir nešvarumus nuo salono paviršių pašalinkite šluotele arba dulkių siurbliu. Jei reikia, salono paviršius nuvalykite šilto vandens ir švelnaus valiklio be aktyviųjų medžiagų tirpalu (prieš naudodami visus valiklius išbandykite nematomoje vietoje).

### Austinė medžiaga

Dulkes ir lengvai nusivalančius nešvarumus nuo audinių nuvalykite šluotele arba susiurbkite siurbliu. Valykite nestipriu muilo tirpalu, skirtu apmušalams arba kilimams valyti. Šviežias dėmes iš karto išvalykite dėmių išėmikliu. Palikus šviežias dėmes nevalytas jos gali likti audinyje ir dėl to gali pasikeisti audinio spalva. Be to, tinkamai neprižiūrint audinio gali nukentėti jo atsparumas liepsnai.

**⚠ DĖMESIO**

Valant nerekomenduojamais valikliais ir būdais gali nukentėti audinio išvaizda ir atsparumas liepsnai.

## Juosmens ir peties saugos diržų valymas

Saugos diržus valykite nestipriu muilo tirpalu, skirtu apmušalams arba kilimams valyti. Vadovaukitės su muilu gautomis instrukcijomis. Saugos diržų nebalinkite ir neperdažykite, nes dėl to jie gali susilpnėti.

## Vidinio langų stiklų paviršiaus valymas

Jeigu vidinis langų stiklų paviršius pasidaro nešvarus (t. y. pasidengia riebalų plėvele), jį reikia valyti stiklų valikliu. Vadovaukitės instrukcijomis, pateiktomis ant stiklų valiklio butelio.

**⚠ DĖMESIO**

Negrandykite ir nebraižykite galinio lango vidinio paviršiaus. Taip galima apgadinti galinio lango šildytuvo tinklelį.

## emisijų valdymo sistema (jeigu yra)

Automobilio emisijos kontrolės sistemai taikoma rašytinė ribotoji garantija. Informacijos apie garantiją ieškokite automobilio garantijos ir priežiūros vadove.

Jūsų automobilyje įrengta emisijos kontrolės sistema, kad būtų tenkinami visi galiojantys emisijos kontrolės reikalavimai.

Yra trys išmetamųjų teršalų kontrolės sistemos, kaip nurodyta toliau.

1. Karterio išmetamųjų teršalų kontrolės sistema
2. Garavimo emisijos kontrolės sistema
3. Išmetamųjų dujų emisijos kontrolės sistema

Norėdami užtikrinti tinkamą emisijos kontrolės sistemų veikimą pasirūpinkite, kad automobilį pagal šiame vadove pateiktą priežiūros grafiką tikrintų ir priežiūrėtų profesionaliose dirbtuvėse. „Kia“ rekomenduoja apsilankyti pas įgaliotąjį „Kia“ atstovą / remonto partnerį.

**Perspėjimas dėl tikrinimo ir priežiūros bandymo (su elektronine stabilumo kontrolės sistema (ESC))**

- **Kad per dinamometro bandymą nebūtų uždegimo pertrūkių, išjunkite elektroninę stabilumo kontrolės sistemą (ESC), paspaudę ESC jungiklį.**
- **Pasibaigus dinamometro bandymui, vėl įjunkite ESC sistemą, dar kartą paspaudę ESC jungiklį.**

## 1. Karterio išmetamųjų teršalų kontrolės sistema

Teigiama karterio ventiliacijos sistema naudojama siekiant užkirsti kelią oro taršai, kurią sukelia iš karterio išmetamos dujos. Ši sistema per oro įsiurbimo žarną

tiekia šviežią filtruotą orą į karterį. Karterio viduje grynas oras susimaišo su prapučiamomis dujomis, kurios per PCV vožtuvą patenka į indukcinę sistemą.

## 2. Garavimo emisijos kontrolės sistema

Garų išgaravimo kontrolės sistema sukurta taip, kad degalų garai nepatektų į atmosferą.

### Kanistras

Degalų bako viduje susidarę degalų garai sugeriami ir saugomi borto kanistre. Kai variklis veikia, kanistre sugerti degalų garai per išpūtimo valdymo solenoidinį vožtuvą patenka į viršįtampio baką.

### Išvalymo valdymo solenoidinis vožtuvas (PCSV)

Oro pašalinimo reguliavimo solenoidinį vožtuvą valdo variklio valdymo modulis (ECM); kai varikliui veikiant tuščiąja eiga jo aušinimo skysčio temperatūra būna žema, PCSV užsidaro, kad į variklį nebūtų įsiurbiami garuojantys degalais. Kai automobiliui važiuojant variklis įšyla, PCSV atsidaro, kad į variklį patektų garuojančių degalų.

## 3. Išmetamųjų dujų emisijos kontrolės sistema

Išmetamųjų dujų kontrolės sistema yra labai efektyvi sistema, kuri kontroliuoja išmetamųjų teršalų kiekį išlaikant gerą transporto priemonės veikimą.

### Atsargumo priemonės, susijusios su variklio išmetamosiomis dujomis (anglies monoksidu)

- Anglies monoksido gali būti su kitomis išmetamosiomis dujomis. Todėl, jei automobilio viduje jaučiate bet kokį išmetamųjų dujų kvapą, nedelsdami patikrinkite ir suremontuokite. Jei įtariate, kad į jūsų automobilį patenka išmetamųjų dujų, važiuokite tik visiškai atidarytais langais. Pasirūpinkite, kad jūsų automobilis būtų kuo skubiau patikrintas ir suremontuotas.

**⚠ ĮSPĖJIMAS**

**Išmetimo sistema**

Variklio išmetamosiose dujose yra anglies monoksido (CO). Nors jis bespalvis ir bekvapis, jis yra pavojingas ir įkvėptas gali būti mirtinas. Vykdykite šiame puslapyje pateiktas instrukcijas, kad išvengtumėte apsinuodijimo CO.

- Daugiau nei reikia transporto priemonei įvažiuoti į zoną arba iš jos išvažiuoti nenaudokite variklio uždarose vietose (pvz., garažuose).
- Kai transporto priemonė sustoja atviroje vietoje ilgiau nei trumpam, kai variklis veikia, sureguliuokite vėdinimo sistemą (jei reikia), kad į transporto priemonę būtų įtrauktas išorės oras.
- Niekada nesėdėkite stovinčioje ar sustojusioje transporto priemonėje ilgą laiką, kai variklis veikia.
- Kai variklis užgęsta arba neužsiveda, per dideli bandymai iš naujo užvesti variklį gali sugadinti išmetamųjų teršalų kontrolės sistemą.

## Atsargumo priemonės eksploatuojant katalizatorių (jei yra)

**⚠ ĮSPĖJIMAS**

**Gaisras**

- Nuo įkaitusios išmetamųjų dujų sistemos gali užsidegti automobilio viduje esantys degūs objektai. Automobilio nestatykite prie degių objektus arba šalia jų (pvz., žolė, augalai, popierius, lapai ir kt.).
- Išmetimo sistema ir katalizinė sistema yra labai karštos varikliui veikiant arba iš karto išjungus variklį. Laikykite atokiai nuo išmetimo sistemos ir katalizatoriaus, nes galite nusideginti.

  Be to, nenuimkite šildymo nuotako aplink išmetimo sistemą, neužsandarinkite automobilio dugno ir nedenkite automobilio korozijai kontroliuoti. Tam tikromis sąlygomis tai gali kelti užsidegimo pavojų.

Jūsų automobilyje yra katalizinio konverterio išmetamųjų teršalų kontrolės įtaisas.

Reikia išlaikyti tokius parametrus:

- Pilkite tik tokius degalus, kokie nurodyti 1 dalies skyriuje „Degalams keliami reikalavimai“.
- Neeksploatuokite automobilio, jeigu yra variklio trikties požymių, tokių kaip uždegimo pertrūkiai arba pastebimas variklio galios sumažėjimas.
- Venkite netinkamo variklio eksploatavimo. Netinkamo eksploatavimo pavyzdžiu gali būti riedėjimas išjungus degimą ir važiavimas nuo stačių nuokalnių įjungus pavarą, bet išjungus degimą.
- Pernelyg ilgai (ilgiau nei 5 minutes) neeksploatuokite tuščiąja eiga veikiančio variklio dideliu greičiu.
- Nekeiskite ir neardykite jokių variklio ar emisijos kontrolės sistemos dalių. Visos patikros ir reguliavimai turi būti atliekami profesionaliose dirbtuvėse. „Kia“ rekomenduoja apsilankyti pas įgaliotąjį „Kia“ atstovą / remonto centre.
- Stenkitės nevažiuoti su apytuščiu degalų baku. Pasibaigus degalams variklyje gali prasidėti uždegimo pertrūkiai, kurie gali sugadinti katalizatorių.

Nesilaikant šių atsargumo priemonių galima sugadinti katalizinį konverterį ir transporto priemonę. Be to, tokie veiksmai gali anuliuoti jūsų garantijas.

## Benzininio variklio dalelių filtras (jeigu yra)

Benzininio variklio dalelių filtro (GPF) sistema iš išmetamųjų dujų šalina suodžius. Skirtingai nuo keičiamų oro filtrų, GPF sistema važiuojant automatiškai sudegina (oksiduoja) susikaupusius suodžius.

Vis dėlto, nuolat važinėjant trumpais atstumais arba ilgus atstumus važiuojant mažu greičiu, susikaupę suodžiai gali nebūti automatiškai pašalinti iš GPF sistemos. Kai pasiekiamas tam tikras susikaupusių suodžių kiekis, užsidega GPF įspėjamoji lemputė (). Kad GPF sistema vėl veiktų, automobiliu reikia važiuoti bent 30 minučių didesniu negu 80 km/h greičiu Pasirūpinkite, kad būtų įvykdytos tokios sąlygos: saugios eismo sąlygos, 3 arba aukštesnė pavara, ir variklio greitis 1 500-4 000 aps. per min. Važiuojant 80 km/h arba didesniu greičiu GPF sistema vėl veiks ir GPF įspėjamoji lemputė nustos degti.

Jeigu GPF įspėjamoji lemputė ir toliau dega arba pranešimas „check exhaust system“ (patikrinkite išmetimo sistemą)

rodomas rekomenduojamą laiką važiavus rekomenduojamu greičiu, apsilankykite profesionaliose dirbtuvėse, kur būtų patikrinta GPF sistema. Nuolatos važiuojant su degančia GPF įspėjamąja lempute galima sugadinti GPF sistemą ir važiavimas nebus ekonomiškas.

# Specifikacijos ir vartotojų informavimas

9

**Variklis** ..... **9-2**
**Matmenys** ..... **9-2**
**Lempučių galia** ..... **9-5**
**Padangos ir ratai (5 durų universalas, „Shooting brake“)** ..... **9-8**
**Padangos ir ratai (CUV)** ..... **9-9**
**Svoris / tūris** ..... **9-10**
**Oro kondicionavimo sistema** ..... **9-12**
**Rekomenduojamas tepalas ir kiekis** ..... **9-13**
• Rekomenduojamas SAE klampos rodiklis ..... 9-15
**Automobilio identifikacinis numeris (VIN)** ..... **9-17**
**Automobilio sertifikavimo etiketė** ..... **9-18**
**Padangų specifikacijų ir slėgio etiketė** ..... **9-18**
**Variklio numeris** ..... **9-19**
**Oro kondicionieriaus kompresoriaus etiketė** ..... **9-20**
**Šaldomosios medžiagos etiketė** ..... **9-20**
**Atitikties deklaracija** ..... **9-21**
**Degalų etiketė** ..... **9-22**
• Benzininis variklis ..... 9-22
**ES akumuliatorių reglamento informacija** ..... **9-23**
• IMPORTUOTOJO IR PLATINTOJO INFORMACIJA (ES 2023/1542) ..... 9-23
• Gamintojo informacija ..... 9-23

# Specifikacijos ir vartotojų informavimas

## Variklis

| Elementas | „Smartstream G1.0 T-GDi" / „Smartstream G1.0 T-GDi MHEV" | „Smartstream G1.5 T-GDi" / „Smartstream G1.5 T-GDi MHEV" | (Benzininis) 1,6 MPI |
|---|---|---|---|
| Tūris [ml (kub. col.)] | 998 (60,90) | 1482 (90,44) | 1591 (97,08) |
| Skersmuo x eiga [mm (col.)] | 71 x 84 (2,79 x 3,3) | 71,6 x 92 (2,82 x 3,62) | 77 x 85,44 (3,03 x 3,36) |
| Uždegimo tvarka | 1-2-3 | 1-3-4-2 | 1-3-4-2 |
| Cilindrų skaičius | 3, iš eilės | 4, iš eilės | 4, iš eilės |

## Matmenys

### 5 durys

* LFC: mažos degalų sąnaudos

| Elementas | | | mm |
|---|---|---|---|
| Bendrasis ilgis | Standartinis | | 4315 (169,9) |
| | GT-Line & GT | | 4325 (170,3) |
| Bendrasis plotis | | | 1800 (70,9) |
| Bendrasis aukštis | Standartinis | Europos specifikacijos | 1447 (57,0) (LFC: 1442 (56,8)) |
| | | Rusijos specifikacijos | 1457 (57,4) |
| | GT-Line | Europos specifikacijos | 1447 (57,0) |
| | | Rusijos specifikacijos | 1457 (57,4) |
| | GT | Europos specifikacijos | 1442 (56,7) |
| | | Rusijos specifikacijos | 1457 (57,4) |
| Priekinių padangų protektorius | 195/65R15 | | 1573 (61,9) |
| | 205/55R16 | | 1565 (61,6) |
| | 225/45R17 | | 1559 (61,3) |
| | 225/40R18 | | 1555 (61,2) |
| Galinių padangų protektorius | 195/65R15 | | 1581 (62,2) |
| | 205/55R16 | | 1573 (61,9) |
| | 225/45R17 | | 1567 (61,7) |
| | 225/40R18 | | 1563 (61,5) |
| Ratų bazė | | | 2650 (104,3) |

## Universalas

* LFC: Mažos degalų sąnaudos

| Elementas | | | mm |
|---|---|---|---|
| Bendrasis ilgis | Standartinis & GT-Line | | 4605 (181,3) |
| Bendrasis plotis | Standartinis & GT-Line | | 1800 (70,9) |
| Bendrasis aukštis | Standartinis | Europos specifikacijos | 1465 (57,7)<br>(LFC: 1.460 (57,5)) |
| | | Rusijos specifikacijos | 1475 (58,1) |
| | GT-Line | Europos specifikacijos | 1460 (57,5) |
| | | Rusijos specifikacijos | 1475 (58,1) |
| Priekinių padangų protektorius | 195/65R15 | | 1573 (61,9) |
| | 205/55R16 | | 1565 (61,6) |
| | 225/45R17 | | 1559 (61,3) |
| | 225/40R18 | | 1555 (61,2) |
| Galinių padangų protektorius | 195/65R15 | | 1581 (62,2) |
| | 205/55R16 | | 1573 (61,9) |
| | 225/45R17 | | 1567 (61,7) |
| | 225/40R18 | | 1563 (61,5) |
| Ratų bazė | | | 2650 (104,3) |

## Shooting brake

| Elementas | | | mm |
|---|---|---|---|
| Bendrasis ilgis | GT-Line | | 4615 (181,7) |
| | GT | | 4605 (181,3) |
| Bendrasis plotis | GT-Line & GT | | 1800 (70,9) |
| Bendrasis aukštis | GT-Line & GT | Europos specifikacijos | 1422 (56,0) |
| | | Rusijos specifikacijos | 1437 (56,6) |
| Priekinių padangų protektorius | 225/45R17 | | 1559 (61,3) |
| | 225/40R18 | | 1555 (61,2) |
| Galinių padangų protektorius | 225/45R17 | | 1567 (61,7) |
| | 225/40R18 | | 1563 (61,5) |
| Ratų bazė | | | 2650 (104,3) |

# CUV

| Elementas | | mm |
|---|---|---|
| Bendrasis ilgis | Standartinis & GT-Line | 4395 (173,0) |
| Bendrasis plotis | Standartinis & GT-Line | 1826 (71,9) |
| Bendrasis aukštis | 205/60R16 | 1483 (58,4) |
| | 235/45R18 | 1495 (58,9) |
| Priekinių padangų protektorius | 205/60R16 | 1585 (62,4) |
| | 235/45R18 | 1575 (62,0) |
| Galinių padangų protektorius | 205/60R16 | 1583 (62,3) |
| | 235/45R18 | 1573 (61,9) |
| Ratų bazė | | 2650 (104,3) |

# Lempučių galia

## Skirta 5 durų universalui, „Shooting brake“

| Šviesos lemputė | | | | 5 durys | | Universalas | | Shooting brake | |
|---|---|---|---|---|---|---|---|---|---|
| | | | | Lemputės tipas | Galia vatais (W) | Lemputės tipas | Galia vatais (W) | Lemputės tipas | Galia vatais (W) |
| Priekis | Priekinis žibintas | Žemas | A, B tipas | H7LL | 55 | ← | ← | - | - |
| | | Aukštas | A, B tipas | H7LL | 55 | ← | ← | - | - |
| | | Artimosios / tolimosios šviesos | C tipas | Šviesos diodų lemputė | Šviesos diodų lemputė | ← | ← | ← | ← |
| | Posūkio signalo žibintai | | A, B tipas | PY21W | 21 | ← | ← | - | - |
| | | | C tipas | Šviesos diodų lemputė | Šviesos diodų lemputė | ← | ← | ← | ← |
| | Gabaritinis žibintas | | A tipas | W 5 W | 5 | ← | ← | - | - |
| | | | B, C tipas | Šviesos diodų lemputė | Šviesos diodų lemputė | ← | ← | ← | ← |
| | Darbiniai gabaritiniai žibintai | | A tipas | P21W | 21 | ← | ← | - | - |
| | | | B, C tipas | Šviesos diodų lemputė | Šviesos diodų lemputė | ← | ← | ← | ← |
| | Priekinis rūko žibintas | A tipas | | H7LL | 55 | ← | ← | - | - |
| | | B tipas | | HB4 | 51 | ← | ← | ← | ← |
| | | C tipas | | Šviesos diodų lemputė | Šviesos diodų lemputė | ← | ← | ← | ← |
| | Šoninis gabaritinis žibintas | Lemputės tipas | | W 5 W | 5 | ← | ← | ← | ← |
| | | LED tipas | | Šviesos diodų lemputė | Šviesos diodų lemputė | ← | ← | ← | ← |

| Šviesos lemputė | | | | 5 durys | | Universalas | | Shooting brake | |
|---|---|---|---|---|---|---|---|---|---|
| | | | | Lemputės tipas | Galia vatais (W) | Lemputės tipas | Galia vatais (W) | Lemputės tipas | Galia vatais (W) |
| Galas | Galinis žibintas | Lemputės tipas | Viduje | W 5 W | 5 | ← | ← | - | - |
| | | | Išorėje | P21/5W | 5 | ← | ← | - | - |
| | | LED tipas | Viduje | Šviesos diodų lemputė | Šviesos diodų lemputė | ← | ← | ← | ← |
| | | | Išorėje | Šviesos diodų lemputė | Šviesos diodų lemputė | ← | ← | ← | ← |
| | Stabdžių žibintas | Lemputės tipas | | P21/5W | 21 | ← | ← | - | - |
| | | LED tipas | Viduje | Šviesos diodų lemputė | Šviesos diodų lemputė | - | - | - | - |
| | | | Išorėje | Šviesos diodų lemputė | Šviesos diodų lemputė | ← | ← | ← | ← |
| | Posūkio signalo žibintai | Lemputės tipas | | P21W | 21 | ← | ← | - | - |
| | | LED tipas | | Šviesos diodų lemputė | Šviesos diodų lemputė | ← | ← | ← | ← |
| | Atbulinės eigos žibintas | Lemputės tipas | | W16W | 16 | ← | ← | - | - |
| | | Lemputės tipas („GT-Line“) | | - | - | H21W | 21 | - | - |
| | | LED tipas | | Šviesos diodų lemputė | Šviesos diodų lemputė | - | - | Šviesos diodų lemputė | Šviesos diodų lemputė |
| | Galinis rūko žibintas | Lemputės tipas | | H21W | 21 | ← | ← | - | - |
| | | LED tipas | | Šviesos diodų lemputė | Šviesos diodų lemputė | - | - | Šviesos diodų lemputė | Šviesos diodų lemputė |
| | Viršutinis stabdymo žibintas | LED tipas | | Šviesos diodų lemputė | Šviesos diodų lemputė | ← | ← | ← | ← |
| | Valstybinio numerio apšvietimo lemputė | Lemputės tipas | | W 5 W | 5 | ← | ← | ← | ← |
| Salonas | Žemėlapio lemputės | Lemputės tipas | | W 10 W | 10 | ← | ← | ← | ← |
| | | LED tipas | | Šviesos diodų lemputė | Šviesos diodų lemputė | ← | ← | ← | ← |
| | Salono apšvietimo lemputė | Lemputės tipas | | FESTOON | 10 | ← | ← | ← | ← |
| | Bagažinės lemputė | Lemputės tipas | | FESTOON | 10 | ← | ← | ← | ← |
| | Salono veidrodėlio lemputės | Lemputės tipas | | FESTOON | 5 | ← | ← | ← | ← |
| | Pirštinių dėtuvės lemputė | Lemputės tipas | | FESTOON | 8 | ← | ← | ← | ← |
| | Asmeninė lemputė | LED tipas | | Šviesos diodų lemputė | Šviesos diodų lemputė | ← | ← | ← | ← |

# Skirta CUV

| Šviesos lemputė | | | | Lemputės tipas | Galia vatais (W) |
|---|---|---|---|---|---|
| Priekis | Artimosios / tolimosios šviesos | LED tipas | | Šviesos diodų lemputė | Šviesos diodų lemputė |
| | Posūkio signalo žibintai | LED tipas | | Šviesos diodų lemputė | Šviesos diodų lemputė |
| | Gabaritinis žibintas | LED tipas | | Šviesos diodų lemputė | Šviesos diodų lemputė |
| | Darbiniai gabaritiniai žibintai | LED tipas | | Šviesos diodų lemputė | Šviesos diodų lemputė |
| | Priekinis rūko žibintas | LED tipas | | Šviesos diodų lemputė | Šviesos diodų lemputė |
| | Šoninis gabaritinis žibintas | Lemputės tipas | | W 5 W | 5 |
| | | LED tipas | | Šviesos diodų lemputė | Šviesos diodų lemputė |
| Galas | Galinis žibintas | LED tipas | Viduje | Šviesos diodų lemputė | Šviesos diodų lemputė |
| | | | Išorėje | Šviesos diodų lemputė | Šviesos diodų lemputė |
| | Stabdžių žibintas | LED tipas | Viduje | Šviesos diodų lemputė | Šviesos diodų lemputė |
| | | | Išorėje | Šviesos diodų lemputė | Šviesos diodų lemputė |
| | Posūkio signalo žibintai | LED tipas | | Šviesos diodų lemputė | Šviesos diodų lemputė |
| | Atbulinės eigos žibintas | Lemputės tipas | | W16W | 16 |
| | Galinis rūko žibintas | LED tipas | | Šviesos diodų lemputė | Šviesos diodų lemputė |
| | Viršutinis stabdymo žibintas | LED tipas | | Šviesos diodų lemputė | Šviesos diodų lemputė |
| | Valstybinio numerio apšvietimo lemputė | Lemputės tipas | | W 5 W | 5 |
| Salonas | Žemėlapio lemputės | Lemputės tipas | | W 10 W | 10 |
| | | LED tipas | | Šviesos diodų lemputė | Šviesos diodų lemputė |
| | Salono apšvietimo lemputė | Lemputės tipas | | FESTOON | 10 |
| | Bagažinės lemputė | Lemputės tipas | | FESTOON | 10 |
| | Salono veidrodėlio lemputės | Lemputės tipas | | FESTOON | 5 |
| | Pirštinių dėtuvės lemputė | Lemputės tipas | | FESTOON | 8 |
| | Asmeninė lemputė | LED tipas | | Šviesos diodų lemputė | Šviesos diodų lemputė |

# Padangos ir ratai (5 durų universalas, „Shooting brake“)

| Elementas | Padangos dydis | Rato dydis | Leistinoji apkrova | | Leistinasis greitis | | | Pripūtimo slėgis bar (kPa, psi) | | | | | |
|---|---|---|---|---|---|---|---|---|---|---|---|---|---|
| | | | | | | | | Įprastinis svoris*1 | | Maksimalus svoris | | Važiavimas dideliu greičiu | |
| | | | LI*2 | kg | SS*3 | km/h | mph | Priekis | Galas | Priekis | Galas | Priekis | Galas |
| Viso dydžio padanga | 195/65R15 | 6.0J X 15 | 91 | 615 | H | 210 | 130 | 2,2 (32.220) | 2,2 (32.220) | 2,35 (34.235) | 2,5 (36.250) | 2,75 (40, 275) | 2,75 (40, 275) |
| | | | | | | | | 2,35 (34.235) | 2,35 (34.235) | 2,35 (34.235) | 2,5 (36.250) | 2,75*4(40, 275) | 2,75*5(40, 275) |
| | 205/55R16 | 6.5J X 16 | 91 | 615 | H | 210 | | 2,2 (32.220) | 2,2 (32.220) | 2,35 (34.235) | 2,75 (40.275) | 2,75 (40.275) | 2,75 (40.275) |
| | 225/45R17 | 7.0J X 17 | 91 | 615 | V | 240 | 149 | 2,2 (32.220) | 2,2 (32.220) | 2,35 (34.235) | 2,75 (40.275) | 2,75 (40.275) | 2,75 (40.275) |
| | | | 91 | 615 | W | 270 | 168 | | | | | | |
| | 225/40 R18 | 7.5J X 18 | 92 | 630 | Y | 300 | 186 | 2,4 (35.240) | 2,4 (35.240) | 2,5 (36.250) | 2,75 (40.275) | 2,75 (40.275) | 2,75 (40.275) |
| Kompaktiškas atsarginis ratas | T125/80D15 | 4.0T X 15 | 95 | 690 | M | 130 | 81 | 4,2 (60, 420) | | | | - | |
| | T125/80D16 | 4.0T X 16 | 97 | 730 | M | 130 | | | | | | | |

*1. Įprastinė apkrova - iki 3 asmenų

*2. Apkrovos indeksas

*3. Greičio simbolis

*4. Norėdami važiuoti dideliu greičiu (daugiau kaip 100 mph arba 160 km/h), kai greitis yra leistinas, sureguliuokite padangų slėgį, kaip parodyta pirmiau pateiktoje lentelėje.

*5. Europos specifikacijos

# Padangos ir ratai (CUV)

| Elementas | Padangos dydis | Rato dydis | Leistinoji apkrova | | Leistinasis greitis | | Pripūtimo slėgis bar (kPa, psi) | | | | | |
|---|---|---|---|---|---|---|---|---|---|---|---|---|
| | | | | | | | Įprastinis svoris*1 | | Maksimalus svoris | | Važiavimas dideliu greičiu | |
| | | | LI*2 | kg | SS*3 | km/h | Priekis | Galas | Priekis | Galas | Priekis | Galas |
| Viso dydžio padanga | 205/60R16 | 6.5J X 16 | 92 | 630 | H | 210 | 2,5 (36.250) | 2,5 (36.250) | 2,5 (36.250) | 2,7 (39.270) | 2,5 (36.250) | 2,7 (39.270) |
| | 235/45R18 | 7.5J X 18 | 94 | 670 | V | 240 | 2,3 (33.230) | 2,3 (33.230) | 2,5 (36.250) | 2,7 (39.270) | 2,5 (36.250) | 2,7 (39.270) |
| Kompaktiškas atsarginis ratas | T125/80D16 | 4.0T X 16 | 97 | 730 | M | 130 | 4,2 (60, 420) | | | | - | |

*1. Įprastinė apkrova - iki 3 asmenų

*2. Apkrovos indeksas

*3. Greičio simbolis

## PASTABA

- Keičiant padangas rekomenduojame naudoti tas, kurios buvo pateiktos kartu su transporto priemone.

  Visiems keturiems ratams VISADA naudokite to paties tipo, dydžio, markės, konstrukcijos ir protektoriaus rašto padangas.

  Kitokios padangos keičia vairavimo charakteristikas.
- Važiuojant dideliame aukštyje natūraliai mažėja atmosferos slėgis.

  Todėl prašome patikrinti padangų slėgį ir, jei būtina, jas papildomai pripūsti.

  Vienam km virš jūros lygio papildomai reikia: 1,5 psi/km

## DĖMESIO

Keisdami padangas naudokite to paties dydžio padangas, kurios iš pradžių buvo tiekiamos su transporto priemone.

Naudojant skirtingo dydžio padangas galima sugadinti susijusias dalis arba jos gali tinkamai neveikti.

# Svoris / tūris

## 5 durys

| Elementas | | Smartstream G1.0 T-GDi | Smartstream G1.0 T-GDi MHEV |
|---|---|---|---|
| | | 6M/T | 7DCT |
| Bendras automobilio svoris [kg (lbs.)] | | 1800 (3.968) | 1.850 (4.079) |
| Bagažinės talpa [L (kub. pėd.)] | MAŽ. | 395 (14,0) | 357 (12,6) |
| | DIDŽ. | 1291 (45,6) | 1253 (44,3) |

| Elementas | | Smartstream G1.5 T-GDi | | Smartstream G1.5 T-GDi MHEV |
|---|---|---|---|---|
| | | 6M/T | 7DCT | 7DCT |
| Bendras automobilio svoris [kg (lbs.)] | | 1.820 (4.012) | 1.850 (4.079) | 1.860 (4.101) |
| Bagažinės talpa [L (kub. pėd.)] | MAŽ. | 395 (14,0) | | 357 (12,6) |
| | DIDŽ. | 1291 (45,6) | | 1253 (44,3) |

| Elementas | | (Benzininis) 1,6 MPI |
|---|---|---|
| | | 6A/T |
| Bendras automobilio svoris [kg (lbs.)] | | 1.780 (3.924) |
| Bagažinės talpa [L (kub. pėd.)] | MAŽ. | 395 (14,0) |
| | DIDŽ. | 1291 (45,6) |

## Universalas

| Elementas | | Smartstream G1.0 T-GDi | Smartstream G1.0 T-GDi MHEV |
|---|---|---|---|
| | | 6M/T | 7DCT |
| Bendras automobilio svoris [kg (lbs.)] | | 1840 (4.057) | 1.890 (4.167) |
| Bagažinės talpa [L (kub. pėd.)] | MAŽ. | 625 (22,1) | 512 (18,1) |
| | DIDŽ. | 1694 (59,8) | 1581 (55,8) |

| Elementas | | Smartstream G1.5 T-GDi | | Smartstream G1.5 T-GDi MHEV |
|---|---|---|---|---|
| | | 6M/T | 7DCT | 7DCT |
| Bendras automobilio svoris [kg (lbs.)] | | 1.850 (4.079) | 1.880 (4.145) | 1.900 (4.189) |
| Bagažinės talpa [L (kub. pėd.)] | MAŽ. | 625 (22,1) | | 512 (18,1) |
| | DIDŽ. | 1694 (59,8) | | 1581 (55,8) |

| Elementas | | (Benzininis) 1,6 MPI |
|---|---|---|
| | | 6A/T |
| Bendras automobilio svoris [kg (lbs.)] | | 1.820 (4.012) |
| Bagažinės talpa [L (kub. pėd.)] | MAŽ. | 625 (22,1) |
| | DIDŽ. | 1694 (59,8) |

## Shooting brake

| Elementas | | Smartstream G1.0 T-GDi | Smartstream G1.5 T-GDi | | Smartstream G1.5 T-GDi MHEV |
|---|---|---|---|---|---|
| | | 6M/T | 6M/T | 7DCT | 7DCT |
| Bendras automobilio svoris [kg (lbs.)] | | 1.830 (4.034) | 1.850(4.079) | 1.880(4.145) | 1.900 (4.189) |
| Bagažinės talpa [L (kub. pėd.)] | MAŽ. | 594 (21,0) | | | 472 (16,7) |
| | DIDŽ. | 1545 (54,6) | | | 1423 (50,3) |

## CUV

| Elementas | | Smartstream G1.0 T-GDi | Smartstream G1.5 T-GDi | | Smartstream G1.5 T-GDi MHEV | |
|---|---|---|---|---|---|---|
| | | 6M/T | 6M/T | 7DCT | 6MT | 7DCT |
| Bendras automobilio svoris [kg (lbs.)] | | 1.820 (4.012) | 1.840 (4.056) | 1.870 (4.123) | 1.860 (4.101) | 1.890 (4.167) |
| Bagažinės talpa [L (kub. pėd.)] | MAŽ. | 426 (15,0) | | | 380 (13,4) | |
| | DIDŽ. | 1378 (48,7) | | | 1332 (47,0) | |

# Oro kondicionavimo sistema

| ELEMENTAS | Tūrinis svoris | Klasė |
|---|---|---|
| Šaldomoji medžiaga | 500 ± 25 g | R-1234yf |
| | | R-134a |
| Kompresoriaus alyva | 110 ± 10g | FD46XG (IDEMITSU) |

Dėl daugiau duomenų prašome susisiekti su profesionaliomis dirbtuvėmis.
„Kia“ rekomenduoja susisiekti su įgaliotuoju „Kia“ atstovu / remonto partneriu.

# Rekomenduojamas tepalas ir kiekis

Kad variklio ir galios agregato charakteristikos ir ilgaamžiškumas būtų tinkami, naudokite tinkamos kokybės tepalus.

Tinkami tepalai taip pat padeda padidinti variklio efektyvumą, o tai lemia geresnę degalų ekonomiją.

Jūsų automobilyje rekomenduojama naudoti tokius tepalus ir skysčius.

| Tepalas | | | Tūris (L) | Klasė |
|---|---|---|---|---|
| Variklio alyva*1 (išleidimas ir pripildymas) Valvoline SYNPOWER | „Smartstream G1.0 T-GDi“ / „Smartstream G1.0 T-GDi MHEV“ | Išskyrus Artimuosius Rytus, Iraną, Maroką, Alžyrą, Tunisą, Libiją, Egiptą, Sudaną | 3,6 | SAE 0W-20, API SN PLUS/SP arba ILSAC GF-6*2 |
| | | Artimiesiems Rytams, Iranui, Marokui, Alžyrui, Tunisui, Libijai, Egiptui, Sudanui | | SAE 5W-30 / ACEA A5/B5 *3 |
| | „Smartstream G1.5 T-GDi“ / „Smartstream G1.5 T-GDi MHEV“ | Išskyrus Artimuosius Rytus, Iraną, Maroką, Alžyrą, Tunisą, Libiją, Egiptą, Sudaną | 4,2 | SAE 0W-20, API SN PLUS/SP arba ILSAC GF-6*2 |
| | | Artimiesiems Rytams, Iranui, Marokui, Alžyrui, Tunisui, Libijai, Egiptui, Sudanui | | SAE 5W-30 / ACEA A5/B5 *3 |
| | (Benzininis) 1,6 MPI | Išskyrus Artimuosius Rytus, Iraną, Maroką, Alžyrą, Tunisą, Libiją, Egiptą, Sudaną, Indiją | 3,6 | SAE 5W-20, API naujausia (ILSAC naujausia)*5 |
| | | Artimiesiems Rytams, Iranui, Marokui, Alžyrui, Tunisui, Libijai, Egiptui, Sudanui, Indijai | | SAE 5W-30 / ACEA A5/B5 *3 |
| Mechaninės pavarų dėžės (MPD) skystis | Smartstream G1.0 T-GDi | | 1,5-1,6 | SAE 70W, API GL-4 HK SYN MTF 70W (SK), SPIRAX S6 GHME 70W MTF (H.K.SHELL), GS MTF HD 70W (GS CALTEX), Kia genuine MTF&DCTF 70W SYNTHETIC |
| | „Smartstream G1.5 T-GDi“ / „Smartstream G1.5 T-GDi MHEV“ | | 1,5-1,6 | |
| Pavarų dėžės su dviguba sankaba (DCT) skystis | Smartstream G1.0 T-GDi MHEV | | 1,6-1,7 | HK D DCTF TGO-10 PLUS (SK) SPIRAX S6 GHDE 70W DCTF PLUS (H.K SHELL) „Kia“ originalus DCTF 70W SYNTHETIC PLUS |
| | „Smartstream G1.5 T-GDi“ / „Smartstream G1.5 T-GDi MHEV“ | | | |
| Automatinės pavarų dėžės skystis (AT) | (Benzininis) 1,6 MPI | | 6,7 | SK ATF SP4M-1, MICHANG ATF SP4M-1, S-OIL ATF SP4M-1, „Kia Genuine“ ATF SP4M-1 |

Kia importuotojas Baltijos šalyse rekomenduoja:
Benzininiams varikliams - Valvoline varilkinė alyva SynPower FE 5W30 (pakeičianti SynPower ENV C2 5W30)
Dyzeliniams varikliams - Valvoline variklinė alyva SynPower MST C3 5W30

| Tepalas | | | Tūris (L) | Klasė |
|---|---|---|---|---|
| Aušinimo skystis | Smartstream G1.0 T-GDi | MT | 5,5 | Fosfato pagrindu pagamintas etilenglikolio aušinimo skystis |
| | Smartstream G1.0 T-GDi MHEV | DCT | | |
| | Smartstream G1.5 T-GDi | MT, DCT | 6,1 | |
| | Smartstream G1.5 T-GDi MHEV | DCT, MT | | |
| | (Benzininis) 1,6 MPI | AT | 5,4 | |
| Stabdžių / sankabos skystis*4 | | | Reikalinga suma | SAE J1704 DOT-4 LV,ISO4925 CLASS-6, FMVSS116 DOT-4 |
| Degalai | | | 50 | - |

*1. Žr."Rekomenduojamas SAE klampos rodiklis" puslapyje 9-15.

*2. Reikia naudoti <API SN Plus/SP arba ILSAC GF-6 visiškai sintetinę> variklio alyvą. Jei naudojama žemesnės kokybės variklio alyva (mineralinė alyva, įskaitant pusiau sintetinę), variklio alyva ir alyvos filtras turi būti keičiami, atsižvelgiant į sunkias techninės priežiūros darbų sąlygas.

*3. Reikia naudoti <API naujausią (ILSAC naujausią) arba ACEA A5/B5 visiškai sintetinę> variklio alyvą. Jei naudojama žemesnės kokybės variklio alyva (mineralinė alyva, įskaitant pusiau sintetinę), variklio alyva ir alyvos filtras turi būti keičiami, atsižvelgiant į sunkias techninės priežiūros darbų sąlygas.

*4. Norėdami išlaikyti geriausias savo automobilio stabdžių ir ABS/ESC savybes, naudokite originalų „Kia" stabdžių skystį arba atitinkantį standartinį stabdžių skystį, kaip nurodyta specifikacijoje.

*5. Reikia naudoti <API naujausią (ILSAC naujausią) visiškai sintetinę> variklio alyvą. Jei naudojama žemesnės kokybės variklio alyva (mineralinė alyva, įskaitant pusiau sintetinę), variklio alyva ir alyvos filtras turi būti keičiami, atsižvelgiant į sunkias techninės priežiūros darbų sąlygas.

## Rekomenduojamas SAE klampos rodiklis

**⚠ DĖMESIO**

Prieš tikrindami arba išleisdami bet kokią alyvą, visada nuvalykite sritį aplink filtro dangtelį, išleidimo kamštį arba lygio matuoklę. Tai yra itin svarbu dulkėtose arba smėlėtose vietose ir tada, kai automobiliu važiuojama neasfaltuotais keliais. Kamščio arba lygio matuoklės sričių valymas padės apsaugoti nuo purvo ir smėlio patekimo į variklį ir kitus mechanizmus, kurie gali būti sugadinti.

---

Variklio alyvos klampumas (storis) turi įtakos degalų ekonomijai ir darbui šaltu oru (variklio užvedimui ir variklio alyvos tekėjimui). Mažesnio klampumo variklio alyvos gali užtikrinti geresnę degalų ekonomiją ir efektyvumą esant šaltam orui, tačiau karštu oru reikalingos didesnio klampumo variklių alyvos.

Naudodami kitokios klampos alyvas nei rekomenduojama, galite sugadinti variklį.

**✻ PASTABA**

Niekada nepilkite jokių priedų į variklio alyvą. Variklinės alyvos priedai gali pakeisti jos savybes ir sukelti variklio gedimą.

---

Rinkdamiesi alyvą, atsižvelkite į temperatūros diapazoną, kuriame naudosite automobilį prieš kitą alyvos keitimą. Iš lentelės pasirinkite rekomenduojamą alyvos klampumą.

| Temperatūra | | SAE klampos skaičių temperatūros diapazonas | | | | | | | | |
|---|---|---|---|---|---|---|---|---|---|---|
| | °C | –30 | –20 | –10 | 0 | 10 | 20 | 30 | 40 | 50 |
| | °F | –10 | 0 | 20 | 40 | 60 | 80 | 100 | 120 | |
| Smartstream G1.0 T-GDi<br>Smartstream G1.0 T-GDi MHEV<br>Smartstream G1.5 T-GDi<br>Smartstream G1.5 T-GDi MHEV | Išskyrus Artimuosius Rytus, Iraną, Maroką, Alžyrą, Tunisą, Libiją, Egiptą, Sudaną | 0W-20 | | | | | | | | |
| | Artimiesiems Rytams, Iranui, Marokui, Alžyrui, Tunisui, Libijai, Egiptui, Sudanui | 5W-30 | | | | | | | | |
| (Benzininis) 1,6 MPI | Išskyrus Artimuosius Rytus, Iraną, Maroką, Alžyrą, Tunisą, Libiją, Egiptą, Sudaną, Indiją | | | 20W-50 | | | | | | |
| | | | | 15W-40 | | | | | | |
| | | | 10W-30 | | | | | | | |
| | | 0W-20, 5W-20, 5W-30 | | | | | | | | |
| | Artimiesiems Rytams, Iranui, Marokui, Alžyrui, Tunisui, Libijai, Egiptui, Sudanui, Indijai | | | 20W-50 | | | | | | |
| | | | | 15W-40 | | | | | | |
| | | | 10W-30 | | | | | | | |
| | | 5W-30, 5W-40 | | | | | | | | |

Variklio alyva su Amerikos naftos instituto (API) sertifikavimo ženklu atitinka Tarptautinio tepalų specifikacijų patariamojo komiteto (ILSAC) reikalavimus. Rekomenduojama naudoti tik tas variklio alyvas, kurios atitinka šį API sertifikavimo ženklą.

# Automobilio identifikacinis numeris (VIN)

A tipas

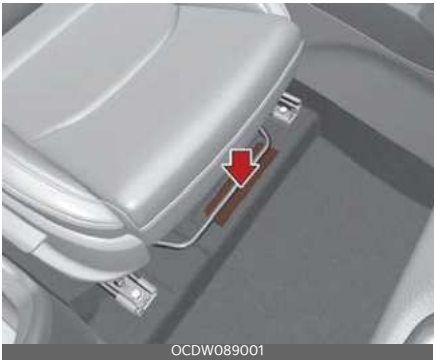


Automobilio identifikacinis numeris (VIN) naudojamas registruojant automobilį ir atliekant visas teisines procedūras, susijusias su jo nuosavybe ir pan.

Numeris įspaustas ant grindų po priekine dešine sėdyne. Norėdami peržiūrėti šį numerį, nuimkite dangtelį.

## VIN etiketė

B tipas (jei yra)

VIN nurodytas ir ant plokštelės, esančios prietaisų skydelio viršuje, kairėje pusėje. Numeris ant plokštelės gali būti lengvai matomas per priekinį stiklą iš išorės.

## Automobilio sertifikavimo etiketė (jeigu yra)

OCDP089010

Automobilio sertifikavimo etiketėje, pritvirtintoje prie vairuotojo (arba keleivio) pusės centrinio statramsčio, nurodytas automobilio identifikacinis numeris (VIN).

## Padangų specifikacijų ir slėgio etiketė

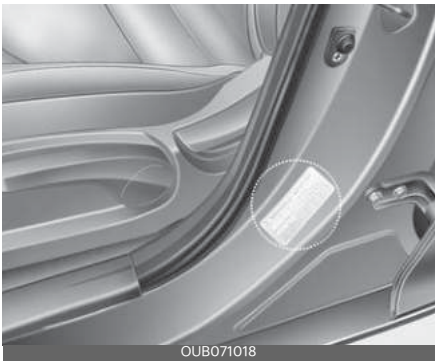
OUB071018

Jūsų naujo automobilio padangos parenkamos taip, kad užtikrintų geriausias charakteristikas įprastinėmis sąlygomis.

Jūsų automobiliui rekomenduojamas padangų slėgis nurodytas ant padangų etiketės, pritvirtintos ant centrinio statramsčio vairuotojo pusėje.

# Variklio numeris

„Smartstream G1.0 T-GDi“ /
„Smartstream G1.0 T-GDi MHEV“

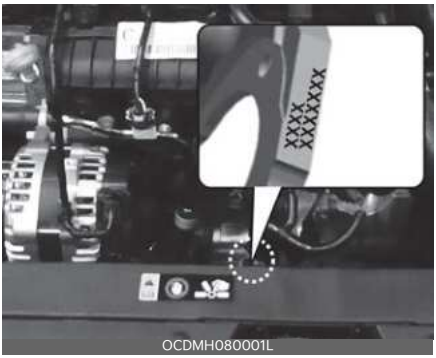

OCDMH080001L

„Smartstream G1.5 T-GDi“ /
„Smartstream G1.5 T-GDi MHEV“

OCDMH080002L

(Benzininis) 1,6 MPI

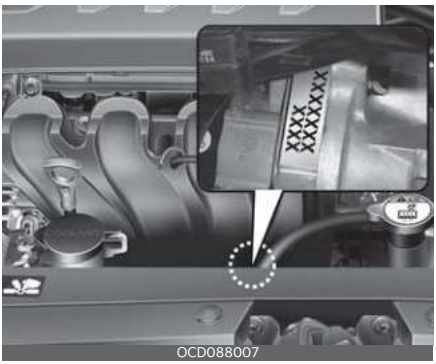

OCD088007

Variklio numeris įspaustas į variklio bloką, kaip parodyta paveikslėlyje.

## Oro kondicionieriaus kompresoriaus etiketė

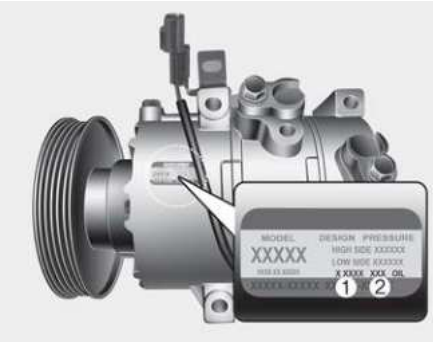


OYB086004

Kompresoriaus etiketėje nurodytas jūsų automobilyje sumontuoto kompresoriaus tipas, modelis, tiekėjo dalies numeris, gamybos numeris, šaldomoji medžiaga (1) ir šaldymo alyva (2).

## Šaldomosios medžiagos etiketė (jeigu yra)

OCDW049077

Šaldomosios medžiagos etiketė yra apatinėje gaubto pusėje.

## Atitikties deklaracija

CE CE 0678

Automobilio radijo dažnio komponentai atitinka Direktyvos 1995/5/EB ir kitų susijusių nuostatų reikalavimus.

Išsamesnės informacijos, įskaitant gamintojo atitikties deklaracijas, rasite Kia internetinėje svetainėje:

http://www.kia-hotline.com

# Degalų etiketė (jeigu yra)

## Benzininis variklis

Degalų etiketė yra ant degalų pylimo angos dangtelio.

OCD084011L

- A. Bešvinio benzino oktaninis skaičius
  1. RON/ROZ: Tyrimo oktaninis skaičius
  2. (R+M)/2, AKI: Anti Detonacijos indeksas
- B. Benzino tipo degalų identifikatoriai
  * Šis simbolis reiškia naudojamus degalus. Nenaudokite kitų degalų.
- C. Norėdami gauti daugiau informacijos, žr."Degalams keliami reikalavimai" puslapyje 1-2.

# ES akumuliatorių reglamento informacija

## IMPORTUOTOJO IR PLATINTOJO INFORMACIJA (ES 2023/1542)

Pateikite importuotojo ir platintojo informaciją apie toliau nurodytas akumuliatoriaus dalis.

| Akumuliatoriaus (jeigu yra) tipas | |
|---|---|
| Elektromobilio akumuliatorius | SLI akumuliatorius |
| Nešiojamasis akumuliatorius | Nešiojama bendrojo naudojimo baterija |

1. Importuotojo ir platintojo pavadinimas: KIA Europe GmbH
2. Prekinis pavadinimas: KIA
3. Adresas: Theodor-Heuss-Allee 11 D-60486 Frankfurt am Main, Vokietija
4. Viena kontaktinė vieta: +49 (0) 69 8509280
5. Tinklalapis: www.kia-hotline.com
6. El. paštas: info@kia-europe.com

## Gamintojo informacija

### ■ MHEV 48 V akumuliatorius

OYB084013L

#### Gamintojas

- Hyundai Mobis Co. Ltd.
  - Adresas: 203, Teheran-ro, Gangnam-gu, Seoul, 06141, Korėja
  - Internetinis puslapis: www.mobis.com

### ■ 12 V pagalbinis akumuliatorius

OYB084013L

#### Gamintojas (maitinimo elemento tipas: SLI akumuliatorius (12 V akumuliatorius))

- CLARIOS GERMANY GmbH & Co.Kg
  - Adresas: Am Leineufer 51 D-30419 Hanoveris, Vokietija
- EXIDE TECHNOLOGIES SAS
  - Adresas: 5-7 allee des Pierres Mayettes, 92230 Gennevilliers Prancūzija

## ■ Išmaniojo klavišo Baterija (jeigu yra)

### Gamintojas (maitinimo elemento tipas: CR 2032)

- Energijos įrenginių verslo skyrius „Panasonic Energy Co., Ltd.“
  - Adresas: 1-1 Matsushita, Moriguchi City, Osaka, 570-8511, Japonija
  - Tel. +81-6-6991-1141
  - Internetinis puslapis: https://www.panasonic.com/global/energy.html
- SM BEXEL
  - Adresas: 168, Sanho-daero, Gumi-si, Gyeongsangbuk-do, Korėja
  - Internetinis adresas: https://www.bexel.co.kr/html/index/index.php

### Gamintojas (maitinimo elemento tipas: CR 2450)

- Energijos įrenginių verslo skyrius „Panasonic Energy Co., Ltd.“
  - Adresas: 1-1 Matsushita, Moriguchi City, Osaka, 570-8511, Japonija
  - Tel: +81-6-6991-1141
  - Internetinis puslapis: https://www.panasonic.com/global/energy.html

## ■ Nuotolinio valdymo rakto Baterija (jeigu yra)

### Gamintojas (maitinimo elemento tipas: CR 2032)

- Energijos įrenginių verslo skyrius „Panasonic Energy Co., Ltd.“
  - Adresas: 1-1 Matsushita, Moriguchi City, Osaka, 570-8511, Japonija
  - Tel. +81-6-6991-1141
  - Internetinis puslapis: https://www.panasonic.com/global/energy.html
- SM BEXEL
  - Adresas: 168, Sanho-daero, Gumi-si, Gyeongsangbuk-do, Korėja
  - Internetinis adresas: https://www.bexel.co.kr/html/index/index.php

### Gamintojas (maitinimo elemento tipas: CR 2450)

- Energijos įrenginių verslo skyrius „Panasonic Energy Co., Ltd.“
  - Adresas: 1-1 Matsushita, Moriguchi City, Osaka, 570-8511, Japonija
  - Tel: +81-6-6991-1141
  - Internetinis puslapis: https://www.panasonic.com/global/energy.html

## ■ TPMS akumuliatorius (jeigu yra)

OYB084013L

### Gamintojas (maitinimo elemento tipas: CR2032, CR2050 arba CR2450)

- EVE Energy co., Ltd.
  - Adresas: NO.38, Hui Feng 7th Road, Zhongkai Hi-Tech Zone, HuiZhou, Guangdong, Kinija
- Murata Manufacturing Co., Ltd.
  - Adresas: 10-1, Higashikotari 1-chome, Nagaokakyo-shi, Kyoto 617-8555, Japonija
- Maxell, Ltd.
  - Adresas: Takumidai 5, Ono-shi, Hyogo, 675-1322, Japonija
- Panasonic Energy Co., Ltd.
  - Adresas: 1-1 Matsushita-cho, Moriguchi City, Osaka, 570-8511, Japonija

# Santrumpa

**ABS**
Stabdžių antiblokavimo sistema

**ACC**
Priedas

**AGM**
Elektrolitu prisotintas stiklo pluoštas

**AKI**
Anti Detonacijos indeksas

**BCW**
Nematomos zonos stebėjimo (BCW) sistemos pateikiamas įspėjimas

**CC**
Pastovaus greičio palaikymas

**CO**
Anglies monoksidas

**CRS**
Vaiko apsaugos sistema

**DAW**
Įspėjimo apie vairuotojo dėmesio atitraukimą sistema

**DCT**
Pavarų dėžė su dviguba sankaba

**DRL**
Darbiniai gabaritiniai žibintai

**EBD**
Elektroninės stabdymo jėgos paskirstymo sistema

**ECM**
Elektrochrominis veidrodėlis

**EPB**
Elektroninis stovėjimo stabdys

**EPS**
Elektrinis vairo stiprintuvas

**ESC**
Elektroninis stabilumo valdymas

**ESS**
Avarinio stabdymo signalas

**FAME**
Riebalų rūgšties metilo esteris

**FCA**
Priekinio susidūrimo išvengimo pagalba

**GAW**
Bendroji ašies apkrova

**GAWR**
Didžiausia leistina ašių apkrova

**GPF**
Benzininio variklio dalelių filtras

**GPS**
Globali padėties nustatymo sistema

**GVW**
Bendras automobilio svoris

**GVWR**
Didžiausias leistinas automobilio svoris

**HAC**
Pagalbinė pajudėjimo įkalnėje sistema

**HID**
Didelio intensyvumo iškrova

**ISG**
Automatinio variklio išjungimo ir įjungimo sistema

**ISLW**
Išmanioji įspėjimo apie ribojamą greitį sistema

**LFA**
Eismo juostų sekimo sistema

**LKA**
Eismo juostos palaikymo sistema

**LNT**
Azoto oksido gaudyklė

**MIL**
Trikties įspėjamoji lemputė

**MPI**
Daugiataškis įpurškimas

**MSLA**
Rankinė ribojamo greičio palaikymo sistema

**MTBE**
Metilo tretinis butilo eteris

**ODO**
Odometras

**PA**
Parkavimo pagalba

**PCSV**
Išvalymo valdymo solenoidinis vožtuvas

**PDW**
Automobilio statymo sistemos įspėjimai

**RCCW**
Perspėjimas apie susidūrimą iš galo

**RME**
Rapsų metilo esteris

**RON**
Tyrimo oktaninis skaičius

**RVM**
Galinio vaizdo monitorius

**SCC**
Išmanioji pastovaus greičio palaikymo sistema

**SRS**
Papildoma apsaugos sistema

**SRSCM**
Papildomos saugos sistemos valdymo modulis

**TMK**
Padangų remonto rinkinys

**TPMS**
Padangų slėgio stebėsenos sistema

**VIN**
Automobilio identifikacinis numeris

**VME**
Augalinio aliejaus metilo esteris

**VSM**
Automobilio stabilumo valdymo sistema

# Rodyklė I

# Rodyklė

## A


**aktyvinta naudojant stiklo plovimo skystį** 4-131
**akumuliatoriaus energijos taupymo funkcija** 4-94
**akumuliatorius** 8-38
**ant stogo tvirtinamas bagažo rėmas** 4-151
**antena** 4-152
**aplinkos šviesa** 4-136
**apsaugos nuo vagysčių sistema** 4-15
**asmeninė lemputė** 4-107
**atitikties deklaracija** 6-126
radijo dažnių įrangos (priekinio radiolokatoriaus) dalys tinka: 6-126
**atlošo kišenė** 3-12
**atsargumo priemonės keičiant lemputę** 8-66
**Atšildymas** 4-109
**Automatinė aprasojusio stiklo džiovinimo sistema** 4-130
**automatinė klimato kontrolės sistema** 4-117
automatinis šildymas ir oro kondicionavimas 4-118
klimato kontrolės oro filtras 4-126
nutirpdymo režimas 4-121
OFF režimas 4-124
oro kondicionavimas 4-124
oro kondicionavimo sistemos šaldomosios medžiagos etiketė 4-127
patikrinkite oro kondicionavimo sistemos šaldomosios medžiagos kiekį ir kompresoriaus alyvos lygį 4-127
režimo pasirinkimas 4-121
sistemos darbas 4-124
šildymo ir oro kondicionavimo rankinis valdymas 4-118
temperatūros reguliavimas 4-122
ventiliatoriaus greičio valdiklis 4-124
vidinės oro cirkuliacijos valdymas 4-123
**automatinė pavarų dėžė** 5-22
automatinės pavarų dėžės naudojimas 5-22
pavarų padėtys 5-22
pavarų užrakto sistema 5-25
vairavimo patarimai 5-26
**automatinė vėdinimo sistema** 4-131
**automatinės transmisijos perjungimo indikatorius** 4-62
**automobilio identifikacinis numeris (VIN)** 9-17
**automobilio išvaizdos priežiūra** 8-104
išorės priežiūra 8-104
salono priežiūra 8-108
**automobilio masė** 5-74
**automobilio modifikacijos** 1-5
**automobilio naudojimo instrukcijos** 1-4
**automobilio pravažinėjimo procesas** 1-5
**avarinė situacija vairuojant** 7-3
jei važiuojant užgęsta variklis 7-4
Jeigu vairuojant prakiūra padanga 7-3
jeigu variklis užgęsta sankryžoje arba geležinkelio pervažoje. 7-3
**avariniai reikmenys** 7-38
gesintuvas 7-38
padangų slėgio matuoklis 7-38
Pirmosios medicininės pagalbos priemonių rinkinys 7-38
trikampis atšvaitas 7-38
**avarinis užvedimas** 7-5
užvedimas stumiant 7-6
užvedimas su paleidikliu 7-5


## B


**bagažinės dangtis** 4-23
Avarinis bagažinės dangčio atidarymas 4-25
bagažinės dangtis be elektrinio valdymo 4-23
elektra valdomas bagažinės dangtis 4-26
išmanusis bagažinės dangtis 4-32
**bagažinės šviesa** 4-108
**bagažinės uždangalas** 4-145
**bagažo bėgelių sistema** 4-149
**bagažo dėklas** 4-134
**bagažo skyriaus dėtuvė** 4-135, 4-136

**bagažo skyriaus uždangalas** 4-148
**bagažo tinklelis (laikiklis)** 4-134
**belaidė išmaniojo telefono įkrovos sistema** 4-142

## C

**centrinė dėtuvė** 4-132
**CRS įmontavimas** 3-30

## D

**daiktų dėtuvė** 4-132
bagažo dėklas 4-134
bagažo skyriaus dėtuvė 4-135, 4-136
bagažo tinklelis (laikiklis) 4-134
centrinė dėtuvė 4-132
jei norite padidinti krovinių erdvę 4-135
pirštinių dėtuvė 4-133
saulės akinių laikiklis 4-133
stumdomas porankis 4-133
**degalams keliami reikalavimai** 1-2
**degalų pylimo angos dangtelis** 4-43
atidarymas 4-43
uždarymas 4-44
**dieniniai žibintai (DRL)** 4-101
**drabužių pakaba** 4-145
**durų užraktai** 4-18
avariniu atveju 4-19
blokavimo spynos 4-21
centrinio durų užrakinimo / atrakinimo mygtuku 4-20
galinių durų užraktas su apsauga nuo vaikų 4-21
greičio jutiklinė durų užrakto sistema 4-21
iš transporto priemonės išorės 4-18
iš transporto priemonės vidaus 4-19
įspėjimo apie gale sėdinčius keleivius (ROA) sistema 4-22
smūgio jutiklių durų atrakinimo sistema 4-21

## E

**eismo juostos laikymosi sistemos (LKA)** 6-33
nustatymai 6-34
triktys ir apribojimai 6-37
veikimas 6-35
**eismo juostų sekimo sistemos (LFA)** 6-92
nustatymai 6-93
triktys ir apribojimai 6-95
veikimas 6-93
**elektra valdomas bagažinės dangtis** 4-26
atidarymas 4-28
atidarymo aukščio naudotojo nustatymas, skirtas CUV 4-31
elektra valdomo bagažinės dangčio nustatymas, skirtas universalui, „shooting brake“ 4-32
neveikimo sąlygos 4-29
sureguliavimas iš naujo 4-31
uždarymas 4-28
**elektra valdomų langų užrakto mygtukas** 4-39
**emisijų valdymo sistema** 8-110
**energijos tėkmė** 4-78
**ENGINE START / STOP mygtukas** 5-8
Apšviestas VARIKLIO UŽVEDIMO / IŠJUNGIMO mygtukas 5-8
variklio užvedimas 5-11
VARIKLIO UŽVEDIMO / IŠJUNGIMO mygtuko padėtis 5-8

## G

**gabaritinių žibintų padėtis** 4-95
**galinės sėdynės diržo laikymas** 3-23
**Galinio lango valytuvo ir plautuvo jungiklio valdymas** 4-105
**galinio vaizdo monitoriaus (RVM)** 6-103
**galinis rūko žibintas** 4-101
**galinių durų užraktas su apsauga nuo vaikų** 4-21
**galinių sėdynių galvos atramos** 3-12
**galinių sėdynių nulenkimas** 3-14
**galinių sėdynių porankiai galvos atrama** 3-14
galinių sėdynių galvos atramos 3-12
priekinių sėdynių galvos atramos 3-9
**grindų kilimėlio laikiklis (-iai)** 4-144

## I

**informacija apie importuotoją Jungtinėje Karalystėje** 1-7
**integruota važiavimo režimo kontrolės sistema** 5-54
ECO režimas 5-54
SPORT režimas 5-55
**ISG automatinis paleidimas** 5-15
išskyrus lengvą hibridinę elektrinę transporto priemonę 5-15
**ISG automatinis sustabdymas** 5-14
išskyrus lengvą hibridinę elektrinę transporto priemonę 5-14
lengva hibridinė elektrinė transporto priemonė 5-15
**ISG indikatorius** 5-17
**išmanioji įspėjimo apie ribojamą greitį sistema (ISLA)**
nustatymai 6-58
triktys ir apribojimai 6-61
veikimas 6-59
**išmaniosios pastovaus greičio palaikymo sistemos (SCC)** 6-72
ekranas ir valdymas 6-77
nustatymai 6-73, 6-74
triktys ir apribojimai 6-82
**išmanusis bagažinės dangtis** 4-32
aptikimo sritis 4-35
išmaniojo bagažinės dangčio funkcijos išjungimas naudojantis išmaniuoju raktu 4-34
kaip naudoti 4-33
**išmanusis raktas** 4-11
atsargumo priemonės 4-13
funkcijos 4-11
**išorės įranga** 4-151
ant stogo tvirtinamas bagažo rėmas 4-151

## Į

**Įspėjamieji ir informaciniai rodikliai** 4-84
indikatoriai 4-90
įspėjamosios lemputės 4-84
**įspėjamieji pranešimai** 4-78
**įspėjimo apie gale sėdinčius keleivius (ROA) sistema** 4-22
**įspėjimo apie statymo galu atstumą sistema**
atsargumo priemonės 6-117
**įspėjimo apie vairuotojo dėmesio atitraukimą sistemos (DAW)** 6-64
aptikimo jutiklis 6-64
nustatymai 6-64
triktys ir apribojimai 6-66
veikimas 6-65

## Y

**ypatingos vairavimo sąlygos** 5-57
automobilio įsiūbavimas 5-58
pavojingos vairavimo sąlygos 5-57
sklandus posūkis 5-58
Vairavimas greitkelyje 5-60
vairavimas lyjant 5-59
vairavimas naktį 5-58
vairavimas užtvindytose vietovėse 5-59
važiavimas bekele 5-59

## J

**jei norite padidinti krovinių erdvę** 4-135
**Jei važiuojant nuleido padangą (ir turite padangų remonto rinkinį)** 7-26
įžanga 7-27
kaip naudotis padangų taisymo rinkiniu 7-29
padangų remonto rinkinio sudėtis (TMK) (17 / 18 colių padangoms) 7-28
techniniai duomenys 7-31
**jeigu nepavyksta užvesti variklio** 7-4
jei variklis nesisuka arba sukasi lėtai 7-4
jei variklis sukasi įprastai, bet neužsiveda 7-4
**jeigu prakiuro padanga (turint atsarginį ratą)** 7-17
atsarginio rato išėmimas ir laikymas 7-18
kėliklis ir įrankiai 7-17
padangų keitimas 7-18
svarbu - kompaktiško atsarginio rato naudojimas 7-21
**jeigu variklis perkaista** 7-7
**juosmens / peties diržas** 3-20

**Juostos keitimo vienu prisilietimu keitimas** 4-100

## K

**kelio įspėjimas** 7-3
avarinis šviesos signalas 7-3
**klimato kontrolės oro filtras** 8-35

## L

**langai** 4-36
automatiškai pasikeliantis ir nusileidžiantis langas 4-37
elektra valdomų langų užrakto mygtukas 4-39
elektriniai langai 4-37
lango atidarymas ir uždarymas 4-37
nuotolinio langų uždarymo / atidarymo sistema 4-39
**LCD ekranas** 4-65
įspėjamieji pranešimai 4-78
kelionės informacija (kelionės kompiuteris) 4-75
LCD ekrano režimai 4-66
LCD ekrano valdymas 4-65
naudotojo nuostatų režimas 4-69
**LCD langai**
skaitmeninis spidometras 4-78
**lemputės keitimas** 8-73

## M

**maitinimo kištukinis lizdas** 4-140
**mechaninė pavarų dėžė** 5-19
mechaninės pavarų dėžės naudojimas 5-19
sankabos naudojimas 5-20
vairavimo patarimai 5-21
**mechaniškai valdoma klimato kontrolės sistema** 4-111
Oro kondicionavimas (A/C) 4-115
režimo pasirinkimas 4-113
sistemos darbas 4-115
šildymo ir oro kondicionavimo rankinis valdymas 4-112
temperatūros reguliavimas 4-113
ventiliatoriaus greičio valdiklis 4-114
Ventiliatoriaus išjungimas 4-115
vidinės oro cirkuliacijos valdymas 4-114
**mygtukas** 4-6
imobilizavimo sistema 4-14
išmanusis raktas 4-11
nuotolinė beraktė sistema 4-8
rakto naudojimas 4-7

## N

**naudotojo nuostatų režimas** 4-69
**navigacija pagrįstos išmaniosios greičio palaikymo sistemos (NSCC)** 6-87
apribojimai 6-89
nustatymai 6-88
veikimas 6-88
**nuotolinė beraktė sistema** 4-8
Baterijos keitimas 4-6
nuotolinės beraktės sistemos naudojimas 4-8
su siųstuvu susijusios atsargumo priemonės 4-10
**nuotolinio langų uždarymo / atidarymo sistema** 4-39

## O

**Oro valytuvas** 8-34

## P

**padangos ir ratai** 8-41
mažo aukščio koeficiento padangos 8-49
padangos šoninės sienelės ženklinimas 8-46
padangų keitimas 8-44
padangų priežiūra 8-46
padangų rotacija 8-43
padangų sukibimas 8-46
ratų keitimas 8-46
ratų lygiavimas ir padangų balansavimas 8-44
rekomenduojamas šaltų padangų pripūtimo slėgis 8-41
**pagalbinės priekinio susidūrimo išvengimo sistemos (FCA)** 6-17
nustatymai 6-19

triktys ir apribojimai 6-26
veikimas 6-20
**pagalbinės susidūrimo aklojoje zonoje išvengimo sistemos (BCA)** 6-40
nustatymai 6-41
triktys ir apribojimai 6-45
veikimas 6-43
**pagalbinės susidūrimo dėl skersinio eismo gale išvengimo sistemos (RCCA)** 6-107
nustatymai 6-108
triktys ir apribojimai 6-112
veikimas 6-109
**pagalbinės vairavimo greitkelyje sistemos (HDA)** 6-96
aptikimo jutikliai 6-97
nustatymai 6-97
triktys ir apribojimai 6-101
veikimas 6-98
**pagrindinės padėtys** 5-6
užvedimo jungiklio padėtis 5-6
variklio užvedimas 5-7
**panoraminis stoglangis** 4-45
atidarymas / uždarymas paslenkant 4-47
automatinis judėjimas atgal 4-47
elektra valdoma stoglangio užuolaida 4-46
įspėjimas apie atidarytą stoglangį 4-49
pakėlimas / nuleidimas 4-46
stoglangio valdymo nustatymas į pradinę padėtį 4-48
**Papildomos apsaugos sistemos SRS priežiūra** 3-57
**pasitikimo priekiniais žibintais funkcija** 4-95
**pastovaus greičio palaikymo sistema (CC)** 6-69
veikimas (išskyrus CUV) 6-69
**Pavarų dėžė su dviguba sankaba (DCT)** 5-28
LCD ekranas įspėjamiesiems pranešimams 5-30
Pavarų dėžės su dviguba sankaba valdymas 5-28
pavarų padėtys 5-31
pavarų perjungimo svirtelė už vairo 5-34
pavarų užrakto sistema 5-35
vairavimo patarimai 5-36
**pirkinių krepšio laikiklis** 4-146
**pirštinių dėtuvė** 4-133
**pirštinių dėtuvės lemputė** 4-109
**planinės priežiūros darbai** 8-22
aušinimo sistema 8-23
aušinimo skystis 8-23
automatinės transmisijos skystis 8-23
degalų filtras (benzininiam varikliui) 8-22
degalų garų žarna (benzininiam varikliui) ir degalų bako kamštis 8-22
degalų linijos, degalų žarnos ir jungtys 8-22
kardaniniai velenai ir gaubtai 8-24
oro kondicionavimo sistemos šaldomoji medžiaga 8-24
oro valymo filtras 8-23
pakabos montavimo varžtai 8-24
pavaros diržai 8-22
pavarų dėžės su dviguba sankaba skystis 8-23
stabdžių / sankabos skystis 8-24
stabdžių diskai, trinkelės ir apkabos 8-24
stabdžių žarnelės ir linijos 8-24
stovėjimo stabdys 8-24
uždegimo žvakės (benzininio variklio) 8-23
vairo pavaros dėžė, trauklės ir gaubtai / apatinės svirties rutulinis šarnyras 8-24
vakuuminės žarnelės ir karterio ventiliacijos žarnelės 8-22
Variklio alyva ir filtras 8-22
vožtuvų tarpai 8-23
**planinės priežiūros paslaugos** 8-11
**posūkio signalas** 4-100
**priekabos vilkimas (Europoje)** 5-65
**Priekinės sėdynės reguliavimas - elektrinis** 3-6
**priekinės sėdynės reguliavimas - rankinis** 3-5
**priekiniai rūko žibintai** 4-100
**priekinio stiklo plovikliai** 4-104
**priekinio stiklo šildymas ir džiovinimas** 4-128
aktyvinta naudojant stiklo plovimo skystį 4-131

Automatinė aprasojusio stiklo džiovinimo sistema 4-130
automatinė klimato kontrolės sistema 4-129
automatinė vėdinimo sistema 4-131
mechaniškai valdoma klimato kontrolės sistema 4-129
recirkuliacijos režimas „Plus“ 4-132
Stoglangio vidaus oro recirkuliacija 4-132
**Priekinio stiklo valytuvai** 4-103
**priekinių sėdynių galvos atramos** 3-9
**Priekinių žibintų aukščio nustatymas** 4-101
**priekinių žibintų padėtis** 4-96
**priekinių žibintų palydos funkcija** 4-94
**prieš važiuojant** 5-4
**prietaisų skydelis** 4-56
automatinės transmisijos perjungimo indikatorius 4-62
indikatoriai 4-57
pavarų dėžės pavarų svirties padėties indikatorius 4-62
prietaisų skydelio valdymas 4-57
**priežiūra**
akumuliatorius 8-38
emisijų valdymo sistema 8-110
klimato kontrolės oro filtras 8-35
Oro valytuvas 8-34
padangos ir ratai 8-41
saugikliai 8-50
stabdžių / sankabos skystis 8-31
stiklo plovimo skystis 8-32
stovėjimo stabdys 8-33
valytuvai 8-36
variklio aušinimo skystis 8-28
variklio (benzininio) alyva 8-25
**priežiūros darbai** 8-8
atsargumo priemonės priežiūrą atliekant savininkui 8-8
savininko atsakomybė 8-8
**puodelio laikiklis** 4-137

## R

**rankinė įspėjimo apie ribojamą greitį sistema (MSLA)** 6-55
greičio ribojimo nustatymas 6-55
laikinas rankinės ribojamo greičio palaikymo sistemos išjungimas 6-56
rankinės ribojamo greičio palaikymo sistemos tęsimas 6-56
**rankinė ribojamo greičio palaikymo sistema (MSLA)**
rankinės ribojamo greičio palaikymo sistemos išjungimas 6-57
**recirkuliacijos režimas „Plus“** 4-132
**riedėjimo įjungimas / išjungimas (SSC) (MHEV varikliui)** 5-37
SSC veikimo sąlygos 5-37
variklio paleidimo iš naujo sąlygos 5-37

## S

**salono apšvietimas** 4-106
asmeninė lemputė 4-107
automatinė išjungimo funkcija 4-106
bagažinės šviesa 4-108
pirštinių dėtuvės lemputė 4-109
Salono apšvietimo lemputė 4-107
salono veidrodėlio lemputė 4-108
skaitymo lemputė 4-106
**Salono apšvietimo lemputė** 4-107
**salono įranga** 4-136
aplinkos šviesa 4-136
bagažinės uždangalas 4-145
bagažo bėgelių sistema 4-149
bagažo skyriaus uždangalas 4-148
belaidė išmaniojo telefono įkrovos sistema 4-142
drabužių pakaba 4-145
grindų kilimėlio laikiklis (-iai) 4-144
maitinimo kištukinis lizdas 4-140
pirkinių krepšio laikiklis 4-146
puodelio laikiklis 4-137
saulės skydelis 4-138
sėdynės šildymas 4-138
Sėdynių vėsinimo įtaisas (oru vėsinamos sėdynės) 4-140
USB įkroviklis 4-141
užtvarinis tinklas 4-146
**salono veidrodėlio lemputė** 4-108
**saugaus išlipimo įspėjimo sistemos (SEW)** 6-50
aptikimo jutiklis 6-50

nustatymai 6-50
triktys ir apribojimai 6-53
veikimas 6-51
**saugikliai** 8-50
vairuotojo pusės saugiklių skydelis 8-56
variklio skyriaus saugiklių keitimas 8-53
variklio skyriaus saugiklių skydelis 8-59
variklio skyriaus saugiklių skydelis (akumuliatoriaus gnybtų dangtelis) 8-60
vidinio skydelio saugiklio keitimas 8-52
**saugos diržas** 3-17
atsargumo priemonės 3-25
galinės sėdynės diržo laikymas 3-23
juosmens / peties diržas 3-20
saugos diržų įtempikliai 3-23
saugos diržų priežiūra 3-27
saugos diržų sistema 3-17
**saugos diržų įtempikliai** 3-23
**saugos diržų priežiūra** 3-27
**saugos diržų sistema** 3-17
**saugos pagalvė** 3-37
išsiskleidimo sąlygos 3-54
įspėjamoji lemputė 3-40
neišsiskleidimo sąlygos 3-55
Papildomos apsaugos sistemos SRS priežiūra 3-57
saugos pagalvių įspėjamosios etiketės 3-59
saugos pagalvių susidūrimo jutikliai 3-52
sistemos veikimas 3-38
SRS detalės ir funkcijos 3-41
šoninė saugos pagalvė 3-48
užuolaidinė saugos pagalvė 3-50
vairuotojo ir keleivio priekinė saugos pagalvė 3-44
**saugos pagalvių susidūrimo jutikliai** 3-52
**saulės akinių laikiklis** 4-133
**saulės skydelis** 4-138
**savininko atliekama priežiūra** 8-9
**savininko atliekamos priežiūros grafikas** 8-9
**sėdynės** 3-2
atlošo kišenė 3-12
galinių sėdynių nulenkimas 3-14
Priekinės sėdynės reguliavimas - elektrinis 3-6
priekinės sėdynės reguliavimas - rankinis 3-5
sėdynių oda 3-4
vairuotojo sėdynės padėties įsiminimo sistema, skirta sėdynei su elektriniu valdymu 3-7
**sėdynės šildymas** 4-138
**sėdynių oda** 3-4
**Sėdynių vėsinimo įtaisas (oru vėsinamos sėdynės)** 4-140
**skaitymo lemputė** 4-106
**skaitmeninis spidometras** 4-78
**slėgio padangose stebėjimo sistema (TPMS) (A tipas)** 7-8
Patikrinkite padangų oro slėgį 7-8
žemo slėgio padangose indikatorius 7-9
**slėgio padangose stebėjimo sistema (TPMS) (B tipas)** 7-13
žemo slėgio padangose indikatorius 7-16
**specifikacijos**
atitikties deklaracija 9-21
automobilio identifikacinis numeris (VIN) 9-17
automobilio sertifikavimo etiketė 9-18
degalų etiketė 9-22
lempučių galia 9-5
matmenys 9-2
oro kondicionavimo sistema 9-12
oro kondicionieriaus kompresoriaus etiketė 9-20
padangos ir ratai (5 durų universalas, „Shooting brake“) 9-8
padangos ir ratai (CUV) 9-9
padangų specifikacijų ir slėgio etiketė 9-18
svoris / tūris 9-10
šaldomosios medžiagos etiketė 9-20
tepalai 9-13
variklio numeris 9-19
variklis 9-2
**stabdžių / sankabos skystis** 8-31
**stabdžių sistema** 5-38
automatinis stovėjimo stabdys 5-45
automobilio stabilumo valdymo sistema (VSM) 5-51
elektroninė stabilumo kontrolės sistema (ESC) 5-48
elektroninis stovėjimo stabdys (EPB) 5-41

ESS: avarinio stabdymo signalas 5-52
geroji stabdymo praktika 5-52
pagalbinė pajudėjimo įkalnėje sistema (HAC) 5-51
stabdžiai su stiprintuvu 5-38
stabdžių antiblokavimo sistema (ABS) 5-47
**stiklo plovimo skystis** 8-32
**Stoglangio vidaus oro recirkuliacija** 4-132
**stovėjimo stabdys** 8-33
**stumdomas porankis** 4-133
**susidūrimo iš priekio išvengimo pagalbos sistema (FCA) (tik priekinio vaizdo kamera)**
aptikimo jutiklis 4-97, 6-5

## Š

**šildymo ir oro kondicionavimo rankinis valdymas** 4-112
**šildomas vairas** 4-51
**šoninė saugos pagalvė** 3-48

## T

**taupus veikimas** 5-55
**tolimųjų šviesų veikimas** 4-96
**transporto priemonių duomenų rinkimas ir įvykių duomenų registratoriai** 1-6
**tuščiosios eigos stabdymo ir eigos (ISG) sistema** 5-14
automatinis paleidimas 5-15
automatinis sustabdymas 5-14
ISG aktyvinimas 5-14
ISG indikatorius 5-17
ISG pasyvinimas 5-14
ISG sistemos veikimo būsena 5-16
variklio užvedimas jam išsijungus išjungimo sustojus režimu 5-16

## U

**USB įkroviklis** 4-141
**USB jungtis** 4-153
**užsidegimo rizika statant ar stabdant automobilį** 1-6
**užtvarinis tinklas** 4-146
**užuolaidinė saugos pagalvė** 3-50

## V

**vaiko apsaugos sistema (CRS)** 3-28
CRS įmontavimas 3-30
tipai 3-29
**vairas** 4-50
elektroninis vairo stiprintuvas (EPS) 4-50
garsinis signalas 4-52
šildomas vairas 4-51
vairo pokrypio kampo ir aukščio reguliavimas 4-51
**vairavimas žiemą** 5-61
apsnigta arba apledėjusi danga 5-61
ratų grandinės 5-62
žieminės padangos 5-61
**vairuotojo sėdynės padėties įsiminimo sistema, skirta sėdynei su elektriniu valdymu** 3-7
**valytuvai** 8-36
**valytuvai ir apliejikliai** 4-102
automatinis valymas priekinio stiklo valytuvais 4-103
Galinio lango valytuvo ir plautuvo jungiklio valdymas 4-105
priekinio stiklo plovikliai 4-104
Priekinio stiklo valytuvai 4-103
priekinių žibintų apliejikliai 4-105
šildomas apliejiklio purkštukas 4-106
**variklio aušinimo skystis** 8-28
**variklio (benzininio) alyva** 8-25
**variklio dangtis** 4-41
atidarymas 4-41
atidaryto variklio dangčio įspėjimas 4-42
uždarymas 4-42
**variklio skyrius** 8-5
**veidrodėliai** 4-52
Elektrochrominis veidrodėlis (ECM) 4-53
galinio vaizdo veidrodėlio dienos ir nakties padėtys 4-52
išorinio galinio vaizdo veidrodėlio užlenkimas 4-54
Išorinis galinis vaizdo veidrodėlis 4-53

nuotolinis valdymas 4-54
vidinis galinio vaizdo veidrodėlis 4-52
**vilkimas** 7-32
nuimamas vilkimo kablys 7-33
vilkimas avariniu atveju 7-34
vilkimo tarnyba 7-32

## Ž

**žibintai** 4-94
akumuliatoriaus energijos taupymo funkcija 4-94
dieniniai žibintai (DRL) 4-101
gabaritinių žibintų padėtis 4-95
galinis rūko žibintas 4-101
Juostos keitimo vienu prisilietimu keitimas 4-100
pagalbinė tolimųjų šviesų valdymo sistema (HBA) 4-97
pasitikimo priekiniais žibintais funkcija 4-95
posūkio signalų valdymas 4-100
priekiniai rūko žibintai 4-100
Priekinių žibintų aukščio nustatymas 4-101
priekinių žibintų padėtis 4-96
priekinių žibintų palydos funkcija 4-94
tolimųjų šviesų veikimas 4-96
žibintų automatinio valdymo padėtis 4-96
žibintų valdymas 4-95
**žibintų automatinio valdymo padėtis** 4-96
**žibintų lemputės** 8-66
atsargumo priemonės keičiant lemputę 8-66
lemputės keitimas 8-73
žibinto (galinio) lemputės vieta 8-69
žibinto (priekinio) lemputės vieta 8-67
žibinto (šoninio) lemputės vieta 8-72
**žibintų valdymas** 4-95