РУКОВОДСТВО ПО ЭКСПЛУАТАЦИИ

stinger

The Power to Surprise

КОМПАНИЯ Kia

Поздравляем вас с приобретением нового автомобиля Kia!

Являясь признанным в мире производителем автомобилей, известных своим высоким качеством и справедливой ценой, компания Kia Motors считает своим долгом предоставлять клиентам услуги на уровне выше их ожиданий и полностью удовлетворяющем их потребности.

В дилерской сети Kia вас ожидает **«семейное»** отношение, которое создает ощущение тепла, гостеприимства и доверия— ощущения, что за тобой ухаживают заботливые люди.

Вся информация, содержащаяся в этом руководстве пользователя, была точной на момент ее публикации. Тем не менее, компания Kia оставляет за собой право в любое время вносить изменения, поскольку таким образом реализуется наша политика непрерывного усовершенствования продукции.

Это руководство применимо ко всем моделям Kia и содержит изображения, описания и пояснения как к дополнительному оснащению, так и к стандартному оборудованию. Поэтому в руководстве могут встречаться материалы, которые не соответствуют вашей конкретной модели автомобиля Kia. Изображения приведены в ознакомительных целях и могут содержать функции, которых нет в вашей модели автомобиля.

Наслаждайтесь своим автомобилем и «семейной» заботой от Kia!

Благодарим вас за выбор автомобиля Kia.

В этом руководстве содержится описание правил эксплуатации и технического обслуживания автомобиля, а также информация о безопасности. В дополнение к руководству прилагаются Гарантия и Журнал технического обслуживания, которые содержат важную информацию о всех гарантийных обязательствах, которые распространяются на ваш автомобиль. Компания Kia настоятельно рекомендует вам внимательно ознакомиться с данными материалами и соблюдать приведенные в них рекомендации, благодаря чему эксплуатация автомобиля будет безопасной и комфортной.

Компания Kia предлагает большой ассортимент опций, компонентов и дополнительных функций для различных моделей своих автомобилей. Поэтому часть оборудования, описанного в данном руководстве и изображенного на иллюстрациях, может не соответствовать комплектации конкретного автомобиля.

Информация и технические характеристики, приведенные в данном руководстве, верны на момент его публикации. Компания Kia сохраняет за собой право в любой момент отменять или изменять технические требования или конструкцию без предварительного уведомления пользователя и без принятия на себя любых обязательств. При наличии вопросов Kia рекомендует обратиться к официальному дилеру Kia или партнерской сервисной компании.

Компания Kia заинтересована в том, чтобы вы были полностью удовлетворены качеством автомобиля Kia и получали удовольствие от вождения.

© 2019 Корпорация Kia MOTORS

Все права защищены. Полное или частичное воспроизведение электронными или механическими средствами, включая фотокопирование, запись, использование в какой-либо системе хранения и поиска данных, а также перевод приведенных материалов, запрещено без письменного разрешения Корпорация Kia MOTORS.

Напечатано в Корее

Содержание

Введение	1
Краткий обзор вашего автомобиля	2
Характеристика системы безопасности вашего автомобиля	3
Особенности вашего автомобиля	4
Управление автомобилем	5
Действия в аварийных ситуациях	6
Техническое обслуживание	7
Технические характеристики и информация для потребителя	8
Приложение I	9
Приложение II	10
Индекс	I

Введение

1

Как пользоваться этим руководством..... 1-02
Требования к топливу..... 1-03
Бензиновый двигатель..... 1-03
Дизельный двигатель..... 1-05
Обкатка автомобиля..... 1-08
Модификации автомобиля..... 1-09
Опасность возгорания при парковке или остановке транспортного средства..... 1-10
Система eCall..... 1-11

КАК ПОЛЬЗОВАТЬСЯ ЭТИМ РУКОВОДСТВОМ

Мы хотим, чтобы вождение автомобиля доставляло вам максимум удовольствия. В этом вам поможет руководство пользователя. Мы настоятельно рекомендуем вам полностью прочитать это руководство. Для того чтобы свести к минимуму вероятность смерти или травмы, вы должны прочитать пункты руководства под заголовками «ПРЕДУПРЕЖДЕНИЕ» и «ПРЕДОСТЕРЕЖЕНИЕ».

Текст руководства дополняют иллюстрации, которые делают объяснения более наглядными. Прочитав руководство, вы узнаете об особенностях автомобиля, получите важные сведения по технике безопасности и советы по вождению в различных дорожных условиях.

Общая структура руководства приведена в оглавлении. При поиске информации по конкретной теме поможет алфавитный указатель.

Разделы: руководство состоит из 9 разделов и алфавитного указателя. Каждый раздел начинается с краткого оглавления, по которому можно сразу понять, есть ли там нужные сведения.

В этом руководстве вы найдете различные предупреждения, предостережения и замечания, следующие за сигнальными словами «ПРЕДУПРЕЖДЕНИЕ», «ПРЕДОСТЕРЕЖЕНИЕ» и «ПРИМЕЧАНИЕ». Эти ПРЕДУПРЕЖДЕНИЯ включены в текст для того, чтобы вас обезопасить. Вы должны внимательно читать и соблюдать ВСЕ процедуры и рекомендации, содержащиеся в этих «ПРЕДУПРЕЖДЕНИЕ», «ПРЕДОСТЕРЕЖЕНИЕ» и «ПРИМЕЧАНИЕ».

⚠ ПРЕДУПРЕЖДЕНИЕ

Заголовок «ПРЕДУПРЕЖДЕНИЕ» указывает на ситуацию, при которой несоблюдение предупреждения может привести к ущербу, тяжелым травмам или смерти.

⚠ ПРЕДОСТЕРЕЖЕНИЕ

Заголовок «ПРЕДОСТЕРЕЖЕНИЕ» указывает на ситуацию, при которой несоблюдение предостережения может привести к ущербу для автомобиля.

✻ ПРИМЕЧАНИЕ

Заголовок «ПРИМЕЧАНИЕ» указывает на сообщение интересной или полезной информации.

ТРЕБОВАНИЯ К ТОПЛИВУ

Бензиновый двигатель

Неэтилированный бензин

Для Европы

Для обеспечения оптимальных рабочих характеристик автомобиля рекомендуется использовать неэтилированный бензин с октановым числом RON (октановое число бензина по исследовательскому методу) 95 / AKI (противодетонационный показатель) 91 или выше.
Можно использовать неэтилированный бензин с октановым числом RON 91~94 / AKI 87~90, но это может привести к незначительному снижению рабочих характеристик автомобиля. (Не используйте топливо в смеси с метанолом.)

Кроме Европы

Ваш новый автомобиль Kia рассчитан на использования только неэтилированного бензина с октановым числом RON (октановое число бензина по исследовательскому методу) 91 / AKI (противодетонационный показатель) 87 или выше. (Не используйте топливо в смеси с метанолом.)

Этот автомобиль разработан для достижения максимальных рабочих характеристик, а также минимизации выбросов выхлопных газов и образования нагара на свечах зажигания при условии использования НЕЭТИЛИРОВАННОГО топлива.

⚠ ПРЕДОСТЕРЕЖЕНИЕ

НИКОГДА НЕ ИСПОЛЬЗУЙТЕ ЭТИЛИРОВАННОЕ ТОПЛИВО. Использование этилированного топлива вредит каталитическому конвертеру, ведет к повреждениям датчика содержания кислорода в системе управления двигателем и отрицательно влияет на снижение токсичности выхлопа.
Никогда не добавляйте в топливный бак никаких чистящих средств, кроме тех, которые указаны в спецификации. (Для получения более подробной информации Kia рекомендует обратиться к официальному дилеру Kia или партнерской сервисной компании.)

⚠ ПРЕДУПРЕЖДЕНИЕ

- **Не пытайтесь долить еще топлива после автоматического отключения заправочного пистолета.**
- **Проверяйте надежность фиксации крышки заливной горловины, чтобы исключить разлив топлива в случае аварии.**

Этилированный бензин (при наличии)

Для некоторых стран предусмотрена возможность эксплуатации автомобиля на этилированном бензине.
Если вы собираетесь использовать этилированный бензин, Kia рекомендует обратиться к официальному дилеру Kia или партнерской сервисной компании и уточнить, возможно ли это для вашего автомобиля.
Этилированный бензин имеет такое же октановое число, что и неэтилированный.

Бензин с содержанием спирта и метанола

Бензоспирт, смесь бензина и этанола (также известного как зерновой спирт), и бензин или бензоспирт, содержащий метанол (также известный как древесный спирт) в настоящее время продается вместе с этилированным или неэтилированным бензином или вместо него.

Не используйте бензоспирт, содержащий более 10 % этанола, и не используйте бензин или бензоспирт с любым содержанием метанола. Любой из этих видов топлива может вызвать проблемы управляемости автомобиля и повреждения топливной системы, системы управления двигателем и системы контроля выбросов.

Прекратите использование бензоспирта любого рода при возникновении проблем с управляемостью автомобиля.

Повреждения или проблемы управляемости автомобиля не покрываются гарантией изготовителя, если они возникают по причине применения следующего:

1. Бензоспирт, содержащий более 10 % этанола.
2. Бензин или бензоспирт, содержащий метанол.
3. Этилированное топливо или этилированный бензоспирт.

⚠ ПРЕДОСТЕРЕЖЕНИЕ

Никогда не используйте бензоспирт с содержанием метанола. Прекратите использование любого бензоспиртового продукта, который ухудшает управляемость.

Другие виды топлива

Использование других видов топлива, в частности

- Топливо с содержанием силикона (Si),
- Топливо с содержанием ММТ (трикарбонил-пи-метилциклопентадиенил-марганец),
- Топлива с содержанием ферроцена (Fe),
- А также прочих видов топлива с металлическими присадками может привести к повреждению двигателя или автомобиля, засорению, перебоям зажигания, медленному ускорению, остановке двигателя, плавлению катализатора, интенсивной коррозии, сокращению срока службы и т. д.

  Кроме того, может включиться индикаторная лампа неисправности.

✻ ПРИМЕЧАНИЕ

Ограниченная гарантия на новый автомобиль не распространяется на повреждения топливной системы или проблемы, связанные со снижением эксплуатационных параметров, вызванные использованием этих видов топлива.

Применение МТБЭ

Компания Kia рекомендует не заправлять данный автомобиль топливом, содержащим МТБЭ (метилтретбутиловый эфир) в концентрации выше 15,0 % об. (содержание кислорода 2,7 % веса).

Топливо, содержащее МТБЭ в концентрации более 15,0 % об. (содержание кислорода 2,7 % веса), может снизить производительность двигателя и привести к возникновению паровых пробок или затрудненному запуску.

⚠ ПРЕДОСТЕРЕЖЕНИЕ

Ограниченная гарантия на новый автомобиль не распространяется на повреждения топливной системы и любые проблемы с производительностью, вызванные использованием топлива с содержанием метанола или МТБЭ (метилтретбутилового эфира) более 15,0 % об. (содержание кислорода 2,7 % веса).

Не используйте метанол

В этом автомобиле запрещается использовать топливо, содержащее метанол (древесный спирт). Этот вид топлива может снизить рабочие характеристики автомобиля и повредить компоненты топливной системы, системы управления двигателем и системы понижения токсичности выхлопа.

Топливные присадки

Компания Kia рекомендует использовать неэтилированный бензин с октановым числом RON (октановое число бензина по исследовательскому методу) 95 / AKI (противодетонационный показатель) 91 или выше (для Европы) или с октановым числом RON (октановое число бензина по исследовательскому методу) 91 / AKI (противодетонационный показатель) 87 или выше (за исключением Европы).

Клиентам, не имеющим возможности регулярно заправляться бензином высокого качества с присадками, в случае проблем с запуском или работой двигателя рекомендуется добавлять в топливный бак одну бутылку присадок на каждые 10 000 км (кроме Китая, Бразилии) / 5000 км (для Китая, Бразилии).

Присадки и рекомендации по их использованию можно получить в специализированной мастерской. Kia рекомендует обратиться к официальному дилеру Kia или партнерской сервисной компании. Не используйте другие типы присадок.

Эксплуатация в других странах

Если вы собираетесь ездить на автомобиле в другой стране, то должны выполнить следующие требования.

- Соблюдайте все положения по регистрации и страховке.
- Убедитесь в том, что в стране пребывания будет доступно топливо соответствующего качества.

Дизельный двигатель

Дизельное топливо

Дизельный двигатель должен работать только на коммерчески доступном дизельном топливе, соответствующем нормам EN 590 или аналогичного стандарта. (Сокращение EN обозначает «Европейская норма»). Не следует использовать судовое дизельное топливо, топливо коммунально-бытового назначения или не рекомендованные топливные присадки, так как при этом повышается износ двигателя и топливной системы, а также возможны их повреждения. Использование не рекомендованных марок топлива и/или топливных присадок ведет к ограничению гарантийных прав пользователя.

Автомобиль работает на дизельном топливе с цетановым числом выше 51. При наличии дизельного топлива двух типов используйте соответственно летнее или зимнее топливо, учитывая следующие температурные условия.

- Выше -5 °C... дизельное топливо летнего типа.
- Ниже -5 °C... дизельное топливо зимнего типа.

Внимательно следите за уровнем топлива в топливном баке: Если двигатель глохнет вследствие отказа топливной системы, то перед его повторным запуском промойте топливопроводы.

⚠ ПРЕДОСТЕРЕЖЕНИЕ

Не допускайте попадания бензина или воды в бак. При попадании бензина или воды опорожните бак, а также слейте воду или бензин из топливопроводов во избежание заклинивания инжекторного насоса и повреждения двигателя.

⚠ ПРЕДОСТЕРЕЖЕНИЕ

■ Дизельное топливо (при наличии системы DPF)

Для автомобиля с дизельным двигателем, оснащенным системой DPF,

(Продолжение)

(Продолжение)

рекомендуется использовать автомобильное дизельное топливо установленной марки.
Использование дизельного топлива с высоким содержанием серы (более 50 частей на миллион), а также не рекомендованных к применению присадок может привести к повреждению системы DPF и появлению белого дыма.

Биодизельное топливо

В автомобиле могут использоваться дизельные смеси с содержанием биодизельного топлива не более 7 % (дизельное топливо B7), если он соответствует европейскому стандарту EN 14214 или эквивалентным спецификациям. Использование смесей с содержанием биодизельного топлива более 7 %, изготовленного из метилового эфира рапсового масла (RME), метилового эфира жирных кислот (FAME), метилового эфира растительного масла (VME) и т. п. или сочетания таких смесей с биодизельным топливом может привести к увеличению износа или повреждению двигателя и топливной системы. На ремонт и замену компонентов, изношенных или поврежденных в результате использования неутвержденных марок топлива, гарантия изготовителя не распространяется.

⚠ ПРЕДОСТЕРЕЖЕНИЕ

- **Не используйте дизельное топливо, биодизельное топливо B7 или любое другое топливо, которое не соответствует самым последним требованиям, применяемым в нефтяной промышленности.**
- **Не используйте топливные присадки или очистители, не рекомендуемые или не одобренные изготовителем автомобиля.**

ОБКАТКА АВТОМОБИЛЯ

Этот автомобиль не требует специального периода обкатки. Соблюдая несколько простых мер предосторожности на протяжении первой 1 000 км пробега, вы можете улучшить ходовые характеристики, экономичность и срок службы вашего автомобиля.

- Не используйте высокие обороты двигателя.
- Во время движения сохраняйте скорость вращения двигателя в пределах 3 000 об/мин.
- Не двигайтесь с одной и той же скоростью (низкой или высокой) в течение длительного времени. Для правильной обкатки двигателя необходимо варьировать частоту его вращения.
- Избегайте резких остановок, за исключением экстренных случаев, чтобы могли притереться тормоза.
- Не буксируйте прицеп первые 2 000 км пробега.

МОДИФИКАЦИИ АВТОМОБИЛЯ

Этот автомобиль не подлежит модификации. Модификация автомобиля может повлиять на его технические характеристики, безопасность или срок службы и даже нарушить государственные нормы по безопасности и регулированию норм выбросов в атмосферу.

Кроме того, повреждения или нарушения технических характеристик, возникшие в результате любой модификации, могут не подпадать под условия гарантии.

- Использование несанкционированных электронных приборов может привести к неправильной работе автомобиля, повреждению электропроводки, разрядке аккумулятора и пожару. Из соображений безопасности не пользуйтесь несанкционированными электронными приборами.

ОПАСНОСТЬ ВОЗГОРАНИЯ ПРИ ПАРКОВКЕ ИЛИ ОСТАНОВКЕ ТРАНСПОРТНОГО СРЕДСТВА.

- Не останавливайтесь и не паркуйтесь вблизи легковоспламеняющихся материалов, например, сухой травы, бумаги или листьев. Такие предметы, оказавшиеся рядом с выхлопной системой, могут стать пожароопасными.
- Когда двигатель работает на холостом ходу на высоких оборотах, а задняя сторона транспортного средства касается стены, тепло выхлопных газов может привести к обесцвечиванию краски или возгоранию. Оставляйте достаточно пространства между задней частью автомобиля и стеной.
- Будьте внимательны, чтобы не прикасаться к выхлопной системе/системе каталитического нейтрализатора при работающем двигателе или сразу после его выключения. Существует опасность получения ожогов, поскольку система очень горячая.

СИСТЕМА ECALL

ОСТОРОЖНО!

Автомобиль оснащен устройством вызова экстренных оперативных служб ЭРА-ГЛОНАСС. Любое самостоятельное и/или несанкционированное вмешательство в систему ЭРА-ГЛОНАСС, в системы автомобиля и/или его компонентов, а также установка оборудования, не рекомендованного изготовителем автомобиля и/или вне авторизованных дилерских центров Kia, может привести к некорректной работе устройства ЭРА-ГЛОНАСС, инициированию ложных вызовов, несрабатыванию устройства при дорожно-транспортном происшествии и/или в ином происшествии, когда вам может понадобиться экстренная помощь.
Это может быть небезопасно и угрожать жизни!

Краткий обзор вашего автомобиля

Обзор экстерьера..... 2-02
Обзор салона..... 2-04
Обзор приборной панели.....2-05
Моторный отсек.....2-07

ОБЗОР ЭКСТЕРЬЕРА

■ Вид спереди

❋ Фактическая форма может отличаться от изображенной на рисунке. OCK017001L

1. Капот..... стр. 4-38
2. Головная фара (особенности автомобиля). . стр. 4-117
Головная фара (техническое обслуживание)..... ..... стр. 7-105
3. Колеса и шины..... ..... стр. 7-66
Колеса и шины..... ..... стр. 8-09
4. Наружное зеркало заднего вида..... ..... стр. 4-55
5. Широкий люк в крыше..... ..... стр. 4-45
6. Щетки очистителей лобового стекла (особенности автомобиля)..... стр. 4-125
Щетки очистителей лобового стекла (техническое обслуживание)..... ..... стр. 7-58
7. Окна..... ..... стр. 4-33
8. Система предупреждения о расстоянии при парковке передним ходом..... ..... стр. 4-106

■ Вид сзади

❋ Фактическая форма может отличаться от изображенной на рисунке.

1. Замки дверей..... ..... стр. 4-15
2. Крышка заливной горловины топливного бака..... ..... стр. 4-40
3. Задняя комбинированная фара (техническое обслуживание)..... ..... стр. 7-105
4. Лампы дополнительного верхнего стоп-сигнала (техническое обслуживание)..... ..... стр. 7-105
5. Дверь багажного отделения..... ..... стр. 4-20
   Дверь багажного отделения..... ..... стр. 4-27
6. Антенна..... ..... стр. 4-170
7. Монитор заднего вида..... ..... стр. 4-112
8. Система предупреждения о расстоянии при парковке задним ходом..... ..... стр. 4-102
   Система предупреждения о расстоянии при парковке передним ходом..... ..... стр. 4-106

ОБЗОР САЛОНА

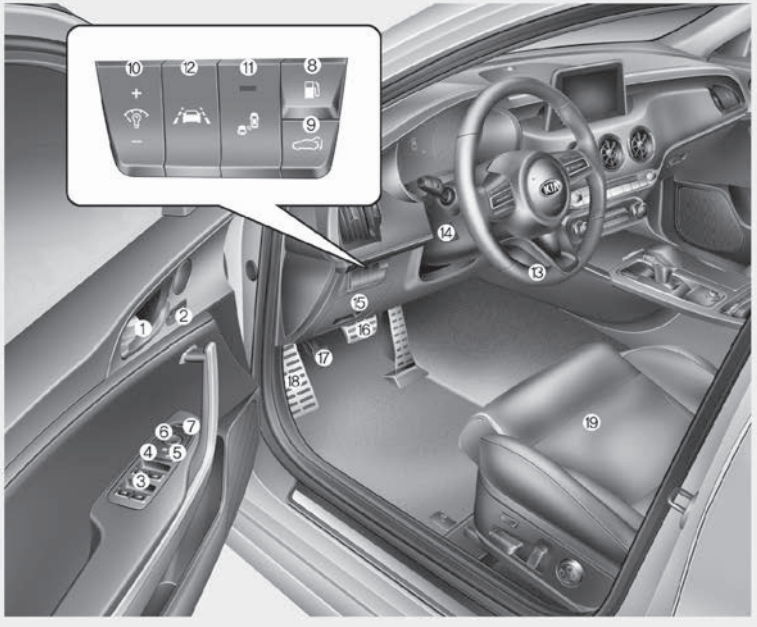

❋ Фактическая форма может отличаться от изображенной на рисунке.

1. Внутренняя ручка двери..... ..... стр. 4-16
2. Кнопка системы запоминания положения сиденья водителя..... стр. 3-10
3. Переключатель стеклоподъемника..... ..... стр. 4-33
4. Переключатель центральной блокировки дверей .... стр. 4-17
5. Кнопка блокировки стеклоподъемника..... ..... стр. 4-36
6. Управление наружными зеркалами заднего вида .... стр. 4-56
7. Складывание наружного зеркала заднего вида..... ..... стр. 4-57
8. Кнопка открытия лючка горловины топливного бака..... ..... стр. 4-40
9. Кнопка открытия двери багажного отделения с электроприводом..... ..... стр. 4-22
10. Управление подсветкой приборной панели. . стр. 4-61
11. Кнопка включения/выключения системы предупреждения об опасности столкновения в слепой зоне (BCW)..... ..... стр. 5-133
12. Кнопка включения/выключения удержания полосы (LKA)..... ..... стр. 5-126
13. Рулевое колесо..... стр. 4-50
14. Рычаг регулирования наклона и выдвигания руля .... стр. 4-51
15. Внутренняя панель предохранителей..... стр. 7-77
16. Педаль тормоза..... стр. 5-48
17. Педаль стояночного тормоза..... ..... стр. 5-50
18. Рычаг открытия капота..... стр. 4-38
19. Сиденье..... ..... стр. 3-02

ОБЗОР ПРИБОРНОЙ ПАНЕЛИ

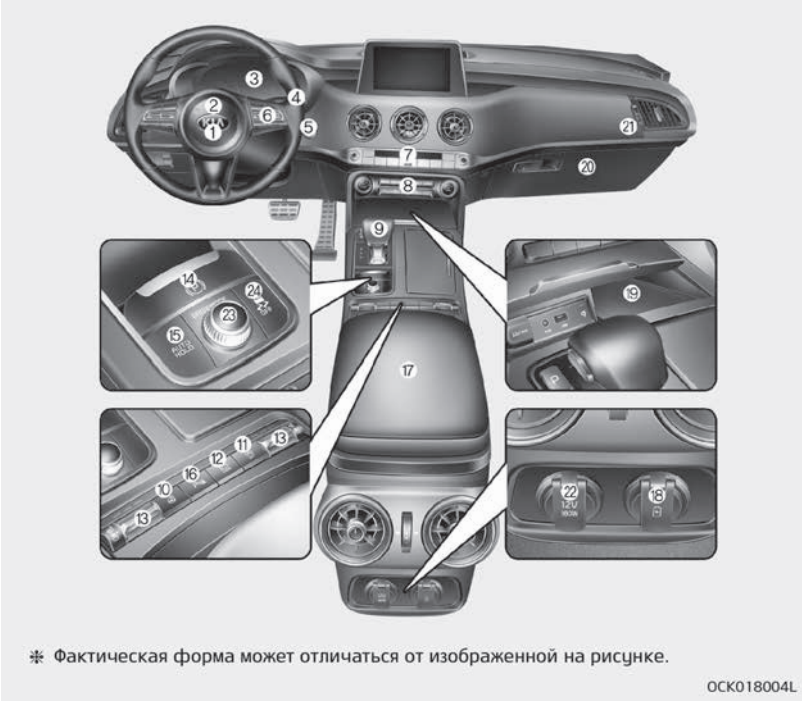

❋ Фактическая форма может отличаться от изображенной на рисунке.

1. Фронтальная подушка безопасности водителя..... ..... стр. 3-62
2. Звуковой сигнал..... стр. 4-53
3. Комбинация приборов..... стр. 4-59
4. Рычаг управления стеклоочистителем и стеклоомывателем..... стр. 4-125
5. Кнопка «ENGINE START/STOP» (запуска/остановки двигателя)..... ..... стр. 5-08
6. Круиз-контроль..... ..... стр. 5-85
   Система ручного контроля за ограничениями скорости..... стр. 5-90
   Интеллектуальная система круиз-контроля с системой stop & go..... стр. 5-97
7. Аварийная световая сигнализация..... стр. 6-02
8. Система климат-контроля с автоматическим управлением..... стр. 4-141
9. Рычаг переключения передач АКПП..... стр. 5-15
   Рычаг переключения передач АКПП (переключение по проводу)..... ..... стр. 5-26
10. Кнопка подогрева руля..... стр. 4-52
11. Кнопка включения/выключения системы ISG..... ..... стр. 5-115
12. Кнопка включения/выключения системы кругового обзора..... ..... стр. 4-113
13. Подогрев сидений..... ..... стр. 4-160
    Вентиляция сидений..... стр. 4-162
14. Электронный стояночный тормоз (EPB)..... ..... стр. 5-52
15. Кнопка включения/выключения автоматического удержания..... стр. 5-57

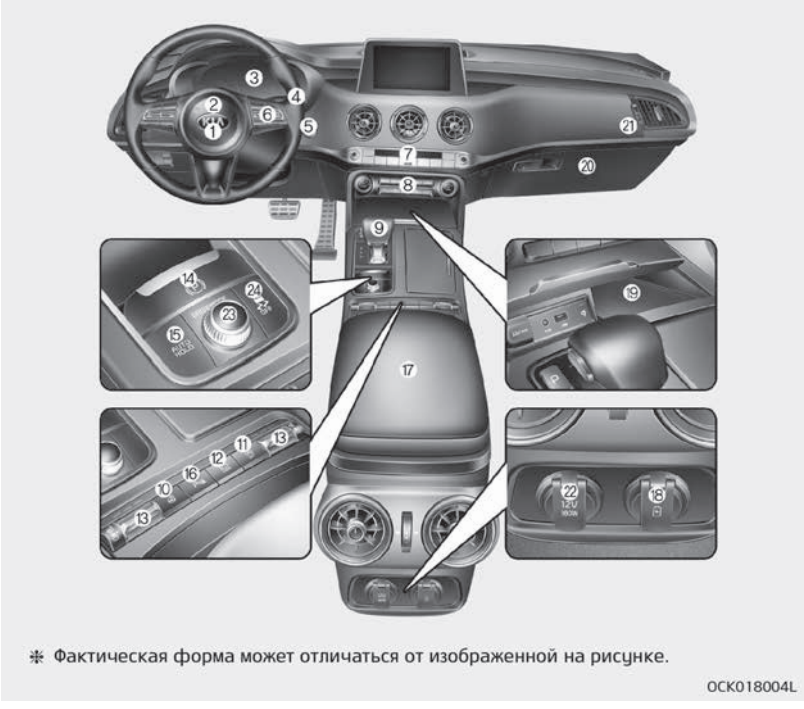

❋ Фактическая форма может отличаться от изображенной на рисунке.

16. Кнопка включения/выключения системы предупреждения о расстоянии при парковке передним ходом..... ..... стр. 4-106
17. Бардачок центральной консоли..... стр. 4-155
18. Зарядное устройство USB..... ..... стр. 4-164
19. Беспроводное зарядное устройство для смартфона ..... стр. 4-164
20. Перчаточный ящик..... ..... стр. 4-155
21. Фронтальная подушка безопасности пассажира..... ..... стр. 3-62
22. Розетка..... стр. 4-162
23. Система интегрированного управления динамикой автомобиля..... ..... стр. 5-119
24. Электронный контроль устойчивости (ESC).... стр. 5-64

МОТОРНЫЙ ОТСЕК

■ Двигатель Theta II 2.0 л T-GDI (бензиновый)

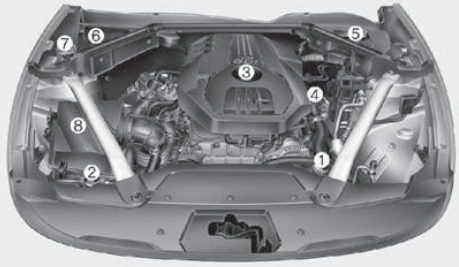

■ Двигатель Lambda II PE 3.3 л, T-GDI (бензиновый)

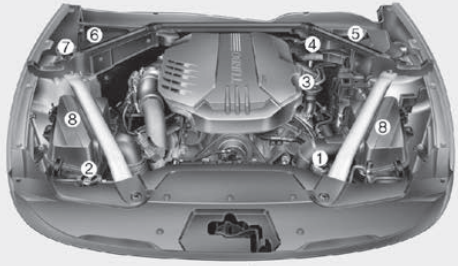

❋ Фактическое моторное отделение автомобиля может отличаться от изображенного на рисунке.

❋ Аккумулятор расположен в багажнике.

OCK077001/OCK077002B

1. Бачок с охлаждающей жидкостью двигателя..... ..... стр. 7-46
2. Крышка радиатора..... ..... стр. 7-46
3. Крышка заливной горловины для моторного масла .... стр. 7-42
4. Масляный щуп двигателя..... ..... стр. 7-42
5. Бачок тормозной жидкости..... ..... стр. 7-50
6. Блок предохранителей..... ..... стр. 7-77
7. Бачок омывателя лобового стекла..... ..... стр. 7-52
8. Воздухоочиститель..... ..... стр. 7-55

■ Двигатель R 2.2 л, (дизельный)

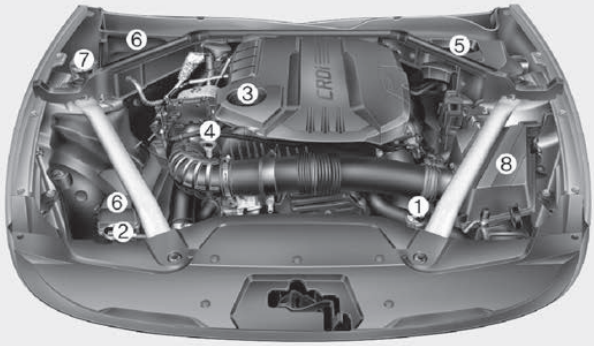

❋ Фактическое моторное отделение автомобиля может отличаться от изображенного на рисунке.

❋ Аккумулятор расположен в багажнике.

OCK078003

1. Бачок с охлаждающей жидкостью двигателя..... ..... стр. 7-46
2. Крышка радиатора..... ..... стр. 7-46
3. Крышка заливной горловины для моторного масла .... стр. 7-44
4. Масляный щуп двигателя..... ..... стр. 7-44
5. Бачок тормозной жидкости..... ..... стр. 7-50
6. Блок предохранителей..... ..... стр. 7-77
7. Бачок омывателя лобового стекла..... ..... стр. 7-52
8. Воздухоочиститель..... ..... стр. 7-55

Характеристика системы безопасности вашего автомобиля

Сиденья..... 3-02
Ручная регулировка переднего сиденья.....3-06
Регулировка переднего сиденья — электропривод 3-07
Система запоминания положения сиденья водителя 3-10
Сброс системы запоминания положения сиденья водителя..... 3-11
Подголовник (для переднего сиденья).....3-12
Карман на спинке сиденья 3-15
Регулировка заднего сиденья.....3-16
Ремни безопасности..... 3-21
Система ремней безопасности.....3-21
Уход за ремнями безопасности.....3-34
Детское автокресло..... 3-35
Наша рекомендация: всегда перевозите детей на заднем сиденье..... 3-35
Выбор детской удерживающей системы..... 3-35
Установка детского автокресла..... 3-37
Крепление ISOFIX и якорный ремень (система крепления ISOFIX) для детей..... 3-38
Подушка безопасности — система пассивной безопасности 3-52
Принцип действия подушки безопасности.....3-53
Сигнальная лампа подушки безопасности..... 3-56
Компоненты и функции системы пассивной безопасности.....3-58
Фронтальная подушка безопасности водителя и пассажира.....3-62
Боковая подушка безопасности.....3-69
Шторка безопасности..... 3-71
Уход за системой пассивной безопасности..... 3-78
Дополнительные меры предосторожности.....3-79
Установка дополнительного или модификация существующего оборудования на автомобиле с подушками безопасности.....3-80
Предупреждающая надпись о подушке безопасности.....3-81
Активная система поднятия капота 3-82
В каких ситуациях срабатывает активная система поднятия капота.....3-82
В каких ситуациях не срабатывает активная система поднятия капота.....3-83
Неисправность активной системы поднятия капота.... 3-84

СИДЕНЬЯ

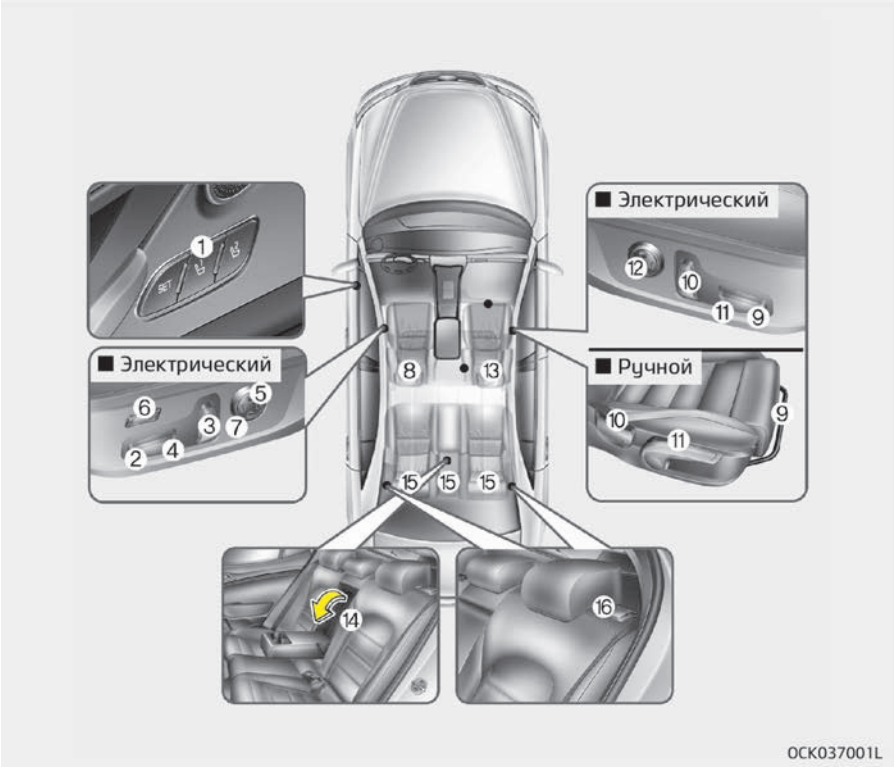

Водительское сиденье

1. Система запоминания положения сиденья водителя*
2. Вперед и назад
3. Угол наклона спинки сиденья
4. Высота подушки сиденья
5. Поясничная опора
6. Удлинитель подушки сиденья*
7. Управление подушкой спинки сиденья*
8. Подголовник

Переднее сиденье пассажира

9. Вперед и назад
10. Угол наклона спинки сиденья
11. Высота подушки сиденья
12. Поясничная опора*
13. Подголовник

Заднее сиденье

14. Подлокотник
15. Подголовник
16. Рычаг складывания спинки сиденья*

*: при наличии

⚠ ПРЕДУПРЕЖДЕНИЕ

■ **Незакрепленные предметы**

Незакрепленные предметы у ног водителя могут мешать работе педалей, что повышает вероятность аварии. Не следует размещать что-либо под передними сиденьями.

⚠ ПРЕДУПРЕЖДЕНИЕ

■ **Возврат в вертикальное положение**

При возврате спинки сиденья в вертикальное положение придерживайте ее и перемещайте не спеша, убедитесь, что движению сиденья не мешает пассажир. Если при возвращении в вертикальное положение спинку сиденья не придерживать, она резко переместится вперед и может причинить травмы.

⚠ ПРЕДУПРЕЖДЕНИЕ

■ **Ответственность водителя за пассажиров**

(Продолжение)

(Продолжение)

В случае аварии человек на сиденье с откинутой спинкой может получить тяжелые либо смертельные травмы. Если во время аварии спинка сиденья откинута, бедра пассажира могут проскользнуть под поясной ветвью ремня, вследствие чего будет приходиться значительное усилие на живот. В результате возможно получение тяжелых либо смертельных внутренних травм. Водитель обязан проинструктировать пассажиров о том, что во время движения автомобиля спинки сидений должны находиться в вертикальном положении.

⚠ ПРЕДУПРЕЖДЕНИЕ

Не следует использовать дополнительную подушку, так как при этом снижается сцепление пассажира с сиденьем. При аварии или резкой остановке бедра пассажира могут проскользнуть под поясную ветвь ремня безопасности. Это грозит тяжелыми или смертельными внутренними травмами, так как ремень

(Продолжение)

(Продолжение)

безопасности не может эффективно выполнить свою функцию.

⚠ ПРЕДУПРЕЖДЕНИЕ

■ **Водительское сиденье**

- **Не пытайтесь регулировать сиденье во время движения автомобиля. Это может привести к потере управления и созданию аварийной ситуации со смертельным исходом, серьезными травмами и повреждением имущества.**
- **Следите за тем, чтобы ничего не мешало установке сиденья в правильное положение. При внезапной остановке или столкновении предметы, находящиеся у спинки сиденья или иным образом препятствующие ее фиксации в правильном положении, могут стать причиной тяжелых или смертельных травм.**

(Продолжение)

(Продолжение)

- При движении автомобиля спинки сидений должны находиться в вертикальном положении, а поясная ветвь ремня безопасности должна быть туго затянута на бедрах, не причиняя неудобств. Это положение обеспечивает максимальную защиту в случае аварии.
- Чтобы избежать травм при срабатывании подушек безопасности, нужно сидеть как можно дальше от рулевого колеса, сохраняя уверенное управление автомобилем. Рекомендованное расстояние от грудной клетки до рулевого колеса составляет не менее 25 см .

⚠ ПРЕДУПРЕЖДЕНИЕ

■ Спинки задних сидений

(Продолжение)

(Продолжение)

- Спинка заднего сиденья должна быть надежно зафиксирована. В противном случае, при внезапной остановке или столкновении, пассажиры и находящиеся на сиденье предметы могут отлететь вперед, что приведет к получению тяжелых травм или гибели.
- Багаж и другой груз следует укладывать горизонтально в багажном отделении. Крупногабаритные, тяжелые или штабелированные грузы следует закрепить. Высота штабеля груза ни при каких обстоятельствах не должна быть больше высоты спинок задних сидений. Несоблюдение данных рекомендаций грозит получением тяжелых травм или гибелью в случае внезапной остановки, столкновения или опрокидывания.

(Продолжение)

(Продолжение)

- Пассажирам запрещается ехать в багажном отделении, а также сидеть или лежать на сложенных спинках сидений во время движения автомобиля. Во время езды пассажиры должны занимать правильное положение на сиденьях и быть надлежащим образом пристегнуты ремнями безопасности.
- При установке спинки сиденья в вертикальное положение проверьте, надежно ли она зафиксирована, покачав ее вперед-назад.
- Чтобы исключить возможность получения ожогов, не убирайте коврик из багажного отделения. Устройства для снижения токсичности выхлопа, которые находятся под полом этого отделения, нагреваются до высокой температуры.

⚠ ПРЕДУПРЕЖДЕНИЕ

После регулировки сиденья всегда проверяйте надежность фиксации, пытаясь сместить спинку вперед

(Продолжение)

(Продолжение)

или назад без использования рычага разблокировки. Внезапное или неожиданное смещение сиденье водителя может привести к потере управления и аварии.

⚠ ПРЕДУПРЕЖДЕНИЕ

- **Не следует регулировать сиденье с пристегнутым ремнем безопасности. При перемещении подушки сиденья вперед может возникнуть сильное давление на живот.**
- **При перемещении сиденья следите за тем, чтобы в его подвижные механизмы не попали руки или другие объекты.**
- **Не кладите зажигалку на пол или на сиденье. В процессе регулирования сиденья из зажигалки может выйти газ, что приведет к возгоранию.**
- **Будьте осторожны при регулировке положения переднего сиденья, если на заднем сиденье находятся пассажиры.**

(Продолжение)

(Продолжение)

- **Будьте очень осторожны, подбирая маленькие предметы, упавшие под сиденья или между сиденьем и центральной консолью. Можно порезать или травмировать руку об острые края механизмов регулировки сидений.**

⚠ ПРЕДОСТЕРЕЖЕНИЕ

■ **Меры предосторожности при обращении с чехлами сидений**

- **Будьте осторожны при обращении с чехлами сидений. Возможны короткое замыкание или потеря контакта, что может привести к появлению шума, неисправности системы вентиляции и, возможно, к пожару.**
- **Обращайте внимание на проводку и вентиляционные отверстия при надевании чехла на сидение или при накрывании сидения пластиковым чехлом. Может произойти короткое замыкание, которое способно привести к пожару.**

Свойства кожаной обшивки сидений

- Кожаная обшивка изготовлена из кожи животных, прошедшей специальную обработку, чтобы сделать ее пригодной для использования. Поскольку она представляет собой натуральный материал, ее отдельные части отличаются толщиной и плотностью.
  Возможно появление морщин, как следствие естественных растяжения и усадки в зависимости от температуры и влажности.
- Чехол сиденья изготовлен из эластичного материала для повышения комфорта пассажиров.
- Части, находящиеся в контакте с телом, имеют изогнутые формы, также сидение имеет высокую боковую поддержку, что обеспечивает комфорт вождения и стабильность.
- Возможно образование морщин в процессе эксплуатации — это нормальное явление. Это не является недостатком изделия.

⚠ ПРЕДОСТЕРЕЖЕНИЕ

- **Гарантия не распространяется на морщины и истирание, возникающие естественным путем в ходе эксплуатации автомобиля.**
- **Ремни с металлическими деталями, молнии или ношение ключей в заднем кармане брюк могут повредить обшивку сидений.**
- **Старайтесь, чтобы на сидение не попадала жидкость. Это может изменить свойства натуральной кожи.**
- **Линяющие джинсы или одежда могут испачкать поверхность ткани обшивки сидений.**

Ручная регулировка переднего сиденья

Вперед и назад

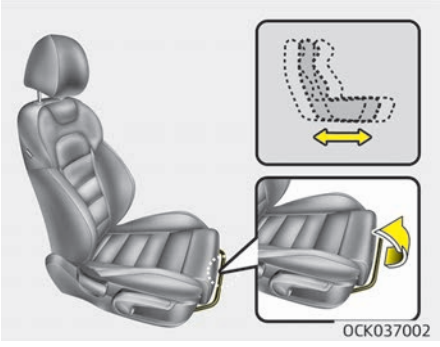

Порядок смещения сиденья вперед или назад:

1. Потяните рычаг регулировки салазок сиденья вверх и удерживайте его в этом положении.
2. Сместите сиденье в нужное положение.
3. Отпустите рычаг и проследите за тем, чтобы сиденье зафиксировалось в нужном положении.

Регулировку положения сиденья нужно выполнять перед поездкой. Кроме того, необходимо проверить надежность фиксации сиденья: попытайтесь сместить его вперед и назад без помощи рычага. Если сиденье смещается, значит, оно не зафиксировано.

Угол наклона спинки сиденья

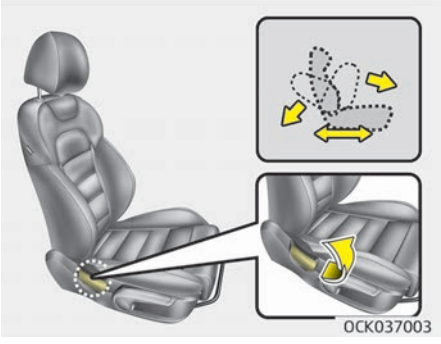

Чтобы отклонить спинку сиденья, выполните следующие действия:

1. Слегка наклонитесь вперед и поднимите рычаг наклона спинки сиденья.
2. Осторожно откиньтесь на сиденье и отрегулируйте положение его спинки.

3. Отпустите рычаг и убедитесь, что спинка сиденья зафиксировалась в нужном положении. (Для блокировки спинки сиденья рычаг ДОЛЖЕН вернуться в исходное положение.)

Регулировка переднего сиденья — электропривод (при наличии)

Переднее сиденье регулируется при помощи переключателей, расположенных с внешней стороны подушки сиденья. Перед началом движения отрегулируйте положение сиденья таким образом, чтобы можно было легко доставать до рулевого колеса, педалей и переключателей на панели приборов.

⚠ ПРЕДУПРЕЖДЕНИЕ

Сиденье с электрическим приводом можно регулировать, когда кнопка «ENGINE START/STOP» (запуска/остановки двигателя) находится в положении «OFF» (Выкл.).

(Продолжение)

(Продолжение)

Поэтому никогда не оставляйте детей в салоне автомобиля без присмотра.

⚠ ПРЕДОСТЕРЕЖЕНИЕ

- **Сидение приводится в движение электрическим двигателем. Остановите его движение сразу же после регулировки. Чрезмерно длительная работа электропривода может повредить электрическое оборудование.**
- **Во время движения сидение с электроприводом потребляет большое количество электроэнергии. Не регулируйте сиденье с электроприводом при неработающем двигателе дольше, чем это необходимо. Это может привести к нежелательной разрядке аккумулятора.**
- **Не управляйте двумя или более переключателями сиденья с электроприводом одновременно. Это может привести к отказу электродвигателя привода или другого электрооборудования.**

Вперед и назад

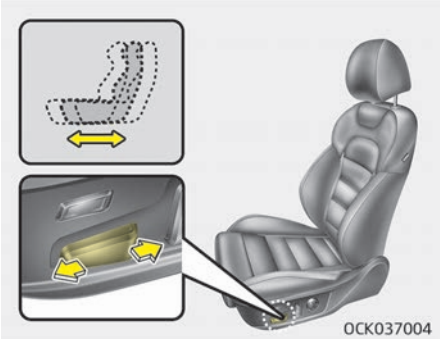

Переведите регулирующий переключатель вперед или назад, чтобы пододвинуть сиденье в нужное положение. Отпустите переключатель после того, как сиденье достигнет требуемого положения.

Выдвижение подушки сиденья (для водительского сиденья, при наличии)

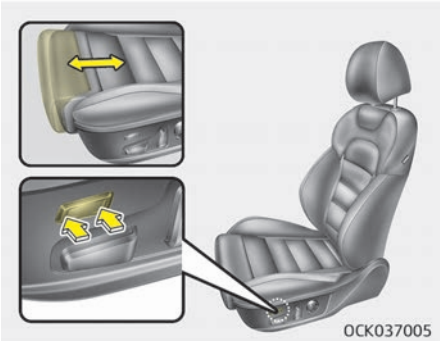

Чтобы подвинуть переднюю часть подушки вперед:

1. Нажмите на переднюю часть регулирующего переключателя, чтобы передвинуть подушку сиденья на нужное расстояние.
2. Отпустите переключатель, когда подушка сиденья достигнет необходимого положения.

Чтобы подвинуть переднюю часть подушки назад:

1. Нажмите на заднюю часть регулирующего переключателя, чтобы передвинуть подушку сиденья на нужное расстояние.
2. Отпустите переключатель, когда подушка сиденья достигнет необходимого положения.

Угол наклона спинки сиденья

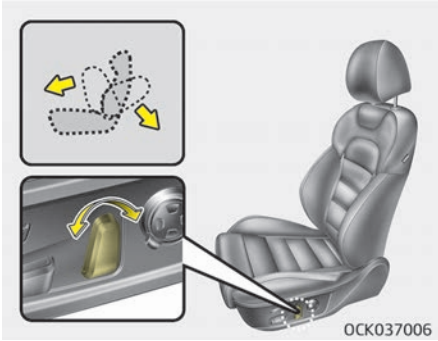

Передвиньте регулирующий переключатель вперед или назад, чтобы установить спинку сиденья под нужным углом. Отпустите переключатель после того, как сиденье достигнет требуемого положения.

Высота подушки сиденья

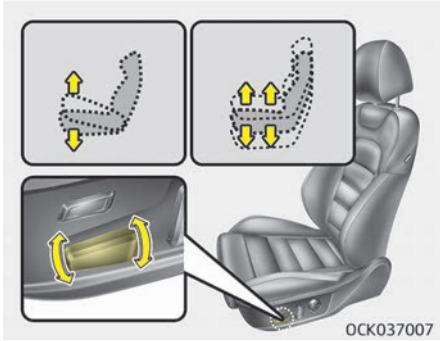

Переведите переднюю часть регулирующего переключателя вверх, чтобы поднять переднюю часть подушки сиденья, или вниз, чтобы опустить ее. Переведите заднюю часть регулирующего переключателя вверх, чтобы поднять заднюю часть подушки сиденья, или вниз, чтобы опустить ее. Отпустите переключатель после того, как сиденье достигнет требуемого положения.

Поясничная опора

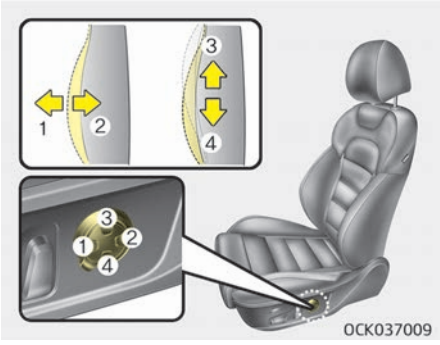

Поясничную опору можно регулировать путем нажатия на ее переключатель сбоку от сиденья.

1. Нажмите на переднюю часть (1) переключателя, чтобы увеличить опору, или на заднюю (2), чтобы уменьшить ее.
2. Отпустите переключатель после того, как опора достигнет необходимого положения.
3. Нажмите на верхнюю часть (3) переключателя, чтобы переместить опору вверх, или на заднюю (4), чтобы переместить ее вниз.
4. Отпустите переключатель после того, как опора достигнет необходимого положения.

Управление подушкой спинки сиденья (при наличии)

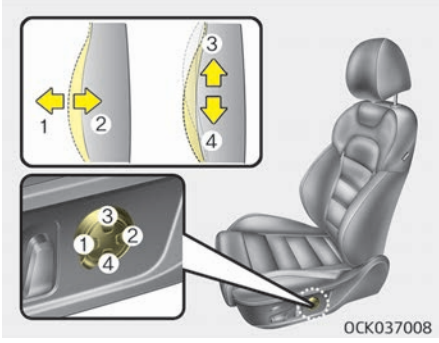

1. Поверните переключатель по часовой стрелке, левые/правые подушки спинки сиденья будут отрегулированы внутрь. Поверните переключатель против часовой стрелки, подушки спинки сиденья будут отрегулированы наружу.
2. Для регулировки высоты подушки сиденья до максимума в состоянии по умолчанию включите переключатель на 8 секунд. После этого отпустите переключатель, потому что высота перестанет изменяться, даже если вы продолжите воздействовать на переключатель.
3. После того как регулировка выполнена, оставьте переключатель на месте.

Система запоминания положения сиденья водителя (при наличии, для сидений с электрическим приводом регулировки)

Система запоминания положения сиденья водителя позволяет с помощью одной кнопки управлять водительским сиденьем, рулевым колесом, наружными зеркалами, приборной панелью и приборной панелью на ветровом стекле, давая водителю возможность выбирать то сохраненное положение, которое ему подходит.

- Водительское сиденье / рулевое колесо / наружные зеркала: положение
- Приборная панель: яркость подсветки
- Приборная панель на ветровом стекле (HUD): положение.

⚠ ПРЕДУПРЕЖДЕНИЕ

Никогда не используйте систему запоминания положения сиденья водителя во время движения автомобиля.
Это может привести к потере управления и созданию аварийной ситуации со смертельным исходом, серьезными травмами и повреждением имущества.

Сохранение положений сиденья в памяти с помощью кнопок на двери

Сохранение в памяти положений водительского сиденья

1. Нажмите на кнопку парковки при включенной кнопке «ENGINE START/STOP» (запуска/остановки двигателя).
2. Отрегулируйте положение водительское сиденья и наружных зеркал заднего вида, а также приборную панель на ветровом стекле по своему усмотрению.
3. Нажмите кнопку «SET» (Установить) на панели управления. Система издаст короткий звуковой сигнал.
4. Нажмите одну из кнопок памяти (1 или 2) в течение 4 секунд после нажатия кнопки «SET» (Установить). Когда положение будет сохранено в памяти, система издаст двойной звуковой сигнал.

Установка положений сиденья, сохраненных в памяти

1. Нажмите на кнопку парковки при включенной кнопке «ENGINE START/STOP» (запуска/остановки двигателя).
2. Чтобы установить положение сиденья из памяти, нажмите нужную кнопку памяти (1 или 2). Система издаст короткий звуковой сигнал, после чего сиденье водителя будет автоматически переведено в сохраненное положение.

Если изменить позицию переключателя регулировки сиденья водителя во время установки сохраненного положения, сиденье остановится и начнет двигаться в том направлении, которое задано с переключателя.

⚠ ПРЕДУПРЕЖДЕНИЕ

Соблюдайте осторожность при установке положений, сохраненных в памяти, сидя в автомобиле. Если сиденье перемещается слишком быстро, сразу сдвиньте переключатель регулирования сиденья в нужное положение.

Функция легкого доступа (при наличии)

Для того, чтобы облегчить вход или выход из транспортного средства для водителя, сиденье водителя будет регулироваться в обратном направлении на такое расстояние, какое установлено в настройках пользователя на приборной панели. Это происходит при открытии водительской двери в то время, как кнопка «ENGINE START/STOP» (запуска/остановки двигателя) находится в выключенном положении, а рычаг переключения передач — в положении «P» (парковка). Если, однако, расстояние между передним сиденьем и задними сиденьями слишком близкое, то саморегулировка сиденья водителя в заднем направлении может оказаться невозможной.

Рулевое колесо двигается вверх. При регулярном перемещении рулевого колеса в крайнее верхнее положение и крайнее переднее положение в сторону водителя рулевое колесо само определяет и регулирует свое положение.

Сиденье водителя и руль возвращаются в исходное положение, когда водитель закрывает свою дверь, имея при себе интеллектуальный ключ, и при нахождении кнопки «ENGINE START/STOP» (запуска/остановки двигателя) в положении «OFF» (выкл.) или «ACC» (Доп. устройства).

Эту функцию можно включить или отключить. См. раздел “Настройки пользователя” на странице 4-71.

Сброс системы запоминания положения сиденья водителя

Если не удается выполнить сброс системы запоминания положения сиденья водителя, инициализируйте систему следующим образом.

Как инициализировать:

1. Остановите машину и откройте дверь водителя, установив кнопку «ENGINE START/STOP» (запуска/остановки двигателя) в положение «ON» (Вкл.), а автоматический рычаг переключения передач в положение «P» (парковка).

2. Потяните сиденье водителя как можно дальше вперед, а спинку сиденья приведите как можно более в вертикальное положение, используя приспособление регулировки переднего/заднего положения водительского сиденья и переключатели угла (наклона) спинки сиденья.
3. Одновременно нажмите и удерживайте кнопку SET и кнопку перемещения в переднее положение в течение 2 секунд.

Инициализация в ходе процесса:

1. Инициализация начинается, когда раздается аварийный сигнал.
2. Сиденье и спинка автоматически передвинутся назад. Звуковой сигнал будет продолжаться, пока работает система.
3. Инициализация будет полностью готова после того, как сиденье и спинка сиденья передвинутся к центру с усилением звукового сигнала. Однако в случаях, подобных описанным ниже, процесс останавливается вместе, а звуковой сигнал отключается.
   - При нажатии кнопки системы запоминания положения сиденья водителя
   - При нажатии переключателя регулировки водительского сиденья по высоте
   - При переключении рычага передач из положения «P» (парковка) в другое положение
   - Когда скорость вождения превышает 3 км/ч
   - Когда дверь водителя закрыта

Подголовник (для переднего сиденья)

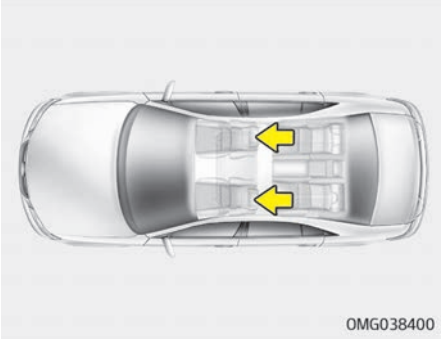

Сиденья водителя и переднее пассажирское сиденье оборудованы подголовниками для безопасности и комфорта пассажиров.
Подголовники не только служат для удобства, но и помогают защитить голову и шею водителя и пассажира в случае столкновения.

⚠ ПРЕДУПРЕЖДЕНИЕ

- **Для максимальной эффективности в случае аварии подголовник следует отрегулировать таким образом, чтобы его средняя часть находилась на высоте центра тяжести головы пассажира. Как правило, центр тяжести головы у большинства людей находится на уровне глаз. Кроме того, подголовник следует отрегулировать таким образом, чтобы он находился максимально близко к голове. По этой причине не рекомендуется использовать подушки, которые увеличивают расстояние между пассажиром и спинкой сиденья.**
- **Не управляйте автомобилем со снятыми подголовниками. Это может привести к тяжелым травмам пассажиров в случае столкновения. При надлежащей регулировке подголовники могут предотвратить получение серьезной травмы шеи.**
- **Не регулируйте положение подголовника сиденья водителя во время движения.**

Регулировка по высоте

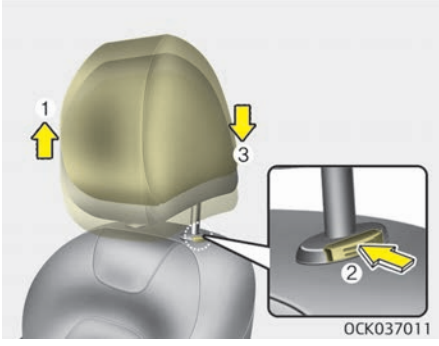

Чтобы поднять подголовник, вытяните его вверх до требуемого положения (1). Чтобы опустить подголовник, нажмите и удерживайте кнопку фиксатора (2), а затем опустите подголовник в требуемое положение (3).

Регулировка вперед-назад

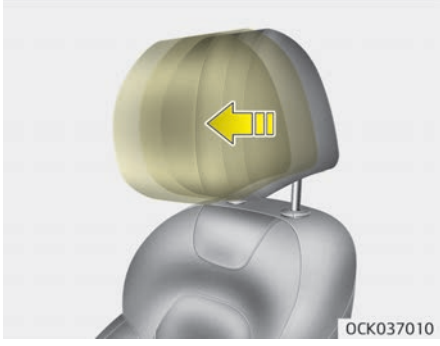

Передвинув подголовник вперед, его можно установить в одно из четырех фиксированных положений.
Чтобы перевести подголовник в крайнее заднее положение, выполните следующие действия.

Переместите подголовник в крайнее переднее положение и отпустите его.

Отрегулируйте подголовник так, чтобы он правильно поддерживал голову и шею.

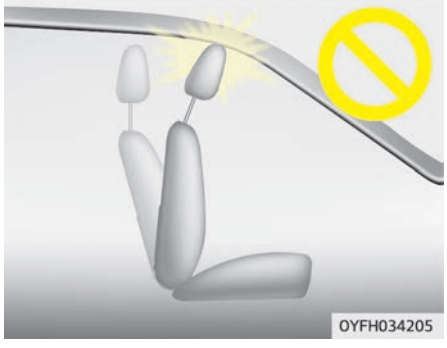

⚠ ПРЕДОСТЕРЕЖЕНИЕ

Если наклонить вперед спинку сиденья с поднятым подголовником и подушкой, подголовник может касаться солнцезащитного козырька или других частей автомобиля.

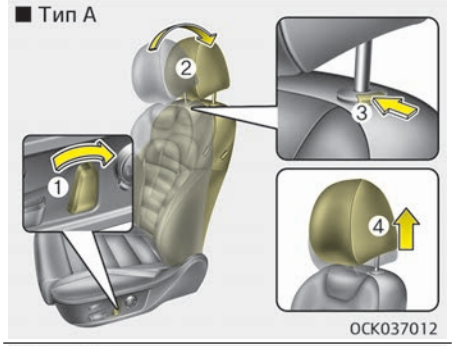

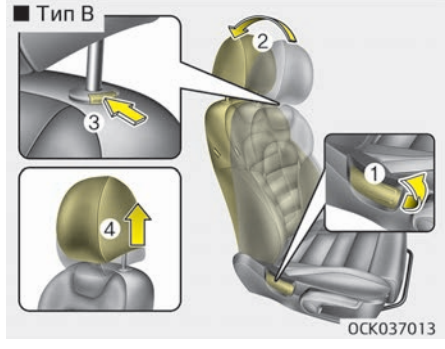

Снятие / установка на место

Чтобы снять подголовник, выполните следующие действия:

1. Наклоните спинку сиденья (2) с помощью соответствующего рычага или переключателя (1).
2. Поднимите подголовник до упора.
3. Нажмите кнопку разблокирования подголовника (3), одновременно вытягивая подголовник вверх (4).

⚠ ПРЕДУПРЕЖДЕНИЕ

НИКОГДА не позволяйте никому использовать сиденье без подголовника.

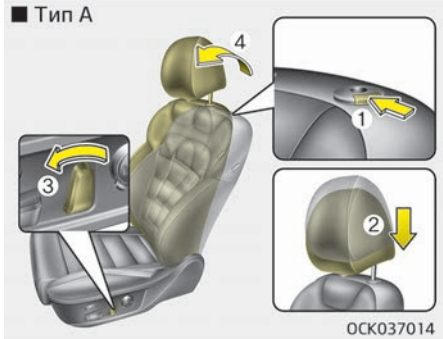

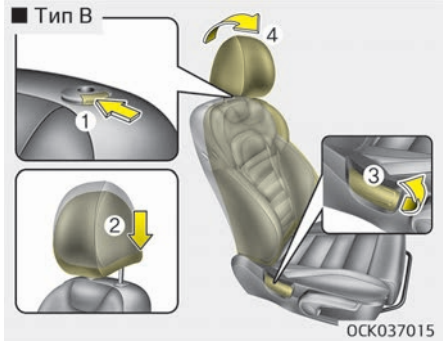

Чтобы снова установить подголовник, выполните следующие действия:

1. Вставьте штанги подголовника (2) в отверстия, удерживая нажатой кнопку или выключатель разблокирования (1).
2. Наклоните спинку сиденья (4) с помощью соответствующего рычага или переключателя (3).
3. Отрегулируйте подголовник до нужной высоты.

⚠ ПРЕДУПРЕЖДЕНИЕ

После установки подголовника на место или его регулировки необходимо убедиться в том, что он зафиксирован.

Карман на спинке сиденья (при наличии)

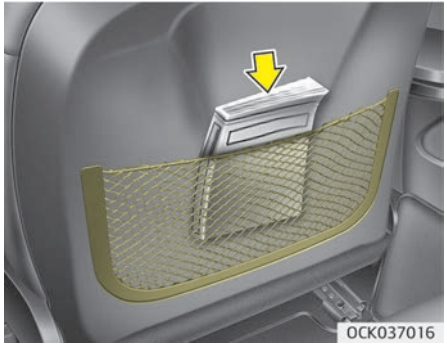

Карман на спинке сиденья расположен на спинке переднего пассажирского и водительского сидений.

⚠ ПРЕДУПРЕЖДЕНИЕ

■ Карманы на спинках сидений

Не кладите тяжелые или острые предметы в карманы на спинках сидений. В случае аварии они могут

(Продолжение)

(Продолжение)

вывалиться из кармана и травмировать людей, находящихся в автомобиле.

Регулировка заднего сиденья

Подголовник (при наличии)

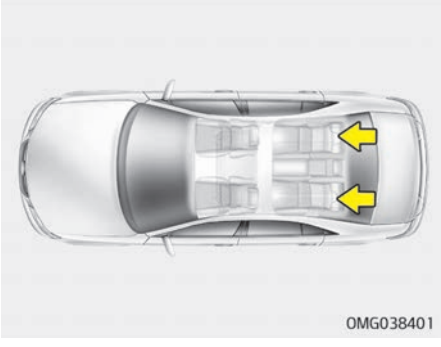

Все задние сиденья оборудованы подголовниками для безопасности и комфорта пассажиров.
Подголовники не только служат для удобства, но и помогают защитить голову и шею пассажиров в случае столкновения.

⚠ ПРЕДУПРЕЖДЕНИЕ

- **Для максимальной эффективности в случае аварии подголовник следует отрегулировать таким образом, чтобы его средняя часть находилась на высоте центра тяжести головы пассажира. Как правило, центр тяжести головы у большинства людей находится на уровне глаз. Кроме того, подголовник следует отрегулировать так, чтобы он находился как можно ближе к голове. По этой причине не рекомендуется использовать подушки, которые увеличивают расстояние между пассажиром и спинкой сиденья.**
- **Не управляйте автомобилем со снятыми подголовниками. Это может привести к тяжелым травмам пассажиров в случае столкновения. При надлежащей регулировке подголовники могут предотвратить получение серьезной травмы шеи.**

Регулировка по высоте (при наличии)

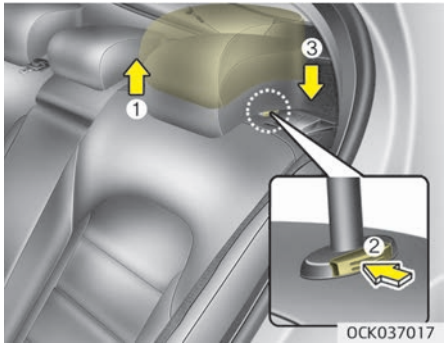

Чтобы поднять подголовник, вытяните его вверх до требуемого положения (1). Чтобы опустить подголовник, нажмите кнопку фиксатора (2) на опоре подголовника и, удерживая ее, опустите подголовник в требуемое положение (3).

⚠ ПРЕДОСТЕРЕЖЕНИЕ

При отсутствии пассажиров на задних сидениях, установите подго-

(Продолжение)

(Продолжение)

ловники в самое низкое положение. Подголовник заднего сидения может ограничивать видимость.

Снятие и установка (при наличии)

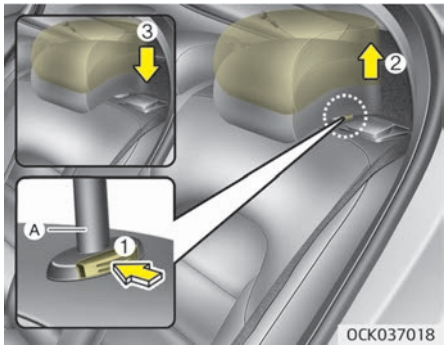

Чтобы снять подголовник, поднимите его как можно выше, а затем нажмите кнопку фиксатора (1), продолжая тянуть подголовник вверх (2).

Для установки подголовника на место нажмите кнопку фиксатора (1) и, удерживая ее, вставьте штанги подголовника (A) в отверстия. Затем отрегулируйте его на соответствующую высоту.

⚠ ПРЕДУПРЕЖДЕНИЕ

Убедитесь, что после регулировки подголовник фиксируется в нужном положении и защищает человека на сиденье.

Подлокотник

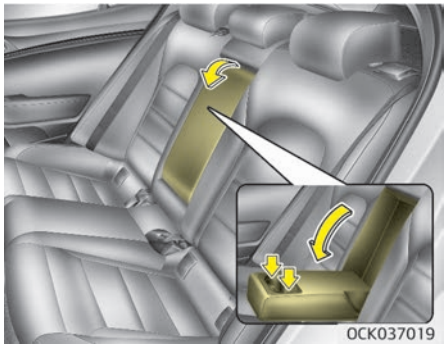

Для использования подлокотника откиньте его вперед от спинки сиденья. Стаканодержатели находятся в подлокотнике.

Складывание заднего сиденья (при наличии)

Для перевозки крупногабаритных грузов или увеличения вместимости багажного отделения можно сложить спинки задних сидений.

⚠ ПРЕДУПРЕЖДЕНИЕ

Складывающиеся спинки задних сидений позволяют перевозить длинные предметы, которые невозможно уместить иначе.
Никогда не позволяйте пассажирам сидеть сверху сложенной спинки сиденья во время движения автомобиля, так как такое положение для сидения является неправильным, а также ремни безопасности не доступны для использования. Это может привести к серьезной травме или смерти в случае аварии или внезапной остановки. Предметы, которые перевозятся на сложенных спинках, не должны выступать над верхней частью передних сидений. Это может привести к соскальзыванию грузов вперед и стать причиной травмы или повреждения во время резкой остановки.

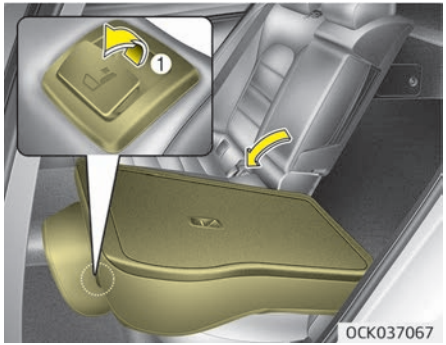

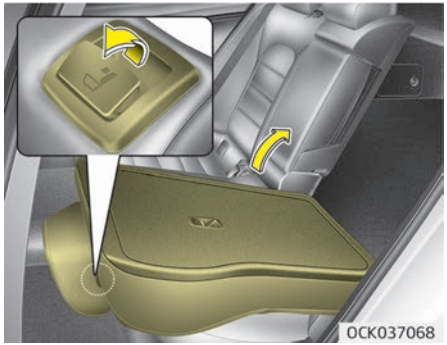

Как сложить заднее сиденье

1. Чтобы предотвратить повреждение ремня безопасности заднего сиденья, убедитесь, что он находится в направляющей.
2. Установите спинку переднего сиденья в вертикальное положение и при необходимости подвиньте сиденье вперед.
3. Опустите задние подголовники в крайнее нижнее положение.
4. Потяните за рычаг складывания сиденья (1), а затем сложите сиденье в направлении передней части автомобиля.
5. Чтобы снова использовать заднее сиденье, поднимите и отведите спинку сиденья назад. С усилием надавите на спинку сиденья, так чтобы она со щелчком стала на место. Убедитесь, что спинка сиденья зафиксирована.
6. Возвратите задний ремень безопасности в нужное положение.

⚠ ПРЕДУПРЕЖДЕНИЕ

Перед складыванием заднего сиденья убедитесь, что водительское сидение правильно установлено в соответствии с антропометрическим

(Продолжение)

(Продолжение)

показателям водителя. Сложенное заднее сиденье может повысить риск серьезных телесных повреждений при внезапной остановке или столкновении.

⚠ ПРЕДУПРЕЖДЕНИЕ

■ Возврат в вертикальное положение

Возвращая спинку сиденья в вертикальное положение, придерживайте ее и поднимайте не спеша. Если при возвращении в вертикальное положение спинку сиденья не придерживать, она может резко переместиться вперед и ударом причинить травмы.

⚠ ПРЕДУПРЕЖДЕНИЕ

При возврате спинки заднего сиденья в вертикальное положение из сложенного:
Будьте внимательны, чтобы не повредить ремень безопасности или

(Продолжение)

(Продолжение)

крепления ремня. Следите, чтобы ремень безопасности или пряжка ремня не были зажаты задним сиденьем. Убедитесь, что спинка надежно зафиксирована в вертикальном положении, для чего попробуйте подвинуть ее за верхнюю часть. Иначе, в случае аварии или внезапной остановки сиденье может сложиться и груз из багажника попадет в салон, что может привести к серьезным травмам или смертельному исходу.

⚠ ПРЕДОСТЕРЕЖЕНИЕ

■ Повреждение пряжек ремней безопасности задних сидений

При складывании спинок задних сидений, вставьте пряжку между спинкой и подушкой сиденья. Таким образом пряжка предохраняется от повреждения спинкой сиденья.

⚠ ПРЕДОСТЕРЕЖЕНИЕ

■ Ремни безопасности задних сидений

Возвращая спинки задних сидений в вертикальное положение, не забудьте вернуть в надлежащее положение задние плечевые ремни безопасности.

⚠ ПРЕДУПРЕЖДЕНИЕ

■ Груз

Груз всегда необходимо закреплять, чтобы предотвратить его резкое перемещение по салону в случае столкновения, что может причинить травмы водителю и пассажирам. Не размещайте какие-либо предметы на задних сиденьях, поскольку там их невозможно надежно закрепить, и в случае столкновения они могут ударить водителя или переднего пассажира.

⚠ ПРЕДУПРЕЖДЕНИЕ

■ Загрузка автомобиля

При загрузке или разгрузке автомобиля двигатель должен был выключен, рычаг переключения передач должен находиться в положении «P» (парковка), а стояночный тормоз надежно затянут. При несоблюдении этих условий автомобиль может стронуться с места, если рычаг переключения передач будет случайно перемещен в другое положение.

РЕМНИ БЕЗОПАСНОСТИ

Система ремней безопасности

⚠ ПРЕДУПРЕЖДЕНИЕ

- **Для обеспечения максимальной безопасности необходимо пользоваться ремнями безопасности при каждой поездке на автомобиле.**
- **Наибольшую эффективность ремни безопасности обеспечивают, если спинки сидений находятся в вертикальном положении.**
- **Детей возрастом 12 лет и младше следует перевозить на заднем сиденье, правильно пристегнув ремнями безопасности. Запрещено перевозить детей на переднем пассажирском сиденье. Если на переднее сиденье необходимо посадить ребенка старше 12 лет, следует правильно пристегнуть его и отодвинуть сиденье как можно дальше назад.**

(Продолжение)

(Продолжение)

- **Запрещено пропускать плечевой ремень безопасности под мышкой или за спиной. При неправильном размещении плечевой ремень безопасности может стать причиной тяжелых травм при столкновении.**
  Плечевой ремень безопасности должен проходить посреди плеча через ключицу.
- **Не следует располагать под ремнем безопасности хрупкие предметы. При внезапной остановке или ударе ремень безопасности может повредить их.**
- **Следите, чтобы ремень безопасности не перекручивался. Перекрученный ремень безопасности не может выполнять свою функцию в полной мере. При столкновении такой ремень может врезаться в тело. Следите за тем, чтобы лента ремня была прямой и не перекручивалась.**
- **Будьте внимательны, чтобы не повредить ленту или крепления ремня. Если лента или крепление ремня повреждены, замените их.**

⚠ ПРЕДУПРЕЖДЕНИЕ

Ремень безопасности рассчитан на охват тела по скелету: он должен низко лежать на тазе либо на тазе, грудной клетке и плечах (в зависимости от конструкции ремня); следует избегать расположения поясной ветви ремня на животе.
Чтобы ремни безопасности выполняли свое предназначение, их нужно регулировать так, чтобы они были затянуты как можно туже, но не доставляли неудобств.
Слабо затянутый ремень не может обеспечить соответствующей защиты.
Следите за тем, чтобы не загрязнять ленту ремня лаками, маслами, химическими веществами и в особенности аккумуляторной кислотой. Очистку ремня нужно выполнять с помощью мягкого мыльного раствора. Если лента ремня истерта, загрязнена или повреждена, то ремень следует заменить. Если ремень использовался при сильном ударе, следует полностью заменить весь его узел, даже если на нем нет видимых повреждений. Не следует пользоваться ремнями с перекру-

(Продолжение)

(Продолжение)

ченными ветвями. Каждый ремень безопасности предназначен для одного пассажира: опасно пристегивать ремень, перебросив его через ребенка, сидящего на коленях у пассажира.

⚠ ПРЕДУПРЕЖДЕНИЕ

- **Пользователь не должен вносить в конструкцию ремней безопасности модификаций или доработок, вследствие которых приспособления для регулировки длины ремней перестают натягивать ремни или узел ремня безопасности невозможно отрегулировать, чтобы убрать провисание.**
- **При пристегивании ремня безопасности следите за тем, чтобы не вставить замок в пряжку соседнего ремня. Это опасно, так как не обеспечивает надлежащей защиты с помощью ремня безопасности.**

(Продолжение)

(Продолжение)

- **Не следует отстегивать ремень безопасности, а также отстегивать и пристегивать его во время движения автомобиля. Это может привести к потере управления и созданию аварийной ситуации со смертельным исходом, серьезными травмами и повреждением имущества.**
- **Пристегивая ремень безопасности, следите за тем, чтобы он не проходил по твердым или хрупким предметам.**
- **Проверяйте, чтобы в пряжке не было посторонних предметов. Из-за них ремень может неправильно пристегнуться.**

Сигнал о непристегнутом ремне безопасности водителя

В качестве напоминания для водителя сигнальная лампа ремня безопасности будет гореть в течение приблизительно 6 секунд при каждом включении кнопки «ENGINE START/STOP» (запуска/остановки двигателя) в положение «ON» (Вкл.) независимо от того, пристегнут ремень или нет, а если ремень безопасности не пристегнут, при каждом включении кнопки «ENGINE START/STOP» (запуска/остановки двигателя) в положение «ON» (Вкл.) в течение примерно 6 секунд будет звучать предупредительный звуковой сигнал.

Если водитель продолжит движение, не пристегнув ремень безопасности, то при движении на скорости до 20 км/ч сигнальная лампа продолжит гореть.
Если водитель продолжит движение, не пристегнув ремень безопасности, а скорость автомобиля при этом превысит 20 км/ч, то приблизительно на 100 секунд включается звуковой сигнализатор непристегнутого ремня безопасности, а соответствующая сигнальная лампа начинает мигать.
Если водитель отстегнет ремень безопасности при движении на скорости до 20 км/ч, сигнальная лампа продолжит гореть.
Если водитель отстегнет ремень безопасности при движении на скорости выше 20 км/ч, то приблизительно на 100 секунд включается звуковой сигнализатор непристегнутого ремня безопасности, а соответствующая сигнальная лампа начинает мигать.

Сигнал о непристегнутом ремне безопасности переднего пассажира (при наличии)

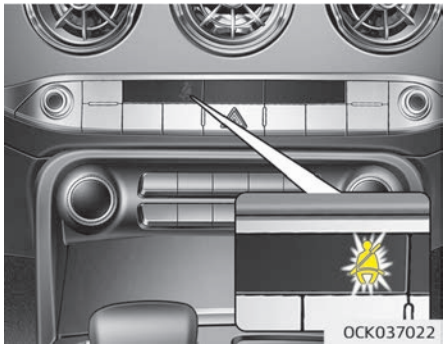

В качестве напоминания для переднего пассажира сигнальная лампа ремня безопасности загорится приблизительно на 6 секунд после каждого включения кнопки «ENGINE START/STOP» (запуска/остановки двигателя), независимо от того, пристегнут ремень или нет.

Если передний пассажир продолжит оставаться непристегнутым ремнем безопасности, то при движении на скорости до 20 км/ч сигнальная лампа продолжит гореть.

Если передний пассажир продолжит оставаться непристегнутым ремнем безопасности и при этом скорость автомобиля превысит 20 км/ч, то приблизительно на 100 секунд включается звуковой сигнализатор непристегнутого ремня безопасности, а соответствующая сигнальная лампа начинает мигать.
Если передний пассажир отстегнет ремень безопасности при движении на скорости до 20 км/ч, сигнальная лампа продолжит гореть.
Если передний пассажир отстегнет ремень безопасности, и при этом скорость автомобиля превысит 20 км/ч, то приблизительно на 100 секунд включается звуковой сигнализатор непристегнутого ремня безопасности, а соответствующая сигнальная лампа начинает мигать.

Поясной/плечевой ремень безопасности

Регулировка по высоте

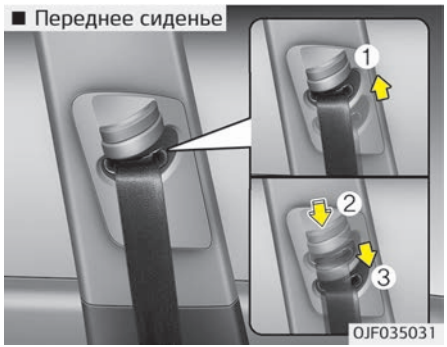

Вы можете отрегулировать высоту крепления плечевого ремня, выбрав одно из 4 положений для максимального комфорта и безопасности.
По высоте регулируемый ремень безопасности не должен быть слишком близко к шее. В этом случае эффективность защиты снизится. Плечевая часть ремня должна быть отрегулированы таким образом, чтобы он проходил через грудь и середину плеча со стороны двери и не поднимался на уровень шеи.

Чтобы отрегулировать высоту крепления ремня безопасности, поднимите или опустите регулятор высоты в подходящее положение.
Чтобы поднять регулятор высоты, переместите его вверх (1). Чтобы опустить регулятор высоты, переместите его вниз (3), удерживая нажатой кнопку регулятора высоты (2).
Отпустите кнопку, чтобы зафиксировать крепление. Попробуйте сдвинуть регулятор высоты, чтобы убедиться в том, что он зафиксирован на месте.

⚠ ПРЕДУПРЕЖДЕНИЕ

- **Убедитесь, что плечевой ремень зафиксирован на соответствующей высоте. Плечевой ремень не должен проходить через шею или лицо. Неправильно расположенный ремень безопасности может стать причиной серьезных травм в случае аварии.**

(Продолжение)

(Продолжение)

- **После аварии ремни безопасности могут быть повреждены, поэтому, если вы не замените их, они не смогут обеспечить защиту в случае другого столкновения, что приведет к травмам или смерти. Как можно скорее замените ремни безопасности после аварии.**

Пристегивание ремня безопасности

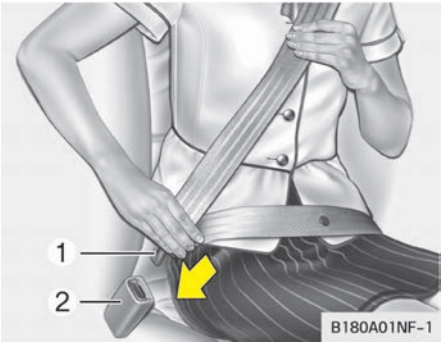

Чтобы пристегнуть ремень безопасности, вытяните его из втягивающего устройства и вставьте металлический язычок (1) в пряжку (2). Когда язычок зафиксируется в пряжке, раздастся щелчок.

Ремень безопасности автоматически настраивается на правильную длину только после ручной регулировки его поясной части так, чтобы она плотно прилегала к бедрам. Если вы медленно и плавно наклонитесь вперед, ремень вытянется и не будет препятствовать движению. Тем не менее при резкой остановке или ударе ремень блокируется в зафиксированном положении. Его блокировка также происходит при попытке наклониться вперед слишком быстро.

✻ ПРИМЕЧАНИЕ

Если невозможно вытащить ремень безопасности из втягивающего устройства, сильно потяните ремень и отпустите его. Тогда вы сможете плавно вытянуть ремень.

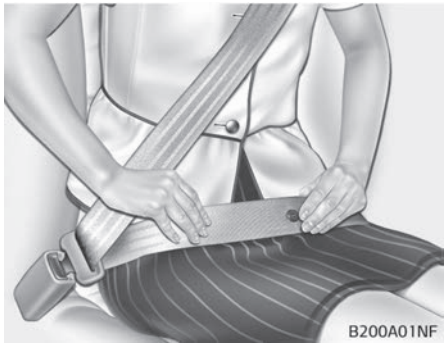

⚠ ПРЕДУПРЕЖДЕНИЕ

Располагайте поясную часть ремня как можно ниже и плотнее на бедрах, но не на талии. Если поясной ремень расположен слишком высоко на талии, это может увеличить вероятность получения травм в случае столкновения. Обе руки не должны находиться под или над ремнем одновременно. Одна должна быть над ремнем, а другая под ним, как показано на рисунке.
Никогда не проводите ремень безопасности под рукой возле двери.

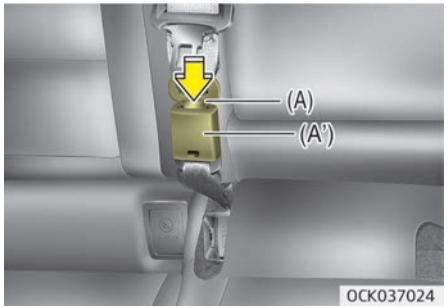

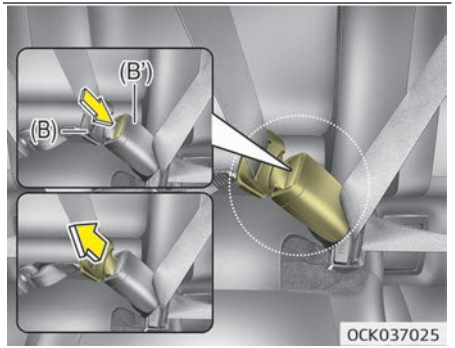

Потяните за металлический язычок (B) и вставьте его (B) в пряжку (B'). Когда язычок зафиксируется в пряжке, раздастся щелчок. Проверьте, не перекручен ли ремень.

При использовании ремня безопасности пассажирами, находящимися на центральном заднем сиденье, необходимо использовать пряжку с маркировкой «CENTER» (Центральный).

⚠ ПРЕДУПРЕЖДЕНИЕ

Всегда вставляйте металлический язычок (A) в пряжку (A').

✻ ПРИМЕЧАНИЕ

Если невозможно вытащить ремень безопасности из втягивающего устройства, сильно потяните за ремень и отпустите его. Тогда вы сможете плавно вытянуть ремень.

Отстегивание ремня безопасности

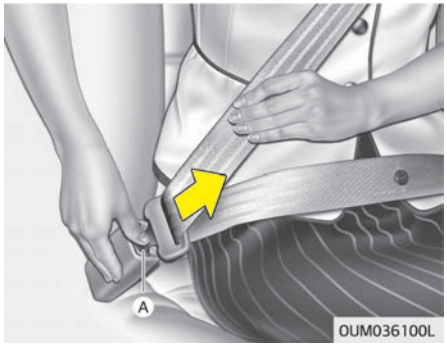

Чтобы отстегнуть ремень безопасности, нажмите кнопку (A) на замке. После отстегивания ремень должен автоматически возвращаться в натяжитель. Если этого не происходит, проверьте, не перекручен ли ремень, а затем повторите попытку.

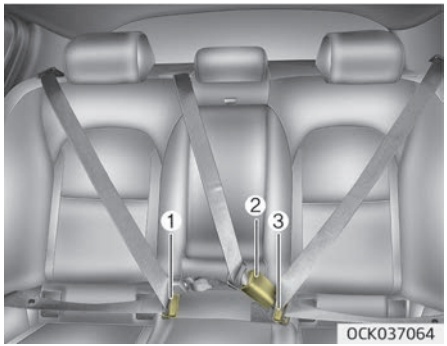

Чтобы правильно пристегнуть ремень безопасности, необходимо зафиксировать его в пряжке на каждой подушке сиденья.

1. Пряжка ремня безопасности правого заднего сиденья
2. Пряжка ремня безопасности центрального заднего сиденья
3. Пряжка ремня безопасности левого заднего сиденья

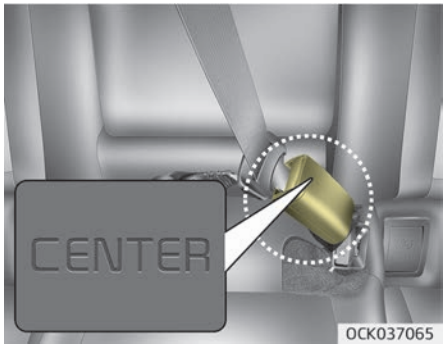

При использовании ремня безопасности пассажирами, находящимися на центральном заднем сиденье, необходимо использовать пряжку с маркировкой «CENTER» (Центральный).

⚠ ПРЕДОСТЕРЕЖЕНИЕ

Не следует пытаться пристегнуть ремень безопасности левого или правого сиденья к пряжке центрального сиденья.
Необходимо убедиться, что ремень безопасности центрального заднего

(Продолжение)

(Продолжение)

сиденья зафиксирован в пряжке центрального сиденья.
В противном случае неправильно пристегнутый ремень безопасности не сможет обеспечить защиту.

Преднатяжитель ремня безопасности

Автомобиль оснащен ремнями безопасности водителя и переднего пассажира с преднатяжителями (преднатяжитель на втягивающем устройстве).

Ремень безопасности водителя оборудован устройством аварийной фиксации (EFD) (при наличии).
Установлены преднатяжители ремней безопасности для задних сидений (крайние задние сиденья — для Европы).
Преднатяжители ремней безопасности срабатывают вместе с подушками безопасности в случае достаточно сильного лобового столкновения.
Если автомобиль резко останавливается или пассажир слишком быстро наклоняется вперед, втягивающее устройство ремня безопасности блокируется в одном положении. Преднатяжитель срабатывает в определенных условиях при лобовом столкновении и туго затягивает ремень безопасности на теле человека.

1. Преднатяжитель на втягивающем устройстве
   Преднатяжитель на втягивающем устройстве служит для плотного притягивания плечевого ремня безопасности к верхней части тела человека при лобовых столкновениях.
2. Устройство аварийной фиксации (EFD) (ремня безопасности водителя,при наличии)
   Устройство EFD служит для плотного притягивания поясного ремня безопасности к нижней части тела человека при лобовых столкновениях.

Если при срабатывании преднатяжителя система определяет чрезмерное натяжение ремня безопасности водителя или пассажира, то ограничитель нагрузки, который находится в преднатяжителе на втягивающем устройстве, немного ослабляет натяжение соответствующего ремня (при наличии).

✻ ПРИМЕЧАНИЕ

■ при наличии датчика опрокидывания

Если автомобиль оснащен боковой подушкой или шторкой безопасности, преднатяжитель срабатывает не только при лобовом столкновении, но и при боковом столкновении или опрокидывании.

✻ ПРИМЕЧАНИЕ

■ без датчика опрокидывания

Если автомобиль оснащен боковой подушкой или шторкой безопасности, преднатяжитель срабатывает не только при лобовом столкновении, но и при боковом столкновении.

⚠ ПРЕДУПРЕЖДЕНИЕ

Из соображений безопасности следите за тем, чтобы лента ремня не была ослаблена или перекручена и сохраняйте правильное положение на сиденье.

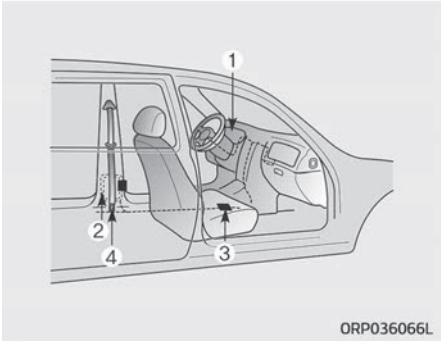

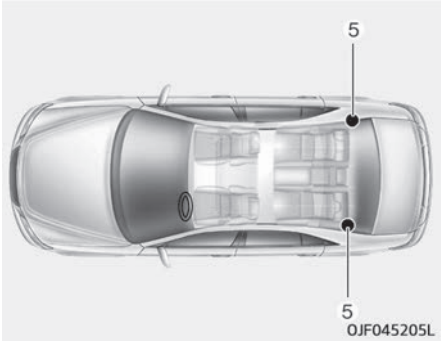

Ниже представлены основные компоненты системы преднатяжителей ремней безопасности. Местоположение компонентов показано на иллюстрации.

1. Сигнальная лампа подушки безопасности системы SRS.
2. Преднатяжитель на втягивающем устройстве переднего кресла в сборе.
3. Модуль управления системой SRS.
4. Устройство аварийной фиксации (EFD) (при наличии)
5. Преднатяжитель на втягивающем устройстве заднего кресла в сборе (при наличии)

⚠ ПРЕДУПРЕЖДЕНИЕ

Ремень безопасности с преднатяжителем обеспечивает максимальный уровень безопасности при соблюдении следующих условий.

(Продолжение)

(Продолжение)

1. **Ремень безопасности должен быть правильно расположен на теле и должным образом отрегулирован. Необходимо прочесть и соблюдать все важные рекомендации и указания по мерам предосторожности, касающиеся систем безопасности водителя и пассажиров (включая ремни и подушки безопасности), которые приводятся в данном руководстве.**
2. **Водитель должен следить за тем, чтобы он сам и его пассажиры правильно пристегивали ремни безопасности.**

✻ ПРИМЕЧАНИЕ

- Преднатяжители ремней безопасности срабатывают при определенных ситуация с лобовым столкновением. Преднатяжители ремней безопасности срабатывают вместе с подушками безопасности в случае достаточно сильного лобового столкновения.
- При срабатывании преднатяжителей ремней безопасности может послышаться громкий шум, а в салоне может появиться мелкая пыль, похожая на дым. Это нормальные рабочие явления, которые не представляют опасности.
- Несмотря на безвредность, мелкая пыль может вызвать раздражение кожи; ее также не следует вдыхать в течение длительного времени. После аварии, в которой произошло срабатывание преднатяжителей ремней безопасности, тщательно вымойте все открытые участки кожи.

(Продолжение)

(Продолжение)

- Поскольку датчик, отвечающий за срабатывание подушки безопасности системы SRS, соединен с ремнем безопасности, оснащенным преднатяжителем, сигнальная лампа подушки безопасности системы SRS на приборной панели загорается при переключении кнопки «ENGINE START/STOP» (запуска/остановки двигателя) в положение «ON» (Вкл.) и гаснет примерно через 6 секунд.

⚠ ПРЕДОСТЕРЕЖЕНИЕ

Если преднатяжитель ремня безопасности работает неправильно, то сигнальная лампа подушки безопасности системы SRS загорается даже в том случае, если сама подушка исправна. Если сигнальная лампа подушки безопасности системы SRS не загорается при переключении кнопки «ENGINE START/STOP» (запуска/остановки двигателя) в положение «ON» (Вкл.), продолжает гореть спустя 6 секунд

(Продолжение)

(Продолжение)

или загорается во время движения автомобиля, рекомендуется проверить систему в специализированной мастерской. Kia рекомендует обратиться к официальному дилеру Kia или партнерской сервисной компании.

⚠ ПРЕДУПРЕЖДЕНИЕ

- **Преднатяжители предназначены только для однократного срабатывания. Сработавшие преднатяжители ремней безопасности подлежат замене. Все ремни безопасности любого типа подлежат замене после использования при столкновении.**
- **При срабатывании механизмы системы преднатяжителей ремней безопасности нагреваются. Не касайтесь элементов системы преднатяжителей ремней безопасности в течение нескольких минут после срабатывания.**

(Продолжение)

(Продолжение)

- Не пытайтесь самостоятельно проверить или заменить преднатяжители ремней безопасности. Следует проверить систему в специализированной мастерской. Kia рекомендует обратиться к официальному дилеру Kia или партнерской сервисной компании.
- Не ударяйте по узлам преднатяжителей ремней безопасности.
- Не пытайтесь производить обслуживание или ремонт системы преднатяжителей ремней безопасности ни в каком виде.
- При неправильном обращении с элементами системы преднатяжителей ремней безопасности, а также при несоблюдении предупреждений, запрещающих ударять, модифицировать, осматривать, заменять, обслуживать или ремонтировать элементы системы преднатяжителей ремней безопасности, возможно неправильное функционирование или непреднамеренное срабатывание с причинением тяжелых травм.

(Продолжение)

(Продолжение)

- В движущемся автомобиле водитель и все пассажиры должны быть пристегнуты ремнями безопасности.
- Если автомобиль или преднатяжитель ремня безопасности подлежат утилизации, обратитесь в специализированную мастерскую. Kia рекомендует связаться с официальным дилером Kia или партнерской сервисной компанией.

⚠ ПРЕДОСТЕРЕЖЕНИЕ

Кузовные работы на передней части автомобиля могут стать причиной повреждения системы преднатяжителей ремней безопасности. Таким образом, следует пройти обслуживание в специализированной мастерской. Kia рекомендует обратиться к официальному дилеру Kia или партнерской сервисной компании.

Меры предосторожности при обращении с ремнем безопасности

⚠ ПРЕДУПРЕЖДЕНИЕ

Все люди, находящиеся в автомобиле, все время должны быть пристегнуты ремнями безопасности. Ремни безопасности и детские автокресла снижают риск серьезных или смертельных травм для всех людей, находящихся в автомобиле, в случае столкновения или внезапной остановки. Без ремня безопасности водитель и пассажиры могут сдвинуться слишком близко к срабатывающей подушке безопасности, ударяться о конструктивный элемент салона или быть выброшенными из автомобиля. Правильно используемые ремни безопасности значительно уменьшают эти риски. Всегда соблюдайте меры предосторожности, которые приводятся в данном руководстве в отношении ремней безопасности, подушек безопасности и положения на сиденье.

Младенец или маленький ребенок

Вам необходимо ознакомиться с принятыми в вашей стране требованиями. На заднем сиденье должны быть установлены и надлежащим образом закреплены детские автокресла. Более подробная информация об использовании детских кресел приведена в пункте “Детское автокресло” на странице 3-35.

⚠ ПРЕДУПРЕЖДЕНИЕ

Каждый пассажир автомобиля, включая младенцев, детей и животных, должен быть всегда пристегнут ремнями безопасности. Никогда не держите ребенка на руках или коленях во время движения автомобиля. Неконтролируемые силы, возникающие во время столкновения, вырвут ребенка из ваших рук и отбросят его внутрь салона автомобиля. Всегда используйте специальное детское автокресло, соответствующее росту и весу ребенка.

✻ ПРИМЕЧАНИЕ

Маленькие дети лучше всего защищены в случае аварии, если они правильно пристегнуты в расположенном на заднем сиденье специальном детском автокресле, соответствующем стандартам безопасности вашей страны. Перед покупкой любого детского автокресла убедитесь в том, что оно имеет маркировку, подтверждающую его соответствие стандартам безопасности вашей страны. Детское автокресло должно соответствовать росту и весу ребенка. Проверьте эту информацию в этикетке на детском кресле. См. пункт “Детская удерживающая система” на странице 3-35.

Дети старшего возраста

Дети, которые не помещаются в детское автокресло, должны располагаться на заднем сиденье и быть пристегнуты поясными/плечевыми ремнями безопасности. Поясная часть ремня должна быть пристегнута и затянута на бедрах как можно ниже. Периодически проверяйте правильность подгонки ремня. Ерзание ребенка может нарушить регулировку ремня безопасности. В случае аварии дети находятся в наибольшей безопасности, если они правильно пристегнуты на заднем сиденье автомобиля. Если ребенок старшего возраста (более 12 лет) должен сидеть на переднем сиденье, необходимо надежно пристегнуть его с помощью поясного/плечевого ремня и переместить сиденье в крайнее заднее положение. Дети в возрасте до 12 лет должны быть надежно пристегнуты на заднем сиденье. НИКОГДА не размещайте ребенка в возрасте до 12 лет на переднем сиденье. НИКОГДА не ставьте детское автокресло, направленное против хода автомобиля, на переднем сиденье.

Если плечевая часть ремня слегка касается шеи или лица ребенка, попробуйте поместить его ближе к центру автомобиля. Если плечевой ремень по-прежнему касается лица или шеи ребенка, его нужно усадить в детское автокресло.

⚠ ПРЕДУПРЕЖДЕНИЕ

■ Плечевые ремни безопасности для маленьких детей

- **Никогда не допускайте контакта шеи или лица ребенка с плечевым ремнем безопасности, когда автомобиль находится в движении.**
- **Если ремень на ребенке неправильно закреплен и отрегулирован, существует риск получения серьезной травмы или смерти.**

Беременная женщина

Для того чтобы снизить вероятность травмирования в случае аварии, беременным женщинам рекомендуется пользоваться ремнем безопасности. При использовании ремня безопасности его поясную ветвь следует разместить как можно ниже на бедрах и плотно подтянуть (не следует располагать поясную ветвь ремня на животе). За более точными рекомендациями обращайтесь к терапевту или врачу.

⚠ ПРЕДУПРЕЖДЕНИЕ

■ Беременная женщина

Беременная женщина ни в коем случае не должна размещать поясную ветвь ремня безопасности на животе, где находится плод, или выше живота, так как в этом положении в случае аварии ремень может причинить вред плоду.

Перевозка пострадавшего

Во время транспортировки пострадавшего следует использовать ремень безопасности. Если необходимо, следует проконсультироваться с врачом.

Один ремень для одного человека

Два человека (включая детей) никогда не должны использовать один ремень безопасности. Это может усугубить тяжесть травм в случае аварии.

Не ложитесь

Для уменьшения возможности травмирования в случае аварии и достижения максимальной эффективности системы безопасности, все пассажиры должны сидеть, а передние и задние сиденья должны находиться в вертикальном положении во время движения автомобиля. Ремень безопасности не может обеспечить надлежащую защиту, если человек лежит на заднем сиденье, или если передние и задние сидения находятся в откинутом положении.

⚠ ПРЕДУПРЕЖДЕНИЕ

Движение автомобиля с откинутой спинкой сиденья увеличивает вероятность серьезных или смертельных травм в случае столкновения или внезапной остановки. Эффект-

(Продолжение)

(Продолжение)

ивность системы безопасности (ремни безопасности и подушки безопасности) значительно ухудшается при откидывании сиденья. Ремни безопасности должны проходить на бедрах и груди, чтобы работать должным образом. Чем более спинка сиденья наклонена назад, тем больше шансов, что бедра пассажира выскользнут из-под ремня безопасности, что приведет к серьезным внутренним повреждениям. Кроме того, плечевой ремень безопасности может ударить по шее пассажира. Водители и пассажиры всегда должны сидеть на своих местах на полную глубину сиденья с правильно пристегнутыми ремнями безопасности, при этом спинка сиденья должны находиться в вертикальном положении.

Уход за ремнями безопасности

Запрещается разбирать систему ремней безопасности и вносить в нее изменения. Кроме того, соблюдайте осторожность, чтобы не повредить ремни безопасности и крепежные приспособления петлями сидений, дверьми и другими способами.

⚠ ПРЕДУПРЕЖДЕНИЕ

- **При возврате спинки заднего сиденья в вертикальное положение после складывания следите за тем, чтобы не повредить ленту или пряжку ремня безопасности. Следите, чтобы лента или пряжка ремня не были зажаты задним сиденьем. Ремень безопасности с поврежденной лентой или пряжкой потеряет свою прочность и может не сработать во время аварии или при внезапной остановке, что может привести к серьезной травме. В случае повреждения ленты или пряжки ремня безопасности немедленно замените их.**
- **В закрытом автомобиле, оставленном на солнце, ремни безопасности могут сильно нагреться. При контакте с ними дели и несовершеннолетние могут получить ожоги.**

Периодический осмотр

Все ремни безопасности следует периодически осматривать на предмет износа или повреждений любого рода. Все поврежденные части необходимо безотлагательно заменить.

Поддержание чистоты и сухости ремней

Ремни безопасности всегда должны быть чистыми и сухими. Если ремни загрязнились, их можно очистить с помощью слабого мыльного раствора и теплой воды. Запрещено использовать отбеливатели, красители, сильные моющие средства или абразивные вещества, поскольку они могут повредить и ослабить ткань.

Время замены ремней безопасности

Если автомобиль попал в аварию, весь узел использовавшегося ремня безопасности необходимо полностью заменить. Это должно быть сделано, даже если не заметно никаких повреждений. В этом случае следует заменить систему в специализированной мастерской. Kia рекомендует проконсультироваться с официальным дилером Kia или партнерской сервисной компанией.

ДЕТСКОЕ АВТОКРЕСЛО

Наша рекомендация: всегда перевозите детей на заднем сиденье

⚠ ПРЕДУПРЕЖДЕНИЕ

Дети в автомобиле должны быть правильно пристегнуты. Детей всех возрастов безопаснее всего перевозить на заднем сиденье. Ни при каких обстоятельствах не устанавливайте детское автокресло на переднее пассажирское сиденье, если не отключена подушка безопасности.

Дети до 13 лет в автомобиле должны располагаться на заднем сиденье и быть правильно пристегнуты, чтобы свести к минимуму риск травмирования при аварии, внезапной остановке или резком маневре.
По статистике дорожно-транспортных происшествий дети находятся в большей безопасности, если располагаются не на переднем, а на заднем сиденье и правильно пристегнуты. Дети, которые не помещаются в детское автокресло, должны быть пристегнуты ремнями безопасности.

В большинстве стран действуют нормы, требующие перевозить детей в одобренных детских автокреслах.
Законы, регламентирующие возраст или рост/вес, начиная с которого детей следует пристегивать ремнями безопасности вместо использования детских автокресел, отличаются в различных странах. В связи с этим рекомендуется выяснить конкретные требования, действующие в вашей стране, а также в странах, куда вы собираетесь поехать.
Детские автокресла должны надлежащим образом размещаться и устанавливаться на сиденье. Следует использовать имеющиеся в продаже детские автокресла, соответствующие требованиям, принятым в вашей стране.

Детская удерживающая система (CRS)

Младенцев и маленьких детей следует перевозить в детских автокреслах с ориентацией против хода или по ходу движения, правильно закрепленных на сиденье автомобиля. Ознакомьтесь с инструкциями по установке и использованию детских автокресел, которые предоставляются изготовителем, и следуйте им.

⚠ ПРЕДУПРЕЖДЕНИЕ

- **При установке и эксплуатации детского автокресла соблюдайте инструкции производителя.**
- **Ребенок в детском автокресле должен быть правильно пристегнут.**
- **Не следует использовать детскую кроватку или автокресло, которые крепятся на сиденье с помощью крючков: такая система крепления не обеспечивает достаточной защиты при аварии.**
- **После аварии следует проверить систему в специализированной мастерской. Kia рекомендует обратиться к официальному дилеру Kia или партнерской сервисной компании.**

Выбор детской удерживающей системы

При выборе детской удерживающей системы для ребенка всегда:

- Убедитесь в том, что детское автокресло имеет маркировку, подтверждающую его соответствие стандартам безопасности вашей страны.
  Детское автокресло может устанавливаться в автомобиль, только если оно сертифицировано в соответствии с требованиями ECE-R44 или ECE-R129.
- Выбирайте детского автокресла исходя из роста и веса вашего ребенка. Как правило вся необходимая информация или инструкции к применению приведены на заводской этикетке.
- Выбирайте детское автокресло, которое идеально подходит для положения сиденья автомобиля, на котором оно будет установлено.
  Чтобы узнать о пригодности детских автокресел для установки на сиденья, пожалуйста, см. монтажные таблицы на страницах 3-45 и 3-47 до 3-50.
- Ознакомьтесь с инструкциями по установке и использованию детских автокресел, которые предоставляются изготовителем, и следуйте им.

Типы детских автокресел

Существует три основных типа детских автокресел: детское автокресло с ориентацией против хода движения, детское автокресло с ориентацией по ходу движения и дополнительная подушка.
Они разделяются на категории согласно возрасту, росту и весу ребенка.

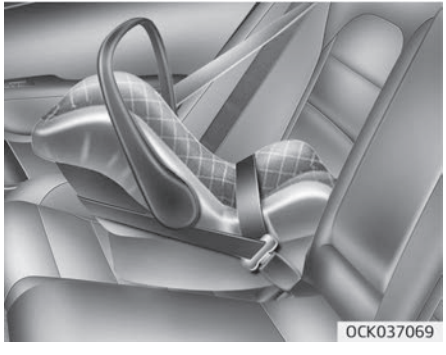

Детское автокресло с ориентацией против хода движения

Детское автокресло с ориентацией против хода движения закрепляется на спинке сиденья таким образом, что ребенок располагается спиной к поверхности спинки сиденья. Ребенок фиксируется системой ремней, которая в случае аварии удерживает его в детском автокресле и снижает нагрузку на уязвимые шею и позвоночник.
Всех детей в возрасте до одного года следует перевозить только в детских автокреслах с ориентацией против хода движения. Существуют различные типы детских автокресел с ориентацией против хода движения. Детские автокресла для младенцев можно закреплять только с ориентацией против хода движения. Детские автокресла-трансформеры и детские автокресла «3 в 1», как правило, имеют более высокие ограничения по росту и весу для ориентации против хода движения, что позволяет перевозить ребенка с ориентацией против хода движения в течение более длительного времени.

Детское автокресло с ориентацией против хода движения следует использовать до тех пор, пока рост и вес ребенка не достигли ограничений, установленных производителем детского автокресла.

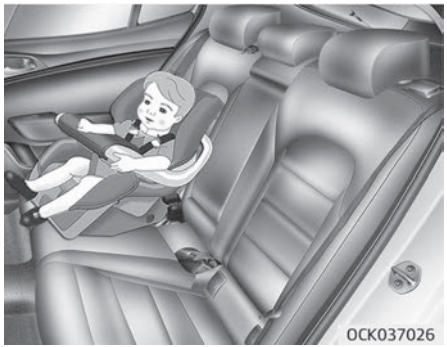

Детское автокресло с ориентацией по ходу движения

Детское автокресло с ориентацией по ходу движения обеспечивает фиксацию ребенка при помощи ремней. Перевозить ребенка в детском автокресле с ориентацией по ходу движения, снабженном ремнями, следует до тех пор, пока рост и вес ребенка не достигли ограничений, установленных производителем детского автокресла.

Когда ребенок вырастает из детского автокресла с ориентацией по ходу движения, его следует перевозить на дополнительной подушке.

Дополнительные подушки

Дополнительная подушка — это детское автокресло, предназначенное для лучшей фиксации системы ремней безопасности. При использовании дополнительной подушки ремни безопасности располагаются правильно, прилегая к самым прочным частям тела ребенка. Детей следует перевозить на дополнительной подушке до тех пор, пока они не вырастут достаточно для того, чтобы система ремней безопасности располагалась правильно.

При правильно закрепленной системе ремней безопасности поясной ремень должен удобно располагаться на верхней части бедер, а не на животе. Плечевой ремень безопасности должен удобно проходить через плечо и грудную клетку, а не через шею или лицо. Дети до 13 лет в автомобиле должны быть правильно зафиксированы, чтобы свести к минимуму риск травмирования при аварии, внезапной остановке или резком маневре.

Установка детского автокресла

⚠ ПРЕДУПРЕЖДЕНИЕ

Перед установкой детского автокресла всегда выполняйте следующие действия:
Ознакомьтесь с инструкциями по установке и использованию детского автокресла, которые предоставляются производителем, и следуйте им.
Несоблюдение каких-либо инструкций или предупреждений может увеличить риск получения СЕРЬЕЗНОЙ ТРАВМЫ или СМЕРТЕЛЬНОГО ИСХОДА в случае аварии.

⚠ ПРЕДУПРЕЖДЕНИЕ

Если подголовник сиденья мешает правильной установке детского автокресла, необходимо отрегулировать или полностью снять подголовник этого сиденья.

После выбора подходящего вашему ребенку детского автокресла и его размещения на сиденье необходимо выполнить три действия для его надлежащей установки:

- **Надежно закрепите детское автокресло на сиденье автомобиля.** Все детские автокресла крепятся к сиденью автомобиля с помощью поясного ремня безопасности или части поясного/плечевого ремня безопасности, якорного крепления ISOFIX и (или) опорной ноги.
- **Убедитесь, что детское автокресло надежно закреплено.** После установки детского автокресла в автомобиле подвигайте сиденье вперед, назад и в стороны, чтобы убедиться в надежности крепления. Детское автокресло, крепящееся с помощью ремня безопасности, должно быть зафиксировано максимально надежно. Тем не менее возможно незначительное движение в стороны. При установке детского автокресла отрегулируйте сиденье автомобиля и спинку сиденья (подъем и (или) расстояние смещения вперед-назад) так, чтобы ребенок мог удобно разместиться в детском автокресле.
- **Зафиксируйте ребенка в детском автокресле.** Убедитесь, что ребенок надежно пристегнут в детском автокресле в соответствии с инструкциями его производителя.

⚠ ПРЕДОСТЕРЕЖЕНИЕ

Во время стоянки в закрытом автомобиле детское автокресло может сильно нагреваться. Чтобы избежать ожогов, проверяйте температуру поверхности сиденья и пряжек, прежде чем посадить ребенка в детское автокресло.

Крепление ISOFIX и якорный ремень (система крепления ISOFIX) для детей

Система ISOFIX удерживает детское кресло во время движения и в случае аварии. Эта система имеет конструкцию, которая упрощает установку детского кресла и уменьшает вероятность его неправильной установки. Система ISOFIX использует якорные крепления в автомобиле и крепления на детском кресле. Система ISOFIX исключает необходимость в использовании ремней безопасности для крепления детского кресла к задним сиденьям.

Крепления ISOFIX представляют собой металлические петли, встроенные в автомобиль. Для каждого положения ISOFIX имеются два нижних крепления, в которые вставляются нижние крепления на детском кресле.

Чтобы использовать систему ISOFIX в вашем автомобиле, потребуется детское кресло с креплениями ISOFIX.

Производитель детского кресла предоставит инструкции, как использовать детское кресло с фиксаторами, подходящими для якорных креплений ISOFIX.

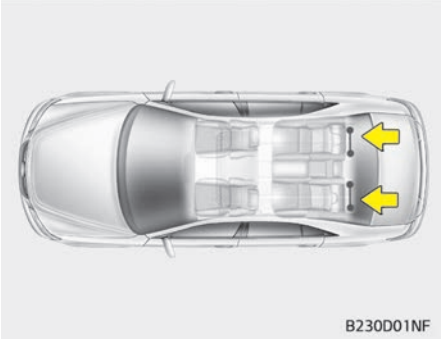

Якорные крепления ISOFIX имеются для левого и правого бокового места на заднем сиденье. Местоположение компонентов показано на иллюстрации.

⚠ ПРЕДУПРЕЖДЕНИЕ

Не пытайтесь устанавливать детское кресло с использованием якорных креплений ISOFIX в центральном месте на заднем сиденье. Для этого положения на заднем сиденье не предусмотрены якорные крепления ISOFIX. Использование якорных креплений для установки

(Продолжение)

(Продолжение)

детского крепла в центральном месте на заднем сиденье может привести к повреждению якорных креплений.

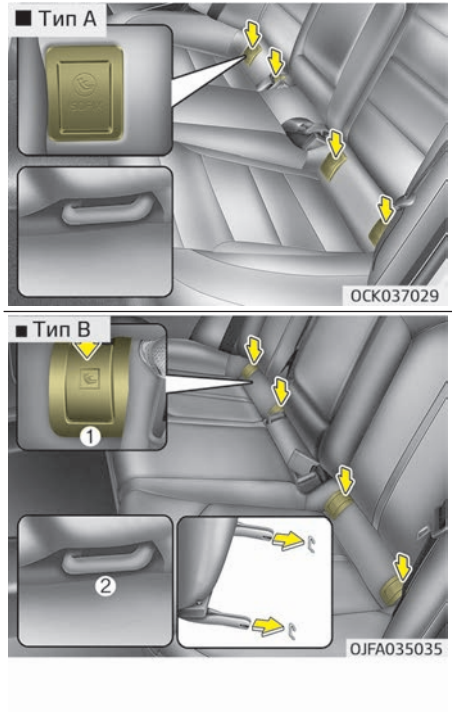

Якорные крепления ISOFIX расположены между подушкой и спинкой задних сидений (крайние сиденья слева и справа) и отмечены соответствующими символами.
Чтобы использовать якорные крепления ISOFIX, нажмите на верхнюю часть крышки якорного крепления ISOFIX.

❊ 1. Индикатор положения якорных креплений ISOFIX (Тип A-, тип B-)

2. Якорное крепление ISOFIX

Закрепление детской удерживающей системы с помощью системы ISOFIX

Чтобы установить детское автокресло стандарта i-Size или ISOFIX на любом из задних боковых сидений, выполните следующие действия:

1. Извлеките пряжку ремня безопасности из креплений ISOFIX.
2. Извлеките из креплений любые другие предметы, которые могут помешать надежной фиксации детского автокресла в креплениях ISOFIX.
3. Установите детское автокресло на сиденье автомобиля и зафиксируйте его в якорных креплениях ISOFIX в соответствии с инструкциями производителя автокресла.
4. Для правильной установки и фиксации креплений ISOFIX на детском автокресле в якорных креплениях ISOFIX необходимо строго следовать инструкциям производителя автокресла.

⚠ ПРЕДУПРЕЖДЕНИЕ

При использовании системы ISOFIX соблюдайте следующие меры предосторожности:

- **Прочтите все инструкции по установке, прилагаемые к детскому автокреслу, и соблюдайте их.**

(Продолжение)

(Продолжение)

- **Чтобы ребенок не достал до вытянутых ремней безопасности и не запутался в них, пристегните пряжки всех неиспользуемых ремней безопасности и расположите их ленты за спиной ребенка. Плечевой ремень безопасности может обмотаться вокруг шеи ребенка и натянуться, что может привести к удушению.**
- **НЕ прикрепляйте несколько детских автокресел к одному якорному креплению. Это может привести к ослаблению или поломке якорного крепления.**
- **В случае аварии всегда проверяйте состояние системы ISOFIX у своего дилера. В результате аварии система ISOFIX может быть повреждена и не будет обеспечивать надлежащее крепление детского автокресла.**

Закрепление детской удерживающей системы с помощью системы якорных ремней (при наличии)

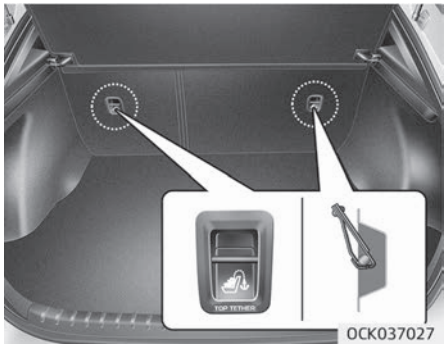

Система якорных ремней для детского автокресла располагается на тыльной стороне спинки сиденья.

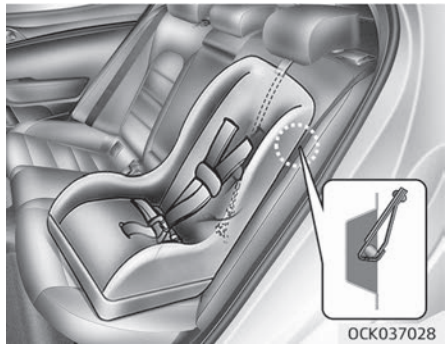

1. Перебросьте якорный ремень детского автокресла через спинку сиденья. При размещении якорного ремня следуйте инструкциям производителя детского кресла.
2. Подсоедините якорный ремень к якорному креплению, затем затяните якорный ремень в соответствии с инструкциями производителя детского сиденья, чтобы прикрепить детское сиденье к сиденью автомобиля.

⚠ ПРЕДУПРЕЖДЕНИЕ

При установке якорного ремня соблюдайте следующие меры предосторожности:

- **Прочтите и следуйте всем инструкциям по установке, прилагаемым к детскому креслу.**
- **НЕ прикрепляйте несколько детских кресел к одному якорному креплению ISOFIX. Это может привести к ослаблению или поломке якорного крепления в автомобиле или на сиденье.**
- **Не прикрепляйте якорный ремень ни к чему, кроме соответствующего крепления для ремня. В случае крепления к чему-то другому ремень может работать неправильно.**
- **Крепления детского автокресла рассчитаны только на нагрузки, возникающие при правильной установке автокресла.**
  Запрещается использовать крепления для фиксации ремней безопасности для взрослых или ременных систем для закрепления в автомобиле других элементов и оборудования.

Пригодность посадочного места для размещения детского автокресла ISOFIX в соответствии с нормами Европейской экономической комиссии ООН

Весовая категория	Размер	Тип крепления	Положения ISOFIX			
			1-й	2-й ряд		
			Пассажир	Левое место	Центральное сиденье	Правое место
Переносная детская кроватка	K	ISO/L1	Н/Д	X	Н/Д	X
	G	ISO/L2	Н/Д	X	Н/Д	X
0: ДО 10 кг	E	ISO/R1	Н/Д	IL	Н/Д	IL
0+: ДО 13 кг	E	ISO/R1	Н/Д	IL	Н/Д	IL
	D	ISO/R2	Н/Д	IL	Н/Д	IL
	C	ISO/R3	Н/Д	IL	Н/Д	IL
I: от 9 до 18 кг	D	ISO/R2	Н/Д	IL	Н/Д	IL
	C	ISO/R3	Н/Д	IL	Н/Д	IL
	B	ISO/F2	Н/Д	IUF	Н/Д	IUF
	B1	ISO/F2X	Н/Д	IUF	Н/Д	IUF
	A	ISO/F3	Н/Д	IUF	Н/Д	IUF

IUF = пригодно для установки детских автокресел ISOFIX универсальной категории, ориентированных по ходу движения, одобренных к использованию для данной весовой группы.

IL = пригодно для конкретных детских автокресел (CRS) ISOFIX, приведенных в прилагаемом перечне. Данные автокресла ISOFIX относятся к категориям «конкретная модель автомобиля», «ограниченного применения» или «полу-универсальные».

X = Положение креплений ISOFIX не подходит для установки детского автокресла ISOFIX в данной весовой группе и/или в данном классе размера.

Установка детского кресла с использованием поясного/плечевого ремня безопасности

Если не используется система ISOFIX, то все детские кресла необходимо прикрепить к заднему сиденью с помощью поясного/плечевого ремня безопасности.

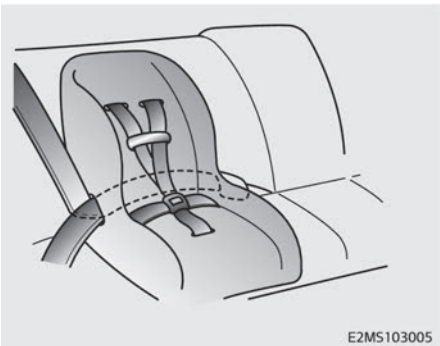

Установка детского автокресла с использованием поясного/плечевого ремня безопасности

Для установки детского автокресла на заднем сидении выполните следующие действия:

1. Установите детское автокресло на заднее сиденье и протяните поясной/плечевой ремень вокруг автокресла или через него, соблюдая указания производителя автокресела.
   Убедитесь, что лента ремня безопасности не перекручена.

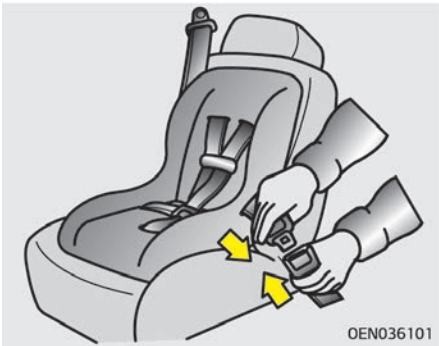

2. Закрепите защелку поясного/плечевого ремня в пряжке. Должен раздаться отчетливый щелчок. Расположите кнопку фиксатора таким образом, чтобы обеспечить к ней беспрепятственный доступ в случае чрезвычайной ситуации.

3. По возможности натяните ремень, нажав на детское автокресло и одновременно направляя плечевой ремень безопасности во втягивающее устройство.

4. Подвигайте детское кресло вперед-назад, чтобы убедиться, что ремень безопасности удерживает его на месте.

Если производитель детского автокресла рекомендует использовать якорный ремень с поясным/плечевым ремнем безопасности, см. раздел “Крепление якорного ремня” на странице 3-41.
Чтобы снять детское автокресло, нажмите кнопку разблокирования на замке, а затем вытащите поясной/плечевой ремень безопасности из детского кресла, дав ему полностью втянуться.

Приспособленность каждого положения при сидении для «универсальной» категории CRS с ремнями безопасности в соответствии с правилами Европейской экономической комиссии ООН

Пользуйтесь официально одобренными детскими автокреслами, которые подходят для ребенка. При пользовании детскими автокреслами обращайтесь к следующей таблице.

Весовая категория		Положение при сидении				
		Переднее пассажирское сидение		Второй ряд		
		Подушка безопасности активирована	Подушка безопасности деактивирована	Крайнее Слева	Центральное сиденье	Крайнее Справа
Группа 0 (0–9 месяцев)	до 10 кг	X	U*	U	U**	U
Группа 0 + (0–2 года)	до 13 кг	X	U*	U	U**	U
Группа I (9 месяцев – 4 года)	от 9 до 18 кг	X	U*	U	U**	U
Группа II (от 15 до 25 кг)	от 15 до 25 кг	UF*	U*	U	U	U
Группа III (от 22 до 36 кг)	от 22 до 36 кг	UF*	U*	U	U	U

U = Подходит для «универсальной» категории детских автокресел, одобренных для использования в этой весовой категории.

UF = Подходит для «универсальной» категории систем безопасности с ориентацией по ходу движения, одобренных для использования в этой весовой группе.

X = Положение сиденья не подходит для детей данной весовой категории.

* При установке детского сиденья на переднем пассажирском сиденье вы должны надлежащим образом поднять само сиденье и спинку, чтобы зафиксировать детское сиденье (регулируемое по высоте устройство переднего пассажирского сиденья является дополнительной функцией)

** = Положение сиденья не подходит для установки детских автокресел с опорной стойкой.

Приспособленность каждого положения при сидении для «универсальной» категории детских автокресел с ремнями безопасности в соответствии с правилами Европейской экономической комиссии ООН (кроме Европы)

Пользуйтесь официально одобренными детскими автокреслами, которые подходят для ребенка. При пользовании детскими автокреслами обращайтесь к следующей таблице.

Весовая категория		Положение при сидении			
		Переднее пассажирское сидение	Второй ряд		
		Подушка безопасности активирована	Крайнее Слева	Центральное сиденье	Крайнее Справа
Группа 0 (0–9 месяцев)	до 10 кг	X	U	U**	U
Группа 0 + (0–2 года)	до 13 кг	X	U	U**	U
Группа I (9 месяцев – 4 года)	от 9 до 18 кг	X	U	U**	U
Группа II (от 15 до 25 кг)	от 15 до 25 кг	UF*	U	U	U
Группа III (от 22 до 36 кг)	от 22 до 36 кг	UF*	U	U	U

U = Подходит для «универсальной» категории детских автокресел, одобренных для использования в этой весовой категории.

UF = Подходит для «универсальной» категории систем безопасности с ориентацией по ходу движения, одобренных для использования в этой весовой группе.

X = Положение сиденья не подходит для детей данной весовой категории.

* При установке детского сиденья на переднем пассажирском сиденье вы должны надлежащим образом поднять само сиденье и спинку, чтобы зафиксировать детское сиденье (регулируемое по высоте устройство переднего пассажирского сиденья является дополнительной функцией)
** Положение сиденья не подходит для установки детских автокресел с опорной стойкой.

Крепление детского автокресла i-Size в соответствии с нормами Европейской экономической комиссии ООН

Весовая категория	Положение при сидении			
	Крайнее переднее пассажирское сиденье	Второй ряд		
		Крайнее сиденье слева	Центральное	Крайное сиденье справа
Детские автокресла i-Size	X	i-U	X	i-U

i-U = подходит для детского автокресла i-Size «универсальное», обращенного вперед и назад.
i-UF = подходит только для детского автокресла i-Size «универсальное», обращенного вперед.
X = положение сиденья не подходит для крепления детского автокресла i-Size.

Рекомендуемые детские автокресла — для Европы

Весовая категория	Наименование	Производи-тель	Тип крепления	№. разрешения ECE-R44/R129
Группа 0+	Cabriofix & Familyfix	Maxi Cosi	Якорное крепление	E4 04443907
Группа I	Duo Plus	Britax Römer	ISOFIX и якорный ремень	E1 04301133
Группа II	KidFix II XP	Britax Römer	ISOFIX и ремень безопасности	E1 04301323
Группа III	Dream	Nania/ OSANN	Ремень безопасности	E2 0403011

Информация о производителях детских автокресел

Производитель Maxi Cosi Cabriofix & Familyfix	http://www.maxi-cosi.com
Детское автокресло Britax Römmer	http://www.britax.com
OSANN	http://www.osann.de

ПОДУШКА БЕЗОПАСНОСТИ — СИСТЕМА ПАССИВНОЙ БЕЗОПАСНОСТИ (ПРИ НАЛИЧИИ)

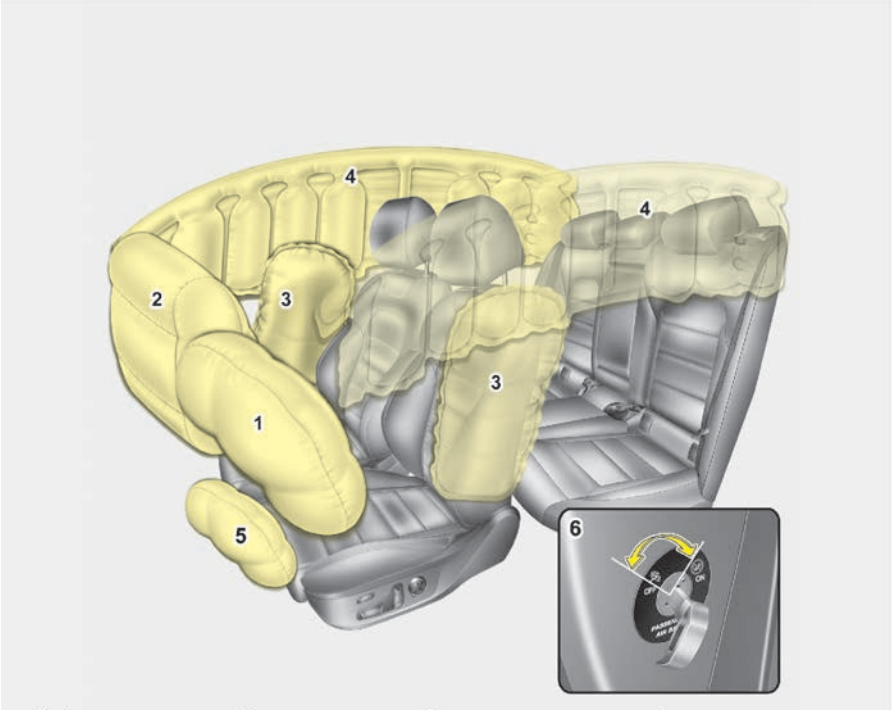

❊ Фактические подушки безопасности в автомобиле могут отличаться от изображенных на рисунке.

OCK037030L

1. Фронтальная подушка безопасности водителя
2. Фронтальная подушка безопасности пассажира
3. Боковая подушка безопасности
4. Шторка безопасности
5. Коленная подушка безопасности водителя
6. Переключатель «ON/OFF» (Вкл/выкл) фронтальной подушки безопасности пассажира*

⚠ ПРЕДУПРЕЖДЕНИЕ

- **Даже если автомобиль оснащен подушками безопасности, водитель и пассажиры должны всегда пристегиваться ремнями безопасности, которые снижают риск получения и тяжесть травм в случае аварии или опрокидывания автомобиля.**

(Продолжение)

*: при наличии

(Продолжение)

- **Система пассивной безопасности (SRS) и натяжители ремня безопасности содержат взрывчатые химические вещества.**
  Перед очисткой автомобиля необходимо снять систему пассивной безопасности и натяжители. В противном случае может возникнуть пожар. Перед утилизацией автомобиля следует обратиться в специализированную мастерскую. Kia рекомендует обратиться к официальному дилеру Kia или партнерской сервисной компании.
- **Храните детали и проводку системы пассивной безопасности в сухом месте. Под воздействием воды или другой жидкости они могут прийти в негодность и привести к пожару или серьезным травмам.**

Принцип действия подушки безопасности

- Подушки безопасности срабатывают (могут при необходимости надуваться), только если кнопка «ENGINE START/STOP» (запуска/остановки двигателя) находится в положении «ON» (Вкл.).
- Подушки безопасности незамедлительно надуваются в случае сильного фронтального или бокового столкновения (если автомобиль оснащен боковой подушкой или шторкой безопасности) с целью уберечь находящихся в салоне людей от серьезных травм.

✻ ПРИМЕЧАНИЕ

■ при наличии датчика опрокидывания

Подушки безопасности также незамедлительно надуваются в случае опрокидывания (если автомобиль оснащен боковой подушкой или шторкой безопасности) с целью уберечь находящихся в салоне людей от серьезных травм.

- Конкретной скорости автомобиля, на которой надуваются подушки безопасности, нет.
  В общем случае подушки безопасности срабатывают в зависимости от силы и направления столкновения. На основании этих двух факторов датчики передают сигнал с командой на раскрытие/надувание подушек безопасности.
- Раскрытие подушки безопасности зависит от совокупности факторов, в частности от скорости автомобиля, угла удара, а также плотности и жесткости транспортных средств или других объектов, в которые врезался автомобиль при столкновении. Определяющие факторы не ограничиваются перечисленными выше.
- Фронтальные подушки безопасности полностью наполняются и опорожняются за очень короткий промежуток времени.
  Заметить момент срабатывания подушек безопасности во время аварии практически невозможно.
  Скорее всего, вы увидите сработавшие и опорожненные подушки безопасности, свисающие из отделений, где они хранятся, уже после столкновения.

- Для того чтобы обеспечить защиту при серьезном столкновении, подушки безопасности должны наполняться очень быстро. Высокая скорость наполнения подушки безопасности обусловлена крайне коротким промежутком времени, в течение которого происходит столкновение, а также необходимостью раскрытия подушки безопасности в пространстве между пассажиром и элементами конструкции автомобиля прежде, чем пассажир ударится об эти элементы.
  Высокая скорость наполнения подушки безопасности уменьшает риск получения тяжелых или опасных для жизни травм при сильном столкновении, поэтому данный параметр является важной характеристикой ее конструкции.
  Однако наполнение подушки безопасности также может причинить травмы, например ссадины на лице, гематомы и переломы, так как вследствие высокой скорости наполнения подушки безопасности раскрываются со значительной силой.
- В некоторых обстоятельствах контакт с подушкой безопасности рулевого колеса может привести к смертельным травмам, особенно если человек сидит слишком близко к рулю.

⚠ ПРЕДУПРЕЖДЕНИЕ

- **Для того чтобы избежать тяжелых травм или смерти вследствие раскрытия подушек безопасности при столкновении, водитель должен сидеть как можно дальше от подушки безопасности рулевого колеса (на расстоянии по меньшей мере 250 мм). Передний пассажир должен отодвинуть сиденье как можно дальше назад и сидеть, откинувшись на спинку.**
- **В случае столкновения подушки безопасности наполняются мгновенно, и пассажиры могут пострадать от силы раскрытия подушек, если сидят в неправильном положении.**
- **Наполнение подушки безопасности может стать причиной травм, в частности ссадин на лице и теле, порезов от разбившегося стекла или ожогов.**

Шум и дым

Когда подушки надуваются, они производят громкий шум, и в салоне автомобиля появляются дым и порошковая взвесь в воздухе. Это нормальное явление, которое происходит в результате срабатывания устройства надувания подушки безопасности. После срабатывания подушки безопасности вы можете почувствовать существенный дискомфорт при дыхании вследствие контакта груди с ремнем безопасности и подушкой безопасности, а также вдыхания дыма и порошка. Откройте двери и/или окна как можно скорее после удара, чтобы уменьшить дискомфорт и предотвратить длительное воздействие дыма и порошка.
Хотя дым и порошок нетоксичны, они могут вызывать раздражение кожи (глаз, носа, горла и т. д.). В этом случае промойте пораженный участок холодной водой и сразу же обратитесь к врачу, если симптомы не проходят.

⚠ ПРЕДУПРЕЖДЕНИЕ

- **При раскрытии подушки безопасности, относящиеся к ней детали в рулевом колесе, приборной панели, передних сидениях и/или по обе стороны рейлингов на крыше над передними и задними дверями становятся очень горячими. Во избежание травм не прикасайтесь к внутренним компонентам подушки безопасности в местах их хранения сразу после развертывания.**
- **Не размещайте устанавливайте в зонах срабатывания подушек безопасности, таких как панель приборов, окна, стойки и рейлинги крыши автомобиля.**

Табличка, содержащая сведения о подушке безопасности переднего сиденья пассажира с предупреждением об установке детского автокресла

■ Тип A

OYDESA2042

■ Тип B

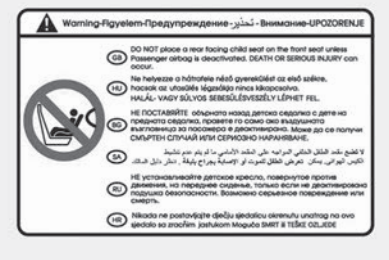

OHM036053L

⚠ ПРЕДУПРЕЖДЕНИЕ

Запрещается устанавливать детское автокресло на переднее пассажирское сиденье в положении против хода автомобиля, если не отключена подушка безопасности пассажира. При срабатывании подушки безопасности пассажира она ударяет о детское автокресло, что может привести к гибели ребенка.

Кроме того, не рекомендуется устанавливать на переднем пассажирском сиденье детское кресло в положении по ходу движения автомобиля. При срабатывании подушки безопасности переднего пассажира ребенок может получить тяжелые или смертельные травмы.
Если автомобиль оснащен выключателем подушки безопасности переднего пассажира, то ее можно включать или выключать по необходимости.
Подробнее см. раздел “Переключатель «ON/OFF» (Вкл./выкл.) фронтальной подушки безопасности пассажира” на странице 3-62.

⚠ ПРЕДУПРЕЖДЕНИЕ

- **КАТЕГОРИЧЕСКИ запрещается устанавливать детское автокресло против хода автомобиля на сиденье с ВКЛЮЧЕННОЙ ПОДУШКОЙ БЕЗОПАСНОСТИ. Возможна ГИБЕЛЬ ребенка или нанесение ему ТЯЖЕЛЫХ ТРАВМ.**
- **Если ребенок сидит в автокресле, которое расположено на крайнем заднем сиденье автомобиля, оснащенном боковыми подушками безопасности и/или шторками безопасности, то детское автокресло нужно устанавливать на максимальном удалении от двери и надежно закреплять.**
  При срабатывании боковых подушек/шторок безопасности они могут причинить младенцу или маленькому ребенку тяжелые травмы или стать причиной его гибели.

Сигнальная лампа подушки безопасности

Сигнальная лампа неисправности подушки безопасности на приборной панели автомобиля призвана предупреждать о потенциальной проблеме с подушкой безопасности (системой пассивной безопасности).
Когда кнопка «ENGINE START/STOP» (запуска/остановки двигателя) переводится в положение «ON» (Вкл.), этот предупреждающий сигнал должен загореться приблизительно на 6 секунд, а затем погаснуть.
Проверьте систему в следующих случаях.

- При переключении кнопки «ENGINE START/STOP» (запуска/остановки двигателя) в положение «ON» (Вкл.) лампа загорается не сразу.
- Лампа продолжает гореть спустя примерно 6 секунд.
- Лампа загорается при движении автомобиля.
- Лампа мигает, когда кнопка «ENGINE START/STOP» (запуска/остановки двигателя) находится в положении «ON» (Вкл.).

Сигнальная лампа включения фронтальной подушки безопасности пассажира (при наличии)

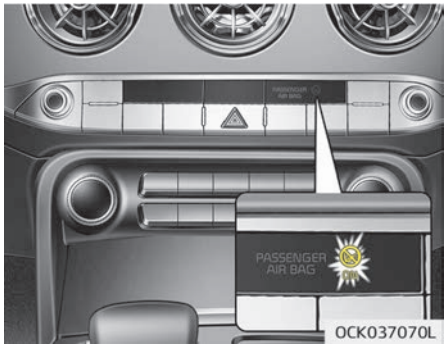

Индикаторная лампа включения фронтальной подушки безопасности пассажира загорается приблизительно на 4 секунды после переключения кнопки «ENGINE START/STOP» (запуска/остановки двигателя) в положение «ON» (Вкл.).

Индикаторная лампа включения фронтальной подушки безопасности пассажира также загорается, когда переключатель «ON/OFF» (Вкл/выкл) фронтальной подушки безопасности пассажира установлен в положение «ON» (Вкл.), и гаснет приблизительно через 60 секунд.

Сигнальная лампа выключения фронтальной подушки безопасности пассажира (при наличии)

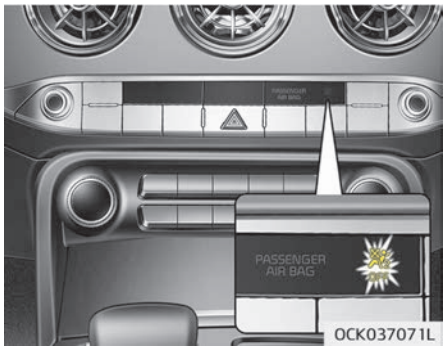

Сигнальная лампа выключения фронтальной подушки безопасности пассажира горит около 4 секунд после переключения кнопки «ENGINE START/STOP» (запуска/остановки двигателя) в положение «ON» (Вкл.).

Сигнальная лампа выключения фронтальной подушки безопасности также включается, когда выключатель фронтальной подушки безопасности устанавливается в положение «OFF» (Выкл.) и выключается, когда выключатель фронтальной подушки безопасности устанавливается в положение «ON» (Вкл.).

⚠ ПРЕДОСТЕРЕЖЕНИЕ

В случае неполадок переключателя фронтальной подушки безопасности пассажира сигнальная лампа выключения передней подушки безопасности пассажира не загорается (загорается сигнальная лампа включения фронтальной подушки безопасности пассажира и выключается приблизительно через

(Продолжение)

(Продолжение)

60 секунд), а фронтальная подушка безопасности пассажира надувается при лобовом ударе, даже если переключатель передней подушки безопасности пассажира установлен в положение «OFF» (Выкл.).
В этом случае следует проверить переключатель «ON/OFF» (Вкл/выкл) передней подушки безопасности пассажира и систему подушек безопасности SRS в специализированной мастерской.
Kia рекомендует обратиться к официальному дилеру Kia или партнерской сервисной компании.

Компоненты и функции системы пассивной безопасности

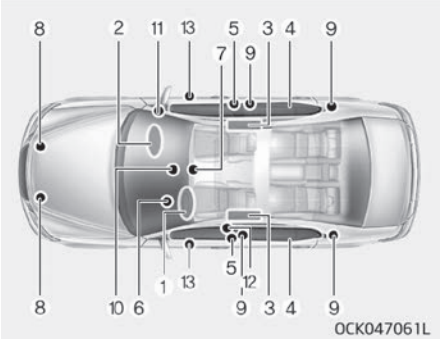

Система пассивной безопасности состоит из следующих компонентов.

1. Модуль фронтальной подушки безопасности водителя.
2. Модуль фронтальной подушки безопасности пассажира
3. Модули боковых подушек безопасности
4. Модули шторки безопасности
5. Преднатяжитель на втягивающем устройстве в сборе
6. Сигнальная лампа подушки безопасности
7. Модуль управления системой пассивной безопасности (SRSCM) / датчик опрокидывания*
8. Датчики фронтального удара
9. Датчики бокового удара
10. Индикатор включения/выключения фронтальной подушки безопасности пассажира (только переднее пассажирское сиденье)*
11. Выключатель фронтальной подушки безопасности пассажира*
12. Передний преднатяжитель на креплении ремня водителя*
13. Датчики давления бокового удара

Когда кнопка «ENGINE START/STOP» (запуска/остановки двигателя) находится в положении «ON» (Вкл.), модуль SRSCM постоянно контролирует состояние всех компонентов системы пассивной безопасности и на основании силы удара при столкновении определяет необходимость активации подушек безопасности или механизма предварительного натяжения ремня безопасности.

*: при наличии

После переключения кнопки «ENGINE START/STOP» (запуска/остановки двигателя) в положение «ON» (Вкл.) сигнальная лампа SRS подушек безопасности на приборной панели загорится приблизительно на 6 секунд, после чего сигнальная лампа подушек безопасности должна погаснуть.

⚠ ПРЕДУПРЕЖДЕНИЕ

Любое из следующих условий указывает на наличие неисправности в системе пассивной безопасности. В этом случае следует проверить систему в специализированной мастерской. Kia рекомендует обратиться к официальному дилеру Kia или партнерской сервисной компании.

- **При переключении кнопки «ENGINE START/STOP» (запуска/остановки двигателя) в положение «ON» (Вкл.) лампа загорается не сразу.**
- **Лампа продолжает гореть спустя примерно 6 секунд.**
- **Лампа загорается при движении автомобиля.**

(Продолжение)

(Продолжение)

- **Лампа мигает, когда кнопка «ENGINE START/STOP» (запуска/остановки двигателя) находится в положении «ON» (Вкл.).**

Модули фронтальных подушек безопасности располагаются по центру рулевого колеса и в передней панели над перчаточным ящиком, напротив пассажира и/или в нижней части панели со стороны водителя. Если модуль SRSCM регистрирует сильный удар в переднюю часть автомобиля, то автоматически срабатывают подушки безопасности.

Когда срабатывают подушки безопасности, под давлением от их развертывания отделяются отрывные швы в предохранительных крышках. После открывания крышки подушка безопасности полностью надувается.

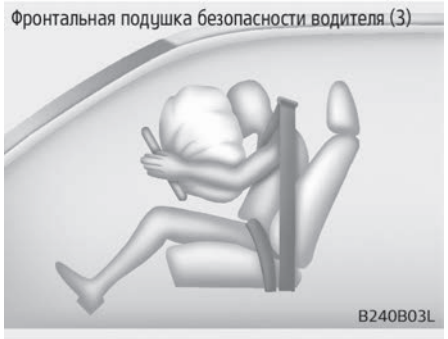

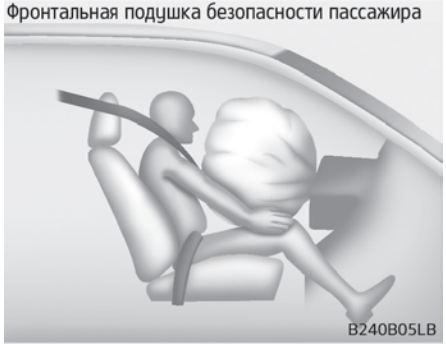

Полностью раскрывшаяся подушка безопасности в сочетании с правильно пристегнутым ремнем замедляет движение водителя или пассажира вперед и снижает риск травм головы и грудной клетки.

После полного раскрытия подушка безопасности сразу же начинает сдуваться, позволяя водителю видеть ситуацию на дороге, а также работать рулем и использовать другие органы управления.

⚠ ПРЕДУПРЕЖДЕНИЕ

- **Не следует устанавливать или размещать какие-либо аксессуары (подстаканник, держатель компакт-дисков, этикетки и т. д.) на панели напротив переднего пассажира выше перчаточного ящика, если автомобиль оснащен подушкой безопасности пассажира. Такие предметы могут представлять опасность в случае столкновения, так как при срабатывании подушки безопасности они отлетают в салон и могут причинить травмы.**

(Продолжение)

(Продолжение)

- **Устанавливая в салоне автомобиля контейнер с жидким освежителем воздуха, не следует располагать его рядом с комбинацией приборов или на приборной панели.**
  Он представляет опасность в случае столкновения, так как при срабатывании подушки безопасности отлетит в салон и может причинить травмы.

⚠ ПРЕДУПРЕЖДЕНИЕ

- При срабатывании подушки безопасности может слышаться сильный шум, сопровождающийся выбросом пыли в салон автомобиля. Это нормальное явление, не представляющее опасности: при упаковке подушки безопасности обрабатываются этим порошком. Пыль, которая выделяется при срабатывании подушек безопасности, может вызвать раздражение кожи или глаз, а также приступ астмы. После аварии, при которой сработали подушки безопасности, тщательно вымойте все открытые участки кожи холодным мягким мыльным раствором.

(Продолжение)

(Продолжение)

- Система SRS может работать, только когда кнопка «ENGINE START/STOP» (запуска/остановки двигателя) находится в положении «ON» (Вкл.). Если сигнальная лампа подушки безопасности системы SRS не загорается или продолжает непрерывно гореть спустя примерно 6 секунд после переключения кнопки «ENGINE START/STOP» (запуска/остановки двигателя) в положение «ON» (Вкл.), или если она горит после запуска двигателя, включается во время движения, то система SRS работает неправильно. В этом случае следует проверить систему в специализированной мастерской. Kia рекомендует обратиться к официальному дилеру Kia или партнерской сервисной компании.

(Продолжение)

(Продолжение)

- Перед заменой предохранителя или отсоединением контактов от батареи переключите кнопку «ENGINE START/STOP» (запуска/остановки двигателя) в положение «OFF» (Выкл.). Запрещается извлекать или заменять предохранители, связанные с подушками безопасности, когда кнопка «ENGINE START/STOP» (запуска/остановки двигателя) находится в положении «ON» (Вкл.). При несоблюдении данного требования загорится сигнальная лампа подушки безопасности системы SRS.

Фронтальная подушка безопасности водителя и пассажира

■ Фронтальная подушка безопасности водителя

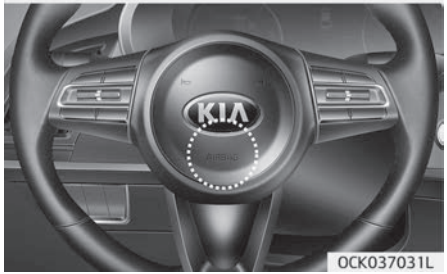

■ Коленная подушка безопасности водителя

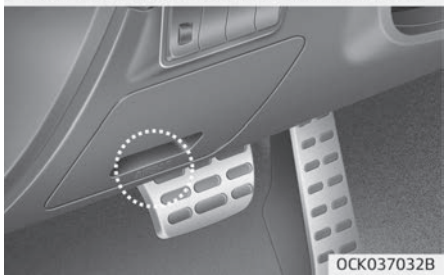

Ваш автомобиль оснащен системой пассивной безопасности (подушками безопасности) и поясными/плечевыми ремнями безопасности для водителя и пассажира.
О наличии этой системы в автомобиле свидетельствует надпись «AIRBAG» (Подушка безопасности) на крышке подушки безопасности рулевого колеса и/или на крышке подушки безопасности для коленей водителя под рулевым колесом, и на накладке передней панели со стороны пассажира над бардачком.

■ Фронтальная подушка безопасности пассажира

Система пассивной безопасности (SRS) состоит из подушек безопасности, установленных под предохранительными крышками в центре рулевого колеса, в коленной накладке на рулевой колонке и на передней панели со стороны пассажира над перчаточным ящиком.
Система SRS призвана обеспечивать водителю и/или переднему пассажиру автомобиля дополнительную защиту, по сравнению с применением только ремней безопасности, в случае достаточно сильного лобового удара. Система SRS использует датчики для сбора информации о положении сиденья водителя, натяжении ремня безопасности водителя и переднего пассажира, а также силе удара.

Датчики на пряжках ремней безопасности (при наличии) позволяют определить, пристегнуты ли ремни безопасности водителя и переднего пассажира. Эти датчики обеспечивают возможность контролировать развертывание подушек системы SRS в зависимости силы удара и от того, пристегнуты ли ремни безопасности.

⚠ ПРЕДУПРЕЖДЕНИЕ

Используйте ремни безопасности и детские удерживающие системы — при каждой поездке, каждый раз, для каждого, кто находится в автомобиле! Подушки безопасности срабатывают со значительной силой за долю секунды. Ремни безопасности удерживают пассажиров в правильном положении, благодаря чему достигается максимальная эффективность подушек безопасности. Если водитель и пассажиры неправильно пристегнуты или вообще не пристегнуты ремнями безопасности, подушки безопасности не могут уберечь их от тяжелых травм. Всегда соблюдайте меры предосторожности, изложенные в данном руко-

(Продолжение)

(Продолжение)

водстве, в отношении ремней безопасности, подушек безопасности и безопасности водителя и пассажиров.
Чтобы свести к минимуму риск получения тяжелых или смертельных травм и обеспечить максимальную эффективность системы безопасности, выполняйте следующие рекомендации:

- **Не располагайте ребенка на переднем сиденье в детской удерживающей системе или на дополнительной подушке.**
- **Всегда пристегивайте детей ремнями безопасности на сиденье второго ряда. Это наиболее безопасное место для перевозки детей любого возраста.**
- **Фронтальные и боковые подушки безопасности могут причинить травмы водителю или переднему пассажиру, которые занимают неправильное положение на сиденье.**

(Продолжение)

(Продолжение)

- **Располагайте сиденье как можно дальше от подушки безопасности, но так, чтобы при этом вы могли беспрепятственно управлять автомобилем.**
- **Вы и пассажиры не должны сидеть слишком близко к подушкам безопасности или наклоняться к ним без необходимости. Если водитель или пассажиры неправильно располагаются на сиденьях, то при срабатывании подушек безопасности они могут получить тяжелые травмы.**
- **Не следует опираться на дверь или центральную консоль — всегда сидите в вертикальном положении.**
- **Запрещается перевозить пассажира на переднем сиденье, если горит индикатор отключения фронтальной подушки безопасности пассажира, так как в случае фронтального столкновения эта подушка не сработает.**

(Продолжение)

(Продолжение)

- **Не следует размещать какие-либо предметы на модулях подушек безопасности на рулевом колесе, приборной панели и панели переднего пассажира над перчаточным ящиком или рядом с этими областями, поскольку любой такой предмет может причинить вред в случае аварии, при которой сработают подушки безопасности.**
- **Не ремонтируйте и не отключайте проводку системы SRS или другие ее компоненты. Эти действия могут стать причиной получения травм вследствие случайного срабатывания подушек безопасности или выхода системы SRS из строя.**
- **Если сигнальная лампа подушки безопасности системы SRS горит во время движения автомобиля, следует проверить систему в специализированной мастерской. Kia рекомендует обратиться к официальному дилеру Kia или партнерской сервисной компании.**

(Продолжение)

(Продолжение)

- **Подушки безопасности можно использовать только один раз — следует заменить систему в специализированной мастерской. Kia рекомендует обратиться к официальному дилеру Kia или партнерской сервисной компании.**
- **Система SRS дает команду на срабатывание фронтальных подушек безопасности, только если удар имеет достаточную силу и направлен под углом менее 30° к продольной оси автомобиля. Кроме того, подушки безопасности рассчитаны только на однократное срабатывание. Ремни безопасности всегда должны быть пристегнуты.**
- **Фронтальные подушки безопасности не рассчитаны на срабатывание при боковом ударе, ударе сзади или опрокидывании. Кроме того, фронтальные подушки безопасности не срабатывают в лобовых столкновениях, при которых сила удара ниже порога срабатывания.**

(Продолжение)

(Продолжение)

- **Запрещается устанавливать детскую удерживающую систему на переднее сиденье. В случае аварии младенец или ребенок может получить серьезные травмы или погибнуть в результате срабатывания подушки безопасности.**
- **Детей возрастом 12 лет и младше следует перевозить на заднем сиденье, правильно пристегнув ремнями безопасности. Запрещено перевозить детей на переднем пассажирском сиденье. Если на переднее сиденье необходимо посадить ребенка старше 12 лет, следует правильно пристегнуть его и отодвинуть сиденье как можно дальше назад.**

(Продолжение)

(Продолжение)

- **В целях обеспечения максимальной защиты при любой аварии водитель и все пассажиры должны быть пристегнуты ремнями безопасности независимо от того, оснащено ли их посадочное место подушкой безопасности, что позволит свести к минимуму риск получения тяжелых травм или гибели при аварии.**
  Не садитесь слишком близко и не опирайтесь на подушки безопасности во время движения автомобиля.

(Продолжение)

(Продолжение)

- **При неправильной посадке или расположении не по центру сиденья возможно получение тяжелых или смертельных травм в случае аварии. До тех пор пока автомобиль не припаркован и кнопка «ENGINE START/STOP» (запуска/остановки двигателя) не переключена в положение «OFF» (ВЫКЛ.), все пассажиры должны сидеть вертикально, по центру подушек, комфортно вытянув ноги и не отрывая стоп от пола, с поднятыми спинками сидений и пристегнутыми ремнями безопасности.**
- **Чтобы обеспечивать защиту при столкновении, система подушек безопасности SRS должна срабатывать очень быстро. Если водитель или пассажир сидят неправильно вследствие того, что не пристегнули ремни безопасности, подушка безопасности может сильно ударить их и причинить тяжелые или смертельные травмы.**

Переключатель «ON/OFF» (Вкл/выкл) фронтальной подушки безопасности пассажира (при наличии)

Фронтальную подушку безопасности пассажира можно отключить с помощью соответствующего переключатель «ON/OFF» (Вкл/выкл), если на сиденье переднего пассажира установлено детское автокресло или это сиденье не занято человеком.

Для обеспечения безопасности ребенка фронтальная подушка безопасности пассажира должна быть отключена, когда в исключительных обстоятельствах на сиденье переднего пассажира необходимо установить обращенное назад детское автокресло.

Дезактивация или повторная активация фронтальной подушки безопасности пассажира

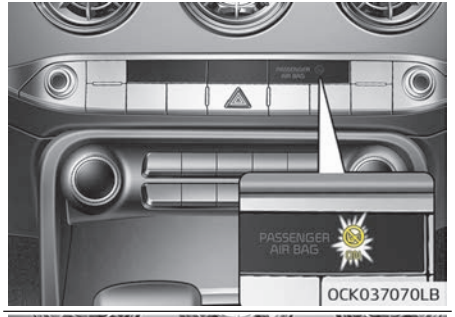

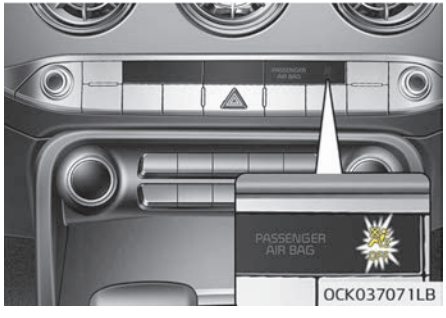

Для того чтобы отключить фронтальную подушку безопасности пассажира, вставьте мастер-ключ в выключатель фронтальной подушки безопасности и переместите его в положение «OFF» (Выкл.).
Загорится индикатор отключения фронтальной подушки безопасности пассажира, который будет работать все время, пока отключена фронтальная подушка безопасности.
Для того чтобы повторно активировать фронтальную подушку безопасности пассажира, вставьте мастер-ключ в выключатель фронтальной подушки безопасности и переместите его в положение «ON» (Вкл.). Индикатор отключения фронтальной подушки безопасности пассажира погаснет.

⚠ ПРЕДУПРЕЖДЕНИЕ

Изменить положение выключателя фронтальной подушки безопасности можно не только ключом, но и с помощью аналогичного небольшого жесткого предмета. Не забывайте проверять положение выключателя фронтальной подушки безопасности и состояние индикатора ее отключения.

✻ ПРИМЕЧАНИЕ

- Если выключатель фронтальной подушки безопасности пассажира находится в положении «ON» (Вкл.), то подушка включена, и на переднем сиденье нельзя устанавливать детское автокресло.
- Если выключатель фронтальной подушки безопасности пассажира находится в положении «OFF» (Выкл.), то эта подушка безопасности отключена.

⚠ ПРЕДОСТЕРЕЖЕНИЕ

- **Если переключатель включения/выключения фронтальной подушки безопасности пассажира не работает надлежащим образом, на приборной панели загорается сигнальная лампа неисправности подушки безопасности ( ).**
  Если индикатор выключения фронтальной подушки безопасности пассажира ( ) не загорается (индикатор включения фронтальной подушки безопасности пассажира загорается и гаснет через приблизительно 60 секунд), модуль управления системой SRS повторно активирует фронтальную подушку безопасности пассажира, которая сработает при лобовом столкновении, даже если переключатель включения/выключения фронтальной подушки безопасности пассажира находится в положении «OFF» (Выкл.).
  В этом случае следует проверить систему в специализированной мастерской. Kia рекомендует обратиться к официальному дилеру Kia или партнерской сервисной компании.

⚠ ПРЕДОСТЕРЕЖЕНИЕ

- **Если сигнальная лампа подушки безопасности системы SRS мигает или не загорается при переключении кнопки «ENGINE START/STOP» (запуска/остановки двигателя) в положение «ON» (Вкл.), либо загорается во время движения автомобиля, следует проверить систему в специализированной мастерской. Kia рекомендует обратиться к официальному дилеру Kia или партнерской сервисной компании.**

⚠ ПРЕДУПРЕЖДЕНИЕ

- **Ответственность за положение выключателя фронтальной подушки безопасности пассажира несет водитель.**

(Продолжение)

(Продолжение)

- Отключать фронтальную подушку безопасности пассажира можно, только когда кнопка «ENGINE START/STOP» (запуска/остановки двигателя) находится в положении «OFF» (Выкл.), в противном случае модуль управления системой SRS может выйти из строя.
  Кроме того, существует опасность несрабатывания или неправильного срабатывания фронтальных подушек безопасности, а также боковых подушек и шторок безопасности водителя и/или переднего пассажира в случае столкновения.
- Запрещается устанавливать на переднее пассажирское сиденье детское автокресло в положении против хода автомобиля, если не отключена фронтальная подушка безопасности пассажира. В случае аварии младенец или ребенок может получить серьезные травмы или погибнуть в результате срабатывания подушки безопасности.

(Продолжение)

(Продолжение)

- Несмотря на то что в данном автомобиле имеется выключатель фронтальной подушки безопасности пассажира, не следует устанавливать детское автокресло на сиденье переднего пассажира. Запрещается устанавливать детское автокресло на переднее сиденье. Дети, которые не помещаются в детское автокресло, должны располагаться на заднем сиденье и быть пристегнуты поясными/плечевыми ремнями безопасности. В случае аварии дети будут в наибольшей безопасности, если они правильно пристегнуты на заднем сиденье автомобиля.
- После того как детское автокресло снято с переднего пассажирского сиденья, включите фронтальную подушку безопасности пассажира.

⚠ ПРЕДУПРЕЖДЕНИЕ

■ Не размещать предметы вблизи подушек безопасности

Не размещайте предметы (например, покрытие амортизирующей накладки, подставку для мобильного телефона, подставку для чашки, освежитель воздуха или наклейки) над модулями подушек безопасности на рулевом колесе, панели инструментов, ветровом стекле и панели переднего пассажира над перчаточным ящиком или возле этих модулей. В случае аварии, достаточно сильной для раскрытия подушек безопасности, подобные предметы могут стать травмоопасными. Водитель или пассажир не должны размещать какие-либо предметы над подушкой безопасности или между подушкой безопасности и собой.

Боковая подушка безопасности

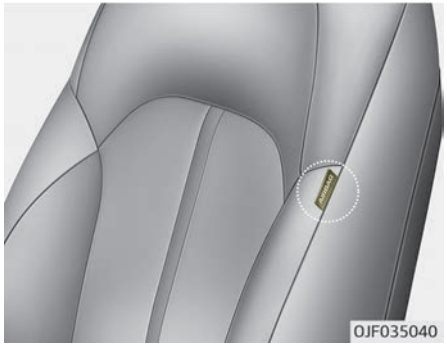

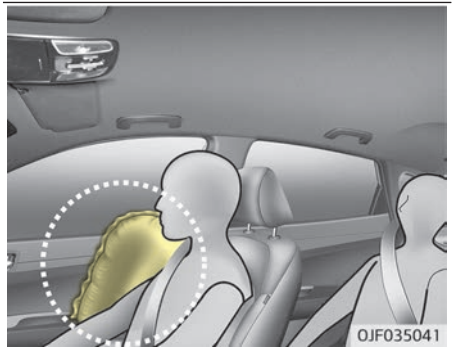

❊ Фактические подушки безопасности в автомобиле могут отличаться от изображенных на рисунке.

Автомобиль укомплектован боковыми подушками безопасности, установленными для каждого переднего сиденья.
Подушка безопасности обеспечивает водителю и/или переднему пассажиру автомобиля дополнительную защиту по сравнению с использованием одних только ремней безопасности.
Боковые подушки безопасности срабатывают только при определенных условиях бокового столкновения, в зависимости от силы, угла, скорости и точки приложения удара. Однако боковая подушка безопасности может сработать и при лобовом ударе, если достигнут порог ее срабатывания. Боковые подушки безопасности не предназначены для срабатывания во всех случаях бокового удара или опрокидывания.
Боковая подушка безопасности может сработать только на стороне удара или на обеих сторонах автомобиля.

❊ ПРИМЕЧАНИЕ

■ при наличии датчика опрокидывания

(Продолжение)

(Продолжение)

- В некоторых случаях опрокидывания срабатывают обе боковые подушки безопасности.
- Боковые подушки безопасности могут сработать, если датчик опрокидывания определяет ситуацию как опрокидывание автомобиля.

⚠ ПРЕДУПРЕЖДЕНИЕ

Пассажирам, которые занимают сиденья, укомплектованные боковыми подушками и/или шторками безопасности, не следует позволять опираться головой или телом о дверь, класть на дверь руки и высовывать руки из окон, а также располагать какие-либо предметы между собой и дверями.

⚠ ПРЕДУПРЕЖДЕНИЕ

- **Боковая подушка безопасности служит дополнением для ремней безопасности водителя и пассажира и не может использоваться вместо них. По этой причине в движущемся автомобиле ремни безопасности обязательно должны быть пристегнуты. Подушки безопасности срабатывают только в определенных ситуациях бокового удара или опрокидывания*1, в которых водитель и пассажиры могут получить тяжелые травмы.**

(Продолжение)

(Продолжение)

- **Для того чтобы обеспечить оптимальную защиту с помощью системы боковых подушек безопасности, а также исключить травмирование пассажиров вследствие раскрытия боковой подушки безопасности, оба человека на передних сиденьях должны сидеть вертикально, с правильно пристегнутыми ремнями безопасности. Руки водителя должны располагаться на рулевом колесе, на девяти и трех часах условного циферблата.**
  Пассажир должен держать руки на коленях.
- **Не следует использовать декоративные чехлы для сидений.**
- **При использовании чехлов для сидений эффективность системы может снизиться до полного отказа.**

(Продолжение)

(Продолжение)

- **Для того чтобы предотвратить неожиданное срабатывание боковой подушки безопасности, которое может привести к травмам, не допускайте ударов по датчику бокового удара, когда включена кнопка «ENGINE START/STOP» (запуска/остановки двигателя).**
- **При повреждении сиденья или чехла сиденья следует пройти обслуживание в специализированной мастерской.**
  Kia рекомендует обратиться к официальному дилеру Kia или партнерской сервисной компании.
- **Никогда не вставляйте предметы в маленькие отверстия рядом с указателями нахождения боковых подушек безопасности на сиденьях автомобиля.**
  При срабатывании подушки, предмет может помешать срабатованию, что приведет к нежелательным травмам.

*1 Только в автомобилях, оснащенных датчиком опрокидывания.

⚠ ПРЕДУПРЕЖДЕНИЕ

■ **Не размещать предметы вблизи подушек безопасности**

- **Водитель или пассажир не должны размещать какие-либо предметы над подушкой безопасности или между подушкой безопасности и собой. Кроме того, не размещайте предметы возле участков, где подушка безопасности наполняется воздухом, например возле дверей, стекол боковых дверей, передней и задней стоек.**
- **Не размещайте предметы между дверью и сиденьем. В случае наполнения подушки безопасности воздухом эти предметы могут отлететь и нанести травму.**
- **Не устанавливайте какие-либо аксессуары на боковых подушках безопасности или вблизи них.**

Шторка безопасности

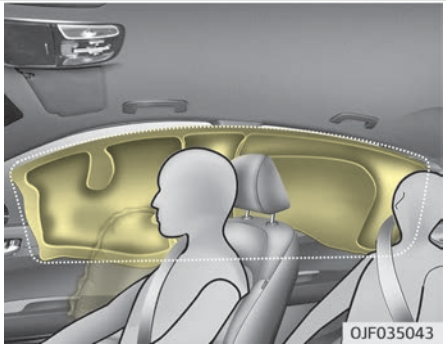

❊ Фактические подушки безопасности в автомобиле могут отличаться от изображенных на рисунке.

Шторки безопасности располагаются по обеим сторонам вдоль продольных брусьев крыши, над передними и задними дверями.
Они предназначены для защиты головы человека, сидящего на переднем или крайнем заднем сиденье, при некоторых видах боковых столкновений.
Шторки безопасности срабатывают только при определенных условиях бокового столкновения, в зависимости от силы, угла, скорости и точки приложения удара. Однако боковая подушка безопасности может сработать и при лобовом ударе, если достигнут порог ее срабатывания.
Шторка безопасности может сработать только на стороне удара или на обеих сторонах автомобиля.
Шторки безопасности не предназначены для срабатывания во всех случаях бокового удара или опрокидывания.

❊ ПРИМЕЧАНИЕ

■ при наличии датчика опрокидывания

(Продолжение)

(Продолжение)

- В некоторых случаях опрокидывания срабатывают шторки безопасности с обеих сторон.
- Шторки безопасности могут сработать, если датчик опрокидывания определяет ситуацию как опрокидывание автомобиля.

⚠ ПРЕДУПРЕЖДЕНИЕ

■ Не размещать предметы вблизи подушек безопасности

- **Не размещайте предметы над подушкой безопасности. Кроме того, не размещайте предметы возле участков, где подушка безопасности наполняется воздухом, например возле дверей, стекол боковых дверей, передней и задней стоек, боковых брусьев крыши.**
- **Не размещать на крючке для одежды твердые или бьющиеся предметы.**
- **Из соображений безопасности не вешайте тяжелые предметы на крючки для одежды.**

⚠ ПРЕДУПРЕЖДЕНИЕ

- **Боковые подушки и шторки безопасности обеспечивают максимальный уровень безопасности, когда пассажиры на передних и крайних задних сиденьях сидят вертикально и пристегнуты ремнями безопасности. Дети должны перевозиться в детском автокресле, установленном на заднем сиденье автомобиля.**
- **Если ребенок перевозится на крайнем заднем сиденье, он должен находиться в подходящем детском автокресле. Детское автокресло должно располагаться как можно дальше от двери и быть надежно зафиксировано в месте установки.**

(Продолжение)

(Продолжение)

- **Не следует позволять пассажирам опираться головой или телом о дверь, класть на дверь руки и высовывать руки из окон, а также располагать какие-либо предметы между дверями и пассажирами, которые занимают сиденья, укомплектованные боковыми подушками и шторками безопасности.**
- **Не пытайтесь вскрывать или ремонтировать какие-либо компоненты системы боковых подушек и шторок безопасности. При необходимости следует пройти обслуживание в специализированной мастерской. Kia рекомендует обратиться к официальному дилеру Kia или партнерской сервисной компании.**

При несоблюдении изложенных выше инструкций водитель и пассажиры могут получить травмы или погибнуть в случае аварии.

Почему при столкновении не сработала подушка безопасности?

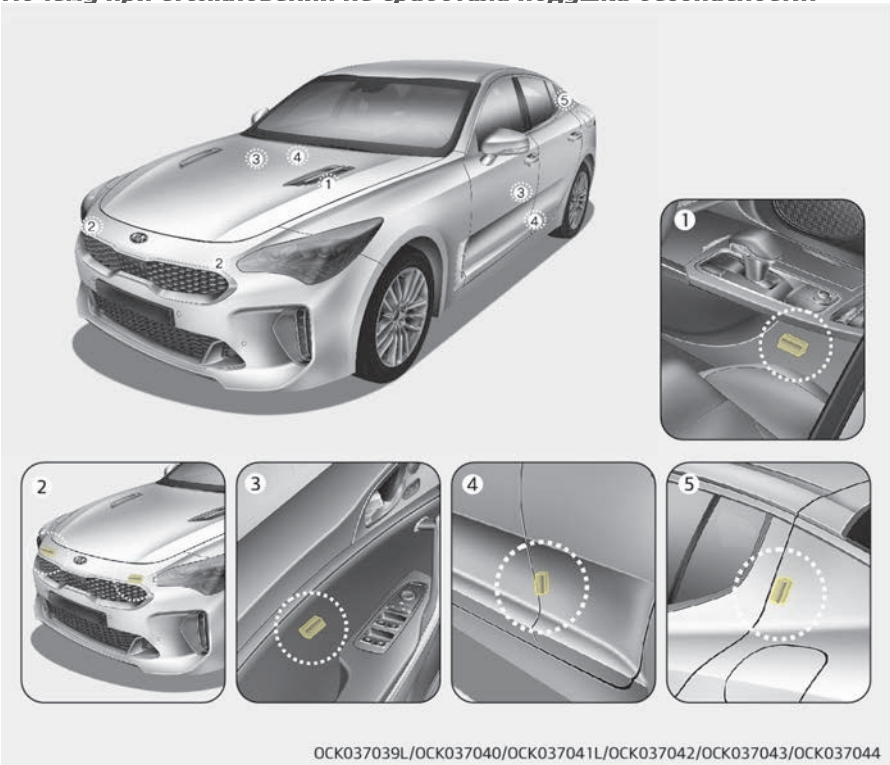

OCK037039L/OCK037040/OCK037041L/OCK037042/OCK037043/OCK037044

Условия наполнения и ненаполнения подушек безопасности

Существует много типов аварий, при которых подушка безопасности не обеспечивает дополнительную защиту.
К таким авариям относятся удары в заднюю часть, второй или третий удар при ДТП с несколькими соударениями, а также удары на низкой скорости.

Датчики столкновения для подушки безопасности

1. Модуль управления SRS / Датчик опрокидывания (при наличии)
2. Датчик фронтального удара
3. Датчик бокового удара
4. Датчик бокового удара
5. Датчик бокового удара

⚠ ПРЕДУПРЕЖДЕНИЕ

- **Не следует бить или допускать удары любых объектов по местам размещения подушек безопасности или их датчиков.**
  Такой удар может спровоцировать неожиданное срабатывание подушки безопасности, что может стать причиной тяжелых травм или летального исхода.
- **При изменении места установки или угла расположения датчиков подушки безопасности могут сработать в неожиданный момент или не сработать в необходимый момент, что может привести к нанесению серьезного ущерба здоровью или летальному исходу.**
  Поэтому не следует пытаться производить обслуживание датчиков подушек безопасности или зоны вокруг датчиков. Следует пройти обслуживание в специализированной мастерской.
  Kia рекомендует обратиться к официальному дилеру Kia или партнерской сервисной компании.

(Продолжение)

(Продолжение)

- **Проблемы могут возникнуть при изменении угла установки датчиков вследствие деформации переднего бампера, кузова или передних дверей и задних стоек кузова, где установлены датчики бокового столкновения. В этом случае следует пройти обслуживание в специализированной мастерской.**
  Kia рекомендует обратиться к официальному дилеру Kia или партнерской сервисной компании.
- **Автомобиль рассчитан для гашения удара и срабатывания подушек безопасности при определенных видах столкновений. При установке на бампер накладок или при замене бампера не оригинальными запчастями возможно ухудшение характеристик автомобиля и срабатывания подушек безопасности при столкновении.**

⚠ ПРЕДУПРЕЖДЕНИЕ

■ при наличии датчика опрокидывания

Если автомобиль оснащен боковыми подушками и шторками безопасности, то при буксировке автомобиля переместите кнопку «ENGINE START/STOP» (запуска/остановки двигателя) в положение «OFF» (Выкл.) или «ACC» (Доп. устройства). Возможно срабатывание боковых подушек и шторок безопасности, если кнопка «ENGINE START/STOP» (запуска/остановки двигателя) находится в положении «ON» (Вкл.), а датчик опрокидывания определяет ситуацию как опрокидывание автомобиля.

Условия наполнения подушек безопасности

Фронтальные подушки безопасности

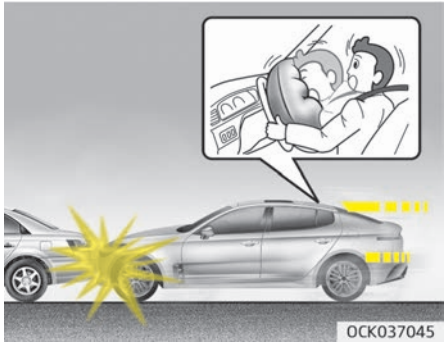

Фронтальные подушки безопасности предназначены для надувания при лобовом столкновении в зависимости от интенсивности, скорости или угла удара.

Боковые подушки и шторки безопасности

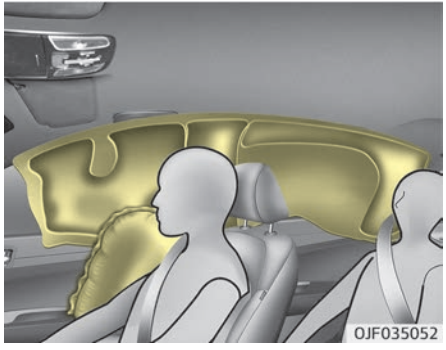

❊ Фактические подушки безопасности в автомобиле могут отличаться от изображенных на рисунке.

Боковые подушки и шторки безопасности раскрываются только при обнаружении удара датчиками бокового столкновения, в зависимости от силы удара, его направления, скорости и точки соприкосновения.

Хотя фронтальные подушки безопасности (подушки водителя и переднего пассажира) предназначены для раскрытия только при лобовых столкновениях, но при сильном воздействии на фронтальные датчики столкновения они также могут раскрыться и при других типах столкновений. Боковые подушки безопасности (боковые подушки и шторки безопасности) предназначены для раскрытия только при боковых столкновениях, но при сильном воздействии на боковые датчики они также могут раскрыться и при других типах столкновений.

Подушки безопасности могут раскрыться вследствие сильных ударов по шасси во время движения по дорогам без покрытия или обочине. Для предупреждения нежелательного раскрытия подушек безопасности старайтесь ехать по дорогам без покрытия или бездорожью максимально осторожно.

✻ ПРИМЕЧАНИЕ

■ При наличии датчика опрокидывания

Боковые подушки и шторки безопасности также раскрываются при опрокидывании автомобиля.

В каких условиях не наполняется подушка безопасности

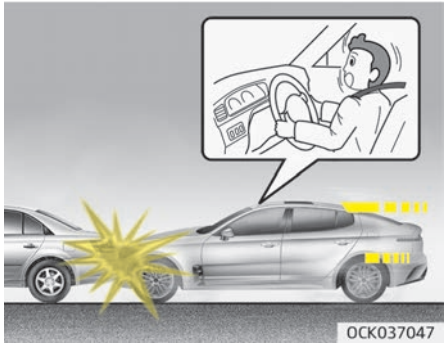

- При столкновениях на низких скоростях подушки безопасности могут не сработать. Подушки безопасности не рассчитаны на срабатывание в таких случаях, поскольку при подобных столкновениях они не могут повысить уровень защиты, который дают ремни безопасности.

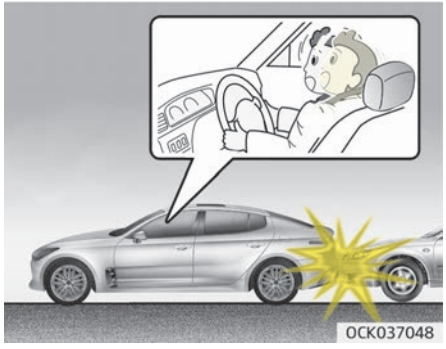

- Подушки безопасности не рассчитаны на срабатывание при задних столкновениях, так как под действием удара пассажиры перемещаются назад. В этом случае срабатывание подушек безопасности не принесет дополнительной пользы.

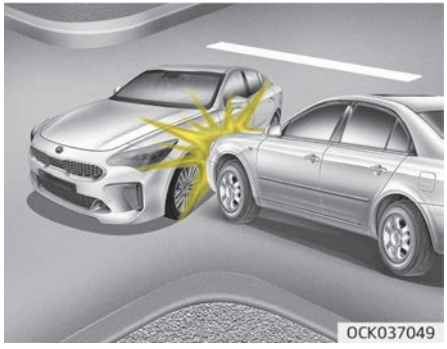

- Фронтальные подушки безопасности могут не сработать при боковых столкновениях, так как пассажиры перемещаются по направлению к месту удара, а в случае с боковым ударом фронтальные подушки безопасности не могут повысить уровень защиты пассажиров и водителя.

- Однако, если в автомобиле установлены боковые подушки и шторки безопасности, они могут сработать в зависимости от скорости автомобиля, а также силы и угла удара.

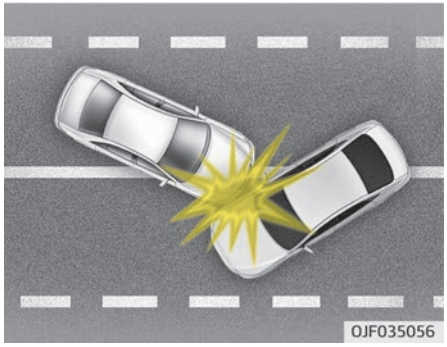

- Если столкновение происходит под углом, то под действием силы удара пассажиры могут переместиться в том направлении, в котором подушки безопасности не способны обеспечить дополнительную защиту, поэтому датчики не подают подушкам безопасности команду срабатывания.

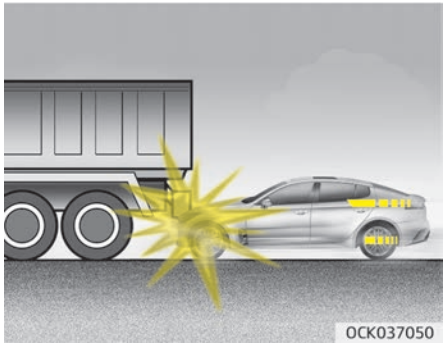

- Часто случается так, что непосредственно перед столкновением водители резко тормозят. При резком торможении передняя часть автомобиля опускается, из-за чего он «подныривает» под транспортное средство, имеющее больший дорожный просвет. При таком «подныривании» подушки безопасности могут не сработать, так как замедление, которое регистрируется датчиками, в столкновениях такого типа может значительно снижаться.

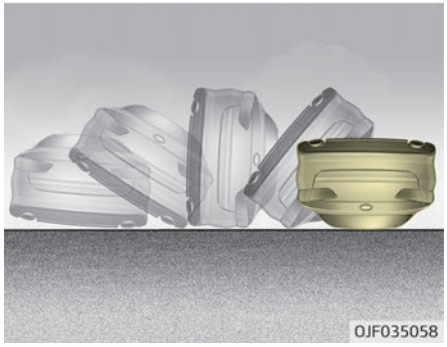

- Фронтальные подушки безопасности могут не срабатывать при опрокидывании автомобиля, так как они не способны обеспечить дополнительную защиту водителя и пассажиров.

✻ ПРИМЕЧАНИЕ

■ при наличии датчика опрокидывания

Если в автомобиле установлены боковые подушки и шторки безопасности, они могут сработать при опрокидывании, если оно регистрируется соответствующим датчиком.

✻ ПРИМЕЧАНИЕ

■ без датчика опрокидывания

Если в автомобиле установлены боковые подушки и шторки безопасности, они могут сработать при опрокидывании автомобиля вследствие бокового удара.

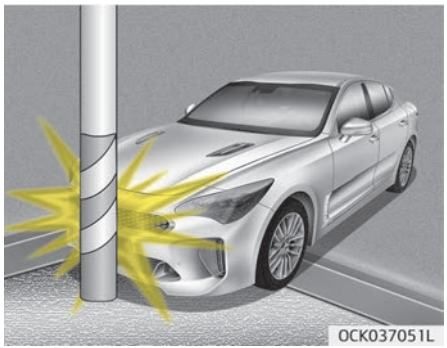

- Подушки безопасности могут не сработать, если автомобиль врезается в такие объекты как столбы ЛЭП или деревья, когда удар приходится на относительно малую площадь, а сила от удара не достигает датчиков.

Уход за системой пассивной безопасности

Система пассивной безопасности (SRS) практически не требует обслуживания, по этим причинам в ней отсутствуют компоненты, ремонт которых вы можете безопасно проводить самостоятельно. Если сигнальная лампа подушки безопасности системы SRS не загорается или горит непрерывно, следует проверить систему в специализированной мастерской. Kia рекомендует обратиться к официальному дилеру Kia или партнерской сервисной компании.

⚠ ПРЕДУПРЕЖДЕНИЕ

- **Модификация компонентов системы SRS или ее проводки, включая размещение любых предметов на крышках накладок либо изменение конструкции кузова, может отрицательно сказаться на эксплуатационных показателях SRS и стать причиной получения травм.**

(Продолжение)

(Продолжение)

- **Для очистки крышек накладок подушек безопасности необходимо использовать мягкую сухую ткань, допускается смочить ткань обычной водой. Растворители или моющие средства могут повредить крышки накладок подушек безопасности, что отрицательно повлияет на правильность срабатывания всей системы.**
- **На модулях подушек безопасности на рулевом колесе, приборной панели и панели переднего пассажира над перчаточным ящиком или рядом с ними не следует размещать какие-либо предметы, поскольку любой такой предмет может причинить вред в случае аварийной ситуации и при срабатывании подушек безопасности.**
- **При срабатывании подушек безопасности следует заменить систему в специализированной мастерской. Kia рекомендует обратиться к официальному дилеру Kia или партнерской сервисной компании.**

(Продолжение)

(Продолжение)

- **Не ремонтируйте и самостоятельно не отключайте проводку системы SRS или другие ее компоненты. Эти действия могут стать причиной получения травм вследствие случайного срабатывания подушек безопасности или выхода системы SRS из строя.**
- **Если компоненты системы подушек безопасности необходимо утилизировать, либо если автомобиль подлежит переработке, то соблюдайте определенные меры предосторожности. Данные меры предосторожности известны официальному дилеру компании Kia, и он может предоставить всю необходимую информацию. Несоблюдение данных мер и процедур предосторожности может повысить риск потенциального причинения вреда здоровью.**

(Продолжение)

(Продолжение)

- **Если автомобиль был затоплен и напольные покрытия промокли или на пол попала вода, не нужно пытаться завести двигатель; в этом случае следует проверить автомобиль в специализированной мастерской. Kia рекомендует связаться с официальным дилером Kia или партнерской сервисной компанией.**

Дополнительные меры предосторожности

- Запрещается перевозить пассажиров в багажном отделении или на заднем сиденье со сложенной спинкой. Водитель и все пассажиры должны сидеть вертикально, опираясь спинами на спинки сидений, с пристегнутыми ремнями безопасности, удерживая стопы на полу.
- Во время движения автомобиля пассажиры не должны покидать или менять места. Если пассажир не пристегнут ремнем безопасности, то при аварии или экстренной остановке его может ударить о внутренние детали салона автомобиля, отбросить на других пассажиров или выбросить из автомобиля.
- Ремень безопасности рассчитан для использования одним человеком. Если ремень безопасности используется несколькими людьми, то при столкновении они могут получить тяжелые травмы или погибнуть.
- Не следует устанавливать на ремни безопасности какие-либо аксессуары. Устройства, предназначенные для повышения комфорта пассажира или изменения положения ремня безопасности, могут привести к ухудшению функциональности ремня и повысить риск получения тяжелых травм при аварии.
- Пассажирам не следует размещать твердые или острые предметы между собой и подушками безопасности. Если у вас на коленях или во рту находится твердый или острый предмет, то при срабатывании подушки безопасности вы можете получить травмы.

- **Водитель и пассажиры не должны располагаться вплотную к крышкам подушек безопасности.** Водитель и все пассажиры должны сидеть вертикально, опираясь спинами на спинки сидений, с пристегнутыми ремнями безопасности, удерживая стопы на полу. Если пассажиры располагаются слишком близко к крышкам подушек безопасности, то при срабатывании подушек они могут получить травмы.
- **Не следует закреплять или размещать посторонние предметы на крышках подушек безопасности или рядом с ними.** Предмет, закрепленный на крышке фронтальной или боковой подушки безопасности, а также размещенный непосредственно перед крышкой, может препятствовать правильной работе подушек безопасности.
- **Запрещается изменять конструкцию передних сидений.** При изменении конструкции передних сидений возможно нарушение функционирования датчиков системы пассивной безопасности или боковых подушек безопасности.
- **Не следует размещать какие-либо предметы под передними сиденьями.** Размещенные под передними сиденьями предметы могут отрицательно сказаться на функционировании датчиков системы пассивной безопасности или боковых подушек безопасности.
- **Не перевозите младенца или маленького ребенка у себя на коленях.** В случае аварии младенец или маленький ребенок может получить тяжелые травмы или погибнуть. Младенцы и дети должны быть пристегнуты ремнями детского автокресла либо сидеть на заднем сиденье с пристегнутыми ремнями безопасности.

⚠ ПРЕДУПРЕЖДЕНИЕ

- **При неправильной или смещенной посадке пассажир или водитель могут оказаться слишком близко к разворачивающейся подушке безопасности, удариться о детали внутренней отделки салона или вылететь из автомобиля, что приведет к получению серьезных травм или гибели.**
- **Сидеть следует прямо, по центру подушки, комфортно вытянув ноги и не отрывая стоп от пола, с поднятой спинкой сиденья и пристегнутым ремнем безопасности.**

Установка дополнительного или модификация существующего оборудования на автомобиле с подушками безопасности

Модификация автомобиля путем изменения рамы, бамперов, капота, боковой обшивки или коррекции высоты расположения кузова могут отрицательно повлиять на работу подушек безопасности.

Предупреждающая надпись о подушке безопасности

Предупреждающие таблички с информацией о подушках безопасности служат для информирования пассажиров о потенциальной опасности использования системы подушек безопасности.
Обратите внимание, что эти официальные предупреждения в первую очередь касаются риска для детей. Не забывайте, что взрослые также подвергаются рискам, которые описаны в разделе “Дополнительные меры предосторожности” на странице 3-79.

АКТИВНАЯ СИСТЕМА ПОДНЯТИЯ КАПОТА (ПРИ НАЛИЧИИ)

Активная система поднятия капота уменьшает риск травмирования пешеходов за счет поднятия капота в определенных ситуациях. Система работает за счет дополнительного пространства под капотом, которое деформируется в случае удара головой.
Когда включена активная система поднятия капота;

- При нажатии кнопки «ENGINE START/STOP» (запуска/остановки двигателя) и скорости автомобиля от 25 км/ч до 50 км/ч .
- Активная система поднятия капота срабатывает при лобовом столкновении в зависимости от силы, скорости или угла удара.

✻ ПРИМЕЧАНИЕ

■ Ремонт активной системы поднятия капота

(Продолжение)

(Продолжение)

- Если сработала активная система поднятия капота, не устанавливайте капот на место самостоятельно, систему необходимо проверить в специализированной мастерской. Kia рекомендует обратиться к официальному дилеру Kia или партнерской сервисной компании.
- После замены или ремонта переднего бампера следует проверить систему в специализированной мастерской. Kia рекомендует обратиться к официальному дилеру Kia или партнерской сервисной компании.

В каких ситуациях срабатывает активная система поднятия капота

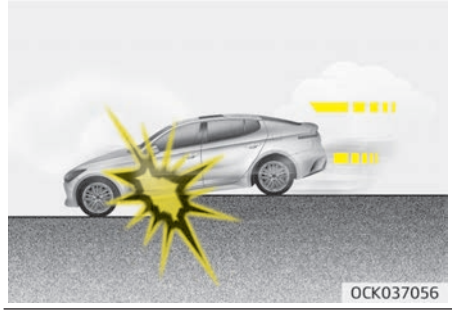

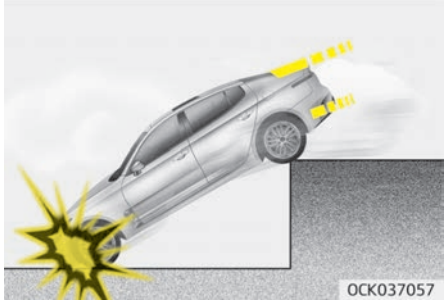

- Если автомобиль падает в канаву или с возвышения.

- Активная система поднятия капота может активироваться при ударе во время лобового столкновения без участия пешеходов. Это может произойти при столкновении с животным, мусорным баком или другими объектами.
- Активная система поднятия капота также может сработать при высокоскоростных лобовых столкновениях или столкновениях под углом с автомобилем или препятствием.

В каких ситуациях не срабатывает активная система поднятия капота

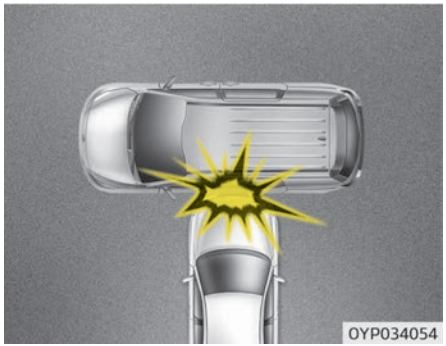

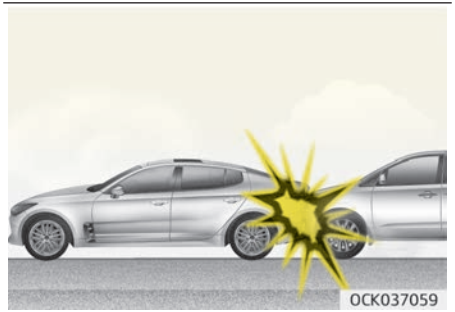

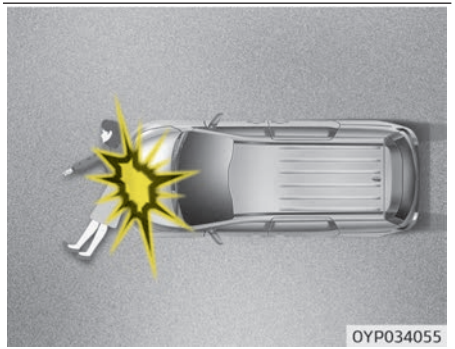

- Активная система поднятия капота не предназначена для срабатывания при боковых и задних столкновениях или опрокидывании автомобиля. Система может обнаружить только лобовое столкновение.
- Если передний бампер был поврежден или изменен.
- Если лобовое столкновение с пешеходом произошло под углом.
- Если пешеход лежит на дороге.
- Если у пешехода есть предмет, поглощающий удар, например чемодан, коляска или тележка.

Неисправность активной системы поднятия капота

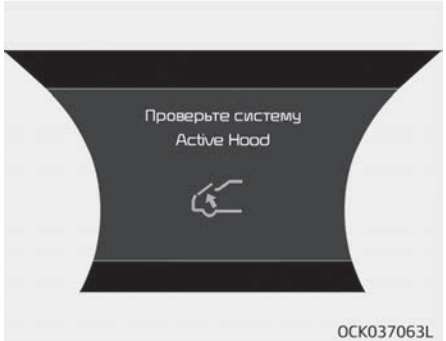

При наличии проблем с системой на ЖК-дисплее приборной панели появится сообщение.
Это предупреждение означает, что защита пешеходов активной системой поднятия капота не работает должным образом.
При появлении на экране предупреждающего сообщения следует проверить систему в специализированной мастерской. Kia рекомендует обратиться к официальному дилеру Kia или партнерской сервисной компании.

✻ ПРИМЕЧАНИЕ

- Не удаляйте и не изменяйте компоненты и проводку активной системы поднятия капота.
- Не изменяйте конструкцию переднего бампера и кузова.
- Не устанавливайте и не собирайте любые послепродажные аксессуары на переднем бампере или крышке.
- При замене шин убедитесь, что они имеют тот же размер, что и оригинальные шины. При движении с шинами или колесами разных размеров активная система поднятия капота может не работать нормально.

Описанные выше ситуации могут привести к сбоям в работе активной системы поднятия капота.

Особенности вашего автомобиля

Интеллектуальный ключ 4-04
Запишите номер вашего ключа 4-04
Действия с ключом 4-04
Иммобилайзер 4-04
Функция интеллектуального ключа 4-06
Управление системой с помощью интеллектуального ключа 4-08
Меры предосторожности при работе с передатчиком 4-09
Замена батарейки 4-10
Противоугонная система 4-12
Приведение в готовность 4-12
Срабатывание противоугонной системы 4-13
Снятие с охраны 4-13
Замки дверей 4-15
Управление замками дверей снаружи автомобиля 4-15
Управление замками дверей изнутри автомобиля 4-16
Функции блокировки/разблокировки дверей 4-18
Замок задней двери с защитой от детей 4-19
Дверь багажного отделения 4-20
Дверь багажного отделения без электропривода 4-20
Дверь багажного отделения с электроприводом 4-22
Функция интеллектуального открывания двери багажного отделения 4-27
Устройство аварийного разблокирования двери багажного отделения 4-31
Окна 4-33
Стеклоподъемники 4-34
Капот 4-38
Открывание капота 4-38
Предупреждение: открыт капот 4-38
Закрытие капота 4-38
Крышка заливной горловины топливного бака 4-40
Открывание крышки заливной горловины топливного бака 4-40
Закрытие крышки заливной горловины топливного бака 4-41
Устройство аварийного разблокирования люка горловины топливного бака 4-43
Широкий люк в крыше 4-45
Предупреждение о незакрытом люке в крыше 4-46
Солнцезащитная шторка 4-46
Сдвигание люка в крыше 4-47
Установка люка в крыше под углом 4-47
Закрывание люка в крыше 4-48
Сброс параметров люка в крыше 4-49
Руль 4-50
Электроусилитель руля 4-50
Регулировка наклона и выдвигания руля 4-51
Обогрев рулевого колеса 4-52
Звуковой сигнал 4-53
Зеркала 4-54
Внутреннее зеркало заднего вида 4-54
Наружное зеркало заднего вида 4-55
Функция парковки задним ходом 4-58
Комбинация приборов 4-59
Управление комбинаций приборов 4-61
Приборы 4-62
Индикатор переключения передач 4-65
ЖК-дисплей 4-67

4

Режимы работы ЖК-дисплея....4-67
Спортивный режим 4-68
Режим маршрутного компьютера....4-68
Запас хода по топливу....4-71
Режим пользовательских настроек....4-71
Режимы движения (маршрутный компьютер)....4-76
Предупреждения 4-80
Сигнальные и индикаторные лампы....4-85
Сигнальные лампы....4-85
Индикаторные лампы....4-95
Приборная панель на ветровом стекле (HUD) (при наличии)....4-99
Описание....4-99
Включение/выключение приборной панели на ветровом стекле....4-100
Информация приборной панели на ветровом стекле....4-100
Настройки приборной панели на ветровом стекле....4-101
Система предупреждения о расстоянии при парковке задним ходом 4-102
Работа системы предупреждения о расстоянии при парковке задним ходом....4-102
Условия, в которых система предупреждения о расстоянии при парковке задним ходом не работает....4-103
Самодиагностика....4-105
Система предупреждения о расстоянии при парковке передним ходом (при наличии)....4-106
Работа системы предупреждения о расстоянии при парковке передним ходом....4-106
Условия, в которых система предупреждения о расстоянии при парковке передним ходом не работает....4-109
Самодиагностика....4-111
Монитор заднего вида 4-112
Система кругового обзора 4-113
Монитор заднего вида 4-113
Освещение....4-116
Функция экономии заряда аккумулятора....4-116
Функция подсветки фарами головного света 4-116
Дневные ходовые огни 4-116
Управление световыми приборами....4-117
Управление фарами дальнего света....4-118
Система автоматического переключения фар дальнего света 4-119
Указатели поворота и смены полосы....4-121
Задние противотуманные фары 4-122
Регулятор угла наклона головных фар 4-122
Динамический поворотный свет (DBL) 4-123
Стеклоочистители и стеклоомыватели....4-125
Стеклоочистители лобового стекла....4-126
Стеклоомыватели лобового стекла....4-128
Внутреннее освещение....4-129
Функция автоматического выключения 4-129
Лампа подсветки карты....4-129
Лампа внутреннего освещения....4-130
Лампа подсветки багажника 4-130
Лампа перчаточного ящика....4-131
Лампа подсветки зеркала в солнцезащитном козырьке 4-131

Лампа освещения подножки 4-132
Система приветствия 4-133
Приветственная подсветка 4-133
Приветствие сопровождения 4-133
Внутреннее освещение 4-133
Обогрев стекла 4-134
Обогрев заднего стекла 4-134
Система климат-контроля 4-135
Работа системы 4-135
Кондиционирование воздуха 4-135
Воздушный фильтр системы климат-контроля 4-137
Табличка с указанием хладагента системы кондиционирования 4-138
Проверка количества хладагента в кондиционере и масла в компрессоре 4-139
Система климат-контроля с автоматическим управлением 4-141
Автоматическая система обогрева и кондиционирования воздуха 4-142
Система обогрева и устранения запотевания лобового стекла 4-151
Система климат-контроля с автоматическим управлением 4-151
Советы по эксплуатации 4-151
Алгоритм работы системы устранения запотевания лобового стекла 4-152
Автоматическая система предотвращения запотевания лобового стекла 4-152
Автоматическая вентиляция 4-154
Интеллектуальная вентиляция 4-154
Дистанционный запуск 4-154
Отсек для хранения 4-155
Отсек для хранения в центральной консоли 4-155
Перчаточный ящик 4-155
Держатель для солнцезащитных очков 4-156
Элементы внутренней отделки салона 4-157
Прикуриватель 4-157
Пепельница 4-157
Подстаканник 4-158
Солнцезащитный козырек 4-159
Подогрев сидений 4-160
Сиденье с вентиляцией 4-162
Розетка электропитания 4-162
Зарядное устройство USB 4-164
Система беспроводной зарядки смартфона 4-164
Крючок для одежды 4-167
Фиксатор (-ы) для напольных ковриков 4-168
Держатель багажной сетки 4-168
Аудиосистема 4-170
Антенна 4-170
Порт AUX, USB 4-170
Принцип работы радиостанции автомобиля 4-171

ИНТЕЛЛЕКТУАЛЬНЫЙ КЛЮЧ

Запишите номер вашего ключа

Номер ключа проштампован на специальной бирке, прикрепленной к набору ключей.

В случае утери ключей, Kia рекомендует обратиться к официальному дилеру Kia или партнерской сервисной компании. Отсоедините бирку с кодом ключа и храните ее в надежном месте. Кроем того, запишите код ключа и храните его в надежном месте (не в автомобиле).

Действия с ключом

- Используется для запуска двигателя.
- Используется для блокировки и разблокировки дверей.
- Используется для блокировки и разблокировки перчаточного ящика.

Для извлечения механического ключа (2) нажмите и удерживайте кнопку разблокировки (1).
Чтобы снова вставить механический ключ, поместите ключ в скважину и нажмите на него до щелчка.

⚠ ПРЕДУПРЕЖДЕНИЕ

■ Интеллектуальный ключ

Не оставляйте детей без присмотра в автомобиле с интеллектуальным ключом зажигания, даже если кнопка запуска двигателя не установлена в положение «ACC» или «ON». Дети подражают взрослым и могут нажать кнопку запуска двигателя. С помощью интеллектуального ключа дети могут управлять стеклоподъемниками с электроприводом и

(Продолжение)

(Продолжение)

другими системами и даже привести автомобиль в движение, что может привести к серьезным травмам или даже смертельному исходу. Никогда не оставляйте ключи в автомобиле с включенным двигателем, если в автомобиле находятся дети без присмотра.

Иммобилайзер

Ваш автомобиль может быть оснащен электронной системой блокировки запуска двигателя для уменьшения риска несанкционированного использования автомобиля.
Иммобилайзер состоит из небольшого транспондера в интеллектуальном ключе и электронного устройства внутри автомобиля.
При наличии системы иммобилайзера она проверяет наличие верного ключа каждый раз при установке кнопки «ENGINE START/STOP» (запуска/остановки двигателя) в положение «ON» (Вкл.).
Если определена подлинность ключа, то двигатель запускается.

Если определено, что ключ не является подлинным, то двигатель не запускается.

Активация иммобилайзера:

Установите кнопку «ENGINE START/STOP» (Запуска/остановки двигателя) в положение «OFF» (Выкл.). Иммобилайзер включится автоматически. Без интеллектуального ключа, соответствующего вашему автомобилю, двигатель не запустится.

Дезактивация иммобилайзера

Установите кнопку «ENGINE START/STOP» (запуска/остановки двигателя) в положение «ON» (Вкл.).

⚠ ПРЕДУПРЕЖДЕНИЕ

Чтобы предотвратить угон автомобиля, не оставляйте в нем запасные ключи. Пароль вашего иммобилайзера является уникальным паролем заказчика и должен храниться в тайне. Не оставляйте этот номер в автомобиле.

✻ ПРИМЕЧАНИЕ

При использовании ключа для запуска двигателя рядом не должно быть других ключей иммобилайзера. В противном случае двигатель может не запуститься или остановиться вскоре после запуска. Храните каждый ключ по отдельности во избежание неисправности при запуске.

⚠ ПРЕДОСТЕРЕЖЕНИЕ

Не кладите металлические предметы рядом с интеллектуальным ключом. Металлические предметы могут препятствовать передаче сигнала с транспондера и мешать запуску двигателя.

✻ ПРИМЕЧАНИЕ

Если вам нужны дополнительные ключи или ваши ключи утеряны, Kia рекомендует обратиться к офи-

(Продолжение)

(Продолжение)

циальному дилеру Kia или партнерской сервисной компании.

⚠ ПРЕДОСТЕРЕЖЕНИЕ

Транспондер в интеллектуальном ключе является важной частью системы блокировки запуска. Он рассчитан на безотказную работу в течение многих лет, однако его следует беречь от влаги, статического электричества и грубого обращения. Это может привести к неисправности системы иммобилайзера.

⚠ ПРЕДОСТЕРЕЖЕНИЕ

Не вносите изменений, дополнений или корректировок в систему иммобилайзера, так как это может привести к ее неисправности. В этом случае следует пройти обслуживание в специализированной мастерской. Kia рекомендует обратиться к официальному дилеру Kia

(Продолжение)

(Продолжение)

или партнерской сервисной компании.
Неисправности, вызванные переделкой, корректировкой или модификацией системы иммобилайзера, не подпадают под действие гарантийных обязательств изготовителя автомобиля.

Функция интеллектуального ключа

■ Тип A

■ Тип B

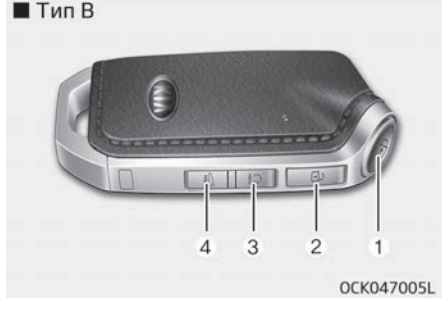

Блокировка (1)

По нажатию кнопки блокировки запираются все двери (включая дверь багажного отделения).

Если все двери (и крышка багажника) закрыты, лампы аварийной сигнализации мигнут один раз, указывая, что все двери (и крышка багажника) заперты.

Разблокировка (2)

По нажатию кнопки разблокировки отпираются все двери (включая дверь багажного отделения).
Огни аварийной сигнализации дважды мигнут, указывая, что все двери (в том числе дверь багажного отделения) разблокированы.
Однако после нажатия этой кнопки двери (в том числе дверь багажного отделения) автоматически запираются, если вы не откроете одну из них в течение 30 секунд.

Дистанционный запуск (3, при наличии, для стран Ближнего Востока)

Вы можете запустить двигатель и включить установку кондиционирования воздуха путем нажатия кнопки дистанционного пуска (3) снаружи транспортного средства.
Чтобы дистанционно запустить и остановить двигатель:

1. Нажмите на кнопку блокировки дверей (1), после чего мигнут лампы аварийной сигнализации, чтобы предупредить вас.
2. Нажмите кнопку дистанционного пуска (3) и удерживайте ее в нажатом положении более 2 секунд, чтобы запустить двигатель в течение 4 секунд после нажатия на кнопку блокировки двери (1).
3. Во время дистанционного запуска мигают лампы аварийной сигнализации. Если вы хотите заглушить двигатель, нажмите снова кнопку дистанционного пуска (3).

Когда двигатель перезапускается, работа установки кондиционирования воздуха будет постоянно поддерживаться в соответствии с выбором. Если система кондиционирования воздуха отключается до того, как вы остановили двигатель, то при дистанционном запуске она не включится.
Если кто-то едет в вашем автомобиле без назначенного смарт-ключа во время дистанционного запуска, в целях безопасности двигатель автоматически останавливается.

✻ ПРИМЕЧАНИЕ

После дистанционного запуска двигателя, он будет выключен автоматически через 10 минут, если в автомобиле едете не вы.

⚠ ПРЕДОСТЕРЕЖЕНИЕ

- **Дистанционный запуск не будет работать, если вы превысите рабочее расстояние (около 10 метров).**
- **Избегайте длительной работы двигателя на холостом ходу, чтобы соблюдать требования по ограничению выбросов вредных веществ, действующих в вашей стране.**
- **Законы вашей страны могут ограничивать использование дистанционного запуска.**
  Вам следует ознакомиться с законодательством перед использованием системы дистанционного запуска.

(Продолжение)

(Продолжение)

- **Дистанционный запуск двигателя невозможен при нахождении рычага переключения передач в положении «P» (парковка).**
- **Вы не сможете выполнить дистанционный запуск двигателя, если открыт капот или крышка багажника.**

Разблокировка двери багажного отделения (4)

Дверь багажного отделения отпирается, если кнопка нажата в течение более 1 секунды.
Огни аварийной сигнализации дважды мигают, указывая, что дверь багажного отделения разблокирована.
Однако, после нажатия этой кнопки дверь багажного отделения автоматически запирается, если она не была открыта в течение 30 секунд.
Кроме того, если открыть, а затем закрыть дверь багажного отделения, она автоматически запирается.

Управление системой с помощью интеллектуального ключа

С помощью интеллектуального ключа можно запереть или отпереть любую дверь (в том числе дверь багажного отделения) и даже запустить двигатель, не вставляя ключ в замок зажигания.
Имея при себе интеллектуальный ключ, вы можете запирать и отпирать двери автомобиля (включая дверь багажного отделения). С его помощью можно также запустить двигатель. Подробнее см. далее.

Блокировка

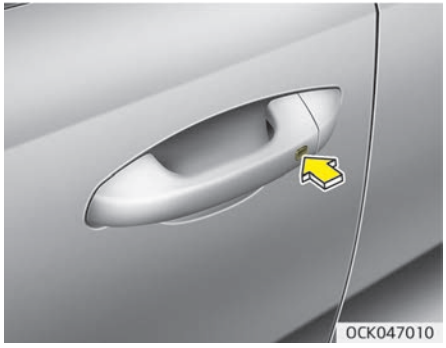

При нажатии кнопки передних внешних дверных ручек при всех закрытых и незапертых дверях (и двери багажного отделения) происходит блокировка всех дверей (и двери багажного отделения). При этом мигнут лампы аварийной сигнализации для индикации факта блокировки всех дверей (и двери багажного отделения). Кнопка работает, только когда интеллектуальный ключ находится на расстоянии 0,7~1 м от наружной ручки двери. Чтобы убедиться, что дверь заперта, проверьте кнопку блокировки дверей в салоне автомобиля или потяните за наружную ручку двери.

Даже если вы нажмете кнопку, двери не заблокируются. В следующих случаях прозвучит предупредительный звуковой сигнал:

- Интеллектуальный ключ находится в автомобиле.
- Кнопка «ENGINE START/STOP» (запуска/остановки двигателя) находится в положении «ACC» (Доп. устройства) или «ON» (Вкл.).
- Открыта любая дверь, за исключением двери багажного отделения.

Разблокировка

Нажатие кнопки на передней внешней дверной ручке, когда все двери (в том числе дверь багажного отделения) закрыты и заперты, разблокирует все двери (в том числе дверь багажного отделения). Огни аварийной сигнализации дважды мигнут, указывая, что все двери (в том числе дверь багажного отделения) разблокированы. Кнопка работает, только когда интеллектуальный ключ находится на расстоянии 0,7~1 м от наружной ручки двери.
Когда интеллектуальный ключ распознан в пределах 0,7 ~ 1 м от передней наружной дверной ручки, другие люди также могут открыть дверь, не имея этого ключа.

Разблокировка двери багажного отделения

Если Вы находитесь в пределах 0,7 ~ 1 м от наружной ручки крышки багажника, имея при себе интеллектуальный ключ, то крышка отопрется и откроется при нажатии на переключатель ручки крышки багажника.
Огни аварийной сигнализации дважды мигают, указывая, что дверь багажного отделения разблокирована.
Кроме того, если открыть, а затем закрыть дверь багажного отделения, она автоматически запирается.

Запуск двигателя

Двигатель можно запустить не вставляя ключ. Подробнее см. в разделе "Запуск двигателя с помощью интеллектуального ключа" на странице 5-11.

Ограничения в обращении с ключами

Если вы оставляете ключи работнику парковки или швейцару, выполните следующие действия, чтобы в ваше отсутствие нельзя было открыть перчаточный ящик автомобиля.

1. Нажмите кнопку разблокировки (1) и, удерживая ее, извлеките механический ключ (2).
2. Закройте перчаточный ящик и заприте его с помощью механического ключа.
3. Передайте интеллектуальный ключ работнику парковки. Перчаточный ящик невозможно открыть без механического ключа.

Меры предосторожности при работе с передатчиком

Интеллектуальный ключ не работает в следующих случаях:

- Рядом с автомобилем активирован интеллектуальный ключ от другого автомобиля.
- Превышено рабочее расстояние (около 10 м).
- В передатчике разрядилась батарейка.
- Сигнал блокируют другие автомобили или объекты.
- Чрезмерно низкая температура воздуха.
- Интеллектуальный ключ находится рядом с радиопередатчиком (радиостанция или аэропорт), который может помешать нормальной работе передатчика.

- Если интеллектуальный ключ находится рядом с мобильным телефоном или смартфоном, то его сигнал может блокироваться при использовании мобильного телефона или смартфона. Особенно это возможно во время активной работы телефона — при совершении вызова, ответе на входящий вызов, получении текстовых сообщений и/или отправке/получении сообщений по электронной почте.
  Не кладите мобильный телефон или смартфон в один карман с интеллектуальным ключом, между данными устройствами должно быть некоторое расстояние.

Если интеллектуальный ключ работает неправильно, то откройте и закройте дверь обычным ключом. Если в работе интеллектуального ключа отмечаются проблемы, рекомендуется обратиться к официальному дилеру компании Kia или партнерской сервисной компании.

⚠ ПРЕДОСТЕРЕЖЕНИЕ

Следует предохранять интеллектуальный ключ от воздействия воды и других жидкостей. Если интеллектуальный ключ вышел из строя вследствие попадания воды или других жидкостей, то на такую неисправность не распространяется гарантия производителя транспортного средства.

⚠ ПРЕДОСТЕРЕЖЕНИЕ

Внесение изменений или доработок без подтвержденного разрешения организации, ответственной за соблюдение соответствия требованиям, может стать причиной аннулирования права пользователя на эксплуатацию оборудования. Если система дистанционного доступа без ключа вышла из строя вследствие внесения изменений или доработок без подтвержденного разрешения организации, ответственной за соблюдение соответствия требованиям, то на такую неисправность не распространяется га-

(Продолжение)

(Продолжение)

рантия производителя транспортного средства.

Замена батарейки

В интеллектуальном ключе используется литиевая батарейка напряжением 3 В, срок службы которой обычно составляет несколько лет. При необходимости ее замены используйте следующую процедуру.

1. Вскройте заднюю крышку интеллектуального ключа.

2. Замените батарейку на новую (CR2032). При замене батарейки убедитесь, что она правильно установлена.
3. Установите батарейку в порядке, обратном снятию.

Для замены интеллектуального ключа Kia рекомендует обратиться к официальному дилеру Kia или партнерской сервисной компании.

⚠ ПРЕДОСТЕРЕЖЕНИЕ

- **Если вы не знаете, как использовать или заменить батарейку, Kia рекомендует обратиться к официальному дилеру Kia или партнерской сервисной компании.**
- **Использование неподходящей батарейки может вызвать неисправность интеллектуального ключа. Используйте только подходящую батарейку.**
- **Во избежание повреждения передатчика не роняйте его, берегите от влаги и не подвергайте воздействию тепла или солнечного света.**

✻ ПРИМЕЧАНИЕ

Неправильно утилизированный аккумулятор может нанести вред окружающей среде и здоровью человека.
Утилизировать аккумулятор нужно в соответствии с местными законами или нормами.

ПРОТИВОУГОННАЯ СИСТЕМА (ПРИ НАЛИЧИИ)

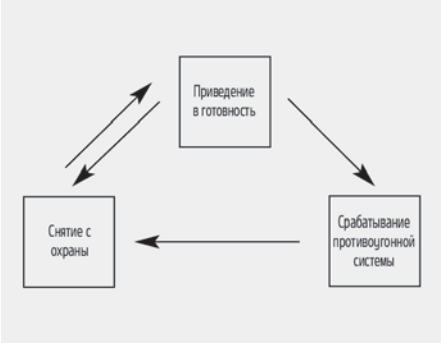

Эта система предназначена для защиты от несанкционированного доступа в автомобиль. Работа системы состоит из трех этапов: первый — постановка на охрану, второй — работа в режиме охраны и третий — снятие с охраны. При срабатывании система подает звуковой сигнал с миганием аварийной световой сигнализации.

Приведение в готовность

Припаркуйте автомобиль и выключите двигатель. Поставьте систему на охрану, как описано ниже.

Использование интеллектуального ключа

1. Выключите двигатель.
2. Убедитесь в том, что все двери, капот двигателя и дверь багажного отделения плотно закрыты.
3. • Заблокируйте двери, нажав кнопку на внешней ручке передней двери, при этом у вас должен находиться интеллектуальный ключ.
   После выполнения всех вышеприведенных действий однократно мигают аварийные сигнальные лампы для индикации включения охранной системы автомобиля.
   Если дверь багажного отделения или капот двигателя остались открытыми, аварийная световая сигнализация не сработает и противоугонная сигнализация не будет поставлена на охрану. Если после этого закрыть дверь багажного отделения и капот двигателя, один раз мигнет аварийная световая сигнализация и система будет поставлена на охрану.
   • Заблокируйте двери, нажав кнопку блокировки на интеллектуальном ключе.
   После выполнения всех вышеприведенных действий однократно мигают аварийные сигнальные лампы для индикации включения охранной системы автомобиля.
   Если дверь багажного отделения или капот двигателя остались открытыми, аварийная световая сигнализация не сработает и противоугонная сигнализация не будет поставлена на охрану. Если после этого закрыть дверь багажного отделения и капот двигателя, один раз мигнет аварийная световая сигнализация и система будет поставлена на охрану.

Не включайте охранную систему до тех пор, пока все пассажиры не покинут автомобиль. Если при переходе системы в режим охраны внутри автомобиля остались пассажиры, то сигнализация сработает, когда они будут покидать салон автомобиля. Если в течение 30 секунд после перехода системы в режим охраны открыть дверь (включая дверь багажного отделения) или капот двигателя, система разблокируется, чтобы не создавать звуковую тревогу.

Срабатывание противоугонной системы

Сигнализация срабатывает, если после приведения системы в готовность происходит какое-либо из перечисленных ниже действий.

- Передняя или задняя дверь открываются без использования датчика.
- Дверь багажного отделения открывается без помощи передатчика.
- Открывается капот двигателя.

Раздается звуковой сигнал, и около 27 секунд будут мигать лампы аварийной сигнализации. Затем два раза прозвучит звуковой сигнал с интервалом в 10 секунд. Если ситуация срабатывания сигнализации не изменится после того, как сигнал прозвучал, сигнал будет повторно воспроизведен. Чтобы выключить систему, отоприте двери с помощью передатчика.

Снятие с охраны

Система снимается с охраны в следующих случаях.

Интеллектуальный ключ

- Нажата кнопка разблокировки двери.
- Нажата наружная кнопка передней двери, когда система распознала интеллектуальный ключ.
- Запущен двигатель (в течение 3 секунд).

После отпирания дверей дважды мигнет аварийная световая сигнализация, чтобы указать, что система снята с охраны.

Если после нажатия кнопки разблокировки какая-либо дверь (включая дверь багажного отделения) не откроется в течение 30 секунд, система будет повторно поставлена на охрану.

✻ ПРИМЕЧАНИЕ

- Если система не снята с охраны с помощью интеллектуального ключа, откройте дверь механическим ключом и запустите двигатель. После этого система будет снята с охраны.
- Если вы потеряли ключи, Kia рекомендует обратиться к официальному дилеру Kia или партнерской сервисной компании.

⚠ ПРЕДОСТЕРЕЖЕНИЕ

Не вносите изменений, дополнений или корректировок в систему противоугонной сигнализации, поскольку это может привести к ее неисправности. Следует пройти обслуживание в специализированной

(Продолжение)

(Продолжение)

мастерской. Kia рекомендует обратиться к официальному дилеру Kia или партнерской сервисной компании.
Неисправности, вызванные неправильной переделкой, регулировкой или модификацией системы противоугонной сигнализации не подпадают под действие гарантийных обязательств изготовителя автомобиля.

ЗАМКИ ДВЕРЕЙ

Управление замками дверей снаружи автомобиля

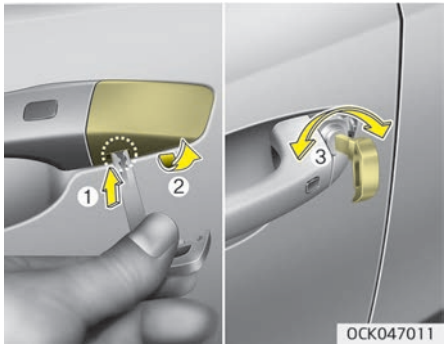

- Поверните ключ по направлению к задней части автомобиля, чтобы запереть замок, и к передней части автомобиля, чтобы отпереть его.
- Если запереть/отпереть водительскую дверь с помощью ключа, то при это запирается/отпирается только водительская дверь.
- Двери также можно запирать и отпирать с помощью передатчика.
- Когда дверь отперта, ее можно открыть, потянув за ручку.
- Закрывая дверь, толкните ее рукой. Убедитесь, что двери закрыты надежно.
- Если аккумулятор автомобиля разрядился, то выходя из автомобиля, убедитесь, что все двери заперты. Вы можете заблокировать дверь водителя ключом, а остальные двери — с помощью кнопки блокировки над внутренней ручкой двери.

⚠ ПРЕДОСТЕРЕЖЕНИЕ

Будьте осторожны, чтобы не повредить крышку при снятии, и убедитесь в ее надлежащей установке после.

✻ ПРИМЕЧАНИЕ

- При холодной и влажной погоде замки и механизмы дверей могут не работать должным образом из-за замерзания.

(Продолжение)

- Если дверь запирается/отпирается несколько раз подряд в быстрой последовательности с помощью ключа автомобиля или переключателя блокировки двери, система может временно перестать работать в целях защиты цепи и предотвращения повреждения компонентов системы.

⚠ ПРЕДУПРЕЖДЕНИЕ

- **Если не закрыть дверь надежно, она может открыться снова.**
- **Будьте осторожны, чтобы не защемить чье-нибудь тело или руки при закрывании дверей.**

⚠ ПРЕДУПРЕЖДЕНИЕ

Длительное нахождение в салоне автомобиля в очень жаркую или холодную погоду увеличивает риск травмирования и может предста-

(Продолжение)

(Продолжение)

влять угрозу для жизни. Не запирайте автомобиль снаружи, если в нем находятся люди.

⚠ ПРЕДОСТЕРЕЖЕНИЕ

Не следует часто открывать и закрывать двери или прикладывать чрезмерное усилие в момент работы дверного механизма.

Управление замками дверей изнутри автомобиля

С помощью кнопки блокировки дверей

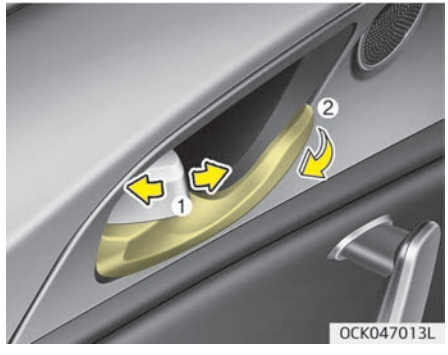

- Чтобы разблокировать дверь нажмите кнопку блокировки двери (1) и переведите ее в положение «Unlock» (Разблокировка). На кнопке станет видна красная метка.
- Чтобы заблокировать дверь, нажмите кнопку блокировки двери (1) и переведите ее в положение «Lock» (Блокировка). Если дверь заблокирована правильно, то красная метка на кнопке блокировки двери становится не видна.
- Чтобы открыть дверь, потянуть ручку двери (2) наружу.
- Если потянуть внутреннюю ручку двери водителя (или переднего пассажира), когда кнопка блокировки двери находится в положении блокировки, кнопка разблокируется, и дверь можно будет открыть (при наличии).
- Двери нельзя заблокировать, если в замок зажигания вставлен ключ, а сама дверь открыта.

⚠ ПРЕДУПРЕЖДЕНИЕ

■ Неисправность механизма блокировки двери

Если механизм блокировки дверей выходит из строя, в то время как вы находитесь в автомобиле, есть несколько способов решения проблемы:

- **несколько раз разблокируйте дверь (как вручную, так и с помощью электронного замка), одновременно потянув на себя ручку двери;**

(Продолжение)

(Продолжение)

- **проверьте работу замков и ручек на других дверях, передних и задних;**
- **опустите переднее стекло и откройте дверь снаружи ключом;**
- **Переместитесь в багажное отделение откройте дверь багажного отделения.**

⚠ ПРЕДУПРЕЖДЕНИЕ

Не тяните за внутреннюю ручку двери со стороны водителя (или пассажира), когда автомобиль находится в движении.

С помощью переключателя центральной блокировки дверей

Нажмите переключатель центральной блокировки дверей.

- При нажатии на правую часть (1) переключателя со стороны водителя все двери автомобиля блокируются.
- При нажатии на левую часть (2) переключателя со стороны водителя все двери автомобиля разблокируются.
- Если в автомобиле находится интеллектуальный ключ и открыта одна из дверей автомобиля, блокировка дверей не происходит, даже при нажатии на правую часть (1) со стороны водителя центральной блокировки дверей.

⚠ ПРЕДУПРЕЖДЕНИЕ

■ Двери

- **Во время движения автомобиля все его двери должны быть полностью закрыты и заблокированы, чтобы предотвратить возможные несчастные случаи, связанные с непреднамеренным открытием дверей. Заблокированные двери также не позволят проникнуть в салон посторонним при остановке или снижении скорости автомобиля.**

(Продолжение)

(Продолжение)

- **Соблюдайте осторожность при открытии дверей, следите за тем, чтобы открытая дверь не оказалась на пути других автомобилей, мотоциклов или пешеходов. При открытии двери во время приближения к автомобилю другого объекта возможно повреждение автомобиля или причинение вреда здоровью.**

⚠ ПРЕДУПРЕЖДЕНИЕ

■ Незапертые автомобили

В незапертый автомобиль могут проникнуть злоумышленники, вследствие чего можете пострадать вы и другие люди. Оставляя автомобиль без присмотра, всегда переключайте кнопку «ENGINE START/STOP» (запуска/остановки двигателя) в положение «OFF» (ВЫКЛ.), включайте стояночный тормоз, закрывайте все окна и блокируйте все двери.

⚠ ПРЕДУПРЕЖДЕНИЕ

■ Дети, оставленные без присмотра

Запертый автомобиль может сильно нагреваться, вследствие чего дети или животные, оставленные без присмотра в салоне без возможности его покинуть, могут погибнуть или получить тяжелые травмы. Кроме того, дети могут добраться до органов управления автомобилем и причинить себе вред, либо они могут пораниться любым иным образом, возможно, вследствие того, что посторонние попытаются проникнуть в автомобиль. Ни в коем случае не оставляйте без присмотра детей или животных в салоне автомобиля.

Функции блокировки/разблокировки дверей

Система разблокирования дверей при столкновении

Когда под воздействием удара срабатывают подушки безопасности, автоматически происходит разблокирование всех дверей.

Система блокировки дверей при увеличении скорости

Когда скорость автомобиля превышает 15 км/ч, все двери автоматически блокируются.

Вы можете активировать или дезактивировать устройства автоматической блокировки/разблокировки дверей автомобиля. См. раздел “Настройки пользователя” на странице 4-71.

Замок задней двери с защитой от детей

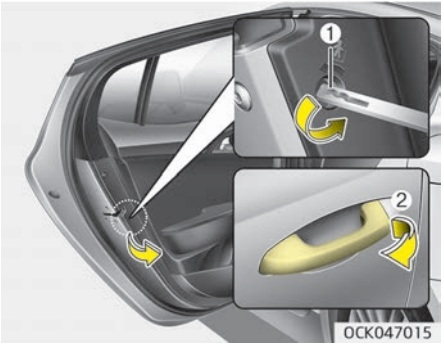

Задние двери автомобиля оснащены замками с функцией защиты от детей изнутри автомобиля. Их следует использовать всякий раз, когда в автомобиле находятся дети.
Замок защиты от детей находится на торце каждой задней двери. Когда этот замок находится в запертом положении (1) открыть заднюю дверь изнутри автомобиля при помощи внутренней ручки (2) будет невозможно.
Чтобы запереть замок защиты от детей, вставьте ключ (или отвертку) в отверстие и поверните в запертое положение.

Чтобы разрешить открывание задней двери изнутри автомобиля, откройте замок для защиты от детей.

⚠ ПРЕДУПРЕЖДЕНИЕ

■ Замки задних дверей

Случайное открытие ребенком задней двери во время движения может привести к травмам и даже смертельному исходу вследствие выпадения из автомобиля. Для предотвращения открывания ребенком задней двери изнутри автомобиля, замки задних дверей с функцией открывания детьми следует использовать всякий раз, когда в автомобиле находятся дети.

ДВЕРЬ БАГАЖНОГО ОТДЕЛЕНИЯ

⚠ ПРЕДУПРЕЖДЕНИЕ

■ Выхлопные газы

При езде с открытой дверью багажного отделения в салон автомобиля попадают опасные выхлопные газы, что может привести к серьезным травмам или смерти водителя или пассажиров.
Если необходимо ехать с открытой дверью багажного отделения, откройте все вентиляционные отверстия и окна, чтобы снаружи в автомобиль поступало больше свежего воздуха.

⚠ ПРЕДУПРЕЖДЕНИЕ

■ Задний грузовой отсек

Запрещается перевозка пассажиров в заднем грузовом отсеке, где отсутствуют ремни безопасности. Во избежание травм в случае аварии или резких остановок пассажиры всегда должны быть надлежащим образом пристегнуты ремнями безопасности.

Дверь багажного отделения без электропривода

Открытие двери багажного отделения

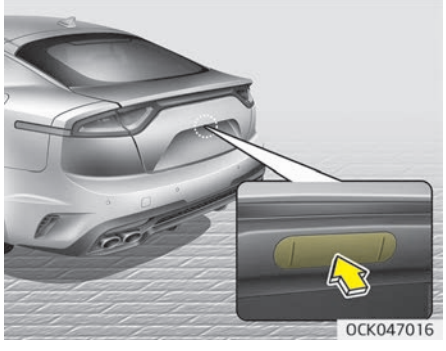

- Блокировка и разблокировка крышки багажника осуществляется при каждой блокировке/разблокировке дверей с помощью интеллектуального ключа, электронного ключа или выключателя блокировки центрального замка.
- Для разблокировки крышки багажника необходимо нажать кнопку разблокировки на интеллектуальном ключе и удерживать ее в течение примерно 1 секунды.
- Разблокированную дверь багажного отделения можно открыть, нажав на ручку и потянув ее вверх.
- При открытии и закрытии двери багажного отделения она автоматически блокируется. (Все двери должны быть заблокированы.)

✻ ПРИМЕЧАНИЕ

При холодной и влажной погоде замки и механизмы дверей могут не работать должным образом из-за замерзания.

⚠ ПРЕДУПРЕЖДЕНИЕ

Дверь багажного отделения поднимается вверх. При открытии двери багажного отделения убедитесь в том, что в непосредственной близо-

(Продолжение)

(Продолжение)

сти от задней части автомобиля нет посторонних предметов и людей.

⚠ ПРЕДОСТЕРЕЖЕНИЕ

Перед началом движения проверьте, закрыта ли дверь багажного отделения. Движение с открытой дверью багажного отделения может привести к повреждению ее подъемных цилиндров и креплений.

Закрытие двери багажного отделения

Опустите дверь багажного отделения и надавите на нее. Убедитесь, что она захлопнулась.

⚠ ПРЕДУПРЕЖДЕНИЕ

Перед тем как закрывать дверь багажного отделения, проследите за тем, чтобы не защемить руку, ногу или другие части тела.

⚠ ПРЕДОСТЕРЕЖЕНИЕ

Проследите за тем, чтобы при закрытии двери багажного отделения рядом с защелкой и накладной пластиной не было посторонних предметов. В противном случае возможно повреждение защелки замка в двери багажного отделения.

Дверь багажного отделения с электроприводом (при наличии)

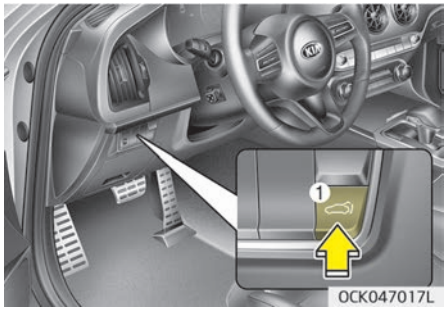

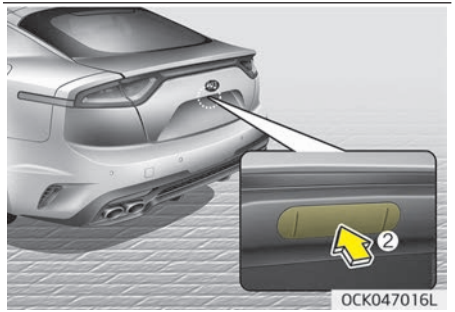

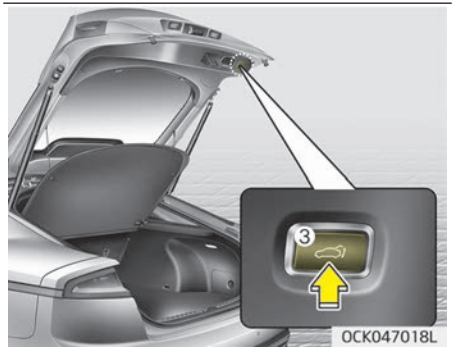

1. Кнопка открытия/закрытия двери багажного отделения с электроприводом.
2. Переключатель ручки двери багажного отделения с электроприводом.
3. Кнопка закрытия двери багажного отделения с электроприводом.

✻ ПРИМЕЧАНИЕ

Если кнопка «ENGINE START/STOP» (запуска/остановки двигателя) установлена в положение «ON» (Вкл.),

(Продолжение)

крышка багажника с электроприводом может работать, когда автоматическая КПП находится в положении «P» (парковка).

⚠ ПРЕДУПРЕЖДЕНИЕ

Ни в коем случае не оставляйте без присмотра детей или животных в салоне автомобиля. Они могут случайно открыть или закрыть дверь багажного отделения с электроприводом и повредить автомобиль или нанести травму себе или другим людям.

✻ ПРИМЕЧАНИЕ

Не ставьте тяжелые предметы на дверь багажного отделения с электроприводом. Дополнительный вес на открывающейся/закрывающейся двери может привести к поломке системы.

⚠ ПРЕДУПРЕЖДЕНИЕ

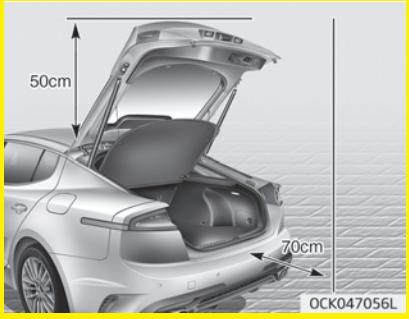

При открытии двери багажного отделения с электроприводом (двери багажного отделения с интеллектуальным управлением) убедитесь в отсутствии посторонних предметов и людей в непосредственной близости от задней части автомобиля. В противном случае это может привести к травмам или повреждениям автомобиля или окружающих предметов.

⚠ ПРЕДОСТЕРЕЖЕНИЕ

Не открывайте и не закрывайте дверь багажного отделения с электроприводом вручную. Это может привести к ее поломке. Если дверь необходимо закрыть или открыть вручную в случае разрядки или отсоединения аккумулятора, не прилагайте чрезмерных усилий.

Открытие двери багажного отделения

Дверь багажного отделения с электроприводом открывается автоматически при выполнении одного из следующих действий.

- Нажатие кнопки отпирания двери багажного отделения на интеллектуальном ключе примерно на одну секунду.

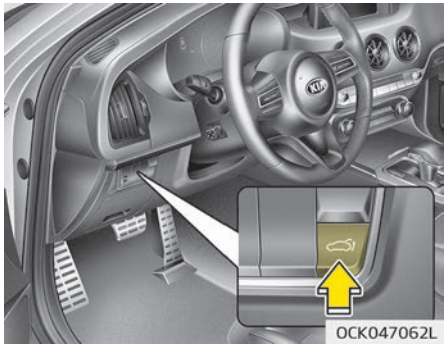

- Нажатие кнопки открывания двери багажного отделения с электроприводом примерно на одну секунду.

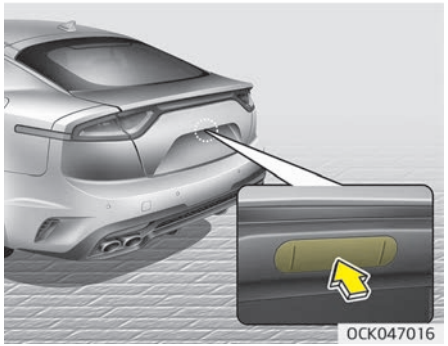

- Нажатие на переключатель ручки в двери багажного отделения (необходимо иметь при себе интеллектуальный ключ).

Закрытие двери багажного отделения

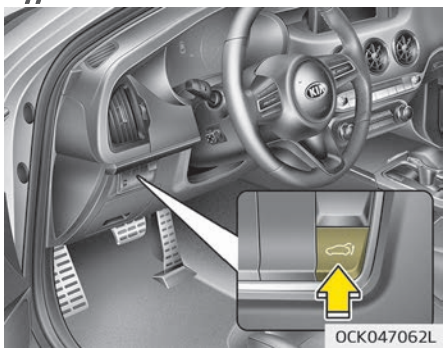

- При открытой двери багажного отделения примерно на одну секунду зажмите кнопку электропривода ее закрытия.
  Дверь багажного отделения автоматически закрывается и запирается.

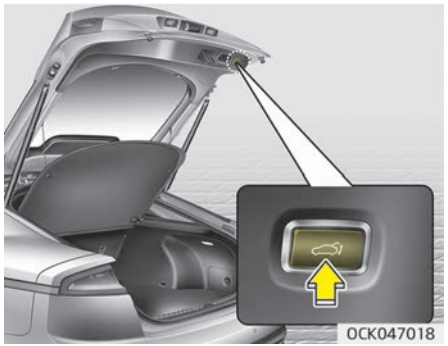

- При открытой двери багажного отделения примерно на одну секунду зажмите кнопку электропривода ее закрытия.
  Дверь багажного отделения автоматически закрывается и запирается.

Условия, в которых не открывается дверь багажного отделения с электроприводом

Дверь багажного отделения с электроприводом не будет автоматически открываться или закрываться, если автомобиль движется со скоростью более 3 км/ч.

⚠ ПРЕДУПРЕЖДЕНИЕ

Если вы двигаетесь со скоростью более 3 км/ч с открытой дверью багажного отделения, то будет раздаваться непрерывный звуковой сигнал. Немедленно остановите машину в безопасном месте и проверьте, открыта ли дверь багажного отделения.

⚠ ПРЕДОСТЕРЕЖЕНИЕ

Запрещается использовать дверь багажного отделения с электроприводом более 5 раз подряд.
Это может привести к повреждению системы электропривода двери багажного отделения. Если использовать дверь багажного отделения с электроприводом более 5 раз подряд, трижды прозвучит звуковой сигнал и дверь перестанет работать. В этом случае необходимо остановить использование двери багажного отделения с электроприводом и не трогать ее более 1 минуты.

✻ ПРИМЕЧАНИЕ

- Дверь багажного отделения с электроприводом может открываться и закрываться при неработающем двигателе. Однако эта дверь потребляет большое количество электроэнергии автомобиля. Чтобы не разряжать аккумулятор, не используйте ее слишком часто, например больше 10 раз подряд.
- Чтобы не разряжать аккумулятор, не оставляйте дверь багажного отделения с электроприводом в открытом положении на длительное время.
- Запрещается самостоятельно модифицировать или ремонтировать любую часть двери багажного отделения с электроприводом. Kia рекомендует обратиться к официальному дилеру Kia или партнерской сервисной компании.

(Продолжение)

- Запрещается использовать дверь багажного отделения с электроприводом во время подъема автомобиля домкратом для замены колеса или ремонта автомобиля. Это может привести к неправильной работе электропривода двери багажного отделения.
- В условиях холодного и влажного климата дверь багажного отделения с электроприводом может не работать должным образом из-за замерзания.

Автоматическое изменение направления

В случае, если при открытии и закрытии дверь багажного отделения с электроприводом блокируется каким-либо объектом или частью тела, система определит наличие препятствия.

- Если препятствие будет обнаружено во время открытия двери багажного отделения, то она остановится и будет двигаться в противоположную сторону.
- Если препятствие будет обнаружено во время закрытия двери багажного отделения, то она остановится и будет двигаться в противоположную сторону.

Однако, если препятствие незначительное, например, небольшой или мягкий объект, или если дверь багажного отделения находится в заблокированном положении, система автоматической остановки и изменения направления движения может не обнаружить такое препятствие.
Если в процессе открытия или закрытия двери багажного отделения с электроприводом направление ее движения поменялось дважды, то она может остановиться в текущем положении. В этом случае закройте дверь багажного отделения вручную и вернитесь к автоматическому управлению.

⚠ ПРЕДУПРЕЖДЕНИЕ

- **Не создавайте искусственные препятствия на пути движения двери багажного отделения с электроприводом с целью проверки работы функции автоматической остановки и изменения направления движения.**

(Продолжение)

(Продолжение)

- **Запрещается пользоваться электроприводом двери багажного отделения, если на ней закреплены тяжелые предметы (например, Велосипеды). Это может привести к повреждению электропривода двери багажного отделения.**

Сброс параметров двери багажного отделения

При разрядке или отсоединении аккумулятора или замене или отсоединении соответствующего предохранителя необходимо сбросить настройки двери багажного отделения с электроприводом следующим образом:

1. Переведите рычаг переключения передач в положении «P» (парковка).
2. Одновременно нажмите кнопку закрытия двери и удерживайте переключатель ручки двери в течение более 3 секунд (прозвучит предупредительный сигнал).
3. Закройте дверь багажного отделения вручную.

Если после этого дверь багажного отделения с электроприводом не будет работать должным образом, следует проверить систему в специализированной мастерской. Kia рекомендует обратиться к официальному дилеру Kia или партнерской сервисной компании.

✻ ПРИМЕЧАНИЕ

Если дверь багажного отделения с электроприводом не работает должным образом, убедитесь, что рычаг переключения передач находится в правильном положении.

Пользовательская настройка высоты открытия двери багажного отделения с электроприводом

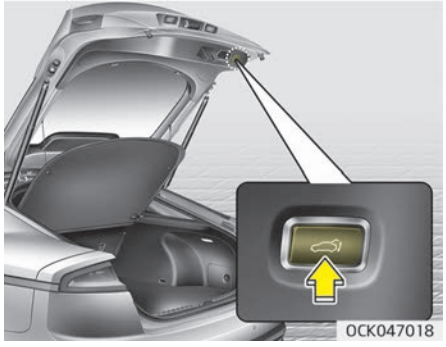

Чтобы настроить высоту полного открывания двери багажного отделения, выполните следующие указания.

1. Вручную поднимите дверь багажного отделения на требуемую высоту.
2. Нажмите кнопку закрывания двери багажного отделения более чем на 3 секунды.
3. Вручную закройте дверь багажного отделения, когда раздастся звуковой сигнал.

Теперь дверь багажного отделения будет открываться на заданную высоту.

Функция интеллектуального открывания двери багажного отделения (при наличии)

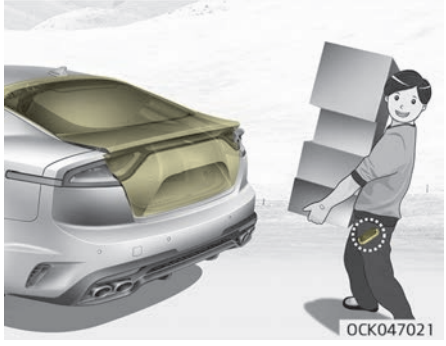

На автомобиле с интеллектуальным ключом дверь багажного отделения можно открыть дистанционно с помощью системы интеллектуального открывания двери багажного отделения.

Использование функции интеллектуального открывания двери багажного отделения

Дверь багажного отделения можно открыть дистанционно, если выполняются все перечисленные ниже условия.

- Прошло 15 секунд после закрытия и запирания всех дверей.
- Ключ находится в зоне обнаружения более 3 секунд.

✻ ПРИМЕЧАНИЕ

- Функция интеллектуального открытия дверей багажного отделения не работает в следующих случаях.
  - Система определяет наличие интеллектуального ключа в течение 15 секунд после закрытия и запирания дверей, после чего ключ определяется постоянно.

(Продолжение)

(Продолжение)

  - Система определяет наличие интеллектуального ключа в течение 15 секунд после закрытия и запирания дверей, при этом ключ находится на расстоянии 1,5 м от дверных ручек (для автомобилей с функцией подсветки при посадке).
  - Дверь не заперта или не закрыта.
  - Интеллектуальный ключ находится в автомобиле.

1. Настройка
   Для того чтобы включить функцию интеллектуального открытия двери багажного отделения, переключитесь в режим настроек пользователя и выберите на ЖК-дисплее пункт «Smart Tailgate» (Функция интеллектуального открывания двери багажного отделения).

✻ Подробнее см. в пункте “ЖК-дисплей” на странице 4-67.

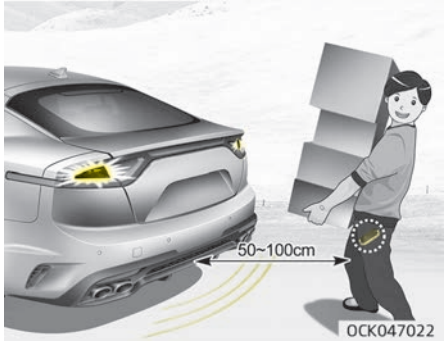

2. Обнаружение и предупреждение
   Если вы находитесь в зоне обнаружения (на расстоянии 50~100 см за автомобилем) и при вас находится интеллектуальный ключ, то в течение примерно 3 секунд мигает аварийная световая сигнализация и подается звуковой сигнал, которые предупреждают вас о том, что система определила интеллектуальный ключ и дверь багажного отделения сейчас откроется.

✻ ПРИМЕЧАНИЕ

Не заходите в зону обнаружения, если дверь багажного отделения открывать не требуется. Если вы непреднамеренно вошли в зону обнаружения и сработали аварийная световая сигнализация и звуковой сигнал, покиньте зону обнаружения вместе с интеллектуальным ключом. Дверь багажного отделения останется закрытой.

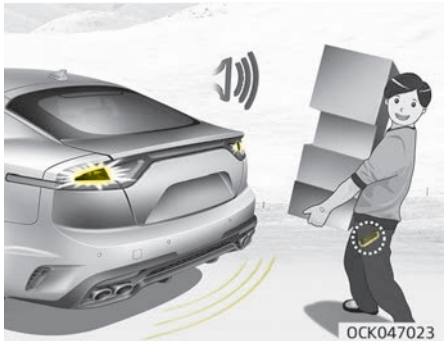

3. Автоматическое открывание
   Дважды мигают аварийные огни и подается звуковой сигнал, после чего дверь багажного отделения медленно открывается.

⚠ ПРЕДУПРЕЖДЕНИЕ

- **Перед началом движения проверьте, закрыта ли дверь багажного отделения.**
- **Перед тем как открывать или закрывать дверь багажного отделения, убедитесь в том, что рядом с ней нет людей и посторонних объектов.**
- **Убедитесь в том, что предметы, находящиеся в багажном отделении, не выпадут из автомобиля при открывании двери багажного отделения на уклоне. Это может привести к тяжелым травмам.**
- **Отключайте функцию интеллектуального открывания двери багажного отделения перед мойкой автомобиля.**
  В противном случае возможно самопроизвольное открывание двери багажного отделения.

(Продолжение)

(Продолжение)

- **Ключ следует хранить в недоступном для детей месте. Дети могут случайно активировать функцию интеллектуального открывания двери багажного отделения, играя у задней части автомобиля.**

Порядок отключения функции интеллектуального открывания двери багажного отделения с помощью интеллектуального ключа

■ Интеллектуальный ключ

1. Блокировка двери

2. Разблокировка двери
3. Открытие двери багажного отделения

При нажатии любой кнопки интеллектуального ключа в тот момент, когда система интеллектуального открывания двери багажного отделения определяет наличие интеллектуального ключа в диапазоне обнаружения, система отключается.
Отключение функции интеллектуального открывания двери багажного отделения может понадобится вам в чрезвычайных ситуациях.

✻ ПРИМЕЧАНИЕ

- При нажатии кнопки разблокировки дверей (2) функция интеллектуального открывания двери отключается временно. Если в течение 30 секунд после отключения функции интеллектуального открывания двери не открыть какую-либо дверь, она будет снова включена.

(Продолжение)

(Продолжение)

- Чтобы открыть крышку багажника, нажмите кнопку (3) и удерживайте ее дольше 1 секунды.
- Если вы нажмете кнопку блокировки двери (1) или кнопку открытия двери (3) не в тот момент, когда система интеллектуального открывания двери багажного отделения определяет наличие интеллектуального ключа в диапазоне обнаружения, система не отключается.
- Чтобы снова включить функцию интеллектуального открытия двери багажного отделения, закройте и заблокируйте все двери.

Зона распознавания

- Система интеллектуального открывания двери багажного отделения подает сигнал при обнаружении интеллектуального ключа в 50~100 см от двери.
- Если интеллектуальный ключ находится за пределами диапазона обнаружения, сигнал отключается.

✻ ПРИМЕЧАНИЕ

- Система интеллектуального открывания двери багажного отделения не работает в следующих случаях:
  - Интеллектуальный ключ находится рядом с радиопередатчиком (радиостанция или аэропорт), который может помешать нормальной работе передатчика.
  - Интеллектуальный ключ находится рядом с мобильной приемо-передающей радиоустановкой или мобильным радиотелефоном.
  - Рядом с к вашим автомобилем работает другой интеллектуальный ключ.
- Диапазон обнаружения может уменьшаться или увеличиваться в следующих случаях:
  - Одна сторона автомобиля приподнята для замены шины и осмотра автомобиля.

(Продолжение)

(Продолжение)

  - Автомобиль припаркован на наклонной плоскости на склоне, грунтовой дороге и т. д.

Устройство аварийного разблокирования двери багажного отделения

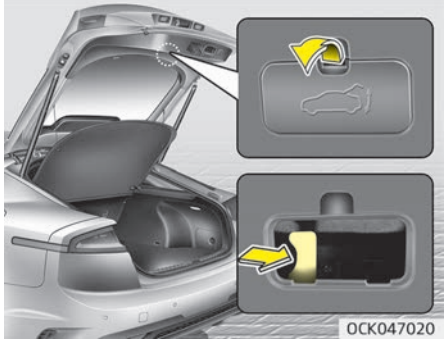

Автомобиль оснащен устройством аварийного открытия двери багажного отделения, которое находится в ее нижней части. При случайном запирании человека внутри багажного отделения. Необходимо выполнить следующие действия внутри багажного отделения:

1. Снимите крышку.
2. Поверните рычаг аварийного отпирания вправо.
3. Поднимите дверь багажного отделения.

⚠ ПРЕДУПРЕЖДЕНИЕ

- **Необходимо хорошо знать местоположение рычага аварийного отпирания двери багажного отделения и порядок ее отпирания при случайном запирании себя в багажном отделении.**
- **Нахождение людей внутри багажного отделения автомобиля не допускается ни при каких обстоятельствах. В случае аварии багажное отделение является одним из наиболее опасных мест.**
- **Используйте рычаг аварийного отпирания двери багажного отделения только в экстренных ситуациях. Соблюдайте предельную внимательность, особенно во время движения автомобиля.**

⚠ ПРЕДУПРЕЖДЕНИЕ

Не держитесь руками за часть, поддерживающую крышку багажника (газовый подъемник), так как это может привести к серьезной травме.

ОКНА

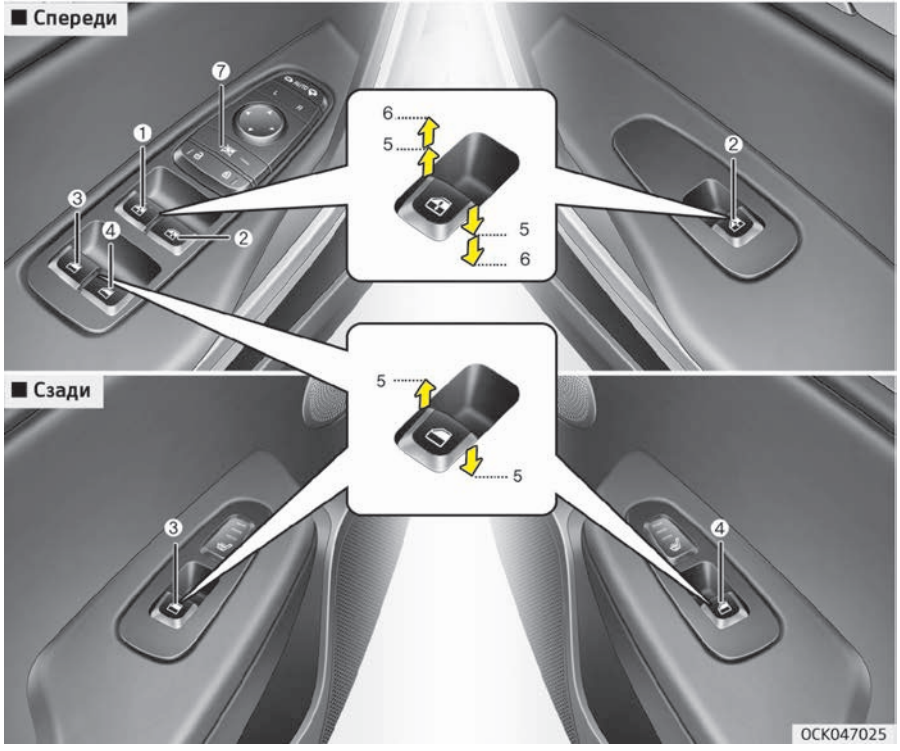

1. Переключатель стеклоподъемника двери водителя
2. Переключатель стеклоподъемника передней двери пассажира
3. Переключатель стеклоподъемника задней двери (слева)
4. Переключатель стеклоподъемника задней двери (справа)
5. Открытие и закрытие окон*
6. Автоматическое поднятие*/ опускание* окна
7. Кнопка блокировки стеклоподъемника

✻ ПРИМЕЧАНИЕ

При холодной и влажной погоде стеклоподъемники могут не работать должным образом из-за замерзания.

*: при наличии

Стеклоподъемники

Электрические стеклоподъемники работают, только когда кнопка «ENGINE START/STOP» (запуска/остановки двигателя) находится в положении «ON» (Вкл.).

Выключатели стеклоподъемников расположены на каждой двери. Кроме того, у водителя имеется выключатель блокировки стеклоподъемников задних окон пассажиров. При переключении кнопки «ENGINE START/STOP» (запуска/остановки двигателя) в положение «ACC» (доп. устройства) или «LOCK» (заблокировано) управлять стеклоподъемниками можно еще в течение приблизительно 30 секунд. Тем не менее, если открыты передние двери автомобиля, стеклоподъемниками нельзя управлять даже в течение 30 секунд.

На двери водителя расположен выключатель, с помощью которого можно управлять всеми стеклоподъемниками в автомобиле.

Если закрытию окна мешает какой-либо предмет, извлеките его и закройте окно.

✻ ПРИМЕЧАНИЕ

При движении автомобиля с опущенными стеклами задних дверей или с полностью или частично открытым люком в крыше (при наличии) могут ощущаться вибрации, вызванные ветром, или пульсирующий шум. Это нормальное явление, которое можно уменьшить или устранить. Если шум возникает при опущенных стеклах на одной или обеих задних дверях, опустите стекла обеих передних дверей примерно на 3 см. Если шум возникает при открытом люке, немного прикройте его.

⚠ ПРЕДУПРЕЖДЕНИЕ

Не устанавливайте никаких аксессуаров в зоне окна. Это может привести к защемлению.

Открытие и закрытие окон

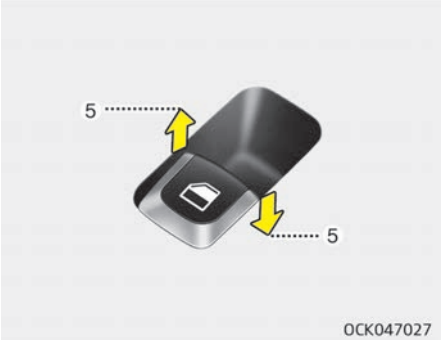

Тип A

Для того чтобы открыть или закрыть окно, переместите переднюю часть соответствующего переключателя вниз или вверх до первого положения фиксации (5).

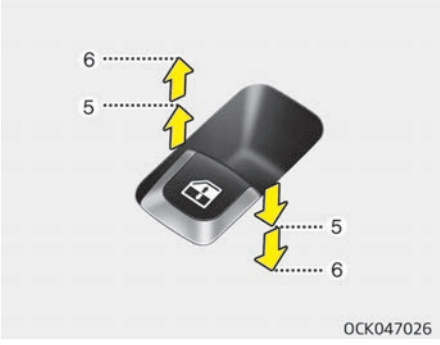

Тип B: окно с автоматическим поднятием/опусканием (при наличии)

При кратковременном перемещении переключателя стеклоподъемника вверх или вниз до второго положения фиксации (6) окно полностью опускается или поднимается, даже если переключатель уже отпущен. Для того чтобы остановить окно в нужном положении при работающем стеклоподъемнике, переведите переключатель в том или ином направлении, а затем отпустите его.

Если стеклоподъемник работает неправильно, то необходимо произвести сброс параметров автоматической системы управления стеклоподъемниками, выполнив следующие действия:

1. Переключите кнопку «ENGINE START/STOP» (запуска/остановки двигателя) в положение «ON» (Вкл.).
2. Закройте окно и продолжайте удерживать переключатель стеклоподъемника не менее 1 секунды после того, как окно полностью закроется.

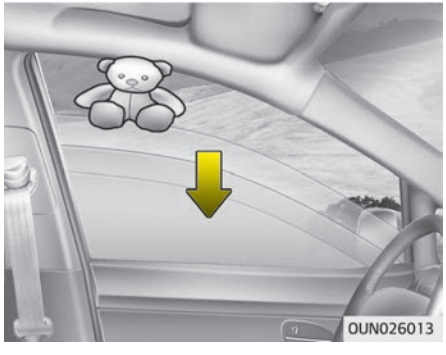

Автоматическое изменение направления (для типа B)

Если подъему окна препятствует какой-либо предмет или часть тела, система определяет наличие противодействия и прекращает движение. Затем окно опускается приблизительно на 30 см , чтобы можно было вынуть объект, попавший между стеклом и рамой окна.

Если стекло встречает сопротивление, когда переключатель стеклоподъемника удерживается в положении открытия, подъем окна прекращается, после чего оно опускается приблизительно на 2,5 см .

Если снова перевести вверх и удерживать переключатель стеклоподъемника в течение 5 секунд после того, как окно было опущено функцией автоматического изменения направления, то эта функция работать не будет.

✻ ПРИМЕЧАНИЕ

Функция автоматического изменения направления движения стеклоподъемника действует только в том

(Продолжение)

(Продолжение)

случае, если используется функция автоматического поднятия окна при полном перемещении переключателя вверх. Функция автоматического изменения направления не работает, если окно поднимается путем перемещения переключателя стеклоподъемника в промежуточное положение.

⚠ ПРЕДУПРЕЖДЕНИЕ

Перед тем как поднимать окно, проследите за тем, чтобы между рамой и стеклом не было посторонних объектов, что позволит избежать травм и повреждения автомобиля. Если между оконным стеклом и верхним уплотнительным желобом попал объект, диаметр которого составляет менее 4 мм , то функция автоматического изменения направления может не определить противодействия, в результате чего стекло не остановится и не изменит направление движения.

⚠ ПРЕДУПРЕЖДЕНИЕ

Во время сброса параметров системы стеклоподъемника функция автоматического изменения направления движения не работает.
Закрывая окна, соблюдайте осторожность, чтобы не защемить части тела или другие предметы поблизости.

Кнопка блокировки стеклоподъемника

Водитель может отключить переключатели стеклоподъемников на задних пассажирских дверях, переведя кнопку стеклоподъемника в положение блокировки (нажатое).
Если нажата кнопка блокировки стеклоподъемников:

- С помощью главного пульта управления водителя можно управлять всеми стеклоподъемниками пассажиров.
- С пульта переднего пассажира можно управлять стеклоподъемником передней пассажирской двери;

- С пультов задних пассажиров нельзя управлять стеклоподъемниками задних пассажирских дверей.

⚠ ПРЕДОСТЕРЕЖЕНИЕ

- **Для предотвращения возможного повреждения системы стеклоподъемников не следует открывать или закрывать два или более окон одновременно. Благодаря этому также увеличивается срок службы предохранителя.**
- **Не активируйте стеклоподъемник с основного пульта на двери водителя и с пульта на конкретной двери, нажимая переключатели одновременно и задавая противоположные направления движения стекла. В этом случае стекло останавливается, и его нельзя ни закрыть, ни открыть.**

⚠ ПРЕДУПРЕЖДЕНИЕ

■ Окна

(Продолжение)

(Продолжение)

- **ЗАПРЕЩАЕТСЯ оставлять в автомобиле с работающим двигателем ключи, если в нем остаются дети без присмотра.**
- **ЗАПРЕЩАЕТСЯ оставлять в автомобиле детей и животных без присмотра. Даже очень маленький ребенок способен непреднамеренно стронуть автомобиль с места, застрять в окне или причинить вред себе окружающим любым другим способом.**
- **Перед тем как закрыть окно, всегда убеждайтесь в отсутствии риска зажатия руки, головы или иного объекта.**
- **Не позволяйте детям играть со стеклоподъемниками. Кнопка блокировки стеклоподъемника на пульте водительской двери должна находиться в положении «LOCK» (Блокировка) (нажатое положение). Вследствие непреднамеренного включения стеклоподъемника ребенком возможно причинение тяжелого вреда здоровью.**

(Продолжение)

(Продолжение)

- **Не следует высовывать голову и конечности из окна автомобиля во время движения.**

КАПОТ

Открывание капота

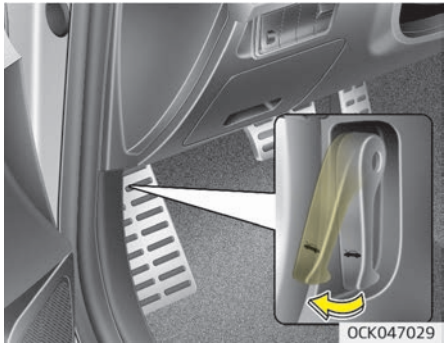

1. Потяните за рычаг, чтобы открыть капот. Капот должен слегка приподняться.

⚠ ПРЕДУПРЕЖДЕНИЕ

Открывать капот следует после выключения двигателя, когда автомобиль стоит на ровной поверхности, а рычаг переключения передач АКПП находится в положении «P» (парковка).

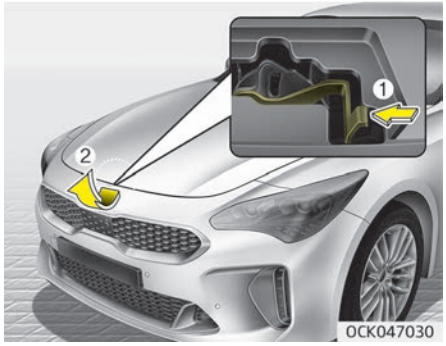

2. Подойдите к автомобилю спереди, слегка приподнимите капот, нажмите на вторую защелку (1) слева и приподнимите капот (2).
3. Поднимите капот. После того как капот поднят примерно наполовину, полностью он открывается самостоятельно.

Предупреждение: открыт капот

Это предупреждающее сообщение отображается на ЖК-дисплее, когда капот открыт.
Этот предупреждающий сигнал звучит, когда автомобиль движется на скорости 3 км/ч или выше с открытым капотом.

Закрытие капота

1. Перед закрытием капота убедитесь в соблюдении следующих условий:
   - Все крышки заливных горловин в отсеке двигателя должны быть правильно установлены.

- Перчатки, ветошь или любой другой воспламеняемый материал удалены из моторного отсека.

2. Опустите капот до уровня приблизительно 30 см от закрытого положения и отпустите его. Убедитесь, что он закрылся.
3. Проверить, чтобы капот был закрыт должным образом. Если крышку капота можно слегка приподнять, значит, она не закрыта должным образом.
   Необходимо открыть и закрыть его заново, приложив чуть больше усилий.

⚠ ПРЕДУПРЕЖДЕНИЕ

- **Перед закрытием капота, убедитесь в отсутствии препятствий для закрытия. Закрытие капота при наличии препятствий в его проеме может привести к повреждению имущества или тяжелой травме.**

(Продолжение)

(Продолжение)

- **Не оставляйте перчатки, ветошь и любые другие горючие материалы в моторном отсеке. Это может привести к их возгоранию под воздействием высокой температуры.**

⚠ ПРЕДУПРЕЖДЕНИЕ

- **Перед началом движения всегда проверяйте надежность закрытия капота. В противном случае во время движения капот может открыться и перекрыть обзор водителю, что может послужить причиной аварии.**
- **Не управляйте автомобилем с открытым капотом. В противном случае он закроет обзор водителю, может упасть или получить повреждения.**

КРЫШКА ЗАЛИВНОЙ ГОРЛОВИНЫ ТОПЛИВНОГО БАКА

Открывание крышки заливной горловины топливного бака

Лючок горловины топливного бака следует открывать изнутри автомобиля, нажимая кнопку открытия лючка горловины топливного бака.

✻ ПРИМЕЧАНИЕ

Если крышка горловины топливного бака не открывается вследствие обледенения, слегка постучите по ней или толкните, чтобы сломать лед. Не поддевайте лючок какими-либо инструментами рычажного типа. При необходимости используйте жидкость для удаления льда (не допускается использование антифриза из системы охлаждения двигателя) или дайте автомобилю отстояться в теплом месте.

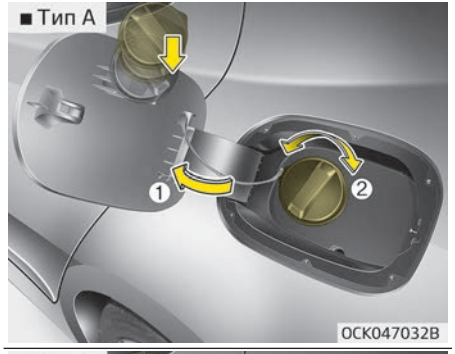

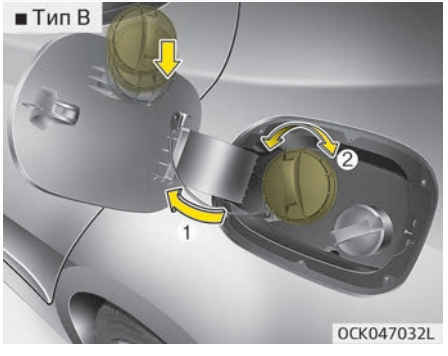

1. Заглушите двигатель.

2. Чтобы открыть лючок горловины топливного бака, потяните вверх механизм открывания лючка горловины топливного бака.
3. Потяните и откройте крышку горловины топливного бака (1).
4. Чтобы снять крышку, поверните крышку заливной горловины топливного бака (2) против часовой стрелки (3).
5. Долейте топливо.

Закрытие крышки заливной горловины топливного бака

1. Для того чтобы установить на место крышку, вращайте ее по часовой стрелке до щелчка. Щелчок означает, что крышка надежно затянута.
2. Закройте крышку горловины топливного бака, слегка нажмите на нее и убедитесь, что она надежно закрыта.

⚠ ПРЕДУПРЕЖДЕНИЕ

■ Заправка

(Продолжение)

(Продолжение)

- **При разливе топлива, подающегося под давлением, оно может попасть на одежду или кожу, что влечет за собой риск воспламенения и получения ожогов. Крышку с горловины топливного бака нужно снимать осторожно и медленно. Если из-под крышки выделяется топливо или слышно шипение, подождите, пока это не прекратится, прежде чем полностью снимать крышку.**
- **Не пытайтесь долить еще топлива после автоматического отключения заправочного пистолета.**
- **Проверяйте надежность фиксации крышки заливной горловины, чтобы исключить разлив топлива в случае аварии.**

⚠ ПРЕДУПРЕЖДЕНИЕ

■ Опасности при заправке

Автомобильное топливо является легковоспламеняющимся веществом. При заправке тщательно со-

(Продолжение)

(Продолжение)

блюдайте следующие указания. Результатом несоблюдения этих указаний могут быть травмы, сильные ожоги или смерть от пожара или взрыва.

- **Внимательно прочтите и соблюдайте все предупреждения, размещенные на автозаправочной станции.**
- **Перед заправкой определите положение клапана аварийного перекрытия бензина (при наличии на автозаправочной станции).**
- **Перед тем как прикасаться к заправочному пистолету, следует снять с тела потенциально опасный заряд статического электричества, прикоснувшись к металлической части автомобиля на безопасном расстоянии от горловины топливного бака, заправочного пистолета или другого источника выделения паров бензина.**

(Продолжение)

(Продолжение)

- Не следует садиться в автомобиль после того как началась заправка, поскольку из-за прикосновения к деталям и тканям отделки (полиэфирные, сатиновые, нейлоновые и т. д.) или трения о них может вырабатываться статическое электричество. Разряд статического электричества может воспламенить пары топлива, что приведет к быстрому возгоранию. Если вам необходимо вернуться в автомобиль, то нужно повторно снять заряд статического электричества, прикоснувшись к металлической части автомобиля на безопасном расстоянии от горловины топливного бака, заправочного пистолета или другого источника выделения паров бензина.

(Продолжение)

(Продолжение)

- Если используется одобренная к применению переносная топливная канистра, перед заправкой ее следует поставить на землю. Заряд статического электричества, скопившийся на канистре, может воспламенить пары топлива и вызвать пожар.
  Контакт с автомобилем должен сохраняться от начала до завершения заправки.
  Для транспортировки и хранения бензина разрешается использовать только одобренные к применению пластиковые топливные канистры, специально предназначенные для этих целей.
- Во время заправки не следует пользоваться мобильным телефоном. Электрический ток и/или помехи, создаваемые мобильным телефоном, могут привести к воспламенению паров топлива и вызвать пожар.

(Продолжение)

(Продолжение)

- Во время заправки двигатель должен быть выключен. Искры, возникающие при работе электрических компонентов, связанных с двигателем, могут воспламенить пары топлива и вызвать пожар. По завершении заправки проследите за тем, чтобы крышка и лючок горловины топливного бака были надежно закрыты, после чего можно запускать двигатель.
- ЗАПРЕЩАЕТСЯ пользоваться спичками или зажигалкой, курить или оставлять в автомобиле зажженную сигарету, находясь на территории автозаправочной станции, особенно во время самого процесса заправки. Автомобильное топливо легко воспламеняется и может вызвать пожар.
- Если во время заправки произошло возгорание, отойдите от автомобиля, незамедлительно обратитесь к менеджеру автозаправочной станции, а затем позвоните в местную пожарную службу. Следуйте полученным от нее указаниям по технике безопасности.

⚠ ПРЕДОСТЕРЕЖЕНИЕ

- **Заправку автомобиля следует выполнять в соответствии с пунктом "Требования к топливу" на странице 1-03.**
- **Если крышка горловины топливного бака нуждается в замене, используйте запчасти, предназначенные для установки на ваш автомобиль.**
  Неправильно подобранная крышка горловины топливного бака может стать причиной серьезной неисправности топливной системы или системы понижения токсичности выхлопа. Для получения более подробной информации Kia рекомендует обратиться к официальному дилеру Kia или партнерской сервисной компании.
- **Не следует проливать топливо на внешние поверхности автомобиля. Любое топливо, пролитое на окрашенные поверхности, может повредить лакокрасочное покрытие.**

(Продолжение)

(Продолжение)

- **После заправки проверяйте надежность фиксации крышки заливной горловины, чтобы исключить разлив топлива в случае аварии.**

Устройство аварийного разблокирования лючка горловины топливного бака

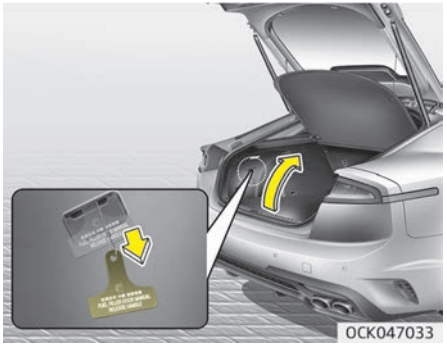

Если лючок горловины топливного бака не открывается с помощью дистанционного механизма открытия, его можно открыть вручную. Снимите панель в багажном отделении автомобиля. Осторожно потяните за ручку.

⚠ ПРЕДОСТЕРЕЖЕНИЕ

Не тяните за ручку слишком сильно, иначе можно повредить отделку багажного отделения или саму ручку.

ШИРОКИЙ ЛЮК В КРЫШЕ (ПРИ НАЛИЧИИ)

Если ваш автомобиль оснащен люком в крыше, его можно открыть или приоткрыть при помощи рычага управления люком, который находится на потолочной консоли.
При переключении кнопки «ENGINE START/STOP» (запуска/остановки двигателя) в положение «ACC» (доп. устройства) или «LOCK» (заблокировано) управлять люком можно еще в течение 30 секунд. Тем не менее, управлять люком в крыше невозможно даже в течение 30 секунд при открытых передних дверях автомобиля.

- В холодных и влажных климатических условиях могут наблюдаться нарушения в работе люка, связанные с замерзанием.
- После мойки автомобиля или после дождя перед открытием люка в крыше необходимо вытереть с него всю воду.

⚠ ПРЕДОСТЕРЕЖЕНИЕ

■ Рычаг управления люком в крыше

Отпустите рычаг управления люком после полного открытия, закрытия или наклона. В противном случае это может привести к повреждению электродвигателя или компонентов системы.

⚠ ПРЕДОСТЕРЕЖЕНИЕ

Оставляя автомобиль без присмотра, полностью закрывайте люк в крыше. Это защитит ваш автомобиль от кражи, а салон автомобиля от воздействия дождя или снега.

⚠ ПРЕДУПРЕЖДЕНИЕ

■ Разбивание люка в крыше

(Продолжение)

(Продолжение)

Так как люк в крыше сделан из стекла, то под действием достаточно сильного удара он может разбиться. Тогда, в случае ДТП, неправильно пристегнутого пассажира может выбросить из автомобиля через люк в крыше, что приведет к получению травм. Чтобы свести к минимуму все возможные риски при ДТП, все пассажиры и водитель автомобиля должны быть правильно пристегнуты ремнями безопасности, а если в автомобиле перевозится ребенок, то он должен быть пристегнут в детском автокресле, соответствующем его возрасту и росту.

⚠ ПРЕДУПРЕЖДЕНИЕ

- **Не подпускайте ребенка к управлению люком в крыше для предотвращения случайного срабатывания.**
- **Не следует сидеть на крыше автомобиля. В противном случае возможно повреждение автомобиля.**

Предупреждение о незакрытом люке в крыше

Если водитель выключает двигатель, когда верхний люк закрыт не полностью, в течение приблизительно 4 секунд будет звучать предупреждающий сигнал, а на ЖК-дисплее появится предупреждающее сообщение. Оставляя автомобиль без присмотра, всегда закрывайте люк.

⚠ ПРЕДУПРЕЖДЕНИЕ

- **Не регулируйте люк во время движения. Это может привести к потере управления и созданию аварийной ситуации со смертельным исходом, серьезными травмами и повреждением имущества.**
- **При перевозке грузов на крыше с использованием багажных дуг не открывайте люк.**
- **При перевозке грузов на крыше не ставьте тяжелые предметы непосредственно на люк или стекло.**
- **Не позволяйте детям открывать/закрывать люк.**

⚠ ПРЕДОСТЕРЕЖЕНИЕ

Не выставляйте любые предметы в проем люка во время движения.

Солнцезащитная шторка

Открывание солнцезащитной шторки

Переведите рычаг управления люком назад в первое положение фиксации.

Закрывание солнцезащитной шторки при закрытом люке

Переведите рычаг управления люком вперед или вниз в первое положение фиксации.
Чтобы в любой момент остановить движение, быстро нажмите на переключатель управления солнцезащитной шторкой.

✻ ПРИМЕЧАНИЕ

Появление складок на солнцезащитной шторке — нормальное явление для материала, из которого она изготовлена.

⚠ ПРЕДОСТЕРЕЖЕНИЕ

- **Не тяните и не толкайте солнцезащитную шторку рукой. Это может привести к ее неисправности.**
- **Закрывайте люк при движении по пыльным дорогам. Пыль может привести к сбоям в работе систем автомобиля.**

✻ ПРИМЕЧАНИЕ

Только переднее стекло панорамного люка в крыше может открываться и закрываться.

Сдвигание люка в крыше

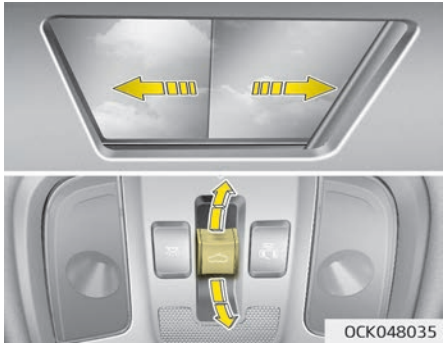

Когда солнцезащитная шторка закрыта

Отведите рычаг управления люком в крыше назад до второго фиксированного положения: солнцезащитная шторка и стеклянный люк будут полностью открыты. Движение люка можно в любой момент остановить, быстро передвинув рычаг управления люком.

Когда солнцезащитная шторка открыта

Отведите рычаг управления люком назад до первого и второго фиксированного положения: стекло люка в крыше будет полностью открыто. Движение люка можно в любой момент остановить, на мгновение передвинув рычаг управления люком.

Установка люка в крыше под углом

Когда солнцезащитная шторка закрыта

Переведите вверх рычаг управления люком: солнцезащитная шторка откроется, а затем люк займет наклонное положение.
Движение люка можно в любой момент остановить, на мгновение передвинув рычаг управления люком.

Когда солнцезащитная шторка открыта

Передвиньте вверх рычаг управления люком: люк в крыше займет наклонное положение.
Движение люка можно в любой момент остановить, быстро передвинув рычаг управления люком.

Закрывание люка в крыше

Закрывание стекла люка и солнцезащитной шторки

Переведите рычаг управления люком в крыше вперед, во 2-е положение фиксации. Стекло люка и солнцезащитная шторка закроются автоматически.
Движение люка можно в любой момент остановить, на мгновение передвинув рычаг управления люком.

Закрывание только стекла люка

Потяните рычаг управления люком в крыше вперед. Стекло люка закроется автоматически.
Движение люка можно в любой момент остановить, быстро передвинув рычаг управления люком.

Автоматическое изменение направления

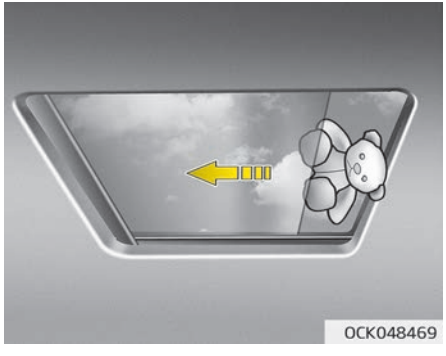

Если в ходе автоматического закрытия люка в крыше или солнцезащитной шторки будет обнаружен какой-либо объект или часть тела, система изменит направление на обратное, а затем остановит движение.

Функция автоматического изменения направления не работает, если между раздвижным стеклом или солнцезащитной шторкой и рамой люка расположено совсем маленькое препятствие. Перед закрыванием люка следует всегда проверять, чтобы все пассажиры и объекты располагались в стороне от него.
Если между стеклом люка на крыше и уплотнительным желобом попал предмет, диаметр которого составляет менее 4 мм , функция автоматического изменения направления может не определить наличие преграды, в результате чего стекло не остановится и не изменит направление движения.

⚠ ПРЕДУПРЕЖДЕНИЕ

■ Люк в крыше

- **Будьте осторожны, чтобы не защемить при закрытии люка в крыше голову, руку или иную часть тела.**
- **Не высовывайте лицо, шею, руки или иные части тела из люка в крыше во время движения.**

(Продолжение)

(Продолжение)

- **Прежде чем закрыть люк, убедитесь, что ваши руки и голова находятся на безопасном расстоянии.**
- **Люк в крыше сделан из стекла, поэтому он может разбиться в результате аварии. Если ваш ремень безопасности не пристегнут, вас может выбросить наружу через разбитое стекло, в результате чего вы получите травму или погибнете. Для безопасности водителя и пассажиров следует использовать надлежащие системы защиты (например, ремни безопасности, детские автокресла и т. д.).**

⚠ ПРЕДОСТЕРЕЖЕНИЕ

- **Периодически удаляйте грязь, которая может скапливаться на направляющей.**
- **Если вы едете с открытым люком сразу после мойки автомобиля или дождя, в салон может попасть вода.**

⚠ ПРЕДОСТЕРЕЖЕНИЕ

■ **Повреждение мотора люка в крыше**

Если попытаться открыть люк при температуре ниже нуля или когда крыша покрыта снегом или льдом, стекло или мотор могут быть повреждены.

Сброс параметров люка в крыше

После разрядки или отсоединения аккумулятора автомобиля необходимо сбросить настройки системы управления люком, как описано ниже.

1. Запустите двигатель.
2. Закройте солнцезащитную шторку и люк в крыше, если они открыты.
3. Отпустите рычаг управления люком в крыше.
4. Нажмите на рычаг управления люком вперед в направлении закрытия, пока люк немного не сдвинется. Затем отпустите рычаг.
5. Нажмите на рычаг управления люком в направлении закрытия до выполнения следующих действий:

   Открыть солнцезащитную шторку ➡ Открыть верхний люк ➡ Закрыть верхний люк ➡ Закрыть солнцезащитную шторку

   Затем отпустите рычаг.

По завершении этой процедуры произойдет сброс системы управления люком в крыше.

✻ ПРИМЕЧАНИЕ

Если не сбросить настройки системы управления люком в крыше, он может функционировать неправильно.

РУЛЬ

Электроусилитель руля

Электроусилитель руля облегчает управление автомобилем за счет электромотора. Если выключен двигатель или не работает система электроусилителя руля, возможность управлять автомобилем сохраняется, но для этого требуется больше усилий.

Электроусилитель руля контролируется соответствующим блоком управления, который определяет момент силы, необходимый для поворота рулевого колеса, и скорость автомобиля, на основании чего подает команды электромотору.

Усилие поворота рулевого колеса увеличивается с ростом скорости автомобиля и сокращается с ее уменьшением, что позволяет улучшить управляемость рулевого колеса.

Если вы заметили изменение усилия, требуемого для поворота рулевого колеса при штатной эксплуатации автомобиля, следует произвести проверку системы в специализированной мастерской. Kia рекомендует обратиться к официальному дилеру Kia или партнерской сервисной компании.

✻ ПРИМЕЧАНИЕ

При нормальной эксплуатации автомобиля возможно проявление следующих признаков.

- Не загорается сигнальная лампа системы EPS.
- Сразу же после переключения кнопки «ENGINE START/STOP» (запуска/остановки двигателя) в положение «ON» (Вкл.) усилие поворота рулевого колеса остается высоким. Это отмечается, когда система EPS выполняет диагностику. По завершении диагностики усилие поворота рулевого колеса возвращается к обычному уровню.
- После переключения кнопки «ENGINE START/STOP» (запуска/остановки двигателя) в положение «ON» (Вкл.) или «OFF» (Выкл.) реле EPS может издать щелчок.

(Продолжение)

(Продолжение)

- Когда автомобиль стоит или движется на малой скорости, может быть слышен звук электромотора усилителя руля.
- Усилие поворота рулевого колеса может внезапно возрасти при прекращении работы системы EPS с целью предотвращения серьезной аварии, если в процессе самодиагностики блок управления EPS обнаруживает наличие неисправности в системе EPS.
- Усилие поворота рулевого колеса возрастает, если его постоянно вращать в стоящем на месте автомобиле. Однако через несколько минут электроусилитель вернется в нормальное рабочее состояние.

(Продолжение)

(Продолжение)

- Если система электроусилителя руля работает неправильно, то на приборной панели загорается соответствующая сигнальная лампа. Рулевое колесо может вращаться с большим трудом или работать неправильно. В этом случае следует проверить систему в специализированной мастерской. Kia рекомендует обратиться к официальному дилеру Kia или партнерской сервисной компании.
- В процессе поворота рулевого колеса при низких температурах возможно появление шума. При повышении температуры шум исчезает. Это нормальное явление.

Регулировка наклона и выдвигания руля

Средства регулировки наклона и выдвигания рулевого колеса позволяют откорректировать его положение перед поездкой. Также можно поднять рулевое колесо, чтобы оно не мешало ногам при высадке и посадке в автомобиль.

Размещайте рулевое колесо таким образом, чтобы обеспечить удобство управления автомобилем; при этом оно не должно закрывать обзор сигнальных ламп и датчиков на приборной панели.

⚠ ПРЕДУПРЕЖДЕНИЕ

- **Запрещается регулировать угол наклона рулевого колеса во время движения. Вы можете потерять управление, вследствие чего возможно нанесение тяжелых травм, гибель или провоцирование дорожно-транспортного происшествия.**
- **После регулировки попробуйте переместить рулевое колесо вверх и вниз для проверки надежности его фиксации.**

Ручной тип

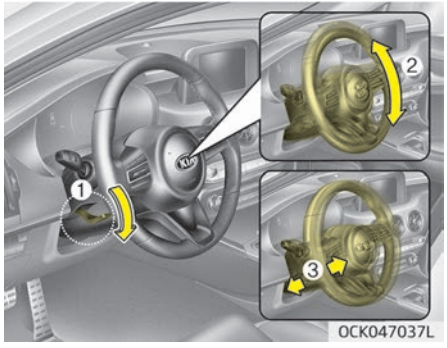

Для изменения угла наклона рулевого колеса потяните вниз отжимной рычаг фиксатора (1), установите рулевое колесо под нужным углом (2) и на нужной высоте (3), затем потяните отжимной рычаг фиксатора вверх, благодаря чему рулевое колесо фиксируется в заданном положении. Выполняйте регулировку положения рулевого колеса перед началом движения.

✻ ПРИМЕЧАНИЕ

Иногда после регулировки отжимной рычаг фиксатора не фиксирует рулевое колесо.
Это не является неисправностью. Такая ситуация возможна, если в зацепление входят два зубца шестерни. В этом случае отрегулируйте положение рулевое колесо повторно и зафиксируйте его.

Тип с электроприводом

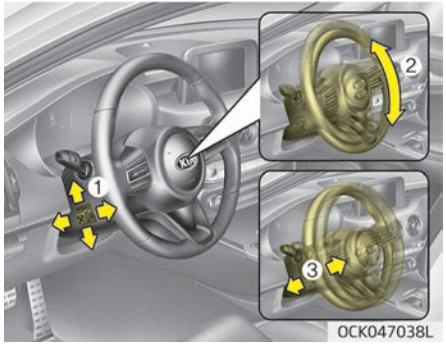

С помощью управляющего переключателя (2) изменяйте угол наклона рулевого колеса (3) и его положение (1). Запрещается регулировать положение рулевого колеса во время движения.

Обогрев рулевого колеса (при наличии)

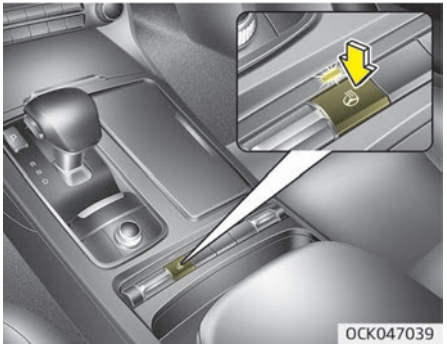

Когда кнопка «ENGINE START/STOP» (запуска/остановки двигателя) находится в положении «ON» (Вкл.), нажмите кнопку подогрева рулевого колеса, чтобы сделать его теплее. Индикатор на кнопке загорится.
Чтобы отключить обогрев рулевого колеса, нажмите кнопку еще раз. Индикатор на кнопке погаснет.

✻ ПРИМЕЧАНИЕ

Подогрев рулевого колеса выключается автоматически приблизительно через 30 минут после включения.

⚠ ПРЕДОСТЕРЕЖЕНИЕ

Не следует устанавливать на рулевое колесо дополнительные рукояти. Это может привести к повреждению системы обогрева рулевого колеса.

Звуковой сигнал

Чтобы подать звуковой сигнал, нажмите в том месте рулевого колеса, которое обозначено символом гудка (см. иллюстрацию). Звуковой сигнал сработает только при нажатии на эту область. Регулярно проверяйте звуковой сигнал, чтобы убедиться в его исправной работе.

⚠ ПРЕДОСТЕРЕЖЕНИЕ

- **Не стучите с силой по сигналу и не ударяйте по нему кулаком. Не нажимайте на звуковой сигнал острыми предметами.**
- **При чистке рулевого колеса не используйте органические растворители, такие как растворитель для краски, бензол, спирт и бензин. Это может привести к повреждению рулевого колеса.**

ЗЕРКАЛА

Внутреннее зеркало заднего вида

Отрегулируйте положение зеркала заднего вида по центру заднего стекла. Делайте это каждый раз перед началом движения.

⚠ ПРЕДУПРЕЖДЕНИЕ

■ **Обзорность зеркала заднего вида**

Не размещайте на заднем сидении или в багажном отделении предметы, которые могут ограничивать обзор через заднее стекло.

⚠ ПРЕДУПРЕЖДЕНИЕ

Не регулируйте зеркало заднего вида во время движения автомобиля. Это может привести к потере управления и созданию аварийной ситуации со смертельным исходом, серьезными травмами и повреждением имущества.

⚠ ПРЕДУПРЕЖДЕНИЕ

Не вносите какие-либо изменения в конструкцию зеркала и не устанавливайте широкое зеркало. Это может привести к травмам при аварии или раскрытии подушки безопасности.

Электрохроматическое зеркало (ECM)

Электрическое зеркало заднего вида автоматически убирает ослепляющий свет фар позади идущих транспортных средств в ночное время или в условиях низкой освещенности. Датчик, установленный в зеркале, определяет уровень освещенности вокруг автомобиля и автоматически убирает ослепляющий свет фар идущих позади автомобилей.

Каждый раз, когда рычаг переключения передач переводится в положение «R» (задний ход), зеркало автоматически переключается в режим наибольшей яркости, чтобы улучшить водителю задний обзор.

⚠ ПРЕДОСТЕРЕЖЕНИЕ

При очистке зеркала используйте бумажное полотенце или аналогичный материал, смоченный чистящим средством для стекол. Не распыляйте чистящее средство непосредственно на стекло зеркала. Это может привести к попаданию жидкого очистителя внутрь корпуса зеркала.

Управление электрическим зеркалом заднего вида

- Всякий раз при переключении кнопки «ENGINE START/STOP» (запуска/остановки двигателя) двигателя в положение ВКЛ. зеркало по умолчанию включается.
- Для отключения функции автоматического затемнения нажмите кнопку включения/выключения (1). Индикаторная лампа зеркала (2) погаснет.
  Для включения функции автоматического затемнения нажмите кнопку включения/выключения (1). Индикаторная лампа зеркала (2) загорится.

❊ (2) — индикаторная лампа, (3) — датчик

Наружное зеркало заднего вида

Обязательно отрегулируйте углы наклона зеркал перед началом движения.

Автомобиль оборудован левым и правым наружными зеркалами заднего вида. Положение зеркал можно регулировать дистанционно с помощью специального переключателя. Корпуса зеркал можно сложить во избежание повреждений во время автоматической мойки автомобиля или при проезде через узкую улицу.

⚠ ПРЕДУПРЕЖДЕНИЕ

■ Зеркала заднего вида

- **Наружного зеркала заднего вида имеют выпуклую форму. Отражающиеся в зеркале объекты находятся ближе, чем кажется.**
- **При смене ряда используйте внутреннее зеркало заднего вида или непосредственное наблюдение, чтобы определить фактическое расстояние до следующего за вами транспортного средства.**

⚠ ПРЕДОСТЕРЕЖЕНИЕ

Не соскребайте лед с лицевой стороны зеркала: это может привести к

(Продолжение)

(Продолжение)

повреждению поверхности стекла. Если лед мешает перемещению зеркала, не регулируйте его с применением силы. Для удаления льда используйте противообледенительный спрей либо губку или мягкую ткань с теплой водой.

⚠ ПРЕДОСТЕРЕЖЕНИЕ

Если зеркало заклинило из-за льда, не регулируйте его с применением силы. Используйте рекомендованный спрей-антиобледенитель (не радиаторный антифриз), чтобы разморозить заклинивший механизм, или переместите автомобиль в теплое место и дайте льду растаять.

⚠ ПРЕДУПРЕЖДЕНИЕ

Не регулируйте и не складывайте зеркала заднего вида во время движения автомобиля. Это может привести к потере управления и созда-

(Продолжение)

(Продолжение)

нию аварийной ситуации со смертельным исходом, серьезными травмами и повреждением имущества.

Дистанционное управление

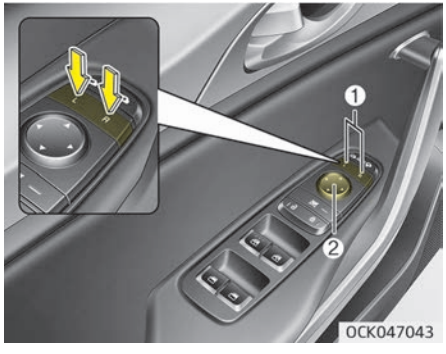

Положение левого и правого зеркала заднего вида можно дистанционно отрегулировать при помощи переключателя наружных зеркал заднего вида. Для этого нажмите кнопку «R» (правое) или «L» (левое) (1), чтобы выбрать зеркало, а затем нажмите на соответствующую точку (▲), чтобы сместить выбранное зеркало (2) вверх, вниз, влево или вправо.
После этого снова нажмите кнопку «R» (правое) или «L» (левое) для предотвращения случайного регулирования.

⚠ ПРЕДОСТЕРЕЖЕНИЕ

- **При достижении максимальных углов регулирования движение зеркала прекращается, однако электродвигатель продолжает работать, пока нажат переключатель. Чтобы не повредить электродвигатель, не удерживайте переключатель нажатым дольше необходимого времени.**
- **Не пытайтесь отрегулировать наружное зеркало заднего вида вручную. Это может привести к повреждению частей.**

Складывание наружного зеркала заднего вида

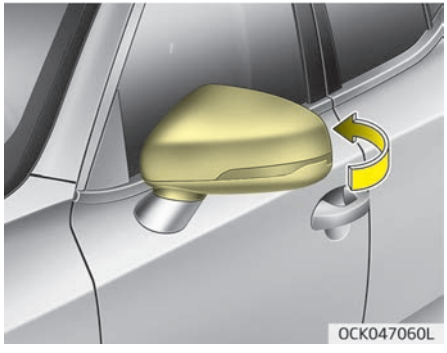

Ручной тип

Для того чтобы сложить наружное зеркало заднего вида, возьмитесь за корпус зеркала и сложите его по направлению к задней части автомобиля.

Тип с электроприводом

Наружное зеркало заднего вида складывается и раскладывается при нажатии на переключатель, как описано ниже.

Слева (1): зеркало раскладывается.

Справа (2): зеркало складывается.

По центру (AUTO, 3):

Зеркало складывается и раскладывается автоматически в следующих случаях.

- зеркало складывается или раскладывается при блокировке или разблокировке двери с интеллектуального ключа;
- зеркало складывается или раскладывается при блокировке или разблокировке двери с кнопки на внешней ручке двери;
- Зеркало раскладывается при вашем приближении к автомобилю (при этом все двери должны быть закрыты и заблокированы), если у вас находится интеллектуальный ключ (при наличии).

⚠ ПРЕДОСТЕРЕЖЕНИЕ

Наружное зеркало заднего вида с электроприводом работает даже в случае, если кнопка «ENGINE START/STOP» (запуска/остановки двигателя) находится в положении «OFF» (ВЫКЛ.).
Однако, для исключения ненужной разрядки аккумулятора, не регулируйте положение зеркал больше чем нужно, если двигатель не работает.

⚠ ПРЕДОСТЕРЕЖЕНИЕ

В случае если наружное зеркало заднего вида оснащено электроприводом, не складывайте его рукой. При этом можно повредить привод.

Функция парковки задним ходом (при наличии)

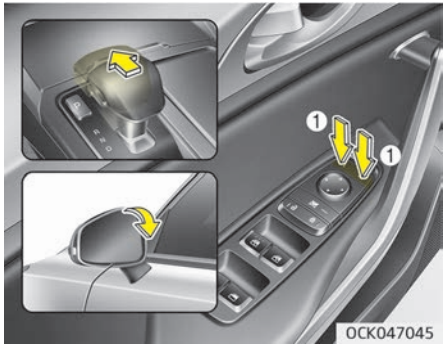

При переключении рычага переключения передач в положение R (Задний ход) внешние зеркала заднего вида опускаются вниз для помощи при парковке задним ходом. В зависимости от положения переключателя положения внешних зеркал заднего вида зеркала заднего вида работают следующим образом:

Левое или правое положения

Когда переключатель положения внешних зеркал заднего вида находится в левом или правом положении, оба зеркала заднего вида опускаются вниз.

Нейтральное положение

Когда положение переключателя не выбрано, наружные зеркала заднего вида не будут двигаться.

Внешние зеркала заднего вида автоматически возвращаются в исходное положение при следующих условиях:

1. Кнопка «ENGINE START/STOP» (запуска/остановки двигателя) переведена в положение «ACC» (Доп. устройства) или «OFF» (Выкл.).
2. Рычаг переключения передач перемещается в любое положение, кроме R (задний ход).
3. Положение переключателя дистанционного управления наружного зеркала заднего вида не выбрано.

КОМБИНАЦИЯ ПРИБОРОВ

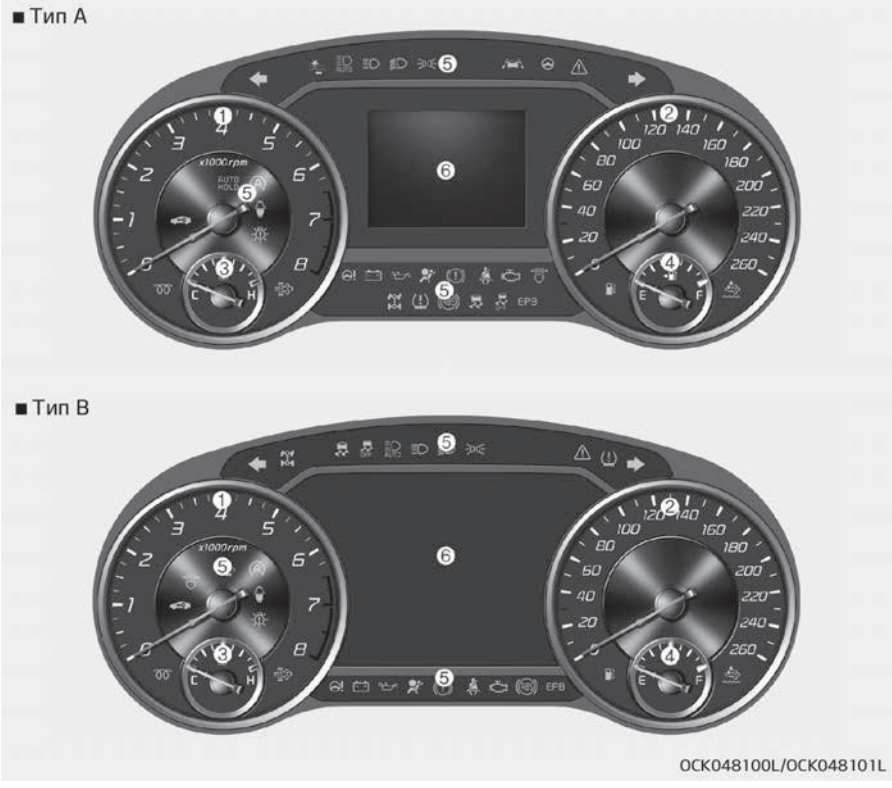

1. Тахометр
2. Спидометр
3. Указатель температуры охлаждающей жидкости двигателя
4. Указатель уровня топлива
5. Сигнальные и индикаторные лампы
6. ЖК-дисплей

❊ Фактическая комбинация приборов в автомобиле может отличаться от изображенной на рисунке. Подробнее см. в разделе “Приборы” на странице 4-62.

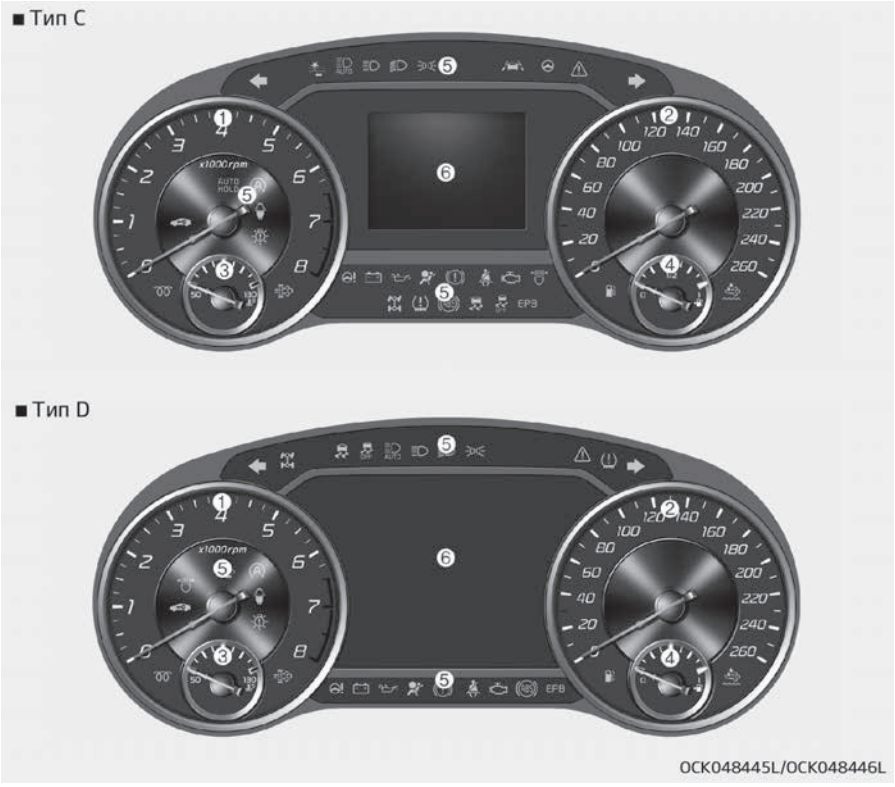

1. Тахометр
2. Спидометр
3. Указатель температуры охлаждающей жидкости двигателя
4. Указатель уровня топлива
5. Сигнальные и индикаторные лампы
6. ЖК-дисплей

❊ Фактическая комбинация приборов в автомобиле может отличаться от изображенной на рисунке. Подробнее см. в разделе “Приборы” на странице 4-62.

Управление комбинаций приборов

Регулирование подсветки комбинации приборов (при наличии)

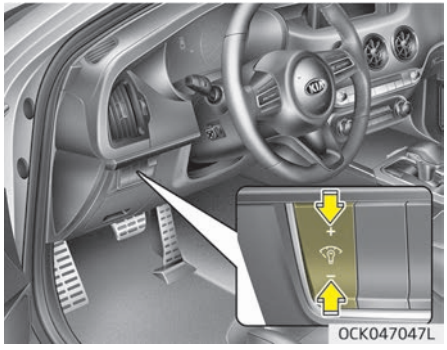

⚠ ПРЕДУПРЕЖДЕНИЕ

Не настраивайте комбинацию приборов во время движения. Это может привести к потере управления и созданию аварийной ситуации со смертельным исходом, серьезными травмами и повреждением имущества.

Яркость подсветки приборной панели регулируется при помощи кнопки управления подсветкой (+ или –), когда кнопка «ENGINE START/STOP» (запуска/остановки двигателя) установлена в положение «ON» (Вкл.) или включены задние фары.

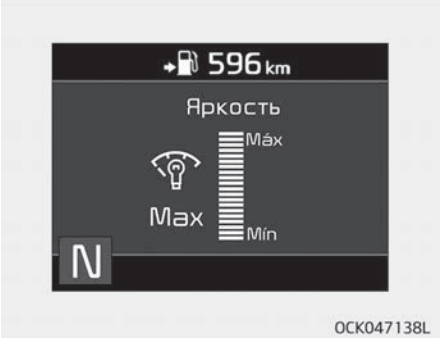

- При удерживании кнопки («+» или «–») нажатой, яркость подсветки будет меняться непрерывно.
- При достижении максимальной или минимальной яркости прозвучит предупреждающий сигнал.

Управление ЖК-дисплеем

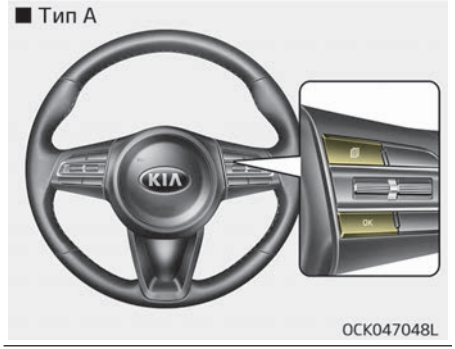

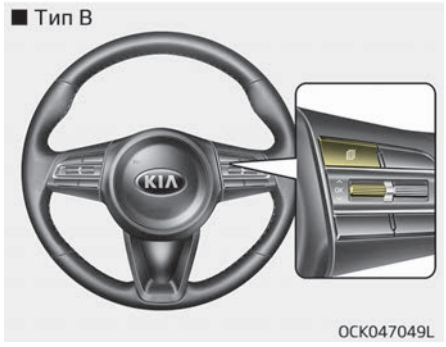

Режимы ЖК-дисплея можно изменить с помощью кнопок управления на рулевом колесе.

1. 🗐: кнопка MODE (РЕЖИМ) для изменения режима дисплея.
2. ∧/∨/OK: Переключатель прокрутки «SELECT» (ВЫБОР) для установки выбранного элемента и переключатель прокрутки «RESET» (СБРОС) для сброса элементов

❈ Информацию о режимах ЖК-дисплея см. в разделе “ЖК-дисплей” на странице 4-67.

Приборы

Спидометр

Спидометр показывает скорость автомобиля и в милях в час (миль/ч) и/или километрах в час (км/ч).

Тахометр

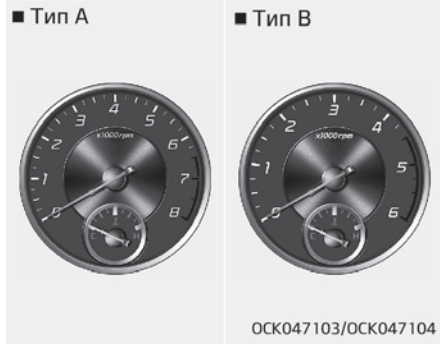

Тахометр показывает приблизительное количество оборотов двигателя в минуту (об/мин).
Пользуйтесь тахометром для выбора правильной передачи и предотвращения перегрузки двигателя и/или превышения допустимого числа оборотов.

⚠ ПРЕДОСТЕРЕЖЕНИЕ

Не допускайте работы двигателя в КРАСНОЙ ЗОНЕ тахометра. Это мо-

(Продолжение)

(Продолжение)

жет привести к серьезному повреждению двигателя.

Указатель температуры охлаждающей жидкости двигателя

Этот датчик показывает температуру охлаждающей жидкости двигателя, когда кнопка «ENGINE START/STOP» (запуска/остановки двигателя) находятся в положении «ON» (Вкл.).

⚠ ПРЕДОСТЕРЕЖЕНИЕ

Если указатель датчика перемещается за пределы нормального диапазона значений по направлению к положению «130» или «H», это указывает на перегрев, который может привести к повреждению двигателя.
Не продолжайте движение с перегретым двигателем. Если автомобиль перегревается, см. раздел "Перегрев двигателя" на странице 6-08.

⚠ ПРЕДУПРЕЖДЕНИЕ

Никогда не снимайте крышку радиатора, пока двигатель горячий. Охлаждающая жидкость двигателя находится под давлением и может вызвать сильные ожоги. Перед до-

(Продолжение)

(Продолжение)

бавлением охлаждающей жидкости в резервуар подождите, пока двигатель не остынет.

Указатель уровня топлива

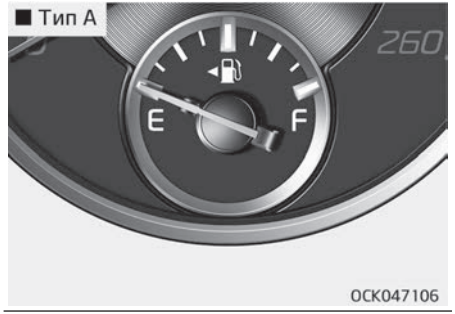

Указатель уровня топлива показывает примерное количество топлива, оставшегося в топливном баке.

✻ ПРИМЕЧАНИЕ

- Объем топливного бака указан в разделе “Рекомендуемые смазочные материалы и их количество” на странице 8-13.
- В дополнение к указателю уровня топлива автомобиль оснащен сигнальной лампой низкого уровня топлива, которая загорается, когда топливный бак почти пуст.
- На склонах и поворотах вследствие движения топлива в баке стрелка указателя уровня топлива может колебаться или сигнальная лампа низкого уровня топлива загораться раньше, чем обычно.

⚠ ПРЕДУПРЕЖДЕНИЕ

■ Указатель уровня топлива (Продолжение)

(Продолжение)

Полная выработка топлива может подвергнуть опасности людей, находящихся в автомобиле.
При включении сигнальной лампы низкого уровня топлива или приближении стрелки на указателе уровня топлива к точке «0» или «E» (пусто), необходимо как можно скорее остановиться для дозаправки.

⚠ ПРЕДОСТЕРЕЖЕНИЕ

Не ездите с очень низким уровнем топлива. Если топливо закончится, это может привести к пропускам зажигания и повреждению каталитического нейтрализатора.

Одометр

Одометр показывает общее расстояние, которое преодолел автомобиль, и должен использоваться для определения срока выполнения периодического техобслуживания.

– Диапазон одометра: 0~1 599 999 км или 999 999 миль.

Наружная температура

■ Тип A

OYG046118

■ Тип B

OYG046119

Этот индикатор показывает текущую температуру наружного воздуха с точностью до 1 °C .
– Диапазон температур: -40~60 °C

Температура наружного воздуха на дисплее может меняться не сразу (как на обычном термометре), чтобы не отвлекать внимание водителя.
Единицу измерения температуры можно изменить в режиме «User Settings» (Настройки пользователя) на ЖК-дисплее.

❈ Подробнее см. в разделе “ЖК-дисплей” на странице 4-67.

Индикатор переключения передач

Индикатор переключения автоматической коробки передач

■ Тип A

OCK047128

■ Тип B

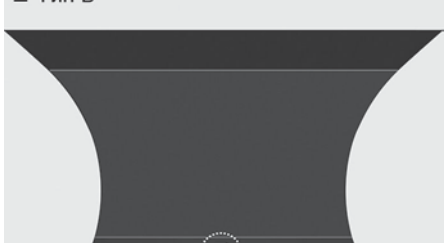

OYG046121

Этот индикатор показывает, какое положение рычага переключения автоматической коробки передач выбрано.

- Парковка: P
- Задний ход: R
- Нейтральное положение: N
- передний ход: D
- Спортивный режим: 1, 2, 3, 4, 5, 6, 7, 8

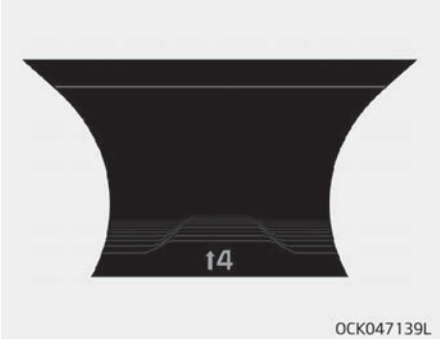

Индикатор переключения АКПП в спортивном режиме (при наличии)

В спортивном режиме этот индикатор информирует о том, какая необходима передача для экономии топлива во время движения.

- Повышение передачи:
  ▲2, ▲3, ▲4, ▲5, ▲6, ▲7, ▲8
- Понижение передачи:
  ▼1, ▼2, ▼3, ▼4, ▼5, ▼6, ▼7

Например

▲3: Указывает, что рекомендуется перейти на третью передачу (в настоящий момент рычаг переключения передач находится на второй или на первой передаче).

▼4: указывает, что рекомендуется перейти на четвертую передачу (в настоящий момент рычаг переключения передач находится на пятой или шестой передаче).

Когда система не работает должным образом, этот индикатор не отображается.

ЖК-ДИСПЛЕЙ (ПРИ НАЛИЧИИ)

Режимы работы ЖК-дисплея

Режимы	Символ	Описание
Спортивный режим (при наличии)		В этом режиме отображается указатель, таймер круга, динамическая нагрузка.
Маршрутный компьютер		Этот режим показывает дорожную информацию, такую как счетчик пути, экономия топлива и т. д. Подробнее см. в разделе “Маршрутный компьютер” на странице 4-76.
Режим с навигацией по поворотам (при наличии)		В этом режиме отображается состояние навигации.
Режим LKA/SCC		В этом режиме отображается состояние системы интеллектуального круиз-контроля (SCC) и контроля положения автомобиля по отношению к дорожной разметке (LKA). Подробнее см. в разделе “Интеллектуальный круиз-контроль (SCC)” на странице 5-97 и “Контроль положения автомобиля по отношению к дорожной разметке (LKA)” на странице 5-124.
Настройки пользователя		В этом режиме можно изменить настройки дверей, ламп и так далее.
Режим общего предупреждения		Этот режим информирует о предупреждениях, связанных с низким давлением в шинах или неполадками системы предупреждения об опасности столкновения в непросматриваемой зоне, и так далее.

❇ Информацию по управлению режимами ЖК-дисплея см. в разделе “Управление ЖК-дисплеем” на странице 4-61.

Спортивный режим (при наличии)

OCK048129L

OCK047130L

OCK047131L

В этом режиме отображается указатель, таймер круга, динамическая нагрузка.

Режим маршрутного компьютера

OCK047113L

Этот режим показывает дорожную информацию, такую как счетчик пути, экономия топлива и т. д.

❊ Подробнее см. в разделе “Маршрутный компьютер” на странице 4-76.

Режим с навигацией по поворотам (при наличии)

В этом режиме отображается состояние навигации.

Система круиз-контроля (SCC) с режимом S&G/LKA (при наличии)

■ Система круиз-контроля (SCC) с системой S&G

OCK047115B

■ LKA

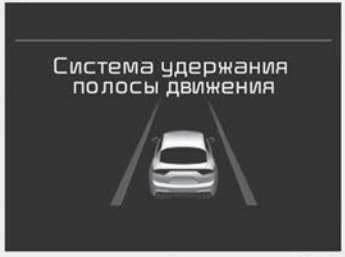

OCK047146L

В этом режиме отображается состояние системы интеллектуального круиз-контроля с системой Stop & Go и контролем положения автомобиля по отношению к дорожной разметке (LKA).
Подробнее см. в разделе “Интеллектуальный круиз-контроль с системой Stop & Go” на странице 5-97 и “Контроль положения автомобиля по отношению к дорожной разметке (LKA)” на странице 5-124.

Сервисный режим

При задании «Service required» (Требуется техобслуживание) на ЖК-экране отображается оставшееся расстояние/срок до его проведения.

С момента, когда оставшееся для пробега расстояние будет составлять 1 500 км или оставшийся срок будет равен 3 дням, каждый раз при нажатии кнопки «ENGINE START/STOP» (запуска/остановки двигателя) в течение нескольких секунд будет автоматически отображаться и оставаться на экране сообщение «Service required» (Требуется техобслуживание).
При установке данных «Service required» (Требуется техобслуживание) будет появляться сообщение, сигнализирующее о необходимости его проведения, когда общий километраж или время достигнет определенного значения.
При режиме «Service required» (Требуется техобслуживание) нажмите кнопку OK и удерживайте ее более 1 с. Значения вернутся к первоначальной настройке.

❊ ■ См. режим настройки

Пользователя в этом разделе для дополнительных сведений о функции «Service required» (Требуется техобслуживание).

❊ ■ Настройка «Service required» (Требуется техобслуживание)

Значения функций отсоединения кабеля аккумулятора, переключатель с предохранителем в положении «OFF» (выкл.) или «Service required» (Требуется техобслуживание) (количество пройденных километров/времени вождения) могут быть произвольно изменены. В таких случаях повторно введите значения для «Service required» (Требуется техобслуживание).

Режим централизованного оповещения (при наличии)

• Эта сигнальная лампа загорается в следующих ситуациях:

- Неисправность светодиодных передних фар (при наличии)
- Неисправность системы интеллектуального круиз-контроля с системой Stop & Go (при наличии)
- Вспомогательная система предупреждения о лобовом столкновении (при наличии)
- Предупреждение об опасности столкновения в слепой зоне недоступно для радара (при наличии)
- Объекты вне зоны действия радаров системы интеллектуального круиз-контроля с системой Stop & Go (при наличии)
- Неисправность лампы
- Неисправность системы автоматического переключения фар дальнего света (при наличии)

Главная сигнальная лампа загорается при возникновении одной или нескольких указанных ситуаций. При этом значок режима ЖК-дисплея сменится с (⚙) на (⚠).
После устранения проблемы главная сигнальная лампа погаснет, а значок режима ЖК-дисплея станет прежним (⚙).

Запас хода по топливу

- Запас хода по топливу — это примерное расстояние, которое автомобиль может преодолеть на оставшемся количестве топлива.
  - Диапазон значений расстояния: 1~9 999 км или 1~9 999 миль.
- Если расчетное расстояние составляет менее 1 км , то запас хода по топливу на дисплее маршрутного компьютера отображается как «---».

✻ ПРИМЕЧАНИЕ

- Если автомобиль находится на неровной поверхности либо был отключен аккумулятор, то функция определения запаса хода по топливу может работать неправильно.
- Запас хода по топливу может отличаться от фактически пройденного расстояния, так как это расчетный показатель дальности хода.
- Если в бак автомобиля долито менее 6 литров топлива, маршрутный компьютер может не определить повышение уровня топлива.
- Расход топлива и запас хода по топливу могут значительно варьироваться в зависимости от ситуации на дороге, стиля вождения и состояния автомобиля.

Режим пользовательских настроек

Описание

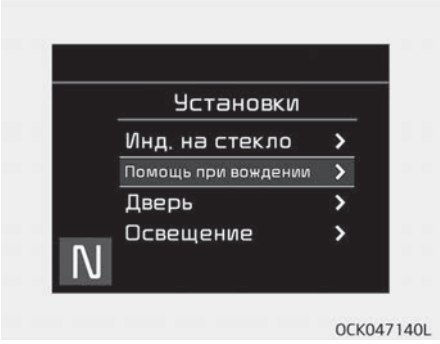

В этом режиме можно изменить настройки дверей, осветительных приборов и т. д.

⚠ ПРЕДУПРЕЖДЕНИЕ

Не регулируйте настройки пользователя во время вождения. Вы можете потерять управление, вследствие чего возможно нанесение тя-

(Продолжение)

(Продолжение)

желых травм или провоцирование дорожно-транспортного происшествия.

Переключитесь в положение «P» для изменения настроек

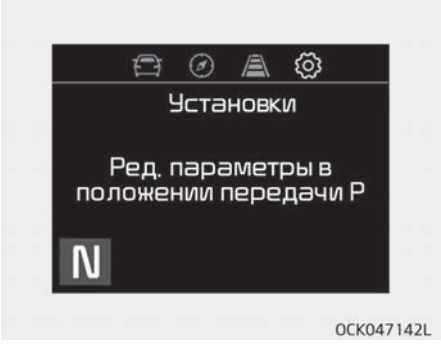

Это предупреждение появляется при попытке настроить параметры пользователя во время вождения.

По соображениям безопасности настройки в меню «User Settings» (Настройки пользователя) следует изменять после парковки автомобиля, включения стояночного тормоза и переключения рычага в положение «P» (Парковка).

Приборная панель на ветровом стекле (HUD) (при наличии)

- Enable Head-Up Display (Включить приборную панель на ветровом стекле): если выбран этот пункт, то будет включена приборная панель на ветровом стекле.
- «Display Height» (Высота панели): позволяет изменить высоту отображения приборной панели на ветровом стекле.
- «Rotation» (Угол поворота): позволяет изменять угол поворота отображения приборной панели на ветровом стекле.
- «Brightness» (Яркость): позволяет изменять яркость отображения приборной панели на ветровом стекле.
- Contents Selection (Выбор функций): если отметить перечисленные ниже элементы, они будут активированы.
  - Turn by Turn (Навигация по поворотам)
  - Traffic Signs (Навигация по дорожным знакам)
  - Driving Assist Info (Информация системы помощи при вождении)
  - Lane Safety Info (Информация о безопасности при движении по полосам)
  - Blind-Spot Safety Info (Информация о безопасности в слепой зоне)
- Speed size (Размер обозначения скорости):
  малый/ средний/большой
- Speed color (Цвет обозначения скорости):
  белый/оранжевый/зеленый

Помощь водителю (при наличии)

- Отклик системы интеллектуального круиз-контроля (SCC)
  - Выбор чувствительности интеллектуального круиз-контроля (медленно, нормально, быстро).

❇ Подробнее см. в разделе “Система интеллектуального круиз-контроля с системой Stop & Go” на странице 5-97.

- Предупреждение об ограничении скорости

- Если этот пункт выбран, будет активирована функция оповещения об ограничении скорости движения.

❈ Подробнее см. в разделе “Интеллектуальная система предупреждения об ограничении скорости движения” на странице 5-93.

• Система предупреждения о сосредоточенности водителя: выбрать этап оповещения (Выкл./Нормальный/Ранняя стадия) данной системы.

❈ Подробнее см. в разделе “Система предупреждения о сосредоточенности водителя (DAW)” на странице 5-143.

• Безопасность при движении по полосам:
  - Active LKA (Активный LKA): включение активного режима системы удержания полосы (LKA).
  - Standard LKA (Стандартный LKA): включение стандартного режима системы удержания полосы (LKA).
  - Предупреждение о выезде за пределы полосы движения: активируется функция предупреждения о выезде за пределы полосы движения.

❈ Подробнее см. в разделе “Система удержания полосы (LKA)” на странице 5-124.

• Вспомогательная функция предотвращения лобового столкновения (FCA):
  - Включение или отключение системы FCA.

❈ Подробнее см. в разделе “Вспомогательная система предупреждения о лобовом столкновении (FCA)” на странице 5-72.

• Forward Collision Warning (Система предупреждения о лобовом столкновении)
  - Выберите чувствительность системы предупреждения о лобовом столкновении. (позже/норм./раньше).

❈ Подробнее см. в разделе “Вспомогательная система предупреждения о лобовом столкновении (FCA)” на странице 5-72.

• Система предупреждения об опасности столкновения с объектами, движущимися в поперечном направлении позади автомобиля
  - Если этот пункт выбран, будет активирована функция оповещения об объектах, двигающихся в поперечном направлении позади автомобиля.

❈ Подробнее см. в разделе “Система предупреждения об опасности столкновения в слепой зоне (BCW)” на странице 5-132.

• Звуковой сигнал предупреждения об опасности столкновения в слепой зоне:
  - Если выбран этот пункт, будет включена функция звукового предупреждения об опасности столкновения в слепой зоне.

Дверь

• Автоблокировка дверей:
  - Отключить: функция автоблокировки дверей будет отключена.
  - Включение на скорости: все двери будут автоматически запираться при скорости автомобиля выше 15 км/ч.

- Включение при передаче: при переключении рычага автоматической коробки передач из положения «P» (парковка) в положение «R» (задний ход), «N» (нейтраль) или «D» (передний ход) все двери автоматически блокируются.

• Авторазблокировка дверей:
- Отключить: функция автоматической разблокировки дверей будет отключена.
- Выключение автомобиля: все двери будут автоматически разблокированы при переключении кнопки «ENGINE START/STOP» (запуска/остановки двигателя) в положение «OFF» (Выкл.).
- При переключении в положение «P»: все двери будут автоматически разблокированы при перемещении рычага переключения автоматической коробки передач в положение «P» (парковка).

• Дверь багажного отделения с электроприводом (при наличии)
- Если этот пункт выбран, активируется функция двери багажного отделения с электроприводом.

❈ Подробнее см. в разделе “Дверь багажного отделения с электроприводом” на странице 4-22.

• Функция интеллектуального открывания двери багажного отделения (при наличии)
- Если этот пункт выбран, активируется функция интеллектуального открывания двери багажного отделения.
  Если функция интеллектуального открывания двери багажного отделения не активирована, вы не сможете ее включить.

❈ Подробнее см. в разделе “Функция интеллектуального открывания двери багажного отделения” на странице 4-27.

Освещение

• «One Touch Turn Signal» (Функция включения указателей поворота одним касанием)
- «Off» (Выкл.). Функция включения указателей поворота одним касанием отключена.
- 3, 5, 7 миганий: при небольшом перемещении рычага включения указателей поворота сигнал смены полосы мигает 3, 5 или 7 раз.

❈ Подробнее см. в разделе “Световые сигналы” на странице 4-74.

• Ambient Light Brightness (Яркость декоративной подсветки, при наличии): регулировка яркости декоративной подсветки.
- Выкл. / уровень 1, 2, 3, 4

• Ambient Light Color (Цвет декоративной подсветки, при наличии): выбор цвета декоративной подсветки.
- Белый, желтый, красный, зеленый, синий, фиолетовый

• Сопровождающая подсветка:
- Если этот пункт выбран, активируется функция задержки отключения передних фар.

• Режим хода (при наличии): если этот пункт выбран, активируется функция изменения движения.

❈ Подробнее см. в разделе “Световые сигналы” на странице 4-116.

Звуковые сигналы

• Громкость предупреждения о парковочной дистанции
- Регулировка уровня громкости системы предупреждения о расстоянии при парковке. (Уровень 1~3)

❈ Подробнее см. в разделе “Система предупреждения о расстоянии при парковке” на странице 4-102.

- Звуковой сигнал приветствия (при наличии).
  - Если этот пункт выбран, активируется звуковой сигнал приветствия.

Удобство

- Seat Easy Access (Легкий доступ к сиденью) (при наличии)
  - Отсутствует: функция легкого доступа к сиденью будет отключена.
  - Обычный/улучшенный режим: при выключении двигателя сиденье водителя автоматически отодвигается назад (улучшенный режим), что позволяет с удобством садиться в автомобиль и выходить из него.

  Если изменить положение кнопки «ENGINE START/STOP» (запуска/остановки двигателя) с «OFF» (Выкл.) на «ACC» (Доп. устройства), водительское сиденье вернется в исходное положение.

❈ Подробнее см. в разделе “Система запоминания положения сиденья водителя” на странице 3-10.

- Рулевое колесо с функцией легкого доступа (при наличии)
  - Включено (отмечено): рулевое колесо автоматически сдвигается вперед, что позволяет водителю с удобством садиться в автомобиль и выходить из него.
  - Выключено (не отмечено): функция рулевого колеса с легким доступом будет отключена.

❈ Подробнее см. в разделе “Система запоминания положения сиденья водителя” на странице 3-10.

- Приветственная подсветка/умное зеркало (при наличии).
  - Если этот пункт выбран, активируется функция приветственной подсветки (зеркала).
- Система беспроводной зарядки (при наличии):
  - Если этот пункт выбран, будет включена система беспроводной зарядки.
- Дорожные знаки (при наличии)
  - Если этот пункт выбран, будут отображаться дорожные знаки (например, ограничения скорости).
- Отображение стеклоочистителей/осветительных приборов (при наличии): если этот пункт отмечен, будет включено отображение стеклоочистителей/осветительных приборов.
- Всплывающий экран положения коробки передач (при наличии): если этот пункт выбран, активируется функция появления экрана положения коробки передач.
- Предупреждение о гололеде на дороге (при наличии). При выборе этого пункта будет активирована функция предупреждения о гололеде на дороге.
- Дополнительная боковая опора сиденья (при наличии)
  - Если этот пункт выбран, увеличивается боковой валик сиденья.

Межсервисный интервал

- Межсервисный интервал
  Если этот пункт выбран, при достижении указанного межсервисного интервала отображается предупреждение.
- Регулировка интервала
  Установка напоминания о времени и расстоянии межсервисного интервала.
- Сброс
  Сброс напоминания о времени и расстоянии межсервисного интервала.

Другие функции

- Автосброс показаний расхода топлива
  - Если этот пункт отмечен, средний расход топлива будет автоматически сбрасываться после заправки или включения зажигания.
- Единица измерения расхода топлива
  - Выбор единицы измерения расхода топлива. (км/л, л/100 км)
- «Temperature Unit» (Единица измерения температуры)
  - Выберите единицы измерения температуры (°C, °F)
- Датчик давления в шинах (при наличии)
  - Выберите единицы измерения давления в шинах (фунты на кв. дюйм, кПа, бары)
- Датчик крутящего момента (при наличии)
  - Выберите единицу измерения крутящего момента. (Н·м, фунт·фут)

«Language» (Язык)

Выбор языка

«Reset» (Сброс)

Вы можете сбросить информацию в меню в режиме пользовательских настроек. Все меню в режиме пользовательских настроек возвращаются в исходное состояние, кроме языка и межсервисного интервала.

Режимы движения (маршрутный компьютер)

Маршрутный компьютер — это микропроцессорная система информирования водителя, которая отображает информацию, относящуюся к управлению транспортным средством.

✻ ПРИМЕЧАНИЕ

Некоторые данные о движении, хранящиеся в маршрутном компьютере (например, средняя скорость движения автомобиля), сбрасываются после отсоединения аккумулятора.

Режимы движения

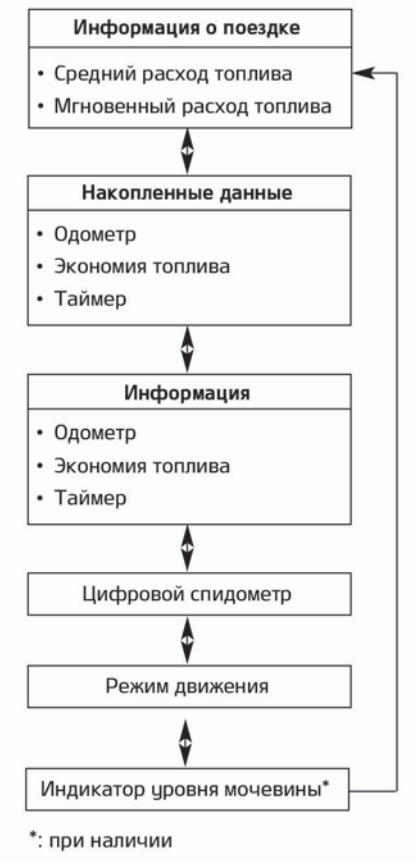

Изменить режим движения можно с помощью переключателя прокрутки (⋀ / ⋁) в режиме маршрутного компьютера.

Расход топлива

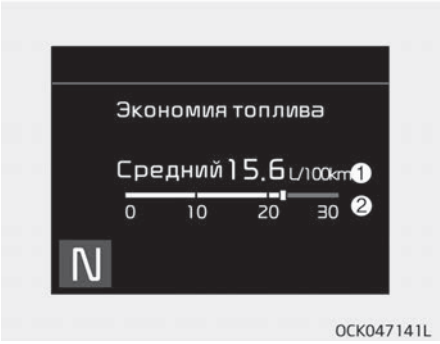

Средний расход топлива (1)

- Средний расход топлива рассчитывается на основании общего пройденного расстояния и общего потребления топлива с момента последнего сброса значения среднего расхода топлива.
  - Диапазон значений расхода топлива: 0,0~99,9 л/100 км или миль/галлон
- Показания среднего расхода топлива можно сбросить автоматически или вручную.

Сброс вручную

Для того чтобы очистить показания среднего расхода топлива вручную, нажмите кнопку «OK» (сброс) на рулевом колесе и удерживайте ее более 1 секунды, когда на дисплее отображается средний расход топлива.

Автоматический сброс

Для того чтобы показания среднего расхода топлива автоматически сбрасывались при каждой заправке, выберите режим «Fuel economy auto reset» (Автосброс показаний расхода топлива) в меню пользовательских настроек на ЖК-дисплее (см. раздел "ЖК-дисплей" на странице 4-67).

- OFF (Выкл.) — можно установить значение по умолчанию вручную при помощи кнопки сброса переключения поездки.
- Во время движения — настройки автоматически сбрасываются на значения по умолчанию через 4 часа после переключения кнопки «ENGINE START/STOP» (запуска/остановки двигателя) в положение «ACC» (Доп. устройства) или «OFF» (Выкл.).
- Во время заправки — когда скорость автомобиля превышает 1 км/ч после доливки топлива в объеме более 6 литров, настройки автоматически сбрасываются на значения по умолчанию.

✻ ПРИМЕЧАНИЕ

Значения среднего расхода топлива не отображаются для более точного расчета, если автомобиль движется не более 10 секунд или прошел не более 50 метров с момента переключения кнопки «ENGINE START/STOP» (запуска/остановки двигателя) в положение «ON» (Вкл.).

Мгновенный расход топлива (2)

- В этом режиме отображается текущее значение расхода топлива за

последние несколько секунд, если скорость автомобиля превышает 10 км/ч.

- Диапазон значений расхода топлива: 0,0~30 л/100 км или 0,0 ~ 50 миль/галлон

Режим отображения сводной информации о поездке

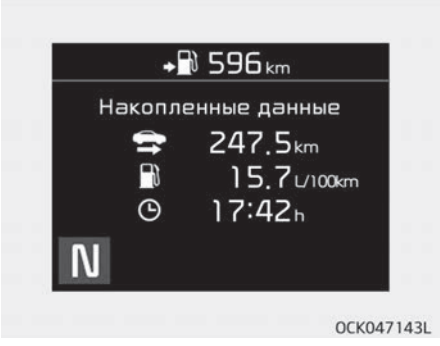

Отображение сводной информации о пройденном расстоянии/расходе топлива/времени в пути.

- Сводная информация начинает высчитываться после того, как автомобиль пройдет более 300 метров.
- Если после отображения сводной информации нажать кнопку «OK», удерживая ее более 1 секунды, информация будет обнулена.
- Сбор информации происходит во время работы двигателя, даже если автомобиль не движется.

Режим разового отображения информации о поездке

Информация о поездке отображается для каждого цикла включения/выключения зажигания.

- Информация о расходе топлива начинает высчитываться после того, как автомобиль пройдет более 300 метров.
- Информация о поездке обнуляется через 4 часа после выключения зажигания. Если включить зажигание прежде, чем пройдет 4 часа, информация не будет обнулена.
- Если после отображения информации о поездке нажать кнопку «OK», удерживая ее более 1 секунды, информация будет обнулена.
- Сбор информации происходит во время работы двигателя, даже если автомобиль не движется.

Цифровой спидометр

В этом режиме отображается текущая скорость автомобиля.

Индикатор переключения передач «Smart Shift» (при наличии)

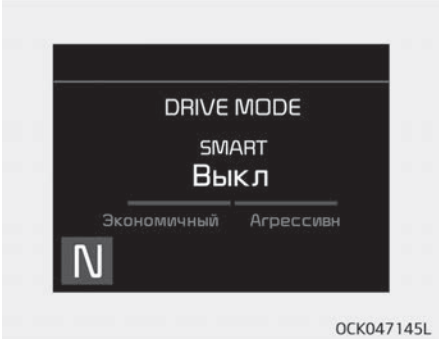

Этот режим отображает текущий выбранный режим вождения.

Датчик уровня мочевины (для дизельного двигателя)

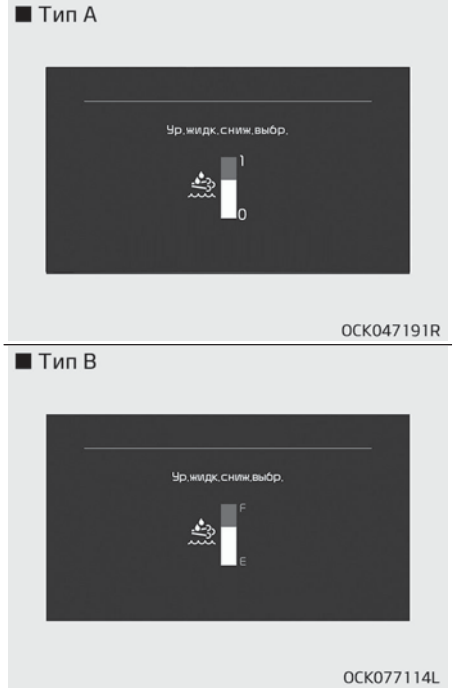

В данном режиме отображается количество оставшегося раствора мочевины в баке.

Предупреждения (при наличии)

Переключите в положение «P»

- Это предупреждение загорается при попытке отключить двигатель без перевода рычага переключения передач в положение «P» (парковка).
- В это время кнопка «ENGINE START/STOP» (Запуска/остановки двигателя) поворачивается в положение «ACC» (при повторном нажатии этой кнопки она повернется в положение «ON»).

Низкий уровень заряда батарейки в ключе

- Это предупреждающее сообщение появляется в случае, если разрядилась батарея электронного ключа при переключении кнопки «ENGINE START/STOP» (Запуска/остановки двигателя) в положение «OFF» (Выкл.).

Нажмите на педаль тормоза для запуска автомобиля

- Это предупреждение появляется, если положение кнопки «ENGINE START/STOP» (Запуска/остановки двигателя) дважды меняется на «ACC» в результате повторного нажатия кнопки без использования педали тормоза.
- Это означает, что для запуска двигателя необходимо выжать педаль тормоза.

Разрядка аккумулятора за счет внешних электрических устройств

- Автомобиль может обнаружить саморазряд батареи из-за перегрузки по току, который генерируется нештатными электрическими устройствами, например, черным ящиком, устанавливаемым во время парковки.
- Обратите внимание, что такие функции, как ISG, ограничены и могут привести к разрядке аккумуляторной батареи.
- Если предупреждение продолжает гореть даже после удаления внешних электрических устройств, проверьте транспортное средство в специализированной мастерской. Kia рекомендует связаться с официальным дилером Kia или партнерской сервисной компанией.

В автомобиле нет ключа

- Это предупреждение загорается, если при нажатии кнопки «ENGINE START/STOP» (Запуска/остановки двигателя) в автомобиле нет интеллектуального ключа.
- Это означает, что вы всегда должны иметь интеллектуальный ключ при себе.

Ключ не обнаружен

- Это предупреждение загорается, если при нажатии кнопки «ENGINE START/STOP» (Запуска/остановки двигателя) не был обнаружен интеллектуальный ключ.

Еще раз нажмите кнопку «START» (Запуск)

- Это предупреждение появляется, если кнопка «ENGINE START/STOP» (Запуска/остановки двигателя) не работает из-за ошибки системы.
- Это означает, что двигатель можно запустить, повторно нажав кнопку «ENGINE START/STOP» (Запуска/остановки двигателя).
- Если предупреждение появляется при каждом нажатии на кнопку «ENGINE START/STOP» (Запуска/остановки двигателя), следует доставить автомобиль на осмотр в специализированную мастерскую. Kia рекомендует обратиться к официальному дилеру Kia или партнерской сервисной компании.

Нажмите ключом кнопку «START» (Запуск)

- Это предупреждение загорается при нажатии кнопки «ENGINE START/STOP» (Запуска/остановки двигателя), когда отображается сообщение «Key not detected» (Ключ не обнаружен).
- В это время мигает индикаторная лампа иммобилайзера.

Проверьте предохранитель переключателя тормоза

- Это предупреждение появляется, если предохранитель переключателя тормоза отсоединен.
- Это означает, что необходимо заменить предохранитель на новый. Если это невозможно, можно запустить двигатель, зажав кнопку «ENGINE START/STOP» (запуска/остановки двигателя) на 10 секунд в положении «ACC» (Доп. устройства).

Для запуска двигателя переведите рычаг переключения передач из положения парковки в нейтральное [N] положение [P]

- Это предупреждение загорается при попытке запустить двигатель без перевода рычага переключения передач в положение «P» (парковка) или «N» (нейтраль).

✻ ПРИМЕЧАНИЕ

Двигатель можно запустить при нахождении рычага переключения

(Продолжение)

(Продолжение)

передач в положении «N» (нейтраль). Но в целях безопасности рекомендуется запускать двигатель, когда рычаг находится в положении «P» (парковка).

Дверь, капот или дверь багажного отделения открыты

- Это означает, что открыты боковая дверь, капот или дверь багажного отделения.

- Это предупреждающее сообщение отображается на ЖК-дисплее, когда капот открыт.
  Этот предупреждающий сигнал звучит, когда автомобиль движется на скорости 3 км/ч или выше с открытым капотом.

Люк в крыше открыт (при наличии)

- Это предупреждение появляется, если выключить двигатель, а затем открыть дверь водителя, когда открыт люк в крыше.

Сигнальная лампа предупреждения о гололеде на дороге (при наличии)

Это всплывающее предупреждение и сигнальная лампа предупреждают водителя о возможном гололеде на дороге.
Когда наружная температура ниже 4 °C :

- Сигнальная лампа (включая наружную температуру и единицы измерения) мигнет 5 раз и загорится.
- Всплывающее предупреждение и предупредительный звуковой сигнал появляются одновременно только один раз за цикл зажигания.

Если этот пункт выбран в разделе «User settings» (Настройки пользователя), эта функция активируется.

- Температура на указателе наружной температуры ниже 4 °C .

✻ ПРИМЕЧАНИЕ

Если во время движения загорается сигнальная лампа предупреждения о гололеде на дороге, необходимо управлять автомобилем более внимательно и осторожно, воздерживаясь от чрезмерного повышения скорости, резкого ускорения, внезапного торможения, крутых поворотов и т. д.

Проверьте светодиод передних фар

Это предупреждение появляется в случае неисправности светодиодных передних фар.

Проверьте вентилятор охлаждения передних фар

Это предупреждение появляется в случае неисправности вентилятора охлаждения светодиодных передних фар.

Проверьте рычаг переключения передач

Это предупреждение отображается на дисплее, если возникла проблема, связанная с основной функцией рычага переключения передач.

Низкий уровень жидкости омывателя

- Это предупреждение загорается в режиме напоминания о техобслуживании, если бачок с жидкостью для стеклоомывателя почти пуст.
- Это означает, что следует долить жидкость для стеклоомывателя.

Замкните предохранитель-выключатель FUSE SWITCH

- Это предупреждение загорается, если переключатель с предохранителем под рулевым колесом выключен.
- Это означает, что следует включить переключатель с предохранителем.

❈ Подробнее см. в разделе "Предохранители" на странице 7-77.

Проверьте выхлопную систему (Предупреждение о неисправности дизельного сажевого фильтра для дизельного двигателя)

Это предупреждение появляется в случае неисправности в системе сажевого фильтра. В этот момент также мигает контрольная лампа дизельного сажевого фильтра.
В этом случае следует проверить систему DPF в специализированной мастерской. Kia рекомендует обратиться к официальному дилеру Kia или партнерской сервисной компании.

❈ Подробнее см. в разделе "Сигнальные лампы" на странице 4-85.

Низкий уровень мочевины (для дизельного двигателя)

Данное предупреждение загорается в случае, если бак раствора мочевины почти пуст.

- Когда загорается сигнальная лампа системы избирательной каталитической нейтрализации (SCR). Залейте раствор мочевины как можно скорее.

❈ Дополнительную информацию см. в разделе "«Предупреждение о низком уровне раствора мочевины»" на странице 7-141.

Проверьте фары ближнего света (при наличии)

Это предупреждение загорается, если обнаружена неисправность (перегоревшая лампа или неисправность цепи), связанная с передними фарами (дальнего и ближнего света). В этом случае следует проверить автомобиль в специализированной мастерской. Kia рекомендует обратиться к официальному дилеру Kia или партнерской сервисной компании.

❈ ПРИМЕЧАНИЕ

- При замене лампы используйте лампу аналогичной мощности. Подробнее см. в разделе "МОЩНОСТЬ ЛАМПЫ" на странице 8-07.
- Если в автомобиль установлена лампа иной мощности, это предупреждение не отображается.

Топливо на исходе

- Это предупреждение появляется, когда топливный бак становится практически пустым.
  - Когда горит сигнальная лампа низкого уровня топлива.

Как можно скорее заправьте автомобиль.

Проверьте беспроводное зарядное устройство для смартфонов (при наличии)

Если смартфон остается на беспроводной зарядке без присмотра, даже когда кнопка «ENGINE START/STOP» (запуска/остановки двигателя) находится в положении «ACC» (Доп. устройства) или «OFF» (Выкл.) и завершен режим разового отображения информации о поездке, на приборной панели загорается предупреждающее сообщение.

❇ Подробнее см. в разделе “Система расширенного интеллектуального круиз-контроля” на странице 4-165.

СИГНАЛЬНЫЕ И ИНДИКАТОРНЫЕ ЛАМПЫ

Сигнальные лампы

✻ ПРИМЕЧАНИЕ

■ Сигнальные лампы

Убедитесь, что после запуска двигателя все сигнальные лампы погасли. Если какая-либо лампа по-прежнему горит, это указывает на необходимость уделить внимание соответствующей системе.

Сигнальная лампа подушки безопасности

Условия, при которых горит эта сигнальная лампа

- После нажатия кнопки «ENGINE START/STOP» (запуска/остановки двигателя) в положение «ON» (Вкл.).
  - Лампа светится около 6 секунд, а затем гаснет.
- Когда происходит сбой в работе системы пассивной безопасности (SRS).
  В этом случае следует проверить автомобиль в специализированной мастерской. Kia рекомендует обратиться к официальному дилеру Kia или партнерской сервисной компании.

Сигнальная лампа непристегнутого ремня безопасности

Эта сигнальная лампа информирует водителя о том, что ремень безопасности не пристегнут.

✻ Подробнее см. в разделе “Ремни безопасности” на странице 3-21.

Контрольная лампа включенного стояночного тормоза и низкого уровня тормозной жидкости

Условия, при которых горит эта сигнальная лампа

- После нажатия кнопки «ENGINE START/STOP» (запуска/остановки двигателя) в положение «ON» (Вкл.).
  - Индикатор горит приблизительно 3 секунды
  - Индикатор продолжает гореть, если включен стояночный тормоз.
- Когда включен стояночный тормоз.
- Когда в бачке тормозной жидкости отмечается низкий уровень жидкости.
  - Если сигнальная лампа горит при отключенном стояночном тормозе, это указывает на низкий уровень тормозной жидкости в бачке.

Если в бачке тормозной жидкости отмечается низкий уровень жидкости:

1. Осторожно отведите автомобиль в ближайшее безопасное место и остановитесь.

2. Выключите двигатель, проверьте уровень тормозной жидкости, при необходимости долейте ее (подробнее см. пункт “«Тормозная жидкость»” на странице 7-50). Затем проверьте все компоненты тормозной системы на предмет утечки тормозной жидкости. Если в тормозной системе все еще отмечается утечка, то сигнальная лампа продолжает гореть, либо тормоза работают неправильно; не пользуйтесь автомобилем.
   В этом случае следует отбуксировать автомобиль в специализированную мастерскую для проверки.
   Kia рекомендует обратиться к официальному дилеру Kia или партнерской сервисной компании.

Двухконтурная тормозная система с диагональным разделением контуров

Автомобиль оснащен двухконтурной тормозной системой с диагональным разделением контуров. Это означает, что тормозное усилие распределяется на два колеса даже в случае отказа одного из контуров системы.

Если работает только один контур системы, то для остановки автомобиля на педаль тормоза нужно будет приложить большее усилие и утопить педаль глубже.
Также, в случае если работает только один контур тормозной системы, остановочный путь автомобиля увеличивается.
Если отказ тормозов происходит во время движения, переведите рычаг переключения передач на пониженную передачу, что позволит дополнительно тормозить двигателем, остановите автомобиль при первой возможности безопасной остановки.

⚠ ПРЕДУПРЕЖДЕНИЕ

■ Контрольная лампа включенного стояночного тормоза и низкого уровня тормозной жидкости

Использовать автомобиль с горящей сигнальной лампой опасно. Если Контрольная лампа включенного стояночного тормоза и низкого уровня тормозной жидкости горит при отключенном стояночном тор-

(Продолжение)

(Продолжение)

мозе, это указывает на низкий уровень тормозной жидкости в бачке.
В этом случае следует проверить автомобиль в специализированной мастерской. Kia рекомендует обратиться к официальному дилеру Kia или партнерской сервисной компании.

Контрольная лампа антиблокировочной тормозной системы (ABS)

Условия, при которых горит эта сигнальная лампа

- После нажатия кнопки «ENGINE START/STOP» (запуска/остановки двигателя) в положение «ON» (Вкл.).
  - Лампа светится около 3 секунд, а затем гаснет.

- Когда возникает неисправность в системе ABS (обычная тормозная система все равно продолжает работать без помощи антиблокировочной тормозной системы).
  В этом случае следует проверить автомобиль в специализированной мастерской. Kia рекомендует обратиться к официальному дилеру Kia или партнерской сервисной компании.

Контрольная лампа системы электронного распределения тормозного усилия (EBD)

Если во время движения одновременно загораются две сигнальные лампы:

- Система ABS и обычная тормозная система могут быть неисправны.
  В этом случае следует проверить автомобиль в специализированной мастерской. Kia рекомендует обратиться к официальному дилеру Kia или партнерской сервисной компании.

⚠ ПРЕДУПРЕЖДЕНИЕ

■ Контрольная лампа системы электронного распределения тормозных сил (EBD)

Если одновременно загораются сигнальная лампа ABS и сигнальная лампа стояночного тормоза и тормозной жидкости, тормозная система может быть неисправна, и при резком торможении может возникнуть опасная ситуация.
В этом случае избегайте резкого торможения и движения с высокой скоростью.
Следует как можно скорее проверить автомобиль в специализированной мастерской. Kia рекомендует обратиться к официальному дилеру Kia или партнерской сервисной компании.

✻ ПРИМЕЧАНИЕ

■ Контрольная лампа системы электронного распределения тормозных сил (EBD)

(Продолжение)

(Продолжение)

Если загорается сигнальная лампа ABS или одновременно загораются сигнальная лампа ABS и сигнальная лампа стояночного тормоза и тормозной жидкости, это может свидетельствовать о неисправности спидометра, одометра или счетчика пути. Кроме того, в этом случае может загораться сигнальная лампа EPS и увеличиваться или уменьшаться рулевое усилие.
В этом случае следует проверить автомобиль в специализированной мастерской. Kia рекомендует обратиться к официальному дилеру Kia или партнерской сервисной компании.

Сигнальная лампа электроусилителя руля (EPS) (при наличии)

Эта сигнальная лампа загорается в следующих случаях:

- После нажатия кнопки «ENGINE START/STOP» (запуска/остановки двигателя) в положение «ON» (Вкл.).

- Лампа остается включенной до запуска двигателя.

- Когда происходит сбой в работе системы EPS.
  В этом случае следует проверить автомобиль в специализированной мастерской. Kia рекомендует обратиться к официальному дилеру Kia или партнерской сервисной компании.

Индикаторная лампа неисправности (MIL)

Условия, при которых горит эта сигнальная лампа

- После нажатия кнопки «ENGINE START/STOP» (запуска/остановки двигателя) в положение «ON» (Вкл.).
  - Лампа остается включенной до запуска двигателя.

- При обнаружении неисправности системы снижения токсичности выхлопа.
  В этом случае следует проверить автомобиль в специализированной мастерской. Kia рекомендует обратиться к официальному дилеру Kia или партнерской сервисной компании.

⚠ ПРЕДОСТЕРЕЖЕНИЕ

■ Индикаторная лампа неисправности (MIL)

Движение с включенной индикаторной лампой неисправности может привести к повреждению системы снижения токсичности выхлопа, что, в свою очередь, может негативно повлиять на управляемость автомобилем и/или экономию топлива.

⚠ ПРЕДОСТЕРЕЖЕНИЕ

■ Бензиновый двигатель

Включение индикаторной лампы неисправности (MIL) может указывать на повреждение каталитического нейтрализатора, что может привести к потере мощности двигателя.
В этом случае следует проверить автомобиль в специализированной мастерской. Kia рекомендует обратиться к официальному дилеру Kia или партнерской сервисной компании.

⚠ ПРЕДОСТЕРЕЖЕНИЕ

■ Дизельный двигатель

Мигание индикаторной лампы неисправности (MIL) указывает на неисправность системы впрыска, что может привести к потере мощности двигателя, увеличению уровня шума сгорания и уменьшению выхлопа.
В этом случае следует проверить систему управления двигателем в специализированной мастерской. Kia рекомендует обратиться к официальному дилеру Kia или партнерской сервисной компании.

Сигнальная лампа системы зарядки

Условия, при которых горит эта сигнальная лампа

- После нажатия кнопки «ENGINE START/STOP» (запуска/остановки двигателя) в положение «ON» (Вкл.).
  - Лампа остается включенной до запуска двигателя.

- Сигнальная лампа указывает на неисправность генератора или системы зарядки аккумуляторной батареи.

При наличии неисправности генератора или системы зарядки аккумуляторной батареи:

1. Осторожно отведите автомобиль в ближайшее безопасное место и остановитесь.
2. Выключите двигатель и проверьте приводной ремень генератора на предмет ослабления и разрывов.
   Если ремень натянут должным образом, неисправной может быть система зарядки аккумуляторной батареи.
   В этом случае следует как можно скорее проверить автомобиль в специализированной мастерской.
   Kia рекомендует обратиться к официальному дилеру Kia или партнерской сервисной компании.

Сигнальная лампа давления моторного масла

Условия, при которых горит эта сигнальная лампа

- После нажатия кнопки «ENGINE START/STOP» (запуска/остановки двигателя) в положение «ON» (Вкл.).
  - Лампа остается включенной до запуска двигателя.
- При низком давлении моторного масла.

Если давление моторного масла низкое:

1. Осторожно отведите автомобиль в ближайшее безопасное место и остановитесь.
2. Выключите двигатель и проверьте уровень масла (подробнее см. в разделе “Моторное масло” на странице 7-42). Если уровень масла низкий, то добавьте необходимое количество.
   Если сигнальная лампа продолжает гореть после доливки масла либо возможность долить масло отсутствует, следует в максимально сжатые сроки выполнить осмотр автомобиля в специализированной мастерской. Kia рекомендует обратиться к официальному дилеру Kia или партнерской сервисной компании.

⚠ ПРЕДОСТЕРЕЖЕНИЕ

■ **Сигнальная лампа давления моторного масла**

- **Если не остановить двигатель сразу после включения сигнальной лампы давления моторного масла, то возможно серьезное повреждение двигателя.**
- **Если сигнальная лампа горит при работающем двигателе, то это указывает на возможность серьезного повреждения или неисправности двигателя. В этом случае выполните следующие действия:**
  1. **Остановите автомобиль при первой возможности безопасной остановки.**
  2. **Выключите двигатель и проверьте уровень масла. Если уровень масла двигателя низкий, долейте моторное масло до необходимого уровня.**

(Продолжение)

(Продолжение)

3. Повторно запустите двигатель. Если сигнальная лампа продолжает гореть после запуска двигателя, незамедлительно заглушите его. В этом случае следует проверить автомобиль в специализированной мастерской. Kia рекомендует обратиться к официальному дилеру Kia или партнерской сервисной компании.

Контрольная лампа низкого уровня топлива

Условия, при которых горит эта сигнальная лампа

Когда топливный бак почти пуст.

Действия при почти пустом топливном баке

Как можно скорее заправьте автомобиль.

⚠ ПРЕДОСТЕРЕЖЕНИЕ

■ Низкий уровень топлива

Движение с горящей сигнальной лампой низкого уровня топлива или с уровнем топлива ниже «0» или «E» может привести к пропуску зажигания в цилиндрах двигателя и повреждению каталитического нейтрализатора (при наличии).

Сигнальная лампа низкого давления в шинах (при наличии)

Условия, при которых горит эта сигнальная лампа

- После нажатия кнопки «ENGINE START/STOP» (запуска/остановки двигателя) в положение «ON» (Вкл.).
  - Лампа светится около 3 секунд, а затем гаснет.
- Если давление в одной или нескольких шинах значительно ниже нормы (расположение шин с низким давлением отображается на ЖК-дисплее).

❊ Подробнее см. в разделе “Система контроля давления в шинах (TPMS)” на странице 6-10.

Эта сигнальная лампа горит в течение приблизительно 60 секунд, либо повторно мигает и выключается с интервалами около 3 секунд:

- Когда происходит сбой в работе TPMS (система контроля давления в шинах).
  В этом случае следует как можно скорее проверить автомобиль в специализированной мастерской. Kia рекомендует обратиться к официальному дилеру Kia или партнерской сервисной компании.

❊ Подробнее см. в разделе “Система контроля давления в шинах (TPMS)” на странице 6-10.

⚠ ПРЕДУПРЕЖДЕНИЕ

■ Безопасная остановка

- **TPMS не может предупредить о серьезном и внезапном повреждении шин, вызванном внешними факторами.**

(Продолжение)

(Продолжение)

- **Если вы заметили какую-либо нестабильность автомобиля, немедленно уберите ногу с педали акселератора, постепенно с небольшим усилием нажмите педаль тормоза и медленно съезжайте с дороги в безопасное место.**

Контрольная лампа топливного фильтра (дизельный двигатель)

В каких случаях светится эта сигнальная лампа

- После нажатия кнопки «ENGINE START/STOP» (запуска/остановки двигателя) в положение «ON» (Вкл.).
  - Лампа светится около 3 секунд, а затем гаснет.
- При скоплении воды в топливном фильтре.
  В этом случае необходимо удалить воду из топливного фильтра.

❇ Подробнее см. в разделе “Топливный фильтр” на странице 7-38.

⚠ ПРЕДОСТЕРЕЖЕНИЕ

■ Сигнальная лампа топливного фильтра

- **При загорании сигнальной лампы топливного фильтра мощность двигателя (скорость и частота оборотов на холостом ходу) может уменьшиться.**
- **Движение автомобиля с горящей сигнальной лампой может привести к повреждению компонентов двигателя (инжектор, система непосредственного впрыска топлива, топливный насос высокого давления). В этом случае следует как можно скорее проверить автомобиль в специализированной мастерской. Kia рекомендует обратиться к официальному дилеру Kia или партнерской сервисной компании.**

Сигнальная лампа превышения скорости (при наличии)

В каких случаях светится эта сигнальная лампа

- Когда скорость автомобиля превышает 120 км/час.
  - Эта лампа призвана предотвратить движение на слишком высокой скорости.
  - О превышении скорости также предупреждает звуковой сигнал, раздающийся в течение около 5 секунд.

Светодиодная сигнальная лампа в головной фаре (при наличии)

Условия, при которых горит эта сигнальная лампа

- После нажатия кнопки «ENGINE START/STOP» (запуска/остановки двигателя) в положение «ON» (Вкл.).
  - Лампа светится около 3 секунд, а затем гаснет.
- Если светодиодная лампа головной фары не работает.

В этом случае следует проверить автомобиль в специализированной мастерской. Kia рекомендует обратиться к официальному дилеру Kia или партнерской сервисной компании.

В каких случаях светится эта сигнальная лампа:

- Если не работает компонент, отвечающий за работу светодиодной лампы головной фары.

В этом случае следует проверить автомобиль в специализированной мастерской. Kia рекомендует обратиться к официальному дилеру Kia или партнерской сервисной компании.

⚠ ПРЕДОСТЕРЕЖЕНИЕ

■ **Светодиодная сигнальная лампа в головной фаре**

При постоянной езде с включенной светодиодной сигнальной лампой в головной фаре или миганием ее срок службы сокращается (фара ближнего света).

Предупреждающий световой сигнал системы «Forward Collision-avoidance Assist» (вспомогательной системы предупреждения о лобовом столкновении) (FCA, при наличии)

Эта индикаторная лампа загорается в следующих случаях:

- Когда происходит сбой в работе системы FCA.

В этом случае следует проверить автомобиль в специализированной мастерской. Kia рекомендует обратиться к официальному дилеру Kia или партнерской сервисной компании.

Сигнальная лампа полного привода (AWD) (при наличии)

Эта индикаторная лампа загорается в следующих случаях:

- Если произошел сбой в работе системы AWD.

В этом случае следует проверить автомобиль в специализированной мастерской. Kia рекомендует обратиться к официальному дилеру Kia или партнерской сервисной компании.

Сигнальная лампа общего предупреждения

В каких случаях светится эта индикаторная лампа:

- При возникновении неисправности ремней безопасности, системы подвески с электронным управлением, системы интеллектуального круиз-контроля с системой Stop & Go или других систем и т. д. Подробная информация предупреждения выводится на ЖК-дисплей.

Сигнальная лампа динамического поворотного света (DBL) (при наличии)

В каких случаях светится эта сигнальная лампа:

- Когда имеется неисправность динамического поворотного света (DBL).

В случае, если динамический поворотный свет (DBL) неисправен:

1. Осторожно отведите автомобиль в ближайшее безопасное место и остановитесь.
2. Заглушите двигатель и снова заведите его. Если сигнальная лампа продолжает гореть, следует проверить автомобиль в специализированной мастерской. Kia рекомендует обратиться к официальному дилеру Kia или партнерской сервисной компании.

Сигнальная лампа электронного стояночного тормоза (EPB) (при наличии)

EPB

Условия, при которых горит эта сигнальная лампа

- После нажатия кнопки «ENGINE START/STOP» (запуска/остановки двигателя) в положение «ON» (Вкл.).
  - Лампа светится около 3 секунд, а затем гаснет.
- Когда происходит сбой в работе электрического стояночного тормоза.
  В этом случае следует проверить автомобиль в специализированной мастерской. Kia рекомендует обратиться к официальному дилеру Kia или партнерской сервисной компании.

✻ ПРИМЕЧАНИЕ

■ Сигнальная лампа электронного стояночного тормоза (EPB)

Сигнальная лампа электронного стояночного тормоза (EPB) может загораться, когда включается индикаторная лампа системы электронного контроля устойчивости (ESC), показывающая, что система ESC не работает должным образом (это не является показателем неисправности EPB).

Контрольная лампа выхлопной системы (бензинового сажевого фильтра) (бензиновый двигатель) (при наличии)

Эта сигнальная лампа загорается в следующих случаях:

- Если имеются неполадки в системе бензинового сажевого фильтра (GPF).
- Если эта сигнальная лампа горит, она может выключиться после движения автомобиля:
  - Автомобиль должен проехать более 30 минут со скоростью 80 км/ч и выше.
  - Обеспечьте выполнение следующих условий: безопасные дорожные условия, коробка передач установлена на 3 передачу или выше а скорость вращения двигателя составляет 1500–4000 об/мин.

Если эта контрольная лампа мигает, несмотря на выполненную процедуру (в это время на жидкокристаллическом дисплее будет отображаться предупреждение), следует проверить систему бензинового сажевого фильтра (GPF) в специализированной мастерской. Kia рекомендует обратиться к официальному дилеру Kia или партнерской сервисной компании.

⚠ ПРЕДОСТЕРЕЖЕНИЕ

■ **Бензиновый двигатель с сажевым фильтром GPF (при наличии)**

В случае продолжения движения с мигающей контрольной лампой GPF в течение длительного времени возможно повреждение системы GPF и увеличение расхода топлива.

Контрольная лампа выхлопной системы (сажевого фильтра) (дизельный двигатель) (при наличии)

Эта сигнальная лампа загорается в следующих случаях:

- Если имеются неполадки в системе дизельного сажевого фильтра (DPF).
- Если эта сигнальная лампа горит, она может выключиться после движения автомобиля:
  - со скоростью более 60 км/ч или
  - при движении со скоростью выше, чем на 2-й передаче с частотой вращения двигателя 1 500-2 000 об/мин в течение определенного времени (около 25 минут).

Если эта контрольная лампа мигает, несмотря на процедуру (в это время на жидкокристаллическом дисплее будет отображаться предупреждение), следует проверить систему дизельного сажевого фильтра (DPF) в специализированной мастерской. Kia рекомендует обратиться к официальному дилеру Kia или партнерской сервисной компании.

⚠ ПРЕДОСТЕРЕЖЕНИЕ

■ **Дизельный двигатель с DPF (при наличии)**

В случае продолжения движения с мигающей контрольной лампой сажевого фильтра в течение долгого времени возможно повреждение системы сажевого фильтра и увеличение расхода топлива.

Сигнальная лампа система избирательной каталитической нейтрализации (SCR) (дизельный двигатель) (при наличии)

Эта сигнальная лампа загорается в следующих случаях.

- Когда бак с раствором мочевины почти пуст.

Если бак с раствором мочевины почти пуст:

- Залейте раствор мочевины как можно скорее.

❈ Дополнительную информацию см. в разделе “«Предупреждение о низком уровне раствора мочевины»” на странице 7-141.

Индикаторные лампы

Индикаторная лампа системы электронного контроля устойчивости (ESC) (при наличии)

В каких случаях светится эта индикаторная лампа:

- После нажатия кнопки «ENGINE START/STOP» (запуска/остановки двигателя) в положение «ON» (Вкл.).
  - Лампа светится около 3 секунд, а затем гаснет.
- Когда происходит сбой в работе системы ESC.
  В этом случае следует проверить автомобиль в специализированной мастерской. Kia рекомендует обратиться к официальному дилеру Kia или партнерской сервисной компании.

При каких условиях этот индикатор мигает

Когда работает система ESC.

❈ Подробнее см. в разделе “Электронный контроль устойчивости (ESC)” на странице 5-64.

Индикаторная лампа отключения системы электронного контроля устойчивости (ESC) (при наличии)

В каких случаях светится эта индикаторная лампа:

- После нажатия кнопки «ENGINE START/STOP» (запуска/остановки двигателя) в положение «ON» (Вкл.).
  - Лампа светится около 3 секунд, а затем гаснет.
- При дезактивации системы ESC путем нажатия на кнопку «ESC OFF» (Система ESC выкл.).

❈ Подробнее см. в разделе “Электронный контроль устойчивости (ESC)” на странице 5-64.

Индикаторная лампа автостопа (при наличии)

Этот индикатор загорается, когда система ISG (система стоп-старт) выключает двигатель на холостом ходу.

Когда происходит автоматический запуск двигателя, индикаторная лампа автостопа на приборной панели мигает в течение 5 секунд.

❈ Подробнее см. в разделе “Система ISG (стоп-старт)” на странице 5-115.

❈ ПРИМЕЧАНИЕ

Когда двигатель автоматически запускается системой ISG, на несколько секунд могут загораться некоторые сигнальные лампы (ABS, ESC, ESC OFF, EPS или сигнальная лампа стояночного тормоза).
Это происходит из-за низкого напряжения аккумулятора. Такая ситуация не свидетельствует о неисправности.

Индикаторная лампа иммобилайзера (с интеллектуальным ключом) (при наличии)

При каких условиях эта индикаторная лампа горит (не более 30 секунд):

- Когда интеллектуальный ключ должным образом распознается в авто-

мобиле при кнопке ENGINE START/STOP (запуска/остановки двигателя) в положении «ACC» (Доп. устройства) или «ON» (Вкл.).
- В это время можно запускать двигатель.
- Индикаторная лампа гаснет после запуска двигателя.

При каких условиях этот индикатор мигает в течение нескольких секунд

- Когда интеллектуальный ключ находится не в автомобиле.
  - В это время запуск двигателя невозможен.

При каких условиях этот световой индикатор загорается на 2 секунды и гаснет:

- Когда интеллектуальный ключ не распознается в автомобиле при кнопке «ENGINE START/STOP» (Запуска/остановки двигателя) в положении «ON» (Вкл.).
  В этом случае следует проверить автомобиль в специализированной мастерской. Kia рекомендует обратиться к официальному дилеру Kia или партнерской сервисной компании.

При каких условиях этот индикатор мигает

- Когда батарейка интеллектуального ключа разряжена.
  - В это время запуск двигателя невозможен. Однако двигатель можно запустить нажатием кнопки ENGINE START/STOP (запуска/остановки двигателя) с помощью интеллектуального ключа. (Подробнее см. в пункте "Запуск двигателя" на странице 5-11).
- Когда происходит сбой в работе системы иммобилайзера.
  В этом случае следует проверить автомобиль в специализированной мастерской. Kia рекомендует обратиться к официальному дилеру Kia или партнерской сервисной компании.

Индикаторная лампа указателя поворота

При каких условиях этот индикатор мигает

- При включении указателя поворота.

Любая из описанных ниже ситуаций может указывать на неисправность в системе управления указателями поворотов. В этом случае следует проверить автомобиль в специализированной мастерской. Kia рекомендует обратиться к официальному дилеру Kia или партнерской сервисной компании.
- Индикаторная лампа не мигает, а горит непрерывно.
- Индикатор мигает быстрее обычного.
- Индикаторная лампа не включается.

Индикаторная лампа ближнего света

Индикаторная лампа загорается:

- Когда включены фары головного света.

Индикаторная лампа дальнего света

Индикаторная лампа загорается:

- Когда передние фары включены и находятся в положении дальнего света.
- Когда рычаг включения указателей поворота переведен в положение мигания фарами дальнего света.

Индикаторная лампа работы световых приборов

В каких случаях светится эта индикаторная лампа:

- Когда включены задние габаритные огни или фары головного света.

Индикаторная лампа задних противотуманных фар (при наличии)

В каких случаях светится эта индикаторная лампа:

- Когда включены задние противотуманные фары.

Система автоматического переключения фар дальнего света (при наличии)

Условия, при которых горит эта сигнальная лампа

- Если включен дальний свет, а переключатель освещения установлен в положение «AUTO» (АВТО).
- Если автомобиль обнаруживает встречное или попутное транспортное средство, то система автоматического переключения фар переключает дальний свет на ближний.

✻ Подробнее см. в разделе “Работа фар дальнего света” на странице 4-118.

Индикаторная лампа разогрева (дизельный двигатель)

В каких случаях светится эта индикаторная лампа:

- В процессе предварительного разогрева двигателя при установке кнопки «ENGINE START/STOP» (запуска/остановки двигателя) в положение «ON» (ВКЛ.).
  - Двигатель можно запустить после выключения индикаторной лампы разогрева.
  - Время включения зависит от температуры охлаждающей жидкости двигателя, температуры воздуха и состояния аккумулятора.

Если после разогрева двигателя или во время движения индикаторная лампа разогрева продолжает гореть или мигать, это может свидетельствовать о неисправности системы предварительного разогрева двигателя.
В этом случае следует проверить автомобиль в специализированной мастерской. Kia рекомендует обратиться к официальному дилеру Kia или партнерской сервисной компании.

✻ ПРИМЕЧАНИЕ

■ Предварительный разогрев двигателя

Если двигатель не запускается в течение 10 секунд после завершения предварительного разогрева, выполните процесс разогрева еще раз, переведя кнопку «ENGINE START/STOP» (запуска/остановки двигателя) в положение «LOCK» (Заблокировать) или «OFF» (ВЫКЛ.) на 10 секунд, а затем в положение «ON» (Вкл.).

Индикаторная лампа автоматического удерживания (при наличии)

В каких случаях светится эта индикаторная лампа:

• [Белый]:

при активации системы автоматического удержания путем нажатия кнопки «AUTO HOLD» (автоматическое удержание).

• [Зеленый]:

при остановке автомобиля путем нажатия педали тормоза, когда активирована система автоматического удержания.

• [Желтый]:

при неисправности в системе автоматического удержания.
В этом случае следует проверить автомобиль в специализированной мастерской. Kia рекомендует обратиться к официальному дилеру Kia или партнерской сервисной компании.

❈ Подробнее см. в разделе “Auto Hold (Автоматическое удержание)” на странице 5-57.

Индикатор системы контроля положения автомобиля по отношению к дорожной разметке (LKA) (при наличии)

Индикатор LKA загорается при включении системы контроля положения автомобиля относительно дорожной разметки нажатием на кнопку LKA.
При возникновении неполадок системы загорается желтый индикатор LKA.

❈ Подробнее см. в разделе “Система удержания полосы (LKA)” на странице 5-124.

ПРИБОРНАЯ ПАНЕЛЬ НА ВЕТРОВОМ СТЕКЛЕ (HUD) (ПРИ НАЛИЧИИ)

Описание

Приборная панель на ветровом стекле представляет собой прозрачный дисплей, на который проецируются показания некоторых приборов с приборной панели и информация о навигации.

- Информация на приборной панели на ветровом стекле может быть неразличима в описанных ниже ситуациях.
  - Неправильная посадка.
  - Использование поляризационных очков.
  - На пути проецирующего луча находится посторонний предмет.
  - Движение по мокрой дороге.
  - В салоне автомобиля включено освещение.
  - Свет, попадающий в салон автомобиля снаружи.
  - Использование неподходящих очков для коррекции зрения.
- Если информация на приборной панели на ветровом стекле трудноразличима, отрегулируйте с ЖК-дисплея высоту, поворот или подсветку приборной панели на ветровом стекле.

❊ Подробнее см. в разделе “ЖК-дисплей” на странице 4-67.

- Если приборная панель на лобовом стекле нуждается в осмотре или ремонте, рекомендуется обратиться к официальному дилеру компании Kia или партнерской сервисной компании.

⚠ ПРЕДУПРЕЖДЕНИЕ

■ Приборная панель на ветровом стекле

(Продолжение)

(Продолжение)

- **На ветровом стекле не должно быть тонирования или любого другого металлического покрытия. В противном случае изображение на ветровом стекле не будет заметно.**
- **Ничего не помещайте на амортизирующую накладку и не прикрепляйте предметы на ветровое стекло.**
- **Поскольку система предупреждения об опасности столкновения в слепой зоне (BCW) является лишь вспомогательной мерой обеспечения безопасности вождения, полагаться исключительно на информацию BCW, отображаемая на ветровом стекле, при смене полосы может быть опасно. При управлении следует всегда соблюдать осторожность и внимательность.**

⚠ ПРЕДОСТЕРЕЖЕНИЕ

В случае замены переднего ветрового стекла автомобиля, оснащенного приборной панелью на ветровом стекле, следует выбирать для замены стекло, предназначенное для отображения такой панели. В противном случае возможно двойное отображение на ветровом стекле.

Включение/выключение приборной панели на ветровом стекле

При включенном двигателе отображение приборной панели на ветровом стекле активируется или деактивируется в режиме пользовательских настроек.

Информация приборной панели на ветровом стекле

1. Информация пошагового режима навигации
2. Дорожные знаки (кроме Европы)
3. Спидометр
4. Установка скорости круиз-контроля
5. Информация об интеллектуальном круиз-контроле
6. Сведения системы предупреждений об опасности столкновения в слепой зоне (BCW)

7. Сигнальные лампы (низкий уровень топлива)
8. Информация о режиме аудио/видео

Настройки приборной панели на ветровом стекле

На ЖК-дисплее можно произвести изменение следующих настроек приборной панели на ветровом стекле.

1. Высота панели
2. Угол поворота
3. Яркость
4. Выбор содержимого
5. Размер спидометра
6. Цвет спидометра

❇ Подробнее см. в разделе “ЖК-дисплей” на странице 4-67.

СИСТЕМА ПРЕДУПРЕЖДЕНИЯ О РАССТОЯНИИ ПРИ ПАРКОВКЕ ЗАДНИМ ХОДОМ (ПРИ НАЛИЧИИ)

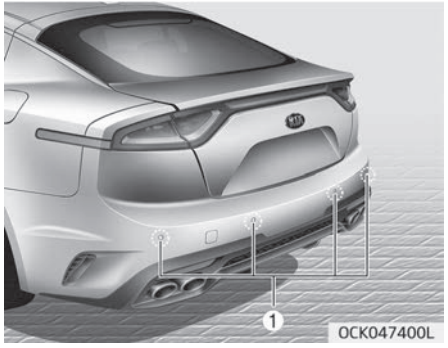

Во время движения назад система предупреждения о расстоянии при парковке задним ходом предупреждает водителя звуковым сигналом при обнаружении любого предмета на расстоянии 120 см позади автомобиля.

Данная система является исключительно вспомогательной. При ее применении водитель должен по-прежнему быть внимательным и соблюдать предельную осторожность. Диапазон обнаружения и типы объектов, которые обнаруживают датчики заднего хода (1), ограничены. При движении задним ходом необходимо следить за обстановкой сзади точно так же, как и в автомобиле, не оборудованном системой предупреждения о расстоянии при парковке задним ходом.

⚠ ПРЕДУПРЕЖДЕНИЕ

Система предупреждения о расстоянии при парковке задним ходом является лишь вспомогательной функцией. Работа системы предупреждения о расстоянии при парковке задним ходом зависит от нескольких факторов (включая условия окружающей среды). В любых ситуациях водитель обязан следить за обстановкой сзади автомобиля перед началом заднего хода и во время него.

Работа системы предупреждения о расстоянии при парковке задним ходом

Условия работы

- Система работает, когда не горит индикатор на кнопке «OFF» (Выкл.) системы предупреждения о расстоянии при парковке задним ходом. Если вы хотите отключить предупреждения о расстоянии при парковке задним ходом, еще раз нажмите кнопку «OFF» (Выкл.) этой системы. (Загорится индикатор на кнопке.) Чтобы включит систему, нажмите кнопку еще раз. (Индикатор на кнопке погаснет).
- Система активируется, когда при движении автомобиля задним ходом ключ зажигания находится в положении «ON» (Вкл.).
  Если автомобиль движется со скоростью выше 5 км/ч, система может не сработать надлежащим образом.
- Расстояние срабатывания датчика во время работы системы предупреждения о расстоянии при парковке задним ходом составляет приблизительно 120 см .

- При одновременном обнаружении более двух предметов ближайший из них будет распознан первым.

Типы предупредительного сигнала	Индикатор*
Когда предмет находится на расстоянии от 120 до 61 см от заднего бампера: Звуковой сигнал звучит периодически.	
Когда предмет находится на расстоянии от 60 до 31 см от заднего бампера: устройство звуковой сигнализации подает звуковые сигналы чаще.	
Когда предмет находится в пределах 30 см от заднего бампера: устройство звуковой сигнализации подает непрерывные звуковые сигналы.	

* : при наличии

✻ ПРИМЕЧАНИЕ

Вид индикатора на иллюстрации может отличаться в зависимости от близости объектов или состояния датчика.
Если индикатор мигает, следует проверить систему в специализированной мастерской. Kia рекомендует обратиться к официальному дилеру Kia или партнерской сервисной компании.

Условия, в которых система предупреждения о расстоянии при парковке задним ходом не работает

Система предупреждения о расстоянии при парковке задним ходом может не работать правильно в перечисленных ниже условиях.

1. На датчике замерзла влага. (Он возобновит нормальную работу после удаления влаги).
2. Датчик покрыт посторонним веществом, например снегом или водой, или заблокирована крышка датчика. (Он возобновит нормальную работу после удаления постороннего вещества или устранения блокировки датчика.)
3. Движение по неровным дорожным покрытиям (грунтовые дороги, гравий, кочки, уклоны).
4. В пределах действия датчика находятся объекты, создающие избыточный шум (гудки автомобилей, громко работающие двигатели мотоциклов или пневматические тормоза грузовиков).
5. Идет сильный дождь или присутствуют брызги воды.
6. В пределах действия датчика находятся беспроводные передатчики или мобильные телефоны.
7. Датчик покрыт снегом.
8. Выполняется буксировка прицепа

Условия, в которых может уменьшаться диапазон обнаружения:

1. Датчик испачкан посторонним веществом, например снегом или водой. (После удаления этого постороннего вещества будет восстановлено нормальное расстояние срабатывания датчика.)
2. Слишком высокая или слишком низкая температура наружного воздуха.

Датчик может не распознать следующие объекты

1. Острые или тонкие предметы, такие как тросы, цепи или небольшие стойки.
2. Объекты, которые поглощают волны датчика, например одежда, губчатые материалы или снег.
3. Необнаруживаемые объекты высотой менее 1 м и диаметром менее 14 см.

Меры предосторожности при использовании системы предупреждения о расстоянии при парковке задним ходом

- Система предупреждения о расстоянии при парковке задним ходом может не работать должным образом в зависимости от скорости и формы обнаруженных объектов.
- В работе системы предупреждения о расстоянии при парковке задним ходом могут отмечаться сбои, если была изменена или нарушена высота бампера автомобиля или положение установки датчика. Работе датчика также могут мешать любое дополнительное оборудование или принадлежности, установленные не на заводе-изготовителе.
- Датчик может не распознавать предметы на расстоянии менее 30 см или неправильно определять дистанцию до них. Будьте осторожны.
- Если датчик заморожен или на нем присутствуют снег, грязь или вода, то он может не работать до тех пор, пока не будет очищен с помощью мягкой ткани.
- Не подвергайте датчик толчкам или ударам и не допускайте появления на нем царапин. В результате датчик может быть поврежден.

✻ ПРИМЕЧАНИЕ

Эта система может обнаруживать объекты только в пределах действия датчиков и в зависимости от их расположения; она не может распознавать объекты в других областях, где датчики не установлены. Кроме того, датчики могут не регистрировать небольшие или тонкие объекты, такие как столбы, или объекты, расположенные между датчиками.
Прежде чем двигаться задним ходом, всегда визуально проверяйте обстановку позади автомобиля.
Объясните возможности и ограничения системы другим водителям автомобиля, которые могут быть не знакомы с ее особенностями.

⚠ ПРЕДУПРЕЖДЕНИЕ

Будьте предельно внимательны, когда автомобиль движется вблизи объектов на дороге, в частности, вблизи пешеходов, и особенно детей. Имейте в виду, что некоторые объекты нельзя обнаружить с помощью датчиков из-за расстояния до объекта, его размера или материала, из которого он сделан, что может ограничивать эффективность датчика. Перед движением в любом направлении всегда проводите визуальный осмотр, чтобы убедиться в отсутствии препятствий на пути автомобиля.

Самодиагностика

Если при переключении рычага передач в положение «R» (задний ход) звуковой предупреждающий сигнал не слышен или работает прерывисто, это может указывать на неисправность в системе предупреждения о расстоянии при парковке задним ходом. В этом случае следует проверить систему в специализированной мастерской. Kia рекомендует обратиться к официальному дилеру Kia или партнерской сервисной компании.

⚠ ПРЕДУПРЕЖДЕНИЕ

Гарантия на новый автомобиль не распространяется на несчастные случаи, повреждения автомобиля или травмы находящихся в нем людей, вызванные неисправностью системы предупреждения о расстоянии при парковке задним ходом. Соблюдайте осторожность и технику безопасности при управлении автомобилем.

СИСТЕМА ПРЕДУПРЕЖДЕНИЯ О РАССТОЯНИИ ПРИ ПАРКОВКЕ ПЕРЕДНИМ ХОДОМ (ПРИ НАЛИЧИИ)

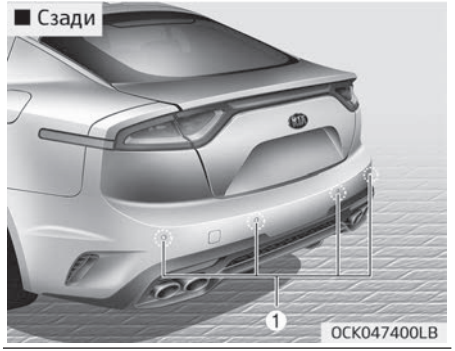

При обнаружении любого предмета на расстоянии 100 см перед движущимся автомобилем или на расстоянии 120 см позади него эта система предупреждает водителя при помощи звукового сигнала.

Данная система является исключительно вспомогательной. При ее применении водитель должен по-прежнему быть внимательным и соблюдать предельную осторожность.

Диапазон обнаружения и типы объектов, которые обнаруживают датчики (1), ограничены. Во время движения необходимо следить за обстановкой спереди и сзади точно так же, как и в автомобиле, не оборудованном системой предупреждения о расстоянии при парковке передним ходом.

⚠ ПРЕДУПРЕЖДЕНИЕ

Система предупреждения о расстоянии при парковке передним ходом является исключительно вспомогательной. Водитель обязан следить за обстановкой спереди и сзади ав-

(Продолжение)

(Продолжение)

томобиля. Работа системы предупреждения о расстоянии при парковке передним ходом зависит от множества внешних факторов и условий, поэтому водитель несет полную ответственность за обеспечение безопасного движения.

Работа системы предупреждения о расстоянии при парковке передним ходом

Условия работы

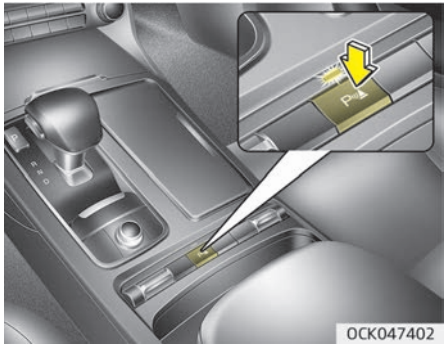

- Чтобы включить эту систему, нужно нажать кнопку предупреждения о расстоянии при парковке передним ходом, когда переключатель зажигания находится в положении «ON» (Вкл.).
- Индикатор кнопки системы предупреждения о расстоянии при парковке передним ходом включается автоматически и активирует систему при переключении рычага коробки передач в положение «R» (задний ход). Система автоматически выключается при движении со скоростью выше 30 км/ч .
- Расстояние срабатывания при движении назад составляет около 120 см в случае движения со скоростью менее 10 км/ч .
- Расстояние срабатывания при движении вперед составляет около 100 см в случае движения со скоростью менее 10 км/ч .
- При одновременном обнаружении более двух предметов ближайший из них будет распознан первым.
- При переключении передачи в положение «R» (задний ход) активируются боковые датчики.
- Если скорость автомобиля превышает 20 км/ч, система автоматически выключается. Чтобы снова ее активировать, нажмите кнопку.

✻ ПРИМЕЧАНИЕ

Система может не обнаружить объекты, которые находятся на расстоянии менее 25 см.

Типы предупреждающих звуковых сигналов и индикаторов

— с предупреждающим звуковым сигналом

Расстояние до объекта		Сигнальный индикатор		Предупреждающий звуковой сигнал
		При движении вперед	При движении назад	
100 ~ 61 см	Спереди		-	Звуковой сигнал звучит периодически
120 см - 61 см	Сзади	-		Звуковой сигнал звучит периодически
60 см - 31 см	Спереди			Звуковой сигнал звучит часто
	Сзади	-		Звуковой сигнал звучит часто
30 см	Спереди			Звуковой сигнал звучит непрерывно
	Сзади	-		Звуковой сигнал звучит непрерывно

✻ ПРИМЕЧАНИЕ

- Фактические предупреждающие индикаторы и звуковые сигналы могут отличаться от нарисованных в зависимости от состояния объектов и датчиков.
- Не мойте датчики струей воды под большим давлением.

⚠ ПРЕДОСТЕРЕЖЕНИЕ

- **Данная система может регистрировать объекты только в пределах диапазона действия датчиков; Объекты, находящиеся за пределами их действия, останутся незамеченными. Кроме того, датчики могут не регистрировать небольшие или тонкие объекты, такие как столбы, или объекты, расположенные между датчиками. Прежде чем двигаться задним ходом, всегда визуально проверяйте обстановку позади автомобиля.**
- **Объясните возможности и ограничения системы другим водителям автомобиля, которые могут быть не знакомы с ее особенностями.**

Условия, в которых система предупреждения о расстоянии при парковке передним ходом не работает

Система предупреждения о расстоянии при парковке передним ходом может не работать в перечисленных далее случаях.

1. На датчике замерзла влага. (Он возобновит нормальную работу после оттаивания.)
2. Датчик покрыт посторонним веществом, например снегом или водой, или заблокирована крышка датчика. (Он возобновит нормальную работу после удаления постороннего вещества или устранения блокировки датчика.)
3. Функция предупреждения о расстоянии при парковке передним ходом выключена.

Ниже перечислены ситуации, в которых возможны сбои в работе системы предупреждения о расстоянии при парковке передним ходом.

1. Движение по неровным дорожным покрытиям (грунтовые дороги, гравий, кочки, уклоны).
2. В пределах действия датчика находятся объекты, создающие избыточный шум (гудки автомобилей, громко работающие двигатели мотоциклов или пневматические тормоза грузовиков).
3. Идет сильный дождь или присутствуют брызги воды.
4. В пределах действия датчика находятся беспроводные передатчики или мобильные телефоны.
5. Датчик покрыт снегом.

Условия, в которых может уменьшаться диапазон обнаружения

1. Слишком высокая или слишком низкая температура наружного воздуха.

2. Необнаруживаемые объекты высотой менее 1 м и диаметром менее 14 см.

Датчик может не распознать следующие объекты

1. Острые или тонкие предметы, такие как тросы, цепи или небольшие стойки.
2. Объекты, которые поглощают волны датчика, например одежда, губчатые материалы или снег.

✻ ПРИМЕЧАНИЕ

1. Предупреждающий звуковой сигнал может не подаваться в зависимости от скорости и формы обнаруженных объектов.

(Продолжение)

(Продолжение)

2. В работе системы предупреждения о расстоянии при парковке передним ходом могут отмечаться сбои, если была изменена высота бампера автомобиля или положение установки датчика. Работе датчика также могут мешать любое дополнительное оборудование или принадлежности, установленные не на заводе-изготовителе.
3. Датчик может не распознавать предметы на расстоянии менее 30 см или неправильно определять дистанцию до них. Будьте осторожны.
4. Если датчик замерз или на нем присутствуют снег, грязь или вода, то он не будет работать до тех пор, пока его не очистить с помощью мягкой ткани.

(Продолжение)

(Продолжение)

5. Не следует стучать, царапать или бить по датчику твердыми предметами, которые могут повредить его поверхность. В результате датчик может быть поврежден.

✻ ПРИМЕЧАНИЕ

Эта система может обнаруживать объекты только в пределах действия датчиков и в зависимости от их расположения; она не может распознавать объекты в других областях, где датчики не установлены. Кроме того, датчики могут не регистрировать небольшие или тонкие объекты или объекты, расположенные между датчиками.
При движении автомобиля обязательно визуально контролируйте пространство впереди и позади него.
Объясните возможности и ограничения системы другим водителям

(Продолжение)

(Продолжение)

автомобиля, которые могут быть не знакомы с ее особенностями.

⚠ ПРЕДУПРЕЖДЕНИЕ

Будьте предельно внимательны, когда автомобиль движется вблизи объектов на дороге, в частности, вблизи пешеходов, и особенно детей. Имейте в виду, что некоторые объекты нельзя обнаружить с помощью датчиков из-за расстояния до объекта, его размера или материала, из которого он сделан, что может ограничивать эффективность датчика. Перед движением в любом направлении всегда проводите визуальный осмотр, чтобы убедиться в отсутствии препятствий на пути автомобиля.

Самодиагностика

При наличии одного или нескольких из указанных ниже условий, когда рычаг переключения передач переводится в положение «R» (задний ход), в системе предупреждения о расстоянии при парковке задним ходом могли возникнуть сбои.

- Звуковой предупреждающий сигнал не слышен или звучит прерывисто.
-

отображается (при наличии).

(мигание)

В этом случае следует проверить систему в специализированной мастерской. Kia рекомендует обратиться к официальному дилеру Kia или партнерской сервисной компании.

⚠ ПРЕДУПРЕЖДЕНИЕ

Гарантия на новый автомобиль не распространяется на аварии, повреждения автомобиля или травмы находящихся в нем людей, связанные с системой предупреждения о расстоянии при парковке передним ходом. Соблюдайте осторожность и технику безопасности при управлении автомобилем.

МОНИТОР ЗАДНЕГО ВИДА (ПРИ НАЛИЧИИ)

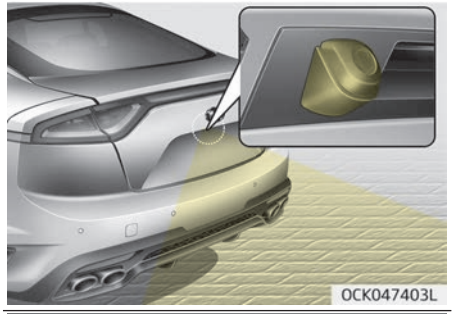

Монитор заднего вида активируется при включении фонаря заднего хода и повороте ключа зажигания в положение «ON» (Вкл.), а рычага переключения передач — в положение «R» (Задний ход).

Данная система является вспомогательной и предназначена для вывода изображения обстановки позади двигающегося задним ходом автомобиля на монитор навигационной системы AVN (Аудио/видео/навигация).
Кроме того, он показывает изображение заднего вида, когда поступает запрос водителя, даже при нахождении рычага переключения передач в положении «N» (нейтраль) или «D» (передний ход) В режиме движения он обеспечивает оптимизированное изображение, в отличие от изображения при парковке. Для работы системы помощи при вождения должны быть выполнены все три условия.

- Состояние IGN (зажигание): ON (Вкл.)
- Состояние рычага переключения передач: «D» (передний ход) или «N» (нейтраль)
- Переключатель камеры заднего вида: «ON» (Вкл.)

⚠ ПРЕДУПРЕЖДЕНИЕ

- **Система выполняет вспомогательную функцию. Водитель обязан перед началом и во время движения задним ходом проверять участок вокруг автомобиля при помощи внутренних/наружных зеркал заднего вида, поскольку существует мертвая зона, которую невозможно увидеть с помощью камеры.**
- **Регулярно протирайте объектив камеры. В случае попадания на объектив посторонних веществ нормальная работа камеры может быть нарушена.**

❊ Если ваш автомобиль оснащен системой AVN (аудио/видео/навигационная система), изображение обстановки позади двигающегося задним ходом автомобиля будет выведено на экран этой системы. Подробная информация приведена в отдельном руководстве.

СИСТЕМА КРУГОВОГО ОБЗОРА (ПРИ НАЛИЧИИ)

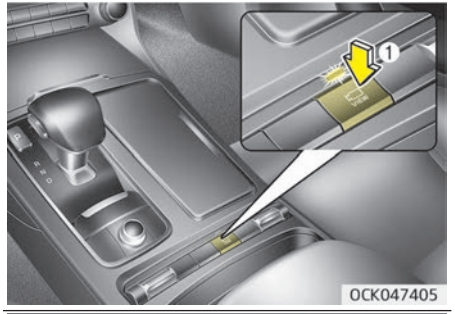

Система предназначена для отображения обстановки вокруг автомобиля и выведения соответствующей информации на информационный дисплей. Для включения нажмите на соответствующую кнопку, положение [ON] (Вкл.). Для выключения повторно нажмите на кнопку.

Условия работы

– зажигание должно быть включено;

– Когда рычаг АКПП установлен в положение «D», «N» или «R»

- При движении автомобиля назад, независимо от положения кнопки включения/выключения и скорости автомобиля, будет включена система SVM.
- При открытии крышки (двери) багажника и двери водителя/пассажира и складывании наружного зеркала на информационном экране появится предупреждение системы SVM.
- Если * (SVM) работает неправильно, обратитесь в специализированную мастерскую. Kia рекомендует обратиться к официальному дилеру Kia или партнерской сервисной компании.

*система кругового обзора

Монитор заднего вида (при наличии)

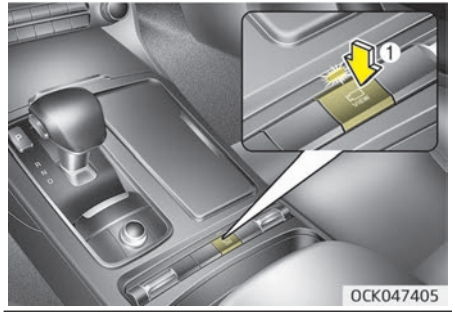

Вы можете наблюдать ситуацию позади автомобиля на экране во время управления автомобилем.
Система активируется в следующих случаях:

- Двигатель работает.
- Скорость автомобиля превышает 15 км/ч, и вы нажали кнопку системы кругового обзора (SVM) (1)
- Скорость автомобиля менее 15 км/ч, и вы нажали кнопку (2) на экране

Система отключается в следующих случаях:

- Вы повторно нажали кнопку (1) системы кругового обзора (SVM)
- Вы повторно нажали кнопку (2) на экране
- Вы нажали кнопку аудиосистемы или системы аудио/видео/навигации (AVN) (3)

✻ ПРИМЕЧАНИЕ

- При скорости автомобиля более 15 км/ч
  - изображение зоны позади автомобиля остается включенным, если экран находился в режиме заднего вида
  - окна других режимов (вид сверху, широкоугольный передний обзор, передний обзор справа и передний обзор слева) системы кругового обзора (SVM) остаются отключенными и происходит возврат к исходному экрану системы аудио/видео/навигации (AVN), если до этого на экране отображались другие режимы обзора

(Продолжение)

(Продолжение)

- Если система кругового обзора (SVM) включена и скорость автомобиля менее 15 км/ч
  - изображение зоны позади автомобиля остается включенным, если экран находился в режиме заднего вида
  - при нажатии экранной кнопки (2) появляется всплывающее меню выбора режима кругового обзора (SVM) (вид сверху, широкоугольный передний обзор, передний обзор справа и передний обзор слева)
- При движении задним ходом изображение зоны позади автомобиля появится на экране автоматически, независимо от скорости движения автомобиля или состояния кнопки (1) системы кругового обзора (SVM).
  - Если было включено изображение зоны позади автомобиля, экран переключается в режим помощи при парковке.

(Продолжение)

(Продолжение)

- Если были включены окна других режимов (вид сверху, широкоугольный передний обзор, передний обзор справа и передний обзор слева) системы кругового обзора (SVM), появится экран установки исходного режима заднего вида.
- При переключении рычага коробки передач из положение «R» (Задний ход) в положение «D» (Движение вперед) отображается экран предыдущего режима.

• Предупреждение системы кругового обзора (SVM) появляется, когда:
  - открыт багажник;
  - открыта дверь водителя/пассажира;
  - сложено наружное зеркало заднего вида.

⚠ ПРЕДУПРЕЖДЕНИЕ

- **Система монитора заднего вида является вспомогательной системой помощи при вождении. Обязательно лично проверьте безопасность обстановки позади автомобиля. Изображение на экране может отличаться от фактического положения автомобиля.**
- **Камера может не работать надлежащим образом в случае попадания посторонних веществ на объектив камеры заднего вида. Всегда содержите объектив камеры в чистоте**
- **Когда обстановка позади автомобиля отображается во время движения, в верхнем правом углу экрана появится значок.**

ОСВЕЩЕНИЕ

Функция экономии заряда аккумулятора

- Эта функция предназначена для предотвращения разряда аккумуляторной батареи. Система автоматически выключает габаритные огни при извлечении ключа зажигания и открытии двери со стороны водителя.
- В случае остановки ночью на обочине дороги эта функция автоматически выключает габаритные огни.
  Если после извлечения ключа зажигания необходимо оставить фары включенными, выполните следующие действия:
  1. Откройте дверь со стороны водителя.
  2. Выключите и включите габаритные огни при помощи переключателя, расположенного на рулевой колонке.

⚠ ПРЕДОСТЕРЕЖЕНИЕ

При выходе водителя через другие двери (кроме водительской) функ-

(Продолжение)

(Продолжение)

ция экономии аккумулятора не сработает, что может привести к разряду аккумулятора. В этом случае перед выходом из автомобиля необходимо выключить фары вручную.

Функция подсветки фарами головного света (при наличии)

Если повернуть замок зажигания в положение «ACC» (Доп. устройства) или «OFF» (Выкл.) с включенными головными фарами, фары продолжат гореть в течение около 5 минут. Однако если открыть и закрыть дверь водителя, фары головного света выключаются через 15 секунд.
Фары головного света можно выключить, дважды нажав кнопку блокировки на передатчике (или интеллектуальном ключе) или переведя переключатель освещения в положение «OFF» (Выкл.).

Дневные ходовые огни (при наличии)

Дневные ходовые огни предназначены для улучшения видимости движущегося транспортного средства спереди в дневное время. Дневные ходовые огни очень полезны в различных дорожных условиях и особенно в светлое время суток.
Система дневных ходовых огней отключается в следующих случаях.

1. Переключатель фары головного света в положении «ON» (Вкл.).
2. Двигатель не работает.
3. Автомобиль поставлен на стояночный тормоз.

❊ Изменение направления движения (для Европы)
Фары ближнего света имеют асимметричное распределение света. В странах с противоположным направлением движения они будут ослеплять водителей встречных автомобилей. Для предотвращения ослепления по правилам ECE необходимо выполнить некоторые действия (например, использовать систему автоматического изменения, наносить клейкую пленку, направлять свет вниз). Регулиро-

вание света фар выполняется на панели в режиме «Настройки пользователя» См. «Настройки пользователя» в главе 4 (только для автомобилей, оснащенных динамическим поворотным светом (DBL)).

Управление световыми приборами

У переключателя освещения есть положение работы передних фар и положение работы стояночных огней.
Для регулировки освещения поверните ручку на конце рычага управления в одно из следующих положений.

1. Положение OFF (Выкл.)
2. Положение автоматического освещения / DBL
3. Положение работы стояночных огней
4. Положение работы фар головного света

Положение работы стояночных огней ( )

Когда переключатель освещения находится в положении работы стояночных огней (третье положение), то работают задние габаритные огни, фонарь освещения номерного знака и подсветка приборной панели.

Положение работы головных фар ( )

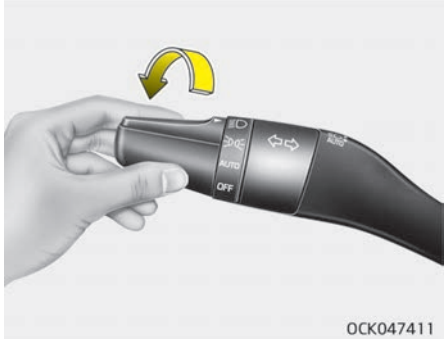

Когда переключатель освещения находится в положении работы передних фар (четвертая позиция), горят передние фары, задние габаритные огни, фонарь освещения номерного знака и лампа подсветки приборной доски.

ПРИМЕЧАНИЕ

Чтобы включить головные фары, ключ зажигания должен быть в положении ON (ВКЛ).

Положение автоматического освещения/DBL (при наличии)

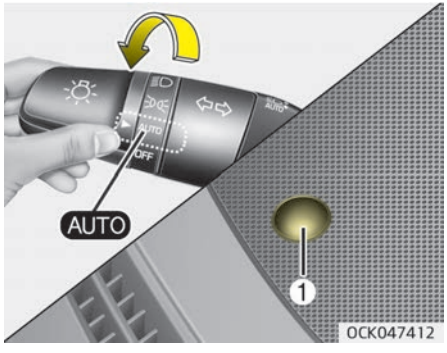

Если переключатель освещения установлен в положение «AUTO» (Авто), задние габаритные огни и передние фары будут автоматически включаться или выключаться в зависимости от освещенности снаружи автомобиля.
Если автомобиль оснащен системой динамического поворотного света (DBL), то она также будет работать при включенных передних фарах.

⚠ ПРЕДОСТЕРЕЖЕНИЕ

- **Никогда не кладите какие-либо предметы на датчик (1), расположенный на приборной панели. Это обеспечит правильную работу системы автоматического освещения.**
- **Не очищайте датчик при помощи чистящего средства для стекол. Оно может оставить тонкую пленку и нарушить работу датчика.**
- **Тонировка или нанесение других видов металлических покрытий на лобовое стекло вашего автомобиля может нарушить правильную работу системы автоматического освещения.**

Управление фарами дальнего света

Для включения дальнего света фар переместите рычаг от себя, когда передние фары включены.
При включении фар дальнего света загорится соответствующая сигнальная лампа.
Для предупреждения разряда аккумуляторной батареи не оставляйте фары включенными в течение длительного времени при неработающем двигателе.

⚠ ПРЕДУПРЕЖДЕНИЕ

Не включайте фары дальнего света во время движения в потоке машин. Это может ограничить обзор водителей других автомобилей.

Для мигания дальним светом потянуть рычаг на себя. После отпускания рычаг вернется в исходное положение (ближний свет). Для использования функции мигания включение переключателя фар головного света не требуется.

Система автоматического переключения фар дальнего света (при наличии)

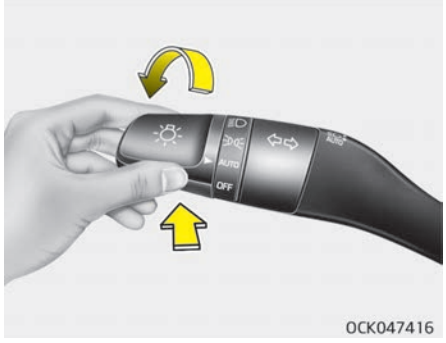

Система автоматического переключения фар дальнего света - это система, которая автоматически регулирует дальность света фар (осуществляет переключение между режимами ближнего и дальнего света фар) в зависимости от яркости света от других автомобилей и дорожных условий.

Условия срабатывания

1. Установите переключатель освещения в положение AUTO (Автоматический режим).
2. Для включения фар дальнего света переместите рычаг от себя. Индикаторная лампа (AUTO) системы автоматического переключения фар дальнего света включится.
3. Система автоматического переключения фар дальнего света включится, когда скорость автомобиля будет выше 45 км/ч.
   - При перемещении рычага от себя во время работы системы автоматического переключения фар дальнего света, система будет выключена и фары дальнего света будут светить непрерывно. Индикаторная лампа (AUTO) системы автоматического переключения фар дальнего света выключится.
   - При перемещении рычага к себе во время работы системы автоматического переключения фар дальнего света, система будет выключена.
4. Если переключатель света находится в положении фар дальнего света, система автоматического переключения фар дальнего света выключится автоматически и фары ближнего света будут светить непрерывно.

Фары с дальнего света переключаться на ближний при следующих условиях.

- При выключении системы автоматического переключения фар дальнего света.
- Установите переключатель освещения в положение AUTO (Автоматический режим).
- При обнаружении включенных фар дальнего света у движущегося навстречу транспортного средства.
- При обнаружении включенных задних габаритных огней у движущегося впереди транспортного средства.
- При достаточной освещенности и отсутствии необходимости включения фар дальнего света.
- При обнаружении наличия уличного освещения или другого освещения.
- Если скорость автомобиля ниже 35 км/ч.
- Если обнаружены фара или задний фонарь велосипеда/мотоцикла.

⚠ ПРЕДОСТЕРЕЖЕНИЕ

Система может не работать должным образом при следующих условиях.

- **Если у движущегося навстречу транспортного средства или транспортного средства впереди отсутствует свет из-за повреждения фар или наличия факторов, скрывающих фары.**
- **Если у движущегося навстречу транспортного средства или транспортного средства впереди фары покрыты пылью, снегом или водой.**
- **Если у движущегося навстречу транспортного средства или транспортного средства впереди свет от фар не может быть виден из-за выхлопных газов, дыма, тумана, снег и т. д.**
- **Если лобовое стекло покрыто инородными веществами, таким как лед, пыль, капли тумана, или повреждено.**

(Продолжение)

(Продолжение)

- **Когда форма света на дороге соответствует передним фарам автомобиля.**
- **При ухудшении видимости из-за тумана, сильного дождя или снега.**
- **В случае если фары были отремонтированы или заменены не у официального дилера.**
- **Когда направление света фар не отрегулировано.**
- **При движении по узкой извилистой или неровной дороге.**
- **При движении по дороге с уклоном.**
- **Когда только часть движущегося впереди транспортного средства видна на перекрестке или извилистой дороги.**
- **При наличии светофора, отражающего свет знака, мигающего знака или зеркальной поверхности.**

(Продолжение)

(Продолжение)

- При плохих дорожных условиях, например, при мокрые или покрытой снегом дороге.
- Когда основные фары транспортного средства выключены, однако противотуманные фары включены.
- Когда транспортное средство внезапно появляется из-за поворота.
- Когда транспортное средство наклонено из-за спущенной шины или при буксировке.
- Когда горит контрольная лампа системы удержания полосы (LKA) (при наличии).

⚠ ПРЕДУПРЕЖДЕНИЕ

- Не помещайте никаких аксессуаров, наклеек и не тонируйте лобовое стекло.
- Производите замену лобового стекла у официального дилера.

(Продолжение)

(Продолжение)

- Не удаляйте и подвергайте воздействую ударов компоненты системы автоматического переключения фар дальнего света.
- Избегайте попадания воды в устройство системы автоматического переключения фар дальнего света.
- Не располагайте на приборной панели, предметы, которые отражают свет, такие как зеркала, белая бумага и т. д. Система может работать неисправно при попадании на датчик отраженного света.
- В некоторых случаях система автоматического переключения фар дальнего света может работать не надлежащим образом, поэтому, всегда следите за дорогой. Если система не работает должным образом, переключение между дальним светом и ближним производите вручную.

Указатели поворота и смены полосы

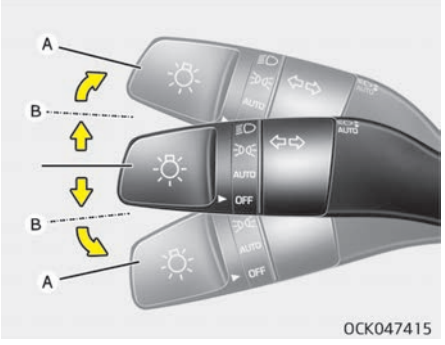

Указатели поворота работают только при включенном зажигании. Для включения указателей поворота переместите рычаг вверх или вниз (A). При включении указателя поворота на приборной панели загорается зеленая стрелка, которая автоматически выключается после выполнения поворота. Если она продолжает мигать после выполнения поворота, вручную переместите рычаг в положение выключения.

Для предупреждения о смене полосы движения слегка поверните рычаг включения сигналов поворота и удерживайте его в положении B. При отпускании рычага он вернется в положение выключения.
Если индикатор поворота постоянно горит, не мигает или мигает с ненормальной частотой, возможно одна из ламп указателей поворота перегорела, и ее необходимо заменить.

Функция включения сигнала о смены полосы одним касанием (при наличии)

Чтобы включить функцию сигнала о смене полосы одним касанием, немного переместите рычаг включения указателей поворота менее чем на 0,7 секунды, а затем отпустите его. Сигналы о смены полосы мигнут 3 раза.

✻ ПРИМЕЧАНИЕ

Если индикатор мигает слишком быстро или слишком медленно, возможно, перегорела лампа или плохо работает контакт в цепи.

Задние противотуманные фары (при наличии)

Для включения задних противотуманных фар переведите переключатель переднего света и задних фар (1) в положение «ON» (Вкл.).
Для отключения задних противотуманных фар переведите переключатель задних противотуманных фар в положение «ON» (Вкл.) или отключите передний свет.

✻ ПРИМЕЧАНИЕ

Задние противотуманные фары работают только при включенном зажигании.

Регулятор угла наклона головных фар (при наличии)

Ручной тип

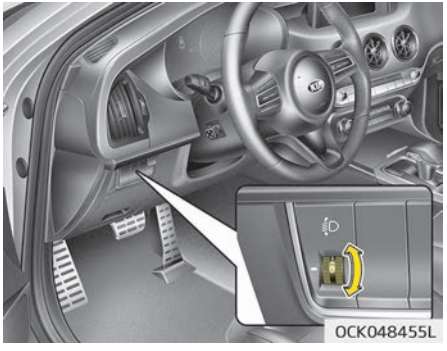

Чтобы отрегулировать уровень света фар в зависимости от числа пассажиров и веса груза в багажном отделении, поверните переключатель выравнивания света.

Чем выше номер положения переключателя, тем ниже уровень света фар. Всегда поддерживайте правильное положение выравнивания света фар, иначе фары могут ослепить других участников дорожного движения.
Ниже приведены примеры правильных настроек переключателя. Для условий нагрузки, которые отличаются от перечисленных ниже, отрегулируйте положение переключателя таким образом, чтобы уровень света был наиболее близким к условиям, полученным в соответствии со списком.

Условия нагрузки	Положение переключателя
Driver Only (Только для водителя)	0
Водитель + передний пассажир	0
Все пассажиры (включая водителя)	1
Все пассажиры (включая водителя) + максимально допустимая нагрузка	2
Водитель + максимально допустимая нагрузка	3

Автоматический тип

Это устройство автоматически регулирует уровень света фар в зависимости от числа пассажиров и веса груза в багажном отделении.
Оно также корректирует свет фар в соответствии с текущими условиями.

⚠ ПРЕДУПРЕЖДЕНИЕ

Если это устройство не работает должным образом, даже когда автомобиль наклонен назад в соответствии с посадкой пассажиров, или свет от фар падает слишком высоко или слишком низко, следует выполнить проверку системы в специализированной мастерской. Kia рекомендует обратиться к официальному дилеру Kia или партнерской сервисной компании.
Не пытайтесь самостоятельно проверить или заменить проводку.

Динамический поворотный свет (DBL) (при наличии)

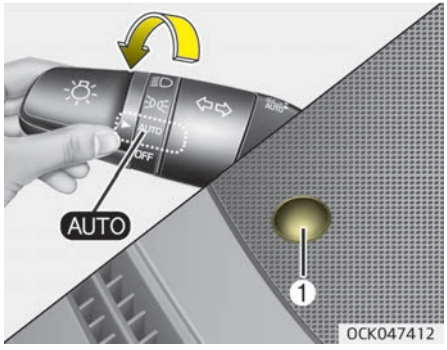

Система динамического поворотного света (DBL) обеспечивает более широкий обзор путем регулирования угла поворота и наклона фар на основании угла поворота рулевого колеса и скорости автомобиля.

При включенном двигателе установите переключатель в положение «AUTO». Система динамического поворотного света (DBL) работает при включенных передних фарах (переключатель в положении ON (вкл.)). Для выключения системы DBL установите переключатель в другое положение. После выключения системы DBL можно регулировать угол наклона фар, но не угол поворота.
В случае неисправности системы DBL загорается соответствующий индикатор. Остановитесь в безопасном месте и перезапустите двигатель. Если индикатор горит непрерывно, следует проверить систему в специализированной мастерской. Kia рекомендует обратиться к официальному дилеру Kia или партнерской сервисной компании.

СТЕКЛООЧИСТИТЕЛИ И СТЕКЛООМЫВАТЕЛИ

Стеклоочиститель/ стеклоомыватель ветрового стекла

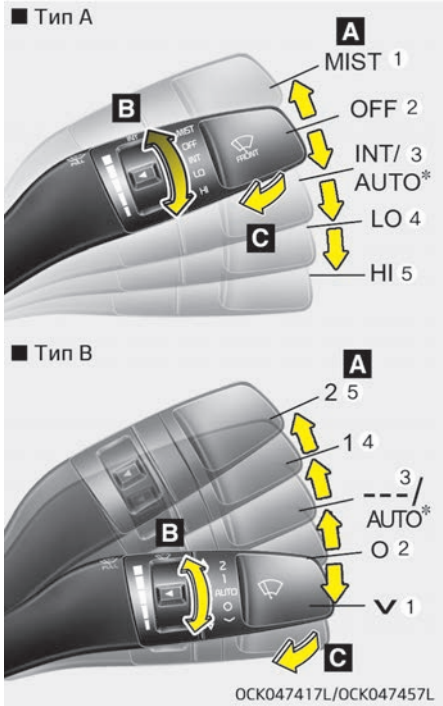

A: Управление скоростью стеклоочистителя (спереди)

(1)	«MIST» / V	Разовый цикл стеклоочистителя
(2)	OFF/O (ВЫКЛ/O)	«Off» (Выкл.)
(3)	«INT / ---»	Прерывистая работа стеклоочистителя
	AUTO (автоматически) *	Автоматическая регулировка стеклоочистителя
(4)	LO/1	Низкая скорость стеклоочистителя
(5)	HI/2	Высокая скорость стеклоочистителя

* : при наличии

B: Регулировка времени прерывистой работы стеклоочистителя

C: Очистка короткими движениями (спереди) *

Стеклоочистители лобового стекла

Работают при включенном зажигании следующим образом.

1. MIST (ТУМАН)/⋁: для однократного движения стеклоочистителей по стеклу переместите рычаг в это положение (MIST (ТУМАН)/⋁) и отпустите его. Если рычаг удерживать в этом положении, стеклоочистители будут работать в постоянном режиме.
2. OFF/O (ВЫКЛ/O): Стеклоочистители не работают.
3. INT / ---: стеклоочистители работают в прерывистом режиме с постоянной частотой. Используйте этот режим при моросящем дожде или в тумане. Для изменения частоты работы стеклоочистителей поверните ручку.
4. LO/1: нормальная скорость работы стеклоочистителей.
5. HI/2: высокая скорость работы стеклоочистителей.

*: при наличии

✻ ПРИМЕЧАНИЕ

При наличии толстого слоя снега или льда на лобовом стекле перед использованием стеклоочистителей необходимо включить обогреватель примерно на 10 минут или до тех пор, пока снег и/или лед не растает. В противном случае, снег и/или лед, не убранный до начала работы стеклоочистителей, может привести к их повреждению.

Авторегулировка (при наличии)

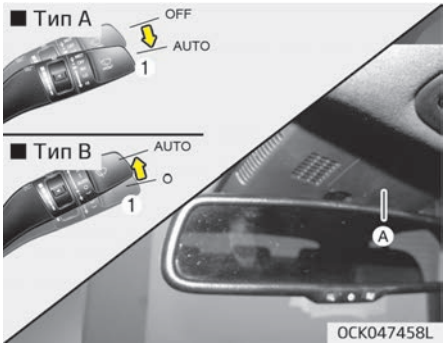

Датчика дождя (A), расположенный на верхней части лобового стекла, определяет количество осадков и регулирует интервал цикла очистки стекла. Чем сильнее становится дождь, тем быстрее работает стеклоочиститель. Когда дождь прекращается, стеклоочиститель останавливается.
Для изменения скорости его работы поверните регулятор скорости (1).

Если при повороте замка зажигания в положении «ON» (Вкл.) переключатель стеклоочистителя установлен в автоматический режим, стеклоочиститель сработает один раз, чтобы выполнить самопроверку системы. Когда стеклоочиститель не используется, переводите его в выключенное положение (O).

⚠ ПРЕДОСТЕРЕЖЕНИЕ

Когда замок зажигания находится в положении «ON» (Вкл.) и переключатель очистителя лобового стекла установлен в автоматический режим, соблюдайте осторожность в следующих ситуациях, чтобы избежать травм рук или других частей тела:

- **Не прикасайтесь к верхней части лобового стекла напротив датчика дождя.**
- **Не протирайте верхнюю часть лобового стекла влажной или мокрой тканью.**
- **Не давите на лобовое стекло.**

⚠ ПРЕДОСТЕРЕЖЕНИЕ

- **При мойке автомобиля устанавливайте переключатель стеклоочистителя в выключенное положение (O), чтобы прекратить его автоматическую работу.**
  Стеклоочиститель может сработать и получить повреждения, если во время мойки автомобиля переключатель установлен в автоматический режим.
- **Не снимайте крышку датчика, расположенную на верхней стороне лобового стекла с пассажирской стороны. Может произойти повреждение частей системы, ремонт которых не покрывается гарантией на автомобиль.**

(Продолжение)

(Продолжение)

- **При запуске автомобиля в зимнее время устанавливайте переключатель стеклоочистителя в выключенное положение (O). В противном случае стеклоочистители могут сработать, и их щетки будут повреждены из-за льда. Перед запуском стеклоочистителей всегда должным образом прогревайте лобовое стекло и удаляйте с него весь снег и лед.**
- **При тонировании лобового стекла нужно следить за тем, чтобы жидкость не попала на датчик, расположенный в центре верхнего края лобового стекла. Это может привести к повреждению связанных с ним деталей.**

Стеклоомыватели лобового стекла

В выключенном положении (0) слегка потяните рычаг на себя, чтобы спрыснуть омывающей жидкостью лобовое стекло и запустить 1–3 цикла стеклоочистителей.
Используйте эту функцию, когда лобовое стекло загрязнено.
Разбрызгивание и работа стеклоочистителя будут продолжаться, пока вы не отпустите рычаг.

Если стеклоомыватель не работает, проверьте уровень омывающей жидкости. Если уровень жидкости недостаточный, необходимо добавить соответствующую неабразивную жидкость для омывания лобового стекла в бачок стеклоомывателя.
Заливная горловина бачка расположена в передней части моторного отсека со стороны пассажира.

⚠ ПРЕДОСТЕРЕЖЕНИЕ

Для предотвращения возможного повреждения насоса стеклоомывателя не включайте стеклоомыватель, если бачок для жидкости пуст.

⚠ ПРЕДУПРЕЖДЕНИЕ

Не пользуйтесь стеклоомывателем при отрицательных температурах без предварительного обогрева лобового стекла: водный раствор может замерзнуть на лобовом стекле и будет мешать обзору.

⚠ ПРЕДОСТЕРЕЖЕНИЕ

- **Для предотвращения возможного повреждения стеклоочистителей и стеклоомывателей не включайте стеклоочистители при сухом лобовом стекле.**
- **Для предотвращения повреждения щеток стеклоочистителей не используйте при их чистке или обработке близлежащих участков бензин, керосин, растворитель для краски или другие растворители.**
- **Для предотвращения повреждения рычагов стеклоочистителей и других компонентов не пытайтесь двигать стеклоочистители вручную.**
- **Для предупреждения возможного повреждения системы стеклоочистителей и стеклоомывателей пользуйтесь в зимнее время года или холодную погоду незамерзающими очистительными жидкостями.**

ВНУТРЕННЕЕ ОСВЕЩЕНИЕ

⚠ ПРЕДОСТЕРЕЖЕНИЕ

Не используйте освещение салона в течение длительного времени при выключенном двигателе.
Это может привести к разрядке аккумуляторной батареи.

⚠ ПРЕДУПРЕЖДЕНИЕ

Не используйте освещение салона при движении в темноте.
При включенном внутреннем освещении ухудшается видимость, что может привести к аварии.

Функция автоматического выключения (при наличии)

Внутреннее освещение автоматически выключается приблизительно через 20 минут после поворота ключа зажигания в положение «OFF» (Выкл.).
Если автомобиль оборудован противоугонной сигнализацией, внутреннее освещение автоматически выключается приблизительно через 5 секунды после постановки системы на охрану.

Лампа подсветки карты

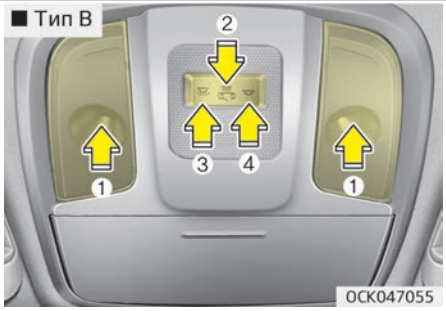

- (1): используйте этот переключатель, чтобы включить или выключить передние лампы подсветки карты.
- (2):
  - Лампа подсветки карты и лампа внутреннего освещения включаются, когда открывается дверь. Лампы гаснут примерно приблизительно через 30 секунд.
  - Лампа подсветки карты и лампа внутреннего освещения загораются примерно на 30 секунд, когда двери отпираются с помощью передатчика или интеллектуального ключа, при условии, что двери не были открыты.
  - Лампы остаются включенными приблизительно 20 минут, если дверь открыта, когда замок зажигания находится в положении «ACC» (Доп. устройства) или «LOCK» (Блокировка) / «OFF» (Выкл.).
  - Лампы продолжают гореть, если дверь открыта, когда замок зажигания находится в положении «ON» (Вкл.).
  - Лампа подсветки карты и лампа внутреннего освещения сразу погаснут, если перевести замок зажигания в положение «ON» (Вкл.) или запереть все двери.

- Чтобы выключить режим «Дверь», нажмите на кнопку этого режима (2) еще раз (не в нажатом положении).

✻ ПРИМЕЧАНИЕ

Режимы «Дверь» и «Салон» нельзя выбрать одновременно.

Лампа переднего внутреннего освещения:

- Тип A
  - (3): Нажмите этот переключатель, чтобы включить и выключить лампы переднего и заднего внутреннего освещения.
- Тип B
  - (3): Нажмите этот переключатель, чтобы включить лампы переднего и заднего внутреннего освещения.
  - (4): Нажмите этот переключатель, чтобы выключить лампы переднего и заднего внутреннего освещения.

Лампа внутреннего освещения

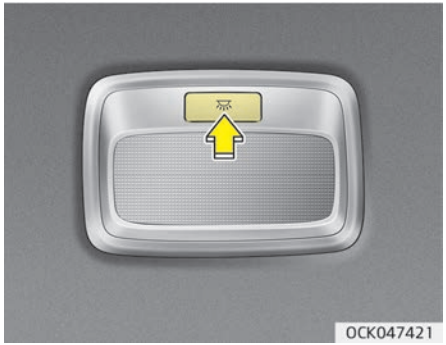

— Лампа все время включена.

Лампа подсветки багажника (при наличии)

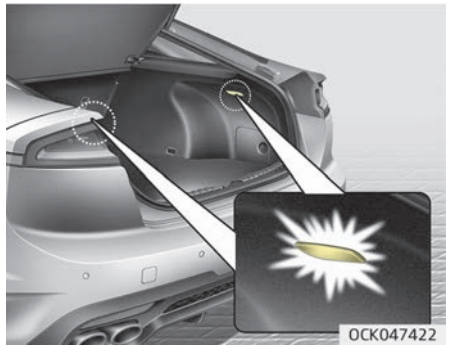

Лампа подсветки багажного отделения загорается при открывании двери багажного отделения.

⚠ ПРЕДОСТЕРЕЖЕНИЕ

Лампа подсветки багажника горит, пока открыта крышка багажника. Чтобы избежать ненужной разрядки аккумулятора плотно закрывайте крышку багажника после его использования.

Лампа перчаточного ящика

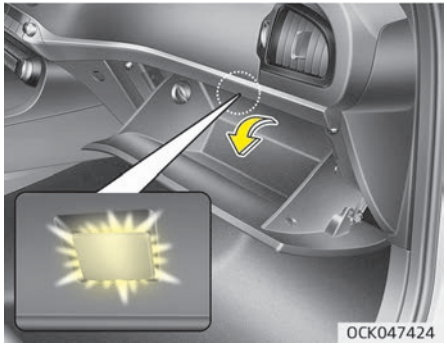

Лампа освещения перчаточного ящика загорается при его открытии.

⚠ ПРЕДОСТЕРЕЖЕНИЕ

Чтобы избежать излишней утечки из системы зарядки, полностью закрывайте перчаточный ящик после завершения использования перчаточного ящика.

Лампа подсветки зеркала в солнцезащитном козырьке (при наличии)

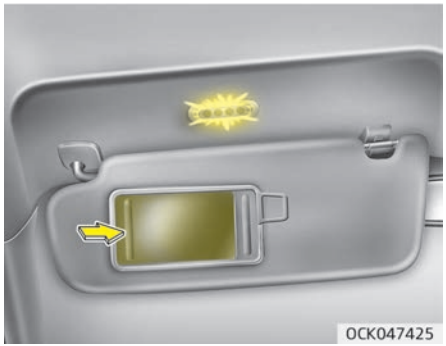

При открытии крышки зеркала в солнцезащитном козырьке автоматически включается подсветка.

⚠ ПРЕДОСТЕРЕЖЕНИЕ

■ **Лампа подсветки зеркала в солнцезащитном козырьке**

(Продолжение)

(Продолжение)

Когда лампа подсветки зеркала в солнцезащитном козырьке не используется, необходимо всегда отключать выключатель. Если закрыть солнцезащитный козырек, не выключив лампу, возможна разрядка аккумулятора или повреждение солнцезащитного козырька.

Лампа освещения подножки

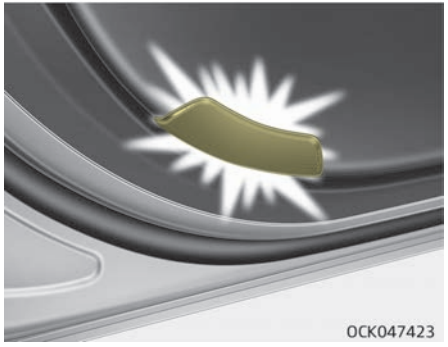

Лампа освещения подножки загорается при открытии двери для облегчения входа или выхода из автомобиля. Также подсветка служит предупреждением проезжающим машинам о том, что дверь автомобиля открыта.

СИСТЕМА ПРИВЕТСТВИЯ (ПРИ НАЛИЧИИ)

Приветственная подсветка (при наличии)

Когда все двери (в том числе и багажник) заперты и закрыты, лампа внутреннего освещения загорается примерно на 15 секунд при выполнении любого из следующих действий.

- С системой интеллектуального доступа
  - При приближении к автомобилю с ключом интеллектуального доступа.

Приветствие сопровождения (при наличии)

Если лампы передних огней включены (переключатель освещения находится в положении головного или автоматического освещения), а все двери (включая крышку багажника) закрыты и заперты, лампы передних и габаритных огней включаются на 15 секунд при выполнении любого из следующих действий.

- С системой интеллектуального доступа
  - Когда на интеллектуальном ключе нажата кнопка разблокировки дверей.

Если в это время нажать кнопку блокировки или разблокировки двери, лампы передних и габаритных огней немедленно выключатся.

Внутреннее освещение

Если переключатель освещения салона находится в положении DOOR (дверь), а все двери (и крышка багажника) закрыты и заперты, лампа освещения салона включается на 30 секунд при выполнении любого из следующих действий.

- С системой интеллектуального доступа
  - Когда на интеллектуальном ключе нажата кнопка разблокировки дверей.
  - Когда нажата кнопка на внешней ручке двери.

Если в это время нажать кнопку блокировки или разблокировки двери, освещение салона немедленно выключится.

ОБОГРЕВ СТЕКЛА

⚠ ПРЕДОСТЕРЕЖЕНИЕ

Чтобы не повредить проводники на внутренней поверхности заднего стекла, никогда не очищайте его с помощью острых инструментов или абразивных средств.

✻ ПРИМЕЧАНИЕ

Сведения относительно обогрева и удаления запотевания лобового стекла см. в разделе “Система обогрева и устранения запотевания лобового стекла” на странице 4-151.

Обогрев заднего стекла

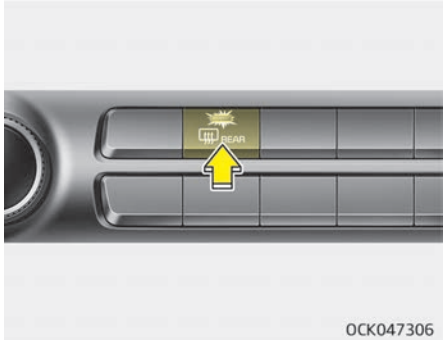

Обогреватель заднего стекла предназначен для обогрева и удаления запотевания, инея или тонкого слоя льда с заднего стекла. Обогреватель работает при включенном двигателе.
Для включения обогрева заднего стекла нажмите соответствующую кнопку, расположенную на центральной панели переключателей. При включении обогрева в этой кнопке загорится сигнальная лампа.
При наличии толстого слоя снега на заднем стекле сметите его щеткой перед включением обогрева.

Обогреватель заднего стекла автоматически выключается приблизительно через 20 минут работы или при повороте ключа зажигания в положение «OFF» (Выкл.). Для выключения обогрева нажмите на соответствующую кнопку еще раз.

Обогрев наружных зеркал заднего вида (при наличии)

Если автомобиль оборудован системой обогрева наружных зеркал заднего вида, она будут работать одновременно с обогревом заднего стекла.

СИСТЕМА КЛИМАТ-КОНТРОЛЯ

Работа системы

Вентиляция

1. Установите переключатель выбора режима в положение .
2. Выберите забор свежего (наружного) воздуха.
3. Установите регулятор температуры в нужное положение.
4. Установите регулятор скорости вентилятора на нужную скорость.

Обогрев

1. Установите переключатель выбора режима в положение .
2. Выберите забор свежего (наружного) воздуха.
3. Установите регулятор температуры в нужное положение.
4. Установите регулятор скорости вентилятора на нужную скорость.
5. Если необходимо обогрев с сушкой, включите систему кондиционирования (при наличии).

Советы по эксплуатации

- Для предотвращения попадания в салон пыли или неприятных запахов через систему вентиляции временно установите переключатель режимов подачи воздуха в положение рециркуляции. Для сохранения свежести воздуха в салоне обязательно верните переключатель в положение подачи свежего воздуха после преодоления задымленного или запыленного участка пути. Это позволит поддержать комфорт в салоне и бодрое состояние водителя.
- Забор воздуха для системы отопления и охлаждения осуществляется через решетку, расположенную непосредственно перед лобовым стеклом. Следите за тем, чтобы она не была закрыта листьями, снегом, льдом и т. п.
- Для предотвращения запотевания лобового стекла включите систему кондиционирования воздуха, установите переключатель в режим подачи свежего воздуха и выберите желаемую скорость вращения вентилятора и температуру воздуха.
- Если начинает запотевать лобовое стекло, выберите режим или .

⚠ ПРЕДОСТЕРЕЖЕНИЕ

Использование вентилятора, когда замок зажигания находится в положении «ON» (Выкл.), может привести к разрядке аккумулятора. Вентилятором следует пользоваться при работающем двигателе.

Кондиционирование воздуха

Системы кондиционирования Kia заправляются хладагентом R-134a или R-1234yf.

1. Запустите двигатель. Нажмите кнопку системы кондиционирования воздуха.
2. Установите переключатель выбора режима в положение .
3. Установите регулятор воздухозаборника в положение забора внешнего воздуха или в положение рециркуляции.
4. С помощью соответствующих регуляторов установите нужную скорость вентилятора и комфортную температуру.

В автомобиль заливается хладагент R-134a или R-1234yf, в зависимости от нормативных положений, действующих в вашей стране на момент его производства. Узнать, какой именно хладагент используется в системе кондиционирования воздуха автомобиля, можно, прочитав его название на табличке, находящейся на внутренней стороне капота. Более подробное описание местонахождения таблички с указанием хладагента системы кондиционирования см. в разделе “Табличка с указанием хладагента системы кондиционирования” на странице 8-24.

⚠ ПРЕДОСТЕРЕЖЕНИЕ

- **Система охлаждения должна обслуживаться только обученным и сертифицированным техническим персоналом для обеспечения правильной и безопасной эксплуатации.**
- **Обслуживание системы циркуляции хладагента нужно производить в хорошо вентилируемом месте.**

(Продолжение)

(Продолжение)

- **Испаритель (охлаждающий змеевик) системы кондиционирования воздуха не следует ремонтировать или заменять другим испарителем, снятым с бывшего в употреблении или разбитого в ДТП автомобиля, а новые испарители MAC должны пройти сертификацию (и получить маркировку) на предмет соответствия нормам стандарта SAE J2842.**

✻ ПРИМЕЧАНИЕ

- В ходе использования системы кондиционирования воздуха внимательно следите за показаниями датчика температуры при езде в гору или плотном транспортном потоке, когда температура наружного воздуха высокая. Работа системы кондиционирования может привести к перегреву двигателя. Нагнетающий вентилятор можно оставить включенным, но систему кондиционирования воздуха нужно выключить, если индикатор температуры указывает на перегрев двигателя.
- При открытии окна в сырую погоду кондиционирование воздуха может привести к появлению капель воды в салоне автомобиля. Поскольку их чрезмерное скопление может вызвать повреждения электрического оборудования, кондиционирование воздуха следует использовать только при закрытых окнах.

Полезные советы по эксплуатации системы кондиционирования

- Если автомобиль был припаркован под прямыми солнечными лучами в жаркую погоду, откройте на короткое время окна для выпуска горячего воздуха из салона наружу.
- Чтобы быстро устранить запотевание окон в дождливые и влажные дни, включите систему кондиционирования воздуха для снижения влажности в автомобиле.
- При работе системы кондиционирования воздуха иногда может наблюдаться незначительное изменение частоты вращения двигателя, вызванное включением компрессора системы. Это является нормальным режимом работы системы.
- Для поддержания максимальной производительности системы кондиционирования воздуха включайте ее на несколько минут раз в месяц.
- При использовании системы кондиционирования на земле под автомобилем со стороны пассажира можно обнаружить капли (или даже небольшие лужицы) чистой воды. Это является нормальным режимом работы системы.
- Эксплуатация системы кондиционирования воздуха в положении рециркуляции воздуха обеспечивает максимальное охлаждение, однако продолжительная работа в этом режиме может привести к застою воздуха в салоне автомобиля.
- В режиме охлаждения иногда можно заметить туманные потоки воздуха из-за быстрого охлаждения и влажности приточного воздуха. Это является нормальным режимом работы системы.

Воздушный фильтр системы климат-контроля

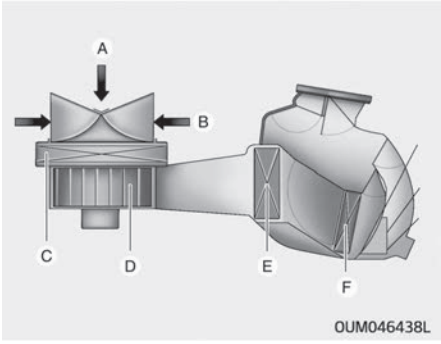

A: наружный воздух

B: рециркуляционный воздух

C: Воздушный фильтр системы климат-контроля

D: вентилятор

E: центральный элемент испарителя

F: центральный элемент отопителя

Воздушный фильтр системы климат-контроля, установленный за перчаточным ящиком, отфильтровывает пыль и другие загрязнения, поступающие в автомобиль из окружающей среды через систему обогрева и кондиционирования воздуха.

Если пыль или другие загрязнения накапливаются в фильтре в течение определенного периода времени, поток воздуха из вентиляционных отверстий может уменьшиться. Это приведет к накоплению влаги на внутренней части лобового стекла, даже если выбрано положение внешнего (свежего) воздуха. В этом случает следует заменить воздушный фильтр системы климат-контроля в специализированной мастерской. Kia рекомендует обратиться к официальному дилеру Kia или партнерской сервисной компании.

✻ ПРИМЕЧАНИЕ

- Замену фильтра необходимо производить в соответствии с графиком технического обслуживания.
  При работе автомобиля в тяжелых условиях, таких как пыльные грунтовые дороги, необходимо чаще проверять и заменять воздушный фильтр системы климат-контроля.

(Продолжение)

(Продолжение)

- В случае внезапного уменьшения потока воздуха следует провести осмотр системы в специализированной мастерской. Kia рекомендует обратиться к официальному дилеру Kia или партнерской сервисной компании.

Табличка с указанием хладагента системы кондиционирования

■ Пример

Тип A

OUM066034L

Тип B

OUM066035L

❇ Фактический вид таблички с указанием хладагента системы кондиционирования воздуха в автомобиле может отличаться от изображенного на иллюстрации.

Ниже описаны символы и технические характеристики, размещенные на табличке с указанием хладагента системы кондиционирования.

1. Классификация хладагента.
2. Количество хладагента.
3. Классификация компрессорного масла.

Вы можете узнать, какой хладагент используется в автомобиле, посмотрев на табличку, которая находится в моторном отсеке. Более подробное описание местонахождения таблички с указанием хладагента системы кондиционирования см. в разделе “Табличка с указанием хладагента системы кондиционирования” на странице 8-24.

Проверка количества хладагента в кондиционере и масла в компрессоре

При низком уровне хладагента производительность системы кондиционирования воздуха снижается. Чрезмерное количество хладагента также отрицательно сказывается на работе системы кондиционирования воздуха.

При каких-либо сбоях в работе следует провести осмотр системы в специализированной мастерской.

Kia рекомендует обратиться к официальному дилеру Kia или партнерской сервисной компании.

⚠ ПРЕДУПРЕЖДЕНИЕ

■ **Автомобили, оснащенные R-134a**

(Продолжение)

(Продолжение)

Поскольку хладагент находится под очень высоким давлением, обслуживание системы кондиционирования воздуха должны проводить только квалифицированные технические специалисты, имеющие соответствующую подготовку.

Важно использовать хладагент правильной марки и в соответствующем количестве.

В противном случае возможно повреждение автомобиля и травмирование людей.

⚠ ПРЕДУПРЕЖДЕНИЕ

■ **Автомобили, оснащенные R-1234yf**

(Продолжение)

(Продолжение)

Поскольку хладагент является воспламеняемым веществом и находится под очень высоким давлением, обслуживание системы кондиционирования воздуха должны проводить только квалифицированные технические специалисты, имеющие соответствующую подготовку.

Важно использовать хладагент правильной марки и в соответствующем количестве.
В противном случае возможно повреждение автомобиля и травмирование людей.

Система климат-контроля с автоматическим управлением (при наличии)

■ Переднее сиденье

■ Заднее сиденье

OCK047300/OCK047322

Обзор системы

1. Регулятор температуры на стороне водителя
2. Кнопка «AUTO» (автоматическое управление)
3. Кнопка обогрева лобового стекла
4. Кнопка обогрева заднего стекла
5. Кнопка кондиционера
6. Кнопка управления забором свежего воздуха
7. Кнопка «OFF» (выключение)
8. Кнопка регулировки скорости вентилятора
9. Кнопка выбора режима
10. Регулятор температуры на стороне пассажира.
11. Кнопка выбора режима работы «SYNC» климат-контроля
12. Дисплей системы климат-контроля
13. Регулятор температуры в задней части автомобиля

Автоматическая система обогрева и кондиционирования воздуха

1. Нажмите кнопку «AUTO» (Авто). Управление режимами работы, скоростью вращения вентилятора, режимом подачи воздуха и работой системы кондиционирования будет осуществляться автоматически в соответствии с заданным значением температуры.

2. Установите регулятор температуры в нужное положение.

✻ ПРИМЕЧАНИЕ

- Для включения автоматического режима работы нажмите любую из следующих кнопок или переключателей:
  - Кнопка выбора режима.
  - Кнопка кондиционера.

(Продолжение)

(Продолжение)

  - Кнопка обогрева лобового стекла.
    (для того чтобы выключить функцию обогрева лобового стекла, нажмите кнопку еще раз: на информационном дисплее вновь появится надпись «AUTO» (Авто));
  - Кнопка управления забором свежего воздуха
  - Кнопка регулировки скорости вентилятора.

  Управление выбранной функцией будет осуществляться вручную, в то время как остальные функции продолжат работу в автоматическом режиме.

- Для удобства и повышения эффективности работы системы климат-контроля пользуйтесь кнопкой «AUTO» (Автоматический режим) и устанавливайте температуру 22 °C (для Европы) или 23 °C (кроме Европы).

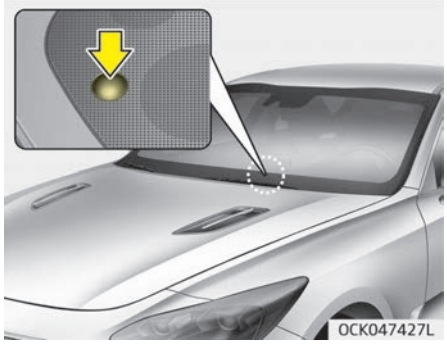

✻ ПРИМЕЧАНИЕ

В целях обеспечения более эффективного управления системой обогрева и охлаждения не закрывайте датчик, расположенный на приборной панели.

Выбор режима

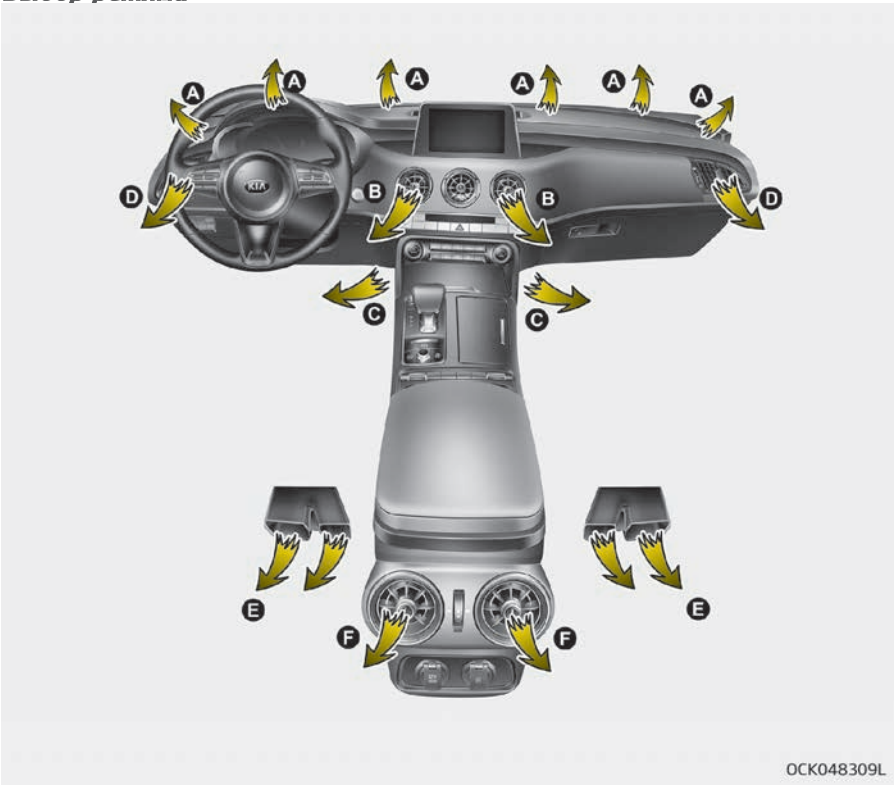

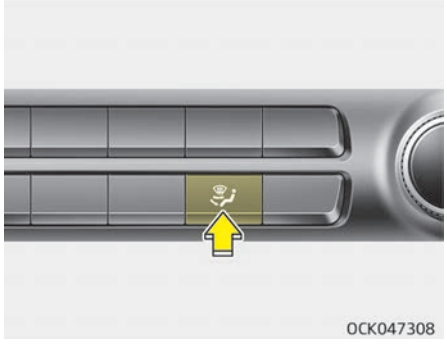

Кнопка выбора режима управляет направлением потока воздуха через вентиляционную систему.
Подача воздуха осуществляется через следующие отверстия:

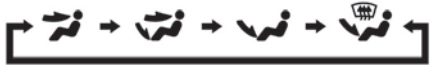

Уровень лица

Поток воздуха будет направлен на верхнюю часть тела и лицо. Кроме того, направление подачи воздуха можно менять с помощью настройки положения каждого вентиляционного отверстия.

Двухуровневый обдув

Поток воздуха направляется в лицо и в нижнюю часть салона.

Уровень пола

Основная часть воздуха направляется в нижнюю часть салона, а незначительное его количество подается на лобовое стекло и к обогревателям боковых стекол.

Уровень пола/размораживание

Основная часть воздуха направляется в нижнюю часть салона и на лобовое стекло, а незначительное его количество подается к обогревателям боковых стекол.

✻ ПРИМЕЧАНИЕ

■ Вентиляционные дефлекторы 2-го ряда (E, F)

- Управление потоком воздуха через вентиляционные отверстия второго ряда осуществляется при помощи передней системы климат-контроля через внутренние воздуховоды в полу (E, F).
- Поток воздуха, подаваемый через вентиляционные отверстия второго и третьего ряда (E, F), может быть менее интенсивным, чем поток из дефлекторов на приборной панели.

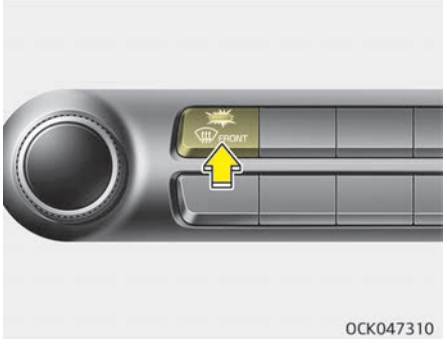

Подача воздуха к обогревателям боковых стекол

Основная часть воздуха направляется на лобовое стекло, а незначительное его количество подается к обогревателям боковых стекол.

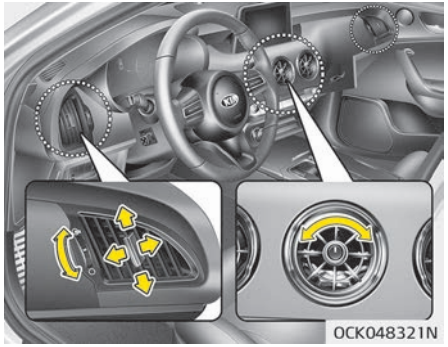

Дефлекторы на приборной панели

Дефлекторы можно открыть или закрыть по отдельности с помощью дискового переключателя.
Можно также регулировать направление подачи воздуха, используя рычаг управления дефлектором, как показано на рисунке.

Регулировка температуры

- Переднее сиденье
  Увеличение температуры до максимального уровня (HI) осуществляется поворотом ручки в крайнее правое положение.
  Снижение температуры до минимального уровня (Lo) осуществляется поворотом ручки в крайнее левое положение.
  При повороте ручки температура будет увеличиваться или уменьшаться с шагом 0,5 °C. При установке минимального уровня температуры система кондиционирования будет работать постоянно.
- Заднее сиденье
  Для регулировки температуры поверните регулятор температуры заднего сидения.
  Температура передних и задних сидений с разных сторон регулируется по отдельности.

Параллельное регулирование температуры на стороне водителя и пассажира

- Для регулирования температуры на стороне водителя и пассажира нажмите кнопку «SYNC».
  На стороне пассажира будет задана такая же температура, как и на стороне водителя.
- Поверните ручку регулятора температуры на стороне водителя. Температура на сторонах водителя и пассажира будет меняться одинаково.

Индивидуальное регулирование температуры на стороне водителя и пассажира

- Для индивидуального регулирования температуры на стороне водителя и пассажира нажмите кнопку «SYNC» еще раз. Загорится лампочка на кнопке.
- Настройте температуру со стороны водителя с помощью соответствующего регулятора.
- Настройте температуру со стороны пассажира с помощью соответствующего регулятора.

Перевод температур (°C ↔ °F) (при наличии)

Чтобы переключиться между градусами по шкале Цельсия и Фаренгейта, выполните следующие действия:
Нажмите кнопку «OFF» (Выкл.) и, не отпуская ее, нажмите кнопку «AUTO» (Авто) как минимум на 3 секунды. Способ вывода значений температуры на дисплей сменится со шкалы Цельсия на шкалу Фаренгейта или наоборот.

Управление заслонкой воздухозаборника

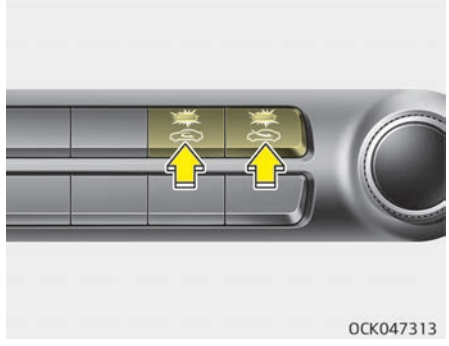

С помощью этого регулятора можно выбрать забор наружного (свежего) воздуха или режима рециркуляции.
Чтобы изменить режим, нажмите кнопку управления.

Положение рециркуляции воздуха

При выборе положения рециркуляции воздух из салона подается в систему отопления и нагревается или охлаждается в зависимости от выбранной функции.

Положение забора наружного (свежего) воздуха

Когда выбрано положение забора наружного (свежего) воздуха, воздух поступает снаружи и нагревается или охлаждается в зависимости от выбранной функции.

✻ ПРИМЕЧАНИЕ

Длительная эксплуатация обогревателя в положении рециркуляции воздуха (без использования кондиционера) может привести к запотеванию лобового стекла и боковых окон, а воздух внутри салона может стать спертым.
Длительное использование кондиционера в режиме рециркуляции ведет к осушению воздуха в салоне.

⚠ ПРЕДУПРЕЖДЕНИЕ

- **Длительное использование системы климат-контроля в режиме рециркуляции может привести к увеличению влажности воздуха в салоне и, следовательно, к запотеванию стекла и снижению видимости.**
- **Не спите в автомобиле с включенным кондиционером или системой отопления. Это может причинить серьезный вред здоровью или привести к смерти из-за понижения уровня кислорода и/или температуры тела.**
- **Длительное использование системы климат-контроля в режиме рециркуляции может вызывать сонливость или вялость и привести к потере управления автомобилем. Во время управления автомобилем регулятор режима должен как можно большее время находиться в положении забора наружного (свежего) воздуха.**

Люк в крыше и рециркуляция воздуха в салоне (при наличии)

При открытии люка положение заслонок наружного (свежего) воздуха выбирается автоматически.
При выборе положения рециркуляции система работает в нем на протяжении 3 минут, а затем автоматически переключается на наружный (свежий) воздух.
Когда люк в крыше будет закрыт, система вернется из положения забора воздуха в исходное положение, которое было выбрано пользователем.

Регулировка скорости вентилятора

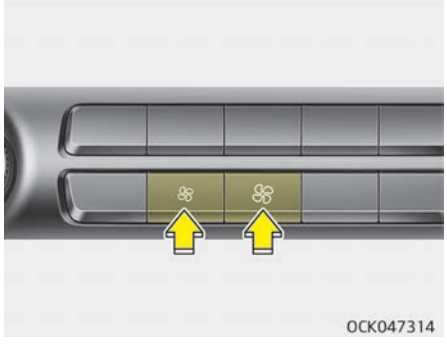

Скорость вентилятора можно установить, нажимая на кнопку изменения скорости вращения.
Чем выше скорость вентилятора, тем больше воздуха он нагнетает.
Нажатие на кнопку «OFF» (Выкл.) приводит к выключению вентилятора.

Кондиционирование воздуха

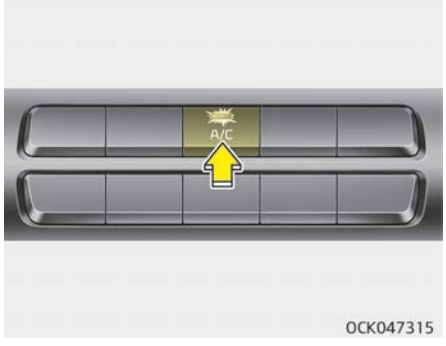

Нажмите кнопку «A/C» (кондиционер), чтобы включить систему кондиционирования (загорится индикаторная лампа).
Для того чтобы выключить систему кондиционирования, нажмите эту кнопку еще раз.

Режим отключения

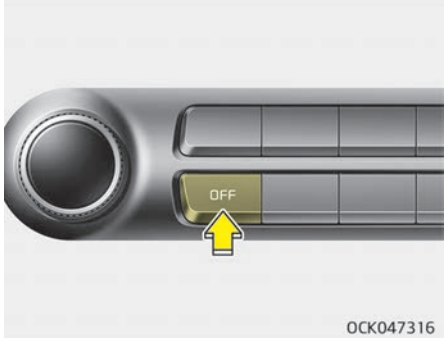

Нажмите на кнопку выключения переднего нагнетателя, чтобы отключить переднюю систему климат-контроля. Однако вы можете по-прежнему работать с кнопками выбора режима и забора воздуха, пока выключатель зажигания находится в положении «ON» (Вкл.).

Выбор экрана с информацией системы климат-контроля (при наличии)

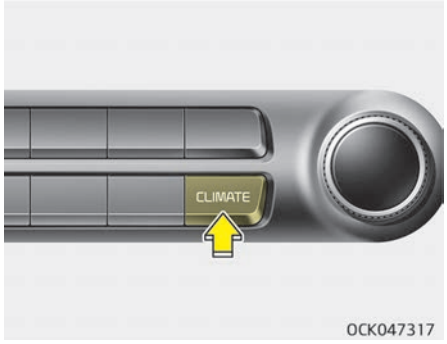

Нажмите кнопку выбора экрана с информацией системы климат-контроля, чтобы отобразить данные климат-контроля на экране.

СИСТЕМА ОБОГРЕВА И УСТРАНЕНИЯ ЗАПОТЕВАНИЯ ЛОБОВОГО СТЕКЛА

Система климат-контроля с автоматическим управлением

Устранение запотевания с внутренней стороны лобового стекла

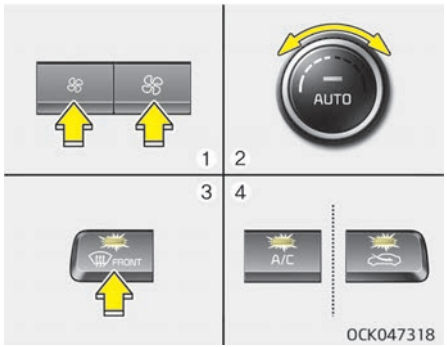

1. Установите необходимую скорость вентилятора.
2. Выберите необходимую температуру.
3. Нажмите кнопку обогрева ( ).
4. В зависимости от измеренной температуры окружающей среды включится кондиционер, и автоматически будет выбран режим забора свежего (наружного) воздуха.

Если режим кондиционирования и забора свежего (наружного) воздуха не выбран автоматически, настройте его вручную с помощью соответствующей кнопки. Если выбрано положение , скорость вентилятора увеличивается.

Обогрев с наружной стороны лобового стекла

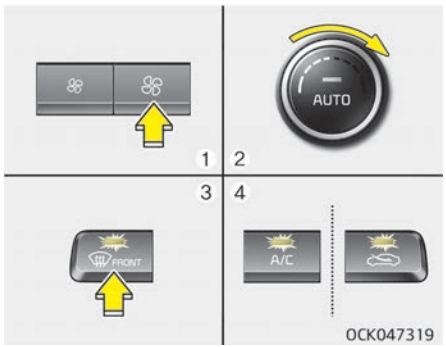

1. Установите максимальную скорость вентилятора.
2. Установите самую высокую температуру (положение «HI»).
3. Нажмите кнопку обогрева ( ).
4. В зависимости от измеренной температуры окружающей среды включится кондиционер, и автоматически будет выбран режим забора свежего (наружного) воздуха.

Советы по эксплуатации

- Для ускорения размораживания выберите максимальную температуру и скорость вращения вентилятора.
- Если в процессе размораживания необходимо направить теплый воздух в нижнюю часть салона выберите режим подачи воздуха в нижнюю часть салона и на лобовое стекло.
- Перед началом движения очистите лобовое стекло, заднее стекло, наружные зеркала заднего вида и боковые стекла от снега и льда.
- Для более эффективного удаления обледенения и запотевания лобового стекла уберите также снег и лед с капота и решетки воздухозаборника.

⚠ ПРЕДУПРЕЖДЕНИЕ

■ Обогрев лобового стекла

Не используйте положение или в режиме охлаждения при высокой влажности окружающего воздуха. Разница между температурой наружного воздуха и температурой лобового стекла может привести к затуманиванию наружной поверхности лобового стекла и потере обзора. В этом случае выберите положение и уменьшите скорость вентилятора.

Алгоритм работы системы устранения запотевания лобового стекла (при наличии)

чтобы уменьшить вероятность запотевания лобового стекла с внутренней стороны, управление воздухозаборником или кондиционером осуществляется автоматически в зависимости от определенных условий, например положения или . Чтобы отменить или вернуться к алгоритму работы системы устранения запотевания лобового стекла, выполните следующее.

Система климат-контроля с автоматическим управлением

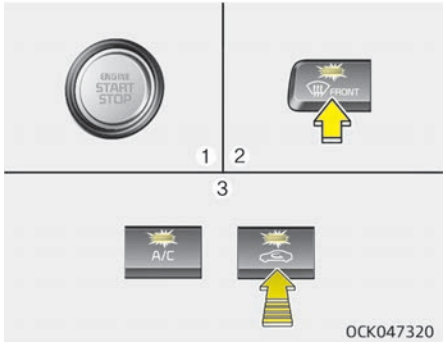

1. Переключите замок зажигания в положение «ON» (Вкл.).
2. Нажмите кнопку обогрева ( ).
3. Нажимая кнопку кондиционера (A/C), нажмите кнопку управления заборов воздуха не менее 5 раз в течение 3 секунд.

Индикатор в кнопке управления воздухозаборником мигнет 3 раза. Это указывает на то, что алгоритм размораживания отменен, и восстановлено запрограммированное состояние.

Если аккумулятор будет разряжен или отсоединен, состояние алгоритма размораживания будет сброшено.

Автоматическая система предотвращения запотевания лобового стекла (при наличии)

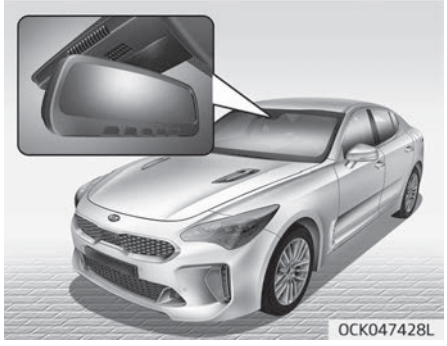

Автоматическая система устранения запотевания снижает возможность запотевания внутренней поверхности лобового стекла, автоматически определяя наличие влаги.

Этот индикатор загорается, когда автоматическая система устранения запотевания регистрирует наличие влаги на внутренней стороне лобового стекла и начинает работать.

Система работает поэтапно, в зависимости от количества влаги.

(Для стран Европы)

Этап 1. На лобовое стекло направляется поток воздуха.

Этап 2. Поток воздуха для обдува лобового стекла увеличивается.

Этап 3. Включается система кондиционирования воздуха.

Этап 4. Включается режим забора наружного воздуха.

(Для всех стран, кроме Европы)

Этап 1. Включается режим забора наружного воздуха.

Этап 2. Включается система кондиционирования воздуха.

Этап 3. На лобовое стекло направляется поток воздуха.

Этап 4. Поток воздуха для обдува лобового стекла увеличивается.

Отключение или сброс параметров автоматической системы устранения запотевания

Нажмите кнопку обогрева лобового стекла и удерживайте ее в течение 3 секунд, когда замок зажигания находится в положении «ON» (Вкл.).

Когда система автоматического устранения запотевания (ADS) отключается, индикатор на кнопке мигает 3 раза в течение 0,5 с, а на информационном экране системы климат-контроля отображается надпись «ADS OFF» (ADS выкл.).

После сброса параметров системы ADS индикатор на кнопке мигает 6 раз в течение 0,25 с, а надпись «ADS OFF» (ADS выкл.) на информационном экране системы климат-контроля гаснет.

Включить или отключить автоматическую систему предотвращения запотевания лобового стекла можно на экране выбора параметров климат-контроля системы AVN (аудиовизуальной навигации).

Параметры автоматической системы предотвращения запотевания лобового стекла будут сброшены в случае разрядки или отсоединения аккумулятора. Отрегулируйте функцию соответствующим образом.

⚠ ПРЕДОСТЕРЕЖЕНИЕ

- **Автоматическая система предотвращения запотевания лобового стекла отключается при нажатии одной из следующих кнопок: рециркуляция забора воздуха, выключение кондиционера, выбор режима направления потока воздуха. Для обеспечения обзора водителя не нажимайте кнопки рециркуляции воздуха, выключения кондиционера и направления потока воздуха при работающей автоматической системе предотвращения запотевания лобового стекла.**
- **Не снимайте крышку датчика в верхней части лобового стекла со стороны водителя в автомобиле. Снятие крышки может повредить датчик.**

Автоматическая вентиляция (при наличии)

Система климат-контроля автоматически выбирает режим поступления наружного (свежего) воздуха, когда она работает в течение определенного времени (приблизительно 30 минут) при низкой температуре в режиме рециркуляции.

Отмена или сброс параметров автоматической вентиляции

Когда система кондиционирования включена, выберите режим Face Level (На уровне лица) ( ) и, удерживая кнопку A/C (Кондиционирование), пять раз нажмите кнопку рециркуляции в течение трех секунд.
При отмене автоматической вентиляции индикатор мигает 3 раза. При включении автоматической вентиляции индикатор мигает 6 раз.

Интеллектуальная вентиляция (при наличии)

Интеллектуальная система вентиляции обеспечивает наличие приятного/свежего воздуха в салоне путем автоматического обнаружения/контроля температуры, влажности и уровня CO2 при движении автомобиля с выключенной системой климат-контроля. Когда начинает работать интеллектуальная система вентиляции, в течение 5 секунд отображается сообщение «SMART VENTILATION ON» (интеллектуальная система вентиляции включена).

- Интеллектуальная система вентиляции отключается при нажатии кнопки выключения системы климат-контроля.
- Интеллектуальная система вентиляции отключается при нажатии одной из кнопок системы климат-контроля.
- Интеллектуальная система вентиляции может не работать, если транспортное средство движется на низкой скорости.

Дистанционный запуск (при наличии, для стран Ближнего Востока)

Система кондиционирования воздуха будет запускаться автоматически, когда двигатель перезапускается с помощью дистанционного управления. Однако если система кондиционирования воздуха отключается до того, как вы остановили двигатель, то при дистанционном запуске она не включится. Для получения более подробной информации смотрите раздел “Функция интеллектуального ключа” на странице 4-06.

✻ ПРИМЕЧАНИЕ

После дистанционного запуска двигателя он будет выключен автоматически через 10 минут, если в автомобиле едете не вы.

ОТСЕК ДЛЯ ХРАНЕНИЯ

Эти отсеки могут использоваться для хранения мелких предметов.

⚠ ПРЕДОСТЕРЕЖЕНИЕ

- **Во избежание краж не оставляйте ценные вещи в отсеке для хранения.**
- **Во время езды крышка отсека для хранения всегда должна быть закрыта. Не кладите в отсек для хранения такое количество вещей, при котором крышка не сможет надежно закрываться.**

⚠ ПРЕДУПРЕЖДЕНИЕ

■ **Легковоспламеняющиеся вещества**

Не храните в автомобиле зажигалки, баллоны с пропаном или другие легковоспламеняющиеся или взрывоопасные вещества. Эти предметы могут загореться и/или взорваться, если автомобиль будет долгое время подвержен воздействию высоких температур.

Отсек для хранения в центральной консоли

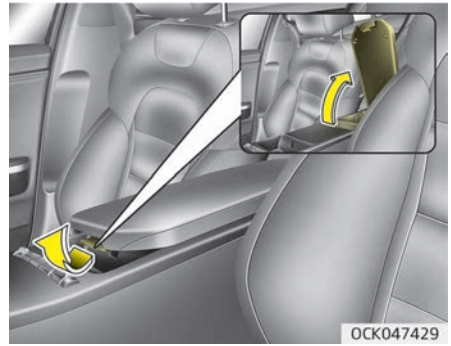

Чтобы открыть отсек в центральной консоли, потяните рычаг вверх.

Перчаточный ящик

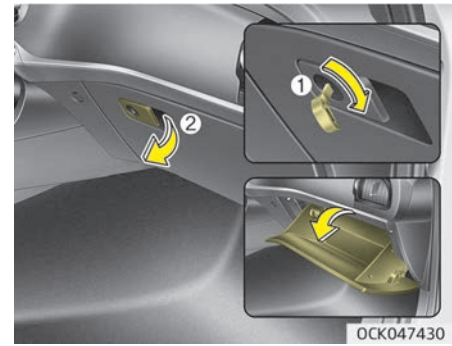

Бардачок можно запирать и отпирать с помощью мастер-ключа (1). (при наличии)
Чтобы открыть бардачок, нажмите рычаг (2), после чего бардачок откроется автоматически. Закройте перчаточный ящик после использования.

⚠ ПРЕДУПРЕЖДЕНИЕ

Чтобы снизить риск травмы в результате аварии или внезапной остановки, всегда держите перчаточ-

(Продолжение)

(Продолжение)

ный ящик закрытым во время движения.

⚠ ПРЕДОСТЕРЕЖЕНИЕ

Не храните еду в перчаточном ящике в течение долгого времени.

Держатель для солнцезащитных очков

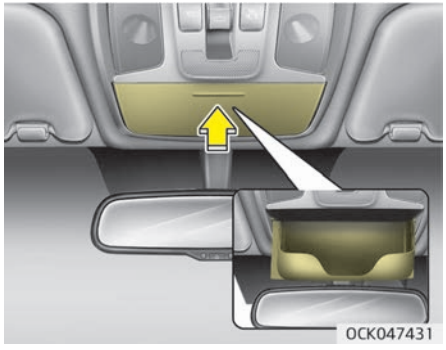

Чтобы открыть держатель для солнцезащитных очков, нажмите на его крышку, и она медленно откроется. Положите солнцезащитные очки стеклами наружу. Чтобы закрыть держатель, нажмите на крышку.

⚠ ПРЕДУПРЕЖДЕНИЕ

- **Не храните в держателе для солнцезащитных очков посторонние предметы. Они могут выпасть во время резкой остановки или аварии и травмировать пассажиров.**
- **Не открывайте держатель для солнцезащитных очков во время движения автомобиля. Открытая крышка держателя может закрыть зеркало заднего вида.**
- **Не прилагайте усилий при помещении очков в держатель, это может привести к деформации или поломке очков. Не прилагайте усилий при вытаскивании очков, которые застряли в держателе, это может привести к травмам.**

ЭЛЕМЕНТЫ ВНУТРЕННЕЙ ОТДЕЛКИ САЛОНА

Прикуриватель (при наличии)

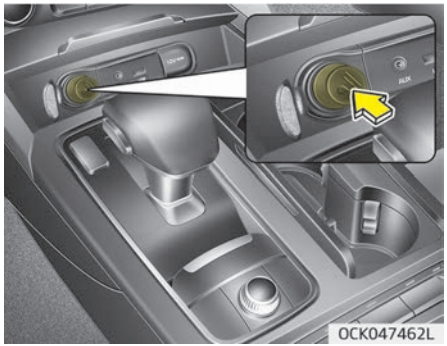

Для использования прикуривателя ключ зажигания должен находиться в положении «ACC» (Доп. устройства) или «ON» (Вкл.).
Для того чтобы воспользоваться прикуривателем, вдавите его в гнездо до упора. После того, как нагревательный элемент нагреется до необходимой температуры, прикуриватель автоматически вернется в положение «Ready» (Готов).
Kia рекомендует использовать запасные детали, приобретенные у официального дилера Kia или партнерской сервисной компании.

⚠ ПРЕДУПРЕЖДЕНИЕ

- **Не удерживайте прикуриватель нажатым после того, как он нагреется, поскольку это может привести к его перегреву.**
- **Во избежание перегрева, прикуриватель следует извлечь из гнезда, если он автоматически не выключился за 30 секунд.**
- **Не вставляйте в гнездо прикуривателя посторонние предметы. Это может привести к его повреждению.**

⚠ ПРЕДОСТЕРЕЖЕНИЕ

Использование гнезда для подключения вспомогательных устройств (например, электробритвы, ручного пылесоса или кофеварки) может привести к его повреждению или вызвать отказ электрической системы.

Пепельница (при наличии)

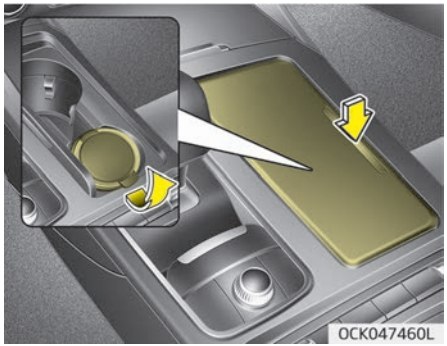

Чтобы воспользоваться пепельницей, откройте крышку.
Чтобы очистить пепельницу, выньте ее.

⚠ ПРЕДУПРЕЖДЕНИЕ

■ Использование пепельницы

- **Не используйте автомобильную пепельницу в качестве контейнера для мусора.**

(Продолжение)

(Продолжение)

- **Зажженная сигарета или спичка в пепельнице с другими горючими материалами может вызвать пожар.**

Подстаканник

⚠ ПРЕДУПРЕЖДЕНИЕ

■ Горячие жидкости

- **Не ставьте открытые стаканы с горячими жидкостями в подстаканник во время движения автомобиля. Пролитая горячая жидкость может вызвать ожоги. Получение таких ожогов водителем может привести к потере управления автомобилем.**
- **Чтобы избежать получения травм в случае неожиданной остановки автомобиля или при столкновении не ставьте в подстаканник открытые или незакрепленные бутылки, стаканы, банки и т. п. во время движения.**

(Продолжение)

(Продолжение)

- **Если во время резкого торможения автомобиля в подстаканниках передних сидений/центральной консоли находятся открытые стаканы или банки с напитками, то жидкость может пролиться в узкие зазоры между подстаканниками и консолью, а оттуда попасть на компоненты электрической системы.**
  Для того чтобы избежать последующего отказа системы, все емкости с жидкостями требуется плотно закрывать крышками.

⚠ ПРЕДУПРЕЖДЕНИЕ

Не оставляйте банки и бутылки под прямыми солнечными лучами или в салоне с повышающейся температурой. Они могут взорваться.

✻ ПРИМЕЧАНИЕ

- Чтобы напитки не расплескивались, не открывайте их во время движения. Пролитая жидкость может попасть в систему электрического/электронного оборудования автомобиля и повредить ее компоненты.
- При очистке подстаканника от пролитых жидкостей, не следует сушить его при высоких температурах. Это может привести к повреждению подстаканника.

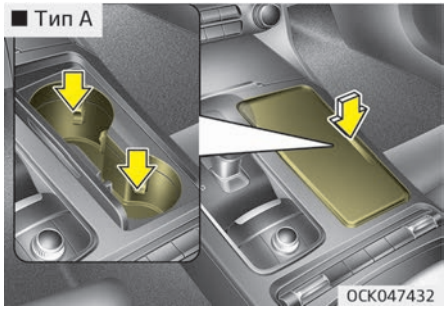

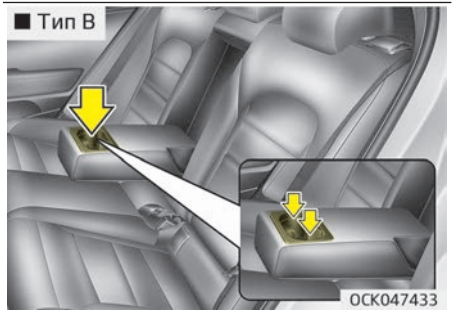

Подстаканник подходит для стаканов и небольших банок.

Солнцезащитный козырек

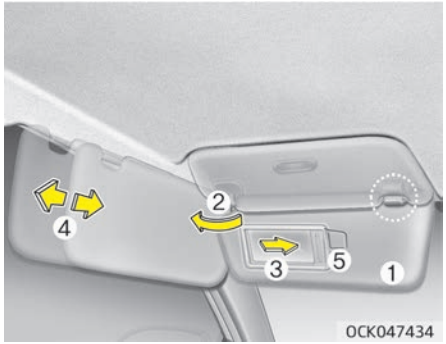

Для защиты от прямого солнечного света через лобовое или боковое стекло используйте солнцезащитный козырек.
Для этого опустите его вниз.
Для защиты от света через боковое стекло, потяните его вниз, выньте из держателя (1) и поверните в сторону (2).
Чтобы воспользоваться зеркальцем, опустите солнцезащитный козырек вниз и откройте крышку (3).
Отрегулируйте его положение (4).

Для хранения талонов об оплате за пользование платными дорогами предусмотрен специальный держатель (5) (при наличии).

⚠ ПРЕДОСТЕРЕЖЕНИЕ

■ **Лампа подсветки зеркала в солнцезащитном козырьке (при наличии)**

При закрытии солнцезащитного козырька обязательно выключайте лампочку подсветки, в противном случае это может привести к разрядке батареи или повреждению солнцезащитного козырька.

Подогрев сидений (при наличии)

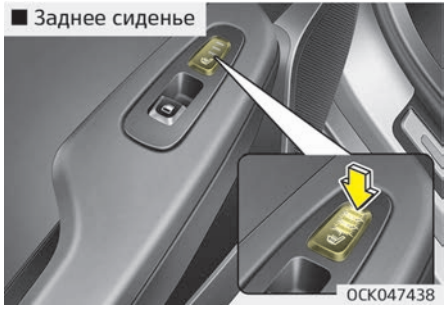

Предусмотрен подогрев передних сидений в холодную погоду. Поверните замок зажигания в положение «ON» (Вкл.), переведите вверх один из переключателей для включения подогрева сиденья водителя или переднего пассажира.
В прохладную погоду или в случае отсутствия необходимости в подогреве сидений установите переключатели в положение «OFF» (Выкл.).

- При каждом переводе переключателя вверх настройка температуры сиденья изменяется следующим образом:

■ Переднее сиденье

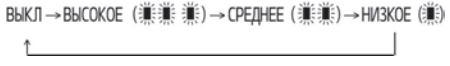

■ Заднее сиденье

- При включении зажигания система подогрева сидений отключена.

▶ Регулировка температуры (автоматическая)

После переключения в положение ВКЛ. вручную функция подогрева сиденья начинает автоматически регулировать температуру сиденья для предотвращения низкотемпературных ожогов.

Вы можете вручную нажать кнопку, чтобы увеличить температуру сиденья. Однако вскоре она снова будет переведена в автоматический режим.

- При переводе переключателя вверх более чем на 1,5 секунды при работающем подогреве сидений, подогрев сидений отключается.
- При переводе кнопки «ENGINE START/STOP» (запуска/остановки двигателя) двигателя в положение ВКЛ. система подогрева сидений отключается.

✻ ПРИМЕЧАНИЕ

Если переключатель системы подогрева системы находится в положении «ON» (Вкл.), система подогрева сидений выключается или включается автоматически, в зависимости от температуры сидений.

⚠ ПРЕДОСТЕРЕЖЕНИЕ

- **При чистке сидений не используйте органические растворители, такие как растворитель для краски, бензол, спирт и бензин. Это может привести к повреждению поверхности системы обогрева или сидений.**
- **Чтобы предотвратить перегрев системы подогрева сидений, не размещайте на сиденьях теплоизолирующие материалы, например одеяла, подушки или чехлы для сидений, во время работы системы обогрева.**

(Продолжение)

(Продолжение)

- **Не помещайте на сиденья с подогревом тяжелые или острые предметы. Возможно повреждение нагревательных компонентов системы подогрева сидений.**
- **Не заменяйте покрытие сидений. При этом возможно повреждение нагревательных элементов системы подогрева сидений или системы вентиляции воздуха.**

⚠ ПРЕДУПРЕЖДЕНИЕ

■ Ожоги от системы подогрева сидений

При использовании системы подогрева сидений пассажиры должны соблюдать особую осторожность вследствие вероятности их чрезмерного нагрева и получения ожогов. Система подогрева сидений может причинить ожоги даже при относительно низких температурах, особенно при использовании в течение длительного времени. В частности, водитель должен соблюдать

(Продолжение)

(Продолжение)

особую осторожность при перевозке пассажиров следующих категорий:

1. **Маленькие дети, дети более старшего возраста, лица пожилого возраста, лица с физическими недостатками, а также амбулаторные больные.**
2. **Лица с чувствительной кожей, склонной к ожогам.**
3. **Лица в состоянии усталости.**
4. **Лица в состоянии алкогольной интоксикации.**
5. **Лица, принимающие медицинские препараты, которые могут вызвать вялость или сонливость (снотворные, противопростудные таблетки и т. д.).**

Сиденье с вентиляцией (при наличии)

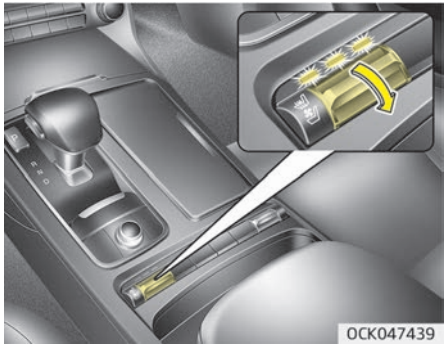

Установленное значение температуры сиденья меняется в зависимости от положения переключателя.

- Если нужно нагреть подушку сиденья, переведите переключатель (красного цвета) вверх.
- Чтобы включить вентиляцию подушки сиденья, переведите переключатель (синего цвета) вниз.
- При каждом нажатии кнопки воздушный поток будет меняться следующим образом:

ВЫКЛ → ВЫСОКОЕ ( ) → СРЕДНЕЕ ( ) → НИЗКОЕ ( )

- Подогрев сиденья (с вентиляцией) устанавливается в положение «OFF» (Выкл.) каждый раз, когда замок зажигания переводится в положение «ON» (Вкл.).

⚠ ПРЕДОСТЕРЕЖЕНИЕ

При чистке сидений не используйте органические растворители, такие как растворитель для краски, бензол, спирт и бензин. Это может привести к повреждению поверхности системы обогрева или сидений.

Розетка электропитания (при наличии)

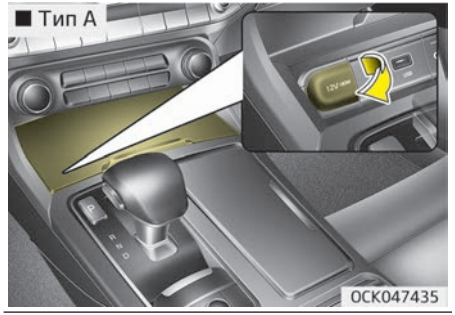

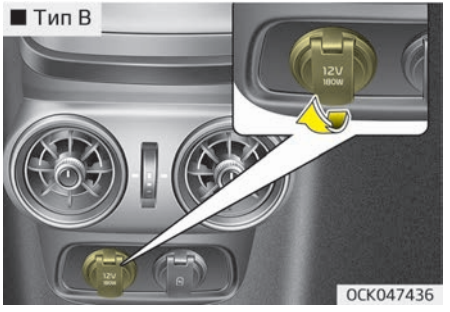

Розетка предназначена для подключения мобильных телефонов и других электроприборов, рассчитанных на питание от автомобильной электросистемы. Эти электроприборы должны потреблять ток не более 20 А при включенном двигателе.

⚠ ПРЕДОСТЕРЕЖЕНИЕ

- **Электроприборы необходимо подключать только при работающем двигателе и отключать сразу же после использования. Использование розетки в течение длительного времени при неработающем двигателе может привести к разрядке аккумулятора.**
- **Допускается использование только тех электроприборов, которые рассчитаны на напряжение 12 В, потребляющих ток не более 20 А.**
- **При использовании розетки питания установите минимальный режим работы системы кондиционирования воздуха или обогрева.**
- **Если розетка не используется, закрывайте ее крышкой.**

(Продолжение)

(Продолжение)

- **При включении в розетку некоторые электроприборы могут вызывать электропомехи, а также нарушать работу электронных систем и устройств автомобиля.**
- **Не рекомендуется включать нагреватель или кондиционер, если вам нужно воспользоваться универсальной розеткой. Если параллельно требуется включить нагреватель или кондиционер, то использовать их следует на минимальных настройках.**
- **Некоторое дополнительное электрическое оборудование является источником электромагнитных помех. Вследствие этого возникают нарушения в работе электрической системы и ухудшается прием аудио/видео.**
- **Всегда следите за тем, чтобы штепсель дополнительного электрического оборудования был плотно вставлен в универсальную розетку. Плохой контакт может стать причиной неисправности электрического оборудования.**

⚠ ПРЕДУПРЕЖДЕНИЕ

Не вставляйте пальцы и посторонние предметы (булавки и т. д.) в розетку и не касайтесь ее мокрыми руками. Это может привести к поражению электрическим током.

Зарядное устройство USB (при наличии)

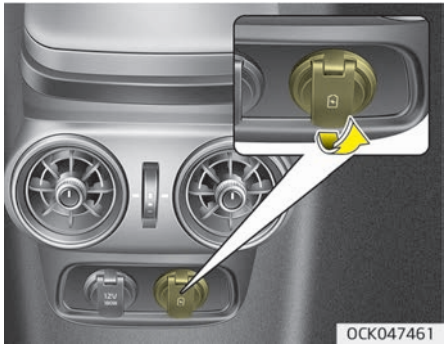

Зарядное устройство USB предназначено для зарядки аккумуляторов небольших устройств с помощью кабеля USB. Зарядка возможна, когда кнопка «ENGINE START/STOP» (Запуска/остановки двигателя) находится в положении «ACC/ON/START» (Доп. устройства/Вкл./Пуск).
Состояние зарядки можно отслеживать на самом устройстве.
После использования устройство можно отсоединить от разъема USB.

- Используйте зарядное устройство USB при включенном двигателе, чтобы предотвратить разрядку аккумулятора.
- Зарядное устройство USB подходит только для тех устройств, которые можно заряжать через порт USB.
- Зарядное устройство USB может быть использовано только для зарядки аккумуляторов.
- Заряжать с его помощью зарядные устройства невозможно.

Система беспроводной зарядки смартфона (при наличии)

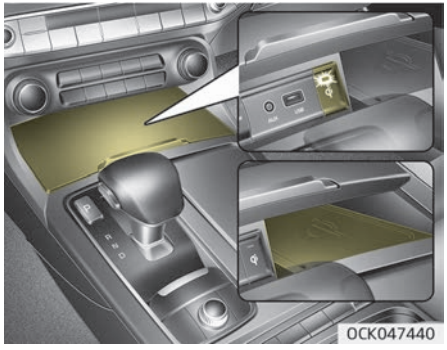

Система беспроводной зарядки смартфона находится в передней части центральной консоли.
Аккуратно закройте все двери и поверните ключ зажигания в положение «ACC» или «IGN ON». Чтобы начать процесс беспроводной зарядки, поместите смартфон с функцией беспроводной зарядки на панель беспроводной зарядки.
Для достижения наилучших результатов при зарядке размещайте смартфон по центру панели.

Система беспроводной зарядки может использоваться одновременно только для одного смартфона с функций QI. Чтобы узнать, поддерживает ли ваш смартфон функцию QI, посмотрите на крышку принадлежности смартфона или на домашнюю страницу изготовителя смартфона.

⚠ ПРЕДУПРЕЖДЕНИЕ

При попадании металлического предмета (например монеты) между системой беспроводной зарядки и смартфоном зарядка может прекратиться. Также металлический предмет может разогреться.

Беспроводная зарядка смартфона

1. Уберите все предметы с панели беспроводной зарядки, включая интеллектуальный ключ. Посторонние предметы на панели, помимо смартфона, могут нарушить работу функции беспроводной зарядки.
2. Разместите смартфон по центру панели беспроводной зарядки.
3. С началом беспроводной зарядки цвет индикаторной лампы изменится на оранжевый. По завершении зарядки цвет индикаторной лампы станет зеленым.
4. Вы можете включить или выключить функцию беспроводной зарядки, выбрав меню «Настройки пользователя» на комбинации приборов. (Пожалуйста смотрите раздел “Комбинация приборов” на странице 4-59 для получения более подробной информации).

Если функция беспроводной зарядки не работает надлежащим образом, оранжевый индикатор мигнет, включится на десять секунд, а затем погаснет. В этом случае уберите смартфон с панели и положите его на панель снова или еще раз проверьте статус зарядки.
Если вы оставили смартфон на панели зарядки при зажигании автомобиля в положении «OFF» (Выкл.), система предупредит вас об этом, выдав сообщения и звуковой сигнал (относится к автомобилям, оснащенным системой голосового управления).

⚠ ПРЕДОСТЕРЕЖЕНИЕ

- **Надежно закройте крышку лотка на время беспроводной зарядки смартфона.**
- **Всегда закрывайте крышку лотка во время зарядки смартфона. Если во время движения крышка лотка не закрыта, высока вероятность того, что водитель воспользуется смартфоном. Использование смартфонов во время вождения может стать причиной травмы или аварии.**
- **Если размер смартфона не позволяет закрыть крышку лотка, не используйте функцию беспроводной зарядки.**
- **Если крышка лотка сломана, не используйте функцию беспроводной зарядки, пока не почините лоток.**

(Продолжение)

(Продолжение)

- При повышении внутренней температуры системы беспроводной зарядки выше заданного значения функция беспроводной зарядки отключается. После снижения температуры ниже установленного предела зарядка возобновляется.
- Если на смартфон надет тяжелый декоративный чехол, функция беспроводной зарядки может не работать должным образом.
  Беспроводная зарядка прекращается при неполном контакте смартфона с панелью беспроводной зарядки.
- Действующая функция обнаружения интеллектуального ключа может временно остановить зарядку.
  (При включении зажигания, открывании или закрывании дверей)
- Беспроводная зарядка прекращается при выключении двигателя.

(Продолжение)

(Продолжение)

- Предметы, оснащенные магнитными компонентами (например, кредитные и телефонные карточки, банковские книжки, проездные карты и т. д.), могут быть повреждены во время беспроводной зарядки.
- Для достижения наилучших результатов при зарядке размещайте смартфон по центру панели. При размещении у края панели смартфон может не заряжаться. Когда смартфон заряжается, он может сильно разогреться.
- Для смартфонов без встроенной системы беспроводной зарядки необходимо приобрести соответствующее приспособление.
- Существует вероятность, что мобильные телефоны без сертификации для беспроводной зарядки Qi могут не зарядиться.
- Функция самозащиты, имеющаяся в некоторых мобильных телефонах, может замедлить или остановить зарядку.

(Продолжение)

(Продолжение)

- В смартфонах некоторых производителей индикаторная лампа может оставаться желтой даже после полной зарядки. Это зависит от характеристик конкретного смартфона и не означает неисправности функции беспроводной зарядки.
- При размещении на панели зарядки смартфона, не имеющего функции беспроводной зарядки, или любого металлического предмета может раздаваться тихий звук. Звук появляется по причине того, что система автомобиля распознает совместимость предмета, помещенного на панель зарядки. Это не влияет ни на автомобиль, ни на смартфон.

Крючок для одежды (при наличии)

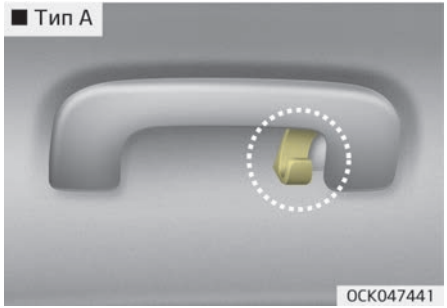

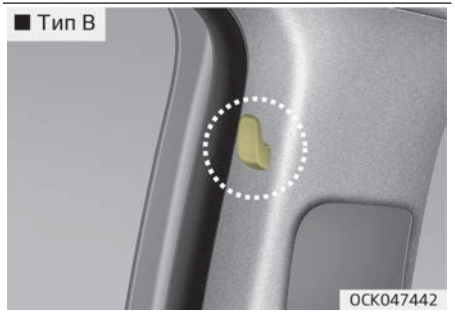

❊ Фактические устройства в автомобиле могут отличаться от представленных на иллюстрации.

Чтобы использовать крючок для одежды, потяните его вниз за верхнюю часть.

⚠ ПРЕДОСТЕРЕЖЕНИЕ

Не вешайте тяжелую одежду, поскольку при этом можно сломать крючок.

⚠ ПРЕДУПРЕЖДЕНИЕ

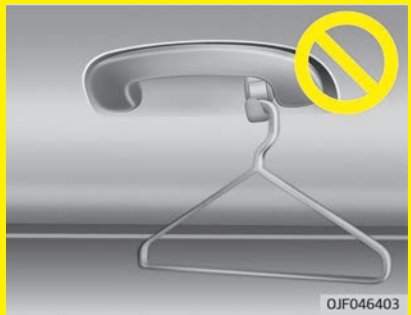

Не размещайте на вешалке ничего (в том числе плечиков или твердых

(Продолжение)

(Продолжение)

предметов), кроме одежды. Также не размещайте в карманах одежды тяжелые, острые или бьющиеся предметы. В случае аварии или наполнения шторки безопасности воздухом эти предметы могут привести к повреждению автомобиля или травмам.

Фиксатор (-ы) для напольных ковриков (при наличии)

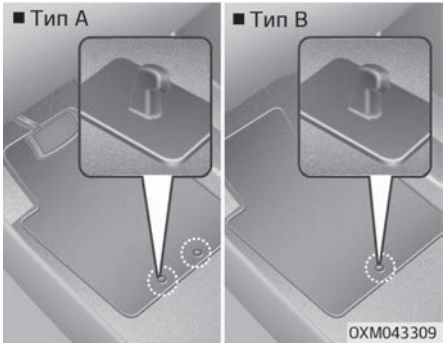

При использовании напольного коврика на напольном покрытии под передним креслом закрепите его при помощи специального (-ных) фиксатора (-ов). Это позволит предотвратить соскальзывание коврика вперед.

⚠ ПРЕДУПРЕЖДЕНИЕ

При размещении ЛЮБЫХ ковриков в автомобиле необходимо выполнить следующие указания.

- **Перед поездкой убедитесь, что коврики надежно закреплены фиксатором (-ами).**
- **Не пользуйтесь ковриком, если его невозможно надежно закрепить фиксатором (-ами).**
- **Не кладите коврики друг на друга (например, резиновый коврик на текстильный). На каждом месте должен быть только один коврик.**

ВАЖНО — автомобиль был разработан таким образом, что коврик водителя удерживается на месте специальными фиксаторами. Чтобы не создавать какие-либо препятствия при управлении педалями, мы рекомендуем использовать коврики Kia, изготовленные специально для вашего автомобиля.

Держатель багажной сетки (при наличии)

Чтобы предметы не перемещались в грузовой части автомобиля, можно установить багажную сетку, которая крепится к четырем специальным держателям.
Если вам необходима багажная сетка, Kia рекомендует обратиться к официальному дилеру Kia или в партнерскую сервисную компанию.

✻ ПРИМЕЧАНИЕ

На автомобилях с установленной системой ограждения для багаже на крыше используются специальные крючки для фиксации багажа.

⚠ ПРЕДОСТЕРЕЖЕНИЕ

Для предотвращения повреждения груза или автомобиля следует проявлять осторожность при перевозке хрупких или громоздких предметов в багажном отделении.

⚠ ПРЕДУПРЕЖДЕНИЕ

Чтобы избежать повреждения глаз, НЕ натягивайте слишком сильно сетку для багажа. ВСЕГДА держите лицо и тело в стороне от траектории отдачи багажной сетки. НЕ используйте багажную сетку, когда ремень имеет явные признаки износа или повреждения.

АУДИОСИСТЕМА

✻ ПРИМЕЧАНИЕ

Установка неоригинальной передней ксеноновой фары может привести к сбоям в работе аудиосистемы и электронных устройств автомобиля.

✻ Если ваш автомобиль оснащен системой AVN (аудио/видео/навигационная система), см. соответствующее руководство с подробной информацией.

Антенна

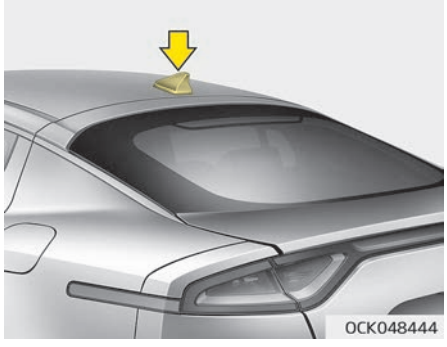

Антенна «акулий плавник»

Прием и передачу сигналов AM и FM будет осуществлять антенна типа «акулий плавник».

Порт AUX, USB

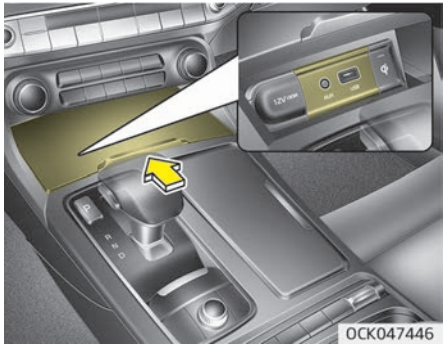

Порт AUX можно использовать для подключения звуковых устройств, а порт USB для подключения устройств USB или iPod®.

✻ ПРИМЕЧАНИЕ

При использовании портативного аудиоустройства, подключенного к розетке питания, во время воспроизведения может слышаться шум. В этом случае используйте источник питания портативного аудиоустройства.

✻ iPod® является товарным знаком компании Apple Inc.

Принцип работы радиостанции автомобиля

Прием FM-радио

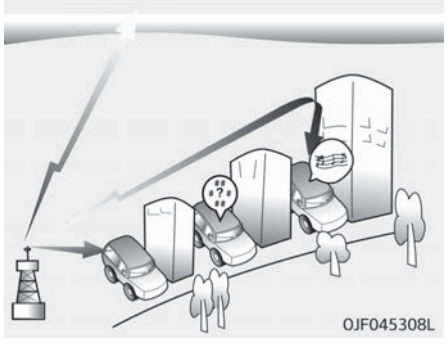

Передачу радиосигналов в диапазонах AM и FM осуществляют ретрансляционные вышки, расположенные вокруг населенных пунктов. Эти сигналы принимаются радиоантенной автомобиля. После этого сигнал поступает на радиоустройство и передается на колонки автомобиля.

Когда на автомобиль поступает сильный радиосигнал, тщательно проработанная аудиосистема автомобиля обеспечивает воспроизведение с максимальным качеством. Однако в некоторых случаях сигнал, поступающий на автомобиль, может быть слабым и нечетким.
Это может быть связано с такими факторами, как удаленность от радиостанции, нахождение рядом с другими радиостанциями с сильным сигналом или наличие поблизости зданий, мостов и других крупных конструкций.

Прием AM-радио (MW-, LW-радио)

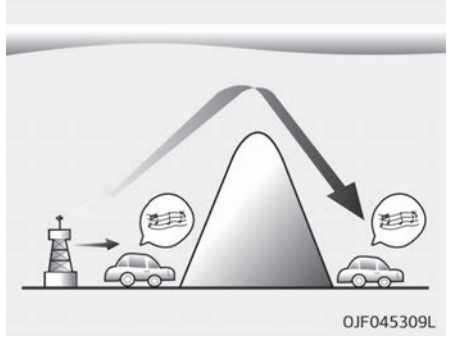

Прием радиосигналов в диапазоне AM возможен на большем расстоянии по сравнению с радиосигналами в диапазоне FM. Это связано с тем, что AM-радиоволны передаются на низких частотах. Это длинные низкочастотные радиоволны следуют за изогнутым профилем земной поверхности, а не передаются напрямую. Кроме того, они обходят препятствия, что обеспечивает увеличение зоны охвата.

FM-радиостанция

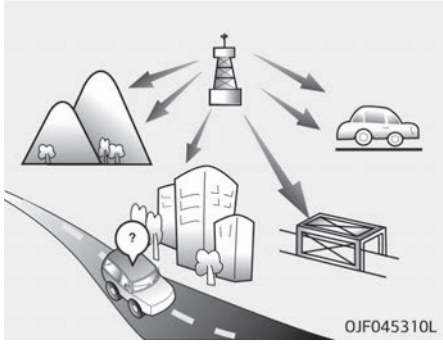

FM-радиосигналы передаются на высоких частотах и не следуют за профилем земной поверхности. По этой причине FM-сигналы начинают исчезать на небольшом расстоянии от радиостанции. Кроме того, на качество FM-сигналов могут влиять здания, возвышенности и другие препятствия. Это может приводить к созданию определенных условий прослушивания радио, в которых пользователь может подумать, что радиоприемник неисправен. Следующие условия являются стандартными и не свидетельствуют о неисправности радиоприемника:

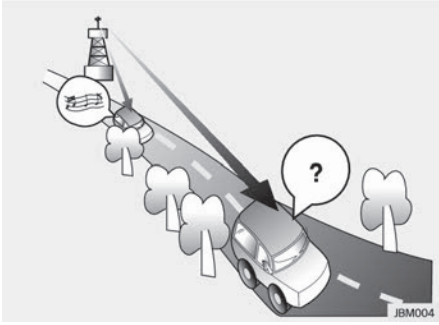

- Затихание — по мере удаления автомобиля от радиостанции сигнал будет слабеть, а звук становиться тише. В этом случае рекомендуется выбрать другую радиостанцию с более сильным сигналом.

- Дребезжание/шумовые помехи — слабые FM-сигналы или большие препятствия между передатчиком и радиоприемником могут приводить к созданию шумовых помех и появлению дребезжащих звуков. Уменьшение уровня высоких частот может помочь в устранении этого эффекта, пока помехи не будут устранены.

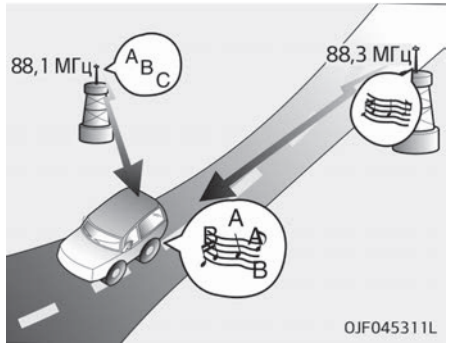

- Переключение станции — по мере ослабевания FM-сигнала может начинаться воспроизведение станции с более мощным сигналом, расположенной на близлежащей частоте. Это связано с тем, что радиоприемник выбирает наиболее четкий сигнал. В этом случае рекомендуется выбрать другую радиостанцию с более сильным сигналом.

- Встречное подавление волн — прием радиосигналов по различным направлениям может приводить к созданию помех и дребезжанию звука. Это может быть связано с приемом прямого и отраженного сигнала от одной станции или с приемом сигналов от двух станций, работающих на близких частотах. В этом случае поищите другую станцию, пока проблема не будет устранена.

Использование сотового телефона или дуплексной радиосвязи

При использовании сотового телефона внутри автомобиля из аудиосистемы может слышаться шум. Это не свидетельствует о каких-либо неполадках аудиосистемы. В этом случае пользуйтесь сотовым телефоном как можно дальше от аудиооборудования.

⚠ ПРЕДОСТЕРЕЖЕНИЕ

При использовании системы связи, например сотового телефона или радиостанции, внутри автомобиля необходимо установить отдельную внешнюю антенну. Если использовать сотовый телефон или радио-

(Продолжение)

(Продолжение)

станцию только с внутренней антенной, могут возникать помехи в работе электрической системы автомобиля, что отрицательно сказывается на безопасной эксплуатации автомобиля.

⚠ ПРЕДУПРЕЖДЕНИЕ

Не пользуйтесь мобильным телефоном во время управления автомобилем. Для использования сотового телефона предварительно остановитесь в безопасном месте.

Управление автомобилем

Выхлопные газы двигателя могут представлять опасность! ... 5-04
Перед поездкой ... 5-06
Перед тем как сесть в автомобиль ... 5-06
Необходимый осмотр ... 5-06
Перед тем как запускать двигатель ... 5-06
Кнопка ENGINE START/STOP (запуска/остановки двигателя) ... 5-08
Кнопка ENGINE START/STOP (запуска/остановки двигателя) с подсветкой ... 5-08
Положение кнопки ENGINE START/STOP (запуска/остановки двигателя) ... 5-08
Запуск двигателя ... 5-11
Автоматическая КПП ... 5-15
Операция автоматического переключения передач ... 5-15
Приемы правильного вождения ... 5-22
Система управления запуском ... 5-23
Повторное задействование системы управления запуском (3) ... 5-25
Автоматическая коробка передач (переключение по проводу) ... 5-26
Операция автоматического переключения передач ... 5-26
Парковка автомобиля ... 5-33
Сообщения на ЖК-дисплее ... 5-34
Приемы правильного вождения ... 5-36
Система управления запуском ... 5-37
Ограниченное использование системы управления запуском (3) ... 5-39
Система экономичного движения накатом ... 5-40
Настройка системы экономичного движения накатом ... 5-40
Условия экономичного движения накатом ... 5-40
Условия срабатывания системы экономичного движения накатом ... 5-41
Полный привод (AWD) ... 5-42
Использование полного привода (AWD) ... 5-42
Меры предосторожности при аварийной ситуации ... 5-44
Дифференциал с ограниченным проскальзыванием (LSD) ... 5-47
Тормозная система ... 5-48
Тормоз с усилителем ... 5-48
Стояночный тормоз ... 5-50
Электронный стояночный тормоз (EPB) ... 5-52
Автоматическое удержание ... 5-57
Предупреждения ... 5-60
Антиблокировочная тормозная система (ABS) ... 5-61
Электронный контроль устойчивости (ESC) ... 5-64
Управление устойчивостью автомобиля (VSM) ... 5-67
Система помощи при трогании на подъеме (HAC) ... 5-69
Система предупреждения об аварийной остановке (ESS) ... 5-69
Правильные приемы торможения ... 5-70
Вспомогательная система предупреждения о лобовом столкновении (FCA) ... 5-72
Настройка системы и активация ... 5-72
Предупреждающее сообщение системы FCA и управление системой ... 5-74
Работа тормозов ... 5-74
Сенсор переднего радара/камеры системы FCA ... 5-75

Неисправность системы.....5-77
Пределы возможностей системы.....5-79
Распознавание пешеходов..... 5-83
Сертификация действует:.....5-84
Система круиз-контроля 5-85
Переключатель круиз-контроля.....5-86
Установка задать скорость круиз-контроля..... 5-87
Чтобы увеличить заданную скорость круиз-контроля.....5-87
Чтобы уменьшить скорость круиз-контроля.....5-88
Временное ускорение при включенном круиз-контроле.....5-88
Чтобы отключить круиз-контроль, выполните одно из следующих действий.....5-88
Возобновление крейсерской скорости 5-89
Чтобы отключить круиз-контроль, ... 5-89
Система ручного контроля за ограничениями скорости движения 5-90
Установка предельной скорости.....5-90
Способы отключения системы ручного ограничения скорости движения..... 5-92
Интеллектуальная система предупреждения об ограничении скорости движения 5-93
Включение/выключение интеллектуальной системы предупреждения об ограничении скорости движения..... 5-93
Работа.....5-94
Display (Дисплей)..... 5-94
Сосредоточенность водителя..... 5-96
Система интеллектуального круиз-контроля с системой stop & go 5-97
Переключатель интеллектуального круиз-контроля.....5-98
Скорость, установленная в системе интеллектуального круиз-контроля.....5-99
Установка расстояния до впереди идущего автомобиля..... 5-104
Регулировка чувствительности интеллектуального круиз-контроля.....5-108
Переключение в режим круиз-контроля.....5-109
Пределы возможностей системы..... 5-110
Сертификация действует:.....5-114
Система ISG (стоп-старт) 5-115
Автостоп.....5-115
Автозапуск.....5-116
Условия работы системы ISG..... 5-117
Отключение системы ISG.....5-117
Неисправность системы ISG.....5-117
Система интегрированного управления динамикой автомобиля..... 5-119
Режим «SMART» (ИНТЕЛЛЕКТУАЛЬНЫЙ).....5-119
Режим «SPORT/SPORT+» (СПОРТ/СПОРТ+)..... 5-122
Режим «ECO»..... 5-122
Система контроля положения автомобиля по отношению к дорожной разметке (LKA) 5-124
Работа системы удержания полосы (LKA).....5-126
Неисправность системы LKA..... 5-130
Изменение функции LKA..... 5-131

Система предупреждения об опасности столкновения в слепой зоне (BCW) 5-132
Система предупреждений об опасности столкновения в слепой зоне (BCW) / Система LCA (система помощи при смене полосы движения).....5-133
RCCW (система предупреждения об опасности столкновения с объектами, движущимися в поперечном направлении позади автомобиля).....5-135
Сосредоточенность водителя.....5-139
Система предупреждения о сосредоточенности водителя (DAW)..... 5-143
Настройка системы и активация..... 5-143
Сброс параметров системы.....5-144
Система отключена..... 5-145
Неисправность системы.....5-145
Экономичная работа..... 5-148
Особые условия движения.....5-151
Опасные условия движения.....5-151
Раскачивание автомобиля.....5-151
Плавное прохождение поворотов.....5-152
Движение в ночное время..... 5-153
Движение в дождливую погоду.....5-153
Движение по затопленным местам.....5-154
Движение по бездорожью.....5-154
Движение по автомагистрали..... 5-154
Вождение в зимний период..... 5-156
Движение в условиях заснеженности и обледенения..... 5-156
Используйте высококачественную охлаждающую жидкость на основе этиленгликоля.....5-159
Проверьте аккумулятор и кабели.....5-159
При необходимости залейте зимнее масло..... 5-159
Проверьте свечи и систему зажигания..... 5-160
Предохранение замков от замерзания.....5-160
Используйте в системе для стеклоомывателя разрешенный к применению антифриз.....5-160
Не допускайте замерзания стояночного тормоза..... 5-160
Не допускайте, чтобы под днищем автомобиля скапливался лед и снег.....5-160
Возите с собой аварийное оборудование.....5-161
Буксировка прицепа 5-162
Тягово-сцепные устройства.....5-164
Страховочные цепи.....5-164
Тормоза прицепа..... 5-164
Движение с прицепом.....5-165
Масса автомобиля.....5-172
Базовая снаряженная масса.....5-172
Снаряженная масса автомобиля..... 5-172
Вес груза.....5-172
GAW (полная нагрузка на ось)..... 5-172
GAWR (разрешенная максимальная нагрузка на ось)..... 5-172
GVW (полная масса автомобиля)..... 5-172
GVWR (разрешенная максимальная масса автомобиля).....5-172
Перегрузка..... 5-172

ВЫХЛОПНЫЕ ГАЗЫ ДВИГАТЕЛЯ МОГУТ ПРЕДСТАВЛЯТЬ ОПАСНОСТЬ!

⚠ ПРЕДУПРЕЖДЕНИЕ

■ ВЫХЛОПНЫЕ ГАЗЫ ДВИГАТЕЛЯ МОГУТ ПРЕДСТАВЛЯТЬ ОПАСНОСТЬ!

Выхлопные газы двигателя могут представлять высокую опасность. Если вдруг в салоне автомобиля появился запах выхлопного газа, немедленно откройте окна.

- **Не вдыхайте выхлопные газы.**
  В выхлопном газе содержится окись углерода — это газ без цвета и запаха, при вдыхании которого возможна потеря сознания и смерть от удушья.
- **Следите за тем, чтобы в выхлопной системе отсутствовали утечки.**
  Проверку выхлопной системы следует производить каждый раз, когда автомобиль заезжает на подъемник для замены масла или для каких-либо других целей.
  Если проблема не устранена, следует проверить систему в специализированной мастерской. Kia рекомендует обратиться к официальному дилеру Kia или партнерской сервисной компании.
- **Не следует запускать двигатель в закрытом помещении.**
  Работа двигателя на холостом ходу, даже при открытых воротах гаража, является небезопасной. Не допускайте работу двигателя в течение более длительного промежутка времени, чем тот, который требуется для запуска и выезда автомобиля из гаража.
- **Не допускайте продолжительной работы двигателя на холостом ходу, если в автомобиле находятся люди.**
  При необходимости длительного периода работы двигателя на холостом ходу с пассажирами в автомобиле, выполняйте процедуру на открытой местности с соблюдением следующих условий: воздухозаборник должен быть в положении «Fresh» (Свежий воздух), вентилятор должен работать на высокой скорости для притока свежего воздуха в салон.

При необходимости движения автомобиля с открытой дверью багажного отделения/прицепа для перевозки негабаритных грузов выполните следующие действия:

1. **Закройте все окна.**
2. **Откройте боковые воздухозаборники.**

(Продолжение)

(Продолжение)

3. **Установите регулятор воздухозаборника в положение «Fresh» (Свежий воздух), регулятор потока воздуха — в положение «Floor» (Пол) или «Face» (Лицо), при этом вентилятор должен работать на высокой скорости.**

Для обеспечения нормальной работы системы вентиляции следите за тем, чтобы вентиляционные воздухозаборники перед лобовым стеклом не были забиты снегом, льдом, листьями или другими предметами.

ПЕРЕД ПОЕЗДКОЙ

Перед тем как сесть в автомобиль

- Убедитесь в чистоте всех окон, внешних зеркал и осветительных приборов.
- Проверьте состояние шин.
- Проверьте поверхность под автомобилем на предмет следов утечки.
- Если вы собираетесь выезжать задних ходом. убедитесь, что на пути следования отсутствуют препятствия.

Необходимый осмотр

Регулярно проверяйте уровни жидкостей, таких как моторное масло, охлаждающая и тормозная жидкости, жидкость стеклоомывателя, соблюдая интервалы проверок в зависимости от жидкости. Более детальную информацию о проверках см. в разделе Глава 7, Техническое обслуживание.

⚠ ПРЕДУПРЕЖДЕНИЕ

Вождение с рассеянным вниманием может привести к потере управления автомобилем и стать причиной аварии, серьезных травм и даже смерти. Основная обязанность водителя — это безопасное управление автомобилем с соблюдением всех правил дорожного движения. Во время движения категорически запрещается использовать мобильные устройства, а также другое оборудование или системы автомобиля, отвлекающие внимание водителя от дороги или вынуждающие его нарушать правила движения.

Перед тем как запускать двигатель

- Закройте и заприте все двери.
- Расположите сиденье так, чтобы все органы управления находились в пределах досягаемости.
- Отрегулируйте внутренние и наружные зеркала заднего вида.
- Убедитесь, что работают все осветительные приборы.
- Проверьте показаниях всех приборов.
- Проверьте работу сигнальных ламп при повороте замка зажигания в положение «ON» (Вкл.).
- Отпустите стояночный тормоз и убедитесь, что сигнальная лампа тормоза погасла.

Для безопасной эксплуатации вы должны хорошо знать свой автомобиль и его оборудование.

⚠ ПРЕДУПРЕЖДЕНИЕ

Во время движения автомобиля все пассажиры должны быть правильно пристегнуты ремнями безопасности. Подробнее о правильном использовании ремней см. в разделе "Ремни безопасности" на странице 3-21.

⚠ ПРЕДУПРЕЖДЕНИЕ

Всегда проверяйте область вокруг автомобиля на наличие людей, особенно детей, прежде чем перевести

(Продолжение)

(Продолжение)

рычаг переключения передач в положение «D» (передний ход) или «R» (задний ход).

⚠ ПРЕДУПРЕЖДЕНИЕ

■ **Вождение в состоянии наркотического или алкогольного опьянения**

Садиться за руль в пьяном состоянии опасно. Управление транспортным средством в состоянии опьянения — главная причина гибели людей на дорогах каждый год. Даже небольшое количество алкоголя влияет на рефлексы, восприятие и точность оценок. Вождение под воздействием наркотиков не менее опасно, чем вождение в состоянии алкогольного опьянения.
Вероятность серьезного ДТП значительно возрастает, если выпить или принять медицинские препараты или наркотики, а затем сесть за руль автомобиля.
Если вы выпили или приняли наркотики, не садитесь за руль. Не стоит ездить с водителем, который

(Продолжение)

(Продолжение)

выпил или принял наркотики. Выберите трезвого водителя или вызовите такси.

⚠ ПРЕДУПРЕЖДЕНИЕ

- Когда вы собираетесь припарковаться или остановить автомобиль с включенным двигателем, не нажимайте слишком долго на педаль акселератора. Это может вызвать перегрев двигателя или выхлопной системы и привести к возгоранию.
- При резком торможении или быстром повороте рулевого колеса незакрепленные предметы могут упасть на пол и помешать нормальной работе педалей или даже стать причиной аварии. Храните все вещи в автомобиле в безопасном месте.

(Продолжение)

(Продолжение)

- Если вы отвлекаетесь от управления автомобилем, это может привести к аварии. Будьте осторожны, отвлекаясь на действия, которые могут помешать вождению, например на настройку аудиосистемы или обогревателя. Ответственность за безопасность управления автомобилем всегда лежит на водителе.

КНОПКА ENGINE START/STOP (ЗАПУСКА/ОСТАНОВКИ ДВИГАТЕЛЯ) (ПРИ НАЛИЧИИ)

Кнопка ENGINE START/STOP (запуска/остановки двигателя) с подсветкой

Кнопка «ENGINE START/STOP» (Запуска/остановки двигателя) подсвечивается при каждом открывании передней двери. Подсветка гаснет примерно через 30 секунд после закрывания двери. Он также гаснет при перемещении кнопки «ENGINE START/STOP» (Запуска/остановки двигателя) в положение «ON» (Вкл.).

Положение кнопки ENGINE START/STOP (запуска/остановки двигателя)

«OFF» (Выкл.)

Для того чтобы выключить двигатель (положение «START/RUN» (Запуск/работа)) или питание автомобиля (положение «ON» (Вкл.)), нажмите кнопку «ENGINE START/STOP» (Запуска/остановки двигателя), переведя рычаг переключения передач в положение «P» (парковка). Если нажать кнопку «ENGINE START/STOP» (запуска/остановки двигателя), не переведя рычаг переключения передач в положение «P» (парковка), то кнопка переключится не в положение «OFF» (Выкл.), а в положение «ACC» (Доп. устройства).

Автомобили, оснащенные противоугонным замком блокировки рулевой колонки

При переключении кнопки «ENGINE START/STOP» (запуска/остановки двигателя) в положение «OFF» (Выкл.) блокируется рулевое колесо, чтобы защитить автомобиль от угона. Блокировка срабатывает при открывании двери.

Если при открывании водительской двери блокировка рулевого колеса по какой-либо причине не срабатывает, то подается предупреждающий звуковой сигнал. Попробуйте еще раз заблокировать рулевое колесо. Если проблема не устранена, следует проверить систему в специализированной мастерской. Kia рекомендует обратиться к официальному дилеру Kia или партнерской сервисной компании.

Кроме того, если кнопка «ENGINE START/STOP» (Запуска/остановки двигателя) находится в положении «OFF» (Выкл.) после открытия водительской двери, то рулевое колесо не блокируется и будет подан предупреждающий звуковой сигнал. В этом случае нужно закрыть дверь. Тогда рулевое колесо блокируется, а предупреждающий звуковой сигнал выключается.

✻ ПРИМЕЧАНИЕ

Если рулевое колесо не разблокировать надлежащим образом, кнопка ENGINE START/STOP (запуска/остановки двигателя) не рабо-

(Продолжение)

(Продолжение)

тать не будет. Нажмите кнопку ENGINE START/STOP (запуска/остановки двигателя), одновременно поворачивая рулевое колесо вправо-влево, чтобы уменьшить требуемое усилие.

⚠ ПРЕДОСТЕРЕЖЕНИЕ

Двигатель («START/RUN» (Запуск/работа)) или питание автомобиля («ON» (Вкл.)) можно отключить, только если автомобиль стоит на месте. Если экстренная ситуация возникла во время движения автомобиля, можно выключить двигатель и перейти в положение «ACC» (Доп. устройства), зажав кнопку «ENGINE START/STOP» (Запуска/остановки двигателя) больше чем на 2 секунды либо трижды нажав ее в течение 3 секунд. Если автомобиль продолжает двигаться, можно перезапустить двигатель, не нажимая педали тормоза, для чего нужно нажать кнопку «ENGINE START/

(Продолжение)

(Продолжение)

STOP» (Запуска/остановки двигателя), переведя рычаг переключения передач в положение «N» (нейтраль).

«ACC» (Доп. устройства)

Не выжимая педаль тормоза, нажмите кнопку «ENGINE START/STOP» (запуска/остановки двигателя), когда она находится в положении «OFF» (Выкл.).
Рулевое колесо разблокируется (при наличии противоугонной блокировки рулевой колонки), а электрооборудование перейдет в рабочее состояние.

Если кнопка «ENGINE START/STOP» (запуска/остановки двигателя) находится в положении «ACC» (Доп. устройства) более 1 часа, она автоматически выключается, чтобы избежать разрядки аккумуляторной батареи.
Дополнительные устройства отображается на ЖК-дисплее панели.

«ON» (Вкл.)

Не выжимая педаль тормоза, нажмите кнопку «ENGINE START/STOP» (Запуска/остановки двигателя), когда она находится в положении «ACC» (Доп. устройства).
Состояние сигнальных ламп можно проверить перед запуском двигателя.
Не оставляйте кнопку «ENGINE START/STOP» (Запуска/остановки двигателя) в положении «ON» (Вкл.) в течение длительного времени. Из-за того что двигатель не работает, может разрядиться аккумуляторная батарея.

«START/RUN» (Запуск/работа)

Чтобы запустить двигатель, выжмите педаль тормоза и нажмите кнопку «ENGINE START/STOP» (запуска/остановки двигателя), когда рычаг переключения передач находится в положении «P» (парковка) или «N» (нейтраль). Из соображений безопасности запускайте двигатель, когда рычаг переключения передач находится в положении «P» (парковка).

✻ ПРИМЕЧАНИЕ

Если нажать кнопку «ENGINE START/STOP» (запуска/остановки двигателя) в автомобиле с автоматической коробкой передач, не выжимая педаль тормоза, двигатель не запустится, а положение кнопки ENGINE START/STOP (Запуск/остановка двигателя) изменится следующим образом:
«OFF» (Выкл.) ➡ «ACC» (Доп. устройства) ➡ «ON» (Вкл.) ➡ «OFF» (Выкл.) или «ACC» (Доп. устройства)

✻ ПРИМЕЧАНИЕ

Если оставить кнопку «ENGINE START/STOP» (Запуска/остановки двигателя) в положении «ACC» (Доп. устройства) или «ON» (Вкл.) на длительное время, аккумуляторная батарея может разрядиться.

⚠ ПРЕДУПРЕЖДЕНИЕ

- **Никогда не нажимайте кнопку «ENGINE START/STOP» (Запуска/остановки двигателя) во время движения автомобиля. Это приведет к потере контроля над направлением движения и функцией торможения, что может стать причиной аварии.**

(Продолжение)

(Продолжение)

- **Противоугонная блокировка рулевой колонки (при наличии) не заменяет стояночный тормоз. Перед тем как покинуть сиденье водителя, необходимо убедиться в том, что рычаг переключения передач находится в положении «P» (парковка), а также полностью затянуть стояночный тормоз и заглушить двигатель. Если эти меры предосторожности не будут приняты, может произойти внезапное движение автомобиля.**
- **Никогда не тянитесь к кнопке «ENGINE START/STOP» (Запуска/остановки двигателя) или любым другим элементам управления через рулевое колесо во время движения автомобиля. Появление вашей руки в этом месте может привести к потере управления автомобилем, аварии и серьезным травмам или смерти.**
- **Не кладите рядом с водительским сиденьем подвижные предметы, поскольку они могут перемещаться во время движения и мешать водителю, что может привести к аварии.**

Запуск двигателя

⚠ ПРЕДУПРЕЖДЕНИЕ

- **Для управления автомобилем всегда надевайте соответствующую обувь. Непригодная обувь (высокие каблуки, лыжные ботинки, и т. д.) может помешать способности использовать педаль тормоза, акселератора и сцепления.**
- **Не запускайте двигатель при нажатой педали акселератора. Автомобиль может прийти в движение и вызвать аварию.**
- **Необходимо дождаться нормализации частоты оборотов двигателя. Автомобиль может неожиданно может прийти в движение, если педаль тормоза отпущена при высокой частоте оборотов двигателя.**

✻ ПРИМЕЧАНИЕ

■ Механизм перехода на низшую передачу

Используйте данный механизм для максимального ускорения. Выжмите педаль акселератора за точку давления. Автоматическая коробка передач переключится на более низкую передачу в зависимости от оборотов двигателя.

Запуск бензинового двигателя

1. Возьмите интеллектуальный ключ или оставьте его внутри автомобиля.
2. Убедитесь, что стояночный тормоз надежно зафиксирован.
3. Автоматическая коробка передач – Переключите рычаг передач в положение «P» (парковка). Полностью выжмите педаль тормоза.

   Также можно запустить двигатель, когда рычаг переключения передач находится в положении «N» (нейтраль).
4. Нажмите на кнопку «ENGINE START/STOP» (Запуска/остановки двигателя). Его следует запускать, не нажимая на педаль газа.
5. Не нужно прогревать двигатель в неподвижном состоянии автомобиля.
   Начните движение при небольших оборотах двигателя (Избегайте резкого ускорения и замедления.)

Запуск дизельного двигателя

Для того чтобы запустить холодный дизельный двигатель, его необходимо предварительно прогреть перед запуском и разогреть перед началом движения.

1. Убедитесь, что стояночный тормоз включен.
2. Автоматическая коробка передач – Переключите рычаг передач в положение «P» (парковка). Полностью выжмите педаль тормоза.

   Также можно запустить двигатель, когда рычаг переключения передач находится в положении «N» (нейтраль).

Индикаторная лампа разогрева

W-60

3. Нажмите кнопку «ENGINE START/STOP» (Запуска/остановки двигателя), удерживая нажатой педаль тормоза.
4. Продолжайте нажимать педаль тормоза до тех пор, пока не погаснет индикатор разогрева (около 5 секунд).
5. Двигатель запускается сразу после выключения индикатора разогрева.

✻ ПРИМЕЧАНИЕ

Если еще раз нажать кнопку «ENGINE START/STOP» (запуска/остановки двигателя) во время предварительного прогрева, двигатель может запуститься.

Запуск и остановка двигателя для моделей с промежуточным охладителем турбонагнетателя

1. Не следует выводить двигатель на высокие обороты или разгонять его сразу же после запуска.
   Если двигатель находится в холодном состоянии, дайте ему несколько секунд поработать на холостом ходу, чтобы обеспечить достаточную смазку турбонагнетательного блока.
2. После езды на высокой скорости или на длинное расстояние с большой нагрузкой на двигатель, перед глушением дайте двигателю поработать на холостых оборотах в течение примерно 1 минуты.
   За время работы на холостом ходу турбонагнетатель успевает остыть до остановки двигателя.

⚠ ПРЕДОСТЕРЕЖЕНИЕ

Не следует останавливать двигатель сразу же после того, как он работал с большой нагрузкой. В этом случае возможны сильные повреждения двигателя или турбонагнетательного блока.

- Даже если интеллектуальный ключ находится в автомобиле, но лежит далеко от водителя, двигатель может не запуститься.
- Если кнопка «ENGINE START/STOP» (Запуска/остановки двигателя) находится в положении «ACC» (Доп. устройства) или выше, то при открытии любой из дверей система проверяет присутствие интеллектуального ключа. Если интеллектуального ключа в автомобиле нет, то на ЖК-дисплее отображается сообщение «Key is not in the vehicle» (В автомобиле нет ключа). Если все двери закрыты, в течение 5 секунд подается звуковой сигнал. Индикатор или предупреждение выключатся, когда автомобиль начнет двигаться. Всегда носите с собой интеллектуальный ключ.

⚠ ПРЕДУПРЕЖДЕНИЕ

Двигатель можно запустить, только если интеллектуальный ключ находится в автомобиле.
Не позволяйте детям и лицам, не знакомым с принципами работы данного автомобиля, прикасаться к кнопке «ENGINE START/STOP» (Запуска/остановки двигателя) или связанным с ней деталям.

⚠ ПРЕДОСТЕРЕЖЕНИЕ

Если двигатель заглох во время движения автомобиля, не перемещайте рычаг переключения передач в положение «P» (парковка). Если позволяет поток движения и ситуация на дороге, можно перевести рычаг переключения передач в положение «N» (нейтраль), пока автомобиль не остановился, и нажать кнопку «ENGINE START/STOP» (Запуска/остановки двигателя), чтобы перезапустить двигатель.

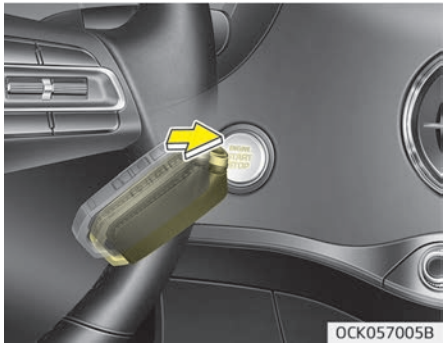

✻ ПРИМЕЧАНИЕ

- Если аккумулятор разряжен или интеллектуальный ключ не работает надлежащим образом, можно запустить двигатель, нажав кнопку «ENGINE START/STOP» (Запуска/остановки двигателя) с помощью интеллектуального ключа. Следует касаться непосредственно стороны с кнопкой блокировки.
  При непосредственном нажатии кнопки «ENGINE START/STOP» (запуска/остановки двигателя) с помощью интеллектуального ключа ключ должен касаться кнопки под прямым углом.

(Продолжение)

(Продолжение)

- Если предохранитель лампы тормозного сигнала перегорел, вы не сможете нормально запустить двигатель.
  Замените предохранитель на новый. Если это невозможно, можно запустить двигатель, зажав кнопку «ENGINE START/STOP» (Запуска/остановки двигателя) на 10 секунд, когда она находится в положении «ACC» (Доп. устройства). Двигатель можно запустить, не нажимая педаль тормоза. Однако в целях безопасности всегда нажимайте педаль тормоза и сцепления перед запуском автомобиля.

⚠ ПРЕДОСТЕРЕЖЕНИЕ

Не следует удерживать кнопку «ENGINE START/STOP» (запуска/остановки двигателя) нажатой в течение более 10 секунд, за исключением случаев, когда перегорел предохранитель стоп-сигналов.

АВТОМАТИЧЕСКАЯ КПП (ПРИ НАЛИЧИИ)

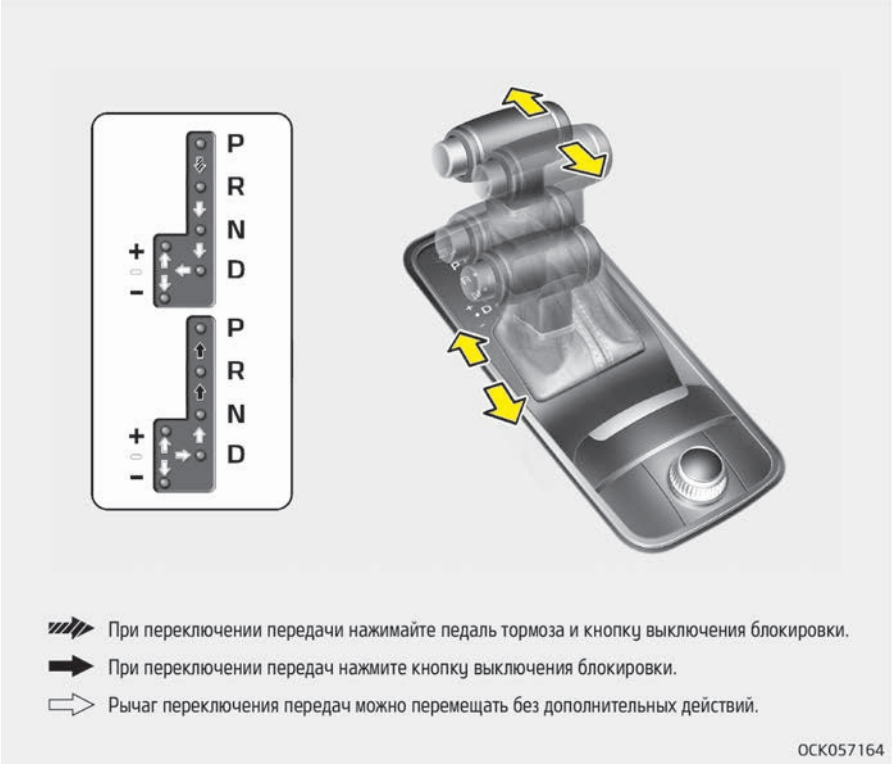

Операция автоматического переключения передач

Автоматическая трансмиссия имеет 8 скоростей для движения вперед и одну скорость для движения назад. Скорости переключаются автоматически, в зависимости от положения рычага переключения передач.

✻ ПРИМЕЧАНИЕ

Первые переключения скоростей на новом автомобиле, если аккумулятор был отсоединен, могут выполняться рывками. Это нормально, последовательность переключения скоростей корректируется после отработки в нескольких циклах работы TCM (модуля управления трансмиссией) или PCM (модуля управления силовым агрегатом).

Для обеспечения плавной работы коробки передач нужно нажать педаль тормоза при переключении из положения «N» (нейтраль) на переднюю или заднюю передачу.

⚠ ПРЕДУПРЕЖДЕНИЕ

■ Автоматическая КПП

- **Перед переключением коробки передач в положение «D» (передний ход) или «R» (задний ход) убедитесь в отсутствии людей вблизи автомобиля, в особенности детей.**
- **Перед тем как покидать водительское место, проследите за тем, чтобы рычаг переключения передач находился в положении «P» (парковка); затем включите стояночный тормоз и заглушите двигатель. Если данные меры предосторожности не выполнены в указанном порядке, то автомобиль может неожиданно и внезапно тронуться с места.**
- **Не используйте резкое торможение двигателем (переключение с высокой на более низкую передачу) на скользкой дороге. Автомобиль может пойти в занос и стать причиной аварии.**

⚠ ПРЕДОСТЕРЕЖЕНИЕ

- **Для предотвращения повреждения трансмиссии не разгоняйте двигатель автомобиля, если рычаг переключения передач находится в положении «R» (задний ход) или на любой передней передаче с нажатой педалью тормоза.**
- **При остановке на уклоне не удерживайте автомобиль на месте за счет мощности двигателя. Воспользуйтесь рабочим или стояночным тормозом.**
- **Не следует переключаться из положения «N» (нейтраль) или положения «P» (парковка) в положение «D» (передний ход) или «R» (задний ход), если частота оборотов двигателя превышает частоту его оборотов на холостом ходу.**

Диапазоны переключения передач

Когда замок зажигания находится в положении «ON» (Вкл.), то положение рычага переключения передач можно определить по индикатору на комбинации приборов.

«P» (парковка)

Перед тем как переводить рычаг переключения передач в положение «P» (парковка), нужно полностью остановить автомобиль. В этом положении коробка передач блокируется, и задние колеса не могут вращаться.

⚠ ПРЕДУПРЕЖДЕНИЕ

- **Если переместить рычаг переключения передач в положение «P» (парковка) во время движения, произойдет блокировка ведущих колес, что вызовет потерю управления автомобилем.**
- **Не следует использовать положение коробки передач «P» (парковка) вместо стояночного тормоза. Всегда следите за тем, чтобы рычаг переключения передач находился в положении «P» (парковка), и полностью затягивайте стояночный тормоз.**
- **Запрещается оставлять в автомобиле ребенка без присмотра.**

⚠ ПРЕДОСТЕРЕЖЕНИЕ

Если переместить рычаг в положение «P» (Парковка) во время движения автомобиля, возможно повреждение редуктора.

«R» (задний ход)

Это положение рычага переключения передач используется для движения автомобиля задним ходом.

⚠ ПРЕДОСТЕРЕЖЕНИЕ

Перед тем как переключить рычаг передач в положение «R» (задний ход) или из этого положения, следует полностью остановить автомобиль, так как при переключении в положение «R» (задний ход) во время движения автомобиля возможно повреждение трансмиссии; исключение составляет ситуация, описанная в пункте "Раскачивание автомобиля" на странице 5-151.

«N» (нейтраль)

Колеса выведены из зацепления с трансмиссией. Автомобиль будет скатываться даже на незначительном уклоне, если не включен стояночный или рабочий тормоз.

⚠ ПРЕДУПРЕЖДЕНИЕ

Не следует вести автомобиль с рычагом переключения передач в положении «N» (нейтраль).
В этом случае торможение двигателем не работает, что может стать причиной аварии.

«D» (передний ход)

Это нормальное положение для движения вперед. Коробка передач автоматически выбирает одну из восьми передач в последовательности, обеспечивая оптимальный расход топлива и мощность.

Для того чтобы повысить мощность при обгоне другого автомобиля или подъеме по склону, полностью выжмите педаль акселератора (более чем на 82 % хода), так чтобы со щелчком сработал кик-даун (механизм понижения передачи) (при наличии), в результате чего коробка передач автоматически понизит передачу на одну ступень.

✻ ПРИМЕЧАНИЕ

- Перед тем как переводить рычаг переключения передач в положение «D» (передний ход), автомобиль следует полностью остановить.
- Щелчок при срабатывании кик-дауна после нажатия педали акселератора до упора является нормальным рабочим шумом.

Парковка с рычагом переключения передач в положении N (Нейтраль)

Выполните следующие шаги при парковке или толкании автомобиля.

1. После остановки автомобиля выжмите педаль тормоза и переместите рычаг переключения передач в положение [P] (Парковка), пока кнопка зажигания находится в состоянии [ON] (Вкл.) или работает двигатель.
2. Если включен стояночный тормоз, разблокируйте его.
   - В автомобилях с электронным стояночным тормозом (EPB) для выключения стояночного тормоза необходимо нажать на педаль тормоза, когда кнопка зажигания находится в состоянии [ON] (Вкл.) или работает двигатель. Если во время вождения используется функция автоматического удержания [AUTO HOLD] (Автоматическое удержание) (при наличии индикатора [AUTO HOLD] на комбинации приборов), нажмите на переключатель [AUTO HOLD], и функция [AUTO HOLD] будет отключена.
3. Зажав педаль тормоза, поверните кнопку зажигания в положение [OFF] (Выкл.).
   - В автомобилях, оснащенных интеллектуальным ключом, замок зажигания можно повернуть в положение [OFF] (Выкл.), только когда рычаг переключения передач находится в положении [P] (Парковка).
4. Переведите рычаг переключения передач в положение [N] (Нейтраль), зажав педаль тормоза и кнопку [SHIFT LOCK RELEASE] (Снятие блокировки переключения передач) или вставив в технологическое отверстие [SHIFT LOCK RELEASE] (Снятие блокировки переключения передач) инструмент (например, шлицевую отвертку). Тогда автомобиль можно будет привести в движение с помощью внешнего воздействия.

⚠ ПРЕДОСТЕРЕЖЕНИЕ

- **За исключением парковки на нейтральной передаче, всегда в целях безопасности паркуйте автомобиль с рычагом переключения передач в положении [P] (Парковка).**

(Продолжение)

(Продолжение)

- **Перед парковкой с рычагом переключения передач в положении [N] (Нейтраль) убедитесь в том, что выбранная для парковки площадка является ровной и плоской. Не паркуйте автомобиль с рычагом переключения передач в положении [N] (Нейтраль) на уклонах или неровных поверхностях. Если после парковки оставить рычаг переключения передач в положении [N] (Нейтраль), автомобиль может сдвинуться с места и стать причиной серьезных повреждений и травм.**
- **После выключения замка зажигания, разблокировать электронный стояночный тормоз невозможно.**

(Продолжение)

(Продолжение)

- **У автомобилей с электронным стояночным тормозом (EPB) при использовании функции автоматического удержания [AUTO HOLD] (Автоматическое удержание) электронный стояночный тормоз автоматически задействуется, когда кнопка зажигания переводится в положение [OFF] (Выкл.). Следовательно, функцию автоматического удержания [AUTO HOLD] (Автоматическое удержание) необходимо отключить до выключения кнопки зажигания. Следовательно, функцию автоматического удержания [AUTO HOLD] (Автоматическое удержание) необходимо отключить до выключения кнопки зажигания.**

Ручной режим

Независимо от того, стоит автомобиль или движется, ручной режим можно выбрать, переместив рычаг переключения передач из положения «D» (передний ход) в паз ручного управления. Для того чтобы вернуть рычаг в положение «D» (передний ход), переместите его обратно в основной паз.
В ручном режиме можно быстро переключать передачи, перемещая рычаг вперед и назад.

Вверх (+): чтобы повысить передачу на одну ступень, один раз переместите рычаг вперед.

Вниз (–): для того чтобы понизить передачу на одну ступень, один раз переместите рычаг назад.

✻ ПРИМЕЧАНИЕ

- При работе в ручном режиме водитель должен повышать передачу с учетом ситуации на дороге, следя за тем, чтобы частота оборотов двигателя не достигала красной зоны.
- В ручном режиме можно переключаться только между 8 передачами переднего хода. Для того чтобы переключиться на задний ход или припарковать автомобиль, переместите рычаг переключения передач в положение «R» (задний ход) или «P» (парковка) соответственно.
- В ручном режиме понижение передачи производится автоматически при снижении скорости автомобиля. При остановке автомобиля автоматически выбирается первая передача.

(Продолжение)

(Продолжение)

- В ручном режиме, когда частота вращения двигателя приближается к красной зоне, изменяются точки переключения передач для автоматического повышения передачи.
- Для того чтобы поддерживать на требуемом уровне эксплуатационные характеристики и безопасность автомобиля, система может не использовать определенные передачи при работе рычагом переключения передач.
- При движении по скользкой дороге переместите рычаг переключения передач в положение «+» (вверх). В результате коробка передач переключится на вторую передачу, которая лучше подходит для стабильного движения по скользкой дороге. Переместите рычаг переключения передач в сторону «–» (вниз), чтобы снова переключиться на первую передачу.

Подрулевые переключатели скоростей (при наличии)

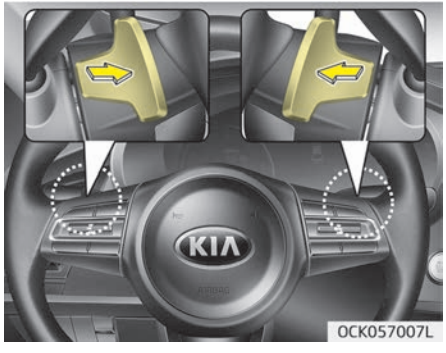

Подрулевыми переключателями скоростей можно пользоваться, если рычаг переключения передач установлен в положение «D» (передний ход).
Для того чтобы переключиться на одну передачу выше или ниже, один раз переместите переключатель [+] или [-], в результате чего система перейдет из автоматического режима в ручной.
Система переключается из ручного режима в автоматический в одной из следующих ситуаций.

1. Подрулевой переключатель скоростей нажат и удерживается более 1 секунды.
2. Педаль акселератора нажата более 6 секунд.
3. Автомобиль движется со скоростью менее 7 км/ч .
4. Рычаг переключения передач переведен в ручной режим, а затем возвращен в положение «D» (передний ход).
   Однако для автомобилей с бензиновыми двигателями ручной режим не изменяется на автоматический в ситуациях (1) или (2), когда выбран режим SPORT или SPORT+ в системе интегрированного управления динамикой автомобиля.

✻ ПРИМЕЧАНИЕ

Если переключатели [+] и [–] переместить одновременно, переключение передачи может быть не выполнено.

Система блокировки переключения передач

Из соображений безопасности автоматическая трансмиссия снабжена системой блокировки переключения передач, которая предотвращает переключение из положения «P» (Парковка) в положение «R» (Задний ход), если не нажата педаль тормоза.

Чтобы перевести рычаг переключения передач из положения «P» (парковка) в положение «R» (задний ход), выполните следующие действия.

1. Нажмите и удерживайте педаль тормоза.
2. Запустите двигатель или поверните ключ зажигания в положение ON (Вкл.).
3. Переместите рычаг переключения передач.

Если постоянно нажимать и отпускать педаль тормоза, когда рычаг переключения передач находится в положении «P» (парковка), в районе рычага переключения передач может быть слышно дребезжание и возникать вибрация. Это нормальное явление.

⚠ ПРЕДУПРЕЖДЕНИЕ

Всегда полностью выжимайте педаль тормоза перед переключением из положения «P» (парковка) в другое положение и во время такого переключения во избежание непреднамеренного движения автомобиля, которое может травмировать людей в салоне или рядом с автомобилем.

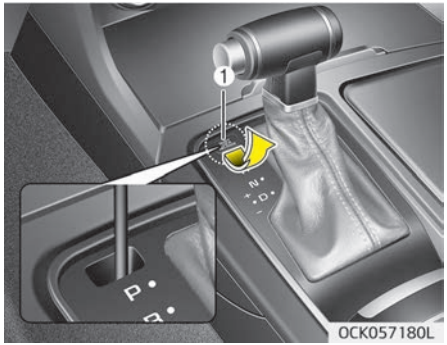

Снятие блокировки переключения передач

Если рычаг переключения передач невозможно переместить из положения «P» (парковка) в положение «R» (задний ход) при нажатой педали тормоза, продолжайте нажимать на тормоз, а затем выполните следующие действия.

1. Переведите ключ зажигания в положение «LOCK/OFF» (Блокировка/выкл).
2. Включите стояночный тормоз.
3. Осторожно снимите колпачок (1), закрывающий отверстие доступа к механизму снятия блокировки переключения передач.

4. Вставьте инструмент (например, шлицевую отвертку) в это отверстие и надавите на нее.
5. Переместите рычаг переключения передач.
6. Выньте инструмент из отверстия доступа к механизму снятия блокировки переключения передач и установите на место колпачок.
7. Следует проверить систему в специализированной мастерской. Kia рекомендует обратиться к официальному дилеру Kia или партнерской сервисной компании.

Система блокировки ключа зажигания (при наличии)

Ключ зажигания можно извлечь из замка, только если рычаг переключения передач находится в положении «P» (парковка).

Приемы правильного вождения

- Если нажата педаль акселератора, ни в коем случае нельзя перемещать рычаг переключения передач из положения «P» (парковка) или «N» (нейтраль) в любое другое положение.
- Не следует перемещать рычаг переключения передач в положение «P» (парковка) во время движения автомобиля.
- Перед тем как перемещать рычаг переключения передач в положение «R» (задний ход) или «D» (передний ход), убедитесь, что автомобиль полностью остановился.
- Не выключайте передачу в автомобиле перед спуском: автомобиль не должен катиться под гору по инерции. Это может быть крайне опасно. Автомобиль должен двигаться только с включенной передачей.
- При движении не ставьте ногу на педаль тормоза. Это может привести к перегреву тормозов и выходу их из строя. Вместо этого при длительном движении под гору сбавьте скорость и переключитесь на более низкую передачу. Благодаря этому автомобиль замедляется за счет торможения двигателем.
- Перед тем как понижать передачу, необходимо сбавить скорость. В противном случае более низкая передача может не включиться.
- Всегда используйте стояночный тормоз. Не полагайтесь на переключение трансмиссии в положение «P» (парковка), если требуется предотвратить движение автомобиля.
- При движении по скользкому покрытию соблюдайте крайнюю осторожность. Особую осторожность также следует соблюдать при торможении, ускорении или переключении передач. Резкое изменение скорости при движении автомобиля по скользкому покрытию может привести к тому, что ведущие колеса утратят сцепление с дорогой и автомобиль потеряет управление.
- Оптимальная производительность и экономичность автомобиля достигаются при плавной работе педалью акселератора.

⚠ ПРЕДУПРЕЖДЕНИЕ

- **Всегда пристегивайте ремень безопасности! В случае столкновения человек, не воспользовавшийся ремнем безопасности, гораздо больше подвержен риску травмирования или гибели.**
- **Не следует совершать повороты и развороты на высокой скорости.**
- **Не следует совершать резкие маневры, например, резко перестраиваться в другой ряд или выполнять крутые повороты на высокой скорости.**
- **В случае потери управления при движении на высокой скорости по магистрали значительно возрастает риск опрокидывания автомобиля.**
- **Потеря управления происходит, если два или более колеса сходят с дорожного полотна, а водитель применяет слишком резкий маневр для возврата на дорогу.**

(Продолжение)

(Продолжение)

- **В случае если автомобиль съезжает с дорожного покрытия, не следует слишком резко работать рулем. Вместо этого нужно снизить скорость, а потом уже возвращаться на полосу движения.**
- **Не следует превышать установленные ограничения скорости.**

⚠ ПРЕДУПРЕЖДЕНИЕ

Если автомобиль вязнет в снегу, грязи, песке и т. д., можно попытаться высвободить его движением вперед-назад. Не используйте этот маневр, если рядом с автомобилем находятся люди или какие-либо объекты. При выполнении маневра раскачивания автомобиль, внезапно освободившись, может поехать вперед или назад и травмировать людей либо повредить находящиеся рядом объекты.

Подъем по крутому уклону при трогании с места

Для подъема по крутому уклону при трогании с места выжмите педаль тормоза и переместите рычаг переключения передач в положение «D» (передний ход). Выберите подходящую передачу в зависимости от веса груза и крутизны уклона и отпустите стояночный тормоз. Постепенно нажимайте на педаль акселератора, одновременно отпуская педаль тормоза.

При трогании с места на крутом подъеме автомобиль может откатываться назад.

Система управления запуском

Работа системы управления запуском

- При запуске системы управления запуском при недостаточно прогретом двигателе необходимо убедиться, что вода охлаждения двигателя нагрелась до рекомендуемой температуры.
- Чтобы задействовать второй способ отключения системы ESC, нажмите и удерживайте кнопку ESC более 3 секунд в спортивном режиме. (Отображение состояния на экране приборной панели)

- Для запуска остановите автомобиль и удерживайте руль прямо.
- Для плавного запуска ножной тормоз, система автоматического стояночного тормоза (EPB) и система автоматического удержания должны быть отпущены.
- Нажмите левой ногой на тормоз при нахождении рычага КПП в положении «D» (передний ход), при этом полностью выжимая педаль акселератора правой ногой. Появится сообщение Launch Control Ready (система управления запуском готова к включению) (1).
- Для запуска автомобиля уберите левую ногу с педали тормоза, удерживая правой ногой педаль акселератора полностью выжатой (в течение 4 секунд) (на дисплее на панели управления появится статус Launch Control Active (система управления запуском активирована) (2))
- Если обе педали, и акселератора, и тормоза, будут нажаты, и водитель уберет ногу только с педали акселератора, система управления запуском автоматически отключится. Либо, если автомобиль не запустится после того, как водитель удерживает обе педали нажатыми в течение 4 секунд, система управления запуском также будет автоматически отключена.
- Не удерживайте педали тормоза и акселератора нажатыми одновременно дольше 4 секунд, если не планируете покинуть автомобиль.
- При повторном использовании системы управления запуском необходимо дать автомобилю остыть до достаточной температуры в процессе вождения.

Система управления запуском готова (1)

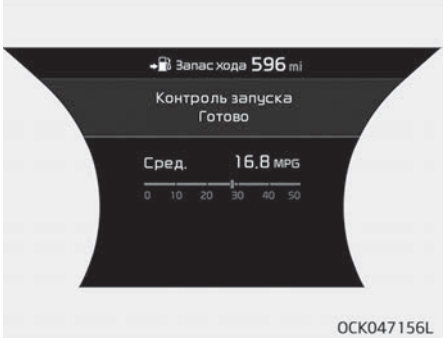

Система управления запуском активна (2)

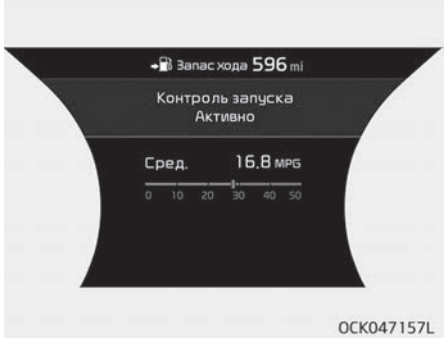

Ограниченное использование системы управления запуском (3)

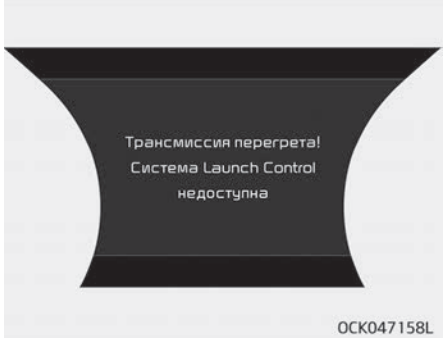

Повторное задействование системы управления запуском (3)

- Если при использовании системы управления запуском температура трансмиссионной жидкости превысит определенный уровень, на экране всплывет предупреждающее сообщение. При этом система контроля запуска автоматически отключится.
- В этой ситуации вам необходимо снизить температуру трансмиссионной жидкости, приведя автомобиль в движение. (Настоятельно рекомендуется двигаться с постоянной скоростью выше 60 км/ч)

⚠ ПРЕДОСТЕРЕЖЕНИЕ

- **Для вашей безопасности использование системы управления запуском должно ограничиваться только безопасными местами. Не рекомендуется применять систему управления запуском на дорогах общего пользования.**
- **Характеристики запуска могут различаться в зависимости от вида топлива, условий окружающей среды, типа шин и нагрузки.**
- **Перед началом использования системы управления запуском настоятельно рекомендуется выполнить процесс обкатки автомобиля. Постоянное использование системы управления запуском может привести к чрезмерной нагрузке на трансмиссию, двигатель и валы привода.**

АВТОМАТИЧЕСКАЯ КОРОБКА ПЕРЕДАЧ (ПЕРЕКЛЮЧЕНИЕ ПО ПРОВОДУ) (ПРИ НАЛИЧИИ)

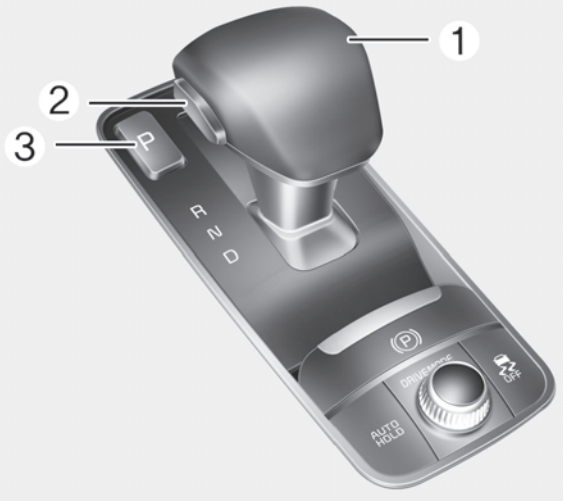

При переключении рычага передач (1) выжмите педаль тормоза, нажимая на кнопку разблокировки (2).
Чтобы переключить передачу в положение «P» (парковка), нажмите кнопку [P] (3).

OCK057008LB

Операция автоматического переключения передач

Автоматическая трансмиссия имеет 8 скоростей для движения вперед и одну скорость для движения назад.
В положении «D» (передний ход) скорости переключаются автоматически.

⚠ ПРЕДУПРЕЖДЕНИЕ

Чтобы снизить риск серьезных травм или смерти:

- **Перед переключением коробки передач в положение «D» (передний ход) или «R» (задний ход) ВСЕГДА необходимо удостовериться в отсутствии людей вблизи автомобиля, в особенности детей.**

(Продолжение)

(Продолжение)

- **Перед тем как покинуть водительское место, проследите за тем, чтобы рычаг переключения передач находился в положении «P» (парковка); затем включите стояночный тормоз и переведите кнопку «ENGINE START/STOP» (запуска/остановки двигателя) в положение «OFF» (выкл). Если эти меры предосторожности не будут приняты, может произойти внезапное движение автомобиля.**
- **Не использовать торможение двигателем (переключение с высокой на более низкую передачу) внезапно или на скользкой дороге. Автомобиль может пойти юзом и стать причиной аварии.**

Диапазоны переключения передач

Когда кнопка «ENGINE START/STOP» (запуска/остановки двигателя) находится в положении «ON» (Вкл.), то положение рычага переключения передач можно определить по индикатору на комбинации приборов.

Однако, если рычаг переключения передач находится в положении в «N» (нейтраль) или «P» (парковка), позиция отображается на приборной панели, когда кнопка «ENGINE START/STOP» (запуска/остановки двигателя) находится в положении «ACC» (Доп. устройства) или «OFF» (выкл.).

«P» (парковка)

Перед тем как переводить рычаг переключения передач в положение «P» (парковка), нужно полностью остановить автомобиль.

Чтобы переключить передачу с «R» (задний ход), «N» (нейтраль), «D» (передний ход) или ручной режим в режим «P» (парковка), нажмите кнопку [P] (парковка).

Если выключить двигатель, когда рычаг переключателя передач находится в положении «D» (передний ход), «R» (задний ход) или Ручной режим, рычаг автоматически переводится в положение «P» (парковка).

При парковке автомобиля нажмите кнопку [P] (парковка), нажимая педаль тормоза и затем используя стояночный тормоз.

⚠ ПРЕДУПРЕЖДЕНИЕ

- **Перемещение рычага переключения передач в положение «P» (парковка) во время движения автомобиля вызовет потерю управления автомобилем.**

(Продолжение)

(Продолжение)

- **После остановки автомобиля всегда необходимо удостовериться, что рычаг переключения передач находится в положении «P» (парковка), а также полностью затянуть стояночный тормоз и заглушить двигатель.**
- **Не следует использовать положение коробки передач «P» (парковка) вместо стояночного тормоза.**

«R» (задний ход)

Это положение рычага переключения передач используется для движения автомобиля задним ходом.

Чтобы включить передачу [R] (задний ход), нажмите кнопку [UNLOCK] (Разблокировка), нажимая педаль тормоза и затем перемещая рычаг переключения передач вперед.

«N» (нейтраль)

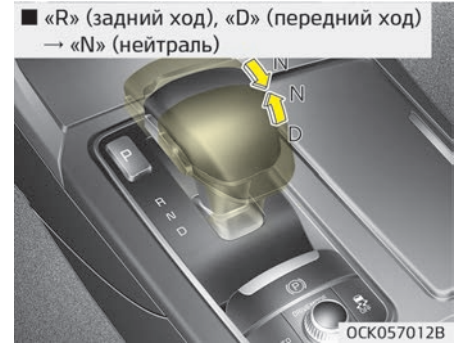

Колеса выведены из зацепления с трансмиссией.
Использовать положение «N» (нейтраль) при необходимости повторного запуска заглохшего двигателя или при необходимости остановки со включенным двигателем. Переключить рычаг в положение «P» (парковка) в случае необходимости покинуть автомобиль по любым причинам.

Всегда выжимать педаль тормоза при переключении из положения «N» (нейтраль) на другую скорость.
В положении «N» (нейтраль), если водитель пытается выключить двигатель, трансмиссия остается в нейтральном положении, а кнопка «ENGINE START/STOP» (запуска/остановки двигателя) будет в положении «ACC» (Доп. устройства).
Приводы работают на поддержание трансмиссии в положении «N» (нейтраль) и производят нормальный механический шум.
Чтобы выключить двигатель, снова переведите кнопку «ENGINE START/STOP» (запуска/остановки двигателя) в положение «ON» (вкл.), нажмите кнопку [P] (парковка) и переключите кнопку «ENGINE START/STOP» (запуска/остановки двигателя) в положение «OFF» (выкл.).
Если дверь водителя или дверь места переднего пассажира открыты при нахождении кнопки «ENGINE START/STOP» (запуска/остановки двигателя) в положении «ACC» (Доп. устройства) и рычага переключения передач в положении «N» (нейтраль), двигатель автоматически выключится и трансмиссия автоматически переключится в положение «P» (парковка).

⚠ ПРЕДУПРЕЖДЕНИЕ

- **Не переключаться на скорость пока ваша нога не находится на педали тормоза. Используйте положение «N» (нейтраль) для работы автомобиля на холостом ходу в течение длительного времени. Колеса выведены из зацепления с трансмиссией. При парковке автомобиля с работающим двигателем нажмите на педаль тормоза или включите стояночный тормоз.**
- **Не следует вести автомобиль с рычагом переключения передач в положении «N» (нейтраль). В этом случае торможение двигателем не работает, что может стать причиной аварии.**

«D» (передний ход)

Это нормальное положение для движения вперед. Коробка передач автоматически выбирает одну из восьми передач в последовательности, обеспечивая оптимальный расход топлива и мощность.

Для дополнительной мощности при прохождении мимо другого автомобиля или при движении на подъеме выжать педаль акселератора глубже до ощущения перехода трансмиссии на пониженную передачу.
Для выбора передачи [D] (передний ход) нажмите педаль тормоза и нажмите кнопку [UNLOCK] (Разблокировка) на рычаге переключения передач. Переведите рычаг переключения передач обратно.
Для переключения в положение «D» (передний ход) из нейтрального положения необходимо нажать педаль тормоза.

✻ ПРИМЕЧАНИЕ

Перед тем, как переводить рычаг переключения передач в положение «D» (передний ход), автомобиль следует полностью остановить.

Парковка с рычагом переключения передач в положении N (нейтраль)

Выполните следующие шаги при парковке или толкании автомобиля.

1. После остановки автомобиля выжмите педаль тормоза и нажмите кнопку [P] (парковка), пока кнопка зажигания находится в состоянии [ON] (Вкл.) или работает двигатель.
2. Если включен стояночный тормоз, разблокируйте его.
   - В автомобилях с электронным стояночным тормозом (EPB) для выключения стояночного тормоза необходимо нажать на педаль тормоза, когда кнопка зажигания находится в состоянии [ON] (Вкл.) или работает двигатель. Если во время вождения используется функция автоматического удержания [AUTO HOLD] (Автоматическое удержание) (при наличии индикатора [AUTO HOLD] на комбинации приборов), нажмите на переключатель [AUTO HOLD], и функция [AUTO HOLD] будет отключена.
3. Зажав педаль тормоза, поверните кнопку зажигания в положение [OFF] (Выкл.).
   - В автомобилях, оснащенных интеллектуальным ключом, замок зажигания можно перевести в положение [OFF] (Выкл.) только после нажатия кнопки [P] (парковка).
4. Выжмите педаль тормоза и нажмите кнопку [SHIFT LOCK RELEASE] (Снятие блокировки переключения передач) или вставьте в отверстие для доступа к блоку [SHIFT LOCK RELEASE] инструмент (например, шлицевую отвертку) и нажмите на него. После этого передача окажется в положении «N» (нейтраль) и автомобиль можно будет привести в движение с помощью внешнего воздействия.

⚠ ПРЕДОСТЕРЕЖЕНИЕ

- **За исключением парковки на нейтральной передаче, всегда в целях безопасности паркуйте автомобиль с рычагом переключения передач в положении [P] (парковка).**

(Продолжение)

(Продолжение)

- **Перед парковкой с рычагом переключения передач в положении [N] (Нейтраль) убедитесь в том, что выбранная для парковки площадка является ровной и плоской. Не паркуйте автомобиль с рычагом переключения передач в положении [N] (Нейтраль) на уклонах или неровных поверхностях. Если после парковки оставить рычаг переключения передач в положении [N] (Нейтраль), автомобиль может сдвинуться с места и стать причиной серьезных повреждений и травм.**
- **После выключения замка зажигания, разблокировать электронный стояночный тормоз невозможно.**

(Продолжение)

(Продолжение)

- **У автомобилей с электронным стояночным тормозом (EPB) при использовании функции автоматического удержания [AUTO HOLD] (Автоматическое удержание) электронный стояночный тормоз автоматически задействуется, когда кнопка зажигания переводится в положение [OFF] (Выкл.). Следовательно, функцию автоматического удержания [AUTO HOLD] (Автоматическое удержание) необходимо отключить до выключения кнопки зажигания.**

Подрулевые переключатели скоростей (Ручной режим)

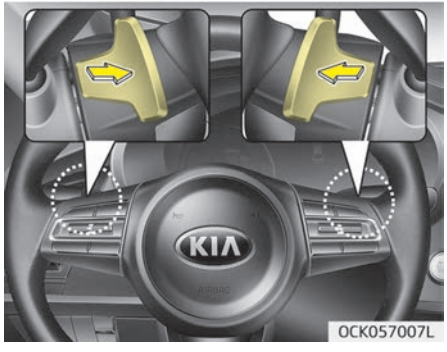

Подрулевыми переключателями скоростей можно пользоваться, если рычаг переключения передач установлен в положение «D» (передний ход).
Для того чтобы переключиться на одну передачу выше или ниже, один раз переместите переключатель [+] или [-], в результате чего система перейдет из автоматического режима в ручной.
Система переключается из ручного режима в автоматический в одной из следующих ситуаций.

1. Подрулевой переключатель скоростей нажат и удерживается более 1 секунды.
2. Педаль акселератора нажата более 6 секунд.
3. Автомобиль движется со скоростью менее 7 км/ч .
4. Рычаг переключения переда был опущен вниз, а затем отпущен.
   Однако для автомобилей с бензиновыми двигателями ручной режим не изменяется на автоматический в ситуациях (1) или (2), когда выбран режим SPORT или SPORT+ в системе интегрированного управления динамикой автомобиля.

✻ ПРИМЕЧАНИЕ

Если переключатели [+] и [–] переместить одновременно, переключение передачи может быть не выполнено.

Система блокировки переключения передач

Из соображений безопасности автоматическая трансмиссия снабжена системой блокировки переключения передач, которая предотвращает переключение из положения «P» (Парковка) в положение «R» (Задний ход) или «D» (передний ход), если не нажата кнопка [UNLOCK] (Разблокировка) при нажатии на педаль тормоза.
Чтобы перевести рычаг переключения передач из положения «P» (парковка) в положение «R» (задний ход) или «D» (передний ход), выполните следующие действия:

1. Нажмите и удерживайте педаль тормоза.
2. Запустите двигатель или переключите кнопку «ENGINE START/STOP» (запуска/остановки двигателя) в положение «ON» (Вкл.).
3. Переместите рычаг переключения передач в положение «R» (задний ход) или «D» (передний ход), нажав кнопку [UNLOCK] (РАЗБЛОКИРОВАТЬ).

Если разряжен аккумулятор

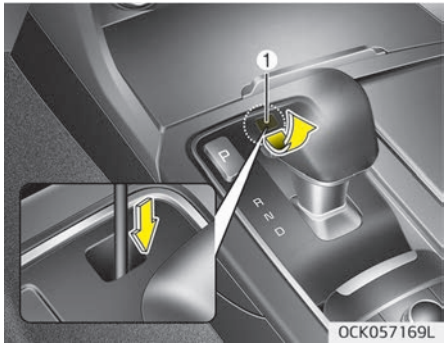

Вы можете переключить рычаг передач, когда батарея разряжена. Однако, это не изменит положения передачи с «P» (парковка) на положение «N» (нейтраль) или другие.
В чрезвычайных ситуациях, чтобы переместить рычаг переключения передач в положение «N» (нейтраль), выполните на ровном месте следующие действия.

1. Соедините кабели между клеммами внешнего источника внутри моторного отсека и клеммами аккумуляторной батареи другого автомобиля/дополнительного аккумулятора.
   Подробнее см. в разделе “Запуск от внешнего источника” на странице 6-05.
2. Отпустите стояночный тормоз путем переключения кнопки «ENGINE START/STOP» (запуска/остановки двигателя) в положение «ON» (Вкл.).
3. Нажмите кнопку «ENGINE START/STOP» (запуска/остановки двигателя) и переключите ее в положение «OFF» (Выкл.).
4. Снимите защитный колпачок (1) и вставьте инструмент (например, шлицевую отвертку) в это отверстие и надавите на нее, при этом выжав педаль тормоза. После этого передача окажется в положении «N» (нейтраль). Она должна быть нажата в течение 3 минут после выключения двигателя.

✻ ПРИМЕЧАНИЕ

В ситуациях, когда необходимо переключить передачу с «P» (парковка) в положение «N» (нейтраль) при нахождении кнопки «ENGINE START/STOP» (запуска/остановки двигателя) в положение «OFF» (Выкл.), перейдите к шагу 4.
Приводы работают для переключения передачи в положении «N» (нейтраль) или «P» (парковка) и издают обычный механический шум.

Парковка автомобиля

Обязательно дождитесь полной остановки автомобиля и не отпускайте педаль тормоза. Переместите рычаг переключения передач в положение «P» (парковка), затем включите стояночный тормоз и переведите кнопку «ENGINE START/STOP» (запуска/остановки двигателя) в положение «OFF» (выкл.). Возьмите ключ с собой при выходе из автомобиля.

⚠ ПРЕДУПРЕЖДЕНИЕ

Когда вы остаетесь в автомобиле с включенным двигателем, не удерживайте слишком долго нажатой педаль акселератора. Это может вызвать перегрев двигателя или выхлопной системы и привести к возгоранию.
Выхлопные газы и система выпуска отработавших газов очень горячие. Не приближайтесь к компонентам этой системы.
Не останавливайтесь и не паркуйтесь над легковоспламеняющимися материалами, например, сухой травой, бумагой или листьями. Они могут загореться и вызвать пожар.

Сообщения на ЖК-дисплее

Неисправность рычага переключения

Это предупреждение появляется на ЖК-дисплее, когда коробка передач или рычаг переключения передач работают неправильно в положении «P» (парковка). В этом случае следует незамедлительно проверить автомобиль в специализированной мастерской. Kia рекомендует обратиться к официальному дилеру Kia или партнерской сервисной компании.

Проверьте рычаг переключения передач

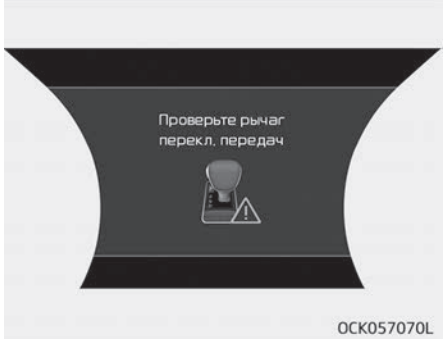

На ЖК-дисплее появляется предупреждение, если на одном из ключевых компонентов коробки передач возникает неисправность.
В этом случае следует незамедлительно проверить автомобиль в специализированной мастерской. Kia рекомендует обратиться к официальному дилеру Kia или партнерской сервисной компании.

Не соблюдены условия переключения передач

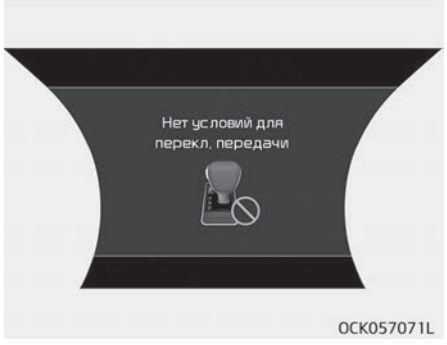

Данное предупреждение появляется на ЖК-дисплее, когда обороты двигателя слишком высоки, или когда скорость движения слишком высока для переключения передач.
Мы рекомендуем уменьшить обороты двигателя или замедлить скорость до переключения передач.

Нажмите на педаль тормоза для переключения передачи

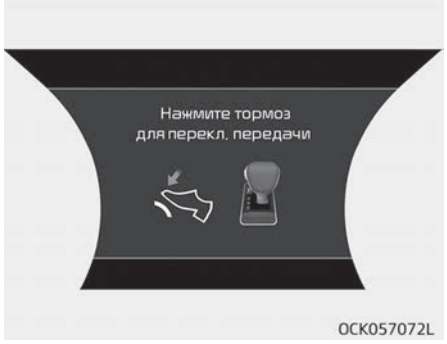

Если при переключении передач педаль тормоза не нажата, на ЖК-дисплее появится предупреждение.
Мы рекомендуем вам нажать на педаль тормоза, а затем переключить передачу.

Переключение в положение «P» (парковка) после остановки

Если при переключении передач педаль тормоза не нажата, на ЖК-дисплее появится предупреждение.
Мы рекомендуем вам нажать на педаль тормоза, а затем переключить передачу.

Нажмите «UNLOCK» (Разблокировать), чтобы переключить передачу

Если при переключении передач кнопка [UNLOCK] (Разблокировать) не нажата, на ЖК-дисплее появится предупреждение. Мы рекомендуем вам нажать на кнопку [UNLOCK] (Разблокировать), а затем переключить передачу.

ПАРКОВКА включена

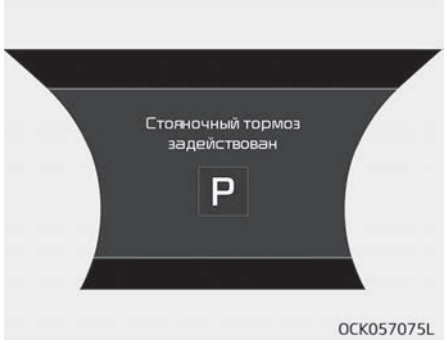

Данное сообщение появляется на ЖК-дисплее, когда передача переключена в положение «P» (парковка).

Включена «NEUTRAL» (нейтраль)

Данное сообщение появляется на ЖК-дисплее, когда передача переключена в положение «N» (нейтраль).

Приемы правильного вождения

- Если нажата педаль акселератора, ни в коем случае нельзя перемещать рычаг переключения передач из положения «P» (парковка) или «N» (нейтраль) в любое другое положение.
- Не следует перемещать рычаг переключения передач в положение «P» (парковка) во время движения автомобиля.
  Перед тем как перемещать рычаг переключения передач в положение «R» (задний ход) или «D» (передний ход), убедитесь, что автомобиль полностью остановился.
- Не следует переводить рычаг переключения передач в положение «N» (нейтраль) во время движения. Это может привести к аварии из-за потери возможности торможения двигателем, а коробка передач может быть повреждена.
- Во время движения не ставьте ногу на педаль тормоза. Даже небольшое, но последовательное нажатие на педаль может привести к перегреву, износу тормозов или даже их выходу из строя.
- Одновременное выжимание педали акселератора и тормоза может привести к срабатыванию логической схемы по сокращению мощности двигателя для обеспечения торможения транспортного средства. Ускорение автомобиля возобновится после отпускания педали тормоза.
- При езде в спортивном режиме перед переключением на пониженную передачу необходимо снизить скорость. В противном случае, переключение на низкую передачу может не произойти, если обороты двигателя находятся вне допустимых пределов.
- Всегда используйте стояночный тормоз при выходе из автомобиля. Не полагайтесь на переключение трансмиссии в положение «P» (парковка), если требуется предотвратить движение автомобиля.
- При движении по скользкому покрытию соблюдайте крайнюю осторожность. Особую осторожность также следует соблюдать при торможении, ускорении или переключении передач. Резкое изменение скорости при движении автомобиля по скользкому покрытию может привести к тому, что ведущие колеса утратят сцепление с дорогой и автомобиль потеряет управление, что может стать причиной аварии.
- Оптимальная производительность и экономичность автомобиля достигаются при плавном выжимании и отпускании акселератора.

⚠ ПРЕДУПРЕЖДЕНИЕ

Чтобы снизить риск СЕРЬЕЗНЫХ ТРАВМ или СМЕРТИ:

- **ВСЕГДА пристегивайтесь своим ремнем безопасности. В случае столкновения человек, не воспользовавшийся ремнем безопасности, гораздо больше подвержен риску травмирования или гибели.**
- **Не следует совершать повороты и развороты на высокой скорости.**
- **Не следует совершать резкие маневры, например, резко перестраиваться в другой ряд или выполнять крутые повороты на высокой скорости.**
- **В случае потери управления при движении на высокой скорости по магистрали значительно возрастает риск опрокидывания автомобиля.**
- **Потеря управления происходит, если два или более колеса сходят с дорожного полотна, а водитель применяет слишком резкий маневр для возврата на дорогу.**

(Продолжение)

(Продолжение)

- **В случае если автомобиль съезжает с дорожного покрытия, не следует слишком резко работать рулем. Вместо этого нужно снизить скорость, а потом уже возвращаться на полосу движения.**
- **Kia рекомендует соблюдать все установленные ограничения скорости.**

✻ ПРИМЕЧАНИЕ

■ Механизм перехода на пониженную передачу

Используйте данный механизм для максимального ускорения. Выжмите педаль акселератора за точку давления. Автоматическая коробка передач переключится на более низкую передачу в зависимости от оборотов двигателя.

Система управления запуском

Работа системы управления запуском

- При запуске системы управления запуском при недостаточно прогретом двигателе необходимо убедиться, что вода охлаждения двигателя нагрелась до рекомендуемой температуры.
- Чтобы задействовать второй способ отключения системы ESC, нажмите и удерживайте кнопку ESC более 3 секунд в спортивном режиме. (Отображение состояния на экране приборной панели)
- Для запуска остановите автомобиль и удерживайте руль прямо.
- Для плавного запуска ножной тормоз, система автоматического стояночного тормоза (EPB) и система автоматического удержания должны быть отпущены.
- Нажмите левой ногой на тормоз при нахождении рычага КПП в положении «D» (передний ход), при этом полностью выжимая педаль акселератора правой ногой. Появится сообщение Launch Control Ready (система управления запуском готова к включению) (1).

- Для запуска автомобиля уберите левую ногу с педали тормоза, удерживая правой ногой педаль акселератора полностью выжатой (в течение 4 секунд) (на дисплее на панели управления появится статус Launch Control Active (система управления запуском активирована) (2))
- Если обе педали, и акселератора, и тормоза, будут нажаты, и водитель уберет ногу только с педали акселератора, система управления запуском автоматически отключится. Либо, если автомобиль не запустится после того, как водитель удерживает обе педали нажатыми в течение 4 секунд, система управления запуском также будет автоматически отключена.
- Не удерживайте педали тормоза и акселератора нажатыми одновременно дольше 4 секунд, если не планируете покинуть автомобиль.
- При повторном использовании системы управления запуском необходимо дать автомобилю остыть до достаточной температуры в процессе вождения.

Система управления запуском готова (1)

Система управления запуском активна (2)

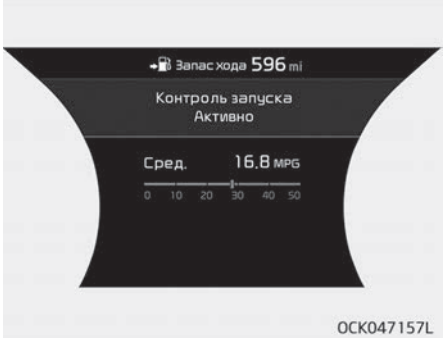

Ограниченное использование системы управления запуском (3)

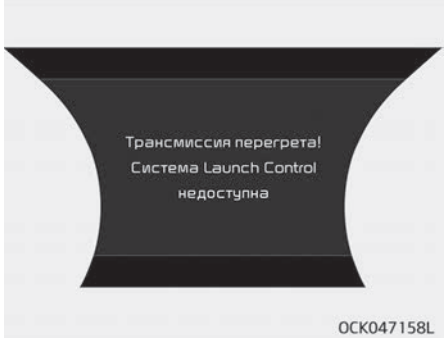

Ограниченное использование системы управления запуском (3)

- Если при использовании системы управления запуском температура трансмиссионной жидкости превысит определенный уровень, на экране всплывет предупреждающее сообщение. При этом система контроля запуска автоматически отключится.
- В этой ситуации вам необходимо снизить температуру трансмиссионной жидкости, приведя автомобиль в движение. (Настоятельно рекомендуется двигаться с постоянной скоростью выше 60 км/ч)

⚠ ПРЕДОСТЕРЕЖЕНИЕ

- **Для вашей безопасности использование системы управления запуском должно ограничиваться только безопасными местами. Не рекомендуется применять систему управления запуском на дорогах общего пользования.**
- **Характеристики запуска могут различаться в зависимости от вида топлива, условий окружающей среды, типа шин и нагрузки.**
- **Перед началом использования системы управления запуском настоятельно рекомендуется выполнить процесс обкатки автомобиля. Постоянное использование системы управления запуском может привести к чрезмерной нагрузке на трансмиссию, двигатель и валы привода.**

СИСТЕМА ЭКОНОМИЧНОГО ДВИЖЕНИЯ НАКАТОМ (ПРИ НАЛИЧИИ)

При соблюдении определенных условий происходит автоматическое расцепление двигателя и трансмиссии, а рычаг переключения передач при этом остается в положении «D» (Передний ход). В данном режиме экономичного движения накатом двигатель продолжает работать на холостом ходу для сокращения расхода топлива и увеличения расстояния между транспортными средствами при движении накатом. Сцепление автомобиля вновь автоматически включается, когда наступают условия деактивации режима экономичного движения накатом. Ознакомьтесь с условиями активации и деактивации режима экономичного движения накатом.

Настройка системы экономичного движения накатом

Система экономичного движения накатом активируется, если вы активируете ее с монитора система аудио/видео/навигации: «Setting» (Настройки) ➠ «Vehicle» (Автомобиль) ➠ «Coasting» (Движение накатом) (подробную информацию смотрите в инструкции к системе аудио/видео/навигации).

Когда система экономичного движения накатом активирована, в верхней части приборной панели появляется сообщение «Coasting» (Движение накатом).

⚠ ПРЕДОСТЕРЕЖЕНИЕ

- **Если педаль акселератора быстро нажата для ускорения при работе системы «Eco-Coasting» (Система экономичного движения накатом), ускорение может произойти после включения сцепления внутри трансмиссии. В свою очередь, водитель может продолжать чувствовать ускорение даже после выключения системы.**
- **В некоторых случаях может потребоваться вождение с системой экономичного движения накатом, поскольку торможение двигателем во время работы этой системы не применяется.**

(Продолжение)

(Продолжение)

- **Использование экрана системы аудио/видео/навигации для активации или деактивации системы экономичного движения накатом во время вождения может быть опасным, поскольку внимание водителя рассеивается.**

Условия экономичного движения накатом

Система экономичного движения накатом активируется, когда педаль акселератора нажата и отпущена при следующих условиях.

- Когда режим движения – ECO (ЭКОНОМИЧНЫЙ).
- Когда режим ускорения установлен на SMART ECO (ИНТЕЛЛЕКТУАЛЬНЫЙ ЭКОНОМИЧНЫЙ) в режиме SMART (ИНТЕЛЛЕКТУАЛЬНЫЙ).
- Когда рычаг переключения передач установлен в положение «D» (передний ход).
- Когда кнопка круиз-контроля / интеллектуального круиз-контроля выключена.

- Если вы не нажимаете на педаль акселератора и педаль тормоза.
- Когда скорость автомобиля находится в пределах от 55 км/ч до 160 км/ч .
- Если уклон дороги находится в пределах от –5 % до +5 %.
- В режиме SMART (ИНТЕЛЛЕКТУАЛЬНЫЙ), если расстояние до движущегося впереди автомобиля и относительная скорость находятся в определенном диапазоне (при наличии системы интеллектуального круиз-контроля)

❈ Если передний радар системы интеллектуального круиз-контроля не может нормально функционировать, то расстояние между автомобилями и относительная скорость автоматически игнорируются.

❈ Система экономичного движения накатом работает после включения двигателя, прогрева трансмиссии и самодиагностики датчика двигателя.

❈ В зависимости от дорожной ситуации работа системы экономичного движения накатом может быть временно отложена, даже если выполнены вышеуказанные условия.

Условия срабатывания системы экономичного движения накатом

Система экономичного движения накатом будет автоматически включена при выполнении следующих условий.

- Когда автомобиль движется в режиме «COMFORT» (Комфортный) или «SPORT» (Спортивный).
- Когда ускорение производится в режимах «SMART COMFORT» (Интеллектуальный комфортный) или «SMART SPORT» (Интеллектуальный спортивный) в режиме «SMART» (Интеллектуальный).
- При использовании подрулевых переключателей рулевого колеса.
- Когда кнопка круиз-контроля / интеллектуального круиз-контроля включена. (Индикатор круиз-контроля включен).
- При нажатии педали газа или педали тормоза.
- Когда скорость автомобиля находится за пределами диапазона от 55 км/ч до 160 км/ч .
- Уклон дороги составляет менее –5 % или превышает +5 %.
- В режиме «SMART» (Интеллектуальный), если расстояние до движущегося впереди автомобиля слишком близкое или скорость движения изменяется мгновенно (при наличии системы интеллектуального круиз-контроля)

❈ Если оповещение о смене полосы движения осуществляется в режиме «SMART» (Интеллектуальный) (предупреждение системы LKA посредством лампы заднего указателя поворота или рулевого колеса).

❈ Рекомендуется отключить систему экономичного движения накатом в условиях движения с частым чередованием разгона и торможения. Смените режим движения на режим «COMFORT» (Комфортный) или «SPORT» (Спортивный) или отключите режим экономичного движения накатом на экране «AVN» (Аудио/видео/навигация).

ПОЛНЫЙ ПРИВОД (AWD) (ПРИ НАЛИЧИИ)

Использование полного привода (AWD)

Система полного привода (AWD) распределяет мощность двигателя на передние и задние колеса для максимального сцепления. Полный привод приносит пользу, когда требуется дополнительное сцепление, например, при движении по скользкой, грязной, мокрой или заснеженной дороге.
Если система определяет, что необходимо перейти в режим AWD, мощность привода двигателя автоматически распределяется на все четыре колеса.

⚠ ПРЕДУПРЕЖДЕНИЕ

Если сигнальная лампа AWD ( ) остается гореть на приборной панели, то система полного привода вашего автомобиля может быть неисправна. Когда загорается сигнальная лампа полного привода (AWD) ( ), проверьте транспортное средство в специализированной мастерской. Kia рекомендует обратиться к официальному дилеру Kia или партнерской сервисной компании.

⚠ ПРЕДУПРЕЖДЕНИЕ

Чтобы снизить риск СЕРЬЕЗНЫХ ТРАВМ или СМЕРТИ:

- **Не осуществляйте движение в условиях, превышающих конструкционные возможности автомобиля, например, в сложных условиях бездорожья.**
- **Не следует совершать повороты и развороты на высокой скорости.**
- **Не следует совершать резкие маневры, например, резко перестраиваться в другой ряд или выполнять крутые повороты на высокой скорости.**
- **В случае потери управления при движении на высокой скорости по магистрали значительно возрастает риск опрокидывания автомобиля.**
- **Потеря управления происходит, если два или более колеса сходят с дорожного полотна, а водитель применяет слишком резкий маневр для возврата на дорогу.**

(Продолжение)

(Продолжение)

- **В случае если автомобиль съезжает с дорожного покрытия, не следует слишком резко работать рулем. Вместо этого нужно снизить скорость, а потом уже возвращаться на полосу движения.**

✻ ПРИМЕЧАНИЕ

- Не следует преодолевать водную преграду, если уровень воды выше днища автомобиля.
- После езды по воде или грязи проверяйте состояние тормозов. Двигаясь на низкой скорости, несколько раз выжмите педаль тормоза, пока не почувствуете, что тормозное усилие вернулось в норму.

(Продолжение)

(Продолжение)

- При эксплуатации в условиях бездорожья, например, при езде по песку, грязи или воде, интервал между сеансами планового технического обслуживания следует сократить (см. пункт "Техническое обслуживание в неблагоприятных условиях эксплуатации" на странице 7-20).
- Убедитесь, что буксировка полноприводного автомобиля осуществляется с помощью эвакуатора.

Меры предосторожности при управлении автомобилем с полным приводом

Перед поездкой

- Следите за тем, чтобы все пассажиры были пристегнуты ремнями безопасности.
- Сядьте прямо и ближе к рулевому колесу, чем обычно. Отрегулируйте рулевое колесо таким образом, чтобы оно находилось в положении, удобном для вашего вождения.

Езда по заснеженной или обледенелой дороге

- Медленно начните трогание с места, плавно нажимая на педаль акселератора.
- Используйте зимние шины или колесные цепи.
- Следует держаться на достаточном расстоянии от транспортного средства спереди.
- При замедлении используйте торможение двигателем.
- Избегайте превышения скорости, резкого ускорения, внезапного торможения и резких поворотов, чтобы предотвратить заносы.

Езда по песку или грязи

- Поддерживайте медленную и постоянную скорость.
- Используйте колесные цепи для езды по грязи, если это необходимо.
- Следует держаться на достаточном расстоянии от транспортного средства спереди.
- Уменьшайте скорость движения автомобиля и всегда проверяйте состояние дороги.
- Избегайте превышения скорости, резкого ускорения, внезапного торможения и резких поворотов, чтобы предотвратить застревания.

✻ ПРИМЕЧАНИЕ

При застревании машины в снегу, песке или грязи уложите нескользящей материал под ведущие колеса, чтобы обеспечить сцепление, ИЛИ медленно вращайте колеса в прямом и обратном направлениях, что вызывает возвратно-поступательные движения, которые могут способствовать освобождению транспортного средства. Однако, избегайте непрерывной работы двигателя на высоких оборотах, поскольку это может привести к повреждению системы полного привода.

✻ ПРИМЕЧАНИЕ

- При использовании зимних шин устанавливайте их на всех четырех колесах.
- В случае использования колесных цепей устанавливайте их на всех четырех колесах. Однако если вы находитесь в ситуации, когда можете использовать только две колесные цепи, установите их на задних колесах. В этом случае, следует проехать небольшое расстояние, чтобы предотвратить повреждение системы полного привода.
- Если необходимо использовать цепи, воспользуйтесь AutoSock (синтетические цепи противоскольжения) и производите установку колесных цепей после ознакомления с инструкциями, которые предоставляются вместе с ними.

Для получения дополнительной информации о зимних шинах и колес-

(Продолжение)

(Продолжение)

ных цепях см. раздел “Вождение в зимний период” на странице 5-156.

Движение в гору и под гору

- Движение в гору
  - Перед началом движения проверьте, если это возможно, движение в гору.
  - Осуществляйте движение как можно более прямо.
- Движение на спуске
  - Не переключайте передачи во время движения на спуске. Выбирайте передачу перед началом движения под гору.
  - Медленно двигаясь на спуске, используйте торможение двигателем.
  - Осуществляйте движение как можно более прямо.

⚠ ПРЕДУПРЕЖДЕНИЕ

Проявляйте крайнюю осторожность при движении вверх или вниз по крутым склонам. Автомобиль может перевернуться: учитывайте крутизну уклона, особенности рельефа и наличие воды или грязи.

Меры предосторожности при аварийной ситуации

Шины

⚠ ПРЕДУПРЕЖДЕНИЕ

Не используйте шины и диски, отличающиеся по размеру и типу от изначально установленных на автомобиле. Это может отрицательно повлиять на безопасность и эксплуатационные характеристики вашего автомобиля и стать причиной отказа рулевого управления или опрокидывания и получения серьезных травм.

При замене любого из четырех колес все шины и диски должны иметь тот же размер, тип, рисунок протектора, марку и грузоподъемность.
В экстренных случаях, таких как прокол шины, используйте комплект для ремонта шин (ТМК) в качестве временной меры. После этого шину необходимо проверить у официального дилера Kia или партнерской сервисной компании.

⚠ ПРЕДУПРЕЖДЕНИЕ

Никогда не запускайте двигатель во время подъема на домкрате полно-

(Продолжение)

(Продолжение)

приводного автомобиля. Автомобиль может соскользнуть или скатиться с домкрата, чтоб может стать причиной серьезных травм или привести к смерти вас или окружающих.

Буксировка

Полноприводный автомобиль нужно буксировать с помощью колесного подъемника и тележек или безбортовой платформы, так чтобы все колеса были подняты над землей. Подробнее см. в разделе “Буксировка” на странице 6-36.

Проверка автомобиля

- При подъеме автомобиля на подъемнике не следует задействовать передние и задние колеса по отдельности. Должны быть задействованы все четыре колеса.
- Никогда не включайте стояночный тормоз при работе двигателя автомобиля на подъемнике. Это может привести к повреждению системы AWD.

Динамометрические испытания

Проверку автомобилей с полным приводом следует проводить на специальной динамометрической установке, рассчитанной на работу с полноприводными автомобилями.

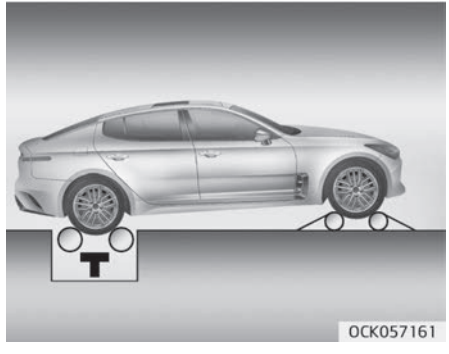

Автомобиль с приводом на 4 колеса не должен проходить контроль на роликовой установке для автомобилей с приводом на 2 колеса. Если необходимо использовать роликовый стенд для автомобилей с приводом на 2 колеса, выполните следующую процедуру:

1. Проверьте давление воздуха в шинах: оно должно соответствовать значениям, рекомендованным для вашего автомобиля.

2. Разместите задние колеса на роликовый стенд для испытания спидометра, как показано на иллюстрации.
3. Отпустите стояночный тормоз.
4. Разместите передние колеса на временной роликовой подставке, как показано на иллюстрации.

⚠ ПРЕДУПРЕЖДЕНИЕ

Когда автомобиль работает на динамометрическом стенде, не следует находиться у его передней части. Автомобиль может сорваться вперед и стать причиной тяжелых травм или гибели.

ДИФФЕРЕНЦИАЛ С ОГРАНИЧЕННЫМ ПРОСКАЛЬЗЫВАНИЕМ (LSD) (ПРИ НАЛИЧИИ)

Дифференциалом с ограниченным проскальзыванием (LSD) называется система, оснащенная механизмом управления функциями дифференциала колес в заднем дифференциале. Он обеспечивает повышенную управляемость на поворотах.
Не допускайте вращения колес, когда одно из них поднято домкратом. Это крайне опасно для автомобилей, оснащенных дифференциалом с ограниченным проскальзыванием.
Обязательно заливайте специальное масло для систем LSD при замене масла заднего дифференциала (для LSD).

✻ ПРИМЕЧАНИЕ

Когда автомобиль, оснащенный LSD, поворачивает, фрикционные диски в LSD могут издавать слабый шум: это нормальный звук работы LSD, который не свидетельствует о неисправности автомобиля. Если этот шум становится громче, настоятельно рекомендуется выполнить замену масла.

ТОРМОЗНАЯ СИСТЕМА

Тормоз с усилителем

Автомобиль оснащен тормозом с усилителем, регулировка усилия которого в процессе нормальной эксплуатации происходит автоматически.

В случае если на усилителе тормоза пропадает питание вследствие остановки двигателя или по любой иной причине, автомобиль можно остановить, приложив на педаль тормоза большее усилие, чем обычно. Остановочный путь, однако, увеличится.

Если двигатель не работает, то сохранившееся в системе тормозное усилие постепенно уменьшается при каждом нажатии на педаль тормоза. Не следует часто нажимать на педаль тормоза, если усилитель не работает.

Нажимать на педаль тормоза нужно только для сохранения управляемости автомобиля на скользких покрытиях.

⚠ ПРЕДУПРЕЖДЕНИЕ

■ Тормоза

(Продолжение)

(Продолжение)

- **Во время движения не ставьте ногу на педаль тормоза. Это может привести к перегреву тормозов, чрезмерному износу тормозных накладок и тормозных колодок, а также увеличению тормозного пути.**
- **На длинных или крутых спусках переключитесь на более низкую передачу, чтобы избежать постоянного торможения. Постоянное торможение приводит к перегреву тормоза и может вызвать временное падение эффективности торможения.**

(Продолжение)

(Продолжение)

- **Если тормоза намокли, то характеристики безопасного замедления автомобиля ухудшаются; также при нажатии на тормоз автомобиль может бросить в сторону. Медленное и легкое нажимание тормоза позволяет определить такое состояние тормозной системы. Всегда проверяйте работу тормозов таким образом после проезда по глубокой воде. Чтобы высушить тормоза, нажмите на педаль тормоза с небольшим усилием во время движения на безопасной скорости; повторяйте операцию до нормального состояния работы тормоза.**
- **Перед поездкой проверьте положение педали тормоза и педали газа. Если перед поездкой не проверить положение педалей газа и тормоза, то вместо педали тормоза можно нажать педаль газа. Это может стать причиной серьезной аварии.**

В случае отказа тормозов

Если тормоза не работают, когда автомобиль находится в движении, вы можете совершить экстренную остановку с помощью стояночного тормоза. При этом тормозной путь будет намного больше, чем обычно.

⚠ ПРЕДУПРЕЖДЕНИЕ

■ Стояночный тормоз

Применение стояночного тормоза во время движения автомобиля на обычных скоростях может вызвать неожиданную потерю управления автомобилем. Если стояночный тормоз необходимо использовать для остановки автомобиля, применяйте его с большой осторожностью.

⚠ ПРЕДОСТЕРЕЖЕНИЕ

Пользуйтесь стояночным тормозом только в чрезвычайной ситуации. Не применяйте его во время обычного движения автомобиля. Это может привести к повреждению систем автомобиля и созданию аварийной ситуации.

Индикатор износа дисковых тормозов

При износе тормозных колодок и необходимости в новых колодках раздается звуковой предупреждающий сигнал высокого тона от передних или задних тормозов (при наличии). Этот звук может появляться и исчезать или это может произойти при нажатии на педаль тормоза.

Помните, что при определенных условиях движения или климатических условиях может возникать визг тормозов при первом нажатии педали тормоза (или легком нажатии). Это нормально и не указывает на проблему с тормозами.

⚠ ПРЕДОСТЕРЕЖЕНИЕ

- **Во избежание дорогостоящих ремонтов тормозов не продолжайте движение с изношенными тормозными колодками.**
- **Всегда заменяйте передние или задние тормозные колодки попарно.**

⚠ ПРЕДУПРЕЖДЕНИЕ

■ Износ тормозов

Это звуковое предупреждение об износе тормозов означает, что автомобиль нуждается в техобслуживании. Игнорирование этого звукового предупреждения может привести к потере эффективности торможения, что способно стать причиной серьезной аварии.

Тормозная система Brembo (при наличии)

Нормальным явлением для автомобилей, оснащенных высококачественными тормозными системами (тормозами Brembo с дисками увеличенного диаметра для лучшего торможения), является появление шума при торможении, такого как скрип, рычание, треск или скрежет. Возможно также появление кругов из-за трения поверхности диска. Это нормально и не влияет на эффективность торможения.

⚠ ПРЕДОСТЕРЕЖЕНИЕ

Аномальная деформация и износ деталей вызываются многократным резким торможением на высокой скорости, даже при наличии тормозов Brembo. Все это вызывает вибрацию при торможении. Водитель должен соблюдать ограничения скорости во избежание повреждения тормозной системы вследствие чрезмерного торможения.
Гарантия не распространяется на деформацию тормозов вследствие многократного резкого торможения на высокой скорости, вождения на испытательных треках или участия в гонках.

Стояночный тормоз

Включение стояночного тормоза

Ножной стояночный тормоз

Для приведения в действие стояночного тормоза сначала нажмите на педаль ножного тормоза, а затем нажмите на педаль стояночного тормоза как можно дальше.

⚠ ПРЕДОСТЕРЕЖЕНИЕ

- **Движение с включенным стояночным тормозом приводит к чрезмерному износу тормозных колодок (или накладок) и ротора тормоза.**
- **Пользуйтесь стояночным тормозом только в чрезвычайной ситуации. Не применяйте его во время обычного движения автомобиля. Это может привести к повреждению системы автомобиля и создать угрозу безопасности движения.**

Отключение стояночного тормоза

Ножной стояночный тормоз

Чтобы снять автомобиль со стояночного тормоза, выжмите педаль стояночного тормоза во второй раз, применяя ножной тормоз. Педаль автоматически выдвинется в полностью отпущенное положение.

⚠ ПРЕДУПРЕЖДЕНИЕ

- **Для предотвращения непреднамеренного движения автомобиля, оставленного без присмотра, не используйте рычаг переключения передач вместо стояночного тормоза. Затяните стояночный тормоз и убедитесь, что рычаг передач должным образом переключен в положение «P» (парковка) для автомобилей с автоматической коробкой передач.**
- **Не позволяйте посторонним лицам, не знакомым с устройством автомобиля, прикасаться к стояночному тормозу. Случайное отпускание стояночного тормоза может стать причиной тяжелых травм.**
- **При парковке в автомобиле обязательно должен быть полностью затянут стояночный тормоз во избежание непреднамеренного движения, которое может травмировать водителя, пассажиров или пешеходов.**

Проверьте сигнальную лампу тормозов, повернув замок зажигания в положение «ON» (Вкл.) (не запускайте двигатель). Эта лампа загорается, если стояночный тормоз работает, а замок зажигания находится в положении «START» (Запуск) или «ON» (Вкл.).
Перед началом движения убедитесь, что стояночный тормоз полностью отпущен, а сигнальная лампа тормоза не горит.
Если сигнальная лампа тормоза продолжает гореть после отпускания стояночного тормоза при работающем двигателе, возможно, возникла неисправность в тормозной системе. Эта ситуация требует безотлагательного внимания.

По возможности немедленно остановите автомобиль. Если это невозможно, используйте крайнюю осторожность при управлении автомобилем и продолжайте движение только до тех пор, пока не сможете добраться до безопасного места или ремонтной мастерской.

Электронный стояночный тормоз (EPB) (при наличии)

Включение стояночного тормоза

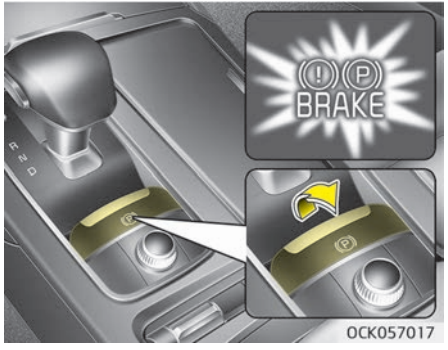

Применение электронного стояночного тормоза (EPB)

1. Нажмите педаль тормоза.
2. Переместите вверх переключатель EPB.

Убедитесь, что сигнальная лампа горит.
При выключенном зажигании и нажатой кнопке «Auto Hold» (автоматическое удержание) EPB применяется автоматически. Однако, нажимая на переключатель «EPB» до выключения двигателя, вы не сможете активировать EPB (электрический стояночный тормоз).

✻ ПРИМЕЧАНИЕ

Если на крутом уклоне или при движении с прицепом, автомобиль не останавливается, выполните следующие действия:

1. Активируйте EPB.
2. Потяните вверх переключатель «EPB» и держите в таком положении не менее 3 секунд.

⚠ ПРЕДОСТЕРЕЖЕНИЕ

Пользуйтесь стояночным тормозом только в чрезвычайной ситуации. Не применяйте его во время обы-

(Продолжение)

(Продолжение)

чного движения автомобиля. Это может привести к повреждению систем автомобиля и созданию аварийной ситуации.

Отключение стояночного тормоза

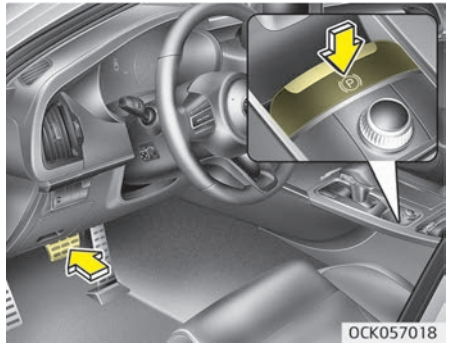

Чтобы отключить EPB (электронный стояночный тормоз), нажмите на переключатель EPB при соблюдении следующих условий.

- Переключите замок зажигания или кнопку «ENGINE START/STOP» (Запуска/остановки двигателя) в положение «ON» (Вкл.).

- Нажмите педаль тормоза.

Проследите за тем, чтобы погасла сигнальная лампа тормоза.

Порядок автоматического отключения EPB (электронного стояночного тормоза)

- Переместите рычаг переключения передач в положение «P» (парковка).
  При работающем двигателе нажмите педаль тормоза и переместите рычаг переключения передач из положения «P» (парковка) в положение «R» (задний ход) или «D» (передний ход).
- Переместите рычаг переключения передач в положение «N» (нейтраль)
  При работающем двигателе нажмите педаль тормоза и переместите рычаг переключения передач из положения «N» (нейтраль) в положение «R» (задний ход) или «D» (передний ход).
- Автоматическая КПП
  1. Запустите двигатель.
  2. Пристегните водительский ремень безопасности.
  3. Закройте дверь водителя, капот двигателя и дверь багажника.
  4. Нажмите педаль газа, установив рычаг переключения передач в положение «R» (задний ход), «D» (передний ход) или ручной режим.

Проследите за тем, чтобы погасла сигнальная лампа тормоза.

✻ ПРИМЕЧАНИЕ

- Из соображений безопасности вы можете включить тормоз EPB, даже если замок зажигания или кнопка запуска/остановки двигателя находятся в положении «OFF» (Выкл.), но отключить его в таких условиях нельзя.
- Из соображений безопасности при движении под гору или задним ходом нажмите педаль тормоза и вручную отключите стояночный тормоз с помощью переключателя EPB.

⚠ ПРЕДОСТЕРЕЖЕНИЕ

- **Если сигнальная лампа стояночного тормоза продолжает гореть после отключения EPB (электрический стояночный тормоз), следует произвести проверку системы в специализированной мастерской. Kia рекомендует обратиться к официальному дилеру Kia или партнерской сервисной компании.**
- **Не пытайтесь вести автомобиль с включенным тормозом EPB. Это ведет к чрезмерному износу тормозных колодок и дисков.**

В каких случаях может автоматически включаться EPB (электронный стояночный тормоз)

- Тормоз EPB перегрелся.
- По запросу других систем.

✻ ПРИМЕЧАНИЕ

Если водитель случайно выключает двигатель, когда активирована

(Продолжение)

(Продолжение)

функция автоматического удержания, электронный стояночный тормоз (EPB) будет включен автоматически. (При наличии функции автоматического удержания)

Предупреждение системы

- При попытке тронуться с места, нажимая педаль газа при включенном тормозе EPB, который не был отключен автоматически, подается звуковой сигнал, а на дисплей выводится соответствующее сообщение.
- Если не пристегнут ремень безопасности водителя, открыт капот или багажник, то подается звуковой сигнал, а на дисплей выводится соответствующее сообщение.
- Если в автомобиле обнаружена неисправность, то подается звуковой сигнал, а на дисплей выводится соответствующее сообщение.

Если отмечается одна из вышеописанных ситуаций, нажмите на педаль тормоза и отключите тормоз EPB, нажав соответствующий переключатель.

⚠ ПРЕДУПРЕЖДЕНИЕ

- **Для предотвращения возможности непреднамеренного движения автомобиля после остановки и высадки из него, не оставляйте включенную передачу автомобиля как замену стояночному тормозу. Включите стояночный тормоз и убедитесь в том, что рычаг переключения передач находится в положении «P» (парковка).**

(Продолжение)

(Продолжение)

- **Не позволяйте посторонним лицам, не знакомым с устройством автомобиля, прикасаться к стояночному тормозу. Случайное отпускание стояночного тормоза может стать причиной тяжелых травм.**
- **У всех припаркованных автомобилей должен быть включен стояночный тормоз. Это позволяет исключить внезапное перемещение автомобиля, вследствие которого могут пострадать пассажиры автомобиля или пешеходы.**

⚠ ПРЕДОСТЕРЕЖЕНИЕ

- **При включении или выключении тормоза EPB иногда слышен щелчок, это нормально и указывает на исправность тормоза EPB.**
- **В случае передачи ключей служащему парковки или работнику гостиницы проинструктируйте его о порядке использования тормоза EPB.**

(Продолжение)

(Продолжение)

- **При движении автомобиля с включенным тормозом EPB он может выйти из строя.**
- **При автоматическом отключении тормоза EPB путем нажатия на педаль газа выжимайте тормоз медленно.**

Предупреждение системы

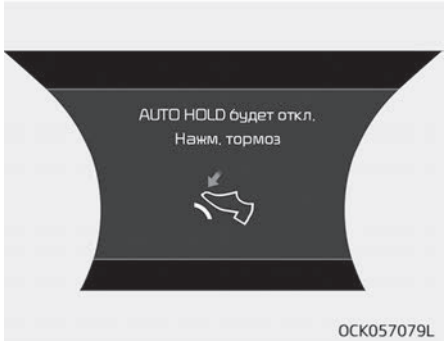

Когда переход с автоматического удержания (Auto Hold) на электрический стояночный тормоз не работает должным образом, раздается звуковой сигнал и появляется сообщение.

⚠ ПРЕДОСТЕРЕЖЕНИЕ

Нажмите педаль тормоза, когда появляется вышеуказанное сообщение, поскольку автоматическое удержание и электронный стояночный тормоз могут не сработать.

Предупреждение системы

Если электронный стояночный тормоз применяется во время работы системы автоматического удержания в результате сигнала системы электронного контроля устойчивости (ESC), раздается звуковой сигнал и появляется сообщение.

Индикатор неисправности EPB (при наличии)

Эта индикаторная лампа загорается при переключении кнопки «ENGINE START/STOP» (запуска/остановки двигателя) в положение «ON» (Вкл.) и гаснет приблизительно через 3 секунды, если система работает нормально.
Если индикатор неисправности EPB продолжает гореть, включается во время движения, либо не включается при переводе замка зажигания или кнопки «ENGINE START/STOP» (Запуска/остановки двигателя) в положение «ON» (Вкл.), то это может быть признаком неисправности системы EPB.

В этом случае следует проверить систему в специализированной мастерской. Kia рекомендует обратиться к официальному дилеру Kia или партнерской сервисной компании.
Индикатор неисправности EPB может загораться при включении индикатора ESC, сигнализирующего о неполадках в работе системы ESC, но это не указывает на наличие неисправности в системе EPB.

⚠ ПРЕДОСТЕРЕЖЕНИЕ

- **Сигнальная лампа системы EPB может загораться при неправильной работе рычага EPB. Выключите двигатель и вновь включите его через несколько минут. Сигнальная лампа гаснет, а нормальная работа рычага EPB восстанавливается. Однако если сигнальная лампа EPB (электрический стояночный тормоз) продолжает гореть, следует произвести проверку системы в специализированной мастерской.**
  Kia рекомендует обратиться к официальному дилеру Kia или партнерской сервисной компании.
- **Если сигнальная лампа стояночного тормоза не горит или мигает при поднятом рычаге EPB, то система EPB не включена.**

(Продолжение)

(Продолжение)

- **Если сигнальная лампа стояночного тормоза мигает, в то время как сигнальная лампа системы EPB горит непрерывно, нажмите на рычаг, а затем потяните его вверх. Нажмите на него еще раз, верните в исходное положение и опять потяните его вверх. Если сигнальная лампа EPB (электрический стояночный тормоз) не гаснет, следует произвести проверку системы в специализированной мастерской.**
  Kia рекомендует обратиться к официальному дилеру Kia или партнерской сервисной компании.

Аварийное торможение

При возникновении проблем с педалью тормоза во время движения можно выполнить экстренное торможение, вытянув вверх и удерживая выключатель электрического стояночного тормоза (EPB). Торможение возможно только при удержании выключателя электрического стояночного тормоза (EPB).

⚠ ПРЕДУПРЕЖДЕНИЕ

Пользуйтесь стояночным тормозом только в чрезвычайной ситуации. Не применяйте его во время обычного движения автомобиля.

✻ ПРИМЕЧАНИЕ

Во время экстренного торможения с помощью электрического стояночного тормоза (EPB) горит сигнальная лампа стояночного тормоза для обозначения работы системы.

Если электронный стояночный тормоз (EPB) не отпускается

Если EPB (электрический стояночный тормоз) не отпускается должным образом, следует погрузить автомобиль на эвакуатор и произвести проверку системы в специализированной мастерской. Kia рекомендует обратиться к официальному дилеру Kia или партнерской сервисной компании.

⚠ ПРЕДОСТЕРЕЖЕНИЕ

Если во время использования EPB (электрический стояночный тормоз) для экстренного торможения постоянно слышен шум или чувствуется запах гари, следует проверить систему в специализированной мастерской. Kia рекомендует обратиться к официальному дилеру Kia или партнерской сервисной компании.

Автоматическое удержание (при наличии)

Система автоматического удержания позволяет сохранять автомобиль в неподвижном состоянии, даже если после полной остановки автомобиля с помощью педали тормоза водитель отпустил эту педаль.

Настройка

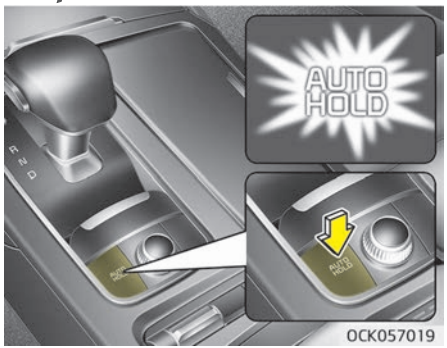

1. Закройте дверь водителя, капот и пристегните ремень безопасности или нажмите педаль тормоза, после чего нажмите кнопку «Auto Hold» (Автоматическое удержание). Загорится белый индикатор «AUTO HOLD», система перейдет в режим ожидания.

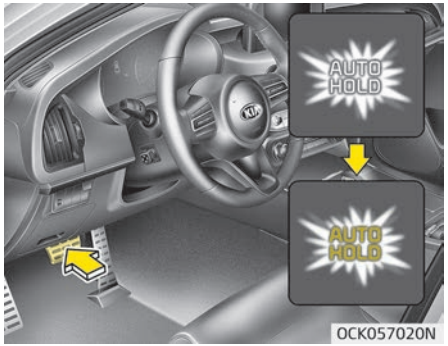

2. При полной остановке автомобиля с помощью нажатия педали тормоза цвет индикатора «AUTO HOLD» изменится с белого на зеленый.
3. Автомобиль останется неподвижным даже при отпускании педали тормоза.
4. При включении системы автоматического стояночного тормоза (EPB) система автоматического удержания выключится.

Трогание с места

При нажатии на педаль акселератора и переводе рычага переключения коробки передач в положение «D» (передний ход) или ручной режим система автоматического удержания отключится, а автомобиль тронется с места. Цвет индикатора сменится с зеленого на белый.

⚠ ПРЕДУПРЕЖДЕНИЕ

При смене режима автоматического удержания путем нажатия на педаль акселератора всегда внимательно следите за окружающей обстановкой на дороге.
Для плавного начала движения нажимайте педаль акселератора медленно.

Отмена

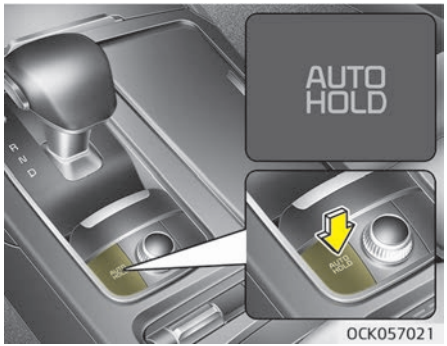

Для отключения функции автоматического удержания нажмите соответствующий переключатель. Индикатор «AUTO HOLD» (Автоматическое удержание) гаснет.
Для отключения функции автоматического удержания, когда автомобиль стоит на месте, нажмите переключатель функции автоматического удержания и одновременно выжимайте педаль тормоза.

✻ ПРИМЕЧАНИЕ

- Функция автоматического удержания не работает в следующих случаях:
  - ремень безопасности водителя не пристегнут, водительская дверь открыта;
  - открыт капот двигателя;
  - рычаг переключения передач находится в положении «P» (парковка) или «R» (задний ход);
  - включен тормоз EPB.
- В целях вашей безопасности функция автоматического удержания автоматически включает тормоз EPB в следующих случаях:
  - ремень безопасности водителя не пристегнут, водительская дверь открыта;
  - открыт капот двигателя;
  - автомобиль стоит на месте дольше 10 минут;

(Продолжение)

  - автомобиль стоит на крутом уклоне;
  - автомобиль переместился несколько раз.

  В этих случаях загорается сигнальная лампа тормоза, цвет индикатора «AUTO HOLD» (Автоматическое удержание) меняется с зеленого на белый, подается звуковой сигнал, а на дисплее отображается сообщение, информирующее водителя об автоматическом включении тормоза EPB. Перед тем как трогаться повторно, нажмите ножную педаль тормоза, проверьте окружающую обстановку и вручную отключите стояночный тормоз с помощью переключателя EPB.

(Продолжение)

(Продолжение)

- Если индикатор «AUTO HOLD» (Автоматическое удержание) загорается желтым цветом, то функция автоматического удержания работает неправильно. В этом случае следует проверить автомобиль в специализированной мастерской. Kia рекомендует связаться с официальным дилером Kia или партнерской сервисной компанией.
- При работе функции автоматического удержания можно услышать механический шум. Это нормальный рабочий шум.

⚠ ПРЕДУПРЕЖДЕНИЕ

- **При трогании автомобиля медленно выжимайте педаль газа.**
- **В целях вашей безопасности отключайте функцию автоматического удержания при движении под уклон, задним ходом и при выполнении маневра парковки.**

⚠ ПРЕДОСТЕРЕЖЕНИЕ

Если отмечается неисправность системы определения открытия водительской двери или капота двигателя, то функция автоматического удержания может работать неправильно.
В этом случае следует проверить автомобиль в специализированной мастерской. Kia рекомендует связаться с официальным дилером Kia или партнерской сервисной компанией.

Предупреждения

Стояночный тормоз включается автоматически

Если система EPB применяется во время работы системы автоматического удержания, раздается звуковой сигнал и отображается предупреждающее сообщение.

Отключение функции «AUTO HOLD» (Автоматическое удержание). Нажм. тормоз

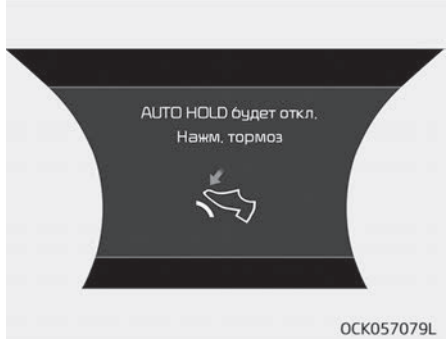

Когда переход с автоматического удержания (Auto Hold) на электрический стояночный тормоз не работает должным образом, раздается звуковой сигнал и появляется сообщение.

✻ ПРИМЕЧАНИЕ

Когда отображается это сообщение, автоматическое удержание и электронный стояночный тормоз могут

(Продолжение)

(Продолжение)

не сработать. В целях безопасности нажмите педаль тормоза.

Нажм. тормоз для откл. AUTO HOLD

Если при выключении режима автоматического удержания нажатием переключателя [AUTO HOLD] (Автоматическое удержание) педаль тормоза не нажимается, раздается звуковой сигнал и отображается соответствующее сообщение.

«AUTO HOLD» не включен. Пристегните ремень безопасности и закройте дверь, капот и дверь багажника.

Если при нажатии кнопки [AUTO HOLD] (Автоматическое удержание) дверь водителя или капот двигателя не закрыты или ремень безопасности не застегнут, прозвучит предупредительный сигнал, а на ЖК-дисплее отобразится соответствующее сообщение. Нажмите кнопку [AUTO HOLD] (Автоматическое удержание) после закрытия двери водителя, капота двигателя и пристегивания ремня безопасности.

Антиблокировочная тормозная система (ABS)

⚠ ПРЕДУПРЕЖДЕНИЕ

Система ABS (или ESC) не способна предотвратить аварии, возникшие вследствие неправильных или опасных маневров водителя. Несмотря на то что управляемость автомобиля при экстренном торможении улучшается, необходимо всегда сохранять безопасную дистанцию до объектов впереди. В экстремальных дорожных условиях следует обязательно снижать скорость автомобиля.

В перечисленных ниже дорожных условиях тормозной путь автомобиля, оснащенного антиблокировочной тормозной системой (или системой электронного контроля устойчивости), может быть длиннее, чем у автомобиля без таких систем.

В этих условиях автомобиль должен двигаться на пониженной скорости.

- **Неровные дороги, дороги с гравийным покрытием, заснеженные дороги.**

(Продолжение)

(Продолжение)

- **На шины автомобиля установлены цепи противоскольжения.**
- **На дорогах с выбоинами или с перепадом высот дорожного покрытия.**

Не следует испытывать действие функций безопасности автомобиля, оборудованного системой ABS (или ESC), двигаясь или проходя повороты на высокой скорости. Так вы можете подвергнуть опасности себя и других людей.

Система ABS постоянно измеряет частоту вращения колес. Если колеса начинают блокироваться, система ABS циклически регулирует давление на соответствующих тормозных механизмах.
При использовании тормозов в условиях, при которых может произойти блокировка колес, вы можете услышать тиканье тормозов или ощутить соответствующие вибрации на педали тормоза. Это нормальное явление, которое свидетельствует о работе системы ABS.

Для того чтобы в экстренной ситуации система ABS работала с максимальной эффективностью, не пытайтесь корректировать давление в тормозной системе и не нажимайте многократно на педаль тормоза. Педаль тормоза нужно выжимать как можно сильнее либо так сильно, как того требует ситуация: система ABS сама будет регулировать усилие, поступающее на тормоза.

✻ ПРИМЕЧАНИЕ

Когда автомобиль начинает движение после запуска двигателя, из моторного отсека может доноситься щелканье. Это нормальное явление, которое свидетельствует об исправной работе антиблокировочной тормозной системы.

- Несмотря на наличие антиблокировочной тормозной системы, автомобилю требуется достаточный тормозной путь. Всегда сохраняйте безопасную дистанцию до впереди идущего автомобиля.
- На поворотах обязательно снижайте скорость. Антиблокировочная тормозная система не способна предотвратить аварии на слишком высоких скоростях.
- При срабатывании антиблокировочной тормозной системы на дорогах с рыхлым или неровным покрытием тормозной путь может быть больше, чем у автомобиля с обычной тормозной системой.

W-78

⚠ ПРЕДОСТЕРЕЖЕНИЕ

- **Если загорается и не тухнет сигнальная лампа ABS, возможно, в работе системы ABS возникли проблемы. Однако в этом случае обычные тормоза автомобиля остаются исправными.**
- **Сигнальная лампа системы ABS горит в течение около 3 секунд после переключения замка зажигания в положение «ON» (Вкл.). В течение этого времени система ABS выполняет самодиагностику: если все нормально, то лампа гаснет. Если лампа продолжает гореть, возможно, в работе системы ABS возникли проблемы. В этом случае следует проверить автомобиль в специализированной мастерской. Kia рекомендует связаться с официальным дилером Kia или партнерской сервисной компанией.**

⚠ ПРЕДОСТЕРЕЖЕНИЕ

- **Если вы движетесь по дороге с плохим сцеплением (например, по гололеду) и все время используете тормоза, система ABS работает постоянно, и может загореться сигнальная лампа ABS. Остановите автомобиль в безопасном месте и заглушите двигатель.**
- **Перезапустите двигатель. Если сигнальная лампа системы ABS не горит, то система ABS работает нормально. В противном случае, вероятно, возникли проблемы с системой ABS. В этом случае следует проверить автомобиль в специализированной мастерской. Kia рекомендует связаться с официальным дилером Kia или партнерской сервисной компанией.**

✻ ПРИМЕЧАНИЕ

Если автомобиль запускается от внешнего источника из-за низкого уровня заряда в аккумуляторе, дви-

(Продолжение)

(Продолжение)

гатель может работать не так плавно как обычно, вследствие чего может загореться сигнальная лампа ABS. Это происходит из-за низкого напряжения аккумулятора. Такая ситуация не свидетельствует о неисправности системы ABS.

- При движении не следует многократно нажимать на тормоз!
- Перед поездкой на автомобиле зарядите аккумулятор.

Электронный контроль устойчивости (ESC) (при наличии)

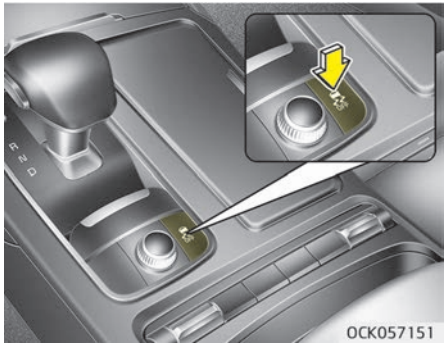

Система электронного контроля устойчивости (ESC) предназначена для стабилизации автомобиля во время выполнения маневров поворота. Система ESC проверяет направление, в котором поворачивается рулевое колесо, и направление, в котором автомобиль движется на самом деле. Система ESC задействует тормоза отдельных колес и вмешивается в работу системы управления двигателем, чтобы придать устойчивость автомобилю.

⚠ ПРЕДУПРЕЖДЕНИЕ

Никогда не ездите слишком быстро для текущих дорожных условий или при прохождении поворотов. Система электронного контроля устойчивости (ESC) не может предотвратить аварию. Превышение скорости на поворотах, резкие маневры и аквапланирование на мокрой поверхности могут привести к серьезным дорожно-транспортным происшествиям. Предотвратить ДТП может только внимательный водитель, соблюдающий технику безопасности, который избегает маневров, способных привести к потере сцепления колес с дорогой. Даже при наличии системы ESC всегда соблюдайте все обычные меры предосторожности при управлении автомобилем, включая езду на безопасной скорости для данных условий.

Электронный контроль устойчивости (ESC) — это электронная система, которая помогает водителю сохранить управление автомобилем в неблагоприятных условиях. Она не является заменой навыкам и методам безопасного вождения. На сохранение управления с помощью системы ESC влияют такие факторы, как скорость, дорожные условия и усилие, прилагаемое водителем для поворота рулевого колеса. Ответственность за управление автомобилем и прохождение поворотов на правильно выбранной скорости при достаточном уровне безопасности полностью возлагается на водителя.

При использовании тормозов в условиях, при которых может произойти блокировка колес, вы можете услышать тиканье тормозов или ощутить соответствующие вибрации на педали тормоза. Это нормальное явление, которое означает, что система ESC активна.

✻ ПРИМЕЧАНИЕ

Когда автомобиль начинает движение после запуска двигателя, из моторного отсека может доноситься щелканье. Это нормальное явление, которое свидетельствует об исправной работе системы электронного контроля устойчивости (ESC).

Работа системы ESC

Включение системы ESC

-

- При включении зажигания индикаторные лампы «ESC» и «ESC OFF» (ESC выкл.) загорятся примерно на 3 секунды, после чего включится система электронного контроля устойчивости (ESC).
- Для выключения системы ESC включите зажигание и нажмите кнопку «ESC OFF» (ESC выкл.) — загорится индикаторная лампа «ESC OFF» (ESC выкл.). Для включения системы ESC нажмите кнопку «ESC OFF» (ESC выкл.) (индикаторная лампа «ESC OFF» (ESC выкл.) погаснет).
- При запуске двигателя можно услышать негромкий тикающий звук, который свидетельствует о запуске процесса автоматической самодиагностики системы ESP и не является признаком неисправности.

Во время работы

Работа системы ESC сопровождается миганием индикаторной лампы «ESC».

- Если система электронного контроля устойчивости работает правильно, в автомобиле ощущаются легкие пульсации. Это вызвано управлением тормозами и не указывает на неисправность.
- При выезде с грязного или скользкого участка дороги частота вращения двигателя не увеличится даже при сильном нажатии педали акселератора. Такое поведение обеспечивает необходимую устойчивость и сцепление автомобиля с дорогой, оно не указывает на неисправность.

Отключение системы ESC

Способы отключения системы ESC

Существует два способа отключения системы ESC.
При остановке двигателя в момент, когда система ESC отключена, она остается отключенной. При запуске двигателя система автоматически включается.

- **Первый способ отключения системы ESC**
  Нажмите кнопку «ESC OFF» (ESC ВЫКЛ.) (загорится индикаторная лампа «ESC OFF» (ESC ВЫКЛ.)). В этом состоянии функция управления двигателем не работает. Это означает, что функция регулирования тягового усилия не работает. Активной будет только функция управления тормозами.

- **Второй способ отключения системы ESC**
  Для прекращения работы системы ESC нажмите и удерживайте кнопку «ESC OFF» (ESC выкл.) более 3 секунд. Загорится индикаторная лампа «ESC OFF» (ESC ВЫКЛ.) и прозвучит предупредительный сигнал ESC OFF. В этом состоянии функции управления двигателем и управления тормозами отключаются, Это означает, что система стабилизации курсовой устойчивости автомобиля также отключается.

Индикаторная лампа

Когда ключ зажигания повернут в положение «ON» (Вкл.), индикаторная лампа загорается, а потом гаснет, если система электронного контроля устойчивости (ESC) работает нормально.
Индикаторная лампа электронного контроля устойчивости (ESC) мигает, если система ESC работает, или горит непрерывно, если система ESC не работает. Индикаторная лампа отключения электронного контроля устойчивости «ESC OFF» загорается, если система ESC выключается кнопкой.

⚠ ПРЕДОСТЕРЕЖЕНИЕ

Езда с разными размерами шин или колес может вызвать неполадки системы электронного контроля устойчивости (ESC). При замене шин убедитесь, что они имеют тот же размер, что и оригинальные шины.

⚠ ПРЕДУПРЕЖДЕНИЕ

Система электронного контроля устойчивости является только вспомогательным средством для вождения автомобиля; будьте осторожны при замедлении на поворотах, заснеженной или обледенелой дороге. Ведите автомобиль медленно и не пытайтесь ускоряться, если индикаторная лампа ESC мигает или если поверхность дороги скользкая.

Использование кнопки «ESC OFF» (выключение ESC)

Во время движения

- Электронный контроль устойчивости (ESC) должен быть включен для повседневного движения, при возможности.
- Для включения ESC во время движения, нажмите на кнопку «ESC OFF» (ESC выкл.) во время движения по ровной дороге.

⚠ ПРЕДУПРЕЖДЕНИЕ

Никогда не нажимайте кнопку «ESC OFF» (ESC выкл.) во время работы ESC (индикаторная лампа ESC мигает).
При выключении ESC во время работы ESC автомобиль может потерять управление.

✻ ПРИМЕЧАНИЕ

- При работе автомобиля на динамометре обеспечьте выключение ESC, удерживая кнопку «ESC OFF» (ESC выкл.) больше 3 секунд (лампа «ESC OFF» горит). Если ESC остается включенным, это может предотвратить увеличение скорости автомобиля и привести к ошибочной диагностике.

(Продолжение)

- Выключение ESC не влияет на работу ABS или тормозной системы.

Управление устойчивостью автомобиля (VSM)

Эта система обеспечивает дополнительную устойчивость и чувствительность рулевого управления автомобиля в условиях езды по скользкой дороге или в случае, когда автомобиль обнаруживает изменение коэффициента трения между правыми и левыми колесами при торможении.

Работа системы VSM

События, связанные с работой системы VSM:

- мигает лампа системы электронного контроля устойчивости (ESC) ( );
- водитель сохраняет управление рулевым колесом.

Когда система управления устойчивостью автомобиля работает должным образом, в автомобиле можно почувствовать легкую пульсацию. Это вызвано управлением тормозами и не указывает на неисправность.

В каких случаях не работает система VSM

- Движение по уклону.
- Движение задним ходом
- На комбинации приборов продолжает гореть индикаторная лампа «ESC OFF» ( )
- На комбинации приборов продолжает гореть индикаторная лампа электроусилителя руля (EPS)

Отключение системы VSM

Если нажать кнопку «ESC OFF» (ESC выкл.) для отключения системы ESC, система VSM будет также выключена и загорится индикаторная лампа «ESC OFF» ( ).
Для включения системы VSM нажмите кнопку еще раз. Индикаторная лампа «ESC OFF» погаснет.

Индикатор неисправности

Система VSM может отключиться, даже если ее работа не отменена нажатием кнопки «ESC OFF» (ESC выкл.). Это означает, что в системе EPS (электроусилитель руля) или VSM (система управления стабилизацией) обнаружена неисправность. Если индикаторная лампа выключения системы электронного контроля устойчивости (ESC) ( ) или сигнальная лампа электроусилителя руля (EPS) горит непрерывно, следует проверить систему в специализированной мастерской. Kia рекомендует обратиться к официальному дилеру Kia или партнерской сервисной компании.

✻ ПРИМЕЧАНИЕ

- Система управления стабилизацией (VSM) предназначена для работы при скорости выше примерно 22 км/ч на поворотах.

(Продолжение)

- Система управления стабилизацией (VSM) предназначена для работы при скорости выше примерно 10 км/ч при торможении автомобиля на неоднородной по сцеплению дороге. Неоднородная по сцеплению дорога представляет собой поверхности с различной силой трения.

⚠ ПРЕДУПРЕЖДЕНИЕ

- **Система управления устойчивостью автомобиля не является заменой навыков и методов безопасного вождения, а только дополняет их. Водитель обязан все время следить за скоростью и расстоянием до впереди идущего автомобиля. При управлении автомобилем всегда крепко держите рулевое колесо в руках.**

(Продолжение)

(Продолжение)

- **Автомобиль реагирует на действия водителя, даже если установлена система VSM. Всегда соблюдайте все обычные меры предосторожности для управления автомобилем на безопасной скорости с учетом имеющихся условий — в том числе в неблагоприятную погоду и на скользкой дороге.**
- **Управление автомобилем с шинами или колесными дисками различных размеров может привести к неисправности системы VSM. При замене шин убедитесь, что они имеют тот же размер, что и оригинальные шины.**

Система помощи при трогании на подъеме (HAC) (при наличии)

При трогании после остановки на крутом подъеме автомобиль, как правило, скатывается назад. Система HAC предотвращает скатывание автомобиля назад за счет автоматического включения тормозов на 1–2 секунды. По прошествии этого времени или при нажатии педали акселератора давление в тормозной системе падает.

⚠ ПРЕДУПРЕЖДЕНИЕ

Система HAC активируется всего на 1–2 секунды, поэтому при трогании автомобиля всегда выжимайте педаль акселератора.

✻ ПРИМЕЧАНИЕ

- Система HAC не работает, когда рычаг переключения передач находится в положении «P» (парковка) или «N» (нейтраль).

(Продолжение)

- Система HAC включается, даже если система ESC выключена, но она не включается, если система ESC неисправна.

Система предупреждения об аварийной остановке (ESS) (при наличии)

Система предупреждения об аварийной остановке предупреждает водителя находящегося сзади автомобиля о резком торможении миганием стоп-сигнала.

Система активируется в следующих случаях:

- Автомобиль внезапно останавливается (скорость автомобиля превышает 55 км/ч и замедление автомобиля больше чем 7 м/с^2).
- Включается система ABS.

При снижении скорости автомобиля ниже 40 км/ч и отключении системы ABS или при завершении экстренного торможения мигание стоп-сигнала прекратится. Вместо этого автоматически включится аварийная световая сигнализация.

При превышении скорости больше 10 км/ч после остановки, аварийная световая сигнализация выключится. Кроме того, аварийная сигнализация выключится, если автомобиль будет ехать на низкой скорости в течение некоторого времени. Аварийную сигнализацию можно выключить вручную, нажав переключатель аварийной световой сигнализации.

⚠ ПРЕДОСТЕРЕЖЕНИЕ

Система предупреждения об аварийной остановке (ESS) не сработает при включенной аварийной световой сигнализации.

Правильные приемы торможения

⚠ ПРЕДУПРЕЖДЕНИЕ

- **Выходя из автомобиля или паркуя его, обязательно полностью затягивайте стояночный тормоз и переводите рычаг переключения коробки передач в положение «P» (парковка). Если стояночный тормоз затянут не полностью, автомобиль может самопроизвольно тронуться с места и причинить травмы вам и окружающим людям.**
- **При парковке в автомобиле обязательно должен быть полностью затянут стояночный тормоз во избежание непреднамеренного движения, которое может травмировать водителя, пассажиров или пешеходов.**

- Перед выездом с парковочного места проверьте, отключен ли стояночный тормоз и погас ли соответствующий индикатор.
- При езде по воде тормоза могут намокнуть. Также они могут намокнуть во время мойки автомобиля. Намокшие тормоза представляют опасность! Автомобиль с намокшими тормозами теряет способность быстро останавливаться. При торможении автомобиль с намокшими тормозами может тянуть в сторону.
  Для того чтобы высушить тормоза, слегка нажимайте педаль тормоза, пока не восстановится нормальное тормозное усилие, при этом внимательно следите за поведением автомобиля на дороге. Если тормозное усилие не возвращается к норме, остановитесь при первой же возможности и пройдите осмотр в специализированной мастерской.
  Kia рекомендует позвонить официальному дилеру Kia или партнерской сервисной компании.
- Не следует двигаться на автомобиле под гору с выключенной передачей. Это крайне опасно. Автомобиль должен двигаться только с включенной передачей: для снижения скорости воспользуйтесь тормозами, после чего понизьте передачу, чтобы поддерживать безопасную скорость с помощью торможения двигателем.

- При движении не держите ногу на педали тормоза. Держать ногу на педали тормоза во время движения автомобиля опасно, так как это может привести к перегреву и отказу тормозов. Кроме того, усиливается износ компонентов тормозной системы.
- Если во время движения спустила шина, аккуратно нажмите на тормоз: во время замедления автомобиль следует удерживать в направлении прямого хода вперед. Когда позволит скорость, отведите автомобиль на обочину и остановитесь в безопасном месте.
- Если автомобиль оснащен автоматической коробкой передач, не допускайте, чтобы он катился вперед. Чтобы исключить такое качение, при остановке автомобиля твердо держите ногу на педали тормоза.
- Паркуясь на уклоне, соблюдайте крайнюю осторожность. Надежно затяните стояночный тормоз и переведите рычаг переключения передач в положение «P» (парковка) (для автоматической коробки передач). Если автомобиль направлен вниз по склону, поверните передние колеса к бордюру, чтобы предотвратить скатывание автомобиля вниз.
  Если автомобиль направлен вверх по склону, поверните передние колеса в направлении от бордюра, чтобы предотвратить скатывание автомобиля вниз. При отсутствии бордюра или необходимости предотвратить скатывание автомобиля в силу других условий, заблокируйте колеса.
- При некоторых условиях стояночный тормоз может замерзнуть во включенном положении. Чаще всего это происходит при скоплении снега или льда в районе задних тормозов или если тормоза намокли. Если существует риск замерзания стояночного тормоза, включайте его только временно, чтобы перевести рычаг передач в положение «P» (парковка) (в автоматической коробке передач) и заблокировать задние колеса автомобиля для предотвращения качения. После этого отпустите стояночный тормоз.
- Не пытайтесь удерживать автомобиль на уклоне с помощью педали акселератора. Это может привести к перегреву трансмиссии. Всегда пользуйтесь педалью тормоза или стояночным тормозом.

ВСПОМОГАТЕЛЬНАЯ СИСТЕМА ПРЕДУПРЕЖДЕНИЯ О ЛОБОВОМ СТОЛКНОВЕНИИ (FCA) (ПРИ НАЛИЧИИ)

Система FCA предназначена для обнаружения и отслеживания транспортного средства, движущегося впереди, или обнаружения пешеходов (при наличии системы обнаружения пешеходов) на проезжей части с помощью радиолокационных сигналов и камеры, и предупреждения водителя о неизбежности столкновения и применения экстренного торможения при необходимости.

⚠ ПРЕДУПРЕЖДЕНИЕ

Примите следующие меры предосторожности при использовании вспомогательной системы предупреждения о лобовом столкновении (FCA):

- **Данная система является исключительно вспомогательной. При ее применении водитель должен по-прежнему быть внимательным и соблюдать предельную осторожность. Диапазон обнаружения объектов и тип объектов являются ограниченными. Всегда следите за ситуацией на дороге.**

(Продолжение)

(Продолжение)

- **НИКОГДА не водите автомобиль слишком быстро с учетом дорожных условий или при повороте.**
- **Всегда внимательно смотрите на дорогу, чтобы предотвратить возникновение неожиданных и внезапных ситуаций. Система FCA не позволяет полностью остановить транспортное средство и избежать столкновения.**

Настройка системы и активация

Настройка системы

Водитель может активировать систему FCA, повернув ключ зажигания в положение «ON» (Вкл.) и выбрав «User Settings» (Настройки пользователя), «Driver Assistance» (Помощь водителю) и «Forward collision-avoidance assist» (Вспомогательная система предотвращения лобовых столкновений). Отключение системы FCA происходит, когда водитель отменяет установку в настройках системы.

При отключении системы FCA загорается сигнальная лампа на ЖК-дисплее.

Водитель может контролировать состояние включения/выключения системы FCA на ЖК-дисплее. Сигнальная лампа также загорается при выключении системы ESC (электронного контроля устойчивости) (при отключенной системе регулирования тягового усилия и устойчивости). Если сигнальная лампа продолжает гореть при активированной системе FCA, следует проверить автомобиль в специализированной мастерской. Kia рекомендует обратиться к официальному дилеру Kia или партнерской сервисной компании.

Водитель может выбрать начальное время срабатывания предупреждения в настройках пользователя («User Settings») на ЖК-дисплее приборной панели. Варианты для первоначального предупреждения об опасности лобового столкновения включают:

- EARLY (Ранее) – При выборе этого условия первоначальное предупреждение о лобовом столкновении активируется раньше, чем

обычно. Эта установка обеспечивает максимальную величину расстояния до автомобиля или пешехода впереди перед возникновением предупреждения. Если чувствительность системы кажется слишком высокой на установке «EARLY» (Раннее), измените ее на «NORMAL» (Обычное). Когда движущийся впереди автомобиль резко останавливается, предупреждающее сообщение может казаться запоздалым, даже при включенном режиме «EARLY» (Раннего) предупреждения.

• NORMAL (Нормальное) – При выборе этого условия, первоначальное предупреждение о лобовом столкновении активируется в обычном режиме. Эта установка обеспечивает стандартное расстояние до автомобиля или пешехода впереди перед возникновением предупреждения. При выборе этого условия, первоначальное предупреждение о лобовом столкновении активируется позже, чем обычно. Эта установка обеспечивает уменьшает величину расстояния до автомобиля или пешехода впереди перед возникновением предупреждения. Пользуйтесь данным режимом только в условиях малоинтенсивного дорожного движения и при езде с небольшой скоростью.

• LATE (Позднее) –

Предварительные требования для активации

Система FCA становится готовой к активации при ее выборе на ЖК-дисплее и выполнении предварительных условий, указанных ниже.

– Система ESC включена.

– Скорость автомобиля превышает 10 км/ч . (Тем не менее, система FCA активируется в пределах определенной скорости движения).

– При обнаружении находящегося впереди автомобиля или пешехода. (Несмотря на то, что система FCA не активируется в зависимости от обстановки перед автомобилем и состояния его систем, она выдает только определенные предупреждения).

⚠ ПРЕДУПРЕЖДЕНИЕ

- **Система FCA включается автоматически при установке выключателя зажигания в положение «ON» (Вкл.). Водитель может отключить систему FCA, отменив ее в настройках на ЖК-дисплее.**
- **Система FCA отключается автоматически при отмене работы ESC. Если система ESC выключена, система FCA не может быть активирована на ЖК-дисплее. Загорится предупреждающий сигнал системы FCA, но это не означает неисправность системы.**
- **Включайте или отключайте систему FCA с помощью переключателей на рулевом колесе после остановки автомобиля в безопасном месте.**

Предупреждающее сообщение системы FCA и управление системой

Система FCA выдает предупреждающие сообщения и аварийные сигналы в соответствии с такими уровнями риска столкновения, как внезапное торможение движущегося впереди автомобиля, возникновение недостаточного расстояния между автомобилями или столкновение с пешеходами. Кроме того, она управляет тормозами в соответствии с уровнями риска столкновения.

Угроза столкновения (1-е предупреждение)

- Предупреждение появляется на ЖК-дисплее и сопровождается сигналами тревоги.
- Система FCA контролирует тормозную систему в определенных пределах для погашения силы столкновения.

Аварийное торможение (2-е предупреждение)

- Предупреждение появляется на ЖК-дисплее и сопровождается сигналами тревоги.
- Система FCA контролирует тормозную систему в определенных пределах для погашения силы столкновения.
  Система FCA контролирует максимальное торможение непосредственно перед столкновением.

Работа тормозов

- В чрезвычайной ситуации тормозная система переходит в состояние готовности для быстрого реагирования на нажатие педали тормоза водителем.
- Система FCA обеспечивает дополнительное усилие при торможении для обеспечения оптимальной эффективности торможения при нажатии педали тормоза водителем.
- Контроль торможения автоматически отключается, когда водитель резко нажимает на педаль акселератора, или когда он резко поворачивает рулевое колесо.
- Контроль торможения автоматически отключается, когда факторы риска исчезают.

⚠ ПРЕДОСТЕРЕЖЕНИЕ

Водитель всегда с большой осторожностью эксплуатировать автомобиль, даже если отсутствуют какие-либо предупреждающие сообщения или сигналы.

⚠ ПРЕДУПРЕЖДЕНИЕ

Системы FCA не позволяет полностью избежать столкновений. Система FCA может остановить автомобиль не полностью перед столкновением из-за условий окружающей среды, погодных и дорожных условий. Водитель несет ответственность за безопасность вождения и управления автомобилем.

⚠ ПРЕДУПРЕЖДЕНИЕ

Система FCA учитывает уровень риска, зависящий от дистанции до транспортного средства / пешехода впереди, скорости транспортного средства / пешехода впереди, а

(Продолжение)

(Продолжение)

также характера управления автомобилем.
Для включения системы избегайте рискованного вождения.

Сенсор переднего радара/ камеры системы FCA

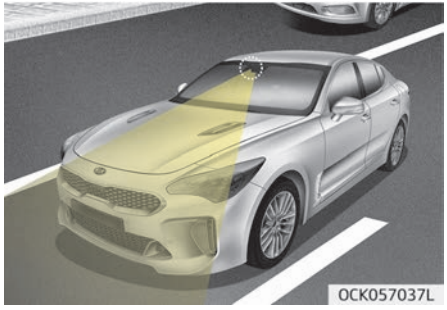

Для обеспечения исправной работы системы FCA следует следить за тем, чтобы датчик или его крышка были чистыми и не содержали налета из грязи, снега и мусора. Грязь, снег или посторонние вещества на линзе могут отрицательно влиять на чувствительность датчика.

✻ ПРИМЕЧАНИЕ

- Не устанавливайте какие-либо аксессуары, например, молдинг или наклейку номерного знака в зоне датчика. Не производите замену бампера на другой тип. Тип бампера сильно влияет на работу датчика.
- Всегда держите зону датчика и бампер в чистоте.
- Используйте только мягкую ткань для мытья автомобиля. Кроме того, не используйте воду под высоким давлением для мытья зоны датчика на бампере.

(Продолжение)

- Будьте осторожны и не применяйте чрезмерную силу на переднюю часть датчика. В случае перемещения датчика из правильного положения под действием внешних сил, система может работать не надлежащим образом даже при отсутствии предупреждающего сообщения и горящей сигнальной лампы. В этом случае следует проверить автомобиль в специализированной мастерской. Kia рекомендует обратиться к официальному дилеру Kia или партнерской сервисной компании.
- Используйте только оригинальную крышку датчика от компании Kia. Не наносите краску на крышку датчика.
- Не тонируйте стекло и не размещайте наклейки и аксессуары вокруг внутреннего зеркала в месте установки камеры.

(Продолжение)

- Не допускайте попадания влаги в место установки фронтальной камеры.
- Не допускайте повреждения или случайного удаления частей радара/камеры.
- Не размещайте отражающие предметы (белую бумагу, зеркало и т. п.) на амортизирующей накладке.
  Система может активироваться без необходимости из-за отражения солнечного света.
- Слишком высокая громкость звука может помешать услышать предупреждающий сигнал системы.

Предупреждение и сигнальная лампа

Если крышка датчика или линза датчика запачканы посторонними веществами, такими как снег или дождь, работа системы FCA может быть временно прекращена. В таком случае появится предупреждающее сообщение, чтобы оповестить водителя.
Это не является признаком неисправности системы FCA. Чтобы снова запустить систему FCA, удалите посторонние вещества.
Следует удалить грязь, снег или мусор и очистить крышку датчика радара перед началом работы с системой FCA.

Система FCA может работать неправильно, если после включения двигателя какие-либо вещества не обнаруживаются (например, на открытой местности).

Неисправность системы

- Когда система FCA неисправна, загорается сигнальная лампа FCA (), и на несколько секунд отображается предупреждение. После того как сообщение исчезнет, загорится главная сигнальная лампа (⚠). В этом случае следует проверить автомобиль в специализированной мастерской. Kia рекомендует обратиться к официальному дилеру Kia или партнерской сервисной компании.
- Предупреждающее сообщение системы FCA может появиться, когда загорается сигнальная лампа системы ESC.

⚠ ПРЕДУПРЕЖДЕНИЕ

- FCA является всего лишь вспомогательной системой для удобства водителя. Водитель несет ответственность за управление автомобилем. Не полагайтесь исключительно на работу системы FCA. Поддерживайте безопасную дистанцию торможения, а также, в случае необходимости, нажимайте на педаль тормоза, чтобы снизить скорость движения.
- Система FCA не всегда выводит предупреждающие сообщения и производит предупреждающие сигналы. Кроме того, в связи с ограничениями датчика система FCA может не выводить предупреждающих сообщений и не производить предупреждающие сигналы.
- При возникновении неисправности системы FCA контроль торможения не будет работать при обнаружении опасности столкновения даже тогда, когда другие системы торможения работают нормально.

(Продолжение)

(Продолжение)

- Система FCA срабатывает только на автомобили/пешеходов впереди во время движения вперед. Она не срабатывает на животных или транспортных средствах, движущихся в противоположном направлении.
- Система FCA не в состоянии распознать транспортные средства, которые пересекают перекресток перпендикулярно движению вашего автомобиля, или транспортные средства, припаркованные перпендикулярно.
- Управление тормозной системой может ухудшиться при внезапной остановке транспортного средства спереди. Следует всегда держаться на безопасной дистанции до транспортного средства спереди.

(Продолжение)

(Продолжение)

- Во время торможения возможно включение системы FCA, что может привести к внезапной остановке автомобиля. В этом случае находящийся в салоне багаж может представлять опасность для пассажиров. Следует учитывать этот фактор при распределении багажа в автомобиле.
- Система FCA может не сработать, если водитель использует педаль тормоза, чтобы избежать риска столкновения.
- Система FCA не работает при движении автомобиля задним ходом. В этом случае необходимо поддерживать безопасную дистанцию торможения и, при необходимости, выжать педаль тормоза, чтобы уменьшить скорость движения для поддержания безопасного расстояния.

(Продолжение)

(Продолжение)

- **Обычная функция торможения будет исправно работать даже при возникновении проблем с системой управления торможением FCA или с другими функциями. В этом случае система управления торможением не сработает при возникновении риска столкновения.**
- **Система FCA может не сработать из-за особенностей вождения, дорожного движения, погодных или дорожных условий и т. п.**
- **Система FCA может реагировать не на все типы транспортных средств.**

Пределы возможностей системы

Система FCA — это система помощи водителю в определенных опасных условиях движения. Ее наличие не отменяет обязанности водителя по контролю за опасными ситуациями на дороге.

Система FCA отслеживает дорожные ситуации через радар и датчик с видеокамерой. Таким образом, в ситуации, которая развивается вне зоны охвата датчика, система FCA не может работать надлежащим образом. В указанных ниже ситуациях водитель должен проявлять особую осторожность. Работа системы FCA может быть ограничена.

Распознавание автомобилей

Работа датчика может быть ограничена при следующих условиях:

- Радар или камера загрязнена посторонними веществами.
- Идет сильный дождь или снег.
- Имеется электромагнитное излучение.
- Наблюдается сильное нерегулярное отражение от радара.
- Транспортное средство спереди имеет узкий корпус (т. е. мотоциклы и велосипеды)
- Обзор нечеткий из-за подсветки, отраженного света или темноты.
- Камера не может охватить полное изображение движущегося впереди автомобиля.
- Впереди движется автомобиль специального назначения, например грузовик или фура.
- Снаружи резко меняется освещенность, например, при проезде туннеля.
- Неустойчивое движение автомобиля.
- Возможности распознавания радара/камеры ограничены.
- Недостаточно хорошо освещено поле зрения водителя (либо слишком темно или слишком много отражений, или слишком много подсветки сзади, которая затемняет поле зрения)
- Наблюдается сильное нерегулярное отражение от радарного датчика
- Автомобиль впереди отличается опасным стилем движения
- Автомобиль передвигается в местах, где имеются металлические предметы, например, строительные площадки, железная дорога и т. д.
- Подсветка отражается в направлении транспортного средства (включая переднее освещение от идущего впереди автомобиля)

- Влага на лобовом стекле удалена не полностью или замерзла.
- Туман.
- Задние фонари движущегося впереди транспортного средства выключены, отсутствуют, имеет асимметричную или неправильную направленность.

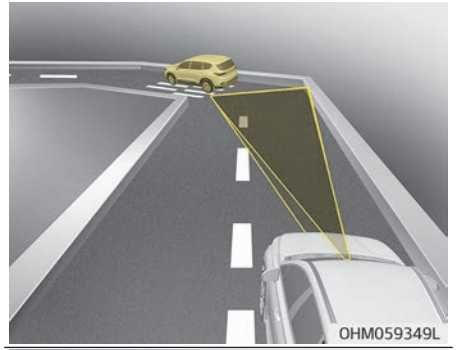

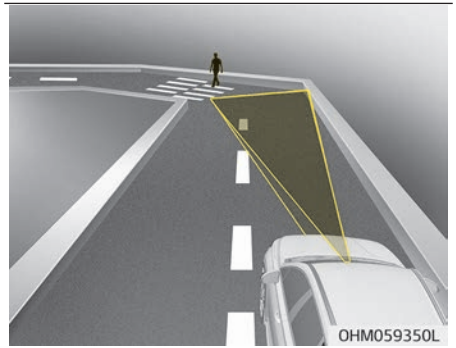

- Движение по извилистой дороге
  Работа вспомогательной системы предотвращения лобового столкновения может быть ограничена при движении по извилистой дороге.

На извилистой дороге система распознавания камеры переднего вида или датчика радара может не обнаружить движущийся впереди автомобиль, пешехода или велосипедиста.
Это может приводить к отсутствию сигналов и торможения, когда они необходимы.
Всегда следите за дорогой и условиями вождения и при необходимости выжмите педаль тормоза, чтобы уменьшить скорость движения для поддержания безопасного расстояния.

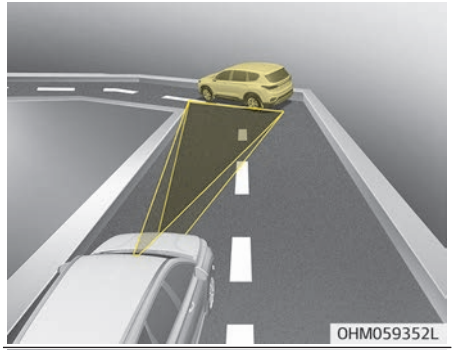

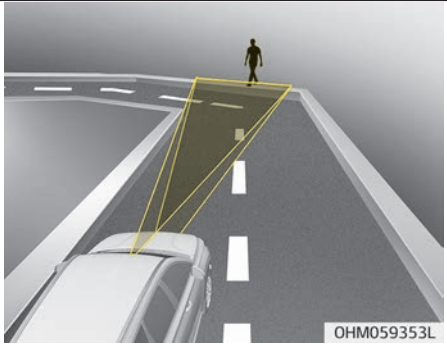

Система предотвращения лобового столкновения может распознать автомобиль или пешехода на соседней полосе или на внешней полосе при движении по извилистой дороге.

В этом случае система может без необходимости предупредить водителя и применить торможение.
Всегда обращайте внимание на дорожные условия и условия вождения во время управления автомобилем.

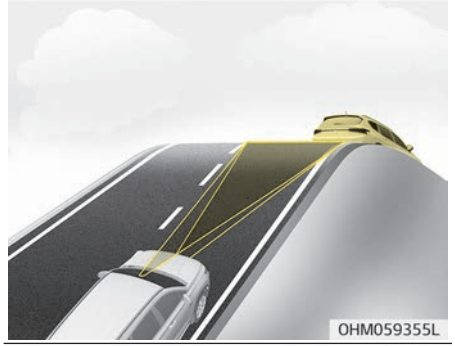

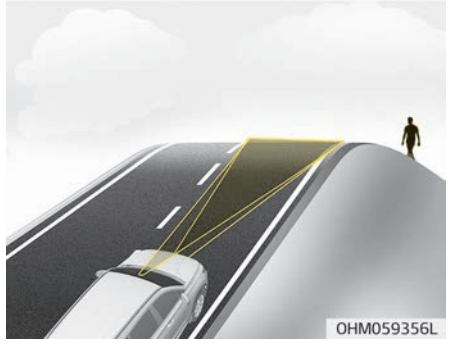

- Движение на спусках и подъемах
  Работа вспомогательной системы предотвращения лобового столкновения может быть ограничена при движении на спусках или подъемах. Система распознавания камеры пе-

реднего вида или переднего датчика радара может не обнаружить движущийся впереди автомобиль или пешехода.
Это может привести к ложному срабатыванию сигнализации и торможению, или отсутствию сигнализации или торможения, когда они необходимы.
При распознавании системой впереди автомобиля или пешехода в конце спуска или подъема возможно резкое торможение.
Всегда обращайте внимание на окружающую обстановку при движении вверх или вниз по склону и, при необходимости, выжимайте педаль тормоза для соблюдения дистанции.

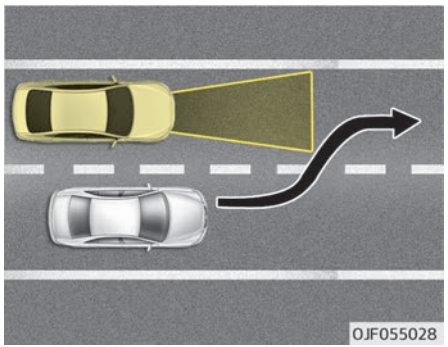

- Перестроение в другой ряд
  Даже если транспортное средство в соседнем ряду перестраивается на вашу полосу, оно может быть не распознано системой FCA до тех пор, пока не попадет в зону видимости системы FCA.
  Это особенно проявляется в тех случаях, когда транспортное средство в соседнем ряду перестраивается на вашу полосу — скорее всего оно не будет распознано. Всегда обращайте на это особое внимание.

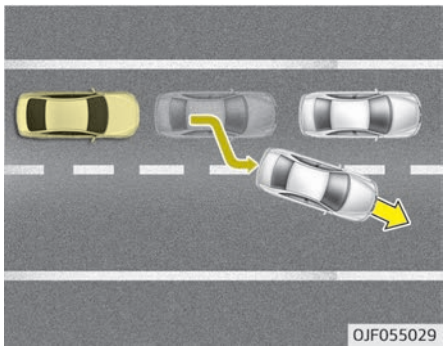

Когда останавливающийся впереди автомобиль съезжает с полосы, он может быть не распознан системой признан FCA. Всегда обращайте на это особое внимание.

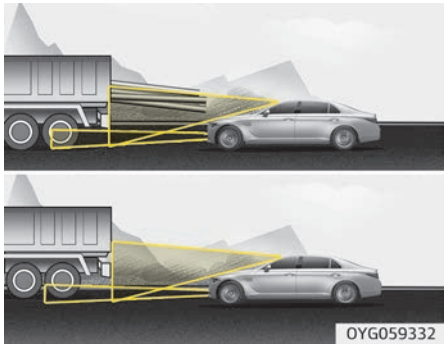

- Распознавание других автомобилей
  При движении за нагруженным транспортным средством или транспортным средством с высоким дорожным просветом необходимо быть предельно внимательным, поскольку могут возникнуть опасные ситуации. Всегда следите за дорогой и условиями вождения и при необходимости выжмите педаль тормоза, чтобы уменьшить скорость движения для поддержания безопасного расстояния.

Распознавание пешеходов

Работа датчика может быть ограничена при следующих условиях:

- Пешеход не полностью захвачен датчиком камеры, или пешеход не находится в вертикальном положении.
- Пешеход двигается слишком быстро.
- Пешеход внезапно появляется перед автомобилем.
- На пешеходе одежда имеет цвет схожий с окружающим пространством.
- Освещение снаружи слишком яркое или слишком темное.
- Автомобиль передвигается в ночное время или в темноте.
- Обнаружен объект, схожий по очертаниям на фигуру человека.
- Пешеход имеет невысокий рост.
- Пешеход не в состоянии передвигаться без специальных средств.
- Пешеход тяжело отличим от окружающего пространства.
- Возможности распознавания ограничены.
- Пешеходы находятся в группе.

⚠ ПРЕДУПРЕЖДЕНИЕ

- **Перед началом буксировки другого транспортного средства отключите систему FCA в пользовательских настройках на ЖК-дисплее. Применение тормозов во время буксировки может отрицательно повлиять на безопасность автомобиля.**
- **Будьте чрезвычайно осторожны при движении транспортного средства впереди с тяжелым выступающим назад грузом, или когда оно имеет более высокий дорожный просвет.**
- **Система FCA предназначена для обнаружения и отслеживания транспортного средства, движущегося впереди, или обнаружения пешеходов на проезжей части с помощью радиолокационных сигналов и камеры. Он не предназначен для обнаружения велосипедов, мотоциклов или небольших объектов на колесах, таких как сумки для багажа, тележки для покупок или коляски.**

(Продолжение)

(Продолжение)

- **Система FCA не будет работать в определенных ситуациях. Поэтому, никогда не испытывайте действие системы FCA на человеке или объекте. Это может привести к серьезным травмам или даже смерти.**
- **При замене или повторной установке ветрового стекла, переднего бампера или радара/камеры после их снятия, следует проверить автомобиль в специализированной мастерской. Kia рекомендует обратиться к официальному дилеру Kia или партнерской сервисной компании.**

✻ ПРИМЕЧАНИЕ

Система может быть временно отключена из-за воздействия сильных электрических волн.

Сертификация действует:

Для Сингапура

Complies with
IMDA Standards
DA105282

Для Малайзии

MCMC
HIDF16000136

Для Мексики

"La operación de este equipo está sujeta a las siguientes dos condiciones:
(1) es posible que este equipo o dispositivo no cause interferencia perjudicial y
(2) este equipo o dispositivo debe aceptar cualquier interferencia, incluyendo la que pueda causar su operación no deseada."
IFETEL : RCPMALR19-0107

Для Тайваня

CCAI19LP0500T9

Для Сербии

И 005 18

Для Азербайджана

AZS

СИСТЕМА КРУИЗ-КОНТРОЛЯ (ПРИ НАЛИЧИИ)

1. Индикатор круиз-контроля

– Установленная для круиз-контроля скорость будет отображаться рядом с индикатором круиза-контроля.

Система круиз-контроля позволяет программировать автомобиль на движение с постоянной скоростью, без необходимости нажатия на педаль газа.
Эта система работает на скоростях выше 30 км/ч .

⚠ ПРЕДУПРЕЖДЕНИЕ

- **Если оставить систему круиз-контроля включенной (горит индикаторная лампа круиз-контроля), то существует вероятность ее случайной активации. Систему круиз-контроля следует выключать, если она не используется. Это позволяет исключить возможность непреднамеренного задания скорости движения.**
- **Используйте систему круиз-контроля только при движении на открытых автострадах в хорошую погоду.**
- **Не используйте систему круиз-контроля, если движение автомобиля с постоянной скоростью может быть небезопасным: например, при интенсивном или переменном транспортном потоке, на скользких (мокрых, обледеневших или покрытых снегом) дорогах, а также на дорогах с крутизной уклонов более 6 %.**

(Продолжение)

(Продолжение)

- **Особое внимание при использовании системы круиз-контроля нужно обращать на режим вождения.**
- **Соблюдайте осторожность при движении под уклон под управлением системы круиз-контроля, поскольку на уклоне скорость автомобиля может возрасти.**

✻ ПРИМЕЧАНИЕ

- При нормальной работе системы круиз-контроля, если переключатель SET (Установка) нажат или повторно нажат после задействования тормозов, система включается в работу приблизительно через 3 секунд. Эта задержка является нормальной.

(Продолжение)

(Продолжение)

- Для включения системы круиз-контроля нажмите педаль тормоза не менее одного раза после переключения замка зажигания в положение «ON» (Вкл.) или после запуска двигателя. Это необходимо для проверки исправности работы переключателя тормоза, с помощью которого выключается круиз-контроль.

Переключатель круиз-контроля

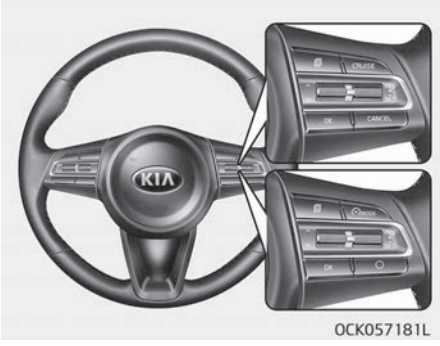

«CANCEL/O» — отключение круиз-контроля.
«CRUISE»/MODE: включение или отключение системы круиз-контроля.
«RES+» — возобновление или увеличение скорости круиз-контроля.
«SET-» — установка или уменьшение скорости круиз-контроля.

✻ ПРИМЕЧАНИЕ

В первую очередь следует переключить режим на использование интеллектуального круиз-контроля, нажав кнопку «CRUISE» (Круиз-контроль)/MODE, если автомобиль оснащен системой ограничения скорости движения.
Режим меняется каждый раз, когда нажимается кнопка «CRUISE» (Круиз-контроль)/MODE.

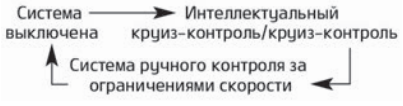

Установка задать скорость круиз-контроля:

■ Тип A

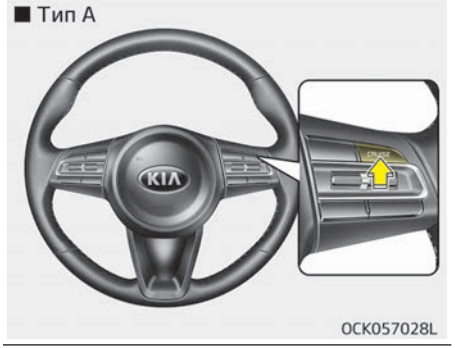

■ Тип B

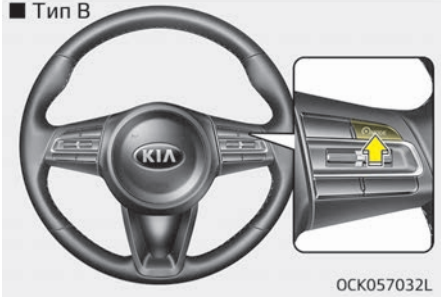

1. Чтобы включить систему, нажмите кнопку «CRUISE»/MODE на руле. Загорится индикатор круиз-контроля.
2. Увеличьте скорость до желаемой. Скорость должна быть более 30 км/ч .

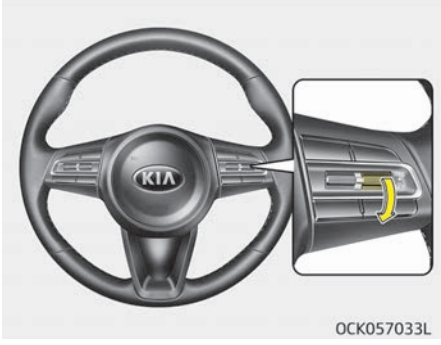

3. Переместите рычаг вниз (в положение «SET–») и отпустите на нужной скорости. На ЖК-дисплее появится установленная скорость. Одновременно отпустите педаль газа. Желаемая скорость будет поддерживаться автоматически.

На крутых спусках и подъемах возможно небольшое снижение скорости.

Чтобы увеличить заданную скорость круиз-контроля:

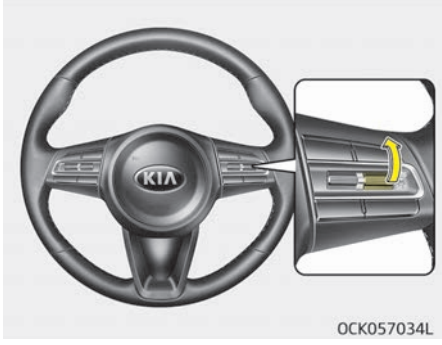

Выполните любую из следующих процедур.

- Переместите рычаг вверх (в положение «RES+») и удерживайте его. Заданная скорость движения автомобиля будет повышаться с шагом 10 км/ч. Отпустите рычаг, когда будет достигнута необходимая скорость.

- Переместите рычаг вверх (в положение «RES+») и сразу отпустите его. Скорость круиз-контроля будет увеличиваться на 1 км/ч при каждом подобном переключении рычага вверх (в положение RES+).

Чтобы уменьшить скорость круиз-контроля:

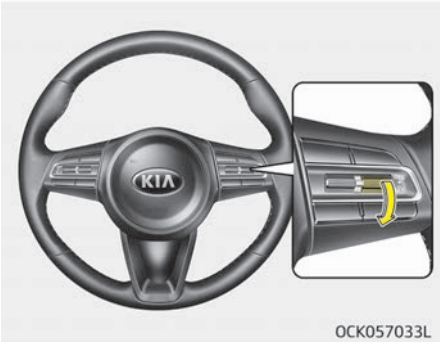

Выполните любую из следующих процедур.

- Переместите рычаг вниз (в положение «SET–») и удерживайте его. Заданная скорость автомобиля будет снижаться с шагом 10 км/ч. Отпустите рычаг, когда достигнете скорости, которую необходимо поддерживать.
- Переместите рычаг вниз (в положение «SET–») и сразу же отпустите его. При каждом подобном переключении рычага вниз (в положение «SET–») скорость круиз-контроля уменьшится на 1 км/ч.

Временное ускорение при включенном круиз-контроле:

Если вы хотите временно увеличить скорость при включенном круиз-контроле, нажмите педаль акселератора. Увеличение скорости не будет мешать работе круиз-контроля и не изменит заданную скорость.
Для возврата к заданной скорости снимите ногу с педали акселератора.

Чтобы отключить круиз-контроль, выполните одно из следующих действий:

■ Тип A

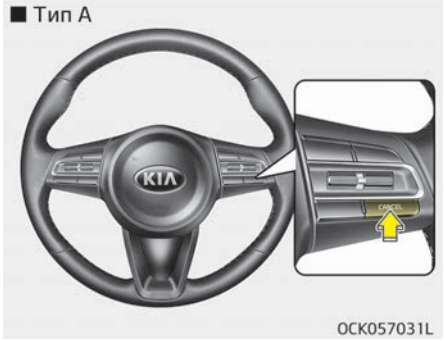

■ Тип B

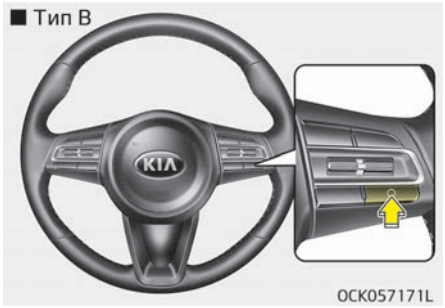

- Нажмите педаль тормоза.

- На автомобиле с автоматической коробкой переключите рычаг передач в положение «N» (нейтраль).
- Нажмите кнопку «CANCEL/O», расположенную на рулевом колесе.
- Снизьте скорость автомобиля на 20 км/ч ниже скорости в памяти.
- Снизьте скорость автомобиля до значения менее 25 км/ч .

Каждое из этих действий отменит работу системы круиз-контроля (индикатор круиз-контроля погаснет), но система при этом не будет выключена. При желании вы сможете возобновить работу системы круиз-контроля, переведя вверх (к «RES+») рычаг, расположенный на рулевом колесе. Система вернется к установленной скорости.

Возобновление крейсерской скорости выше 30 км/ч

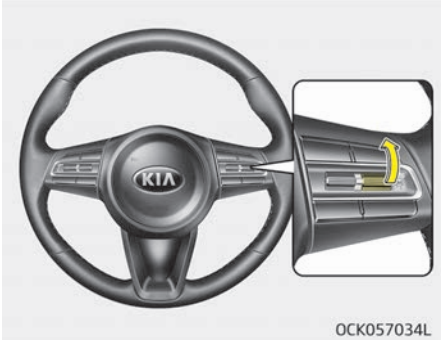

Если для отмены скорости круиз-контроля использовался какой-либо иной метод, кроме кнопки «CRUISE»/ MODE, и система по-прежнему работает, то при нажатии переключателя «RES+» автоматически возобновиться последняя заданная скорость.
Однако этого не произойдет, если скорость автомобиля упала ниже 30 км/ч .

Чтобы отключить круиз-контроль, выполните одно из описанных ниже действий.

- Нажмите кнопку «CRUISE» (Круиз-контроль) / MODE (индикаторная лампа круиз-контроля погаснет).
- Если автомобиль оборудован системой ограничения скорости, дважды нажмите кнопку «CRUISE» (Круиз-контроль) / MODE. (Индикаторная лампа круиз-контроля погаснет.)
- Выключите зажигание.

Оба эти действия отключают круиз-контроль. Если нужно возобновить работу круиз-контроля, повторите шаги, описанные в разделе “Установка скорости круиз-контроля” на странице 5-87.

СИСТЕМА РУЧНОГО КОНТРОЛЯ ЗА ОГРАНИЧЕНИЯМИ СКОРОСТИ ДВИЖЕНИЯ (ПРИ НАЛИЧИИ)

В случае необходимости вы можете установить предел скорости.
Если вы превысите установленное ограничения скорости, сработает система предупреждения (начнет мигать установленное ограничение скорости и раздастся звуковой сигнал), которая не отключится до тех пор, пока скорость автомобиля не вернется к установленному ограничению.

✻ ПРИМЕЧАНИЕ

При включенной системе ручного контроля за ограничениями скорости нельзя активировать систему круиз-контроля.

✻ ПРИМЕЧАНИЕ

В первую очередь следует переключить режим на использование интеллектуального круиз-контроля, нажав кнопку «CRUISE» (Круиз-контроль)/MODE, если автомобиль

(Продолжение)

(Продолжение)

оснащен системой ограничения скорости движения.
Режим меняется каждый раз, когда нажимается кнопка «CRUISE» (Круиз-контроль)/MODE.

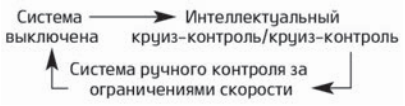

Установка предельной скорости:

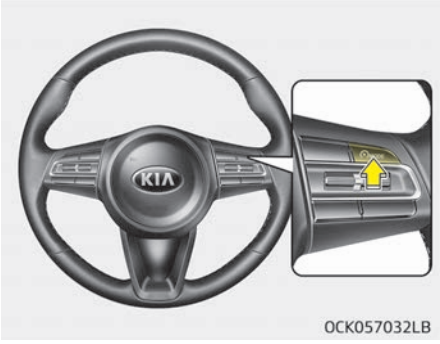

1. Для включения системы дважды нажмите кнопку «CRUISE» (Круиз-контроль)/MODE на рулевом колесе.

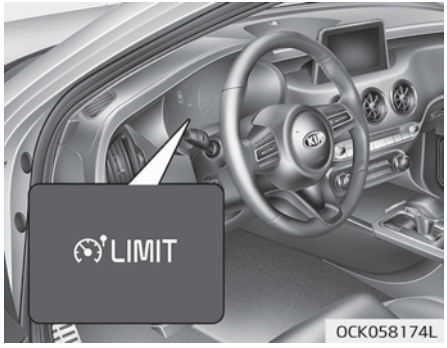

Загорится индикаторная лампа ограничения скорости.

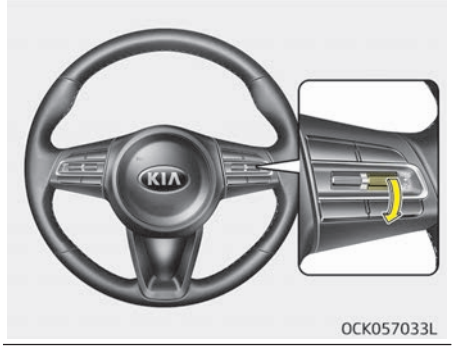

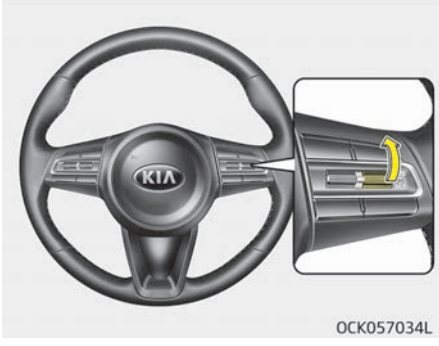

2. Переместите рычаг вниз (в положение «SET-»).

3. Переместите рычаг вверх (в положение «RES+») или вниз (в положение «SET-»), отпустите его по достижении нужной скорости. Переместите рычаг вверх (в положение «RES+») или вниз (в положение «SET–») и удерживайте его. Скорость повышается или понижается на 10 км/ч.

Переместите рычаг вверх (в положение «RES+») или вниз (в положение «SET–») и сразу же отпустите его. Скорость повышается или понижается на 1 км/ч .
Заданное ограничение скорости отображается на дисплее приборной панели.

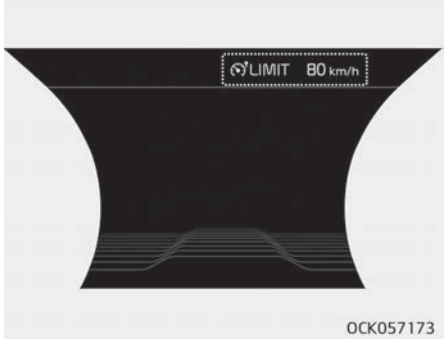

На дисплее отображается заданное ограничение скорости.
Для превышения заданного ограничения скорости нужно сильно нажать на педаль газа (утопив ее более чем на 80 %) до срабатывания механизма переключения на низкую передачу, при этом послышится щелчок. На дисплее начинает мигать заданное значение ограничения скорости, а также подается звуковой сигнал; звуковой сигнал будет работать до возврата скорости автомобиля в заданные пределы.

✻ ПРИМЕЧАНИЕ

- Если утопить педаль газа приблизительно на 50 % ее хода, то скорость автомобиля не превысит заданное ограничение, а будет оставаться в заданных пределах.
- Щелчок при срабатывании кикдауна после нажатия педали акселератора до упора является нормальным рабочим шумом.

Способы отключения системы ручного ограничения скорости движения:

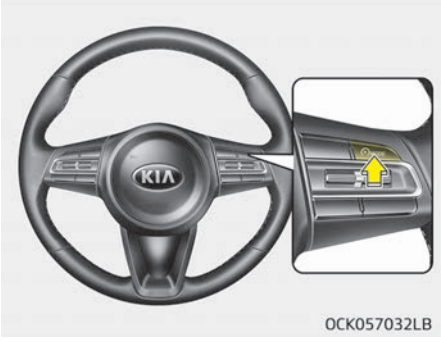

- Нажмите переключатель «CRUISE» (Круиз-контроль)/MODE.
- Выключите зажигание.

Если однократно нажать кнопку «CANCEL (отмены)/O», то заданное ограничение скорости будет сброшено, но система не выключится. Чтобы снова установить ограничение скорости, переместите рычаг вверх (в положение «RES+») или вниз (в положение «SET») для выбора нужной скорости.

⚠ ПРЕДОСТЕРЕЖЕНИЕ

Индикатор «---» мигает, если в работе системы ручного контроля за ограничениями скорости движения возникли проблемы.
В этом случае следует проверить систему в специализированной мастерской.
Kia рекомендует обратиться к официальному дилеру Kia или партнерской сервисной компании.

ИНТЕЛЛЕКТУАЛЬНАЯ СИСТЕМА ПРЕДУПРЕЖДЕНИЯ ОБ ОГРАНИЧЕНИИ СКОРОСТИ ДВИЖЕНИЯ (ПРИ НАЛИЧИИ)

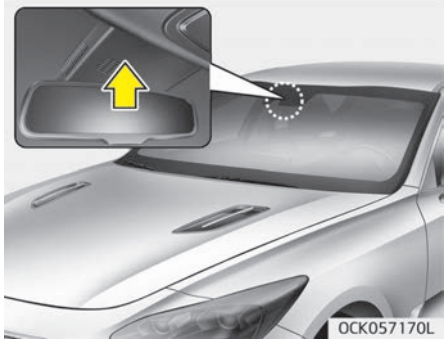

Система отображает сведения об ограничении скорости и запрете обгона для водителя на комбинации приборов и навигационном экране. Интеллектуальная система предупреждения об ограничении скорости движения определяет дорожные знаки с помощью системы камер, установленных за верхней частью ветрового стекла.
Интеллектуальная система предупреждения об ограничении скорости движения также использует навигационные данные для отображения информации о максимально допустимой скорости.

⚠ ПРЕДУПРЕЖДЕНИЕ

- **Интеллектуальная система предупреждения об ограничении скорости движения является только вспомогательной и не всегда в состоянии правильно отобразить ограничения скорости и запреты обгона.**
- **Водитель всегда несет ответственность за то, чтобы не превышать максимально допустимую скорость.**
- **Не помещайте никаких аксессуаров, наклеек и не тонируйте лобовое стекло возле зеркала заднего вида.**
- **Система распознает дорожные знаки и отображает сведения по ограничению скорости с помощью камеры, поэтому, если дорожные знаки трудно распознать, система может не работать должным образом.**
  См. раздел "Сосредоточенность водителя" на странице 5-96.

(Продолжение)

(Продолжение)

- **Не удаляйте части системы удержания полосы движения (LKA) и не ударяйте по ней.**
- **Не располагайте на приборной панели, предметы, которые отражают свет, такие как зеркала, белая бумага и т. д. Система может работать неисправно при попадании на датчик отраженного света.**
- **Система доступна не во всех странах.**

Включение/выключение интеллектуальной системы предупреждения об ограничении скорости движения

- Метод настройки интеллектуальной системы предупреждения об ограничении скорости движения:
  Cluster User Settings (Пользовательские настройки приборной панели) ➡ Driver Assistance (Помощь при вождении) ➡ Speed Limit Warning (Система предупреждения об ограничении скорости)

- Если вы активировали систему предупреждения об ограничении скорости движения в пользовательских настройках приборной панели, информация об ограничении скорости и запрете обгона будет отображаться на панели в виде символа.
- Если система предупреждения об ограничении скорости движения активируется в настройках навигации, эта информация также отображается на экране навигации.

Работа

- Система считывает дорожные знаки и выводит информацию о скоростных ограничениях и запрете обгона на приборный щиток перед водителем.
- При повороте ключа зажигания система выводит на экран информацию об ограничения скорости, сохраненную в памяти перед выключением зажигания.
- Иногда для одной и той же дороги указываются разные ограничения скорости. Информация отображается в зависимости от ситуации. Дорожные знаки с дополнительными обозначениями (например, скользкая дорога, стрелка и т. д.) сравниваются с внутренними данными автомобиля (например, режим стеклоочистителя, указателя поворота и т. д.).
- Система может обновить информацию об ограничении скорости без регистрации знаков ограничения скорости в следующих ситуациях.
  - При изменении направления движения.
  - При изменении типа дорожного покрытия (например, с шоссе на проселочную дорогу).
  - При въезде в город или деревню или выезде из него.

✻ ПРИМЕЧАНИЕ

Если на комбинации приборов и навигационном экране отображает-

(Продолжение)

(Продолжение)

ся разное значение ограничения скорости, проверьте настройки навигатора.

Display (Дисплей)

- Если система не имеет надежной информации об ограничении скорости, на комбинации приборов и навигационном экране отображается этот символ.

■ Информация об обгоне отсутствует

WUM-206/WUM-204

- Если система не обнаруживает знака запрещения обгона, то на комбинации приборов и навигационном экране показывается это изображение.

■ Конец ограничения скорости

WUM-207/WUM-208

- После прохождения знака «Конец ограничения скорости» интеллектуальная система предупреждения об ограничении скорости движения предоставляет водителю сведения системы навигации, информирующие о возможных ограничениях скорости, действующих на расположенном впереди участке.

■ Неограниченная скорость (только в Германии)

WUM-205

- На некоторых участках шоссе в Германии ограничения скорости не применяются. В таком случае интеллектуальная система предупреждения об ограничении скорости движения отображает дорожный знак «Конец ограничения» до тех пор, пока вы не проедете другой знак ограничения скорости.

Предупреждение

Сообщение («Speed Limit Warning system disabled. Camera blocked» (Система предупреждения об ограничении скорости движения отключена. Камера заблокирована)) отображается, если область обзора камеры блокируется какими-то объектами. Система не работает до тех пор, пока не восстановится область обзора.

Проверьте лобовое стекло вокруг области обзора камеры.

Если система не работает должным образом, даже если область обзора камеры свободна, следует произвести проверку системы в специализированной мастерской. Kia рекомендует обратиться к официальному дилеру Kia или партнерской сервисной компании.

В случае неисправностей в работе интеллектуальной системы предупреждения об ограничении скорости движения на несколько секунд отобразится предупреждающее сообщение («Check Speed Limit Warning system» (Проверьте систему предупреждения об ограничении скорости движения)). После того как сообщение исчезнет, загорится главная сигнальная лампа.

В этом случае следует проверить систему в специализированной мастерской.

Kia рекомендует обратиться к официальному дилеру Kia или партнерской сервисной компании.
Система может неполноценно работать и не предоставлять правильную информацию в следующих ситуациях.

- Расположение дорожных знаков на крутых поворотах.
- Неудобное расположение дорожных знаков (например, знак повернут, затенен каким-либо объектом, поврежден и т. д.).
- Дорожные знаки скрыты другим автомобилями.
- Сломанные светодиодные дорожные знаки.
- Плохая погода, например снег, дождь, туман.
- Отраженный свет вокруг и/или на дорожном знаке.
- Недостаточная освещенность дорожных знаков в ночное время.
- Яркие огни вокруг дорожных знаков.
- На лобовом стекле в месте расположения камеры имеется грязь, лед или иней.
- Область обзора камеры чем-либо закрыта, например наклейками, бумагой, упавшими листьями деревьев.
- При слишком малой дистанции до впереди идущего автомобиля.
- При неисправности в навигационной системе.
- Когда вас обгоняют автобусы или грузовики со стикерами.
- Когда вы находитесь в определенном месте, не охваченном системой навигации.
- Когда в навигационной системе нет последней версии карты.

Сосредоточенность водителя

Водитель должен проявлять особую осторожность в нижеописанных ситуациях, поскольку система может не сработать должным образом.

- Не закрепляйте предметы на лобовом стекле перед камерой, поскольку это может снизить ее эффективность или вызвать отказ других систем, использующих камеру.
- Регулярно протирайте лобовое стекло за внутренним зеркалом заднего вида.
- Не кладите и не ставьте на приборную панель светоотражающие предметы, такие как листы белой бумаги или зеркала.
- Ограждайте зону вокруг камеры от ударов и повреждений.
- Не прикасайтесь к объективу камеры и не откручивайте винт на корпусе камеры.
- Система предназначена для использования только в качестве вспомогательного средства и не работает в некоторых ситуациях.
- Система только помогает водителю, но служит заменой глаз водителя или его внимания.
- Водитель несет полную ответственность за обеспечение безопасного движения и соблюдение действующих правил дорожного движения.

СИСТЕМА ИНТЕЛЛЕКТУАЛЬНОГО КРУИЗ-КОНТРОЛЯ С СИСТЕМОЙ STOP & GO (ПРИ НАЛИЧИИ)

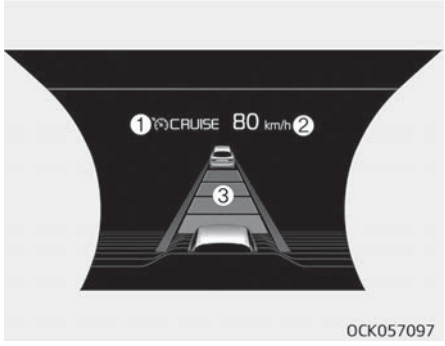

1. Индикатор круиз-контроля
2. Заданная скорость
3. Дистанция между автомобилями

Функция системы интеллектуального круиз-контроля позволяет запрограммировать автомобиль на поддержание постоянной скорости и расстояния до движущегося впереди транспортного средства без нажатия на педаль акселератора или тормоза.

⚠ ПРЕДУПРЕЖДЕНИЕ

Из соображений безопасности перед использованием системы интеллектуального круиз-контроля прочитайте руководство пользователя.

✻ ПРИМЕЧАНИЕ

Для активации интеллектуального круиз-контроля нажмите педаль тормоза по крайней мере один раз после поворота ключа зажигания в положение «ON» (Вкл.) или запуска двигателя. Это необходимо для проверки работоспособности тормозного переключателя, который используется при отмене интеллектуального круиз-контроля.

⚠ ПРЕДУПРЕЖДЕНИЕ

- **Если функция интеллектуального круиз-контроля оставлена включенной (на приборной панели горит индикатор круиз-контроля), то существует вероятность ее случайной активации. Следует выключать функцию системы интеллектуального круиз-контроля (индикатор круиз-контроля не горит), когда она не используется.**
- **Используйте систему интеллектуального круиз-контроля только при движении по свободным шоссе в хорошую погоду.**
- **Не используйте систему круиз-контроля, когда представляется небезопасным удерживать машину на постоянной скорости. Например:**
  - **Транспортная развязка и пункт оплаты проезда**
  - **Дорога, окруженная большим количеством стальных конструкций (строительство метро, стальной тоннель и пр.)**

(Продолжение)

(Продолжение)

- Парковка
- Полосы возле защитного ограждения на дороге
- Скользкая дорога после дождя, гололеда или снегопада
- Извилистая дорога
- Крутые уклоны
- Сильный ветер
- Бездорожье
- Строящиеся дороги
- Предохранительная полоса
- При движении вблизи аварийного ограждения
- При движении на крутых поворотах
- Когда способность распознавания транспортных средств уменьшается из-за модификации транспортного средства, которая приводит к изменению разности уровней между передней частью и задней

(Продолжение)

(Продолжение)

- При движении в плотном потоке или когда дорожные условия затрудняют движение с постоянной скоростью
- При движении в дождливую погоду или по обледенелой или заснеженной дороге
- При движении с ограниченным обзором (возможно, из-за плохой погоды, например, тумана, снега, дождя или песчаной бури)

- Уделяйте особое внимание условиям движения при использовании системы интеллектуального круиз-контроля.
- Система интеллектуального круиз-контроля не заменяет навыки и методы безопасного вождения. Водитель обязан всегда проверять скорость и расстояние до движущегося впереди автомобиля.
- Будьте осторожны при движении под гору с использованием системы SCC.

(Продолжение)

(Продолжение)

- Ограниченная видимость (дождь, снег, смог, и т. д.)
- Во избежание повреждений не используйте функцию круиз-контроля при буксировании автомобиля.
- Всегда устанавливайте скорость автомобиля ниже ограничений скорости, действующих в вашей стране.
- Неожиданные ситуации могут привести к возможным авариям. Не прекращайте следить за ситуацией на дороге и автомобилем даже при работающей системе интеллектуального круиз-контроля.

Переключатель интеллектуального круиз-контроля

«CANCEL /O»:	Отмена круиз-контроля.
«CRUISE» (Круиз-контроль)/ MODE:	Включение или отключение круиз-контроля.

«RES+»: Возобновление или увеличение скорости круиз-контроля.

«SET–»: Установка или уменьшение скорости круиз-контроля.

: Установка дистанции между автомобилями

✻ ПРИМЕЧАНИЕ

В первую очередь следует переключить режим на использование интеллектуального круиз-контроля, нажав кнопку «CRUISE» (Круиз-контроль)/MODE, если автомобиль оснащен системой ограничения скорости движения.
Режим меняется каждый раз, когда нажимается кнопка «CRUISE» (Круиз-контроль)/MODE.

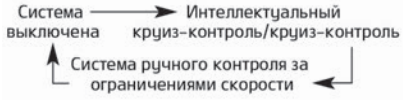

Скорость, установленная в системе интеллектуального круиз-контроля

Установка скорости интеллектуального круиз-контроля :

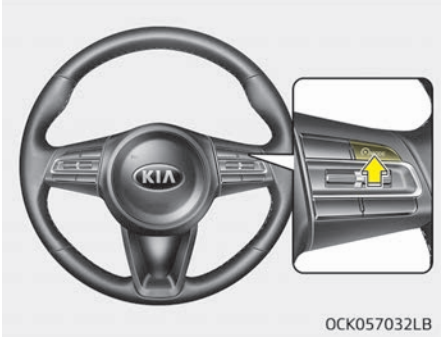

1. Для включения системы нажмите кнопку «CRUISE» (Круиз-контроль)/MODE. Загорится индикатор «CRUISE» (Круиз-контроль) на приборной панели.
2. Увеличьте скорость до нужного уровня.
   Скорость системы круиз-контроля устанавливается следующим образом:
   - 30 км/ч – 200 км/ч: если перед автомобилем нет другого транспортного средства
   - 0 км/ч ~ 200 км/ч: если перед автомобилем есть другое транспортного средства

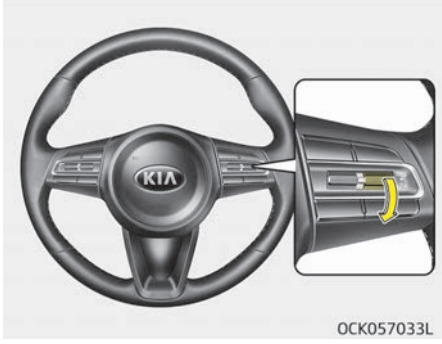

3. Переместите рычаг вниз (в положение «SET–») и отпустите на нужной скорости. На ЖК-дисплее появится установленная скорость и расстояние вашего автомобиля до другого транспортного средства.
4. Отпустите педаль акселератора. Желаемая скорость будет поддерживаться автоматически.

Если перед вами движется другое транспортное средство, скорость вашего автомобиля может снизится для поддержания надлежащей дистанции.
На крутых спусках и подъемах возможно небольшое увеличение или снижение скорости.
Скорость автомобиля может снизиться на подъеме и увеличиться на спуске.
Если скорость движущегося перед вами автомобиля будет 0 км/ч ~ 30 км/ч, ваша скорость будет установлена на 30 км/ч.

Чтобы увеличить заданную скорость круиз-контроля:

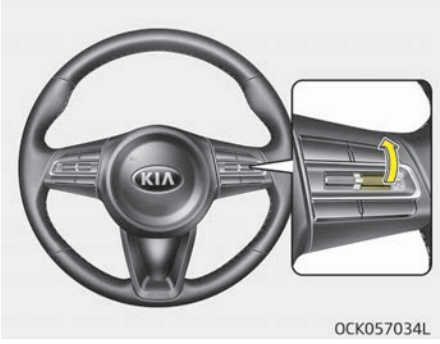

Выполните любую из следующих процедур.

- Переместите рычаг вверх (в положение RES+) и удерживайте его. Заданная скорость движения автомобиля будет повышаться с шагом 10 км/ч . Отпустите рычаг, когда будет достигнута необходимая скорость.
- Переместите рычаг вверх (в положение «RES+») и сразу же отпустите его. Скорость круиз-контроля будет увеличиваться на 1 км/ч при каждом подобном переключении рычага вверх (в положение RES+).
- Можно установить скорость до 200 км/ч .

⚠ ПРЕДОСТЕРЕЖЕНИЕ

Перед использованием тумблера проверьте условия движения. Если переключить тумблер вверх и удерживать его в этом положении, скорость движения резко возрастает.

Снижение заданной скорости круиз-контроля:

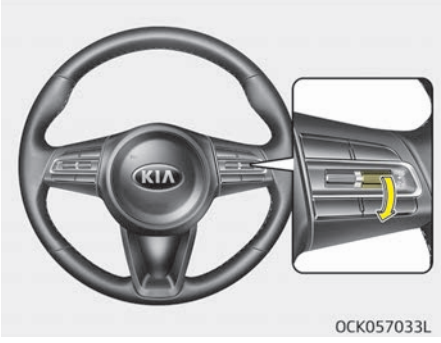

Выполните любую из следующих процедур.

- Переместите рычаг вниз (в положение «SET-») и удерживайте его. Заданная скорость автомобиля будет снижаться с шагом 10 км/ч. Отпустите рычаг, когда будет достигнута необходимая скорость.
- Переместите рычаг вниз (в положение «SET-») и сразу же отпустите его. При каждом подобном переключении рычага вниз (в положение «SET–») скорость круиз-контроля уменьшится на 1 км/ч.
- Можно установить скорость до 30 км/ч.

Временное ускорение при включенном круиз-контроле:

Если вы хотите временно увеличить скорость при включенном круиз-контроле, нажмите педаль акселератора. Увеличение скорости не будет мешать работе круиз-контроля и не изменит заданную скорость.
Для возврата к заданной скорости снимите ногу с педали акселератора.
Если переместить рычаг вниз (в положение «SET-») при повышенной скорости, будет восстановлена скорость круиз-контроля.

✻ ПРИМЕЧАНИЕ

Будьте осторожны при временном ускорении, поскольку в это время скорость не контролируется автоматически, даже если перед вами движется другой автомобиль.

Условия, при которых система интеллектуального круиз-контроля временно отключается:

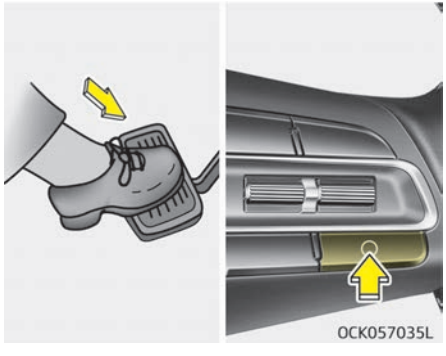

Отмена вручную

В случае нажатия педали тормоза или кнопки «CANCEL/O» (Отмена/O) интеллектуальный круиз-контроль временно отключается. Одновременно нажмите на педаль тормоза и на кнопку «CANCEL/O» (Отмена/O), когда автомобиль неподвижен. На приборной панели исчезает индикатор скорости и расстояния между автомобилями, а индикатор круиз-контроля постоянно светится.

Автоматическая отмена

- Открыта дверь водителя.
- Рычаг переключения передач перемещен в положение «N» (нейтраль), «R» (задний ход) или «P» (парковка).
- Включен EPB (электронный стояночный тормоз).
- Скорость автомобиля превышает 210 км/ч
- Работает система ESC, ABS или TCS.
- Система ESC отключена.
- Датчик или его крышка загрязнены или закрыты посторонним объектом.
- Остановка автомобиля на период более 5 минут.

- Водитель начинает движение, переводя рычаг вверх «(RES+)» или вниз «(SET–)», или нажимая педаль газа в течение приблизительно 3 секунд после остановки автомобиля системой интеллектуального круиз-контроля, если при этом перед автомобилем не движется и не стоит на достаточном удалении другое транспортное средство.
- Педаль акселератора удерживается нажатой в течение длительного времени.
- Частота двигателя в опасном диапазоне.
- Система SCC вышла из строя.
- При активации режима ISG.
- Когда работает управление торможением для вспомогательной системы предупреждения о лобовом столкновении (FCA)
- Остановка автомобиля на период более 5 минут.
- Водитель начинает движение, переключив тумблер вверх (RES+)/вниз (SET–) или нажимая педаль газа после остановки автомобиля системой интеллектуального круиз-контроля, при этом перед автомобилем нет другого транспортного средства.
- Автомобиль многократно останавливается и трогается с места.
- Когда стояночный тормоз заблокирован.
- Неполадки двигателя.

При выполнении любого из этих условий система интеллектуального круиз-контроля отключается. (Заданная скорость и расстояние до идущего впереди автомобиля перестают отображаться на ЖК-дисплее). В случае автоматической отмены работы системы интеллектуального круиз-контроля ее невозможно включить даже путем перемещения рычага в положение «RES+» или «SET–».

⚠ ПРЕДОСТЕРЕЖЕНИЕ

Если система интеллектуального круиз-контроля отключается по причине, отличной от перечисленных выше, следует проверить систему в специализированной мастерской. Kia рекомендует обратиться к официальному дилеру Kia или партнерской сервисной компании.

⚠ ПРЕДОСТЕРЕЖЕНИЕ

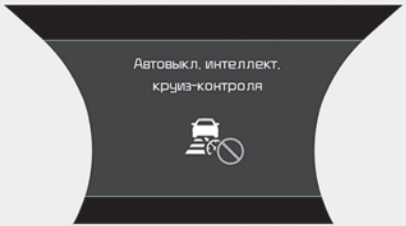

OCK057098L

Если система выключается автоматически, то срабатывает звуковой сигнализатор, а на дисплее на несколько секунд отображается соответствующее предупреждение. Откорректируйте скорость автомобиля, нажимая на педаль газа или тормоза в соответствии с ситуацией на дороге и режимом движения. Постоянно следите за ситуацией на дороге. Не полагайтесь на звуковой сигнализатор.

Возобновление заданной скорости круиз-контроля:

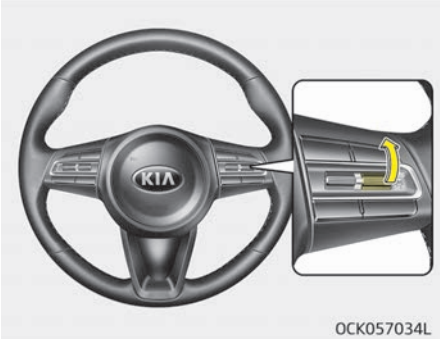

Если для отмены скорости круиз-контроля использовался какой-либо иной метод, кроме кнопки «CRUISE» (Круиз-контроль)/MODE, и система по-прежнему работает, то при перемещении рычага вверх (в положение «RES+») скорость круиз-контроля будет возобновлена.
Если вы переместите рычаг вверх (в положение RES+), скорость вернется к последнему установленному значению. Этого не произойдет, если скорость автомобиля упала ниже около 30 км/час .

✻ ПРИМЕЧАНИЕ

С целью снизить риск несчастного случая всегда проверяйте дорожные условия при повторной активации интеллектуального круиз-контроля с помощью рычага RES+, чтобы убедиться в том, что дорожные условия допускают безопасное использование этой системы.

Отключение круиз-контроля:

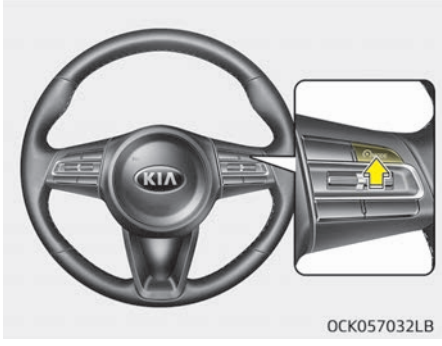

Нажмите кнопку «CRUISE/»MODE (Круиз-контроль/). (индикатор «CRUISE» (Круиз-контроль) на приборной панели погаснет).
Когда система интеллектуального круиз-контроля не нужна, нажмите кнопку «CRUISE» (Круиз-контроль)/MODE и отключите систему.

- Нажмите кнопку «CRUISE» (Круиз-контроль)/MODE (индикатор круиз-контроля погаснет) (при наличии системы ограничения скорости движения).

- Если система интеллектуального круиз-контроля включена, нажатие кнопки «CRUISE» (Круиз-контроль)/MODE позволяет отключить систему интеллектуального круиз-контроля и включить систему ограничения скорости движения.
- Если система интеллектуального круиз-контроля выключена, а система ограничения скорости движения включена, нажатие кнопки «CRUISE» (Круиз-контроль)/MODE позволяет отключить обе системы.

Установка расстояния до впереди идущего автомобиля

Порядок установки расстояния до впереди идущего автомобиля:

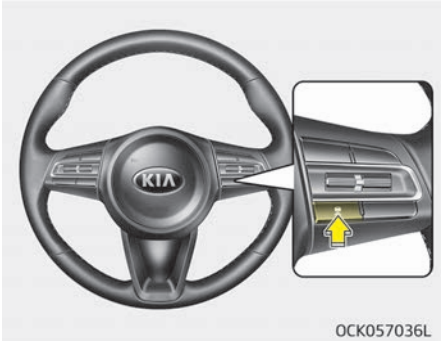

Эта функция позволяет запрограммировать автомобиль для поддержания относительной дистанции до впереди идущего автомобиля без нажатия на педаль акселератора или педаль тормоза.
Система слежения за дистанцией до впереди идущего автомобиля активируется автоматически, когда включена система интеллектуального круиз-контроля.

Выберите необходимую дистанцию в зависимости от дорожных условий и скорости автомобиля.
С каждым нажатием кнопки дистанция до впереди идущего автомобиля изменяется следующим образом.

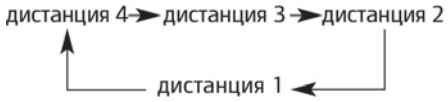

Например, на скорости 90 км/ч дистанция поддерживается следующим образом.
Дистанция 4 — приблизительно 52,5 м
Дистанция 3 — приблизительно 40 м
Дистанция 2 — приблизительно 32,5 м
Дистанция 1 — приблизительно 25 м

ПРИМЕЧАНИЕ

Дистанция устанавливается по последнему заданному расстоянию, когда система используется в первый раз после запуска двигателя.

Если полоса движения впереди свободна :

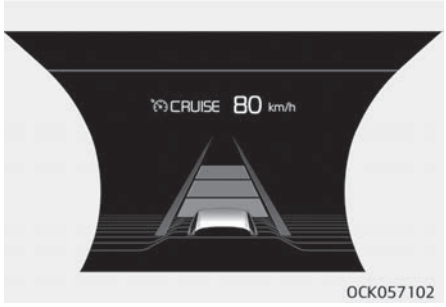

Автомобиль будет поддерживать заданную скорость.

Когда впереди на вашей линии находится транспортное средство :

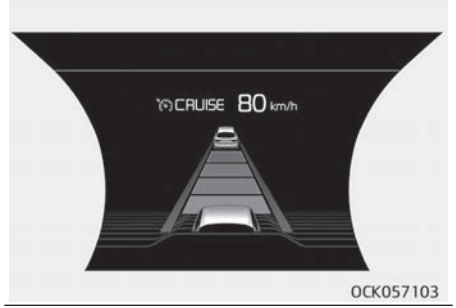

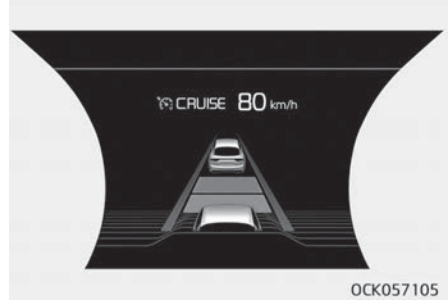

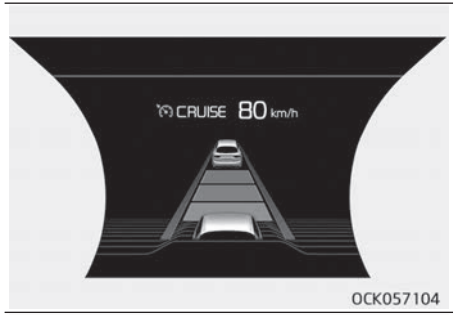

- Автомобиль поддерживает заданную скорость, если полоса движения впереди свободна.

- Автомобиль будет замедляться или ускоряться, чтобы поддерживать выбранное расстояние, когда впереди вас по полосе движется другой автомобиль. (На ЖК-дисплее впереди идущее транспортное средство появляется, только когда оно действительно находится перед вашим автомобилем.)
- Если автомобиль впереди ускоряется, ваш автомобиль будет двигаться с постоянной крейсерской скоростью после разгона до выбранной скорости.

⚠ ПРЕДОСТЕРЕЖЕНИЕ

- **Если сложно поддерживать выбранную дистанцию до впереди идущего автомобиля, прозвучит сигнал предупреждения и начнет мигать ЖК-дисплей.**
- **Если раздается предупредительный звуковой сигнал, активно отрегулируйте скорость автомобиля путем нажатия педали тормоза в зависимости от состояния участка дороги впереди и условий движения.**

(Продолжение)

(Продолжение)

- **Даже если звуковой сигнал не активирован, всегда обращайте внимание на условия движения для предотвращения опасных ситуаций.**

⚠ ПРЕДОСТЕРЕЖЕНИЕ

Если движущийся впереди автомобиль (скорость движения менее 30 км/ч) переместится на другую полосу, прозвучит предупреждающий сигнал и появится сообщение. Если перед вами внезапно появляются транспортные средства или объекты, регулируйте скорость движения автомобиля, нажимая педаль тормоза в зависимости от состояния лежащего впереди участка дороги и условий движения.

(Продолжение)

Во время движения

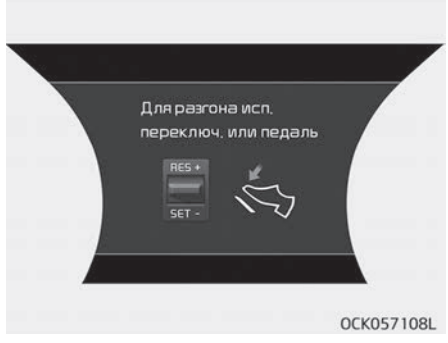

Для разгона исп. переключ. или педаль

- В дорожной ситуации ваш автомобиль будет останавливаться в случае остановки впереди едущего транспортного средства. Когда впереди едущее транспортное средство тронется с места, ваш автомобиль тоже тронется с места. Однако если автомобиль остановится больше чем на 3 секунды, для старта с места необходимо будет выжать педаль акселератора или передвинуть тумблер вверх (в положение RES+).
- Если переключить тумблер управления системой интеллектуального круиз-контроля (RES+ или SET–), когда используется кнопка «Auto Hold» (Автоматическое удержание) и осуществляется управление интеллектуальным круиз-контролем, функция «Auto Hold» (Автоматическое удержание) будет отключена вне зависимости от использования педали акселератора и автомобиль начнет движение. Цвет индикатора автоматического удержания меняется с зеленого на белый (при наличии электронного стояночного тормоза (EPB))

Радар для определения расстояния до впереди идущего автомобиля

Этот датчик определяет расстояние до впереди идущего автомобиля.
Если он покрыт грязью или посторонними веществами, то в работе системы определения расстояния между автомобилями возможны ошибки.
Пространство перед датчиком нужно содержать в чистоте.

Предупреждение

Когда крышка линзы сенсора покрыта слоем грязи, снега или мусора, работа системы интеллектуального круиз-контроля может временно прекратиться. В такой ситуации на ЖК-дисплее появится соответствующее сообщение. Следует удалить грязь, снег или мусор и очистить крышку датчика радара перед началом работы с системой интеллектуального круиз-контроля. Система интеллектуального круиз-контроля может активироваться неправильно, если радар полностью загрязнен или если наличие каких-либо веществ не подтверждено после включения двигателя (например, на открытой местности).

Сообщение об отказе «SCC» (интеллектуальный круиз-контроль)

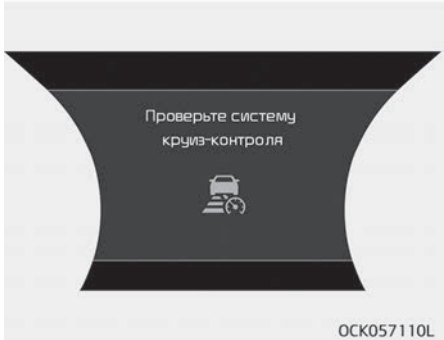

В случае неисправности функции определения дистанции между автомобилями появится соответствующее сообщение.
В этом случае следует проверить систему в специализированной мастерской. Kia рекомендует обратиться к официальному дилеру Kia или партнерской сервисной компании.

⚠ ПРЕДОСТЕРЕЖЕНИЕ

- **Не закрывайте датчик различными устройствами и не меняйте бампер самостоятельно. Это может привести к нарушению работы датчика.**
- **Всегда поддерживайте чистоту датчика и бампера.**
- **Во избежание повреждения крышки датчика мойте автомобиль мягкой тканью.**
- **Не допускайте ударов по датчику и окружающим частям. Даже в случае небольшого смещения датчика система интеллектуального круиз-контроля может функционировать неправильно. При этом на комбинации приборов не будут отображаться предупреждения или светиться индикаторы. В этом случае следует проверить систему в специализированной мастерской.**
  Kia рекомендует обратиться к официальному дилеру Kia или партнерской сервисной компании.

(Продолжение)

(Продолжение)

- **Для закрытия датчика используйте только оригинальную крышку Kia. Не наносите на крышку датчика краску.**
- **Если передний бампер поврежден в области датчика радара, система интеллектуального круиз-контроля может работать неправильно.**

Регулировка чувствительности интеллектуального круиз-контроля

Система позволяет регулировать чувствительность скорости автомобиля для поддержания постоянной дистанции до впереди идущего транспортного средства. Перейдите в «User Settings Mode» (Настройки пользователя) «Driver Assistance» (Помощь водителю) и выберите «SCC» (Smart Cruise Control (Интеллектуальный круиз-контроль)). Вы можете выбрать один из трех режимов.

- Slow (Низкая скорость):
  Скорость автомобиля, необходимая для поддержания постоянной дистанции до впереди идущего транспортного средства, ниже нормальной.
- Normal (Нормальная скорость):
  Скорость автомобиля, необходимая для поддержания постоянной дистанции до впереди идущего транспортного средства, нормальная.
- Fast (Высокая скорость):
  Скорость автомобиля, необходимая для поддержания постоянной дистанции до впереди идущего транспортного средства, выше нормальной.

✻ ПРИМЕЧАНИЕ

Система сохраняет последний выбранный режим.

Переключение в режим круиз-контроля:

Чтобы выбрать для использования только режим круиз-контроля (функцию управления скоростью), нужно выполнить следующие действия.

1. Включите систему интеллектуального круиз-контроля (индикаторная лампа круиз-контроля будет гореть, но система не будет активирована).
2. Нажмите и удерживайте в течение более 2 секунд переключатель дистанции.
3. Выберите режим «Smart cruise control (SCC) mode» (Интеллектуальный круиз-контроль) или режим «Cruise control (CC) mode» (Круиз-контроль).

При отключении системы с помощью кнопки «CRUISE» (Круиз-контроль)/ MODE или использовании кнопки «CRUISE» (Круиз-контроль)/ MODE после запуска двигателя включится режим интеллектуального круиз-контроля.

⚠ ПРЕДУПРЕЖДЕНИЕ

При использовании режима круиз-контроля водителю необходимо самостоятельно оценивать дистанцию до других транспортных средств, (Продолжение)

(Продолжение)

так как система не будет автоматически тормозить, чтобы замедлить скорость перед впереди идущим автомобилем.

Пределы возможностей системы

Способность интеллектуальной системы круиз-контроля определять расстояние до впереди идущего автомобиля может быть ограничена из-за условий движения и состояния дороги.

На виражах

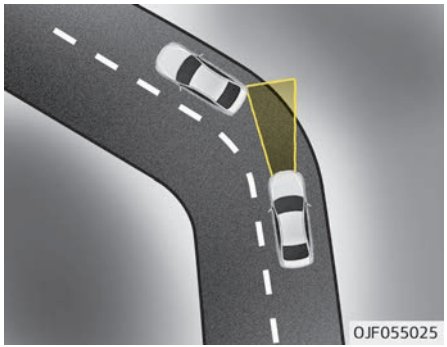

- На виражах система интеллектуального круиз-контроля может не обнаружить движущийся по вашей полосе автомобиль. В результате этого возможно увеличение скорости до заданной скорости круиз-контроля. Кроме того, при внезапном распознавании впереди идущего автомобиля скорость начнет быстро снижаться.

- При прохождении виражей выбирайте соответствующую скорость и, при необходимости, в зависимости от условий движения пользуйтесь педалями акселератора или тормоза.

- Скорость вашего автомобиля может уменьшиться из-за транспортного средства, движущегося по соседней полосе. Отрегулируйте скорость с помощью педали тормоза в зависимости от состояния дороги впереди и условий эксплуатации. Выберите заданную скорость с помощью педали акселератора. Убедитесь, что дорожные условия допускают безопасное использование системы интеллектуального круиз-контроля.

На уклонах

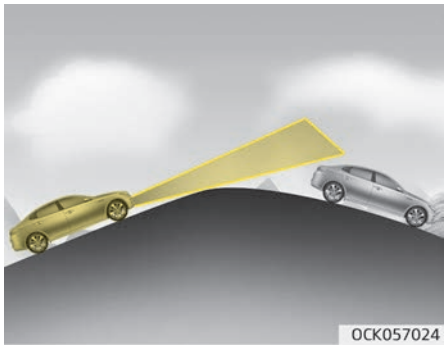

- При движении в гору или с горы интеллектуальная система круиз-контроля может не обнаружить транспортного средства, перемещающегося по той же полосе, в результате чего автомобиль разгонится до установленной скорости. Кроме того, при внезапном распознавании впереди идущего автомобиля скорость начнет быстро снижаться.

- При движении по уклону выбирайте соответствующую заданную скорость и регулируйте скорость автомобиля путем нажатия на педаль акселератора или тормоза в зависимости от состояния расположенного впереди участка дороги и условий езды.

Перестройка в другой ряд

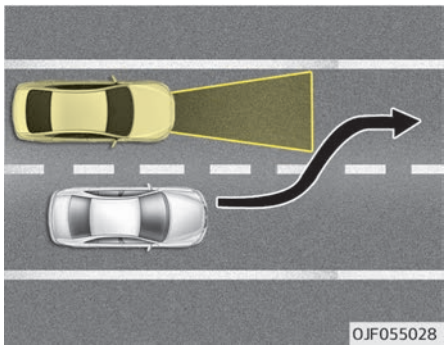

- Транспортное средство, которое перемещается на вашу полосу с соседней полосы, не может быть распознано датчиком до тех пор, пока оно не окажется в зоне обнаружения датчика.
- Датчик может сразу не обнаружить транспортное средство, внезапно выполняющее подрезающий маневр. Всегда обращайте внимание на движение, дорожные и транспортные условия.
- Если транспортное средство движется на вашу полосу медленнее, чем ваш автомобиль, ваша скорость может снизиться для поддержания расстояния до впереди идущего автомобиля.
- Если транспортное средство движется на вашу полосу быстрее, чем ваш автомобиль, ваш автомобиль ускорится до выбранной скорости.

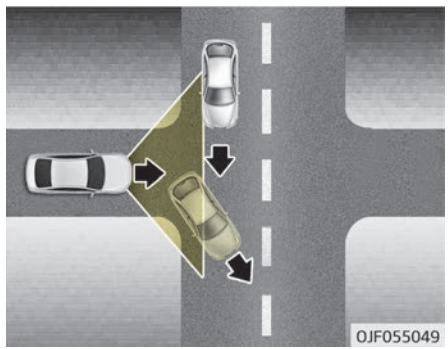

- Ваш автомобиль может ускориться, когда транспортное средство впереди вас исчезнет.
- Когда вы получаете предупреждение, что автомобиль перед вами не обнаружен, ведите осторожно.

Распознавание автомобиля

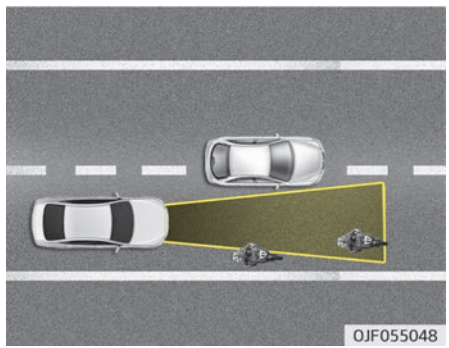

Транспортные средства, находящиеся впереди вас на полосе движения, не распознаются датчиком в следующих случаях:

- узкие транспортные средства, такие как мотоциклы или велосипеды;
- автомобили, движущиеся со смещением в сторону;

- медленно двигающиеся автомобили или внезапно замедлившиеся автомобили;
- остановившиеся автомобили;
- автомобили с малым профилем задней части, например седельные тягачи без прицепов.

Датчик не может правильно распознать идущее впереди транспортное средство в таких случаях:
- если передняя часть автомобиля поднята вверх из-за перегруженного багажника;
- при выполнении поворотов;
- при движении ближе к одной из сторон полосы;
- при движении по узкой полосе или по дуге.

Отрегулируйте скорость с помощью педали тормоза в зависимости от состояния дороги впереди и условий эксплуатации.

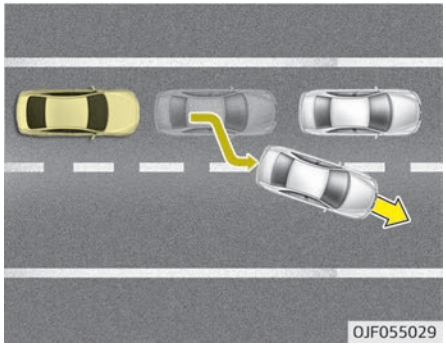

- Когда автомобиль перед вами перестраивается в другой ряд во время остановки движения, будьте осторожны, трогаясь с места, так как система может не распознать автомобиль, стоящий следом.
  В этом случае необходимо поддерживать безопасную дистанцию торможения и, при необходимости, выжать педаль тормоза, чтобы уменьшить скорость движения для поддержания безопасного расстояния.

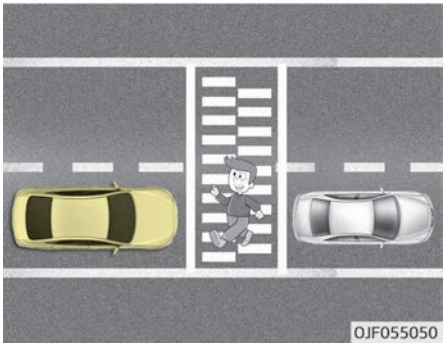

- Когда автомобиль движется с заданной дистанцией до впереди идущего транспортного средства, следите за появлением пешеходов на проезжей части.

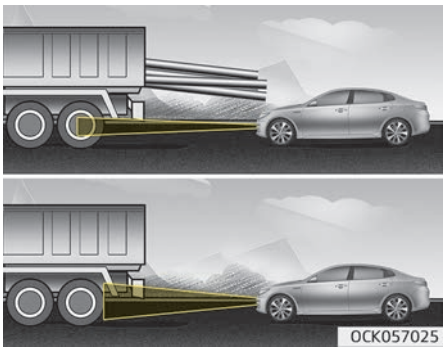

- Будьте осторожны, следуя за автомобилями, которые больше вашего по высоте, а также за автомобилями, перевозящими выступающий назад груз.

⚠ ПРЕДУПРЕЖДЕНИЕ

- **Интеллектуальная система круиз-контроля не гарантирует автоматической остановки в любой экстренной ситуации.**
  Если необходимо экстренно остановиться, воспользуйтесь тормозами.
- **Соблюдайте безопасную дистанцию, соответствующую ситуации на дороге, и скорость движения. Если расстояние между быстро движущимися автомобилями слишком мало, возможно серьезное столкновение.**

(Продолжение)

(Продолжение)

- **Интеллектуальная система круиз-контроля не способна идентифицировать пешеходов, а также остановившийся или движущийся навстречу автомобиль. Всегда внимательно смотрите на дорогу, чтобы предотвратить возникновение неожиданных и внезапных ситуаций.**
- **Интеллектуальная система круиз-контроля может не справиться с поддержанием заданной дистанции или скорости, если автомобиль движется по крутому уклону или буксирует прицеп.**
- **Если впереди идущие автомобили часто перестраиваются в другой ряд, интеллектуальная система круиз-контроля может работать неправильно. Всегда внимательно смотрите на дорогу, чтобы предотвратить возникновение неожиданных и внезапных ситуаций.**

(Продолжение)

(Продолжение)

- **Интеллектуальная система круиз-контроля не является заменой навыкам и методам безопасного вождения, а просто повышает удобство управления автомобилем. Водитель обязан все время следить за скоростью и расстоянием до впереди идущего автомобиля.**
- **Всегда следите за выбранной скоростью и расстоянием между автомобилями.**
- **Всегда соблюдайте дистанцию, соответствующую тормозному пути, при необходимости снижайте скорость автомобиля с помощью тормозов.**
- **Так как интеллектуальная система круиз-контроля может не сработать в сложной дорожной обстановке, постоянно следите за ситуацией на дороге и контролируйте скорость автомобиля.**

(Продолжение)

(Продолжение)

- **Для обеспечения безопасности при эксплуатации, перед использованием системы внимательно прочтите и соблюдайте инструкции, приведенные в этом руководстве.**
- **После запуска двигателя не двигайтесь с места в течение нескольких секунд. Если инициализация системы не завершена, интеллектуальная система круиз-контроля не будет нормально работать.**
- **Если после запуска двигателя не определяются какие-либо объекты или крышка датчика загрязнена посторонними веществами, то интеллектуальная система круиз-контроля может не работать.**
- **Не допускаются следующие условия: перегрузка багажника автомобиля, модернизация подвески, установка не рекомендованных изготовителем автомобиля шин или шин с недопустимым уровнем износа или давления.**

⚠ ПРЕДОСТЕРЕЖЕНИЕ

Интеллектуальная система круиз-контроля может временно не работать из-за электрических помех.

Сертификация действует:

Для Сингапура

Complies with
IMDA Standards
DA105282

Для Малайзии

MCMC
HIDF16000136

Для Мексики

"La operación de este equipo está sujeta a las siguientes dos condiciones:
(1) es posible que este equipo o dispositivo no cause interferencia perjudicial y (2) este equipo o dispositivo debe aceptar cualquier interferencia, incluyendo la que pueda causar su operación no deseada."
IFETEL : RCPMALR19-0107

Для Тайваня

CCAI19LP0500T9

Для Сербии

И005 18

Для Азербайджана

AZS

СИСТЕМА ISG (СТОП-СТАРТ) (ПРИ НАЛИЧИИ)

Ваш автомобиль может быть оснащен системой ISG (стоп-старт), которая снижает расход топлива, автоматически выключая двигатель, когда автомобиль стоит на месте. (Например: на красный свет, знак остановки или в пробке)
Двигатель запустится автоматически, как только будут выполнены условия пуска.
Система ISG (стоп-старт) включена, когда двигатель работает.

✻ ПРИМЕЧАНИЕ

Когда двигатель автоматически запускается системой ISG, на несколько секунд могут загораться некоторые сигнальные лампы (ABS, ESC, ESC OFF, EPS или сигнальная лампа стояночного тормоза).
Это происходит из-за низкого напряжения аккумулятора. Это не означает неисправность системы.

Автостоп

Остановка двигателя в режиме стоп-старт

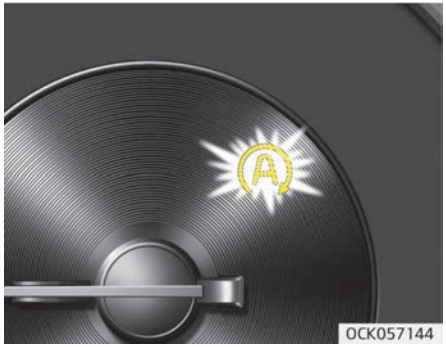

Полностью остановите автомобиль, нажав на педаль тормоза и переведя рычаг переключения передач в положение «D» (движение) или «N» (нейтраль)

Двигатель остановится, и загорится зеленый индикатор «AUTO STOP» (Ⓐ) (АВТОМАТИЧЕСКАЯ ОСТАНОВКА) на комбинации приборов.

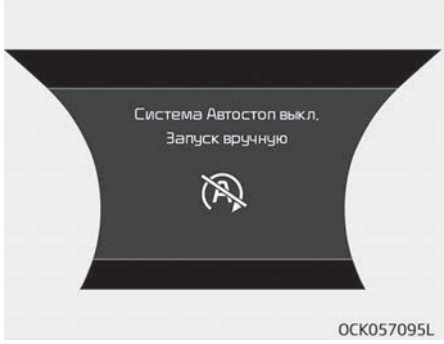

✻ ПРИМЕЧАНИЕ

Если открыть капот в режиме автоматической остановки, произойдет следующее:

- Система ISG будет деактивирована (лампа на кнопке «ISG OFF» (ISG выкл.) загорится).
- На ЖК-дисплее появится сообщение.

(Продолжение)

(Продолжение)

- Если после автоматической остановки двигателя вы переключите рычаг коробки передач из положения «N» (нейтраль) в положение «D» (передний ход) (в ручном режиме) или в положение «R» (задний ход), не выжимая педаль тормоза, двигатель не перезапустится автоматически, и прозвучит предупреждающий звуковой сигнал. В таком случае для автоматического запуска нажмите на педаль тормоза.

Автозапуск

Перезапуск двигателя в режиме старт-стоп

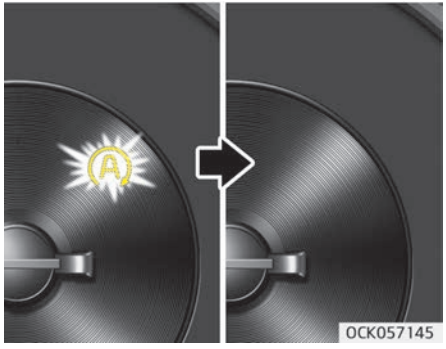

- Отпустите педаль тормоза.
  или

- Переместите рычаг переключения передач в положение «R» (задний ход) или ручного режима при нажатой педали тормоза.

Двигатель запустится, а на комбинации приборов погаснет зеленый индикатор автостопа (Ⓐ).

Кроме того, двигатель автоматически перезапускается без участия водителя в следующих случаях:

- При низком давлении вакуума в тормозной системе.
- Двигатель был остановлен приблизительно на 5 минут.
- кондиционер включен, а скорость вентилятора установлена на самое высокое значение;
- включен обогрев переднего стекла;
- При разряженной аккумуляторной батарее.
- система климат-контроля не создает необходимое охлаждение или обогрев. Рычаг коробки передач перемещен в положение «P» (Парковка), когда активирована функция автоматического удержания.
- Дверь открыта или ремень безопасности отстегнут, когда активирована функция автоматического удержания.
- Переключатель электронного стояночного тормоза задействован, когда активирована функция автоматического удержания.

Условия работы системы ISG

Система «стоп-старт» работает при следующих условиях:

- Ремень безопасности водителя пристегнут.
- Дверь водителя и капот закрыты.
- В тормозной системе достаточный уровень вакуума.
- Датчик аккумулятора активирован, и аккумулятор достаточно заряжен.
- Наружная температура недостаточно низкая или высокая.
- Транспортное средство движется с постоянной скоростью и останавливается.
- Система климат-контроля удовлетворяет условиям.
- Автомобиль достаточно прогрет.
- Уклон плавный.
- Рулевое колесо поворачивается менее чем на 180 градусов, после чего автомобиль останавливается.

✻ ПРИМЕЧАНИЕ

- Если условия работы системы ISG не выполняются, она отключается. На кнопке «ISG OFF» (ISG выкл.) загорается подсветка, а на ЖК-дисплее появляется сообщение «Auto Stop conditions not met» (Система Автостоп не запускается).
- Если световая индикация или уведомление появляются постоянно, проверьте рабочие условия.

Отключение системы ISG

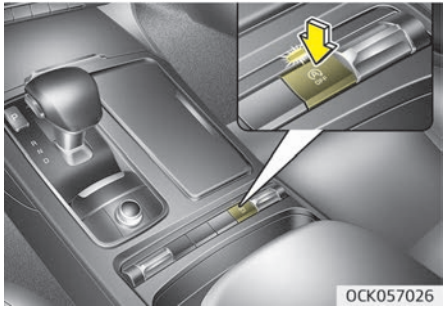

- Для отключения системы ISG (стоп-старт) нажмите кнопку «ISG OFF» (ISG выкл.). Загорается индикатор на кнопке выключения «ISG OFF».
- Если снова нажать кнопку «ISG OFF», система будет активирована и индикатор на кнопке «ISG OFF» погаснет.

Неисправность системы ISG

Система может не сработать в следующих случаях:

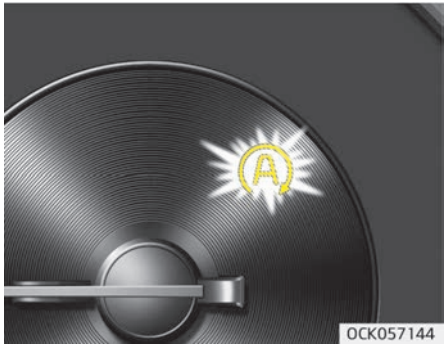

Отмечается ошибка датчиков ISG или ошибка системы.
Произойдет следующее:

- Желтый индикатор AUTO STOP (Автостоп) (Ⓐ) на комбинации приборов мигает в течении 5 секунд.
- Загорается индикатор на кнопке выключения «ISG OFF».

✻ ПРИМЕЧАНИЕ

- Если при повторном нажатии на кнопку «ISG OFF» (ISG выкл.) индикатор кнопки «ISG OFF» не гаснет или если система ISG (Стоп-старт) работает неправильно, следует в максимально сжатые сроки пройти проверку в специализированной мастерской.
  Kia рекомендует связаться с официальным дилером Kia или партнерской сервисной компанией.

(Продолжение)

(Продолжение)

- Если включается индикатор кнопки выключения «ISG OFF», то он может погаснуть после того, как автомобиль в течение максимум двух часов будет двигаться со скоростью 80 км/с , при этом регулятор скорости вентилятора находится ниже второго положения. Если, несмотря на выполненные действия, кнопка выключения системы стоп-старт «ISG OFF» (ISG выкл.) продолжает гореть, следует как можно скорее проверить автомобиль в специализированной мастерской. Kia рекомендует связаться с официальным дилером Kia или партнерской сервисной компанией.

⚠ ПРЕДУПРЕЖДЕНИЕ

Если двигатель находится в режиме «Стоп-старт», то можно повторно запустить его без каких-либо действий со стороны водителя.

(Продолжение)

(Продолжение)

Перед тем как покинуть автомобиль или приступить к работам в моторном отсеке, остановите двигатель, для чего поверните замок зажигания в положение «LOCK/OFF» (Блокировка/выкл.) или извлеките ключ из замка зажигания.

✻ ПРИМЕЧАНИЕ

При подключении или замене аккумулятора AGM, функция ISG не будет работать сразу.
Если нужно воспользоваться функцией ISG, то следует при выключенном в течение 4 часов зажигании откалибровать датчик аккумулятора, а затем включить и выключить двигатель 2~3 раза.

СИСТЕМА ИНТЕГРИРОВАННОГО УПРАВЛЕНИЯ ДИНАМИКОЙ АВТОМОБИЛЯ

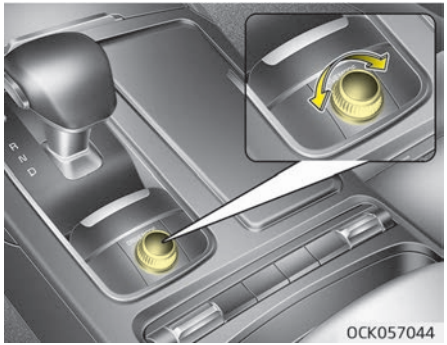

Режим движения выбирается в зависимости от предпочтений водителя или дорожных условий.
Режим меняется каждый раз, когда нажимается кнопка «DRIVE MODE» (Режим движения).

- Режим «SMART» (ИНТЕЛЛЕКТУАЛЬНЫЙ): режим «SMART» (ИНТЕЛЛЕКТУАЛЬНЫЙ) автоматически подстраивает режим движения (ECO/COMFORT/SPORT (ЭКОНОМИЯ/КОМФОРТ/СПОРТ)) в соответствии с манерой вождения водителя.
- Режим «COMFORT» (КОМФОРТ): режим «COMFORT» (КОМФОРТ) обеспечивает плавное управление и комфортный стиль вождения.
- Режим «SPORT/SPORT+» (СПОРТ/СПОРТ+): спортивный режим обеспечивает спортивный, но уверенный стиль вождения.
- Режим ECO: данный режим повышает эффективности использования топлива для экологического типа движения.

Если установлен режим «ECO» (Экономия), при повторном запуске двигателя будет установлен режим «ECO» (Экономия). (Однако, если установлен режим «SMART/COMFORT/SPORT/SPORT+» (ИНТЕЛЛЕКТУАЛЬНЫЙ/КОМФОРТ/СПОРТ/СПОРТ+), то при повторном запуске двигателя будет установлен режим «COMFORT» (КОМФОРТ)).

Режим «SMART» (ИНТЕЛЛЕКТУАЛЬНЫЙ)

SMART Режим «SMART» (ИНТЕЛЛЕКТУАЛЬНЫЙ) выбирает надлежащий режим движения между «ECO» (Экономичный), «COMFORT» (Комфортный) или «SPORT» (Спортивный), исходя из стиля вождения водителя (т. е. умеренный или динамический) по нажатию на педаль тормоза или работе рулевого колеса.

- Нажмите на кнопку «DRIVE MODE» (РЕЖИМ ДВИЖЕНИЯ), чтобы включить режим «SMART» (ИНТЕЛЛЕКТУАЛЬНЫЙ). Когда режим «SMART» (ИНТЕЛЛЕКТУАЛЬНЫЙ) включен, на приборной панели загорается индикатор.
- Индикатор светится синим цветом, когда стиль вождения определен как «умеренный». Он загорается белым, если стиля вождения определяется как «нормальный». Он загорается красным при определении стиля вождения водителя как «динамический» при резком воздействии на тормоз или крутом повороте.
- Если двигатель находился в режиме «SMART» (ИНТЕЛЛЕКТУАЛЬНЫЙ) перед выключением, автомобиль запускается в режиме «COMFORT» (Комфортный).
- Режим «SMART» (ИНТЕЛЛЕКТУАЛЬНЫЙ) автоматически управляет движением автомобиля, например, схемами переключения передач, крутящим моментом двигателя, плавностью хода (при наличии электронной системы подвески) и распределением электроэнергии (если автомобиль оборудован полноприводной системой (AWD)), в соответствии с манерой вождения водителя.

✻ ПРИМЕЧАНИЕ

- При умеренном стиле движения автомобиля в режиме «SMART» (ИНТЕЛЛЕКТУАЛЬНЫЙ) режим вождения меняется на режим «ECO» (экономичный) с целью повышения эффективности использования топлива. Однако фактическая эффективность использования топлива зависит от конкретных дорожных условий (т. е. подъема/спуска, торможения/ускорения автомобиля).
- Когда вы динамично управляете транспортным средством в режиме «SMART» (ИНТЕЛЛЕКТУАЛЬНЫЙ), резко замедляя движение или резко поворачивая руль на поворотах, режим вождения меняется на спортивный. Однако это может негативно повлиять на расход топлива.

Различные дорожные ситуации, с которыми вы можете столкнуться в режиме «SMART» (ИНТЕЛЛЕКТУАЛЬНЫЙ)

- Режим вождения автоматически переключается в режим ECO после определенного периода времени, когда вы плавно нажимаете на педаль акселератора (ваше вождение определяется как умеренное).
- Режим вождения автоматически переключается с режима «SMART ECO» (Интеллектуальный экономичный режим) на «SMART NORMAL» (Интеллектуальный нормальный) после определенного периода времени, когда вы резко или неоднократно нажимаете на педаль акселератора.
- Режим вождения автоматически переключается на «SMART COMFORT» (Интеллектуальный комфортный) при той же манере вождения, когда транспортное средство начинает совершать подъем по склону под определенным углом. Режим вождения автоматически возвращается в режим «SMART ECO» (Интеллектуальный экономичный режим), когда автомобиль выезжает на ровную дорогу.
- Режим вождения автоматически переключается на «SMART SPORT» (ИНТЕЛЛЕКТУАЛЬНЫЙ СПОРТ), когда вы резко ускоряете автомобиль или многократно воздействуете на рулевое колесо (ваша манера езды характеризуется как спортивная). В этом режиме ваш автомобиль двигается на пониженной передаче с резкими ускорениями/торможением и увеличивает эффективность торможения двигателем.
- Вы можете почувствовать эффективность торможения двигателем, даже при отпускании педали акселератора в режиме «SMART SPORT» (ИНТЕЛЛЕКТУАЛЬНЫЙ СПОРТ). Это происходит потому, что ваш автомобиль остается на низкой передаче в течение определенного периода времени до следующего ускорения. Таким образом, это нормальная ситуация при вождении, не указывающая на какие-либо неисправности.
- Режим вождения автоматически переключается на режим «SMART SPORT» (ИНТЕЛЛЕКТУАЛЬНЫЙ СПОРТ) только в тяжелых дорожных ситуациях. В большинстве обычных ситуаций режим вождения устанавливается на режим «SMART ECO» (ИНТЕЛЛЕКТУАЛЬНЫЙ ЭКОНОМИЧНЫЙ) или «SMART COMFORT» (ИНТЕЛЛЕКТУАЛЬНЫЙ КОМФОРТНЫЙ).

Ограничения для режима «SMART» (ИНТЕЛЛЕКТУАЛЬНЫЙ)

Режим «SMART» (ИНТЕЛЛЕКТУАЛЬНЫЙ) может быть ограничен в следующих ситуациях. (В таких ситуациях загорается индикатор «OFF» (Выкл.).)

- Водитель вручную перемещает рычаг переключения: он отключает режим «SMART» (Интеллектуальный). Автомобиль продолжает движение, в то время как водитель вручную перемещает рычаг переключения передач.

- Круиз-контроль включен: данная система может отключить режим «SMART» (Интеллектуальный). Когда круиз-контроль устанавливает более приоритетную систему, она начинает управлять скоростью автомобиля и отключает режим «SMART» (Интеллектуальный). (Режим «SMART» (Интеллектуальный) не отключается только за счет активации системы круиз-контроля.)
- Температура трансмиссионного масла крайне низкая или крайне высокая: режим «SMART» (Интеллектуальный) может быть включен в большинстве обычных дорожных ситуаций. Однако, чрезвычайно высокая/низкая температура трансмиссионного масла может временно привести к отключению интеллектуального режима, поскольку состояние трансмиссии не отвечает нормальным условиям эксплуатации.

Режим «SPORT/SPORT+» (СПОРТ/СПОРТ+)

SPORT

SPORT+

Режим SPORT/SPORT+ (СПОРТ/СПОРТ+) управляет динамикой движения, автоматически регулируя усилие на руле, и логической схемой управления двигателем и трансмиссией, помогая водителю управлять автомобилем.

- При нажатии кнопки «DRIVE MODE» (режим движения) выбирается режим SPORT/SPORT+ (СПОРТ/СПОРТ+) и загорается оранжевый индикатор SPORT/SPORT+.
- При повторном включении двигателя автомобиль вернется обратно в режим COMFORT (комфорт). Если вы желаете включить режим «SPORT/SPORT+» (Спорт/Спорт +), повторно выберите режим «SPORT/SPORT+» (Спорт/Спорт +) кнопкой «DRIVE MODE» (Режим движения).
- При активизации режима SPORT/SPORT+:
  - Обороты двигателя будут оставаться повышенными на протяжении определенного периода времени, даже после того как будет отпущена педаль акселератора
  - При ускорении происходит задержка перехода на более высокую передачу
- Если выбран режим SPORT+, загорается индикатор ESC off (отключение системы контроля устойчивости автомобиля) (первый способ отключения ESC)

✻ ПРИМЕЧАНИЕ

В режиме «SPORT/SPORT+» (СПОРТ/СПОРТ+) эффективность использования топлива снижается.

Режим «ECO»

ECO

Когда режим движения устанавливается в режим ECO, логическая схема управления двигателем и трансмиссией изменяется для обеспечения максимальной эффективности использования топлива.

- При нажатии кнопки «DRIVE MODE» (Режим движения) выбирается экономичный режим и загорается зеленый индикатор ECO.
- Если автомобиль находится в режиме ECO, то при выключении двигателя и его повторном запуске настройки режима движения останутся в режиме ECO.

✻ ПРИМЕЧАНИЕ

Эффективность использования топлива зависит от стиля вождения и ситуации на дороге.

При активизации режима ECO:

- Реакция на ускорение может быть несколько снижена при умеренном нажатии на педаль газа.
- Могут быть ограничены рабочие параметры системы кондиционирования воздуха.
- Может измениться схема переключения автоматической коробки передач.
- Шум двигателя может стать громче.

Вышеуказанные ситуации являются нормальными условиями, когда включен экономичный режим для снижения расхода топлива.

Ограничения для работы режима ECO:

Если следующие условия возникают при включенном экономичном режиме, работа системы может быть ограничена даже без изменений состояния индикатора ECO.

- При низкой температуре охлаждающей жидкости:
  Работа системы ограничивается до тех пор, пока двигатель не выйдет на нормальный режим работы.
- При подъеме вверх по склону:
  Работа системы ограничивается с целью повышения мощности двигателя при движении вверх по склону, поскольку система ограничивает крутящий момент двигателя.
- При движении автомобиля с рычагом переключения передач автоматической трансмиссии в ручном режиме.
  Работа системы ограничивается в зависимости от положения рычага переключения передач.

СИСТЕМА КОНТРОЛЯ ПОЛОЖЕНИЯ АВТОМОБИЛЯ ПО ОТНОШЕНИЮ К ДОРОЖНОЙ РАЗМЕТКЕ (LKA) (ПРИ НАЛИЧИИ)

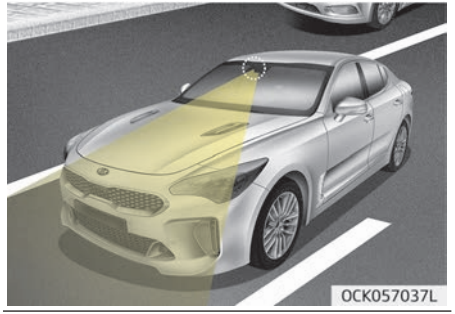

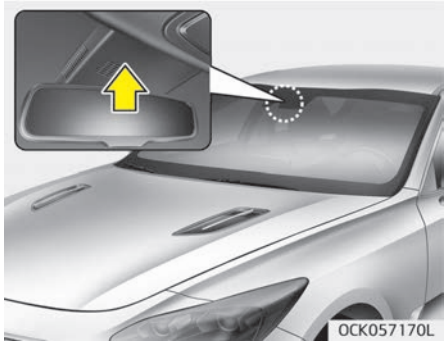

Система контроля положения автомобиля по отношению к дорожной разметке (LKA) определяет дорожную разметку с помощью камеры фронтального обзора, расположенной на ветровом стекле, и помогает водителю в рулевом управлении, чтобы удержать автомобиль на полосе.
При обнаружении системой схождение автомобиля с занимаемой полосы, она предупреждает водителя визуальным и звуковым сигналом, в то же время создавая небольшой крутящий момент на рулевом колесе, пытаясь предотвратить съезд автомобиля с занимаемой полосы.

⚠ ПРЕДУПРЕЖДЕНИЕ

- **Водитель обязан контролировать окружающие условия и управлять автомобилем, соблюдая принципы безопасного вождения.**
- **Не производите резких движений рулевым колесом, когда рулевое колесо управляется системой.**

(Продолжение)

(Продолжение)

- **Система LKA помогает предотвратить непреднамеренный съезд автомобиля с занимаемой полосы, помогая водителю в управлении. Однако эта система — просто одна из функций комфорта в автомобиле, и рулевое колесо не всегда находится под управлением. Во время движения водитель должен обращать внимание на рулевое колесо.**
- **Система LKA может быть отключена или работать неправильно в зависимости от дорожных условий и окружающей среды. Всегда будьте осторожны при вождении.**
- **Не разбирайте камеру с фронтальным обзором для тонирования окна, нанесения покрытий или установки принадлежностей. Если вы разберете эту камеру и снова соберете ее, следует доставить автомобиль к официальному дилеру Kia для проверки и возможной калибровки системы.**

(Продолжение)

(Продолжение)

- При замене лобового стекла, камеры переднего обзора или связанных элементов рулевого управления следует доставить автомобиль к официальному дилеру Kia для проверки и возможной калибровки системы.
- Система распознает разметку полос движения и контролирует рулевое управление с помощью камеры фронтального обзора, поэтому, если разметку трудно различить, система может не работать должным образом. Всегда будьте осторожны при использовании системы.
- Когда разметку полос трудно различить, обратитесь к разделу "Сосредоточенность водителя" на странице 5-129.
- Не снимайте соответствующие части системы LKA и берегите их от повреждений.

(Продолжение)

(Продолжение)

- Не располагайте на амортизирующей прокладке предметы, которые отражают свет, такие как зеркала, белая бумага и т. д. Это может привести к сбою в работе LKA при отражении солнечного света.
- Вы можете не услышать звуковой предупреждающий сигнал LKA из-за чрезмерно громкого звука аудиосистемы.
- Если вы продолжаете движение, сняв руки с рулевого колеса, LKA прекращает управление рулевым колесом после сигнала о снятии рук. Затем, когда руки будут возвращены на руль, управление возобновится.

(Продолжение)

(Продолжение)

- Когда скорость высока, крутящего момента рулевого колеса, который производит вспомогательная система, недостаточно для поддержания автомобиля в пределах полосы движения. В таком случае автомобиль может покинуть полосу. Соблюдайте ограничения скорости при использовании LKA.
- Если вы прикрепляете к рулевому колесу какие-либо предметы, система может оказаться не в состоянии помогать в рулевом управлении.
- Если вы прикрепляете предметы к рулевому колесу, сигнал о снятии рук может не работать должным образом.

Работа системы удержания полосы (LKA)

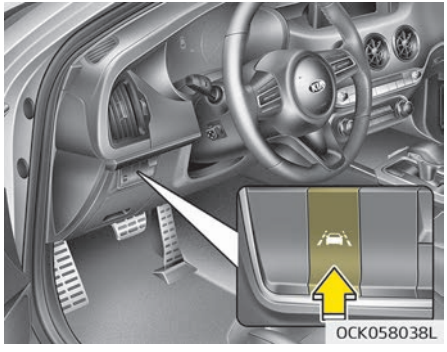

Чтобы включить/выключить систему LKA, выполните описанные ниже действия.
Когда замок зажигания находится в положении «ON» (Вкл.), нажмите кнопку LKA, расположенную в нижней части приборной панели слева от водителя.
Индикатор на дисплее, расположенном на приборной панели, сначала загорится белым.
Если индикатор (белый) был активирован в предыдущем цикле зажигания, система включается без участия водителя.

Если снова нажать кнопку LKA, индикатор на дисплее, расположенном на приборной панели, погаснет.
Цвет индикатора изменяется в зависимости от состояния системы LKA.

- Белый: датчик не распознает разметку полосы, или скорость автомобиля не превышает 60 км/ч.
- Зеленый: датчик распознает разметку полосы, и система может управлять рулевым колесом.

Активация системы удержания полосы движения (LKA)

- Чтобы увидеть экран LKA на ЖК-дисплее, расположенном на приборной панели, перейдите в режим «ASSIST» (Помощь) ( ).
- Подробнее см. в разделе “Режим пользовательских настроек” на странице 4-71.
- После включения системы LKA, если обнаружены обе линии разметки, скорость автомобиля превышает 60 км/ч и выполняются все условия активации, загорится зеленый индикатор рулевого колеса и рулевое колесо перейдет под управление системы.

⚠ ПРЕДУПРЕЖДЕНИЕ

Система удержания полосы помогает водителю держаться в выбранной полосе движения. Тем не менее, водитель не должен полагаться исключительно на работу систему, и всегда следить за дорожными условиями при движении.

Если скорость автомобиля превышает 60 км/ч и система распознает линии разметки, цвет меняется с серого на белый

При соблюдении условий, указанных ниже, система LKA включится для содействия в управлении рулевым колесом.

- Скорость автомобиля превышает 60 км/ч.
- LKA распознает обе линии разметки.
- Автомобиль находится между линиями разметки.

Если LKA может содействовать в управлении автомобилем, загорится индикатор в виде зеленого рулевого колеса.

Предупреждение

Если автомобиль покидает полосу движения, линия разметки, которую вы пересекаете, начнет мигать на ЖК-дисплее.
Если автомобиль съезжает с полосы из-за недостаточного крутящего момента вспомогательной системы, начинает мигать индикатор отклонения от направления.

- Если выполняются не все условия для включения системы LKA, система переключится в режим LDW и будет предупреждать водителя только при пересечении линий дорожной разметки.

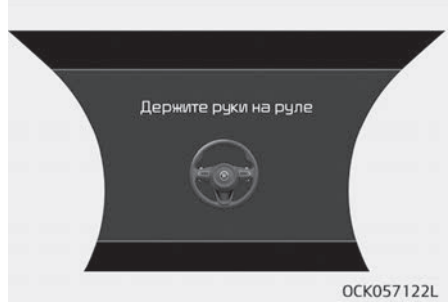

Если водитель уберет руки с рулевого колеса на несколько секунд, когда включена система LKA, система предупредит водителя.

⚠ ПРЕДУПРЕЖДЕНИЕ

- **Предупреждение может появиться сообщение позже, согласно дорожным условиям. Поэтому всегда держите руки на рулевом колесе во время движения.**
- **Если вы лишь слегка придерживаете рулевое колесо, то система подаст предупреждение о снятии рук с рулевого колеса, поскольку LKA может интерпретировать ситуацию так, будто вы не держитесь за рулевое колесо.**

Если водитель не возвращает руки на рулевое колесо после нескольких секунд, система перестанет управлять рулевым устройством и предупредит водителя только тогда, когда автомобиль пересечет линии разметки.
Однако, если водитель снова возьмется руками за рулевое колесо, система начнет контролировать рулевое колесо.

⚠ ПРЕДУПРЕЖДЕНИЕ

- **Водитель несет ответственность за рулевое управление.**
- **Водитель может контролировать рулевое управление, даже когда работает вспомогательная система.**
- **Выключите систему и сами ведите автомобиль в следующих ситуациях:**
  - **в плохую погоду;**
  - **в плохих дорожных условиях;**
  - **когда от водителя требуется частое управление рулевым колесом.**
- **При работающей системе управлять рулевым колесом может быть сложнее.**

✻ ПРИМЕЧАНИЕ

- Водитель должен контролировать рулевое управление, даже когда оно поддерживается системой.

(Продолжение)

(Продолжение)

- При работающей системе управлять рулевым колесом может быть сложнее.

Система отключается в следующих случаях:

- Вы меняете полосу движения с использованием сигнала поворота.
  - Использование сигнала поворота при смене полосы движения.
  - В противном случае рулевое колесо может быть под управлением системой.
- Система LKA может перейти в режим помощи в рулевом управлении, если автомобиль находится близко к середине полосы после включения системы или смены полосы движения. LKA не может помогать в рулевом управлении, если автомобиль в течение длительного времени следует слишком близко к линии разметки перед переходом в режим помощи в рулевом управлении.
- Активирована система ESC (Электронный контроль устойчивости) или VSM (Управление устойчивостью автомобиля).

- Поддержка рулевого управления не работает при быстром движении по извилистым дорогам.
- Помощь в рулевом управлении не оказывается, когда скорость автомобиля ниже 60 км/ч и свыше 180 км/ч.
- Рулевое управление не поддерживается при быстрой смене полос движения.
- Рулевое управление не поддерживается при резком торможении.
- Помощь в рулевом управлении не оказывается при очень широкой или узкой полосе.
- Помощь в рулевом управлении не оказывается, когда линия разметки определяется только с одной стороны.
- Имеется больше двух линий разметки, например при проезде по участку дорожных работ.
- Слишком маленький радиус поворота.
- Когда вы резко поворачиваете рулевое колесо, система удержания полосы LKA временно отключается.
- Движение по крутому уклону или холму.

Сосредоточенность водителя

В указанных ниже ситуациях водитель должен быть осторожен, поскольку система помощи может не работать надлежащим образом из-за плохого состояния линий разметки или их ограниченного распознавания.

При плохом состоянии полосы и дороги

- Линии разметки на дороге трудно различить, когда они покрыты пылью или песком.
- Цвет разметки трудно отличить от цвета дороги.
- Встречается объект, похожий на дорожную разметку.
- Линии разметки не четкие или поврежденные.
- Количество полос движения увеличивается/уменьшается или линии разметки пересекаются (проезд через дорожную заставу или шлагбаум, линии разметки сходятся или разделяются).
- Присутствует более двух линий разметки.
- Линия разметки очень толстая или тонкая.
- Линия разметки не видна из-за снега, дождя, пятен, луж или по другой причине.
- На линию разметки падает тень от разделительной полосы, отбойника, шумовых барьеров и других предметов.
- Когда линии разметки усложняются или разделительные линии сменяются какой-либо конструкцией, например участком дорожных работ.
- На дороге имеются знаки пешеходного перехода или другие знаки.
- Полоса движения неожиданно исчезает, например на перекрестке.
- Линия разметки в тоннеле покрыта грязью или маслом и т. д.

Под воздействием внешних условий

- Яркость окружающего освещения резко меняется при въезде в тоннель, выезде из тоннеля или проезде под мостом.
- В ночное время или в тоннеле не включены фары либо низкий уровень освещенности.
- На дороге установлена ограждающая конструкция.

- Свет от приборов уличного освещения, солнца или идущего навстречу автомобиля отражается от воды на дороге.
- Яркий свет в направлении, противоположном направлению движения.
- Слишком маленькое расстояние до движущегося впереди автомобиля или этот автомобиль скрывает линию разметки.
- Движение происходит по крутому уклону или крутому повороту.
- Автомобиль сильно вибрирует.
- Очень высокая температура возле внутреннего зеркала из-за попадания прямого солнечного света и т. д.

При плохой фронтальной видимости

- Рассеиватель или лобовое стекло покрыты посторонними веществами.
- Датчик не может определить полосу из-за тумана, сильного ливня или снега.
- Лобовое стекло затуманено влажным воздухом внутри автомобиля.
- На амортизирующей накладке и т. д. находятся посторонние предметы.

⚠ ПРЕДУПРЕЖДЕНИЕ

Система удержания полосы помогает водителю держаться в выбранной полосе движения. Однако водитель не должен полагаться исключительно на систему: он обязан всегда принимать необходимые меры для безопасного управления автомобилем.

Неисправность системы LKA

- При наличии неисправности системы появится соответствующее сообщение. Индикатор будет гореть до тех пор, пока неисправность системы LKA не будет устранена.

Индикатор неисправности системы LKA

Индикатор неисправности LKA (желтый) начнет светиться со звуковым сигналом, если система LKA работает неправильно. В этом случае следует проверить систему в специализированной мастерской. Kia рекомендует обратиться к официальному дилеру Kia или партнерской сервисной компании.

При возникновении неисправности системы, выполните одно из следующих действий:

- Включите систему после выключения и повторного включения двигателя.
- Проверьте, чтобы ключ зажигания находился в положении «ON» (Вкл.).
- Проверьте, не повлияли ли на работу систему погодные условия (например: туман, сильный дождь и т. д.).
- Проверьте, нет ли посторонних веществ на объективе камеры.

Если проблема не устранена, следует проверить систему в специализированной мастерской. Kia рекомендует обратиться к официальному дилеру Kia или партнерской сервисной компании.

Изменение функции LKA

Водитель может переключить систему LKA на систему слежения за дорожной разметкой («Lane Departure Warning System», LDW) или менять настройку режима LKA между стандартной LKA («Standard LKA») и активной LKA («Active LKA») в режиме настроек пользователя на ЖК-дисплее.

Водитель может выбрать их, повернув ключ зажигания в положение «ON» (Вкл.) и выбрав «User Settings» (Настройки пользователя), «Driver Assistance» (Помощь водителю) и «Lane Keeping Assist (LKA) system» (Система контроля положения автомобиля по отношению к дорожной разметке).

Система автоматически использует стандартную систему LKA.

Покидание полосы

Система LDW предупреждает водителя с помощью визуальных и звуковых сигналов, если обнаруживает, что автомобиль покинул полосу. В этом режиме водитель сохраняет управление рулевым колесом. Когда переднее колесо автомобиля входит в соприкосновение с внутренним краем линии дорожной разметки, система LKA выдает предупреждение о покидании полосы.

Стандартная система LKA

Стандартный режим LKA помогает водителю удерживать автомобиль в пределах полосы движения. Он редко контролирует рулевое колесо, когда автомобиль движется в пределах полосы. Однако он начинает контролировать рулевое колесо, когда автомобиль близок к отклонению от полосы движения.

Активная система LKA

Активный режим контроля положения автомобиля по отношению к дорожной разметке (LKA) обеспечивает более частое управление рулевым колесом по сравнению со стандартным режимом LKA. Активный LKA может снизить усталость водителя, помогая управлять рулем для сохранения автомобиля в центре полосы.

СИСТЕМА ПРЕДУПРЕЖДЕНИЯ ОБ ОПАСНОСТИ СТОЛКНОВЕНИЯ В СЛЕПОЙ ЗОНЕ (BCW) (ПРИ НАЛИЧИИ)

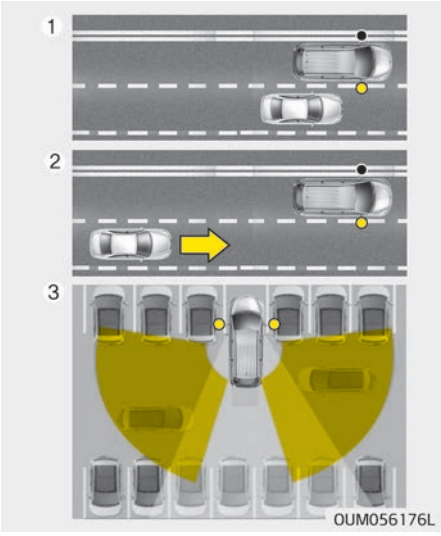

Система предупреждения об опасности столкновения в слепой зоне (BCW) использует радарный датчик для предупреждения водителя во время движения.
Она проверяет зону позади автомобиля и передает водителю соответствующую информацию.

1. Система предупреждения об опасности столкновения в слепой зоне (BCW)
   Радиус обнаружения зависит от скорости движения автомобиля. Однако если скорость вашего автомобиля на 10 км/ч или более выше скорости другого автомобиля, система обнаружения не сработает.
2. Система LCA (система помощи при смене полосы движения)
   Предупреждение срабатывает, когда к вашему автомобилю на высокой скорости приближается другой автомобиль.
3. RCCW (система предупреждения об опасности столкновения с объектами, движущимися в поперечном направлении позади автомобиля)
   При движении задним ходом датчик регистрирует приближающиеся автомобили и передает водителю соответствующую информацию.

⚠ ПРЕДУПРЕЖДЕНИЕ

- **Обращайте внимание на окружающую обстановку на дороге, даже при работающей системе предупреждения об опасности столкновения в слепой зоне (BCW).**
- **Система предупреждения об опасности столкновения в слепой зоне (BCW) предназначена для повышения удобства водителя. Не стоит полагаться исключительно на систему, всегда обращайте внимание на окружающую обстановку на дороге.**
- **Расстояние до приближающегося автомобиля может восприниматься по-разному в зависимости от скорости движения обоих транспортных средств.**

Система предупреждений об опасности столкновения в слепой зоне (BCW) / Система LCA (система помощи при смене полосы движения)

Условия работы

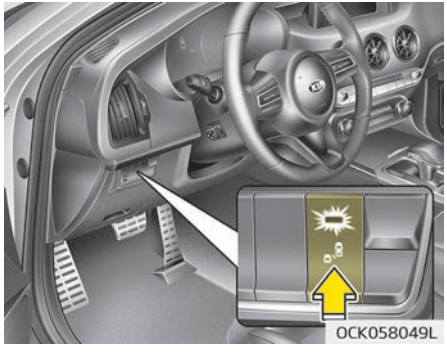

Индикатор на переключателе загорается, если нажать переключатель системы предупреждения об опасности столкновения в слепой зоне (BCW), когда замок зажигания находится в положении «ON» (Вкл.). Система активируется, если скорость автомобиля превышает 30 км/ч.

Если снова нажать на переключатель, индикатор на переключателе и система будут отключены.
Если повернуть замок зажигания в положение «OFF» (Выкл.) и «ON» (Вкл.), система вернется в предыдущее состояние.
Когда система не используется, отключайте ее с помощью переключателя.
При включении системы на наружном зеркале заднего вида в течение 3 секунд будет светиться сигнальная лампа.

Тип предупреждения

Условия активизации системы.

1. Система включена.
2. Скорость автомобиля превышает 30 км/ч
3. Позади автомобиля обнаружены другие транспортные средства

⚠ ПРЕДУПРЕЖДЕНИЕ

- **обращайте внимание на окружающую обстановку на дороге, даже при работающей системе предупреждения об опасности столкновения в слепой зоне (BCW).**

(Продолжение)

(Продолжение)

- **Система предупреждения об опасности столкновения в слепой зоне (BCW) — это всего лишь вспомогательная система, призванная помочь вам. Не полагайтесь полностью на систему. При езде всегда обращайте внимание на безопасность.**
- **Наличие системы предупреждения об опасности столкновения в слепой зоне (BCW) не отменяет необходимость водить автомобиль аккуратно и безопасно. Соблюдайте правила безопасности и проявляйте предусмотрительность, когда перестраиваетесь в другой ряд или сдаете назад. Система предупреждения об опасности столкновения в слепой зоне (BCW) не всегда обнаруживает объекты, находящиеся рядом с автомобилем.**

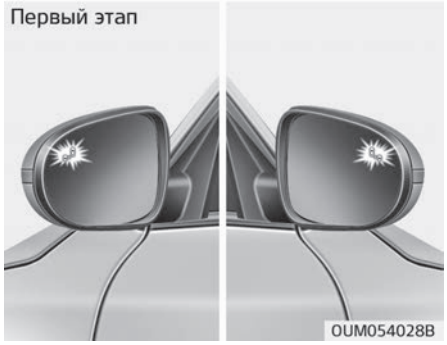

Если в пределах диапазона обнаружения системы появится другое транспортное средство, загорится сигнальная лампа на внешнем зеркале заднего вида.
Если обнаруженный автомобиль выйдет за пределы диапазона обнаружения системы, сигнальная лампа выключится.

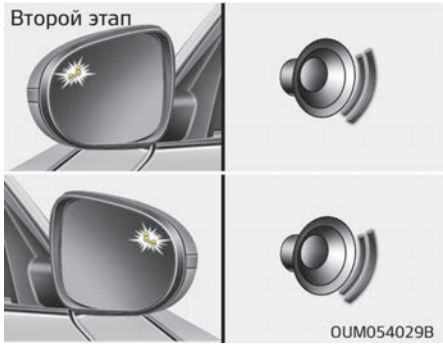

Условия активации предупреждения второго типа.

1. Активировано предупреждение первого типа.
2. Указатель поворота включен для смены полосы

При активации второго типа предупреждения включается предупреждающий звуковой сигнал и начинает мигать сигнальная лампа на внешнем зеркале заднего вида.
При перемещении указателя поворота в исходное положение звуковой сигнал и сигнальная лампа выключатся.

– Второй тип предупреждения может быть отключен.

- Чтобы активировать функцию предупреждения, выполните указанные ниже действия.
  Перейдите в режим «User Settings» (Установки) ➠ «Driver Assistance» (Помощь водителю) и выберите «Blind-Spot Collision Warning Sound» (Звуковой сигнал предупреждения об опасности столкновения в слепой зоне) на ЖК-дисплее.
- Чтобы деактивировать функцию предупреждения, выполните указанные ниже действия.
  Перейдите в режим «User Settings» (Установки) ➠ «Driver Assistance» (Помощь водителю) и отмените выбор «Blind-Spot Collision Warning Sound» (Звуковой сигнал предупреждения об опасности столкновения в слепой зоне) на ЖК-дисплее.

⚠ ПРЕДОСТЕРЕЖЕНИЕ

Это функция предупреждения водителя. Отключайте ее только в случае необходимости.

Датчик обнаружения

Датчики располагаются на внутренней стороне заднего бампера.
Для обеспечения нормальной работы системы задний бампер нужно содержать в чистоте.

RCCW (система предупреждения об опасности столкновения с объектами, движущимися в поперечном направлении позади автомобиля)

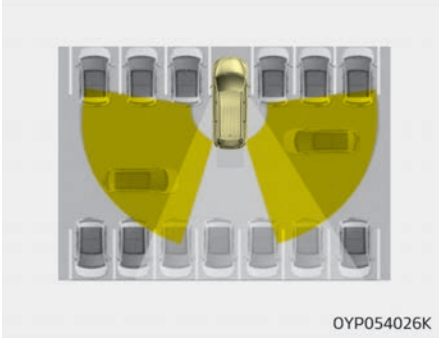

При выезде автомобиля задним ходом с парковочного места датчик определяет наличие автомобилей, приближающихся слева и справа, и передает водителю соответствующую информацию.

Условия работы

- В разделе «User Settings» (Настройки пользователя) меню «Driver Assistance» (Помощь водителю) на приборной панели выберите режим «RCCW» (система предупреждения об опасности столкновения с объектами, движущимися в поперечном направлении позади автомобиля). Система включится и перейдет в режим ожидания.
- Для отключения системы повторно выберите «RCCW».
- При выключении и включении двигателя система «RCCW» перейдет в тот режим, в котором она была перед выключением двигателя. Выключайте систему «RCCW», если она не используется.
- Система включается при снижении скорости ниже 10 км/ч и переводе рычага переключения коробки передач в положение «R» (задний ход).

- Диапазон обнаружения системы RCCW (оповещение об объектах, движущихся в поперечном направлении позади автомобиля), составляет приблизительно 0,5~20 м в боковом направлении. Если скорость приближающегося автомобиля составляет от 4 км/ч до 36 км/ч в диапазоне обнаружения, будет выдано предупреждение. Тем не менее, функционирование системы зависит от многих факторов. Поэтому всегда обращайте внимание на окружающую обстановку.

Тип предупреждения

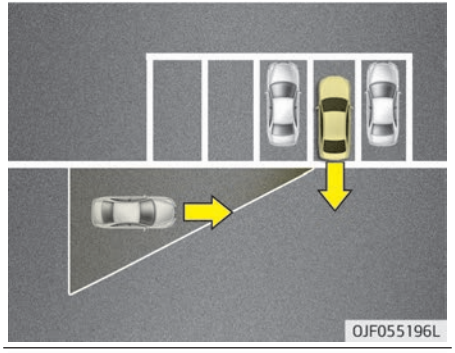

- Если датчиками будет обнаружен приближающийся автомобиль, то подается предупреждающий звуковой сигнал, а на наружном зеркале заднего вида замигает сигнальная лампа.
- Если обнаруженный автомобиль находится вне зоны действия датчиков, удаляется в противоположном вам направлении или движется медленно, транспортное средство находится непосредственно позади вашего автомобиля, или другой автомобиль движется не в сторону вашей машины, то предупреждение отключается.

- Система не всегда срабатывает как предполагается, по причине влияния других факторов или обстоятельств. Всегда контролируйте окружающую обстановку.

❊ Если бампер вашего автомобиля с любой стороны закрыт преградой или другими автомобилями, то обнаруживающая способность системы ухудшается.

⚠ ПРЕДУПРЕЖДЕНИЕ

- **При включении системы BCW сигнальная лампа на наружном зеркале заднего вида загорается, если система обнаруживает идущий сзади транспорт.**
  Во избежание аварий не концентрируйте внимание только на сигнальной лампе и не пренебрегайте визуальным контролем дорожной обстановки.

(Продолжение)

(Продолжение)

- **Управляйте автомобилем аккуратно, несмотря на то, что он оснащен системой предупреждения об опасности столкновения в слепой зоне (BCW). Не следует целиком и полностью полагаться на систему; перед выполнением перестроения в другой ряд оценивайте дорожную обстановку самостоятельно.**
  Система может не во всех случаях предупреждать водителю, поэтому во время управления автомобилем следите за дорожной обстановкой.

(Продолжение)

(Продолжение)

- **Системы предупреждения об опасности столкновения в слепой зоне (BCW) и RCCW (предупреждения об опасности столкновения с объектами, движущимися в поперечном направлении позади автомобиля) не являются заменой навыкам и методам безопасного вождения. Всегда соблюдайте правила безопасности и используйте предупреждающие сигналы, когда перестраиваетесь в другой ряд или сдаете назад. Система предупреждения об опасности столкновения в слепой зоне (BCW) не всегда обнаруживает объекты, находящиеся рядом с автомобилем.**

⚠ ПРЕДОСТЕРЕЖЕНИЕ

- **Система может работать неправильно, если был заменен бампер или если зона рядом с датчиком подвергалась ремонту.**

(Продолжение)

(Продолжение)

- **Зона обнаружения может изменяться в зависимости от ширины дороги. Если дорога узкая, то система может обнаруживать другие автомобили на соседних полосах.**
- **Напротив, если дорога очень широкая, система может не обнаруживать другие автомобили на соседних полосах.**
- **Система может отключаться под воздействием мощных электромагнитных волн.**

Предупреждение

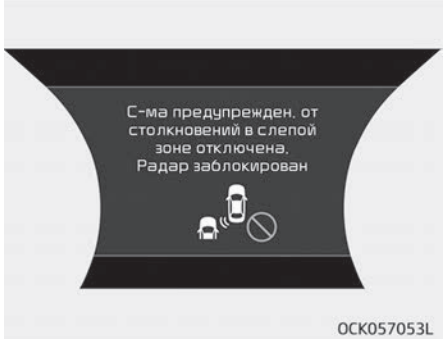

Сообщение появляется, чтобы уведомить водителя о наличии посторонних предметов на заднем бампере (сверху/внутри) или о повышенной температуре рядом с задним бампером. Лампа на переключателе и система выключаются автоматически.
Удалите посторонние предметы с заднего бампера.
Примерно через 10 минут после удаления посторонних предметов система будет работать нормально.

Если система не работает должным образом, хотя посторонние вещества устранены, а прицеп, держатель или другое оборудование отсоединены, следует обратиться в специализированную мастерскую для проверки этой системы. Kia рекомендует обратиться к официальному дилеру Kia или партнерской сервисной компании.
Сообщение может появляться и при отсутствии посторонних предметов на заднем бампере, например при езде по малонаселенной сельской местности или по открытому пространству, например по пустыне, где недостаточно данных для работы системы.
Это сообщение также может появляться во время сильного дождя или при попадании частиц дорожного покрытия.
В этом случае ремонт автомобиля не требуется.
При использовании грузовой части автомобиля или другого оборудования отключите все функции системы [OFF] (Выкл.).

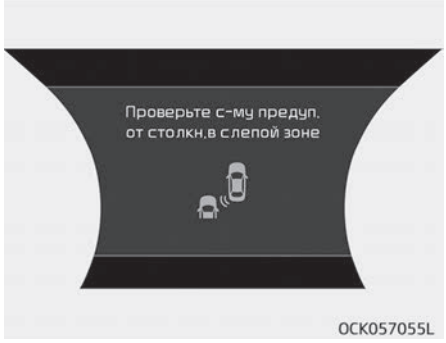

Если система не работает должным образом, появится предупреждение и лампа на переключателе выключится. Система выключается автоматически. В этом случае следует проверить систему в специализированной мастерской. Kia рекомендует обратиться к официальному дилеру Kia или партнерской сервисной компании.

Условия, в которых система не срабатывает

Наружное зеркало заднего вида может не передавать предупреждение водителю в следующих случаях.

- Корпус наружного зеркала заднего вида поврежден или покрыт грязью.
- Окно покрыто грязью.
- Окна имеют очень сильную тонировку.

Сосредоточенность водителя

В описанных ниже ситуациях водитель должен проявлять особую осторожность, поскольку при определенных обстоятельствах система может не обнаружить другие автомобили или объекты.

- Езда по извилистой дороге или проезд через шлагбаум.
- Если датчик загрязнен дождем, снегом, грязью и т. д.
- Если задний бампер, на котором находится датчик, закрыт посторонним объектом, например наклейкой, накладкой бампера, подставкой для велосипеда и т. д.
- Если задний бампер поврежден, или сенсор сместился из исходного положения по умолчанию.
- Если произошло изменение высоты автомобиля из-за тяжелого груза в багажнике, неправильного давления в шинах и т. д.
- Езда в плохую погоду (например, сильный дождь или снегопад).
- Если близко расположен неподвижный объект, например, дорожный отбойник, пешеход, животное, тоннель и т. д.
- Рядом находится крупногабаритное транспортное средство, например, автобус или грузовик.
- Рядом находится мотоцикл или велосипед.
- Рядом находится безбортовая платформа-прицеп.
- Если автомобиль тронулся одновременно с находящимся рядом автомобилем и ускорился.
- Если мимо на большой скорости прошел другой автомобиль.
- При смене полосы движения.
- При движении по дороге с крутыми спусками и подъемами, с разной высотой полос.
- При приближении другого автомобиля на слишком малое расстояние.
- Если автомобиль буксирует прицеп или автоплатформу.
- Если температура заднего бампера очень высокая или очень низкая.

- Если датчики перекрыты другими автомобилями, стенами или стойками парковочной площадки.
- Если ваш автомобиль движется задним ходом, и при этом обнаруженный другой автомобиль также движется задним ходом.
- Если на дороге присутствуют малогабаритные объекты, такие как тележка для товаров, детская коляска и пешеходы.
- Если рядом находится автомобиль с низким профилем, например, спортивный.
- Если рядом с вашим автомобилем находятся другие автомобили.
- Если транспортное средство из соседнего ряда перестраивается в ряд через два от вашего ИЛИ если транспортное средство в ряду через два от вашего перестраивается в соседний с вами ряд.
- При езде по узкой дороге с большим количество растений по бокам.
- При езде по влажной поверхности.
- Автомобиль передвигается в местах, где имееются металлические предметы, например, строительные площадки, железная дорога и т. д.
- Когда окружающая среда, в которой двигается транспортное средство или конструкция, является обширным пространством (пустыня, поле, пригород и т. д.)

Сертификация действует:

- Для ОАЭ

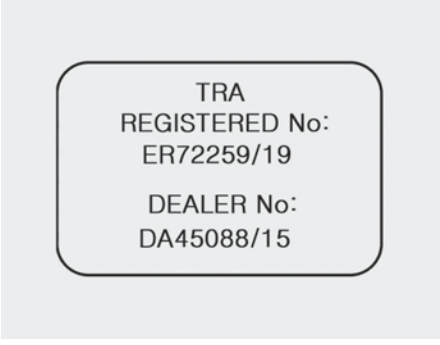

- Для Украины

Valeo Schalter und Sensoren GmbH заявляет, что тип оборудования MBHL соответствует техническим требованиям для радиооборудования; с полным текстом декларации соответствия можно ознакомиться на сайте по адресу: <https://valeo.com/declaration-of-conformity/files/MBHL TypeA_DoC_TR-RED_WUE.PDF>

- Для Мексики
  Сертификат о соответствии характеристик стандартам страны-импортера:
  “IFETEL : RCPVAXT 12-1288”

– Для Вьетнама

– Для Малайзии

– Для Алжира
CE + Agréé par l'ARPT:
<1247/1-LG408/DT/DGARPT/18>

– Для Парагвая

– Для Аргентины

CNC ID: C-20215

– Для Сингапура

– Для Тайваня

CCAB12LP4910T0

電信法第 48 條、低功率電波輻射性電機管理辦法

第十二條

經型式認證合格之低功率射頻電機，非經許可，公司、商號或使用者均不得擅自變更頻率、加大功率或變更原 設計之特性及功能。

第十四條

低功率射頻電機之使用不得影響飛航安全及干擾合法通信；經發現有干擾現象時，應立即停用，並改善至無干 擾時方得繼續使用。

前項合法通信，指依電信法規定作業之無線電通信。

低功率射頻電機須忍受合法通信或工業、科學及醫療用 電波輻射性電機設備之干擾。

Article 12

Without permission, any company, firm or user shall not alter the frequency, increase the power, or change the characteristics and functions of the original design of the certified lower power frequency electric machinery.

Article 14

The application of low power frequency electric machineries shall not affect the navigation safety nor interface a legal communication, if an interference is found, the service will be suspended until improvement is made and the interference no longer exist.

– Для Индонезии

55642/SDPPI/2018
1437

– Для Ямайки
Данный продукт содержит тип модуля, утвержденный для Ямайки: SMA – «MBHL1 тип A»

– Для Мозамбика
Номер разрешения: N 3/R/SRA/2018
Радар Valeo MBHL тип A

– Для Замбии

ZICTA
ZMB/ZICTA/TA/2018

– Для Омана

OMAN–TRA
TRA/TA-R/0737/12
D080134

– Для Бразилии

ANATEL
Agência Nacional de Telecomunicações
0772-13-4942

Este equipamento opera em caráter secundário, isto é, não tem direito a proteção contra interferência prejudicial, mesmo de estações do mesmo tipo, e não pode causar interferência a sistemas operando em caráter primário.

– Для России

EAC EAC

СИСТЕМА ПРЕДУПРЕЖДЕНИЯ О СОСРЕДОТОЧЕННОСТИ ВОДИТЕЛЯ (DAW, ПРИ НАЛИЧИИ)

Система предупреждения о сосредоточенности водителя (DAW) предназначена для предупреждения водителя о каких-либо опасных ситуациях во время движения в случае обнаружения определенного уровня усталости или невнимательного управления автомобилем.

Настройка системы и активация

Настройка системы

- Система предупреждения о сосредоточенности водителя находится в отключенном состоянии на момент доставки автомобиля с завода покупателю.
- Для включения системы предупреждения о сосредоточенности водителя необходимо включить двигатель, выбрать на ЖК-экране «User Settings» (Настройки пользователя) ➠ «Driver Assistance» (Система помощи водителю) ➠ «Driver Attention Warning» (Система предупреждения о сосредоточенности водителя) ➠ «Normal/Early» (Нормальный/ранний режим).
- Можно выбрать режим работы системы «DAW» (Контроль внимания водителя).
  - «Off» (Выкл.): система предупреждения о сосредоточенности водителя выключена.
  - «Normal» (Нормальное): система предупреждения о сосредоточенности водителя предупреждает об уровне усталости или невнимательном управлении автомобилем.
  - «Early» (Раннее): система предупреждения о сосредоточенности водителя предупреждает об уровне усталости или невнимательном управлении автомобилем быстрее, чем в нормальном режиме.
- Выбранные настройки системы предупреждения о сосредоточенности водителя сохраняются при перезапуске двигателя.

Отображение уровня сосредоточенности водителя

- Водитель может следить за условиями движения на ЖК-экране.

- Для этого на ЖК-экране необходимо выбрать «User Settings Mode» (Режим пользовательских настроек), далее пункт «Assist» (Помощь). (Дополнительная информация приведена в разделе “ЖК-дисплей” на странице 4-67.)

- Уровень сосредоточенности водителя отображается по шкале от 1 до 5. Чем ниже уровень, тем менее внимателен водитель.
- Уровень понижается, когда водитель не отдыхает в течение определенного периода времени.
- Уровень повышается, когда водитель ведет автомобиль внимательно в течение определенного периода времени.
- Когда водитель включает эту систему во время движения, отображается сообщение «Last Break time» (Время последнего перерыва) и соответствующий уровень.

Перерыв

- Сообщение «Consider taking a break» (Возможно, стоит сделать перерыв) появляется на ЖК экране в сопровождении звукового сигнала, предупреждая водителя о необходимости сделать перерыв, если уровень внимательности падает ниже 1.

- Система предупреждения о сосредоточенности водителя не предлагает сделать перерыв, если общее время движения не превышает 10 минут.

Сброс параметров системы

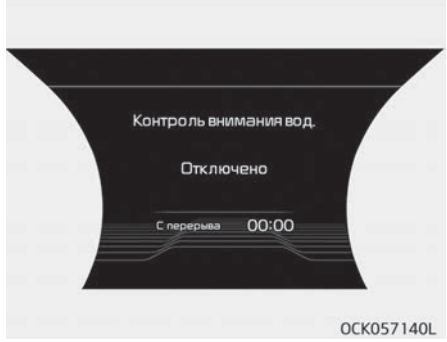

- После сброса параметров системы предупреждения о сосредоточенности водителя последнее время перерыва устанавливается на 00:00, а уровень сосредоточенности водителя — на 5 (очень внимательный).

- Система предупреждения о сосредоточенности водителя сбрасывается в следующих ситуациях.
  - Двигатель выключен
  - Водитель отстегивает ремень безопасности и открывает водительскую дверь.
  - Длительность остановки превышает 10 минут.

- Система предупреждения о сосредоточенности водителя возобновляет работу после начала движения.

Система отключена

Система предупреждения о сосредоточенности водителя входит в состояние готовности и отображает экран «Disabled» (Отключено) в следующих ситуациях.

- Датчику с видеокамерой длительное время не удается обнаружить линию дорожной разметки.
- Скорость движения не превышает 60 км/ч или превышает 180 км/ч .

Неисправность системы

Появление предупреждения «Check Driver Attention Warning» (DAW) (Проверьте систему предупреждения о сосредоточенности водителя) свидетельствует о неполадках в работе системы. В этом случае следует проверить автомобиль в специализированной мастерской. Kia рекомендует обратиться к официальному дилеру Kia или партнерской сервисной компании.

⚠ ПРЕДУПРЕЖДЕНИЕ

- **Система предупреждения о сосредоточенности водителя не является заменой навыкам и методам безопасного вождения, а просто повышает удобство управления автомобилем. Водитель обязан всегда внимательно смотреть на дорогу, чтобы предотвратить возникновение неожиданных и внезапных ситуаций. Всегда следите за ситуацией на дороге.**
- **В зависимости от стиля вождения, водителю может быть предложено сделать остановку для отдыха, даже если он не чувствует усталости.**
- **Если водитель чувствует усталость, ему следует отдохнуть, даже если система предупреждения о сосредоточенности не предлагает сделать перерыв.**

✻ ПРИМЕЧАНИЕ

Система предупреждения о сосредоточенности водителя использует в работе датчик с видеокамерой на лобовом стекле. Для поддержания датчика с видеокамерой в наилучшем состоянии необходимо придерживаться следующих правил:

- Не разбирайте камеру для тонирования окна, нанесения покрытий или установки принадлежностей. Если вы разберете эту камеру и снова соберете ее, следует доставить автомобиль в специализированную мастерскую и проверить систему. Kia рекомендует обратиться к официальному дилеру Kia или партнерской сервисной компании.
- Не размещайте над приборной панелью светоотражающие предметы (например, белую бумагу или зеркало). Отражение света может вызвать неисправность в работе системы предупреждения о сосредоточенности водителя (DAW).

(Продолжение)

- Крайне важно следить за тем, чтобы на датчик с камерой на попадала вода.
- Не разбирайте камеру в сборе и не подвергайте ее ударам.

• Работа аудиосистемы автомобиля на высоком уровне громкости может заглушить сигналы системы предупреждения о сосредоточенности водителя.

⚠ ПРЕДОСТЕРЕЖЕНИЕ

Система предупреждения о сосредоточенности водителя может работать некорректно с ограничением предупреждений в следующих ситуациях:

- **При ограничении распознавания дорожной разметки. (Подробнее см. в разделе "Система удержания полосы (LKA)" на странице 5-124.)**

(Продолжение)

(Продолжение)

- **Управление автомобилем производится в резком стиле или совершен крутой поворот во избежание столкновения с препятствием (например, в зоне строительства, с другими автомобилями, упавшими предметами, на ухабистой дороге).**
- **Управляемость автомобиля при движении вперед значительно снижена (возможно в связи с разным уровнем давления в шинах, неравномерным износом шин, регулировкой схождение-развал).**
- **Автомобиль движется по извилистой дороге.**
- **Автомобиль движется по ухабистой дороге.**
- **Автомобиль движется по ветреной местности.**
- **Управление автомобилем происходит с использованием следующих систем помощи при вождении:**
  - **Система удержания полосы (LKA)**

(Продолжение)

(Продолжение)

- **Вспомогательная система предупреждения о лобовом столкновении (FCA).**
- **Система интеллектуального круиз-контроля (SCC)**

ЭКОНОМИЧНАЯ РАБОТА

Расход топлива при эксплуатации автомобиля в основном зависит от стиля вождения, а также условий и времени поездки.
Каждый из этих факторов определяет то расстояние в километрах, которое способен преодолеть автомобиль, израсходовав литр топлива. Для того чтобы сделать эксплуатацию автомобиля экономной, следуйте приведенным ниже рекомендациям относительно вождения, которые помогут сократить затраты как на топливо, так и на ремонт.

- Автомобиль должен двигаться плавно. Разгоняйте автомобиль с умеренным ускорением. Не допускайте резких рывков с места или разгона с нажатием педали газа до упора, поддерживайте постоянную крейсерскую скорость движения. Не разгоняйтесь слишком сильно между остановками на светофорах. Выбирайте скорость автомобиля в зависимости от скорости транспортного потока, чтобы избежать лишнего ускорения и замедления. По возможности избегайте дорог с интенсивным движением. Соблюдайте безопасную дистанцию до других автомобилей, чтобы исключить ненужное торможение. Благодаря этому также уменьшается износ тормозов.
- Двигайтесь с умеренной скоростью. Чем быстрее вы движетесь, тем больше топлива потребляет автомобиль. Движение с умеренной скоростью, особенно по магистрали, является одним из наиболее эффективных способов сократить расход топлива.
- При движении не ставьте ногу на педаль тормоза или сцепления. При этом повышается расход топлива, а также износ компонентов данных систем. Кроме того, если при движении автомобиля держать ногу на педали тормоза, то перегреваются тормоза, вследствие чего снижается их эффективность, что может привести к более серьезным последствиям.
- Следите за состоянием шин. Давление воздуха в них должно соответствовать рекомендованному уровню. При несоответствии давления рекомендованным значениям возрастает износ шин. Проверяйте давление в шинах не реже, чем раз в месяц.
- Следите за правильностью регулировки углов установки колес. Регулировка углов установки колес может нарушиться при ударах о бордюры или быстрой езде по неровной поверхности. Неправильная регулировка углов установки колес повышает износ шин и может привести не только к росту расхода топлива, но и к появлению других проблем.

- Поддерживайте автомобиль в хорошем состоянии. Для того чтобы сократить расход топлива и затраты на техобслуживание, соблюдайте график обслуживания автомобиля Глава 7, Техническое обслуживание. Если автомобиль эксплуатируется в неблагоприятных условиях, обслуживание необходимо проводить чаще (подробнее см. в разделе Глава 7, Техническое обслуживание).
- Содержите автомобиль в чистоте. Для продления срока службы содержите автомобиль в чистоте, не допуская его контакта с коррозионными веществами. Особенно важно, чтобы грязь, пыль, лед и т. д. не налипали на днище автомобиля. Такая дополнительная масса повышает расход топлива и способствует коррозии.
- Путешествуйте налегке. Не возите лишний груз в автомобиле. Чем меньше масса, тем меньше расход топлива.
- Не оставляйте двигатель работать на холостых оборотах дольше, чем необходимо. Если вы стоите на месте (и не находитесь в потоке транспорта), заглушите двигатель и запустите его только тогда, когда будете готовы ехать.
- Помните: ваш автомобиль не требует длительного прогрева. После запуска двигателя дайте ему поработать в течение 10-20 секунд перед тем, как включать передачу. Однако в очень холодную погоду период прогрева двигателя нужно немного увеличивать.
- Не перегружайте двигатель, заставляя работать на слишком низких или слишком высоких оборотах. Движение на слишком низких оборотах наблюдается при слишком медленной езде на повышенной передаче, что приводит к перегрузке двигателя. В этом случае переключитесь на пониженную передачу. При чрезмерно высокой частоте вращения двигатель выходит за пределы диапазона безопасной работы. Этого можно избежать, переключая передачи на рекомендованных скоростях.
- Используйте систему кондиционирования в экономичном режиме. Система кондиционирования работает от двигателя, поэтому при ее использовании увеличивается расход топлива.
- При движении на высокой скорости с открытыми окнами расход топлива может увеличиваться.
- Расход топлива возрастает при боковом и встречном ветре. Для того чтобы частично компенсировать возросший в таких условиях расход, снизьте скорость.

Поддержание автомобиля в надлежащем состоянии важно не только для сокращения расхода топлива, но и для безопасности. Таким образом, следует пройти обслуживание в специализированной мастерской.
Kia рекомендует обратиться к официальному дилеру Kia или партнерской сервисной компании.

⚠ ПРЕДУПРЕЖДЕНИЕ

■ Выключение двигателя во время движения

Не следует выключать двигатель при движении под гору или в других ситуациях, если автомобиль находится в движении. При выключенном двигателе не работают усилитель руля и усилитель тормозов. Вместо этого рекомендуется понизить передачу и использовать торможением двигателем. Кроме того,

(Продолжение)

(Продолжение)

при выключении зажигания во время движения возможно срабатывание блокировки рулевого колеса (при наличии), что может привести к потере управления, которое станет причиной тяжелых травм или гибели.

ОСОБЫЕ УСЛОВИЯ ДВИЖЕНИЯ

Опасные условия движения

При возникновении опасных условий движения, таких как вода, снег, лед, грязь, песок или подобных опасностей, соблюдайте следующие рекомендации:

- Продолжайте движение осторожно и увеличьте дистанцию для обеспечения безопасного торможения.
- Избегайте резкого торможения и поворотов руля.
- При торможении тормозами без антиблокировочной тормозной системы (ABS) слегка нажимайте и отпускайте педаль тормоза до остановки автомобиля.

⚠ ПРЕДУПРЕЖДЕНИЕ

■ ABS

Не следует нажимать и отпускать педаль тормоза в автомобиле, оборудованном ABS.

- Если автомобиль застрял в снегу, грязи или песке, используйте вторую передачу. Нажимайте на педаль газа медленно во избежание пробуксовки ведущих колес.
- Используйте песок, каменную соль, колесные цепи или другие нескользящие материалы под ведущими колесами, чтобы обеспечить сцепление при застревании во льду, снегу или грязи.

⚠ ПРЕДУПРЕЖДЕНИЕ

■ Понижение передачи

Понижение передачи с автоматической коробкой передач при движении по скользкой поверхности может привести к аварии. Резкое изменение скорости может привести к разрыву шин. Соблюдайте осторожность при понижении передачи на скользкой поверхности.

Раскачивание автомобиля

Если необходимо раскачать автомобиль, чтобы высвободить его из снега, песка или грязи, сначала поверните рулевое колесо вправо и влево для очистки области вокруг передних колес. Затем на автомобиле с автоматической коробкой передач переключить рычаг передач в положение любой передачи переднего хода и обратно. Не увеличивайте обороты двигателя и старайтесь, чтобы колеса пробуксовывали как можно меньше. Если вы все еще не можете выехать после нескольких попыток, вытяните автомобиль на буксире, чтобы избежать перегрева двигателя и возможного повреждения трансмиссии.

⚠ ПРЕДОСТЕРЕЖЕНИЕ

Длительное раскачивание может привести к перегреву двигателя, повреждению или неисправности трансмиссии и повреждению шин.

⚠ ПРЕДУПРЕЖДЕНИЕ

■ Пробуксовка шин

Не допускайте пробуксовки колес, особенно на скоростях более 56 км/ч . Пробуксовка колес на высоких скоростях, когда автомобиль находится в неподвижном состоянии, может вызвать перегрев и повреждение шин, в результате чего могут пострадать находящиеся рядом люди.

✻ ПРИМЕЧАНИЕ

Перед раскачиванием автомобиля необходимо отключить систему ESC.

⚠ ПРЕДУПРЕЖДЕНИЕ

Если автомобиль вязнет в снегу, грязи, песке и т. д., можно попытаться высвободить его движением вперед-назад. Не используйте этот маневр, если рядом с автомобилем

(Продолжение)

(Продолжение)

находятся люди или какие-либо объекты. При выполнении маневра раскачивания автомобиль, внезапно освободившись, может сдвинуться вперед или назад и травмировать людей либо повредить находящиеся рядом объекты.

Плавное прохождение поворотов

Избегайте торможения или переключения передач на поворотах, особенно при мокрой поверхности дороги. Повороты желательно преодолевать с плавным ускорением. Если следовать этой рекомендации, износ шин будет сведен к минимуму.

Движение в ночное время

Поскольку управление автомобилем в ночное время представляет собой большую опасность, чем при дневном свете, следует помнить несколько важных правил:

- Снизьте скорость и увеличьте дистанцию между вами и другими автомобилями, поскольку в ночное время видимость резко ухудшается, особенно на участках, где отсутствует уличное освещение.
- Отрегулируйте зеркала таким образом, чтобы уменьшить отблеск фар других автомобилей.
- Регулярно протирайте фары автомобиля. Если ваш автомобиль не оснащен системой автоматической регулировки угла наклона фар, отрегулируйте их вручную. Грязные или неправильно отрегулированные фары значительно ухудшают видимость в ночное время.
- Старайтесь не смотреть непосредственно в фары встречных автомобилей. Это может привести к временной слепоте, и глазам потребуется несколько секунд, чтобы снова привыкнуть к темноте.

Движение в дождливую погоду

Дождь и мокрые дороги могут сделать движение опасным, особенно если Вы не подготовлены к вождению автомобиля по скользкому дорожному покрытию. При вождении в дождливую погоду необходимо учитывать следующие обстоятельства:

- Сильный ливень значительно ухудшает видимость и приводит к увеличению остановочного пути, поэтому снизьте скорость автомобиля.

- Поддерживайте рабочее состояние стеклоочистителя лобового стекла. Замените щетки стеклоочистителя, если они оставляют на ветровом стекле полосы или пропускают отдельные области при работе.
- Плохое состояние шин во время резкой остановки автомобиля может привести к их пробуксовыванию на мокром дорожном покрытии и стать причиной дорожно-транспортного происшествия. Регулярно проверяйте хорошее состояние шин.
- Включите передние фары, чтобы вас видели другие участники движения.
- Движение по большим лужам на высокой скорости может негативно повлиять на тормозную систему, поэтому старайтесь снизить скорость вашего автомобиля.
- Если тормоза намокли, их нужно просушить, периодически нажимая на педаль тормоза при движении автомобиля до восстановления эффективности торможения.

Движение по затопленным местам

Избегайте движения по затопленным местам, если вы не уверены в том, что вода находится не выше нижней части ступицы колеса. Переезжайте водные препятствия на медленной скорости. Учитывайте необходимость обеспечить достаточный тормозной путь, поскольку вода может повлиять на работу тормозной системы.
После проезда водной преграды просушите тормоза, слегка нажав их несколько раз при медленном движении автомобиля.

Движение по бездорожью

Соблюдайте осторожность при езде по бездорожью, так как автомобиль могут повредить камни или корни деревьев. Перед началом движения ознакомьтесь с условиями бездорожья, по которому предстоит ехать.

Движение по автомагистрали

Шины

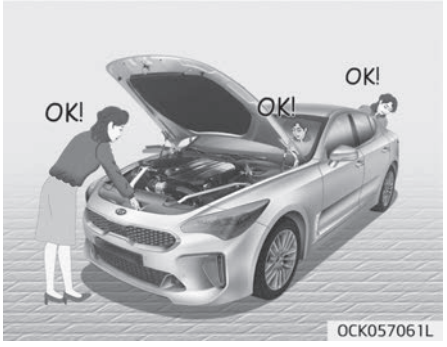

Отрегулируйте давление в шинах в соответствии с техническими характеристиками. Низкое давление в шинах приведет к их перегреву и возможному повреждению.
Не используйте изношенные или поврежденные шины, поскольку это может привести к снижению силы сцепления колес с дорогой или их повреждению.

✻ ПРИМЕЧАНИЕ

Никогда не превышайте максимальное давление, указанное на шине.

⚠ ПРЕДУПРЕЖДЕНИЕ

- **Использование недостаточно или чрезмерно накачанных шин может привести к потере управления автомобилем, внезапному разрыву шины, аварии, травмам и даже смерти. Всегда проверяйте давление в шинах перед поездкой. Рекомендованные показатели давления в шинах см. в разделе "Шины и колеса" на странице 8-09.**

(Продолжение)

(Продолжение)

- **Использование шин без протектора или с недостаточной глубиной протектора может привести к возникновению опасных ситуаций. Изношенные шины могут привести к потере управления автомобилем, аварии, травме и даже смерти. Поэтому изношенные шины следует менять по мере необходимости, их никогда нельзя использовать в автомобиле. Всегда проверяйте протектор шин перед поездкой. Дополнительную информацию и допустимые значения износа протектора см. в разделе "Шины и колеса" на странице 8-09.**

Топливо, охлаждающая жидкость двигателя и моторное масло

Движение на высокой скорости требует больше топлива, чем езда в городских условиях. Не забудьте проверить уровень моторного масла и охлаждающей жидкости двигателя.

Приводной ремень

Ослабленный или поврежденный приводной ремень может привести к перегреву двигателя.

ВОЖДЕНИЕ В ЗИМНИЙ ПЕРИОД

Неблагоприятные погодные условия в зимний период приводят к повышенному износу и другим проблемам. Чтобы свести к минимуму проблемы при езде в зимний период, соблюдайте следующие рекомендации:

❊ Зимние шины и цепи противоскольжения для государственного языка: см. “Sõitmine talvel (Эстонская версия)” на странице 10-02.

Движение в условиях заснеженности и обледенения

⚠ ПРЕДУПРЕЖДЕНИЕ

Летние шины устанавливаются для обеспечения оптимальных ходовых характеристик при движении по сухим дорогам и могут отличаться в зависимости от конкретных условий.
Так как летние шины имеют гораздо меньшее сцепление с поверхностью на заснеженных или обледеневших дорогах, рекомендуется использовать зимние шины того же размера, что и стандартные, либо установить всесезонные шины или цепи противоскольжения.

Для передвижения по глубокому снегу может потребоваться установить зимние шины или колесные цепи. При выборе зимних шин придерживайтесь типа и размера, которые соответствует типу и размеру шин оригинальной комплектации. В противном случае могут возникнуть проблемы с безопасностью и управляемостью автомобиля. Кроме того, движение на высокой скорости, резкое ускорение и торможение, а также крутые повороты потенциально являются очень опасными.
Для снижения скорости используйте торможение двигателем. Резкое торможение на заснеженных и обледенелых дорогах может привести к заносам. Соблюдайте достаточную дистанцию до идущего впереди автомобиля. Тормозите плавно. Помните, что установка цепей противоскольжения увеличивает движущую силу, но не предотвращает заносы.

❊ ПРИМЕЧАНИЕ

Использование колесных цепей разрешено не во всех странах. Пе-

(Продолжение)

(Продолжение)

ред их установкой проверьте местное законодательство.

Зимние шины

При установке зимних шин убедитесь в том, что это радиальные шины того же размера и диапазона нагрузок, что и оригинальные шины. Для сбалансированного управления автомобилем при любых погодных условиях устанавливайте зимние шины на все четыре колеса. Помните о том, что сила сцепления зимних шин с сухой дорогой может быть меньше, чем у оригинальных шин. Будьте внимательны при управлении автомобилем, даже на чистой дороге. Максимальную скорость, рекомендуемую для езды на зимних шинах, можно уточнить у продавца шин.

⚠ ПРЕДУПРЕЖДЕНИЕ

■ Размер зимних шин
(Продолжение)

(Продолжение)

Размер и тип зимних шин должен соответствовать размеру и типу стандартных шин автомобиля. Несоблюдение этого правила может отрицательно сказаться на управляемости и безопасности вашего автомобиля.

Не устанавливайте шипованные шины, не ознакомившись предварительно с местными, национальными и муниципальными правилами на предмет возможных ограничений их использования.

Колесные цепи

Поскольку боковые стенки некоторых радиальных шин тоньше, чем на других типах шин, их можно повредить при установке определенных типов колесных цепей. По этой причине вместо колесных цепей рекомендуется использовать зимние шины. Не устанавливайте колесные цепи на автомобили с алюминиевыми колесами; в случае крайней необходимости используйте синтетические цепи противоскольжения AutoSock. Производите установку колесных цепей после ознакомления с прилагаемыми к ним инструкциями.

На повреждения автомобиля, вызванные ненадлежащим использованием колесных цепей, действие гарантийных обязательств производителя не распространяется.

✻ ПРИМЕЧАНИЕ

- Устанавливайте AutoSock (синтетические цепи противоскольжения) на задние колеса автомобилей с приводом на два колеса или с полным приводом. Помните, что установка AutoSock (синтетических цепей противоскольжения) на колеса увеличивает движущую силу, но не предотвращает заносы.
- Не устанавливайте шипованные шины, не ознакомившись предварительно с местными и муниципальными правилами на предмет возможных ограничений их использования.

⚠ ПРЕДОСТЕРЕЖЕНИЕ

При использовании AutoSock (синтетических цепей противоскольжения):

- **Неправильно подобранные по размеру или неправильно установленные цепи могут повредить трубки тормозной системы, подвеску, кузов и колеса автомобиля.**
- **Если вы слышите шум, вызванный касанием кузова цепями, подтяните цепь, чтобы она не задевала кузов автомобиля.**
- **Чтобы предотвратить повреждение кузова, подтяните цепи, проехав 0,5~1,0 км .**

Установка цепей

При установке синтетических цепей противоскольжения AutoSock необходимо соблюдать инструкции производителя и устанавливать их с максимальной плотностью посадки. С установленными цепями нужно ехать медленно (не более 30 км/ч). Если вы слышите, что цепи цепляются за кузов или раму автомобиля — подтяните их. Если цепи продолжают цепляться — снижайте скорость до исчезновения звука.

При выезде на очищенную дорогу синтетические цепи противоскольжения AutoSock нужно снять.

⚠ ПРЕДУПРЕЖДЕНИЕ

■ Установка цепей

Для установки цепей противоскольжения остановите автомобиль на ровной площадке, вдали от движущегося транспорта. Включите на автомобиле аварийную световую сигнализацию, а позади автомобиля установите треугольный знак аварийной остановки, при наличии.

(Продолжение)

(Продолжение)

Перед установкой цепей противоскольжения переключите рычаг коробки передач в положение «P» (парковка), включите стояночный тормоз и выключите двигатель.

⚠ ПРЕДУПРЕЖДЕНИЕ

■ Колесные цепи

- **При использовании цепей управляемость автомобиля заметно ухудшается.**
- **При движении не следует превышать скорость 30 км /ч или скорость, рекомендованную производителем цепей, смотря какой из показателей ниже.**
- **Ведите автомобиль осторожно, избегая кочек, рытвин, резких поворотов и других опасных участков дороги, на которых автомобиль может терять устойчивость.**
- **Избегайте резких поворотов и торможения с блокировкой колес.**

⚠ **ПРЕДОСТЕРЕЖЕНИЕ**

- **Неправильно подобранные по размеру или неправильно установленные цепи могут повредить тормозные магистрали, подвеску, кузов и колеса автомобиля.**
- **Остановите автомобиль и подтяните цепи при обнаружении биения цепей о кузов автомобиля.**

Используйте высококачественную охлаждающую жидкость на основе этиленгликоля

Ваш автомобиль поставляется с высококачественной этиленгликолевой охлаждающей жидкостью в системе охлаждения. Это единственный тип охлаждающей жидкости, который должен использоваться, поскольку он помогает предотвратить появление коррозии в системе охлаждения, смазывает водяной насос и предотвращает замерзание. Необходимо производить замену или долив охлаждающей жидкости в соответствии с 7-40. Перед началом зимы проверьте охлаждающую жидкость, чтобы убедиться в том, что она замерзает при температуре ниже той, которая ожидается в холодный период.

Проверьте аккумулятор и кабели

При эксплуатации в зимних условиях аккумуляторная система испытывает дополнительные нагрузки. Визуально осмотрите аккумулятор и кабели, как описано на стр. 7-61. Следует проверить уровень заряда аккумулятора в профессиональной мастерской. Kia рекомендует обратиться к официальному дилеру Kia или партнерской сервисной компании.

При необходимости залейте зимнее масло

В некоторых климатических зонах в холодную погоду рекомендуется использовать масло с более низкой (так называемой «зимней») вязкостью. См. раздел “Рекомендации” на странице 8-17. Если вы не уверены, масло какой вязкости следует использовать, следует обратиться за консультацией к официальному дилеру компании Kia или партнерскую сервисную компанию.

Проверьте свечи и систему зажигания

Осмотрите свечи зажигания в соответствии с процедурой, описанной на странице 7-39, и при необходимости замените их. Также проверьте все провода и компоненты зажигания, чтобы убедиться в отсутствии треснувших, изношенных или поврежденных деталей.

Предохранение замков от замерзания

Чтобы уберечь замки от замерзания, впрысните в отверстие ключа рекомендованную антиобледенительную жидкость или глицерин. Если замок покрыт льдом, впрысните рекомендованную антиобледенительную жидкость для удаления льда. Если замок замерз изнутри, его можно разморозить с помощью нагретого ключа. Будьте осторожны с нагретым ключом, чтобы избежать травм.

Используйте в системе для стеклоомывателя разрешенный к применению антифриз

Чтобы уберечь воду в системе стеклоомывателя от замерзания, добавляйте в нее разрешенный к применению раствор антифриза в соответствии с инструкциями, указанными на упаковке. Антифриз для стеклоомывателя доступен у официального дилера Kia или в партнерской сервисной компании, а также в большинстве точек продажи автомобильных запчастей. Не используйте охлаждающую жидкость двигателя или другие типы антифриза, так как они могут повредить лакокрасочное покрытие.

Не допускайте замерзания стояночного тормоза

При некоторых условиях стояночный тормоз может замерзнуть во включенном положении. Чаще всего это происходит при скоплении снега или льда в районе задних тормозов или если тормоза намокли. Если существует риск замерзания стояночного тормоза, включайте его только временно, чтобы перевести рычаг передач в положение «P» (парковка) (в автоматической коробке передач) и заблокировать задние колеса автомобиля для предотвращения качения. После этого отпустите стояночный тормоз.

Не допускайте, чтобы под днищем автомобиля скапливался лед и снег

При некоторых условиях снег и лед могут накапливаться под крыльями и препятствовать рулевому управлению. При движении в неблагоприятных зимних условиях, в которых это может произойти, необходимо периодически проверять днище автомобиля, чтобы убедиться в том, что ничто не мешает работе передних колес и элементов рулевого управления.

Возите с собой аварийное оборудование

В автомобиле следует держать аварийное оборудование, соответствующее погодным условиям. Среди прочего во время поездки могут понадобиться колесные цепи, буксировочные ремни или цепи, фонарик, фальшфейеры, песок, лопата, соединительные кабели, скребок для окон, перчатки, брезент, комбинезоны, одеяло и т. д.

БУКСИРОВКА ПРИЦЕПА (ПРИ НАЛИЧИИ)

Если вы собираетесь использовать автомобиль для буксировки прицепа, сначала обратитесь в службу регистрации транспортных средств и уточните соответствующие требования законодательства.
В части требований к буксировке прицепов, автомобилей или других типов транспортных средств и оборудования законы могут различаться. Kia рекомендует уточнить у официального дилера Kia или партнерской сервисной компании.

⚠ ПРЕДУПРЕЖДЕНИЕ

■ Буксировка прицепа

Если вы используете неправильно подобранное оборудование и/или неправильные приемы вождения, то при буксировке прицепа автомобиль может потерять управление. Например, если прицеп слишком тяжелый, тормоза могут работать плохо или не работать вообще. Вы и ваши пассажиры могут получить серьезные или смертельные травмы. Приступайте к буксировке прицепа только после того как выпол-

(Продолжение)

(Продолжение)

ните все действия, описанные в данном разделе.

⚠ ПРЕДУПРЕЖДЕНИЕ

■ Ограничения по массе

Перед тем как буксировать прицеп, убедитесь в том, что общая масса прицепа, GCW (полная масса автомобиля с прицепом), GVW (полная масса автомобиля), GAW (полная нагрузка на ось) и нагрузка на дышло прицепа находятся в разрешенных пределах.

⚠ ПРЕДУПРЕЖДЕНИЕ

При буксировке прицепа необходимо отключать функцию «Стоп-старт» (ISG) и систему удержания полосы движения (LKA).

✻ ПРИМЕЧАНИЕ

■ Для Европы

- Технически допустимую максимальную нагрузку на заднюю ось (оси) можно превышать не более чем на 15 %, а технически допустимую массу загрузки автомобиля — не более чем на 10 % или 100 кг, в зависимости от того, какое из этих значений меньше. В этом случае не следует превышать скорость 100 км/ч для автомобиля категории M1 либо 80 км/ч для автомобиля категории N1.

(Продолжение)

(Продолжение)

- При буксировке прицепа дополнительная нагрузка на тягово-сцепное устройство может стать причиной превышения максимальной номинальной нагрузки на задние шины, которое не должно составлять более 15%. В этом случае не следует превышать скорость 100 км/ч, а давление в задних шинах должно быть по меньшей мере на 20 кПа выше давления в шинах, рекомендованного для нормальных условий эксплуатации (т. е. без прицепа).

⚠ ПРЕДОСТЕРЕЖЕНИЕ

Неправильная буксировка прицепа может привести к повреждению автомобиля, требующему дорогостоящего ремонта, который не покрывается гарантией. Для того чтобы правильно организовать буксировку прицепа, соблюдайте рекомендации, приведенные в данном разделе.

Ваш автомобиль может использоваться для буксировки прицепа. Допустимая масса прицепа для буксировки указана в пункте “Масса прицепа” на странице 5-170.

Помните, что управление автомобилем с прицепом отличается от управления автомобилем без прицепа. При буксировке изменяется управляемость, продолжительность поездки и расход топлива.

Для безопасной буксировки прицепа необходимо соответствующее оборудование, которое нужно правильно использовать.

В этом разделе приводятся испытанные временем советы по буксировке прицепа и правила безопасности. Эти рекомендации важны как для вашей безопасности, так и для безопасности ваших пассажиров. Перед тем как приступать к буксировке прицепа, внимательно прочтите данный раздел.

Под действием дополнительной нагрузки компоненты, обеспечивающие тягу (двигатель, КПП, колеса и шины), подвергаются большей нагрузке. Двигатель должен работать на более высоких оборотах и при более высоких нагрузках. Под действием дополнительной нагрузки выделяется больше тепла. Кроме того, прицеп значительно увеличивает сопротивление ветру, что налагает дополнительные требования на управление автомобилем.

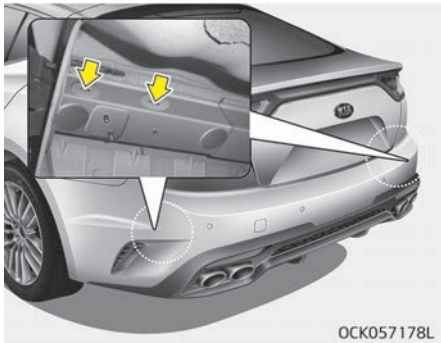

✻ ПРИМЕЧАНИЕ

■ Расположение сцепного устройства

Монтажные отверстия под сцепное устройство располагаются по обеим сторонам днища автомобиля, за задними колесами.

Тягово-сцепные устройства

Правильный выбор сцепного устройства имеет большое значение. Боковые ветры, проходящие большегрузные самосвалы и неровные дороги — только некоторые из причин, по которым следует иметь подходящее сцепное устройство. Соблюдайте следующие правила:

- В случае если для установки сцепного устройства необходимо просверлить отверстия в кузове автомобиля: не забывайте герметично их закрывать после снятия этого устройства.
  В противном случае в салон может попасть смертельно опасный угарный газ (CO) из выхлопной трубы, а также грязь и вода.
- Бамперы автомобиля не предназначены для закрепления на них сцепных устройств. Не крепите к ним временные или другие сцепные устройства. Используйте сцепные устройства, которые крепятся к раме, а не к бамперу.
- Принадлежности для буксировки прицепа Kia можно приобрести у официального дилера компании Kia или в партнерской сервисной компании.

Страховочные цепи

Автомобиль и прицеп необходимо всегда скреплять цепями. Скрестите предохранительные цепи под дышлом прицепа так, чтобы оно не упало на дорогу, если отделится от тягово-сцепного устройства.
Инструкции по технике безопасности при обращении с цепями могут быть предоставлены производителем тягово-сцепного устройства или заводом-изготовителем прицепа. При закреплении страховочных цепей следуйте рекомендациям изготовителя. Всегда оставляйте на цепи достаточное провисание, чтобы прицеп можно было повернуть. Кроме того, никогда не допускайте волочения страховочной цепи по земле.

Тормоза прицепа

Если прицеп оборудован тормозной системой, убедитесь, что она соответствует национальному законодательству, правильно установлена и исправно функционирует.
Если масса прицепа превышает максимально допустимую массу прицепа без тормозов, то прицеп должен быть оборудован собственной тормозной системой. Для обеспечения правильности установки, регулировки и техобслуживания тормозной системы прицепа необходимо ознакомиться с прилагаемыми к ней инструкциями и в точности следовать им.

- Не подключайтесь к тормозной системе прицепа и не вносите в нее изменения.

⚠ ПРЕДУПРЕЖДЕНИЕ

■ **Тормоза прицепа**

Пользуйтесь прицепом с автономной тормозной системой, только если вы уверенны в правильности ее настройки. Настройка тормозной системы должна выполняться опыт-

(Продолжение)

(Продолжение)

ными и квалифицированными специалистами. в специальной мастерской по ремонту прицепов.

Движение с прицепом

Буксировка прицепа требует определенных навыков. Перед выездом на дорогу общего пользования необходимо изучить устройство прицепа. Ознакомьтесь с особенностями управления и торможения с дополнительной массой прицепа. Помните, что управляемое вами транспортное средство теперь намного длиннее и не столь чувствительно к управлению, как сам автомобиль.

Перед началом движения проверьте тягово-сцепное устройство и платформу прицепа, предохранительные цепи, электрические разъемы, осветительные приборы, шины и регулировку зеркал. Если прицеп оборудован электрической тормозной системой, начните движение и проверьте ее работу с помощью соответствующего переключателя. Кроме того, таким образом вы одновременно проверите электрическое соединение.

Во время движения периодически проверяйте надежность крепления груза, а также работу осветительных приборов и тормозной системы прицепа.

Дистанция следования

Дистанция до впереди идущего автомобиля должна быть вдове больше той, которую следует соблюдать без прицепа. Это поможет вам избежать ситуаций, требующих резкого торможения и внезапных поворотов.

Обгон

При буксировке прицепа расстояние перед автомобилем, необходимое для обгона, должно быть больше. Кроме того, вследствие увеличения длины транспортного средства, вам потребуется пройти гораздо большую дистанцию впереди автомобиля, который вы обогнали, прежде чем вы сможете вернуться на свою полосу. При подъеме в гору, в связи с дополнительной нагрузкой на двигатель, автомобилю также может понадобиться больше времени, чтобы выполнить обгон, чем обычно требуется на равном участке.

Движение задним ходом

Удерживайте нижнюю часть рулевого колеса одной рукой. Затем, чтобы переместить прицеп влево, просто переместите руку влево. Чтобы переместить прицеп вправо, переместите руку вправо. При движении задним ходом действуйте медленно и при возможности пользуйтесь указаниями помощника.

Выполнение поворотов

При движении с прицепом радиус поворота должен быть больше, чем обычно. Выполняйте поворот так, чтобы прицеп не задевал грунтовую обочину, бордюры, дорожные знаки, деревья или другие объекты у края дороги. Избегайте резких или внезапных маневров. Заблаговременно подавайте сигнал перед поворотом или сменой полосы движения.

Указатели поворота при буксировке прицепа

Автомобиль, буксирующий прицеп, должен использовать другие указатели поворота и иметь дополнительную проводку. При каждом включении указателя при выполнении поворота или смене полосы на приборной панели будут мигать зеленые стрелки. Подключенные надлежащим образом осветительные приборы прицепа должны также предупреждать других водителей о вашем намерении повернуть, сменить полосу или остановиться.

При буксировке прицепа зеленые стрелки на приборной панели будут мигать даже в случае перегорания на прицепе ламп указателей поворота. В этом случае водители следующих за вами автомобилей не увидят включенных указателей. Поэтому необходимо периодически проверять состояние ламп прицепа. Кроме того, указатели поворота необходимо проверять при каждом отсоединении и присоединении проводки.

Не подключайте систему осветительных приборов прицепа непосредственно к аналогичной системе автомобиля. Используйте электропроводку, специально предназначенную для прицепов.

Для монтажа электропроводки обратитесь за помощью в специализированную мастерскую.

Kia рекомендует обратиться к официальному дилеру Kia или партнерской сервисной компании.

⚠ ПРЕДУПРЕЖДЕНИЕ

Использование электропроводки, не предназначенной для прицепов, может привести к повреждению электрооборудования автомобиля и/или травмам.

Движение на уклонах

Перед преодолением длинного или крутого спуска сбросьте скорость и переключитесь на пониженную передачу. Если не понизить передачу, то придется использовать тормоза, которые от частого применения нагреются и не смогут эффективно работать.

На длинном подъеме рекомендуется понизить передачу и уменьшить скорость приблизительно до 70 км/ч, чтобы снизить вероятность перегрева двигателя и коробки передач.

Если масса прицепа превышает максимальную массу прицепа без тормозов, а автомобиль оснащен автоматической коробкой передач, то при буксировке прицепа рычаг переключения передач нужно установить в положение «D» (передний ход).

При буксировке прицепа на передаче «D» (передний ход) сводится к минимуму нагрев и увеличивается срок службы коробки передач.

⚠ ПРЕДОСТЕРЕЖЕНИЕ

- **При буксировке прицепа по крутому уклону (превышающему 6 %) необходимо следить за указателем температуры охлаждающей жидкости двигателя, чтобы не допустить перегрева двигателя.**
  Если стрелка на указателе температуры охлаждающей жидкости перемещается по шкале к отметке «130/H (ПЕРЕГРЕВ)», остановите автомобиль, припаркуйте его в безопасном месте и дайте двигателю поработать на холостых оборотах до остывания. Продолжать движение можно при заметном остывании двигателя.
- **Скорость движения следует корректировать с учетом массы прицепа и крутизны подъема, не допуская перегрева двигателя и коробки передач.**

Парковка на уклонах

Если автомобиль буксирует прицеп, его не следует парковать на уклоне. Если автомобиль с прицепом неожиданно покатится вниз по уклону, он может получить повреждения, а также нанести серьезные или смертельные травмы окружающим людям.

⚠ ПРЕДУПРЕЖДЕНИЕ

■ Парковка на уклоне

Парковка автомобиля с прицепом на уклоне может стать причиной серьезных травм или смерти, если тормоз прицепа ослабнет или перестанет работать.
Не пытайтесь удерживать автомобиль на уклоне с помощью педали акселератора.

Тем не менее, если вам когда-нибудь придется парковать прицеп на уклоне, ниже приводятся рекомендации, как это сделать.

1. Поставьте автомобиль на парковочное место. Поверните рулевое колесо в сторону обочины (вправо, если автомобиль направлен под гору и влево, если автомобиль направлен на гору).
2. Если автомобиль оборудован автоматической коробкой передач, переключите рычаг передач в положение «P» (парковка).
3. Затяните стояночный тормоз и выключите двигатель.
4. Подложите противооткатные упоры под колеса прицепа со стороны спуска.
5. Запустите двигатель, удерживая педаль тормоза, переведите рычаг переключения передач в нейтральное положение, снимите автомобиль со стояночного тормоза, а затем медленно отпускайте педаль тормоза, пока упоры не примут на себя вес прицепа.
6. Снова нажмите педаль тормоза, затяните стояночный тормоз и переключите рычаг АКПП в положение «P» (парковка).
7. Выключите двигатель и отпустите педаль тормоза, но оставьте включенным стояночный тормоз.

⚠ ПРЕДУПРЕЖДЕНИЕ

■ Стояночный тормоз

Выходить из автомобиля, в котором надежно не затянут стояночный тормоз, может быть опасно.
Если двигатель остался включенным, автомобиль может неожиданно тронуться с места. Это может причинить вам или другим людям тяжелые или смертельные травмы.

Выход из автомобиля после парковки на уклоне

1. В положении «P» (парковка) АКПП нажмите педаль тормоза и, удерживая ее, выполните следующие действия:
   - запустите двигатель;
   - выберите передачу;
   - Отпустите стояночный тормоз.
2. Медленно снимите ногу с педали тормоза.
3. Медленно двигайтесь, пока прицеп не отъедет от противооткатных упоров.
4. Остановитесь, чтобы кто-нибудь собрал и сложил противооткатные упоры.

Техническое обслуживание при буксировке прицепа

В условиях регулярной буксировки прицепа автомобиль будет чаще нуждаться в техобслуживании. Необходимо регулярно проверять уровень моторного масла, жидкости в автоматической коробке передач, смазочного материала моста и охлаждающей жидкости. Кроме того, необходимо часто проверять состояние тормозов. В данном руководстве описаны все процедуры проверки, которые можно легко найти в алфавитном указателе. Перед началом поездки на автомобиле с прицепом необходимо просмотреть эти разделы.
Не забывайте поддерживать прицеп и сцепное устройство в рабочем состоянии. Соблюдайте график технического обслуживания прицепа и периодически проверяйте его состояние. Желательно выполнять проверку каждый день перед началом движения. Все гайки и болты сцепного устройства должны быть затянуты.

⚠ ПРЕДОСТЕРЕЖЕНИЕ

- **В результате повышения нагрузки в процессе буксировки прицепа в жаркие дни и на подъемах возможен перегрев двигателя. Если датчик температуры охлаждающей жидкости показывает перегрев, отключите кондиционер и остановитесь в безопасном месте для охлаждения двигателя.**
- **В условиях регулярной буксировки прицепа следует чаще проверять уровень жидкости в КПП.**
- **Если автомобиль не оснащен кондиционером, необходимо установить вентилятор конденсатора для улучшения работы двигателя при буксировке прицепа.**

Если вы решили буксировать прицеп

Ниже перечислены некоторые важные моменты, которые следует учитывать при буксировке прицепа.

- Предусмотрите средства обеспечения поперечной устойчивости. За средствами обеспечения поперечной устойчивости обращайтесь к дилеру тягово-сцепных устройств.
- Не следует буксировать прицеп на первых 2 000 км пробега автомобиля, чтобы дать двигателю возможность приработаться. Несоблюдение данного требования может стать причиной серьезного повреждения двигателя или КПП.
- При буксировке прицепа Kia рекомендует обратиться к официальному дилеру компании Kia или партнерской сервисной компании за дополнительными принадлежностями, такими как комплект для буксировки и т. д.
- Вести автомобиль следует на умеренной скорости (менее 100 км/ч).
- На длинном подъеме скорость не должна превышать 70 км/ч или установленный скоростной предел для буксировки прицепа, в зависимости от того, какое из значений меньше.
- В таблице перечислены важные параметры, касающиеся массы, которые следует учесть.

Только для Европы и Австралии (кроме России)

Элемент		Бензиновый двигатель		Дизельный двигатель
		Theta II 2.0 л T-GDI	Lambda II PE 3.3 л T-GDI	R2.2
Максимальная масса прицепа	Без тормозной системы	750		
кг	С тормозной системой	1 500		
Максимальная допустимая статическая вертикальная нагрузка на тягово-сцепное устройство кг		75		

Элемент	Бензиновый двигатель		Дизельный двигатель
	Theta II 2.0 л T-GDI	Lambda II PE 3.3 л T-GDI	R2.2
Рекомендуемое расстояние от центра заднего колеса до точки сцепки мм	1 195		

Масса прицепа

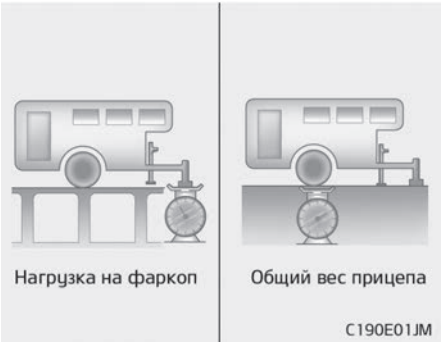

Какая максимальная безопасная масса прицепа? Она не должна превышать максимальную массу, которую способны удерживать тормоза прицепа. Но даже в этом случае масса может быть слишком большой.

Все зависит от того, как вы планируете использовать прицеп. Например, имеют значение такие параметры, как скорость движения, высота над уровнем моря, уклон дороги, температура окружающей среды и то, как часто автомобиль используется для буксировки прицепа. Оптимальная масса прицепа также зависит от параметров специального оборудования, установленного на автомобиле.

Масса дышла прицепа

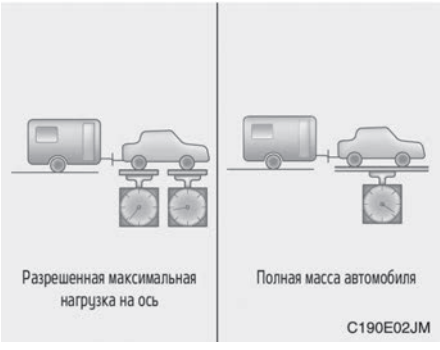

Нагрузка на дышло прицепа является важным параметром, который необходимо знать, поскольку он влияет на общую максимальную массу автомобиля (GVW). Данная масса включает в себя снаряженную массу автомобиля, массу перевозимого в нем груза, а также массу находящихся в автомобиле людей. Если планируется буксировать прицеп, то к максимальной массе автомобиля следует прибавить массу нагрузки на тягово-сцепное устройство, поскольку автомобиль также будет буксировать и эту массу.

Нагрузка на тягово-сцепное устройство не должна превышать 10 % от полной массы прицепа и находиться в пределах максимальной допустимой нагрузки на тягово-сцепное устройство.
После загрузки прицепа необходимо определить его массу и отдельно — нагрузку на тягово-сцепное устройство, на предмет их соответствия нормативным значениям. Если данные показатели превышены, то их можно откорректировать, перераспределив груз внутри прицепа.

⚠ ПРЕДУПРЕЖДЕНИЕ

■ Прицеп

- **При загрузке прицепа не следует распределять большую часть массы на его заднюю часть. В передней части прицепа нужно размещать приблизительно 60 % от общей массы груза; в задней части прицепа нужно размещать приблизительно 40 % от общей массы груза.**

(Продолжение)

(Продолжение)

- **Не превышайте максимальную предельную массу загрузки прицепа или тягово-сцепного устройства прицепа. При неправильной загрузке возможно повреждение автомобиля или причинение вреда здоровью людей. Массу и нагрузку можно проверить на промышленных весах или на посту дорожно-патрульной службы, оборудованном весами.**
- **Неправильная загрузка прицепа может стать причиной потери управления автомобиля.**

✻ ПРИМЕЧАНИЕ

С увеличением высоты над уровнем моря производительность двигателя снижается. Начиная с отметки 1 000 м над уровнем моря, с повышением высоты на каждые 1 000 м массу автомобиля с прицепом (масса прицепа + максимальная масса автомобиля) следует снижать на 10 %.

МАССА АВТОМОБИЛЯ

Этот раздел поможет вам правильно загрузить автомобиль и/или прицеп, чтобы вес автомобиля в загруженном состоянии не превышал номинальной грузоподъемности с прицепом или без него. При правильной загрузке автомобиля обеспечивается максимальная реализация его конструктивных характеристик. Перед загрузкой автомобиля ознакомьтесь со следующими терминами для определения его номинальной массы (с прицепом или без него), которые используются в технических характеристиках автомобиля и на его сертификационной табличке.

Базовая снаряженная масса

Это вес автомобиля с полным баком топлива и всем стандартным оборудованием. Снаряженная масса не учитывает вес пассажиров, груза или дополнительного оборудования.

Снаряженная масса автомобиля

Это вес нового автомобиля в момент приобретения у дилера плюс вес установленного впоследствии оборудования.

Вес груза

Эта цифра указывает на весь вес, добавленный к базовой снаряженной массе, включая груз и дополнительное оборудование.

GAW (полная нагрузка на ось)

Это общий вес, приходящийся на каждую ось (переднюю и заднюю), включая снаряженную массу автомобиля и всю полезную нагрузку.

GAWR (разрешенная максимальная нагрузка на ось)

Это максимально допустимый вес, который может выдержать одна ось (передняя или задняя). Этот параметр указан на сертификационной табличке. Общая нагрузка на каждую ось ни при каких обстоятельствах не должна превышать значения GAWR.

GVW (полная масса автомобиля)

Это базовая снаряженная масса плюс фактический вес груза плюс пассажиры.

GVWR (разрешенная максимальная масса автомобиля)

Это максимально допустимая масса полностью загруженного автомобиля (включая все дополнительные принадлежности, оборудование, пассажиров и груз). GVWR указывается на сертификационной табличке.

Перегрузка

⚠ ПРЕДУПРЕЖДЕНИЕ

■ Масса автомобиля

Разрешенная максимальная нагрузка на ось (GAWR) и разрешенная максимальная масса автомобиля (GVWR) указаны на сертификационной табличке, прикрепленной к двери водителя (или переднего пассажира). Превышение этих значений может привести к аварии или повреждению автомобиля. Нагрузку можно рассчитать путем взвешивания предметов (и людей) перед их загрузкой в автомобиль. Будьте осторожны и не перегружайте автомобиль.

Действия в аварийных ситуациях

Сигнализация при остановке на дороге.....6-02
Аварийная световая сигнализация.....6-02
Что делать в случае возникновения аварийной ситуации во время движения.....6-03
Если на перекрестке заглох двигатель.....6-03
Если во время движения спустило колесо.....6-03
Если во время движения заглох двигатель.....6-03
Если двигатель не заводится.....6-04
Если механизм двигателя не проворачивается или проворачивается медленно.....6-04
Если механизм двигателя проворачивается нормально, но двигатель не заводится.....6-04
Запуск в экстренной ситуации.....6-05
Запуск от внешнего источника.....6-05
Запуск двигателя буксировкой.....6-07
Перегрев двигателя.....6-08
Система контроля давления в шинах (TPMS) 6-10
Проверьте давление в шинах.....6-10
Сигнал низкого давления в шинах.....6-12
Индикатор неисправности TPMS (системы контроля давления в шинах).....6-13
Замена колеса с системой TPMS.....6-14
Если спустило колесо (запасного колеса).....6-17
Домкрат и инструменты.....6-17
Снятие и хранение запасного колеса.....6-18
Замена шин.....6-18
Табличка на домкрате.....6-25
Декларация о соответствии домкрата нормам ЕС.....6-26
Если спустило колесо (ремонтного комплекта ТМК).....6-27
Введение.....6-28
Примечания по безопасному использованию ремонтного комплекта ТМК.....6-29
Компоненты ремонтного комплекта для шин (TMK, Tire Mobility Kit).....6-31
Использование ремонтного комплекта для шин.....6-32
Нанесение герметика.....6-34
Проверка внутреннего давления в шине.....6-34
Технические данные.....6-35
Буксировка.....6-36
Услуги эвакуатора.....6-36
Съемный буксирный крюк 6-38
Аварийная буксировка.....6-38
Принадлежности для аварийных ситуаций 6-41
Огнетушитель.....6-41
Аптечка.....6-41
Знак аварийной остановки.....6-41
Шинный манометр 6-41
Экстренный вызов ЭРА-ГЛОНАСС (при наличии).....6-42
Устройство ЭРА-ГЛОНАСС.....6-43

СИГНАЛИЗАЦИЯ ПРИ ОСТАНОВКЕ НА ДОРОГЕ

Аварийная световая сигнализация

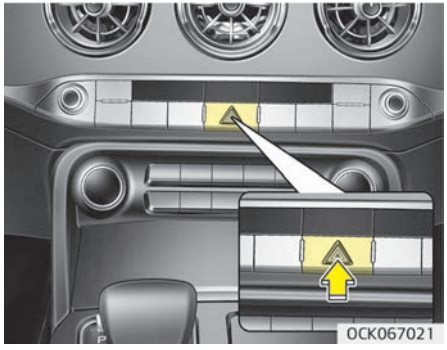

Аварийная световая сигнализация служит предупреждением для других водителей соблюдать крайнюю осторожность при приближении, обгоне или проезде мимо автомобиля.
Ее следует использовать при выполнении аварийного ремонта или при остановке автомобиля на обочине дороги.

Нажмите переключатель аварийной сигнализации при любом положении кнопки «ENGINE START/STOP» (запуска/остановки двигателя). Выключатель аварийной сигнализации находится на центральной консоли панели переключателей. Все указатели поворота мигают одновременно.

- Аварийная световая сигнализация работает независимо от того движения автомобиля.
- Указатели поворота не работают при включении аварийной световой сигнализации.
- Соблюдайте осторожность при использовании аварийной световой сигнализации во время буксировки автомобиля.

ЧТО ДЕЛАТЬ В СЛУЧАЕ ВОЗНИКНОВЕНИЯ АВАРИЙНОЙ СИТУАЦИИ ВО ВРЕМЯ ДВИЖЕНИЯ

Если на перекрестке заглох двигатель

Если двигатель заглох на перекрестке, установите рычаг переключения передач в положение «N» (нейтраль), а затем оттолкните автомобиль в безопасное место.

Если во время движения спустило колесо

1. Уберите ногу с педали акселератора и дайте автомобилю замедлиться, двигаясь прямо вперед. Не тормозите сразу и не пытайтесь съехать с дороги, поскольку это может привести к потере управления. После замедления автомобиля до скорости, которая будет безопасной, осторожно затормозите и съезжайте с дороги. Съезжайте с дороги по возможности максимально дальше и припаркуйтесь на твердой ровной площадке. Если вы находитесь на разделенном шоссе, не выполняйте парковку в средней зоне между двумя полосами движения.
2. После остановки автомобиля включите аварийную сигнализацию, затяните стояночный тормоз и установите рычаг переключения передач в положение «P» (парковка).
3. Все пассажиры должны выйти из автомобиля. Убедитесь, что все они выходят из автомобиля с пассажирской стороны.
4. При замене спустившего колеса следуйте инструкциям, представленным далее в разделе “Если спустило колесо (при наличии запасного колеса)” на странице 6-17 или “Если спустило колесо (при наличии ремонтного комплекта ТМК)” на странице 6-27.

Если во время движения заглох двигатель

1. Постепенно сбросьте скорость, двигаясь по прямой. Соблюдая осторожность, сверните с дороги в безопасное место.
2. Включите аварийную световую сигнализацию.
3. Попробуйте снова запустить двигатель. Если автомобиль не заводится, следует обратиться в специализированную мастерскую. Kia рекомендует проконсультироваться с официальным дилером Kia или партнерской сервисной компанией.

ЕСЛИ ДВИГАТЕЛЬ НЕ ЗАВОДИТСЯ

Если механизм двигателя не проворачивается или проворачивается медленно

1. Убедиться, что рычаг переключения передач находится в положении «N» (нейтральная передача) или «P» (парковка) и аварийный тормоз установлен.
2. Проверьте соединения аккумулятора, чтобы убедиться, что они чистые и плотно посажены.
3. Включите внутреннее освещение. Если свет тускнеет или гаснет при включении стартера, то аккумулятор разряжен.
4. Проверьте соединения стартера, чтобы убедиться в надежности затяжки.
5. Не толкайте и не тяните автомобиль для его запуска. См. инструкции в разделе “Запуск от внешнего источника” на странице 6-05.

⚠ ПРЕДУПРЕЖДЕНИЕ

Если двигатель не запустится, не толкайте и не тяните автомобиль для его запуска. Это может привести к столкновению или вызвать другие повреждения. Кроме того, запуск автомобиля при условии, что его толкают или тянут, может вызвать перегрузку каталитического нейтрализатора, что создаст пожароопасную ситуацию.

Если механизм двигателя проворачивается нормально, но двигатель не заводится

1. Проверьте уровень топлива.
2. Проверить все разъемы на катушках и свечах зажигания, когда кнопка «ENGINE START/STOP» (запуска/остановки двигателя) находится в положении «LOCK/OFF» (заблокировано/выкл.). Надежно подключите все отсоединенные или неплотно сидящие разъемы.
3. Проверьте топливопровод в моторном отсеке.
4. Если двигатель по-прежнему не заводится, следует обратиться в специализированную мастерскую. Kia рекомендует позвонить официальному дилеру Kia или партнерской сервисной компании.

ЗАПУСК В ЭКСТРЕННОЙ СИТУАЦИИ

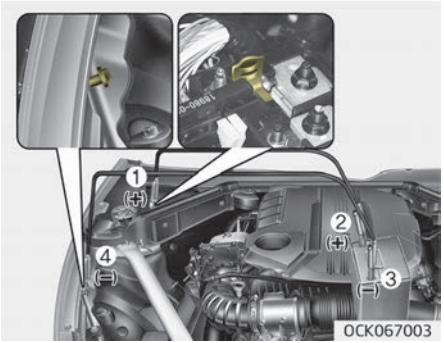

Кабели следует подключать в соответствии с порядковыми номерами, а отключать в обратном порядке.

Запуск от внешнего источника

Некорректный запуск от внешнего источника может представлять опасность. Поэтому, чтобы обезопасить себя от травм, а автомобиль или аккумулятор — от повреждений, соблюдайте порядок запуска от внешнего источника. При возникновении сомнений настоятельно рекомендуем обратиться к квалифицированному специалисту или в эвакуаторную службу за помощью в запуске вашего автомобиля от внешнего источника.

⚠ ПРЕДОСТЕРЕЖЕНИЕ

Разрешается использовать только систему внешнего запуска с напряжением 12 вольт. При использовании источника питания 24 В (два последовательно соединенных аккумулятора по 12 В или мотор-генераторный агрегат на 24 В) возможен полный выход из стоя двигателя стартера на 12 В, системы зажигания и других электрических компонентов.

⚠ ПРЕДУПРЕЖДЕНИЕ

■ Аккумулятор

Не проверяйте уровень электролита в аккумуляторе, поскольку при этом он может разрушиться или взорваться с причинением тяжелых травм.

⚠ ПРЕДУПРЕЖДЕНИЕ

■ Аккумулятор

- **Держите аккумулятор на расстоянии от источников открытого огня и образования искр. Аккумулятор выделяет водород, который под воздействием огня или искр может взорваться.**
  При несоблюдении данных инструкций возможно причинение вреда здоровью или повреждение автомобиля! Если вы не уверены, что сможете правильно выполнить данную процедуру, обратитесь за помощью к специалисту. Автомобильные аккумуляторы содержат серную кислоту. Это ядовитое и крайне агрессивное вещество. При запуске от внешнего источника рекомендуется использовать защитные очки и следить за тем, чтобы кислота не попала на тело, одежду или автомобиль.

(Продолжение)

(Продолжение)

- **Не пытайтесь запустить автомобиль от внешнего источника, если разрядившийся аккумулятор замерз или уровень электролита в нем низкий: аккумулятор может разрушиться или взорваться.**
- **Не допускайте соприкосновения положительного (+) и отрицательного (–) кабелей для запуска от внешнего источника. Это может привести к образованию искр.**
- **Если при запуске от внешнего источника аккумулятор сильно разряжен или замерз, то он может разрушиться или взорваться.**

Порядок запуска от внешнего источника

1. Убедитесь, что напряжение добавочной аккумуляторной батареи составляет 12 вольт и что ее отрицательная клемма заземлена.
2. Если добавочный аккумулятор находится на другом автомобиле, не допускайте контакта двух транспортных средств.
3. Выключите все ненужные электрические нагрузки.
4. Подключите соединительные кабели точно в той последовательности, которая показана на рисунке. Сначала подсоедините один конец соединительного кабеля к положительной клемме разъема (1), а затем другой конец к положительной клемме добавочного аккумулятора (2).
   После этого подсоедините один конец второго соединительного кабеля к отрицательной клемме внешнего аккумулятора (3), а затем другой конец к прочному стационарному контактному элементу на значительном расстоянии от аккумулятора (4). Не подключайте его к элементам, двигающимся при проворачивании двигателя, или рядом с ними.
   Не допускайте контакта соединительных кабелей ни с чем, кроме соответствующих клемм аккумулятора или места заземления. Не наклоняйтесь над аккумуляторной батареей при установлении соединений.

⚠ ПРЕДОСТЕРЕЖЕНИЕ

■ Кабели аккумулятора

Не подключайте соединительный кабель от отрицательной клеммы дополнительного аккумулятора к отрицательной клемме разряженного аккумулятора. Это может привести к перегреву разряженного аккумулятора и его растрескиванию с вытеканием аккумуляторной кислоты.
Подсоедините один конец соединительного кабеля к отрицательной клемме добавочного аккумулятора, а другой конец — к контактному элементу на значительном расстоянии от аккумулятора.

5. Запустите двигатель автомобиля с дополнительным аккумулятором и дайте ему поработать на 2000 об/мин, а затем запустите двигатель автомобиля с разряженным аккумулятором.

Если причина разрядки аккумулятора не ясна, следует провести проверку системы в специализированной мастерской. Kia рекомендует обратиться к официальному дилеру Kia или партнерской сервисной компании.

Запуск двигателя буксировкой

Автомобили, оснащенные автоматической коробкой передач, невозможно завести с помощью буксировки.
Для запуска от внешнего источника следуйте инструкциям, указанным в разделе “Запуск от внешнего источника” на странице 6-05.

⚠ ПРЕДУПРЕЖДЕНИЕ

Никогда не буксируйте автомобиль для запуска двигателя, потому что резкий рывок вперед при запуске может привести к столкновению с буксирующим транспортным средством.

ПЕРЕГРЕВ ДВИГАТЕЛЯ

Если индикатор температуры указывает на перегрев, то может отмечаться падение мощности, а также громкий свист или стук. В этом случае необходимо выполнить следующие действия.

1. Покиньте проезжую часть и остановите автомобиль при первой возможности сделать это без угрозы для безопасности.
2. Перевести рычаг переключения передач в положение «P» (парковка) и поставить автомобиль на стояночный тормоз. Если включена система кондиционирования воздуха, выключите ее.
3. Если под автомобилем отмечаются следы утечки охлаждающей жидкости двигателя либо из-под капота идет пар, заглушите двигатель. Не открывайте капот, пока не прекратится утечка охлаждающей жидкости или выделение пара. Если утечки охлаждающей жидкости двигателя и выделения пара не отмечается, не заглушайте двигатель и проверьте, работает ли охлаждающий вентилятор двигателя. Если вентилятор не работает, выключите двигатель.
4. Проверьте, на месте ли приводной ремень водяного насоса. Если ремень на месте, проверьте его натяжение.
   Если с приводным ремнем все в порядке, проверьте наличие утечек охлаждающей жидкости из радиатора, шлангов и днища автомобиля. (Если при движении автомобиля работала система кондиционирования воздуха, то холодная вода, стекающая из нее при остановке, не является признаком неисправности).

⚠ ПРЕДУПРЕЖДЕНИЕ

Для предотвращения травм следите за тем, чтобы волосы, руки и детали одежды не попали на движущиеся части работающего двигателя, такие как вентилятор и приводные ремни.

5. При обрыве приводного ремня водяного насоса или при утечке охлаждающей жидкости двигателя немедленно заглушите двигатель и обратитесь в специализированную мастерскую. Kia рекомендует позвонить официальному дилеру Kia или партнерской сервисной компании.

⚠ ПРЕДУПРЕЖДЕНИЕ

Не снимайте крышку радиатора, пока двигатель находится в горячем состоянии. Охлаждающая жидкость может выплеснуться из отверстия и причинить сильные ожоги.

6. Если причину перегрева определить не удается, подождите, пока температура двигателя не вернется к норме. Затем, в случае падения уровня охлаждающей жидкости, аккуратно добавьте необходимое количество в бачок, чтобы уровень охлаждающей жидкости достиг отметки половины объема.
7. Продолжать движение требуется с осторожностью, обращая внимание на появление других признаков перегрева. При повторном перегреве следует обратиться в специализированную мастерскую. Kia рекомендует позвонить официальному дилеру Kia или партнерской сервисной компании.

⚠ ПРЕДОСТЕРЕЖЕНИЕ

- **Серьезная потеря охлаждающей жидкости указывает на наличие протечки в системе охлаждения. В этом случае следует проверить систему в специализированной мастерской. Kia рекомендует обратиться к официальному дилеру Kia или партнерской сервисной компании.**
- **Если двигатель перегрелся из-за низкого уровня охлаждающей жидкости, ее резкое добавление может привести к появлению трещин в двигателе. Чтобы предотвратить повреждения, охлаждающую жидкость следует добавлять медленно и в небольших количествах.**

СИСТЕМА КОНТРОЛЯ ДАВЛЕНИЯ В ШИНАХ (TPMS) (ПРИ НАЛИЧИИ)

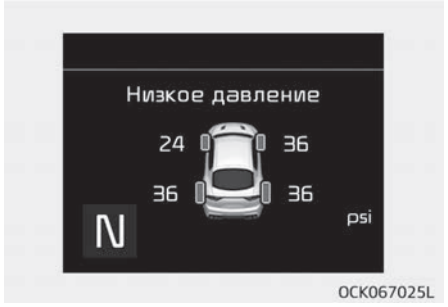

1. Сигнал низкого давления в шинах / индикатор неисправности системы TPMS.
2. Сигнал положения шины с низким давлением (отображается на ЖК-экране)

Проверьте давление в шинах

- Давление в шинах можно проверить в информационном режиме комбинации приборов.
  - См. раздел “Режим пользовательских настроек” на странице 4-71.
- Давление воздуха в шинах отображается через 1-2 минуты после начала движения.
- Если давление в шинах не отображается, когда автомобиль стоит на месте, то на дисплее выводится сообщение «Drive to display» (Начните движение для вывода показаний). После поездки не забывайте проверять давление в шинах.
- Единицы измерения давления в шинах можно изменить в режиме пользовательских настроек на комбинации приборов.
  - фунты на кв. дюйм, кПа или бары (см. пункт “Режим пользовательских настроек” на странице 4-71).

Проверять следует каждую шину, включая запасную (при наличии); шины проверяются раз в месяц, в холодном состоянии, и при необходимости накачиваются до давления, рекомендованного производителем автомобиля, которое указано на табличке особенностей эксплуатации автомобиля или на табличке с давлением в шинах. (Если на автомобиль установлены шины, размер которых отличается от указанного на табличке особенностей эксплуатации или на табличке с давлением в шинах, нужно определить, какое для них требуется давление.)

В качестве дополнительной меры безопасности автомобиль оснащен системой контроля давления в шинах (TPMS), благодаря чему при существенном падении давления в одном или нескольких колесах загорается соответствующий сигнальный индикатор. Если загорается индикатор низкого давления в шинах, при первой же возможности необходимо остановиться, проверить состояние шин и подкачать их до нужного уровня давления. При езде на шинах с недостаточным давлением возможен их перегрев и разрыв. Кроме того, при недостаточном давлении в шинах увеличивается расход топлива и сокращается срок службы протектора, а также могут ухудшиться управляемость и тормозные характеристики автомобиля.

Необходимо отметить, что система TPMS не может служить заменой полноценного обслуживания шин. Поддержание нужного давления в шинах является обязанностью водителя: не следует дожидаться срабатывания индикатора системы TPMS, указывающего на недостаточное давление в шинах.

Автомобиль также оснащен индикатором неисправности системы TPMS, который сигнализирует о неполадках в ее работе. Индикатор неисправности системы TPMS совмещен с сигналом низкого давления воздуха в шинах. Если система определяет наличие неисправности, то этот сигнал мигает приблизительно 1 минуту, а затем горит постоянно. Данная последовательность повторяется при каждом запуске автомобиля, пока не будет устранена неисправность. Если индикатор неисправности системы TPMS (система контроля давления воздуха в шинах) мигает в течение приблизительно 1 минуты, а затем горит постоянно, то система может не определить низкое давление в шинах или не сообщить о нем.

Система TPMS может выйти из строя по разным причинам, в том числе вследствие установки на автомобиль сменных или новых шин или дисков, не позволяющих системе TPMS функционировать правильно. После замены одной или нескольких шин или дисков на автомобиле проверяйте состояние индикатора неисправности системы TPMS, чтобы убедиться в том, что сменные или новые шины или диски не влияют на правильность работы системы TPMS.

✻ ПРИМЕЧАНИЕ

В нижеуказанных случаях следует проверить систему в специализированной мастерской. Kia рекомендует обратиться к официальному дилеру Kia или партнерской сервисной компании.

1. Сигнал низкого давления в шинах/индикатор неисправности системы TPMS (система контроля давления воздуха в шинах) не загорается на 3 секунды при переключении кнопки «ENGINE START/STOP» (запуска/остановки двигателя) в положение «ON» (Вкл.) или при работающем двигателе.
2. Индикатор неисправности системы TPMS мигает в течение примерно 1 минуты, а затем горит непрерывно.
3. Сигнал положения шины с низким давлением горит непрерывно.

Сигнал низкого давления в шинах

■ Предупреждение о низком давлении в шине

Если загораются индикаторы системы контроля давления в шинах, а на ЖК-дисплей комбинации приборов выводится предупреждающее сообщение, то в одной или нескольких шинах отмечается значительное падение давления.

Сигнал положения шины с низким давлением указывает, в какой именно шине отмечается значительное падение давления с помощью включения соответствующей контрольной лампы.

Если загорелся один из индикаторов, немедленно сбросьте скорость, избегайте крутых поворотов и рассчитывайте на увеличение тормозного пути. При первой же возможности остановитесь и проверьте состояние шин. Подкачайте шины до уровня давления, указанного на табличке особенностей эксплуатации автомобиля или на табличке с давлением в шинах, которая находится на внешней панели центральной стойки со стороны водителя. Если до станции технического обслуживания далеко или шина не держит давление, следует заменить колесо на запасное.

Если после замены колеса со спустившей шиной на запасное автомобиль в течение 10 минут движется со скоростью более 25 км/ч, возможно следующее:

- Индикатор неисправности системы контроля давления в шинах (TPMS) будет мигать в течение приблизительно 1 минуты, после чего начинает гореть постоянно, так как в запасном колесе отсутствует датчик TPMS (в автомобиле отсутствует запасное колесо с установленным датчиком).
- Индикатор неисправности системы контроля давления в шинах (TPMS) будет постоянно гореть во время движения, так как в запасном колесе отсутствует датчик TPMS (в автомобиле отсутствует запасное колесо с установленным датчиком).

⚠ ПРЕДОСТЕРЕЖЕНИЕ

- **Зимой или в холодную погоду индикатор низкого давления в шинах может загореться, если регулировка уровня давления в шинах выполнялась в теплую погоду. Это не означает, что система TPMS вышла из строя, так как при низких температурах давление в шинах снижается.**

(Продолжение)

(Продолжение)

- **При выезде автомобиля из зоны высокой температуры в зону низкой или наоборот либо при повышении или понижении температуры окружающей среды следует проверять давление в шинах и корректировать его до рекомендуемого уровня.**
- **Заполнение шин большим количеством воздуха не создает условий для отключения индикатора низкого давления в шинах. Это связано с тем, что насос имеет определенную допустимую погрешность производительности. Индикатор низкого давления в шинах отключается, когда давление в них становится выше рекомендованного давления накачки.**

⚠ ПРЕДУПРЕЖДЕНИЕ

■ **Повреждения из-за низкого давления**

Значительное падение давления в шинах лишает автомобиль устойчи-

(Продолжение)

(Продолжение)

вости, а также является одним из факторов, вызывающих потерю управления и увеличение тормозного пути.
При продолжительной езде на шинах с низким давлением они могут перегреться и выйти из строя.

Индикатор неисправности TPMS (системы контроля давления в шинах)

В случае неисправности системы контроля давления в шинах этот индикатор будет мигать в течение одной минуты, а затем станет гореть постоянно.
В этом случае для выявления причины проблемы следует проверить систему в специализированной мастерской. Kia рекомендует обратиться к официальному дилеру Kia или партнерской сервисной компании.

✻ ПРИМЕЧАНИЕ

В случае неисправности системы TPMS сигнал о низком давлении в шинах может быть не отображен, даже если они спущены.

⚠ ПРЕДОСТЕРЕЖЕНИЕ

- **Индикатор неисправности системы TPMS будет мигать примерно в течение 1 минуты, а затем гореть постоянно, если автомобиль движется вблизи линий электропередач или радиопередатчиков, таких как полицейские участки, правительственные или государственные учреждения, радиовещательные станции, военные объекты, аэропорты, ретрансляционные вышки и т. д. Это может помешать нормальному функционированию системы контроля давления в шинах.**

(Продолжение)

(Продолжение)

- **Индикатор неисправности системы TPMS будет мигать примерно в течение 1 минуты, а затем гореть постоянно, если используются цепи противоскольжения или в автомобиле включены и используются электронные устройства, такие как ноутбук, зарядное устройство для мобильного телефона, устройство дистанционного запуска, навигатор и т. д.**
  Это может помешать нормальному функционированию системы контроля давления в шинах.

Замена колеса с системой TPMS

Если у вас спустило колесо, загораются сигнал низкого давления в шине и сигнал положения этой шины. В этом случае следует проверить систему в специализированной мастерской. Kia рекомендует обратиться к официальному дилеру Kia или партнерской сервисной компании.

⚠ ПРЕДОСТЕРЕЖЕНИЕ

Рекомендуется использовать герметик, одобренный компанией Kia.
При замене шины следует удалить герметик с датчика давления в шине и с колесного диска.

Каждое колесо укомплектовано датчиком давления, который установлен в шине сразу за вентилем. Необходимо использовать колеса с системой TPMS. Следует провести обслуживание шин в специализированной мастерской. Kia рекомендует обратиться к официальному дилеру Kia или партнерской сервисной компании.
Если после замены колеса со спустившей шиной на запасное автомобиль в течение 10 минут движется со скоростью более 25 км/ч, возможно следующее:

- Индикатор неисправности системы контроля давления в шинах (TPMS) будет мигать в течение приблизительно 1 минуты, после чего начинает гореть постоянно, так как в запасном колесе отсутствует датчик TPMS (в автомобиле отсутствует запасное колесо с установленным датчиком).
- Индикатор неисправности системы контроля давления в шинах (TPMS) будет постоянно гореть во время движения, так как в запасном колесе отсутствует датчик TPMS (в автомобиле отсутствует запасное колесо с установленным датчиком).

Падение давления в шине не всегда можно определить путем визуального осмотра. Для измерения давления в шинах используйте качественный манометр. Следует отметить, что в разогретой (во время езды) шине индикатор покажет более высокое давление по сравнению с холодной (если автомобиль стоял на месте в течение по меньшей мере 3 часов или проехал за этот период времени менее 1,6 км).
Дайте шине остыть, прежде чем измерять в ней давление. Перед тем как накачивать шину до рекомендуемого давления, проверяйте, чтобы она была холодной.
Считается, что шины находятся в холодном состоянии, если автомобиль простоял на месте 3 часа или проехал за этот период времени менее 1,6 км.

⚠ ПРЕДОСТЕРЕЖЕНИЕ

Если автомобиль оснащен системой контроля давления в шинах, то рекомендуется использовать герметик, одобренный компанией Kia. Жидкий герметик может повредить датчики давления в шинах.

⚠ ПРЕДУПРЕЖДЕНИЕ

■ Система TPMS

- **Система TPMS не может предупредить о серьезном внезапном повреждении шин, вызванном внешними факторами, такими как гвозди или мусор на дороге.**
- **Если вы заметили, что автомобиль движется нестабильно, немедленно уберите ногу с педали акселератора, постепенно с небольшим усилием нажмите педаль тормоза и медленно сверните с дороги в безопасное место.**

⚠ ПРЕДУПРЕЖДЕНИЕ

■ Защита системы TPMS

Изменение, модификация или отключение компонентов системы контроля давления в шинах (TPMS) может отрицательно сказаться на способности системы предупреждать водителя о низком давлении в шинах и/или о наличии неисправностей в системе TPMS. Изменение, модификация или отключение компонентов системы контроля давления в шинах (TPMS) может стать причиной аннулирования гарантии на данную систему автомобиля.

⚠ ПРЕДУПРЕЖДЕНИЕ

■ Для Европы

- **Не следует вносить изменения в конструкцию узлов автомобиля, поскольку это может повлиять на функционирование системы TPMS.**

(Продолжение)

(Продолжение)

- **Колеса, поступающие в розничную продажу, не оборудованы датчиками TPMS.**
  В целях безопасности следует использовать запасные детали из специализированной мастерской. Kia рекомендует обратиться к официальному дилеру Kia или партнерской сервисной компании.
- **Если вы приобрели колеса в розничной сети, установите на них датчики TPMS (системы контроля давления в шинах), одобренные официальным дилером компании Kia.**
  Если автомобиль не оснащен датчиками TPMS или система TPMS работает неправильно, вы можете не пройти техосмотр в вашей стране.

✱ Все автомобили, реализованные на рынке Европы в течение указанного периода, должны быть оснащены системой TPMS.
– Автомобиль новой модели: начиная с 1 ноября 2012 г.

(Продолжение)

(Продолжение)

- **Автомобиль текущей модели: начиная с 1 ноября 2014 г. (на основании регистрации транспортных средств).**

ЕСЛИ СПУСТИЛО КОЛЕСО (ПРИ НАЛИЧИИ ЗАПАСНОГО КОЛЕСА)

Домкрат и инструменты

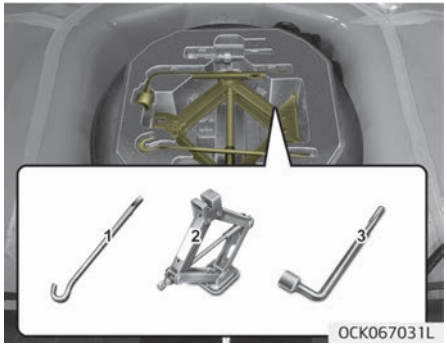

Домкрат, рукоятка домкрата и колесный гаечный ключ хранятся в багажном отсеке.
Поднимите крышку багажного отделения, чтобы достать эти инструменты:

1. Рукоятка домкрата
2. Домкрат
3. Колесный гаечный ключ

Инструкции по поднятию на домкрате

Домкрат предназначен только для экстренной замены шин.

Храните домкрат надлежащим образом, чтобы он не «гремел» во время движения автомобиля.
Следуйте инструкциям по поднятию на домкрате, чтобы снизить вероятность получения травмы.

⚠ ПРЕДУПРЕЖДЕНИЕ

■ Замена шин

- **Никогда не пытайтесь ремонтировать автомобиль на дороге или магистрали.**
- **Прежде чем приступать к замене колеса, всегда полностью отводите автомобиль с дороги на обочину. Используйте домкрат только на твердой ровной поверхности. Если нет возможности найти твердое ровное место вне дороги, вызовите эвакуатор, чтобы получить помощь.**

(Продолжение)

(Продолжение)

- **Обязательно выбирайте правильное положение домкрата в передней и задней части автомобиля: никогда не используйте бамперы или любой другой компонент автомобиля в качестве опоры для домкрата.**
- **Автомобиль может скатиться с домкрата и вызвать серьезные травмы или смерть.**
- **Никогда не находитесь под автомобилем, если он поддерживается домкратом.**
- **Не запускайте и не оставляйте включенным двигатель, когда автомобиль находится на домкрате.**
- **Никому не позволяйте оставаться в автомобиле, когда он находится на домкрате.**
- **Убедитесь, что все дети находятся в безопасном месте вдали от дороги и от автомобиля, который предстоит поднимать с помощью домкрата.**

Снятие и хранение запасного колеса

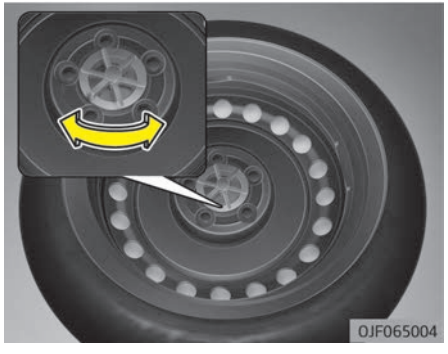

Поверните болт крепления шины против часовой стрелки.
Закрепление для хранения выполняется в порядке, обратном снятию.
Храните запасное колесо и инструменты надлежащим образом, чтобы они не гремели во время движения автомобиля.

Если ослабить крепежный болт вручную не удается, воспользуйтесь рукояткой домкрата.

1. Вставьте рукоятку домкрата (1) внутрь болта крепления шины.
2. При помощи рукоятки домкрата поверните болт крепления шины против часовой стрелки.

⚠ ПРЕДОСТЕРЕЖЕНИЕ

Выключите двигатель и подождите, пока он остынет, иначе поверхность пола багажника может ока-

(Продолжение)

(Продолжение)

заться горячей. Надевайте перчатки при извлечении запасной шины из багажника.

Замена шин

1. Остановитесь на ровной поверхности и надежно затяните стояночный тормоз.
2. Переведите рычаг переключения передач в положение «P» (парковка) при использовании автоматической коробки передач.

3. Включите аварийную сигнализацию.

4. Достаньте колесный гаечный ключ, домкрат, рукоятку домкрата и запасное колесо из автомобиля.
5. Заблокируйте переднее и заднее колесо, расположенные по диагонали от домкрата.

⚠ ПРЕДУПРЕЖДЕНИЕ

■ Замена колеса
(Продолжение)

(Продолжение)

- **Для того чтобы предотвратить самопроизвольное движение автомобиля во время замены колеса, обязательно полностью затягивайте стояночный тормоз и блокируйте колесо, расположенное по диагонали от заменяемого.**
- **Рекомендуется ставить под колеса противооткатные упоры и не допускать присутствия людей в поднятом на домкрате автомобиле.**

6. Ослабьте каждую гайку колеса на один оборот против часовой стрелки, но не снимайте их, пока колесо не будет поднято над землей.

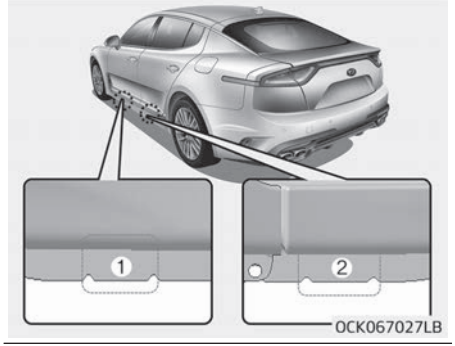

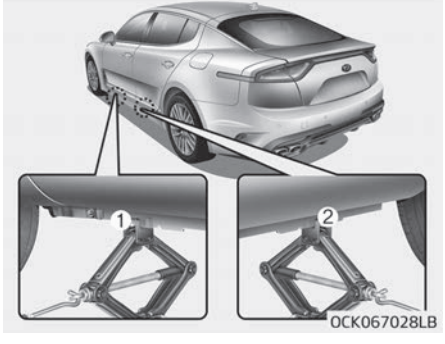

7. Установите домкрат в переднее (1) или заднее (2) подъемное положе-

ние (ближайшее к заменяемому колесу). Разместите домкрат под рамой автомобиля в обозначенной точке. Положения для упора домкрата — это приваренные к раме автомобиля пластины с двумя фиксаторами и наплывом.

⚠ ПРЕДУПРЕЖДЕНИЕ

■ Расположение домкрата

Для того чтобы свести к минимуму вероятность получения травмы, используйте только домкрат из комплекта принадлежностей автомобиля, устанавливайте его в соответствующей точке и никогда не упирайте в другие части автомобиля.

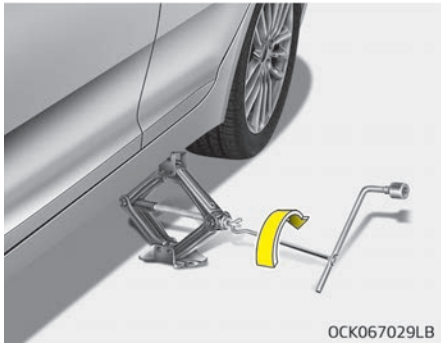

8. Вставьте рукоятку в домкрат и поверните его по часовой стрелке, поднимая автомобиль, пока колесо не оторвется от земли. Оно должно подняться примерно на 30 мм . Перед тем как отвинчивать гайки крепления колеса, убедитесь, что автомобиль устойчив и не сможет сместиться или соскользнуть с домкрата.
9. Ослабьте гайки колеса и снимите их пальцами. Снимите колесо со шпилек и положите его плашмя на землю, чтобы оно не укатилось. Чтобы установить на ступицу запасное колесо, совместите отверстия в диске со шпильками и посадите на них колесо.

Если вам не удается этого сделать, немного наклоните колесо и совместите верхнее отверстие в диске с верхней шпилькой. Покачивая колесо вперед-назад, посадите его на остальные шпильки.

⚠ ПРЕДУПРЕЖДЕНИЕ

Диски колес могут иметь острые кромки. Обращайтесь с ними осторожно, чтобы избежать серьезных травм. Перед тем как ставить колесо на место, убедитесь в том, что на ступице или диске нет загрязнений (грязи, гудрона, гравия и т. д.), которые могут препятствовать плотному прилеганию диска колеса к ступице.
Удалите имеющиеся загрязнения. Если монтажные поверхности ступицы и диска соприкасаются неплотно, то гайки крепления могут раскрутиться, что приведет к потере колеса. При потере колеса автомобиль может потерять управление. Это может стать причиной получения тяжелых травм или гибели.

10. Чтобы установить колесо на место, насадите его на шпильки, установите на шпильки гайки и туго затяните их пальцами. Покачайте колесо, проверяя надежность его посадки, а затем снова максимально туго затяните гайки пальцами.
11. Опустите автомобиль на землю, поворачивая гаечный ключ против часовой стрелки.

Затем расположите ключ, как показано на рисунке, и затяните гайки колеса. Следите за тем, чтобы головка ключа полностью сидела на гайке. Не становитесь на рукоять ключа ногами и не надевайте на нее удлинительную трубу. Затягивать гайки колеса нужно по окружности, через одну, пока они все не будут затянуты. После этого необходимо проверить затяжку каждой гайки.
После смены колес следует проверить систему в специализированной мастерской. Kia рекомендует обратиться к официальному дилеру Kia или партнерской сервисной компании.
Момент затяжки гаек колеса:
Стальной диск и диск из алюминиевого сплава: 11~13 кгс·м

Если у вас есть шинный манометр, снимите с вентиля колпачок и проверьте давление. Если давление ниже рекомендуемого, на низкой скорости доведите автомобиль до ближайшей станции технического обслуживания и накачайте шины до нужного уровня. Если давление слишком высокое, скорректируйте его до нужного уровня. После проверки или корректировки давления всегда устанавливайте колпачок обратно на вентиль. Если колпачок не установить на место, возможна утечка воздуха из шины. Если вы потеряли колпачок вентиля, как можно скорее купите и установите новый.
После замены колеса обязательно закрепите спущенное колесо на месте запасного и спрячьте на место домкрат и инструменты.

⚠ ПРЕДОСТЕРЕЖЕНИЕ

На шпильках и гайках крепления колеса нарезана метрическая резьба. Во время замены колес следите за тем, чтобы на новое колесо были установлены те же гайки, которые

(Продолжение)

(Продолжение)

использовались для крепления старого; если же гайки требуется заменить, следует использовать гайки с такой же метрической резьбой и фаской, какие были у исходных. При попытке применить гайки с неметрической резьбой на шпильках с метрической и наоборот колесо невозможно надежно закрепить на ступице: шпилька будет повреждена и ее придется заменить.
Следует отметить, что большинство крепежных гаек имеет неметрическую резьбу. Внимательно проверяйте тип резьбы, прежде чем устанавливать неоригинальные крепежные гайки или колеса. При наличии сомнений следует обратиться в профессиональную мастерскую. Kia рекомендует проконсультироваться с официальным дилером Kia или партнерской сервисной компанией.

⚠ ПРЕДУПРЕЖДЕНИЕ

■ Шпильки колес

(Продолжение)

(Продолжение)

Если шпильки повреждены, то они теряют способность удерживать колесо. Это может привести к потере колеса и столкновению, в результате которого можно получить тяжелые травмы.

Храните домкрат, рукоять домкрата, колесный гаечный ключ и запасное колесо надлежащим образом, чтобы они не гремели во время движения автомобиля.

⚠ ПРЕДУПРЕЖДЕНИЕ

■ Неправильное давление в шине запасного колеса

После установки запасного колеса при первой возможности проверьте давление воздуха в его шине. При необходимости скорректируйте давление до требуемого значения. См. раздел "Шины и колеса" на странице 8-09.

Важно: использование компактного запасного колеса (при наличии)

Ваш автомобиль укомплектован компактным запасным колесом. Компактное запасное колесо занимает меньше места по сравнению с запасным колесом обычного размера. Это колесо меньше обычного колеса: оно предназначено только для временного использования.

⚠ ПРЕДОСТЕРЕЖЕНИЕ

- **При использовании компактного запасного колеса автомобилем следует управлять аккуратно. При первой же возможности компактное запасное колесо следует заменить на колесо с шиной и ободом обычного размера.**
- **Данный автомобиль не рекомендуется эксплуатировать при одновременном использовании более чем одного компактного запасного колеса.**

⚠ ПРЕДУПРЕЖДЕНИЕ

Компактное запасное колесо предназначено для использования только в экстренных ситуациях. Не следует эксплуатировать автомобиль с установленным компактным запасным колесом на скорости выше 80 км/ч. Чтобы исключить выход запасного колеса из строя, который может повлечь за собой травмы или гибель людей, снятое колесо необходимо отремонтировать или заменить в кратчайшие сроки.

Компактное колесо следует накачивать до давления 420 кПа .

✻ ПРИМЕЧАНИЕ

После установки запасного колеса проверьте в нем давление. При необходимости скорректируйте давление до требуемого значения.

При использовании компактного запасного колеса необходимо соблюдать следующие меры предосторожности.

- Ни при каких обстоятельствах не следует превышать скорость 80 км/ч ; на более высокой скорости возможно повреждение шины.
- Сохраняйте достаточно низкую скорость, чтобы избегать любых помех на дороге. Любая помеха, например выбоина или мусор, может серьезно повредить компактное запасное колесо.
- При продолжительной эксплуатации такого колеса возможен его выход из строя, потеря управляемости автомобиля и получение травм.
- Не следует превышать максимальную номинальную нагрузку автомобиля и нагрузку, указанную на боковине компактного запасного колеса.
- Не наезжайте на препятствия. Диаметр компактного запасного колеса меньше диаметра обычного колеса, поэтому дорожный просвет уменьшается приблизительно на 2,5 см , что может привести к повреждению автомобиля.
- Если на автомобиле установлено компактное запасное колесо, не следует мыть его в автоматической мойке.
- На компактное запасное колесо не следует устанавливать цепи противоскольжения. Из-за уменьшенного размера колеса цепь сядет на него неплотно. При этом возможно повреждение автомобиля и потеря цепи.
- Не следует устанавливать компактное запасное колесо на переднюю ось, если автомобиль будет двигаться по снегу или льду.
- Не следует устанавливать компактное запасное колесо на любой другой автомобиль, так как данное колесо спроектировано специально для вашего автомобиля.
- Срок службы протектора компактного запасного колеса короче срока службы протектора обычной шины. Регулярно осматривайте компактное запасное колесо, заменяйте изношенные компактные запасные шины шинами того же размера и конструкции, установленными на тот же диск.

- Компактную запасную шину не следует устанавливать на другие диски, также не допускается установка на диск компактного колеса шин стандартного размера, зимних шин, колесных колпаков или окантовки. При использовании колеса в такой комплектации возможно повреждение установленных элементов или других компонентов автомобиля.
- Не следует использовать более одного компактного запасного колеса одновременно.
- Если на автомобиль установлено компактное запасное колесо, его не следует использовать для буксировки прицепов.

Табличка на домкрате

■ Пример

• Тип A

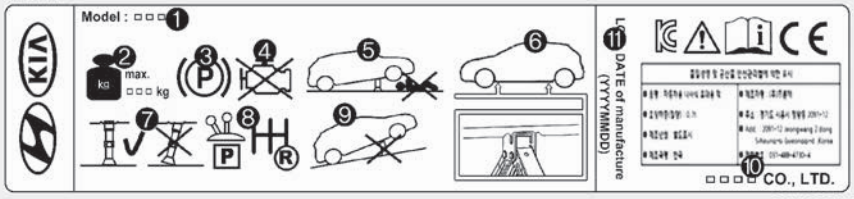

OHYK064001

• Тип B

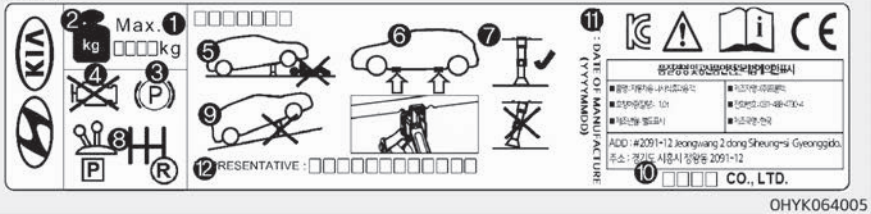

OHYK064005

• Тип C

OHYK064002

❊ Фактическая табличка на домкрате в автомобиле может отличаться от изображенной на рисунке. Для получения более подробной информации см. этикетку на домкрате.

1. Наименование модели.
2. Максимально допустимая нагрузка.
3. При использовании домкрата включите стояночный тормоз.
4. и заглушите двигатель.
5. Никогда не находитесь под автомобилем, если он поддерживается домкратом.
6. Места установки домкрата под рамой автомобиля.
7. Опорная плита домкрата должна быть расположена вертикально по отношению к точке подъема.
8. В автомобилях с механической коробкой передач переключите рычаг передач в положение заднего хода, а с автоматической коробкой передач — в положение «P» (парковка).
9. Используйте домкрат только на твердой ровной поверхности.
10. Производитель домкрата.

11. Дата изготовления.
12. Название и адрес представительства.

Декларация о соответствии домкрата нормам ЕС

CE

EC Declaration of Conformity
according to EC Machinery Directive 2006/42/EC

We, **FRONTEC CO., LTD.**
2091-12 Jeongwang 2(i)-dong Siheung-si Gyeonggi-d ,Korea
declare under our sole responsibility that the product

Product : **JACK-ASSY**
Type Designation(s) : **1200KG, 1000KG, 800KG, 700KG, 500KG**
Serial No. : **N/A (prototype)**
Year of Manufacture : 2013
to which this declaration relates is in conformity with the following standard(s) or other normative document(s);

EN ISO12100 (2010)	Safety of machinery - General principles for design – Risk assessment and risk reduction
EN 1494/A1 (2008)	Mobile or movable jacks and associated lifting equipment

following the provisions of Directive(s);

2006/42/EC	Directive on the approximation of the laws of Member States relating to machinery (OJ L157 Jun, 9, 2006)

Siheung-si Gyeonggi-d ,Korea / 15.07.2013 SOO HONG, MIN President
(Place and date of issue)(Name and signature or equivalent making of authorized person)

* T.C.F Compiling Location:
- Address: PRIBORSKA 280, 739 42 FRYDEK MISTEK,CHLEBOVICE, CZECH REPUBLIC
- Team: Purchase team
- Company name: HANWHA L&C CZECH s.r.o

OUM074110L

ЕСЛИ СПУСТИЛО КОЛЕСО (ПРИ НАЛИЧИИ РЕМОНТНОГО КОМПЛЕКТА ТМК)

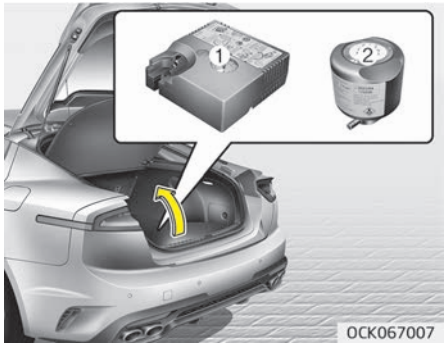

Прочитайте инструкцию перед использованием этого комплекта.

1. Компрессор.
2. Флакон с герметиком.

Ремонтный комплект для шин — это временное решение проколотой шины, после которого следует обратиться в профессиональную мастерскую как можно быстрее. Kia рекомендует обратиться к официальному дилеру Kia или партнерской сервисной компании.

⚠ ПРЕДОСТЕРЕЖЕНИЕ

■ Одна бутылка с герметиком — одна шина

Если спустило две шины или больше, не используйте комплект для ремонта, поскольку количество герметика в нем рассчитано только на одну спущенную шину.

⚠ ПРЕДУПРЕЖДЕНИЕ

■ Боковина шины

Не используйте ремонтный комплект ТМК для заделки прокола боковины шины. Это может привести к повреждению шины и аварии.

⚠ ПРЕДУПРЕЖДЕНИЕ

■ Временное решение

Быстрый ремонт проколотой шины. Давление воздуха в накачанной шине может упасть в любое время после использования комплекта ТМК.

⚠ ПРЕДОСТЕРЕЖЕНИЕ

- **При замене или ремонте шин после использования герметика следует обязательно удалить герметик, нанесенный на внутреннюю поверхность шины и диска. Если не удалить герметик, могут возникать вибрация и шум.**
- **Мы рекомендуем использовать оригинальный герметик производства компании Kia.**
  Использование герметика, приобретенного на вторичном рынке, может привести к повреждению датчика давления воздуха в шине.
- **Если сигнальная лампа системы контроля давления в шинах (TMPS) загорается после использования ремонтного комплекта для шин (ТМК), следует проверить автомобиль в специализированной мастерской. Kia рекомендует связаться с официальным дилером Kia или партнерской сервисной компанией.**

(Продолжение)

(Продолжение)

- **При ремонте спущенного колеса с помощью ремонтного комплекта (Tire Mobility Kit (TMK)) следует быстро удалить герметик с датчика давления в шине и самого колеса. При установке отремонтированной шины и колеса затягивайте гайку колеса до значения крутящего момента 11~13 кгс·м.**

Введение

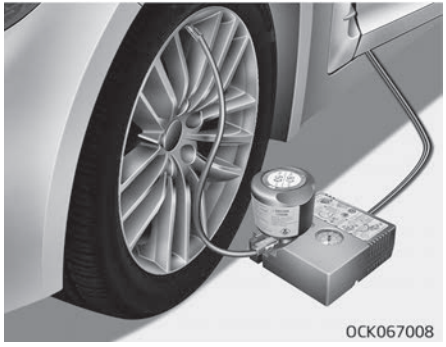

Ремонтный комплект (TMK) позволяет восстановить мобильность вашего транспортного средства после прокола шины.
Компрессорная система и герметизирующий состав обеспечивает эффективную и простую в исполнении герметизацию большинства проколов шин легкового автомобиля, полученных от гвоздей или сходных предметов, при этом давление в шине восстанавливается.

После герметизации прокола в шине на ней можно проехать, соблюдая осторожность при вождении, до 200 км с максимальной скоростью 80 км/ч , что позволит добраться на автомобиле до дилера автомобильных запчастей или магазина шин и произвести замену шины.
Возможно, некоторые шины, в особенности те, которые получили большие проколы или повреждения боковых стенок, полностью герметизировать не получится.
Падение давления воздуха в шине отрицательно сказывается на ее эксплуатационных характеристиках.
Поэтому необходимо воздерживаться от выполнения маневров с резким поворотом рулевого колеса, особенно при тяжелой загрузке автомобиля или при буксировке прицепа.
Ремонтный комплект для шин не предназначен для восстановления шины, делающего ее пригодной для постоянной эксплуатации, количество материалов рассчитано на ремонт только одной шины.
В данной инструкции приводятся пошаговые указания по простому и надежному способу герметизации прокола.

Прочитать “Примечания по безопасному использованию ремонтного комплекта ТМК” на странице 6-29.

⚠ ПРЕДУПРЕЖДЕНИЕ

Не используйте комплект для ремонта шин при сильном повреждении шины вследствие движения на спустившихся шинах или при низком давлении воздуха в них.
Комплект для ремонта шин можно применять только для герметизации проколов в пределах протектора шины.

Примечания по безопасному использованию ремонтного комплекта ТМК

- Для того чтобы использовать комплект для ремонта шин, припаркуйте автомобиль на обочине дороги подальше от транспортного потока с тем. Установите знак аварийной остановки таким образом, чтобы водители проезжающих мимо автомобилей были информированы о вашем месторасположении.
- Для обеспечения неподвижности автомобиля даже на достаточно ровном грунте всегда используйте стояночный тормоз.
- Используйте комплект для ремонта шин только для герметизации/накачивания шин легковых автомобилей. Не используйте его для мотоциклов, велосипедов или других типов шин.
- Не извлекайте из шины посторонние предметы, такие как гвозди или винты.
- Перед использованием комплекта для ремонта шин ознакомьтесь с мерами предосторожности, указанными на флаконе с герметиком!
- Работая с комплектом вне помещения, оставьте двигатель автомобиля включенным. В противном случае в ходе работы компрессора может разрядиться аккумуляторная батарея автомобиля.
- Никогда не оставляйте комплект для ремонта шин без присмотра во время использования.
- Не оставляйте компрессор работающим более 10 минут без перерыва, в противном случае он может перегреться.
- Не используйте комплект для ремонта шин, если температура окружающего воздуха ниже -30 °C .
- Если шина и колесо повреждены — в целях собственной безопасности — не используйте ремонтный комплект для шин.

⚠ ПРЕДУПРЕЖДЕНИЕ

- **Если герметик попал на кожу, смойте его большим количеством воды. Если раздражение не проходит, обратитесь к врачу для обследования.**
- **Если герметик попал в глаза, приподнимите веки и промывайте глаза в течение по меньшей мере 15 минут. Если раздражение не проходит, обратитесь к врачу для обследования.**

(Продолжение)

(Продолжение)

- **Если вы проглотили герметик, промойте рот и выпейте большое количество воды.**
  Однако ничего не давайте человеку, потерявшему сознание: немедленно обратитесь к врачу.
  Воздействие герметика в течение длительного времени может привести к повреждению тканей организма.

Компоненты ремонтного комплекта для шин (TMK, Tire Mobility Kit)

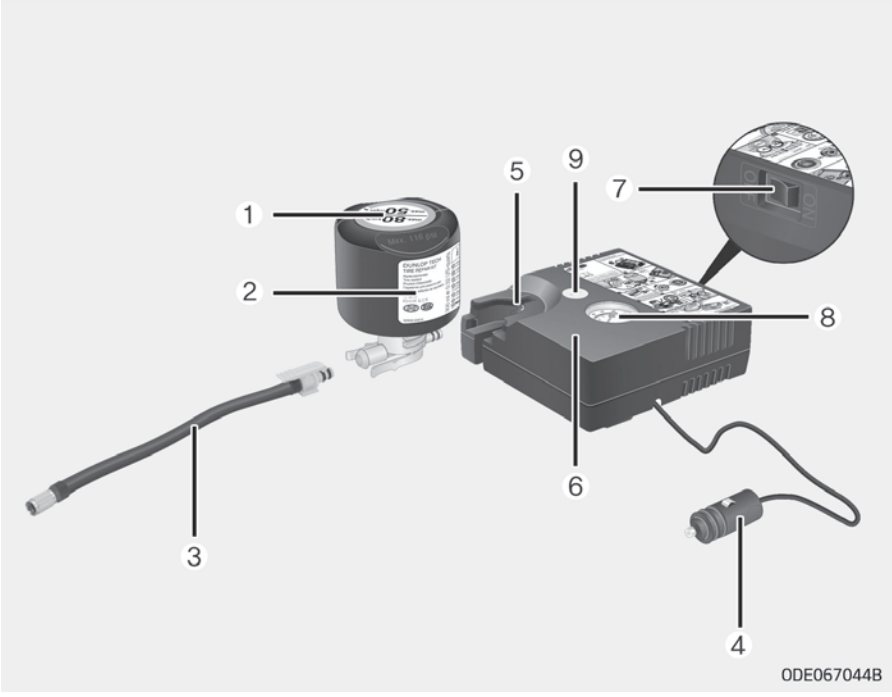

1. Этикетка ограничения скорости
2. Флакон с герметиком и этикеткой ограничения скорости
3. Шланг для заливки герметика в шину.
4. Соединители и кабель для подключения напрямую к розетке питания
5. Держатель для флакона с герметиком.
6. Компрессор
7. Переключатель
8. Манометр для проверки давления в шине.
9. Кнопка сброса давления в шине.

Соединения и кабель находятся в корпусе компрессора.

⚠ ПРЕДУПРЕЖДЕНИЕ

■ Срок годности герметика

Не используйте герметик с истекшим сроком годности (указан на флаконе с герметиком). Это может привести к повреждению шины.

⚠ ПРЕДУПРЕЖДЕНИЕ

■ Герметик

- **Хранить в недоступном для детей месте.**
- **Избегать контакта с глазами.**
- **Не глотать.**

✻ ПРИМЕЧАНИЕ

Флакон с герметиком и вставной шланг (3) нельзя использовать повторно. После использования необходимо приобрести новые.

Использование ремонтного комплекта для шин

1. Отделите маркировку с указанием ограничения скорости (1) от бутылки с герметиком (2), разместите маркировку в салоне автомобиля на хорошо видимом месте, например на рулевом колесе, для напоминания водителю о приемлемом скоростном режиме.
2. При заливке герметика следует строго соблюдать указанную последовательность действий. В противном случае при высоком давлении может произойти утечка герметика.

⚠ ПРЕДОСТЕРЕЖЕНИЕ

Перед тем как использовать ремкомплект внимательно прочтите инструкции по нанесению герметика. Отклейте наклейку с указанием ограничителя скорости и наклейте ее высоко на видном месте. Не превышайте допустимую скорость.

3. Потрясите бутылку с герметиком.

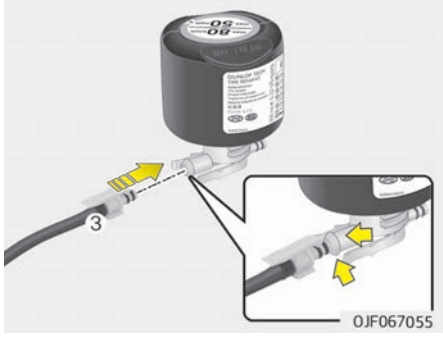

4. Подсоедините заливочный шланг (3) к разъему бутылки с герметиком.

5. Проследите за тем, чтобы на компрессоре не была нажата кнопка (7).

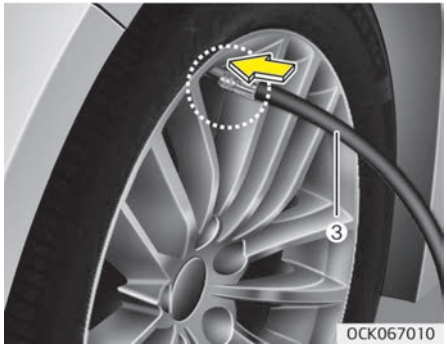

6. Открутите колпачок с ниппеля неисправного колеса и накрутите на него шланг (3) от бутылки с герметиком.

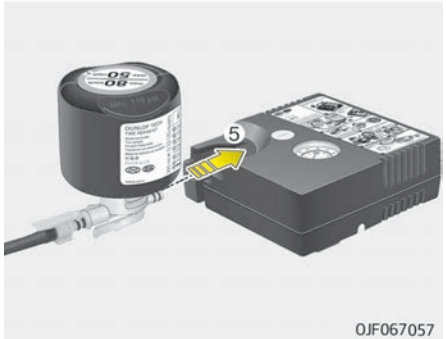

7. Установите бутылку с герметиком в корпус (5) компрессора таким образом, чтобы она находилась вертикально.

8. Проследите за тем, чтобы компрессор был выключен.

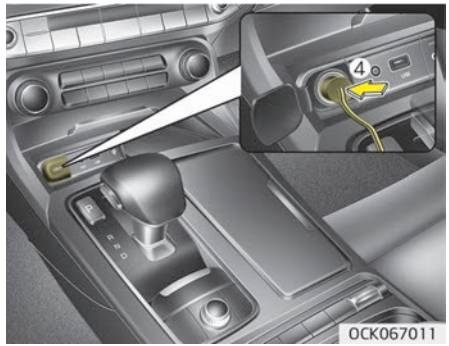

9. С помощью кабеля и разъемов (4) выполните подключение между компрессором и розеткой питания автомобиля.

10. Переведите кнопку «ENGINE START/STOP» (Запуска/остановки двигателя) во включенное положение, включите компрессор и дайте ему поработать в течение приблизительно 5~7 минут, чтобы шина наполнилась герметиком и в ней восстановилось давление (см. раздел “Шины и колеса” на странице 8-09). Давление накачки в шине значения не имеет, его можно будет проверить/откорректировать позже. Следите за тем, чтобы не перекачать шину, не находитесь вблизи шины во время ее

накачивания. Если шина и колесо повреждены — в целях собственной безопасности — не используйте ремонтный комплект для шин.

⚠ ПРЕДОСТЕРЕЖЕНИЕ

■ Давление в шинах

Запрещено эксплуатировать автомобиль, если давление в шинах ниже 200 кПа (2 бар).
Это может привести к аварии вследствие внезапно лопнувшей шины.

11. Выключите компрессор.
12. Отсоедините шланг от патрубка бутылки с герметиком и от ниппеля шины.

Положите ремонтный комплект для шин в место хранения в автомобиле.

⚠ ПРЕДУПРЕЖДЕНИЕ

Возможно отравление угарным газом и удушье, если оставить двигатель включенным в плохо вентили-

(Продолжение)

(Продолжение)

руемом месте (например, внутри здания).

Нанесение герметика

13. Сразу после заполнения шины герметиком необходимо проехать 7~10 км (или около 10 мин.) для равномерного распределения.

⚠ ПРЕДОСТЕРЕЖЕНИЕ

Не превышайте скорость 80 км/ч. При возможности не снижайте скорость ниже 20 км/ч.
Если во время движения появится необычная вибрация, помехи или шум, снизьте скорость и осторожно съезжайте с дороги на обочину. Обратитесь в шиномонтажную мастерскую или службу буксировки транспортных средств.
При использовании ремонтного комплекта для шин ТМК колесо может быть загрязнено герметиком. Поэтому следует снять датчики давления в шинах и провести провер-

(Продолжение)

(Продолжение)

ку автомобиля в специализированной мастерской. Kia рекомендует обратиться к официальному дилеру Kia или партнерской сервисной компании.

Проверка внутреннего давления в шине

1. Приблизительно через 7~10 км пути (около 10 минут) остановитесь в подходящем месте.
2. Подсоедините хомут заливочного шланга (3) компрессора напрямую и затем подсоедините заливочный шланг (3) обратной стороной к ниппелю.
3. С помощью кабеля и разъемов выполните подключение между компрессором и розеткой питания автомобиля.
4. Отрегулируйте давление в шинах до значения 200 кПа . Переключите кнопку «ENGINE START/STOP» (запуска/остановки двигателя) в положение «ON» (Вкл.). и выполните следующие действия.

- Для увеличения давления в шинах: включите компрессор в положение I. Для проверки текущей настройки давления в шинах выключите компрессор на короткое время.

⚠ ПРЕДУПРЕЖДЕНИЕ

Не допускайте, чтобы компрессор работал более 10 минут, в противном случае устройство перегреется и может выйти из строя.

- Для уменьшения давления в шинах: Нажмите кнопку (9) на компрессоре.

⚠ ПРЕДОСТЕРЕЖЕНИЕ

Если давление в шинах не поддерживается, то продолжайте движение еще немного, см. раздел "Распределение герметика" на странице 6-34. Затем повторите шаги 1-4. Применение ТМК может оказаться неэффективным, если размер повреждения в шине превышает приблизительно 4 мм .

(Продолжение)

(Продолжение)

Если невозможно привести шины в пригодное состояние с помощью ремонтного комплекта для шин, следует обратиться в специализированную мастерскую. Kia рекомендует обратиться к официальному дилеру Kia или партнерской сервисной компании.

⚠ ПРЕДУПРЕЖДЕНИЕ

Давление воздуха в шинах должно составлять не менее 200 кПа . Если давление не соответствует указанному значению, то не эксплуатируйте автомобиль.
Обратитесь в шиномонтажную мастерскую или службу буксировки транспортных средств.

Технические данные

Напряжение системы: 12 В пост. тока
Рабочее напряжение: 10 - 15 В пост. тока
Номинальный ток: макс. 15 А ± 1 А (при работе от 12 В пост. тока)
Подходит для использования при температурах: –30 ~ +70 °C
Макс. рабочее давление: 6 бар
Размер
Компрессор: 161 x 150 x 55,8 мм
Бутылка с герметиком: 104 x 85 ø мм
Вес компрессора: 805 г ± 30 г
Количество герметика: 300 мл

❊ Герметик и запасные части можно получить и заменить у официального дилера автомобилей или шин. Пустые флаконы от герметика можно утилизировать как бытовые отходы. Жидкие остатки герметика следует утилизировать у дилера автомобилей или шин или в соответствии с местными правилами утилизации отходов.

БУКСИРОВКА

Услуги эвакуатора

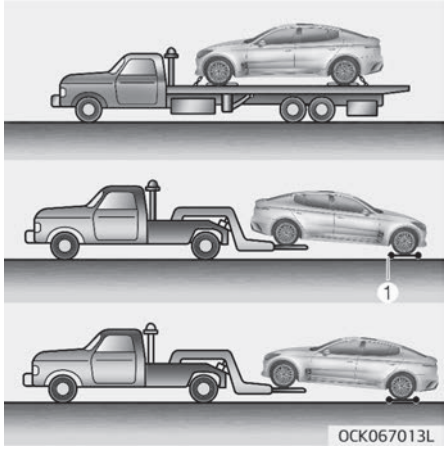

Если необходимо отбуксировать автомобиль, рекомендуется обратиться к официальному дилеру компании Kia или в эвакуаторную службу. Для предотвращения повреждения автомобиля необходимо соблюдать правильные процедуры погрузки и буксировки. Рекомендуется использовать колесные тележки (1) или безбортовую платформу.

Полноприводный автомобиль нужно буксировать с помощью колесного подъемника и тележек или безбортовой платформы, так чтобы все колеса были подняты над землей.

⚠ ПРЕДОСТЕРЕЖЕНИЕ

При буксировании полноприводного автомобиля его колеса не должны касаться земли. Иначе это может привести к серьезной поломке трансмиссии или системы полного привода.

Если какое-либо из нагруженных колес или один из компонентов подвески повреждены или автомобиль буксируется с передними колесами на земле, используйте под передними колесами буксировочную тележку.
При буксировке с помощью эвакуатора без колесных тележек всегда должна быть поднята задняя, а не передняя часть автомобиля.

✻ ПРИМЕЧАНИЕ

Если электронный стояночный тормоз (EPB) работает неправильно, обратитесь в специализированную мастерскую. Kia рекомендует обратиться к официальному дилеру Kia или партнерской сервисной компании.

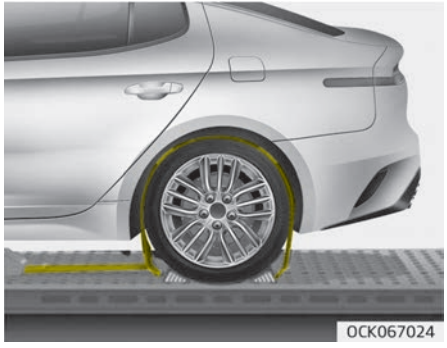

- Убедитесь в том, что металлические детали на стропах для буксировки не соприкасаются с окрашенными поверхностями или поверхностями колес.

- Не располагайте стропы поверх панели кузова или через колеса.

⚠ ПРЕДОСТЕРЕЖЕНИЕ

Прикрепление строп к шасси, подвеске или другим деталям кузова может привести к их повреждению.

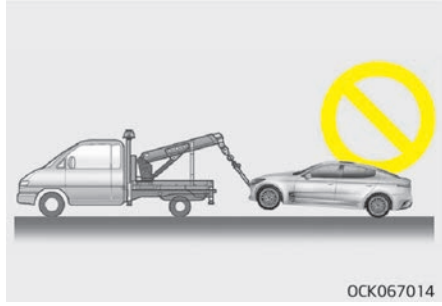

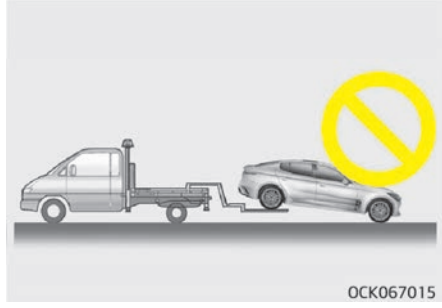

⚠ ПРЕДОСТЕРЕЖЕНИЕ

- **Не буксируйте автомобиль задним ходом с задними колесами на земле, так как это может привести к его повреждению.**
- **Не производите буксировку на тросе. Используйте колесный подъемник или безбортовую платформу.**

Если автомобиль буксируется без колесных тележек, выполните следующие действия:

1. Кнопка «ENGINE START/STOP» (запуска/остановки двигателя) находится в положении «ACC» (Доп. устройства).
2. Установите рычаг переключения передач в положение «N» (Нейтраль).
3. Отпустите стояночный тормоз.

⚠ ПРЕДОСТЕРЕЖЕНИЕ

Если не установить рычаг переключения передач в положение «N»

(Продолжение)

(Продолжение)

(Нейтраль), это может привести к внутренним повреждениям коробки передач.

Съемный буксирный крюк

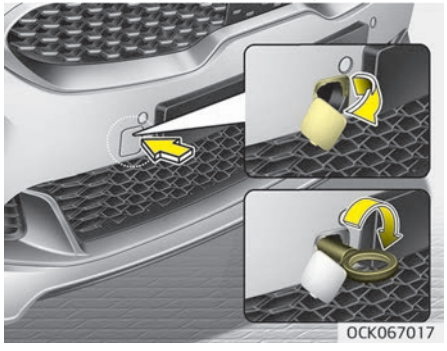

1. Откройте багажник и достаньте буксирный крюк из ящика для инструментов.
2. Снимите заглушку с отверстия, нажав на ее правую сторону на бампере.
3. Установите буксирный крюк в отверстие, повернув его по часовой стрелке до положения, в котором он будет надежно закреплен.
4. После использования выньте буксирный крюк и установите на место заглушку.

Аварийная буксировка

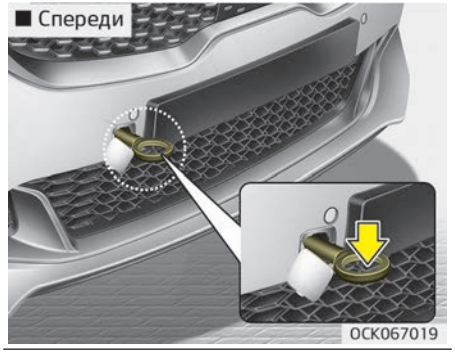

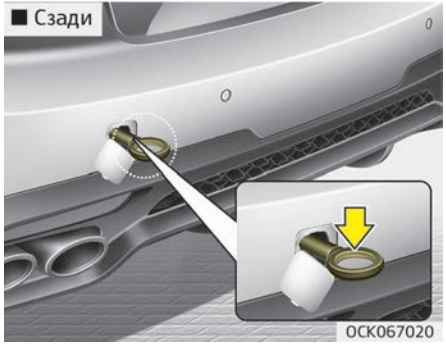

Если необходима буксировка, рекомендуется обратиться к официальному дилеру Kia или в эвакуаторную службу.

При отсутствии эвакуатора автомобиль можно некоторое время буксировать с помощью троса или цепи, которые крепятся за аварийный буксирный крюк, расположенный под передней (или задней) частью автомобиля. При буксировке автомобиля соблюдайте крайнюю осторожность. В автомобиле должен находиться водитель, который будет управлять рулем и тормозами.

Буксировка таким способом допускается только по дорогам с твердым покрытием, на короткое расстояние и на низкой скорости. Кроме того, колеса, оси, силовой агрегат, рулевой механизм и тормоза должны находиться в хорошем состоянии.

- Не следует использовать буксировочный крюк для вытаскивания автомобиля, увязшего в грязи, песке или в других местах, из которых он не может выбраться своим ходом.
- По возможности не следует буксировать автомобиль, масса которого больше, чем у буксирующего автомобиля.

- Водители обоих автомобилей должны регулярно поддерживать связь друг с другом.
- Перед тем как приступать к аварийной буксировке, проверьте крюк: он не должен быть сломан или поврежден.
- Надежно затяните буксировочный трос или цепь на крюке.
- Не допускайте резких рывков крюка. Буксировать автомобиль нужно с постоянной скоростью и с равномерным усилием.
- Для того чтобы исключить повреждение крюка, не следует прилагать к нему боковые усилия или усилия в вертикальной плоскости. Буксировать автомобиль нужно только прямо вперед.

⚠ ПРЕДОСТЕРЕЖЕНИЕ

- **Закрепите буксировочный ремень на буксировочном крюке.**
- **Если для буксировки ремень крепится не за буксировочный крюк, а за другую часть автомобиля, то возможны повреждения кузова.**

(Продолжение)

(Продолжение)

- **Следует использовать только трос или цепь, специально предназначенные для буксировки транспортных средств. Надежно закрепите трос или цепь за буксирный крюк.**
- **Разгоняйте или замедляйте автомобиль медленно и постепенно, сохраняя натяжение буксирного троса или цепи во время трогания и движения автомобиля, в противном случае можно повредить буксировочные крюки и сам автомобиль.**

⚠ ПРЕДУПРЕЖДЕНИЕ

При буксировке автомобиля соблюдайте крайнюю осторожность.

(Продолжение)

(Продолжение)

- **Избегайте резкого трогания или беспорядочных маневров, вследствие которых аварийный буксировочный крюк, а также буксировочный трос или цепь подвергаются лишней нагрузке. Крюк, буксировочный трос или цепь могут оборваться и причинить тяжелые травмы или сильные повреждения.**
- **Если неисправный автомобиль невозможно сдвинуть с места, не пытайтесь его буксировать. Рекомендуется обратиться за помощью к официальному дилеру Kia либо в эвакуаторную службу.**
- **При буксировке автомобиля нужно стараться двигаться прямо вперед.**
- **При буксировке другого автомобиля сохраняйте до него максимально возможное расстояние.**

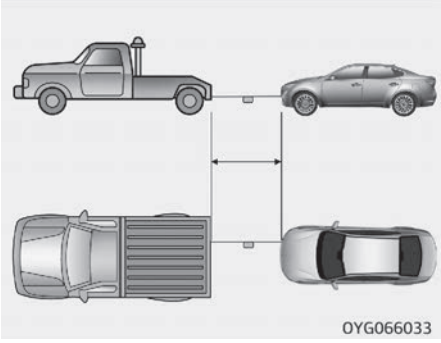

- Используйте буксировочный ремень длиной менее 5 м. Посередине ремня закрепите кусок белой или красной ткани (шириной около 30 см), чтобы ремень был заметен для других участников движения.

- При буксировке автомобиль необходимо вести аккуратно, поддерживая буксировочный трос в натянутом состоянии.

- Водитель должен находиться в автомобиле, чтобы управлять его рулем и тормозами, а пассажирам запрещено быть рядом с ним.

Меры предосторожности при аварийной буксировке

- Переведите кнопку «ENGINE START/STOP» (запуска/остановки двигателя) в положение «ACC» (Доп. устройства) таким образом, чтобы рулевое колесо не было заблокировано.
- Установите рычаг переключения передач в положение «N» (Нейтраль).
- Отпустите стояночный тормоз.
- Нажимайте на педаль тормоза с большей силой, чем обычно, поскольку эффективность торможения будет снижена.
- Понадобится большее рулевое усилие, поскольку система усилителя руля будет отключена.
- При движении вниз по длинному склону тормоза могут перегреться и эффективность торможения будет снижена. Останавливайтесь часто и давайте тормозам остыть.
- Скорость буксировки не должна превышать 25 км/ч, а дистанция быть не более 20 км.

⚠ ПРЕДОСТЕРЕЖЕНИЕ

■ Автоматическая КПП

- **При буксировке автомобиля со всеми четырьмя колесами на земле, его можно буксировать только спереди. Рычаг трансмиссии должен обязательно быть в положении нейтрали. Обеспечьте разблокирование рулевого управления, переместив кнопку «ENGINE START/STOP» (запуска/остановки двигателя) в положение «ACC». В буксируемом автомобиле должен находиться водитель для управления рулем и тормозами.**
- **Во избежание серьезных повреждений автоматической коробки передач необходимо ограничить скорость автомобиля до 15 км/ч и расстояние передвижения до 1,5 км.**
- **Перед буксировкой проверьте автоматическую коробку передач на утечки жидкости под автомобилем. Если из автоматической коробки передач течет жидкость, то следует использовать эвакуатор или буксирную тележку.**

ПРИНАДЛЕЖНОСТИ ДЛЯ АВАРИЙНЫХ СИТУАЦИЙ (ПРИ НАЛИЧИИ)

В автомобиле имеются некоторые аварийные принадлежности, которые могут понадобиться в чрезвычайной ситуации.

Огнетушитель

Если произошло небольшое возгорание и вы знаете, как пользоваться огнетушителем, аккуратно выполните следующие действия.

1. Вытащите предохранительную чеку в верхней части огнетушителя, которая препятствует случайному нажатию ручки.
2. Направьте сопло на основание пламени.
3. Встаньте на расстоянии около 2,5 м от огня и нажмите ручку, чтобы разрядить огнетушитель. Если вы отпустите ручку, разрядка огнетушителя прекратится.
4. Водите соплом вперед-назад в направлении основания огня. После появления признаков прекращения пожара тщательно осмотрите место возгорания, поскольку оно может загореться вновь.

Аптечка

Для оказания первой помощи пострадавшему в комплект аптечки входят такие предметы, как ножницы, бинт, пластырь и т. д.

Знак аварийной остановки

Поставьте знак аварийной остановки на дороге, чтобы предупредить водителей приближающихся транспортных средств о чрезвычайной ситуации, например, когда автомобиль припаркован на обочине дороги из-за каких-либо проблем.

Шинный манометр (при наличии)

В результате ежедневного использования давление в шинах незначительно снижается, и его необходимо периодически восстанавливать. Это не указывает на утечку и является нормальным износом. Проверяйте давление в холодных шинах, поскольку с повышением температуры давление в шинах увеличивается.

Для проверки давления в шинах выполните следующие действия:

1. Открутите колпачок ниппеля на ободе колеса.
2. Прижмите манометр к ниппелю. Прижимайте манометр плотно, поскольку в противном случае воздух из шины будет постепенно выходить.
3. Манометр начнет работать при плотном прижатии.
4. Для проверки давления в шине поверьте показание манометра.
5. Установите давление в шинах согласно спецификации. См. раздел “Шины и колеса” на странице 8-09.
6. Установите колпачок ниппеля на место.

ЭКСТРЕННЫЙ ВЫЗОВ ЭРА-ГЛОНАСС (ПРИ НАЛИЧИИ)

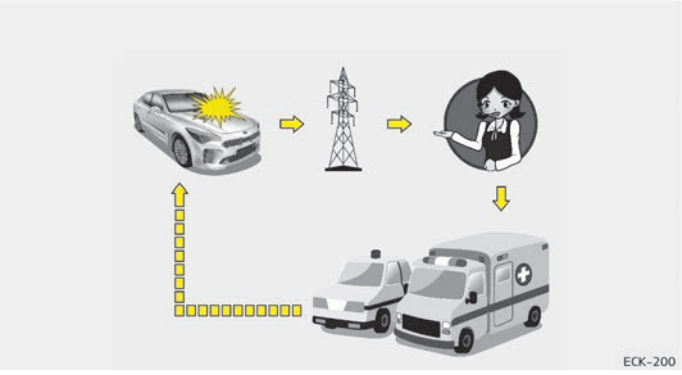

На данном автомобиле установлено устройство* вызова экстренных служб, подключенное к системе «ЭРА-ГЛОНАСС». Система ЭРА-ГЛОНАСС - это автоматизированная система вызова экстренных оперативных служб при дорожно-транспортном или ином** происшествии на автомобильных дорогах Российской Федерации. Данная система позволяет в случае необходимости связаться с оператором Единой дежурно-диспетчерской службы (ЕДДС) в случае какого-либо происшествия на автомобильных дорогах РФ.

Система ЭРА-ГЛОНАСС, с учетом условий, установленных в данном Руководстве по эксплуатации Автомобиля, а также в Сервисной книжке к Автомобилю, передает минимальный набор данных в Единую дежурно-диспетчерскую службу, в т.ч. такие, как местоположение автомобиля, модель автомобиля, код VIN (идентификационный номер автомобиля).

После передачи данных, сохраненных в системе ЭРА-ГЛОНАСС, в спасательный центр для оказания соответствующей помощи водителю и пассажирам, эти данные удаляются по завершении спасательной операции.

За работу составляющих системы ЭРА-ГЛОНАСС (за исключением оборудования, установленного на Автомобиль), ответственность несет оператор системы «ЭРА-ГЛОНАСС» (АО «ГЛОНАСС») в соответствии с положениями Федерального закона №. 395-ФЗ от 28.12.2013 «О государственной автоматизированной информационной системе «ЭРА-ГЛОНАСС».

*Под устройством ЭРА-ГЛОНАСС в данном Руководстве по эксплуатации Автомобиля понимается оборудование, установленное на Автомобиль и обеспечивающее взаимодействие с системой ЭРА-ГЛОНАСС.

**Под "иными происшествиями" понимаются любые происшествия на автомобильных дорогах РФ, следствием которых стало наличие пострадавших, и/или кому-либо требуется помощь. В случае фиксации какого-либо происшествия необходимо остановить автомобиль и нажать кнопку SOS (местоположение данной кнопки указано на рис.). При этом при совершении вызова сформируется набор данных об автомобиле, с которого совершён вызов и произойдет соединение с оператором ЕДДС, которому необходимо рассказать о причине вызова.

Устройство ЭРА-ГЛОНАСС

Элементы системы ЭРА-ГЛОНАСС, установленные в салоне автомобиля:

1. Кнопка SOS
2. Кнопка SOS тест
3. Светодиоды

Кнопка SOS:
Водитель/пассажир совершает экстренный вызов в единую дежурно-диспетчерскую службу (ЕДДС)нажатием кнопки.

Кнопка SOS тест (проверка):
Данная кнопка обеспечивает проверку работоспособности системы в условиях официального дилерского центра Kia. Режим «SOS тест» может быть активирован исключительно специалистом официального дилерского центра Kia. Во избежание ложных вызовов убедительно просим не нажимать данную кнопку и не активировать режим "SOS тест" самостоятельно.

Светодиод:
Красный и зеленый светодиоды загораются на 3 с при включении зажигания. После этого они выключаются при нормальной работе системы.
При наличиипроблем в системе светодиод продолжает гореть красным.

Автоматическая активация экстренного вызова при дорожно-транспортном происшествии

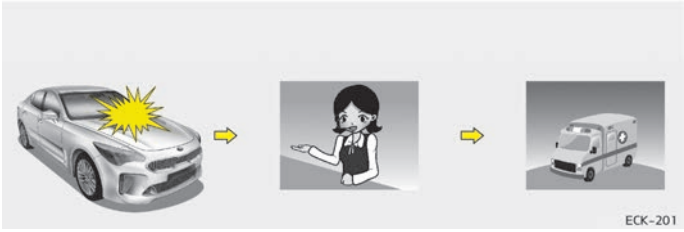

Устройство ЭР А-ГЛОНАСС автоматически совершает экстренныйвызов в единую дежурно-диспетчерскую службу для своевременного выполнения действий по спасению,при дорожно-транспортном происшествии с участием автомобиля.
Для своевременного оказания помощи и поддержки система ЭР А- ГЛОНАСС автоматическипередает данные о дорожно-транспортном происшествии в единую дежурно-диспетчерскую службу
В этом случае экстренный вызов нельзя завершить нажатием кнопки SOS, а система ЭР А-ГЛОНАСС остается в подключенном состоянии, пока оператор Единой дежурно-диспетчерской службы, принимающий вызов, не разъединит экстренный вызов.

✻ ПРИМЕЧАНИЕ

В случаях незначительныхдор ожно- т ранспо р тны х происшествий система ЭРА-ГЛОНАСС может не совершить автоматический экстренный вызов. При этом возможно совершение экстренного вызова в ручном режиме, нажатием кнопки SOS.

✻ ПРИМЕЧАНИЕ

Срабатывание системы будет невозможно при отсутствии покрытия сетями подвижной сотовой связи и отсутствии сигнала GPS и ГЛОНАСС.

⚠ CAUTION

В случае использования мультимедийной системы, установленной на автомобиль не заводом-изготовителем, либо мультимедийной системы без специальной адаптации к устройству ЭРА-ГЛОНАСС, устанавливаемому на автомобили Kia, мультимедийная система на период голосового соединения, при осуществлении экстренного вызова посредством устройства ЭРА-ГЛОНАСС, может не отключиться.

Активация экстренного вызова в ручном режиме нажатием кнопки «SOS»

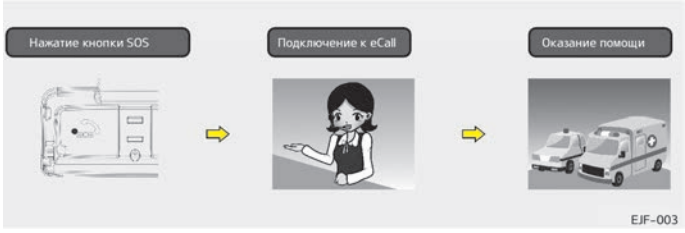

Водитель/пассажир можетсовершить экстренный вызов в единую дежурно-диспетчерскую службу вручную нажатием кнопки SOS для вызова экстренныхоперативных служб.

Вызов в аварийную службу с помощью системы ЭРА-ГЛОНАСС можно отменить повторным нажатием кнопки SOS только до установки соединения с оператором единой дежурно-диспетчерской службы.

После активации экстренного вызова в ручном режиме для своевременного оказания помощи и поддержки система ЭРА-ГЛОНАСС передает данные о дорожно-транспортном происшествии/ином происшествии оператору единой дежурно- диспетчерской службы во время вызова помощи нажатием кнопки SOS. В случае возникновения дорожно-транспортного или иного происшествия для активации экстренного вызова в ручном режиме необходимо:

1. Остановить Ваш автомобиль, после чего в соответствии с Правилами дорожного движения обеспечить безопасность себя и других участников движения;
2. Нажать кнопку SOS. При нажатии кнопки SOS происходит регистрация устройства в сетях подвижной радиотелефонной связи и формируется минимальный набор данных об автомобиле и его местоположении в соответствии с техническими требованиями работы устройства. После этого происходит соединение с оператором ЭРА-ГЛОНАСС для выяснения обстоятельств экстренного вызова.
3. После выяснения обстоятельств экстренного вызова оператор ЕДДС передает минимальный набор данных в экстренные службы и завершает экстренный вызов.
   В случае, если экстренный вызов не будет завершен в соответствии с вышеуказанным алгоритмом, данный вызов будет идентифицирован как ложный.

✻ ПРИМЕЧАНИЕ

Резервное питание системы ЭР А-ГЛОНАСС от батареи

- Батарея системы ЭРА- ГЛОНАСС в течение одного часа подает питание в случае отключенияосновного источника питанияавтомобиля в результате столкновения в экстреннойситуации.
- Батарею системы ЭРА-ГЛОНАСС нужно менять каждые 3 года. Подробная информация представлена в разделе «График технического обслуживания» в главе 8.

Включение красного светодиода (неисправность системы)

Если в нормальныхусловиях движения автомобиля постоянно горит красный светодиод, это можетуказывать на неисправность системы ЭРА-ГЛОНАСС.
Немедленно обратитесь к официальному дилеру Kia для проверки системы ЭРА-ГЛОНАСС.
В противном случае работа устройства ЭРА-ГЛОНАСС, установленного на Вашем Автомобиле, не гарантируется.
Ответственность за последствия, наступившие в результате несоблюдения вышеуказанных положений, несет владелец автомобиля.
Произвольное снятие и внесение изменений в настройки системы. Система ЭРА-ГЛОНАСпредназначена для вызова экстренных оперативных служб для оказания помощи.
Поэтомусамостоятельноеснятие или внесение изменений в настройки системы ЭРА-ГЛОНАСС может повлиять навашу безопасность во время движения.
Это также можетпривести к совершениюложных экстренных вызовов в единую дежурно-диспетчерскуюслужбу. В связи с этим убедительно просим не вносить каких-либо изменений в настройки оборудования системы ЭРА-ГЛОНАСС, установленного на Ваш Автомобиль, самостоятельно/посредством третьих лиц.

Техническое обслуживание

Моторный отсек....7-04
Комплекс работ по техническому обслуживанию....7-06
Обязанности владельца....7-06
Меры предосторожности при техобслужива-
нии, выполняемом владельцем....7-06
Техобслуживание, выполняемое владельцем....7-09
График техобслуживания, выполняемого
владельцем....7-09
Плановое техобслуживание....7-11
Плановое техобслуживание....7-11
График штатного технического обслуживания
(для Европы, кроме России)....7-12
График штатного технического обслуживания
(для Европы, кроме России) (продолжение)....7-15
Техобслуживание в жестких условиях эк-
сплуатации — для Европы, кроме России....7-20
График штатного технического обслужива-
ния — кроме Европы (включая Россию)....7-23
График штатного технического обслуживания
(кроме Европы, включая Россию) (продолжение)....7-26
Техническое обслуживание в жестких услови-
ях эксплуатации (кроме Европы, включая Россию)....7-34
Описание пунктов планового техобслуживания....7-38
Моторное масло и фильтр....7-38
Приводные ремни....7-38
Топливный фильтр (дизельный двигатель)....7-38
Топливный фильтр (для бензинового двигателя)....7-38
Топливопроводы, топливные шланги и патрубки....7-38
Шланги паропроводов (для бензинового дви-
гателя) и крышка горловины топливного бака....7-39
Вакуумные шланги вентиляции картера....7-39
Фильтр воздухоочистителя....7-39
Свечи зажигания (для бензинового двигателя)....7-39
Клапанный зазор (бензиновый двигатель)....7-40
Система охлаждения....7-40
Охлаждающая жидкость....7-40
Жидкость автоматической коробки передач....7-40
Шланги и трубопроводы тормозной системы....7-40
Жидкость для тормозной системы....7-41
Стояночный тормоз....7-41
Скобы и диски дисковых тормозов....7-41
Монтажные болты подвески....7-41
Коробка рулевого механизма, тяги и чехлы,
шаровая опора нижнего рычага....7-41
Приводные валы и пыльники....7-41
Хладагент кондиционера....7-41
Моторное масло (бензиновый двигатель)....7-42
Проверка уровня моторного масла....7-42
Замена моторного масла и фильтра....7-43
Моторное масло (дизельный двигатель)....7-44
Проверка уровня моторного масла....7-44
Замена моторного масла и фильтра....7-45
Охлаждающая жидкость двигателя....7-46
Проверка уровня охлаждающей жидкости....7-46
Замена охлаждающей жидкости....7-49
Жидкость для тормозной системы....7-50
Проверка уровня тормозной жидкости....7-50
Жидкость для стеклоомывателя....7-52
Проверка уровня омывающей жидкости....7-52
Стояночный тормоз....7-53

Проверка стояночного тормоза 7-53
Топливный фильтр (для дизельного двигателя).....7-54
Слив воды с топливного фильтра.....7-54
Замена фильтрующего элемента топливного фильтра.....7-54
Воздухоочиститель.....7-55
Замена фильтра.....7-55
Воздушный фильтр системы климат-контроля.....7-57
Осмотр фильтра.....7-57
Щетки стеклоочистителя.....7-58
Осмотр щеток.....7-58
Замена щеток.....7-58
Аккумулятор.....7-61
Замена элемента питания.....7-61
Повышение срока службы аккумулятора.....7-61
Табличка с указанием емкости аккумулятора.....7-63
Зарядка аккумулятора.....7-64
Сброс настроек элементов.....7-65
Шины и колеса.....7-66
Уход за шинами.....7-66
Рекомендуемое давление в шинах в холодном состоянии.....7-66
Проверка давления в шинах.....7-67
Перестановка шин.....7-68
Регулировка углов установки и балансировка колес.....7-69
Замена шин.....7-70
Замена колеса.....7-71
Сцепление шин с поверхностью дороги.....7-72
Техническое обслуживание шин.....7-72
Маркировка на боковых поверхностях шин.....7-72
Низкопрофильная шина 7-75
Предохранители.....7-77
Замена предохранителя на внутренней панели.....7-80
Замена предохранителя в моторном отсеке.....7-82
Описание панели предохранителей/реле.....7-84
Лампы освещения.....7-105
Меры предосторожности при замене лампы.....7-105
Положение лампы (спереди).....7-107
Положение лампы (задняя).....7-108
Положение лампы (боковая).....7-109
Замена передних фар (светодиодные) (передние фары, тип B).....7-109
Замена лампы накаливания габаритного огня и лампы DRL (светодиодной) (передние фары, тип A).....7-110
Замена лампы накаливания передней фары типа A (ближний/дальний свет).....7-110
Замена лампы накаливания переднего указателя поворота (передняя фара типа A).....7-112
Замена лампы стоп-сигнала и заднего габаритного огня (светодиодная).....7-113
Замена лампы задней противотуманной фары (светодиодная).....7-113
Замена лампы (светодиодной) заднего указателя поворота.....7-114
Замена лампы (лампа накаливания) заднего указателя поворота.....7-114
Замена лампы заднего хода.....7-115

Замена лампы дополнительного верхнего стоп-сигнала (светодиодная)..... 7-117
Замена фонаря освещения номерного знака (светодиодный)..... 7-117
Замена лампы бокового повторителя указателя поворота (светодиодная)..... 7-118
Замена лампы подсветки дорожной карты (светодиодная)..... 7-118
Замена лампы подсветки зеркала в солнцезащитном козырьке (светодиодная)..... 7-119
Замена лампы внутреннего освещения (светодиодная).....7-119
Замена лампы подсветки бардачка (светодиодная).... 7-120
Замена лампы подсветки багажника (светодиодная).....7-120
Регулировка угла наклона передних фар (для Европы)..... 7-120
Уход за внешним видом.....7-128
Уход за наружными поверхностями.....7-128
Уход за салоном..... 7-133
Система снижения токсичности выхлопа 7-136
1. Система понижения токсичности выхлопа в картере.....7-136
2. Система контроля выделения паров топлива.....7-136
3. Система понижения токсичности выхлопных газов.....7-137
Избирательная каталитическая нейтрализация 7-140

МОТОРНЫЙ ОТСЕК

■ Двигатель Theta II 2.0 л T-GDI (бензиновый)

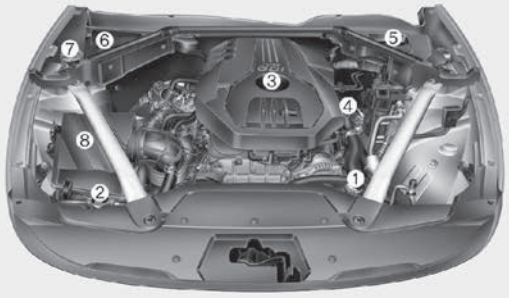

■ Двигатель Lambda II PE 3.3 л, T-GDI (бензиновый)

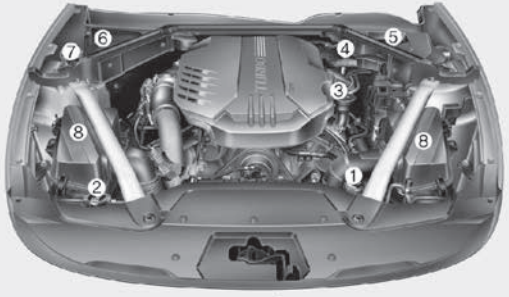

❊ Фактическое моторное отделение автомобиля может отличаться от изображенного на рисунке.

❊ Аккумулятор расположен в багажнике.

OCK077001/OCK077002B

1. Бачок с охлаждающей жидкостью двигателя
2. Крышка радиатора
3. Крышка заливной горловины для моторного масла
4. Масляный щуп двигателя
5. Бачок тормозной гидросистемы
6. Блок предохранителей
7. Бачок омывателя лобового стекла
8. Воздухоочиститель

■ Двигатель R 2.2 л, (дизельный)

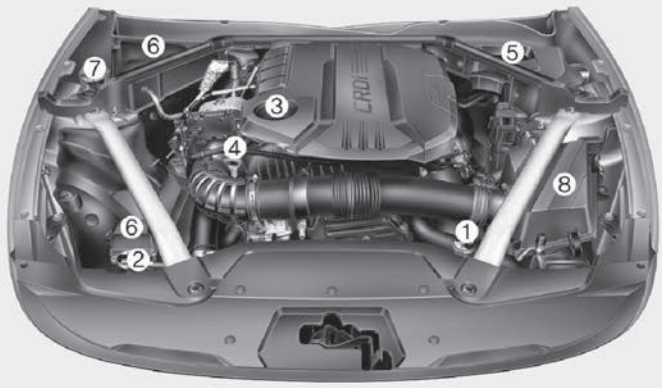

❋ Фактическое моторное отделение автомобиля может отличаться от изображенного на рисунке.

❋ Аккумулятор расположен в багажнике.

OCK078003

1. Бачок с охлаждающей жидкостью двигателя
2. Крышка радиатора
3. Крышка заливной горловины для моторного масла
4. Масляный щуп двигателя
5. Бачок тормозной гидросистемы
6. Блок предохранителей
7. Бачок омывателя лобового стекла
8. Воздухоочиститель

КОМПЛЕКС РАБОТ ПО ТЕХНИЧЕСКОМУ ОБСЛУЖИВАНИЮ

Следует проявлять максимальную осторожность, чтобы избежать повреждения автомобиля и получения травм при выполнении любых видов осмотра и техобслуживания.
Неадекватное, неполное или недостаточное техническое обслуживание может привести к проблемам в работе автомобиля и, как следствие, к его повреждению, аварии или травмам.

Обязанности владельца

✻ ПРИМЕЧАНИЕ

Техническое обслуживание и хранение документации являются обязанностью владельца.

Следует провести обслуживание автомобиля в специализированной мастерской. Kia рекомендует обратиться к официальному дилеру Kia или партнерской сервисной компании.
Вы должны хранить документы, подтверждающие прохождение вашим транспортным средством надлежащего технического обслуживания в соответствии с сетками планового технического обслуживания, которые приводятся на следующих страницах.

Данная информация необходима для того, чтобы установить выполнение требований по техобслуживанию и осмотру, установленных в гарантии на автомобиль.
Подробная гарантийная информация содержится в книжке гарантийного и технического обслуживания.
Гарантия не распространяется на ремонт и регулировку, обусловленные неправильным обслуживанием или отсутствием технического обслуживания.

Меры предосторожности при техобслуживании, выполняемом владельцем

Неправильное или неполное проведение технического обслуживания может привести к возникновению неисправностей. В данном разделе приведены инструкции по выполнению наиболее простых операций по техническому обслуживанию.

✻ ПРИМЕЧАНИЕ

Ненадлежащее техническое обслуживания автомобиля владельцем в

(Продолжение)

(Продолжение)

гарантийный период может повлиять на действие гарантии. Для получения более подробной информации обращайтесь к отдельному паспорту технического обслуживания, который выдается при покупке автомобиля. Если выполнение любого вида работ по ремонту или техническому обслуживанию автомобиля вызывает у вас затруднение, следует обратиться в специализированную мастерскую для обслуживания системы. Kia рекомендует обратиться к официальному дилеру Kia или партнерской сервисной компании.

⚠ ПРЕДУПРЕЖДЕНИЕ

- **Работы по техническому обслуживанию**

(Продолжение)

(Продолжение)

- Проведение работ по техническому обслуживанию автомобиля может быть сопряжено с опасностью для здоровья. При выполнении некоторых видов работ вы можете получить серьезные травмы. При отсутствии у владельца автомобиля необходимых знаний и опыта или соответствующих инструментов и оборудования работы должны проводиться в специализированной мастерской. Kia рекомендует обратиться к официальному дилеру Kia или партнерской сервисной компании.

(Продолжение)

(Продолжение)

- Выполнение работ под капотом при работающем двигателе может представлять опасность для здоровья, степень которой возрастает, если на вас надеты ювелирные изделия или свободная одежда. Они могут попасть в движущиеся детали и стать причиной травмы. Следовательно, в случае необходимости запуска двигателя при выполнении работ под капотом перед приближением к работающему двигателю или вентиляторам охлаждения снимите все ювелирные изделия (особенно кольца, браслеты, часы и цепочки), галстук, шарф и другие аналогичные элементы одежды.

⚠ ПРЕДУПРЕЖДЕНИЕ

■ Контакт с металлическими частями

(Продолжение)

(Продолжение)

Не прикасайтесь к металлическим частям (включая растяжки стоек), пока двигатель работает или горячий. Это может привести к серьезным травмам. Выключите двигатель и подождите, пока металл остынет, чтобы выполнить работы по техническому обслуживанию автомобиля.

⚠ ПРЕДОСТЕРЕЖЕНИЕ

- **Не ставьте тяжелые предметы и не применяйте чрезмерное усилие при нажатии на крышку двигателя (при наличии) или детали топливной системы.**
- **Для проверки топливной системы (топливопроводов и устройств впрыска топлива) рекомендуется обратиться в специализированную мастерскую. Kia рекомендует обратиться к официальному дилеру Kia или партнерской сервисной компании.**
- **Не ездите долгое время со снятой крышкой двигателя (при наличии).**
- **При проверке моторного отделения не допускайте появления источников огня.**
  Топливо, омывающая жидкость и т. д. относятся к легковоспламеняющимся веществам, которые могут вызвать пожар.

(Продолжение)

(Продолжение)

- **Прежде чем прикасаться к аккумулятору, проводам зажигания и электропроводке, необходимо отсоединить отрицательную клемму аккумулятора. Вы рискуете получить удар электрическим током.**
- **Когда вы снимаете облицовку салона с помощью плоской отвертки, будьте осторожны, чтобы не повредите ее.**
- **Будьте осторожны при замене и чистке ламп, чтобы избежать ожогов или поражения электрическим током.**

ТЕХОБСЛУЖИВАНИЕ, ВЫПОЛНЯЕМОЕ ВЛАДЕЛЬЦЕМ

Ниже перечислены проверки и осмотры, которые должны проводиться с указанной периодичностью, чтобы обеспечить безопасную и надежную работу автомобиля.
О любых неблагоприятных условиях следует как можно быстрее сообщить дилеру.
На эти проверки, выполняемые владельцем, как правило, не распространяются гарантийные обязательства, и вам придется оплатить расходы, связанные с выполнением работ, заменой деталей и смазочных материалов.

График техобслуживания, выполняемого владельцем

При остановке для заправки:

- Проверьте уровень моторного масла.
- Проверьте уровень охлаждающей жидкости в бачке.
- Проверьте уровень жидкости для омывателя лобового стекла.
- Проверьте давление в шинах.

⚠ ПРЕДУПРЕЖДЕНИЕ

Будьте осторожны при проверке уровня охлаждающей жидкости двигателя, когда двигатель горячий. Под давлением может произойти выброс горячей охлаждающей жидкости и пара. Это может привести к ожогам или другим серьезным травмам.

При управлении автомобилем

- Обращайте внимание на любые изменения звука выхлопа, а также появление запаха выхлопных газов в салоне автомобиля.
- Следите за вибрацией рулевого колеса. Обращайте внимание на любое возрастание усилия, требуемого для поворота рулевого колеса, появление люфта, изменение его нейтрального положения.
- Обращайте внимание на любые ситуации, когда автомобиль «уводит» в одну сторону при движении по гладкой ровной дороге.
- Во время торможения прислушивайтесь к работе систем автомобиля, отмечайте появление необычных звуков, увод в одну сторону, увеличение хода педали тормоза или возрастание усилия при ее нажатии.
- В случае проскальзывания или каких-либо изменений в работе коробки передач проверьте уровень трансмиссионной жидкости.
- Проверьте работу ручной коробки передач, включая работу сцепления.
- Проверьте работу автоматической коробки передач в режиме «P» (парковка).
- Проверьте стояночный тормоз.
- Убедитесь в отсутствии следов утечек жидкостей под днищем автомобиля (вода, капающая из системы кондиционирования воздуха в процессе работы или после выключения, не является признаком неисправности).

Не реже раза в месяц

- Проверьте уровень в бачке охлаждающей жидкости для двигателя.

- Проверьте работу всех внешних приборов освещения, включая стоп-сигналы, указатели поворота и аварийную световую сигнализацию.
- Проверьте давление во всех шинах, включая запасную, используемую для замены проколотых, неравномерно изношенных или поврежденных.
- Проверьте затяжку всех гаек крепления колес.

Не реже двух раз в год (т. е. каждую весну и осень):

- Проверьте шланги радиатора, отопителя и кондиционера на наличие утечек или повреждений.
- Проверьте работу омывателя и очистителя лобового стекла. Очистите щетки стеклоочистителя чистой тканью, смоченной жидкостью для стеклоомывателя.
- Проверьте регулировку фар.
- Проверьте глушитель, выхлопные трубы, щитки и зажимы.
- Проверьте поясные/плечевые ремни на наличие износа и исправную работу.

Не реже одного раза в год выполните следующее:

- Очистите сливные отверстия кузова и дверей.
- Смажьте петли и ограничители дверей и петли капота.
- Смажьте замки и защелки дверей и капота.
- Смажьте резиновые дверные уплотнители.
- Проверьте систему кондиционирования.
- Осмотрите и смажьте рычаги привода и управления автоматической коробки передач.
- Очистите аккумуляторную батарею и клеммы.
- Проверьте уровень тормозной жидкости.

ПЛАНОВОЕ ТЕХОБСЛУЖИВАНИЕ

Плановое техобслуживание

Соблюдайте плановый график технического обслуживания, если автомобиль эксплуатируется в условиях, не соответствующих ни одному из указанных ниже. В противном случае соблюдайте график технического обслуживания при тяжелых условиях эксплуатации.

- Систематическая езда на короткие расстояния менее 8 км при нормальной температуре или менее 16 км при отрицательных температурах
- Длительная работа двигателя на холостом ходу или езда на низкой скорости на большие расстояния
- Езда по ухабистым, пыльным, грязным, грунтовым, покрытым гравием или посыпанным солью дорогам
- Езда по дорогам, которые в холодную погоду обрабатываются солью или другими коррозионными веществами
- Езда в условиях сильной запыленности воздуха
- Езда в плотном транспортном потоке
- Систематическая езда по крутым спускам и подъемам или горным дорогам
- Буксировка прицепа либо автофургона или использование багажника на крыше
- Использование автомобиля в патрульно-постовой службе, в службе такси, в коммерческих целях или для буксировки транспортных средств
- Езда со скоростью свыше 170 км/ч
- Езда с частыми остановками и трогением

Если ваш автомобиль эксплуатируется в указанных выше условиях, необходимо проверять, заменять и доливать жидкости чаще, чем указано в нормальном графике технического обслуживания. После прохождения километража или промежутков времени, указанных в таблице, продолжайте соблюдать указанные интервалы технического обслуживания.

График штатного технического обслуживания (для Европы, кроме России)

Для обеспечения высокой производительности двигателя и снижения выбросов в атмосферу необходимо выполнить следующий комплекс работ по техобслуживанию. В целях обеспечения гарантии сохраняйте все квитанции служб контроля выбросов. В случае, когда показаниями к техобслуживанию являются как пробег, так и время эксплуатации, регулярность обслуживания определяется первым из наступивших условий.

№.	Элемент	ПРИМЕЧАНИЕ
*1	Моторное масло и фильтр	Проверяйте уровень моторного масла и отсутствие утечек через каждые 500 км или перед продолжительной поездкой.
*2	Моторное масло и масляный фильтр (для дизельного двигателя, Европа)	• При отсутствии моторного масла рекомендованной марки моторное масло и фильтр следует менять каждые 20 000 км или 12 месяцев. • Регулярно проверяйте и доливайте масло в двигателе. При эксплуатации с недостаточным количеством масла возможно повреждение двигателя; на данное повреждение гарантия не распространяется. • График технического обслуживания зависит от качества используемого топлива. График действителен только в случае использования качественного топлива («EN590 или аналогичное»). Если характеристики дизельного топлива не соответствуют стандарту EN590, замену следует производить согласно графику обслуживания при суровых условиях эксплуатации.
*3	Охлаждающая жидкость (двигатель)	При добавлении охлаждающей жидкости используйте только деионизированную воду или умягченную воду для данного автомобиля; запрещается доливать жесткую воду в охлаждающую жидкость, которой заправлен автомобиль на заводе-изготовителе. Использование неподходящей охлаждающей жидкости может привести к серьезной неисправности или повреждению двигателя.

№.	Элемент	ПРИМЕЧАНИЕ
*4	Приводные ремни (двигатель)	• Отрегулируйте приводной ремень генератора, водяного насоса и кондиционера. Осмотрите и при необходимости отремонтируйте или замените. • Проверьте натяжное устройство, натяжной ролик и шкив генератора приводного ремня и, при необходимости, отрегулируйте или замените.
*5	Клапанный зазор	Проверьте клапан на наличие чрезмерного шума и/или вибрации двигателя и отрегулируйте при необходимости. В этом случае следует проверить систему в специализированной мастерской. Kia рекомендует обратиться к официальному дилеру Kia или партнерской сервисной компании.
*6	Свечи зажигания	Для Вашего удобства, замена может быть произведена раньше запланированной замены в процессе технического обслуживания других деталей автомобиля.
*7	Масло дифференциала (заднего и переднего)	Масло дифференциала необходимо менять каждый раз после его погружения в воду.
*8	Масло (заднего) дифференциала — на LSD	При замене масла дифференциала на смазку LSD используйте только определенное масло LSD.

№.	Элемент	ПРИМЕЧАНИЕ
*9	Топливные присадки (бензин)	Компания Kia рекомендует использовать неэтилированный бензин с октановым числом RON (октановое число бензина по исследовательскому методу) 95 / AKI (противодетонационный показатель) 91 или выше (для Европы) или с октановым числом RON (октановое число бензина по исследовательскому методу) 91 / AKI (противодетонационный показатель) 87 или выше (за исключением Европы). Клиентам, не имеющим возможности регулярно заправляться бензином высокого качества с присадками, в случае проблем с запуском или работой двигателя рекомендуется добавлять в топливный бак одну бутылку присадок на каждые 10 000 км (кроме Китая/Бразилии) / 5000 км (для Китая, Бразилии). Присадки и рекомендации по их использованию можно получить в специализированной мастерской. Kia рекомендует обратиться к официальному дилеру Kia или партнерской сервисной компании. Не используйте другие типы присадок.
*10	Топливный фильтр (дизельный двигатель)	График технического обслуживания зависит от качества используемого топлива. График действителен только в случае использования качественного топлива («EN590 или аналогичное»). Если характеристики дизельного топлива не соответствуют стандарту EN590, замену следует производить чаще. При возникновении серьезных неполадок, связанных с безопасностью (например, ограничения подачи топлива, неконтролируемого резкого увеличения подачи, потери мощности, затруднений при запуске двигателя и т. д.), немедленно замените фильтр вне зависимости от графика технического обслуживания и обратитесь в специализированную мастерскую для получения дополнительной информации. Kia рекомендует проконсультироваться с официальным дилером Kia или партнерской сервисной компанией.

График штатного технического обслуживания (для Европы, кроме России) (продолжение)

ПЕРИОДИЧНОСТЬ ТЕХОБСЛУЖИВАНИЯ	График штатного технического обслуживания (для Европы, кроме России)									
	Количество месяцев или пробег, в зависимости от того, что наступит раньше									
	Месяцы		24	48	72	96	120	144	168	192
	Мили×1 000		20	40	60	80	100	120	140	160
	км×1 000		30	60	90	120	150	180	210	240
ОБЪЕКТ ТЕХОБСЛУЖИВАНИЯ										
Моторное масло и масляный фильтр *1, *2	Бензиновый двигатель	Theta II 2.0 л T-GDI	Замена через каждые 10 000 км пробега или 12 месяцев эксплуатации							
	Бензиновый двигатель	Lambda II PE 3.3 л T-GDI	Замена через каждые 10 000 км пробега или 12 месяцев эксплуатации							
	Дизельный	R 2.2 л, с приводом на два колеса	Замену следует выполнять через каждые 20 000 км или 12 месяцев							
	Дизельный	R 2.2 л, с полным приводом	R	R	R	R	R	R	R	R
Охлаждающая жидкость (двигатель) *3	Бензиновый, дизельный		Первую замену выполняйте через 210 000 км или через 120 месяцев, затем замену следует выполнять через каждые 30 000 км или 24 месяца							
Приводные ремни (двигатель) *4	Бензиновый двигатель		–	–	I	I	I	I	I	I
	Дизельный		–	I	I	I	I	I	I	I

ПЕРИОДИЧНОСТЬ ТЕХОБСЛУЖИВАНИЯ	График штатного технического обслуживания (для Европы, кроме России)									
	Количество месяцев или пробег, в зависимости от того, что наступит раньше									
	Месяцы		24	48	72	96	120	144	168	192
	Мили×1 000		20	40	60	80	100	120	140	160
	км×1 000		30	60	90	120	150	180	210	240
ОБЪЕКТ ТЕХОБСЛУЖИВАНИЯ										
Клапанный зазор *5	Бензиновый двигатель	Theta II 2.0 л T-GDI	–	–	I	–	–	I	–	–
	Бензиновый двигатель	Lambda II PE 3.3 л T-GDI	–	–	I	–	–	I	–	–
Вакуумные шланги и шланги вентиляции картера	Бензиновый двигатель		I	I	I	I	I	I	I	I
Свечи зажигания *6	Бензиновый двигатель	Theta II 2.0 л T-GDI	Замена через каждые 70 000 км							
	Бензиновый двигатель	Lambda II PE 3.3 л T-GDI	Замена через каждые 70 000 км							
Жидкость автоматической коробки передач	Бензиновый, дизельный		Проверка и обслуживание не требуются							
Приводной вал и пыльники	Бензиновый, дизельный		I	I	I	I	I	I	I	I
Карданный вал	Бензиновый, дизельный		I	I	I	I	I	I	I	I
Масло (заднего) дифференциала *7, *8	Бензиновый, дизельный	Без LSD	–	I	–	I	–	I	–	I
		С LSD	–	R	–	R	–	R	–	R
Масло (переднего) дифференциала (полный привод) *7	Бензиновый, дизельный		–	I	–	I	–	I	–	I

ПЕРИОДИЧНОСТЬ ТЕХОБСЛУЖИВАНИЯ	График штатного технического обслуживания (для Европы, кроме России)								
	Количество месяцев или пробег, в зависимости от того, что наступит раньше								
	Месяцы	24	48	72	96	120	144	168	192
	Мили×1 000	20	40	60	80	100	120	140	160
	км×1 000	30	60	90	120	150	180	210	240
ОБЪЕКТ ТЕХОБСЛУЖИВАНИЯ									
Масло раздаточной коробки (полный привод)	Бензиновый, дизельный	Проверка и обслуживание не требуются							
Топливные присадки (бензин) *9	Бензиновый двигатель	Добавлять через каждые 10 000 км или 12 месяцев							
Топливопроводы, шланги и соединения	Бензиновый двигатель	–	I	–	I	–	I	–	I
	Дизельный	I	I	I	I	I	I	I	I
Воздушный фильтр топливного бака (для бензинового двигателя)	Бензиновый двигатель	–	I	–	I	–	I	–	I
Шланг отвода паров бензина и крышка горловины топливного бака (бензиновый двигатель)	Бензиновый двигатель	–	I	–	I	–	I	–	I
Крышка горловины топливного бака (дизельный двигатель)	Дизельный	–	I	–	I	–	I	–	I
Соединения и линия подачи раствора мочевины (при наличии)	Дизельный	I	I	I	I	I	I	I	I

ПЕРИОДИЧНОСТЬ ТЕХОБСЛУЖИВАНИЯ	График штатного технического обслуживания (для Европы, кроме России)									
	Количество месяцев или пробег, в зависимости от того, что наступит раньше									
	Месяцы		24	48	72	96	120	144	168	192
	Мили×1 000		20	40	60	80	100	120	140	160
	км×1 000		30	60	90	120	150	180	210	240
ОБЪЕКТ ТЕХОБСЛУЖИВАНИЯ										
Крышка заливной горловины бака раствора мочевины (при наличии)	Дизельный		–	I	–	I	–	I	–	I
Фильтрующий элемент топливного фильтра (дизельный двигатель) *10	Дизельный		I	R	I	R	I	R	I	R
Фильтр воздухоочистителя	Бензиновый, дизельный		I	R	I	R	I	R	I	R
Промежуточный охладитель, впускной/выпускной шланг, шланг забора воздуха	Бензиновый двигатель	Theta II 2.0 л T-GDI	Проводить осмотр каждые 10 000 км или 12 месяцев							
	Бензиновый двигатель	Lambda II PE 3.3 л T-GDI	Проводить осмотр каждые 10 000 км или 12 месяцев							
Выхлопная система	Бензиновый, дизельный		I	I	I	I	I	I	I	I
Система охлаждения	Бензиновый, дизельный		–	I	I	I	I	I	I	I
Компрессор кондиционера/хладагент	Бензиновый, дизельный		I	I	I	I	I	I	I	I
Воздушный фильтр системы климат-контроля	Бензиновый, дизельный		R	R	R	R	R	R	R	R
Тормозные диски и колодки	Бензиновый, дизельный		I	I	I	I	I	I	I	I

ПЕРИОДИЧНОСТЬ ТЕХОБСЛУЖИВАНИЯ	График штатного технического обслуживания (для Европы, кроме России)								
	Количество месяцев или пробег, в зависимости от того, что наступит раньше								
	Месяцы	24	48	72	96	120	144	168	192
	Мили×1 000	20	40	60	80	100	120	140	160
	км×1 000	30	60	90	120	150	180	210	240
ОБЪЕКТ ТЕХОБСЛУЖИВАНИЯ									
Шланги, трубопроводы и соединения тормозной системы	Бензиновый, дизельный	I	I	I	I	I	I	I	I
Жидкость для тормозной системы	Бензиновый, дизельный	R	R	R	R	R	R	R	R
Стояночный тормоз (ножной тип)	Бензиновый, дизельный	I	I	I	I	I	I	I	I
Рейка, тяги и пыльники рулевого управления	Бензиновый, дизельный	I	I	I	I	I	I	I	I
Шаровые опоры подвески	Бензиновый, дизельный	I	I	I	I	I	I	I	I
Шина (давление и износ протектора)	Бензиновый, дизельный	I	I	I	I	I	I	I	I
Состояние аккумулятора (12 В)	Бензиновый, дизельный	I	I	I	I	I	I	I	I

I: осмотр, при необходимости: регулировка, коррекция, очистка или замена.
R: замена или изменение.

Техобслуживание в жестких условиях эксплуатации — для Европы, кроме России

ОБЪЕКТ ТЕХОБСЛУЖИВАНИЯ			ОПЕРАЦИЯ ТЕХОБСЛУЖИВАНИЯ	ПЕРИОДИЧНОСТЬ ТЕХОБСЛУЖИВАНИЯ	УСЛОВИЯ ЭКСПЛУАТАЦИИ
Моторное масло и фильтр	Бензиновый двигатель	Theta II 2.0 л T-GDI	R	Каждые 5 000 км или 6 месяцев	A, B, C, D, E, F, G, H, I, J, K
	Бензиновый двигатель	Lambda II PE 3.3 л T-GDI	R	Каждые 5 000 км или 6 месяцев	
	Дизельный	R 2.2 л, с приводом на два колеса	R	Через каждые 10 000 км пробега или 6 месяцев эксплуатации	
	Дизельный	R 2.2 л, с полным приводом	R	Через каждые 15 000 км или 12 месяцев	
Свечи зажигания	Бензиновый двигатель		R	В зависимости от состояния, замена должна выполняться чаще	A, B, F, G, H, I, K
Жидкость автоматической коробки передач	Бензиновый, дизельный		R	Каждые 90 000 км	A, C, D, E, F, G, H, I, J
Приводной вал и пыльники	Бензиновый, дизельный		I	В зависимости от состояния, осмотр должен выполняться чаще	C, D, E, F, G, H, I, J
Карданный вал	Бензиновый, дизельный		I	Через каждые 15 000 км или 12 месяцев	C, E
Масло (заднего) дифференциала	Бензиновый, дизельный	Без LSD	R	Каждые 120 000 км	C, E, G, H, I, J
		С LSD	R	Каждые 60 000 км	C, E, G, H, I, J

ОБЪЕКТ ТЕХОБСЛУЖИВАНИЯ		ОПЕРАЦИЯ ТЕХОБСЛУЖИВАНИЯ	ПЕРИОДИЧНОСТЬ ТЕХОБСЛУЖИВАНИЯ	УСЛОВИЯ ЭКСПЛУАТАЦИИ
Масло переднего дифференциала (полный привод)	Бензиновый, дизельный	R	Каждые 120 000 км	C, E, G, H, I, J
Фильтр воздухоочистителя	Бензиновый, дизельный	R	В зависимости от состояния, замена должна выполняться чаще	C, E
Воздушный фильтр системы климат-контроля	Бензиновый, дизельный	R	В зависимости от состояния, замена должна выполняться чаще	C, E, G
Тормозные диски, колодки, суппорты и роторы	Бензиновый, дизельный	I	В зависимости от состояния, осмотр должен выполняться чаще	C, D, E, G, H
Стояночный тормоз (ножной тип)	Бензиновый, дизельный	I	В зависимости от состояния, осмотр должен выполняться чаще	C, D, G, H
Рейка, тяги и пыльники рулевого управления	Бензиновый, дизельный	I	В зависимости от состояния, осмотр должен выполняться чаще	C, D, E, F, G
Шаровые опоры подвески	Бензиновый, дизельный	I	В зависимости от состояния, осмотр должен выполняться чаще	C, D, E, F, G

Операция техобслуживания

I: осмотр, при необходимости: регулировка, коррекция, очистка или замена.

R: замена или изменение.

НЕБЛАГОПРИЯТНЫЕ УСЛОВИЯ ЭКСПЛУАТАЦИИ

A: Многократные поездки на короткие расстояния менее 8 км при нормальной температуре или менее 16 км при морозе.
B: Длительная работа двигателя на холостом ходу или езда на низкой скорости на большие расстояния.
C: Езда по ухабистым, пыльным, грязным, грунтовым, покрытым гравием или посыпанным солью дорогам.
D: Езда по дорогам, которые в холодную погоду обрабатываются солью или другими коррозионными веществами
E: Езда в условиях сильной запыленности воздуха.
F: Движение в плотном транспортном потоке.
G: Систематическая езда по крутым спускам и подъемам или горным дорогам.
H: Буксировка прицепа или использование багажника на крыше.
I: Использование автомобиля в патрульно-постовой службе, в службе такси, в коммерческих целях или для буксировки транспортных средств.
J: Езда на скорости свыше 170 км/ч .
K: Езда с частыми остановками и троганием.

График штатного технического обслуживания — кроме Европы (включая Россию)

Для обеспечения высокой производительности двигателя и снижения выбросов в атмосферу необходимо выполнить следующий комплекс работ по техобслуживанию. В целях обеспечения гарантии сохраняйте все квитанции служб контроля выбросов. В случае, когда показаниями к техобслуживанию являются как пробег, так и время эксплуатации, регулярность обслуживания определяется первым из наступивших условий.

№.	Элемент	ПРИМЕЧАНИЕ
*1	Моторное масло и фильтр	Проверяйте уровень моторного масла и отсутствие утечек через каждые 500 км или перед продолжительной поездкой.
*2	Моторное масло и масляный фильтр (для дизельного двигателя, Европа)	• При отсутствии моторного масла рекомендованной марки моторное масло и фильтр следует менять каждые 20 000 км или 12 месяцев. • Регулярно проверяйте и доливайте масло в двигателе. При эксплуатации с недостаточным количеством масла возможно повреждение двигателя; на данное повреждение гарантия не распространяется. • График технического обслуживания зависит от качества используемого топлива. График действителен только в случае использования качественного топлива («EN590 или аналогичное»). Если характеристики дизельного топлива не соответствуют стандарту EN590, замену следует производить согласно графику обслуживания при суровых условиях эксплуатации.
*3	Охлаждающая жидкость (двигатель)	При добавлении охлаждающей жидкости используйте только деионизированную воду или умягченную воду для данного автомобиля; запрещается доливать жесткую воду в охлаждающую жидкость, которой заправлен автомобиль на заводе-изготовителе. Использование неподходящей охлаждающей жидкости может привести к серьезной неисправности или повреждению двигателя.

№	Элемент	ПРИМЕЧАНИЕ
*4	Приводные ремни (двигатель)	• Отрегулируйте приводной ремень генератора, водяного насоса и кондиционера. Осмотрите и при необходимости отремонтируйте или замените. • Проверьте натяжное устройство, натяжной ролик и шкив генератора приводного ремня и, при необходимости, отрегулируйте или замените.
*5	Клапанный зазор	Проверьте клапан на наличие чрезмерного шума и/или вибрации двигателя и отрегулируйте при необходимости. В этом случае следует проверить систему в специализированной мастерской. Kia рекомендует обратиться к официальному дилеру Kia или партнерской сервисной компании.
*6	Свечи зажигания	Для Вашего удобства, замена может быть произведена раньше запланированной замены в процессе технического обслуживания других деталей автомобиля.
*7	Масло дифференциала (заднего и переднего)	Масло дифференциала необходимо менять каждый раз после его погружения в воду.
*8	Масло (заднего) дифференциала — на LSD	При замене масла дифференциала на смазку LSD используйте только определенное масло LSD.

№.	Элемент	ПРИМЕЧАНИЕ
*9	Топливные присадки (бензин)	Компания Kia рекомендует использовать неэтилированный бензин с октановым числом RON (октановое число бензина по исследовательскому методу) 95 / AKI (противодетонационный показатель) 91 или выше (для Европы) или с октановым числом RON (октановое число бензина по исследовательскому методу) 91 / AKI (противодетонационный показатель) 87 или выше (за исключением Европы). Клиентам, не имеющим возможности регулярно заправляться бензином высокого качества с присадками, в случае проблем с запуском или работой двигателя рекомендуется добавлять в топливный бак одну бутылку присадок на каждые 10 000 км (кроме Китая/Бразилии) / 5000 км (для Китая, Бразилии). Присадки и рекомендации по их использованию можно получить в специализированной мастерской. Kia рекомендует обратиться к официальному дилеру Kia или партнерской сервисной компании. Не используйте другие типы присадок.
*10	Топливный фильтр (дизельный двигатель)	График технического обслуживания зависит от качества используемого топлива. График действителен только в случае использования качественного топлива («EN590 или аналогичное»). Если характеристики дизельного топлива не соответствуют стандарту EN590, замену следует производить чаще. При возникновении серьезных неполадок, связанных с безопасностью (например, ограничения подачи топлива, неконтролируемого резкого увеличения подачи, потери мощности, затруднений при запуске двигателя и т. д.), немедленно замените фильтр вне зависимости от графика технического обслуживания и обратитесь в специализированную мастерскую для получения дополнительной информации. Kia рекомендует проконсультироваться с официальным дилером Kia или партнерской сервисной компанией.

График штатного технического обслуживания (кроме Европы, включая Россию) (продолжение)

ПЕРИОДИЧНОСТЬ ТЕХОБСЛУЖИВАНИЯ	График штатного технического обслуживания (кроме Европы, включая Россию) (продолжение)										
	Количество месяцев или пробег, в зависимости от того, что наступит раньше										
	Месяцы			12	24	36	48	60	72	84	96
	Мили×1 000			10	20	30	40	50	60	70	80
	км×1 000			15	30	45	60	75	90	105	120
ОБЪЕКТ ТЕХОБСЛУЖИВАНИЯ											
Моторное масло и масляный фильтр *1, *2	Бензиновый двигатель	Theta II 2.0 л T-GDI	Кроме Китая	Замена через каждые 10 000 км пробега или 12 месяцев эксплуатации							
			Для Китая	Замена через каждые 5 000 км или 6 месяцев							
	Бензиновый двигатель	Lambda II PE 3.3 л T-GDI	Кроме Китая	Замена через каждые 10 000 км пробега или 12 месяцев эксплуатации							
			Для Китая	Замена через каждые 5 000 км или 6 месяцев							
	Дизельный	R 2.2 л, с приводом на два колеса	Для России, Австралии, Новой Зеландии и Южно-Африканской Республики	Замену производить через каждые 15 000 км пробега или 12 месяцев эксплуатации							
			Кроме России, Австралии, Новой Зеландии и Южно-Африканской Республики	Замена через каждые 10 000 км пробега или 12 месяцев эксплуатации							

ПЕРИОДИЧНОСТЬ ТЕХОБСЛУЖИВАНИЯ	График штатного технического обслуживания (кроме Европы, включая Россию) (продолжение)										
	Количество месяцев или пробег, в зависимости от того, что наступит раньше										
	Месяцы			12	24	36	48	60	72	84	96
	Мили×1 000			10	20	30	40	50	60	70	80
	км×1 000			15	30	45	60	75	90	105	120
ОБЪЕКТ ТЕХОБСЛУЖИВАНИЯ											
Моторное масло и масляный фильтр *1, *2	Дизельный	R 2.2 л, с полным приводом	Для России, Австралии, Новой Зеландии и Южно-Африканской Республики	Замену производить через каждые 15 000 км пробега или 12 месяцев эксплуатации							
			Кроме России, Австралии, Новой Зеландии и Южно-Африканской Республики	Замена через каждые 10 000 км пробега или 12 месяцев эксплуатации							
Охлаждающая жидкость (двигатель) *3	Бензиновый, дизельный			Первую замену выполняйте через 210 000 км или через 120 месяцев, затем замену следует выполнять через каждые 30 000 км или 24 месяца							

ПЕРИОДИЧНОСТЬ ТЕХОБСЛУЖИВАНИЯ	График штатного технического обслуживания (кроме Европы, включая Россию) (продолжение)									
	Количество месяцев или пробег, в зависимости от того, что наступит раньше									
	Месяцы		12	24	36	48	60	72	84	96
	Мили×1 000		10	20	30	40	50	60	70	80
	км×1 000		15	30	45	60	75	90	105	120
ОБЪЕКТ ТЕХОБСЛУЖИВАНИЯ										
Приводные ремни (двигатель) *4	Бензиновый двигатель		–	I	–	I	–	I	–	I
	Дизельный	Для России, Австралии, Новой Зеландии и Южно-Африканской Республики	–	–	–	I	–	I	–	I
		Кроме России, Австралии, Новой Зеландии и Южно-Африканской Республики	–	–	–	I	–	I	–	I
Клапанный зазор *5	Бензиновый двигатель	Theta II 2.0 л T-GDI	–	–	–	–	–	I	–	–
	Бензиновый двигатель	Lambda II PE 3.3 л турбированный с прямым впрыском топлива (T-GDI)	–	–	–	–	–	I	–	–
Вакуумные шланги и шланги вентиляции картера	Бензиновый двигатель		–	I	–	I	–	I	–	I

ПЕРИОДИЧНОСТЬ ТЕХОБСЛУЖИВАНИЯ	График штатного технического обслуживания (кроме Европы, включая Россию) (продолжение)									
	Количество месяцев или пробег, в зависимости от того, что наступит раньше									
	Месяцы		12	24	36	48	60	72	84	96
	Мили×1 000		10	20	30	40	50	60	70	80
	км×1 000		15	30	45	60	75	90	105	120
ОБЪЕКТ ТЕХОБСЛУЖИВАНИЯ										
Свечи зажигания *6	Бензиновый двигатель	Theta II 2.0 л T-GDI	Замена через каждые 70 000 км							
	Бензиновый двигатель	Lambda II PE 3.3 л турбированный с прямым впрыском топлива (T-GDI)	Замена через каждые 70 000 км							
Жидкость автоматической коробки передач	Бензиновый, дизельный		Проверка и обслуживание не требуются							
Приводной вал и пыльники	Бензиновый, дизельный		–	I	–	I	–	I	–	I
Карданный вал	Бензиновый, дизельный		–	I	–	I	–	I	–	I
Масло (заднего) дифференциала *7, *8	Бензиновый, дизельный	Без LSD	–	–	–	I	–	–	–	I
		С LSD	–	–	–	R	–	–	–	R
Масло (переднего) дифференциала (полный привод) *7	Бензиновый, дизельный		–	–	–	I	–	–	–	I
Масло раздаточной коробки (полный привод)	Бензиновый, дизельный		Проверка и обслуживание не требуются							

ПЕРИОДИЧНОСТЬ ТЕХОБСЛУЖИВАНИЯ	График штатного технического обслуживания (кроме Европы, включая Россию) (продолжение)									
	Количество месяцев или пробег, в зависимости от того, что наступит раньше									
	Месяцы		12	24	36	48	60	72	84	96
	Мили×1 000		10	20	30	40	50	60	70	80
	км×1 000		15	30	45	60	75	90	105	120
ОБЪЕКТ ТЕХОБСЛУЖИВАНИЯ										
Топливные присадки (бензин) *9	Бензиновый двигатель	Кроме Китая, Бразилии	Добавлять через каждые 10 000 км или 6 месяцев							
		Для Китая, Бразилии	Добавлять каждые 5 000 км или 6 месяцев							
Топливный фильтр (для бензинового двигателя)	Бензиновый двигатель	Для Китая, Бразилии	–	I	–	R	–	I	–	R
Топливопроводы, шланги и соединения	Бензиновый двигатель		–	–	–	I	–	–	–	I
	Дизельный		–	I	–	I	–	I	–	I
Воздушный фильтр топливного бака (для бензинового двигателя)	Бензиновый двигатель	Кроме Китая	–	I	–	R	–	I	–	R
		Для Китая	I	I	R	I	I	R	I	I
Шланг отвода паров бензина и крышка горловины топливного бака (бензиновый двигатель)	Бензиновый двигатель		–	–	–	I	–	–	–	I
Крышка горловины топливного бака (дизельный двигатель)	Дизельный		–	–	–	I	–	–	–	I

ПЕРИОДИЧНОСТЬ ТЕХОБСЛУЖИВАНИЯ	График штатного технического обслуживания (кроме Европы, включая Россию) (продолжение)									
	Количество месяцев или пробег, в зависимости от того, что наступит раньше									
	Месяцы		12	24	36	48	60	72	84	96
	Мили×1 000		10	20	30	40	50	60	70	80
	км×1 000		15	30	45	60	75	90	105	120
ОБЪЕКТ ТЕХОБСЛУЖИВАНИЯ										
Фильтрующий элемент топливного фильтра (дизельный двигатель) *10	Дизельный		–	I	–	R	–	I	–	R
Фильтр воздухоочистителя	Бензиновый, дизельный	(Кроме Китая, Индии, Ближнего Востока)	I	I	R	I	I	R	I	I
		Для Китая, Индии, Ближнего Востока	R	R	R	R	R	R	R	R
Промежуточный охладитель, впускной/выпускной шланг, шланг забора воздуха	Бензиновый двигатель	Theta II 2.0 л T-GDI	Проводить осмотр каждые 10 000 км или 12 месяцев							
	Бензиновый двигатель	Lambda II PE 3.3 л турбированный с прямым впрыском топлива (T-GDI)	Проводить осмотр каждые 10 000 км или 12 месяцев							
Выхлопная система	Бензиновый, дизельный		–	I	–	I	–	I	–	I
Система охлаждения	Бензиновый, дизельный		–	–	–	I	–	I	–	I
Компрессор кондиционера/хладагент	Бензиновый, дизельный		I	I	I	I	I	I	I	I

ПЕРИОДИЧНОСТЬ ТЕХОБСЛУЖИВАНИЯ	График штатного технического обслуживания (кроме Европы, включая Россию) (продолжение)									
	Количество месяцев или пробег, в зависимости от того, что наступит раньше									
	Месяцы		12	24	36	48	60	72	84	96
	Мили×1 000		10	20	30	40	50	60	70	80
	км×1 000		15	30	45	60	75	90	105	120
ОБЪЕКТ ТЕХОБСЛУЖИВАНИЯ										
Воздушный фильтр системы климат-контроля	Бензиновый, дизельный	Кроме Австралии и Новой Зеландии	R	R	R	R	R	R	R	R
		Для Австралии и Новой Зеландии	I	R	I	R	I	R	I	R
Тормозные диски и колодки	Бензиновый, дизельный		–	I	–	I	–	I	–	I
Шланги, трубопроводы и соединения тормозной системы	Бензиновый, дизельный		–	I	–	I	–	I	–	I
Жидкость для тормозной системы	Бензиновый, дизельный		I	R	I	R	I	R	I	R
Стояночный тормоз (ножной тип)	Бензиновый, дизельный		–	I	–	I	–	I	–	I
Рейка, тяги и пыльники рулевого управления	Бензиновый, дизельный		I	I	I	I	I	I	I	I
Шаровые опоры подвески	Бензиновый, дизельный		I	I	I	I	I	I	I	I
Шина (давление и износ протектора)	Бензиновый, дизельный		I	I	I	I	I	I	I	I

ПЕРИОДИЧНОСТЬ ТЕХОБСЛУЖИВАНИЯ	График штатного технического обслуживания (кроме Европы, включая Россию) (продолжение)									
	Количество месяцев или пробег, в зависимости от того, что наступит раньше									
	Месяцы		12	24	36	48	60	72	84	96
	Мили×1 000		10	20	30	40	50	60	70	80
	км×1 000		15	30	45	60	75	90	105	120
ОБЪЕКТ ТЕХОБСЛУЖИВАНИЯ										
Состояние аккумулятора (12 В)	Бензиновый, дизельный	Кроме стран Ближнего Востока	–	I	–	I	–	I	–	I
		Для стран Ближнего Востока	Проводить осмотр каждые 10 000 км или 6 месяцев							

Операция техобслуживания

I: осмотр, при необходимости: регулировка, коррекция, очистка или замена.

R: замена или изменение.

Техническое обслуживание в жестких условиях эксплуатации (кроме Европы, включая Россию)

ОБЪЕКТ ТЕХОБСЛУЖИВАНИЯ				ОПЕРАЦИЯ ТЕХОБСЛУЖИВАНИЯ	ПЕРИОДИЧНОСТЬ ТЕХОБСЛУЖИВАНИЯ	УСЛОВИЯ ЭКСПЛУАТАЦИИ
Моторное масло и фильтр	Бензиновый двигатель	Theta II 2.0 л T-GDI	Кроме Китая	R	Каждые 5 000 км или 6 месяцев	A, B, C, D, E, F, G, H, I, J, K
			Для Китая	R	Каждые 5 000 км или 3 месяца	
	Бензиновый двигатель	Lambda II PE 3.3 л T-GDI	Кроме Китая	R	Каждые 5 000 км или 6 месяцев	
			Для Китая	R	Каждые 5 000 км или 3 месяца	
	Дизельный	R 2.2 л, с приводом на два колеса	Для России, Австралии, Новой Зеландии и Южно-Африканской Республики	R	Каждые 7 500 км или 6 месяцев	
			Кроме России, Австралии, Новой Зеландии и Южно-Африканской Республики	R	Каждые 5 000 км или 6 месяцев	
	Дизельный	R 2.2 л, с полным приводом	Для России, Австралии, Новой Зеландии и Южно-Африканской Республики	R	Каждые 7 500 км или 6 месяцев	

ОБЪЕКТ ТЕХОБСЛУЖИВАНИЯ				ОПЕРАЦИЯ ТЕХОБСЛУЖИВАНИЯ	ПЕРИОДИЧНОСТЬ ТЕХОБСЛУЖИВАНИЯ	УСЛОВИЯ ЭКСПЛУАТАЦИИ
Моторное масло и фильтр	Дизельный	R 2.2 л, с полным приводом	Кроме России, Австралии, Новой Зеландии и Южно-Африканской Республики	R	Каждые 5 000 км или 6 месяцев	A, B, C, D, E, F, G, H, I, J, K
Свечи зажигания	Бензиновый двигатель			R	В зависимости от состояния, замена должна выполняться чаще	A, B, F, G, H, I, K
Жидкость автоматической коробки передач	Бензиновый, дизельный			R	Каждые 90 000 км	A, C, D, E, F, G, H, I, J
Приводной вал и пыльники	Бензиновый, дизельный			I	В зависимости от состояния, осмотр должен выполняться чаще	C, D, E, F, G, H, I, J
Карданный вал	Бензиновый, дизельный			I	Через каждые 15 000 км или 12 месяцев	C, E
Масло (заднего) дифференциала	Бензиновый, дизельный	Без LSD		R	Каждые 120 000 км	C, E, G, H, I, J
		С LSD		R	Каждые 60 000 км	C, E, G, H, I, J
Масло переднего дифференциала (полный привод)	Бензиновый, дизельный			R	Каждые 120 000 км	C, E, G, H, I, J

ОБЪЕКТ ТЕХОБСЛУЖИВАНИЯ		ОПЕРАЦИЯ ТЕХОБСЛУЖИВАНИЯ	ПЕРИОДИЧНОСТЬ ТЕХОБСЛУЖИВАНИЯ	УСЛОВИЯ ЭКСПЛУАТАЦИИ
Фильтр воздухоочистителя	Бензиновый, дизельный	R	В зависимости от состояния, замена должна выполняться чаще	C, E
Воздушный фильтр системы климат-контроля	Бензиновый, дизельный	R	В зависимости от состояния, замена должна выполняться чаще	C, E, G
Тормозные диски, колодки, суппорты и роторы	Бензиновый, дизельный	I	В зависимости от состояния, осмотр должен выполняться чаще	C, D, E G, H
Стояночный тормоз (ножной тип)	Бензиновый, дизельный	I	В зависимости от состояния, осмотр должен выполняться чаще	C, D, G, H
Рейка, тяги и пыльники рулевого управления	Бензиновый, дизельный	I	В зависимости от состояния, осмотр должен выполняться чаще	C, D, E, F, G
Шаровые опоры подвески	Бензиновый, дизельный	I	В зависимости от состояния, осмотр должен выполняться чаще	C, D, E, F, G

Операция техобслуживания

I: осмотр, при необходимости: регулировка, коррекция, очистка или замена.

R: замена или изменение.

НЕБЛАГОПРИЯТНЫЕ УСЛОВИЯ ЭКСПЛУАТАЦИИ

A: Многократные поездки на короткие расстояния менее 8 км при нормальной температуре или менее 16 км при морозе.

B: Длительная работа двигателя на холостом ходу или езда на низкой скорости на большие расстояния.

C: Езда по ухабистым, пыльным, грязным, грунтовым, покрытым гравием или посыпанным солью дорогам.
D: Езда по дорогам, которые в холодную погоду обрабатываются солью или другими коррозионными веществами
E: Езда в условиях сильной запыленности воздуха.
F: Движение в плотном транспортном потоке.
G: Систематическая езда по крутым спускам и подъемам или горным дорогам.
H: Буксировка прицепа или использование багажника на крыше.
I: Использование автомобиля в патрульно-постовой службе, в службе такси, в коммерческих целях или для буксировки транспортных средств.
J: Езда на скорости свыше 170 км/ч .
K: Езда с частыми остановками и троганием.

ОПИСАНИЕ ПУНКТОВ ПЛАНОВОГО ТЕХОБСЛУЖИВАНИЯ

Моторное масло и фильтр

Моторное масло и фильтр следует менять с периодичностью, указанной в графике технического обслуживания. Если автомобиль эксплуатируется в неблагоприятных условиях, замена масла и фильтра должны производиться чаще.

Приводные ремни

Осмотрите все приводные ремни на наличие порезов, трещин, признаков сильного износа или масляной пропитки и при необходимости замените их. Следует периодически проверять правильность натяжения приводных ремней и при необходимости выполнять их регулировку.

⚠ ПРЕДОСТЕРЕЖЕНИЕ

Во время осмотра ремня замок зажигания должен находиться в положении «LOCK/OFF» (Блокировка/выкл.) или «ACC» (Доп. устройства).

Топливный фильтр (дизельный двигатель)

Засоренный фильтр может стать причиной снижения скорости автомобиля, повреждения системы очистки выхлопных газов и других проблем, например затрудненного запуска двигателя. Если в топливном баке скапливается чрезмерное количество посторонних веществ, может потребоваться более частая замена фильтра.
После установки нового фильтра дайте двигателю поработать несколько минут и проверьте, нет ли утечек в соединениях.
Следует заменить топливный фильтр в специализированной мастерской. Kia рекомендует обратиться к официальному дилеру Kia или партнерской сервисной компании.

Топливный фильтр (для бензинового двигателя)

Бензиновый двигатель Kia оснащен топливным фильтром, который встроен в топливный бак и рассчитан на весь срок эксплуатации автомобиля.
Регулярное обслуживание и замена не требуются, но это зависит от качества топлива. При возникновении серьезных неполадок безопасности (например, ограничения подачи топлива, неконтролируемого резкого увеличения подачи, потери мощности, затруднений при запуске двигателя и т. п.) необходимо проверить и при необходимости заменить фильтр.
Следует проверить или заменить топливный фильтр в специализированной мастерской. Kia рекомендует обратиться к официальному дилеру Kia или партнерской сервисной компании.

Топливопроводы, топливные шланги и патрубки

Проверьте топливопроводы, топливные шланги и соединения на предмет утечек и повреждений. Следует заменить топливопроводы, топливные шланги и соединения в специализированной мастерской. Kia рекомендует обратиться к официальному дилеру Kia или партнерской сервисной компании.

⚠ ПРЕДУПРЕЖДЕНИЕ

■ **Только для дизельного двигателя**

Никогда не работайте с системой впрыска при работающем двигателе или в течение 30 секунд после его выключения. Насос высокого давления, топливная рампа, инжекторы и трубопровод высокого давления находятся под высоким давлением даже после остановки двигателя. Струя, образовавшаяся в результате утечки топлива, может стать причиной серьезной травмы при контакте с телом человека. Люди с кардиостимуляторами не должны подходить к блоку управления двигателем или электропроводке при работающем двигателе ближе, чем на 30 см, поскольку ток высокого напряжения в системе впрыска топлива создает сильные магнитные поля.

Шланги паропроводов (для бензинового двигателя) и крышка горловины топливного бака

Шланг паропровода и крышку заливной горловины топливного бака следует осматривать с периодичностью, указанной в графике технического обслуживания. Убедитесь в правильности замены шланга паропровода и крышки заливной горловины топливного бака.

Вакуумные шланги вентиляции картера (при наличии)

Проверьте поверхность шлангов на наличие тепловых и/или механических повреждений. Жесткость и хрупкость резинового покрытия, трещины, разрывы, порезы, повреждения абразивного характера и чрезмерное разбухание указывают на ухудшение состояния шланга. Особое внимание следует обратить на поверхность шлангов, которые находятся рядом с источниками высокой температуры, например выпускной трубой.

Убедитесь, что шланги не контактируют с источниками тепла, острыми краями или движущимися деталями, которые стать быть причиной теплового или механического износа. Проверьте все соединения шлангов и убедитесь в их надежном креплении и отсутствии утечек.
При обнаружении признаков ухудшения состояния или повреждений шланги следует немедленно заменить.

Фильтр воздухоочистителя

Следует заменить фильтр воздухоочистителя в специализированной мастерской. Kia рекомендует обратиться к официальному дилеру Kia или партнерской сервисной компании.

Свечи зажигания (для бензинового двигателя)

Убедитесь в том, чтобы были установлены новые свечи зажигания с правильными тепловыми характеристиками.

⚠ ПРЕДУПРЕЖДЕНИЕ

Не отсоединяйте и не осматривайте свечи зажигания, когда двигатель горячий. Вы можете обжечься.

Клапанный зазор (бензиновый двигатель)

Проверьте клапан на наличие чрезмерного шума и/или вибрации двигателя и отрегулируйте при необходимости. В этом случае следует пройти обслуживание в специализированной мастерской. Kia рекомендует обратиться к официальному дилеру Kia или партнерской сервисной компании.

Система охлаждения

Проверьте на предмет утечек и повреждений такие компоненты системы охлаждения, как радиатор, расширительный бачок, шланги и соединения. Замените любые поврежденные детали.

Охлаждающая жидкость

Охлаждающую жидкость следует менять с периодичностью, указанной в графике технического обслуживания.

Жидкость автоматической коробки передач

При нормальных условиях эксплуатации жидкость для автоматической коробки передач не нуждается в контроле.

Рекомендуется производить замену жидкости для автоматической коробки передач в специализированной мастерской в соответствии с графиком технического обслуживания. Kia рекомендует обратиться к официальному дилеру Kia или партнерской сервисной компании.

✻ ПРИМЕЧАНИЕ

Как правило, жидкость для автоматической коробки передач имеет красный цвет.

По мере эксплуатации автомобиля цвет жидкости для автоматической коробки передач становится темнее. Это нормально, поэтому не следует прибегать к замене жидкости только на основании того, что изменился ее цвет.

⚠ ПРЕДОСТЕРЕЖЕНИЕ

Использование жидкости для автоматической коробки передач, не рекомендованной производителем, может привести к поломке и выходу из строя коробки передач.

Используйте только указанную жидкость для автоматической коробки передач. (См. раздел "Рекомендуемые смазочные материалы и их количество" на странице 8-13.)

Шланги и трубопроводы тормозной системы

Визуально проверьте правильность установки, наличие потертостей, трещин, следов износа и утечек. Немедленно замените любые изношенные или поврежденные детали.

Жидкость для тормозной системы

Проверьте уровень тормозной жидкости в тормозной системе. Уровень должен находиться между отметками «MIN» (Мин.) и «MAX» (Макс.), нанесенными на стенке бачка. Используйте только жидкость, предназначенную для гидравлической тормозной системы и соответствующую спецификации DOT 3 или DOT 4.

Стояночный тормоз

Осмотрите систему стояночного тормоза, включая педаль стояночного тормоза и тросы.

Скобы и диски дисковых тормозов

Проверьте колодки на наличие чрезмерного износа, диски — на биение и износ, а суппорты — на наличие утечки жидкости.
Дополнительные сведения о проверке колодок или максимально допустимом износе накладок см. на веб-сайте Kia (https://www.kia-hotline.com)

Монтажные болты подвески

Проверьте соединения подвески на наличие ослаблений или повреждений. Затяните до требуемого крутящего момента.

Коробка рулевого механизма, тяги и чехлы, шаровая опора нижнего рычага

Когда автомобиль остановлен и выключен двигатель, проверьте наличие избыточного люфта у рулевого колеса.
Проверьте привод на наличие изгибов или повреждений. Проверьте пыльники и шаровые опоры на наличие следов износа, трещин или повреждений. Замените любые поврежденные детали.

Приводные валы и пыльники

Проверьте приводные валы, пыльники и зажимы на наличие трещин, следов износа или повреждений. Замените поврежденные детали и при необходимости смените набивку.

Хладагент кондиционера

Проверьте линии и соединения системы кондиционирования на предмет утечек и повреждений.

МОТОРНОЕ МАСЛО (БЕНЗИНОВЫЙ ДВИГАТЕЛЬ)

Проверка уровня моторного масла

■ Двигатель THETA II 2,0 л T-GDI (бензиновый)

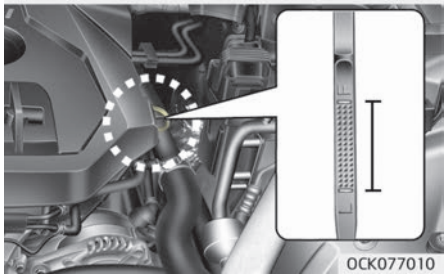

■ Двигатель Lambda II PE 3.3 л, T-GDI (бензиновый)

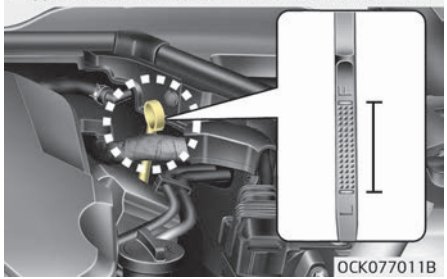

1. Убедитесь, что автомобиль стоит на ровном участке грунта.
2. Запустите двигатель и дайте ему разогреться до нормальной рабочей температуры.
3. Выключите двигатель и подождите несколько минут (около 5 минут), чтобы масло вернулось в поддон картера.
4. Вытяните щуп, протрите его и снова вставьте на полную длину.

⚠ ПРЕДУПРЕЖДЕНИЕ

■ Шланг радиатора

Будьте очень осторожны, чтобы не коснуться шланга радиатора при проверке или добавлении моторного масла, так как он может быть достаточно горячим и вызвать ожог.

5. Снова выньте щуп и проверьте уровень масла. Уровень должен находиться между отметками «F» и «L».

⚠ ПРЕДОСТЕРЕЖЕНИЕ

- **Не заливайте в двигатель слишком много масла. Это может повредить его.**
- **Не допускайте пролития моторного масла при его добавлении или замене. Если капли масла попали в моторное отделение, немедленно вытрите их.**
- **Протирать указатель уровня масла необходимо чистой тряпкой. Если на тряпке будут частички грязи, это может привести к повреждению двигателя.**

■ Двигатель THETA II 2,0 л T-GDI (бензиновый)

■ Двигатель Lambda II PE 3.3 л, T-GDI (бензиновый)

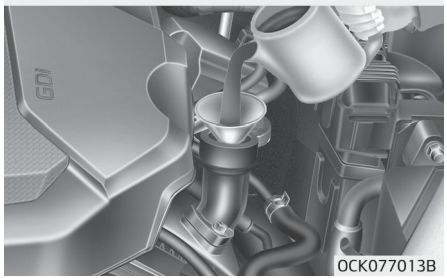

Если уровень масла находится на отметке «L» (минимум) или близко к ней, добавьте достаточно масла, чтобы его уровень достиг отметки «F» (максимум). Не доливайте слишком много масла.
Используйте воронку, чтобы не пролить масло на компоненты двигателя.

Используйте только указанное моторное масло. (См. раздел "Рекомендуемые смазочные материалы и их количество" на странице 8-13.)

Замена моторного масла и фильтра

Следует заменить моторное масло и фильтр в специализированной мастерской. Kia рекомендует обратиться к официальному дилеру Kia или партнерской сервисной компании.

⚠ ПРЕДУПРЕЖДЕНИЕ

Отработанное моторное масло может вызвать раздражение кожи или раковые заболевания, если будет контактировать с кожей в течение длительного времени. Отработанное моторное масло содержит химические вещества, которые вызывали раковые заболевания у лабораторных животных. Всегда защищайте кожу и как можно скорее после контакта с использованным маслом тщательно мойте руки с мылом в теплой воде.

МОТОРНОЕ МАСЛО (ДИЗЕЛЬНЫЙ ДВИГАТЕЛЬ)

Проверка уровня моторного масла

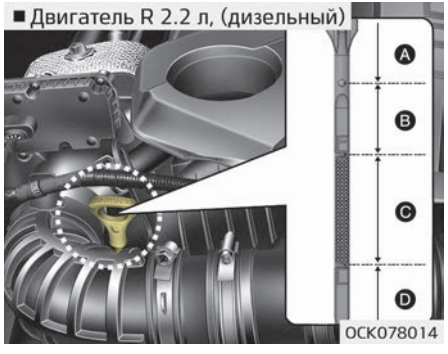

1. Убедитесь, что автомобиль стоит на ровном участке грунта.
2. Запустите двигатель и дайте ему разогреться до нормальной рабочей температуры.
3. Выключите двигатель и подождите несколько минут (около 5 минут), чтобы масло вернулось в поддон картера.
4. Вытяните щуп, протрите его и снова вставьте на полную длину.

⚠ ПРЕДУПРЕЖДЕНИЕ

■ Шланг радиатора

Будьте очень осторожны, чтобы не коснуться шланга радиатора при проверке или добавлении моторного масла, так как он может быть достаточно горячим и вызвать ожог.

5. Снова выньте щуп и проверьте уровень масла.
6. Уровень должен быть в диапазоне C. Если уровень в диапазоне D, долейте достаточно машинного масла, чтобы поднять его до диапазона C.

Рисунок	Необходимые действия в зависимости от соответствующего уровня масла в двигателе
Диапазон (A)	Обратитесь к официальному дилеру Kia или партнерской сервисной компании.
Диапазон (B)	Не доливайте масло.
Диапазон (C)	Норма. Вы можете долить масло, но не превышать уровень диапазона C.
Диапазон (D)	Необходимо долить масло и убедиться, что его уровень находится в пределах диапазона C.

⚠ ПРЕДОСТЕРЕЖЕНИЕ

- **Не допускайте пролития моторного масла при его добавлении или замене. Если капли масла попали в моторное отделение, немедленно вытрите их.**

(Продолжение)

(Продолжение)

- **Протирать указатель уровня масла необходимо чистой тряпкой. Если на тряпке будут частички грязи, это может привести к повреждению двигателя.**

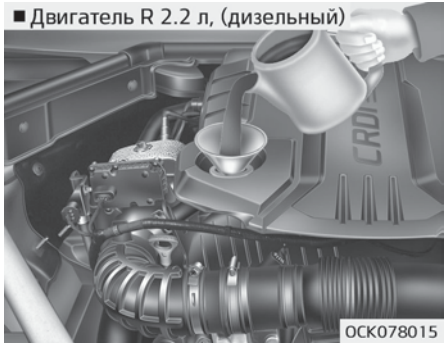

Если уровень масла находится на отметке «L» (минимум) или близко к ней, добавьте достаточно масла, чтобы его уровень достиг отметки «F» (максимум). Не доливайте слишком много масла.

Используйте только указанное моторное масло. (См. раздел "Рекомендуемые смазочные материалы и их количество" на странице 8-13.)

Замена моторного масла и фильтра

Следует заменить моторное масло и фильтр в специализированной мастерской. Kia рекомендует обратиться к официальному дилеру Kia или партнерской сервисной компании.

⚠ ПРЕДУПРЕЖДЕНИЕ

Отработанное моторное масло может вызвать раздражение кожи или раковые заболевания, если будет контактировать с кожей в течение длительного времени. Отработанное моторное масло содержит химические вещества, которые вызывали раковые заболевания у лабораторных животных. Всегда защищайте кожу и как можно скорее после контакта с использованным маслом тщательно мойте руки с мылом в теплой воде.

ОХЛАЖДАЮЩАЯ ЖИДКОСТЬ ДВИГАТЕЛЯ

Система охлаждения высокого давления оборудована бачком, который наполнен антифризом для использования в течение всего года. Бачок заполняется на заводе-изготовителе.
Проверяйте защиту антифриза и уровень охлаждающей жидкости по крайней мере один раз в год, в начале зимнего сезона и перед поездкой в места с холодным климатом.

⚠ ПРЕДОСТЕРЕЖЕНИЕ

- **Если двигатель перегрелся из-за низкого уровня охлаждающей жидкости, ее резкое добавление может привести к появлению трещин в двигателе. Чтобы предотвратить повреждения, охлаждающую жидкость следует добавлять медленно и в небольших количествах.**
- **Не эксплуатируйте автомобиль без охлаждающей жидкости двигателя. Это может стать причиной поломки водяного насоса, заклинивания двигателя и т. п.**

Проверка уровня охлаждающей жидкости

⚠ ПРЕДУПРЕЖДЕНИЕ

Снятие крышки радиатора

- **Никогда не пытайтесь снять крышку радиатора, пока двигатель работает или еще горячий. Это может привести к повреждению двигателя и системы охлаждения. Кроме того, горячая охлаждающая жидкость или пар могут стать причиной серьезных травм.**

(Продолжение)

(Продолжение)

- **Заглушите двигатель и подождите, пока он не остынет. Будьте крайне осторожны при снятии крышки радиатора. Оберните ее толстым полотенцем и медленно поворачивайте против часовой стрелки до первого упора. Отойдите назад, когда в системе охлаждения будет сбрасываться давление.**
  Когда вы убедитесь, что давление полностью сброшено, нажмите на крышку через толстое полотенце и продолжайте вращать ее против часовой стрелки, чтобы снять.
- **Даже если двигатель не работает, не снимайте крышку радиатора или сливную пробку, пока двигатель и радиатор не остынут. Горячая охлаждающая жидкость и пар под давлением все еще могут вырваться наружу и вызвать серьезные травмы.**

⚠ ПРЕДУПРЕЖДЕНИЕ

Работа электродвигателя (вентилятора охлаждения) зависит от температуры охлаждающей жидкости двигателя, давления хладагента и скорости автомобиля.

Иногда он может работать даже при выключенном двигателе. Соблюдайте крайнюю осторожность при работе вблизи лопастей вентилятора охлаждения, чтобы не пораниться при их вращении. Так как температура охлаждающей жидкости двигателя уменьшается, электродвигатель автоматически выключится. Это нормальное явление.
Электродвигатель (вентилятор охлаждения) может работать до тех пор, пока вы не отсоедините отрицательный кабель аккумулятора.

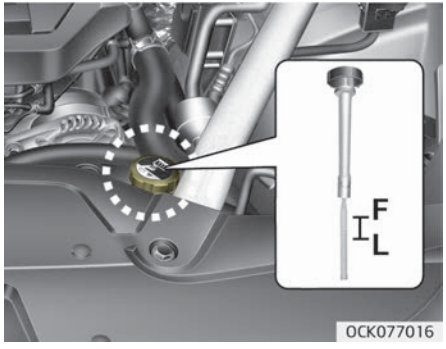

Проверьте состояние и соединения всех шлангов систем охлаждения и обогрева. Замените все вздутые или изношенные шланги.
Уровень охлаждающей жидкости при холодном двигателе должен находиться между отметками F (максимум) и L (минимум) на указателе уровня охлаждающей жидкости.

Если уровень охлаждающей жидкости низкий, добавьте достаточное количество указанной в спецификации охлаждающей жидкости, чтобы обеспечить защиту от замерзания и коррозии. Доведите уровень до отметки F (максимум), но не переполняйте. Если требуется частая дозаправка, следует проверить систему в специализированной мастерской. Kia рекомендует обратиться к официальному дилеру Kia или партнерской сервисной компании.

✻ ПРИМЕЧАНИЕ

После добавления охлаждающей жидкости убедитесь, что крышка заливной горловины полностью закрыта.
В противном случае двигатель может перегреваться во время езды.

(Продолжение)

(Продолжение)

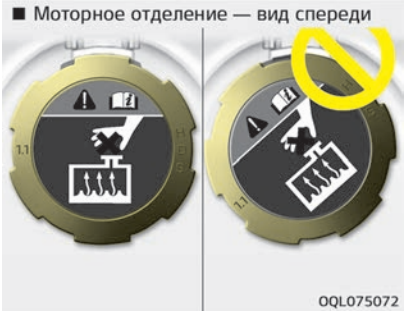

1. Необходимо убедиться, что метка на крышке радиатора направлена строго вперед.

(Продолжение)

(Продолжение)

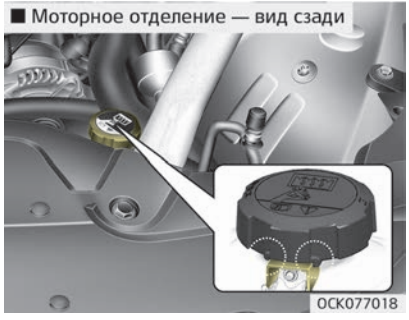

2. Необходимо проверить надежность фиксации небольших выступов внутри крышки заливной горловины охлаждающей жидкости.

Рекомендуемая охлаждающая жидкость двигателя

- При добавлении охлаждающей жидкости следует использовать только деионизированную или мягкую воду. Запрещается добавлять жесткую воду в оригинальную охлаждающую жидкость. Использование неподходящей охлаждающей жидкости может привести к серьезной неисправности или повреждению двигателя.
- В двигателе вашего автомобиля имеются алюминиевые детали, которые необходимо защитить от коррозии и замерзания с помощью охлаждающей жидкости на основе этиленгликоля с фосфатами.
- НЕ ИСПОЛЬЗУЙТЕ охлаждающую жидкость на основе этилового или метилового спирта и не смешивайте ее с рекомендованной охлаждающей жидкостью.
- Не используйте раствор с содержанием антифриза более 60 % или менее 35 %, поскольку это может снизить его эффективность.

Процентное содержание компонентов смеси приведено в следующей таблице.

Температура окружающего воздуха	Процентное содержание компонентов смеси (объем)	
	Антифриз	Вода
-15 °C	35	65
-25 °C	40	60
-35 °C	50	50
-45 °C	60	40

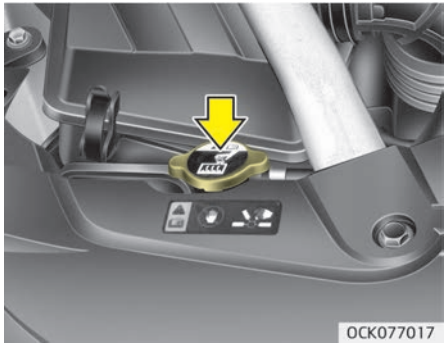

⚠ ПРЕДУПРЕЖДЕНИЕ

Крышка радиатора

Не снимайте крышку радиатора, пока двигатель горячий. Под давлением может произойти выброс крайне горячей охлаждающей жидкости и пара, что приведет к серьезной травме.

Замена охлаждающей жидкости

Следует заменить охлаждающую жидкость в специализированной мастерской. Kia рекомендует обратиться к официальному дилеру Kia или партнерской сервисной компании.

⚠ ПРЕДОСТЕРЕЖЕНИЕ

Перед заливкой охлаждающей жидкости, в целях предотвращения ее перелива на детали двигателя, такие как генератор переменного тока, положите толстую ткань вокруг крышки радиатора.

⚠ ПРЕДУПРЕЖДЕНИЕ

■ Охлаждающая жидкость

- **Не заливайте охлаждающую жидкость радиатора или антифриз в бачок для жидкости стеклоомывателя.**

(Продолжение)

(Продолжение)

- **При распылении на лобовое стекло охлаждающая жидкость радиатора может серьезно ухудшить видимость и стать причиной потери управления автомобилем, кроме того она способна вызвать повреждения краски и облицовки кузова.**

ЖИДКОСТЬ ДЛЯ ТОРМОЗНОЙ СИСТЕМЫ

Проверка уровня тормозной жидкости

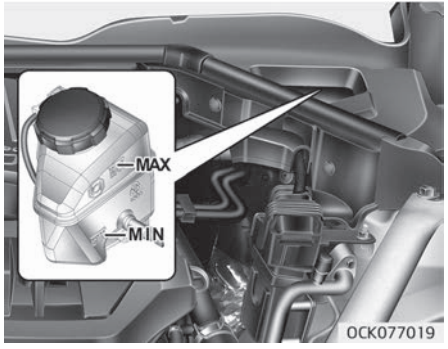

Периодически проверяйте уровень жидкости в бачке. Уровень жидкости должен находиться в пределах между отметками «MAX» (Макс.) и «MIN» (Мин.), нанесенными на боковой части бачка.
Перед снятием крышки бачка и добавлением тормозной жидкости тщательно очистите место вокруг крышки бачка, чтобы предотвратить загрязнение жидкости.

Если уровень низкий, долейте жидкость до отметки «MAX». Уровень жидкости снижается по мере увеличения пробега. Это нормальное состояние, связанное с износом тормозных накладок.
При очень низком уровне жидкости следует проверить систему в специализированной мастерской. Kia рекомендует обратиться к официальному дилеру Kia или партнерской сервисной компании.
Используйте только тот тип тормозной жидкости, который указан в технических характеристиках. (См. раздел “Рекомендуемые смазочные материалы и их количество” на странице 8-13.)
Никогда не смешивайте различные типы жидкости.

⚠ ПРЕДУПРЕЖДЕНИЕ

■ Убывание тормозной жидкости

Если требуется частая доливка жидкости в тормозную систему, следует проверить систему в специализированной мастерской. Kia рекомен-

(Продолжение)

(Продолжение)

дует обратиться к официальному дилеру Kia или партнерской сервисной компании.

⚠ ПРЕДУПРЕЖДЕНИЕ

■ Жидкость для тормозной системы

При замене и добавлении тормозной жидкости с ней следует обращаться осторожно. Не допускайте попадания жидкости в глаза. Если жидкость попала в глаза, немедленно промойте их большим количеством проточной воды из крана. Как можно скорее обратитесь к врачу.

⚠ ПРЕДОСТЕРЕЖЕНИЕ

Не допускайте попадания жидкости на лакокрасочное покрытие кузова, так как это приведет к его повреждению. Не следует использовать тормозную жидкость, которая дол-

(Продолжение)

(Продолжение)

гое время находилась на открытом воздухе, так как ее качество невозможно гарантировать. Ее необходимо надлежащим образом утилизировать. Не заливайте жидкости неподходящего типа. Попадание всего нескольких капель жидкости на основе минеральных масел, например моторного масла, в тормозную систему может привести к повреждению ее деталей.

ЖИДКОСТЬ ДЛЯ СТЕКЛООМЫВАТЕЛЯ

Проверка уровня омывающей жидкости

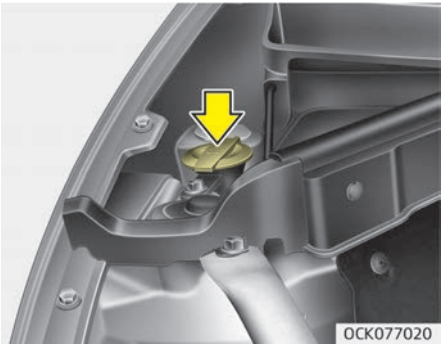

Бачок имеет прозрачный корпус, поэтому уровень жидкости можно контролировать визуально снаружи.
Проверьте уровень жидкости и долейте при необходимости. Если омывающая жидкость недоступна, можно использовать обычную воду. Однако при холодной погоде для предотвращения замерзания используйте незамерзающую омывающую жидкость.

⚠ ПРЕДУПРЕЖДЕНИЕ

■ Охлаждающая жидкость

- **Не заливайте охлаждающую жидкость радиатора или антифриз в бачок для жидкости стеклоомывателя.**
- **При распылении на лобовое стекло охлаждающая жидкость радиатора может серьезно ухудшить видимость и стать причиной потери управления автомобилем, повреждения лакокрасочного покрытия и обивки кузова.**
- **Жидкости для омывателя лобового стекла содержат некоторое количество спирта и могут воспламеняться при определенных обстоятельствах. Не допускайте контакта жидкости стеклоомывателя или бачка для жидкости с искрами или открытым пламенем. Это может привести к повреждению автомобиля или травмам пассажиров.**

(Продолжение)

(Продолжение)

- **Жидкость стеклоомывателя ядовита для людей и животных. Не пейте жидкость для стеклоомывателя и избегайте контакта с ней. Это может нанести существенный вред здоровью или привести к смертельному исходу.**

СТОЯНОЧНЫЙ ТОРМОЗ

Проверка стояночного тормоза (при наличии)

Проверьте, соответствует ли ход педали стояночного тормоза при воздействии 20 кг значению, указанному в технических характеристиках. Также стояночный тормоз должен самостоятельно обеспечивать удержание автомобиля на достаточно крутом уклоне. Если ход больше или меньше указанного, следует проверить систему в специализированной мастерской. Kia рекомендует обратиться к официальному дилеру Kia или партнерской сервисной компании.

Ход: 3 щелчка

ТОПЛИВНЫЙ ФИЛЬТР (ДЛЯ ДИЗЕЛЬНОГО ДВИГАТЕЛЯ)

Слив воды с топливного фильтра

В топливном фильтре дизельного двигателя вода отделяется от топлива и скапливается в нижней части устройства.
Если в топливном фильтре скапливается вода, при переводе ключа зажигания в положении «ON» (Вкл.) загорается сигнальная лампа.

Если загорается эта сигнальная лампа, автомобиль необходимо доставить в профессиональную мастерскую для слива воды и проверки системы. Kia рекомендует обратиться к официальному дилеру Kia или партнерской сервисной компании.

⚠ ПРЕДОСТЕРЕЖЕНИЕ

Если вовремя не сливать скопившуюся в топливном фильтре воду, она может проникнуть через фильтр и привести к повреждению основных компонентов автомобиля, таких как топливная система.

Замена фильтрующего элемента топливного фильтра

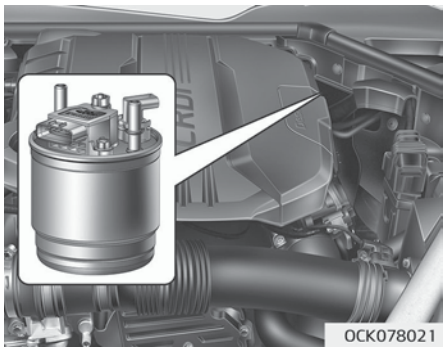

✻ ПРИМЕЧАНИЕ

При замене фильтрующего элемента топливного фильтра следует использовать запасные детали из специализированной мастерской. Kia рекомендует обратиться к официальному дилеру Kia или партнерской сервисной компании.

ВОЗДУХООЧИСТИТЕЛЬ

Замена фильтра

■ Двигатель THETA II 2,0 л T-GDI (бензиновый)

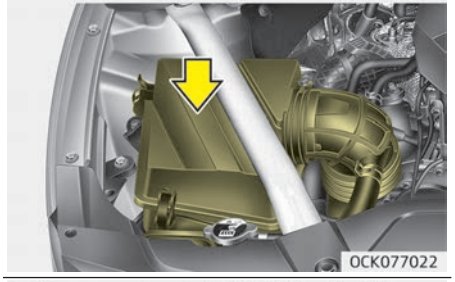

■ Двигатель Lambda II PE 3.3 л, T-GDI (бензиновый) (сторона пассажира)

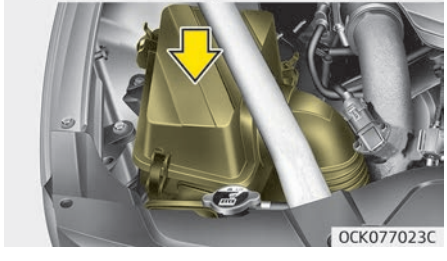

■ Двигатель Lambda II PE 3.3 л, T-GDI (бензиновый) (сторона водителя)

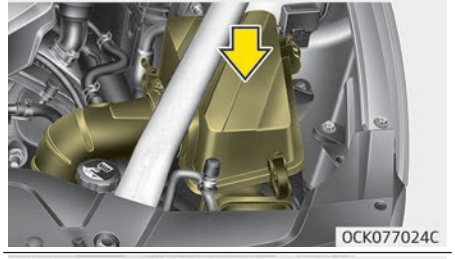

■ Двигатель R 2,2 л, (дизельный)

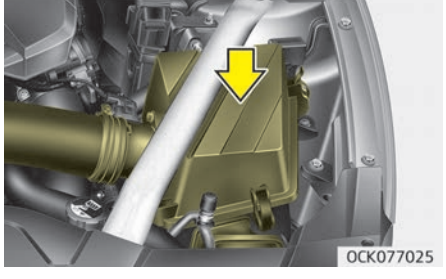

При необходимости фильтр может быть заменен, промывка не допускается.

Следует проверить или заменить фильтр воздухоочистителя в специализированной мастерской. Kia рекомендует обратиться к официальному дилеру Kia или партнерской сервисной компании.

Замену фильтра необходимо производить в соответствии с графиком технического обслуживания.

При эксплуатации автомобиля в условиях повышенной запыленности воздуха или в песчаной местности, менять фильтр воздухоочистителя необходимо чаще, чем это рекомендовано. (См. раздел “Техническое обслуживание в неблагоприятных условиях эксплуатации” на странице 7-20.)

⚠ ПРЕДОСТЕРЕЖЕНИЕ

- **Не управляйте автомобилем без фильтра воздухоочистителя; это может привести к чрезмерному износу двигателя.**

(Продолжение)

(Продолжение)

- **При снятии фильтра воздухоочистителя следите за тем, чтобы пыль или грязь не попадали во впускной воздуховод, поскольку это может привести к повреждению.**
- **Следует использовать запасные детали из специализированной мастерской. Kia рекомендует обратиться к официальному дилеру Kia или партнерской сервисной компании.**

ВОЗДУШНЫЙ ФИЛЬТР СИСТЕМЫ КЛИМАТ-КОНТРОЛЯ

Осмотр фильтра

Замену воздушного фильтра системы климат-контроля необходимо производить в соответствии с графиком технического обслуживания. В случае продолжительной эксплуатации автомобиля в городах с сильно загрязненным воздухом или на запыленных неровных дорогах, осмотры и замены необходимо проводить чаще. При самостоятельной замене воздушного фильтра системы климат-контроля следует придерживаться следующей процедуры и действовать осторожно, чтобы не повредить другие компоненты.

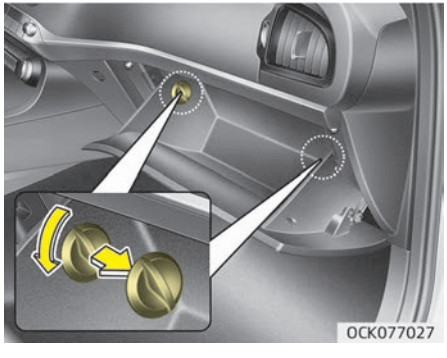

1. Откройте перчаточный ящик и снимите заглушки с обеих сторон.

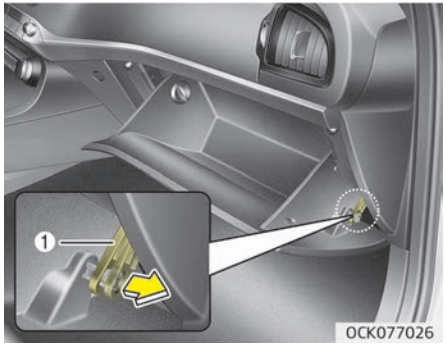

2. Вытяните опорную пластину (1).

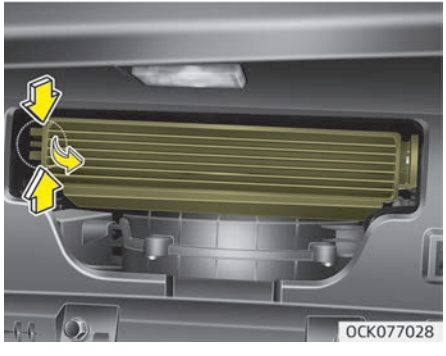

3. Снимите крышку воздушного фильтра климат-контроля, одновременно нажав на замок с левой стороны крышки.

4. Замените фильтр.
5. Установка выполняется в порядке, обратном разборке.

✻ ПРИМЕЧАНИЕ

При замене воздушного фильтра системы климат-контроля устанавливайте его правильно. В противном случае в системе могут появиться шумы, а эффективность фильтрации может снизиться.

ЩЕТКИ СТЕКЛООЧИСТИТЕЛЯ

Осмотр щеток

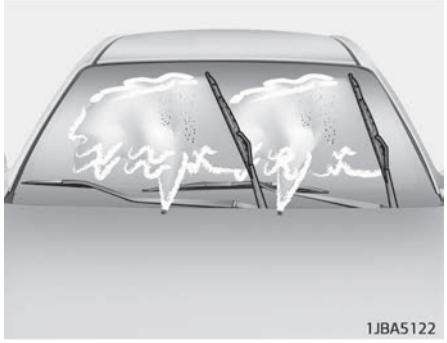

✻ ПРИМЕЧАНИЕ

Горячий воск, применяемый на автоматических установках коммерческой мойки автомобилей, затрудняет очистку лобового стекла.

Загрязнение лобового стекла или щеток стеклоочистителей посторонними веществами может снизить эффективность очистителей лобового стекла. Распространенными источниками загрязнения являются насекомые, древесный сок и процедуры обработки горячим воском, применяемые на некоторых коммерческих автомойках. Если щетки не работают должным образом, очистите стекло и щетки с помощью качественного очистителя или мягкого моющего средства, а затем тщательно промойте чистой водой.

⚠ ПРЕДОСТЕРЕЖЕНИЕ

Для предотвращения повреждения щеток стеклоочистителей не используйте при их чистке или обработке близлежащих участков бензин, керосин, растворитель для краски или другие растворители.

Замена щеток

Причиной плохой работы стеклоочистителей могут быть изношенные или потрескавшиеся щетки, которые необходимо заменить.

⚠ ПРЕДОСТЕРЕЖЕНИЕ

Для предотвращения повреждений рычагов стеклоочистителей или других компонентов не пытайтесь двигать стеклоочистители вручную.

⚠ ПРЕДОСТЕРЕЖЕНИЕ

Использование щеток стеклоочистителей, отличных от рекомендованных, может привести к их неисправности и выходу из строя.

Щетка стеклоочистителя лобового стекла

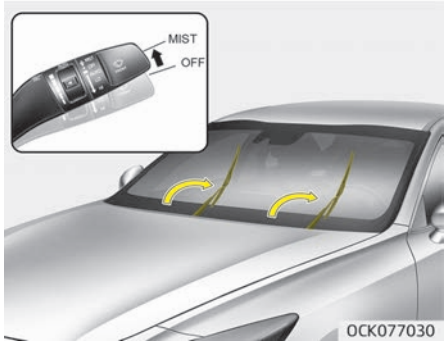

Для вашего удобства, переместите щетки стеклоочистителя в рабочее положение следующим образом:
После выключения двигателя в течение 20 секунд переведите переключатель стеклоочистителя в положение однократного движения (MIST) и удерживайте кнопку более 2 секунд, пока щетки стеклоочистителя не переместятся в полностью поднятое положении.

⚠ ПРЕДОСТЕРЕЖЕНИЕ

Не допускайте падения рычага стеклоочистителя на лобовое стекло, поскольку в результате на стекле могут появиться сколы или трещины.

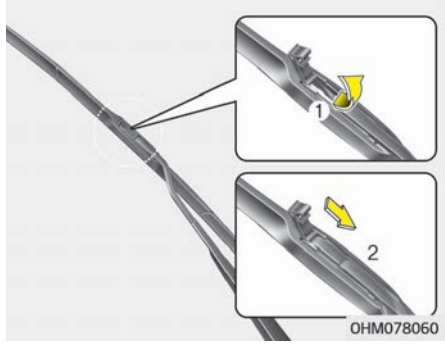

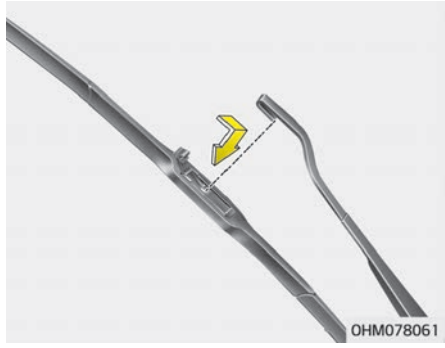

1. Поднимите рычаг стеклоочистителя.
2. Поднимите зажим щетки стеклоочистителя. Затем потяните вниз и снимите узел щетки.

3. Установите новый узел щетки.
4. Возвратите рычаг стеклоочистителя на лобовое стекло.
5. Поверните ключ зажигания в положение «ON» (Вкл.) и верните рычаги стеклоочистителей в нормальное рабочее положение.

АККУМУЛЯТОР

Замена элемента питания

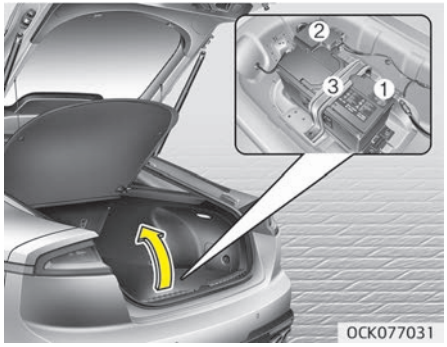

Аккумулятор расположен в багажнике. При замене батареи отсоедините отрицательный (-) кабель (1) и снимите положительный (+) блок предохранителей аккумулятора (2).
Снимите крепление для установки аккумулятора (3).

⚠ ПРЕДУПРЕЖДЕНИЕ

Выключите двигатель и подождите, пока он остынет, иначе поверх-

(Продолжение)

(Продолжение)

ность пола багажника может оказаться горячей. Надевайте перчатки при извлечении аккумулятора из багажника.

Повышение срока службы аккумулятора

- Аккумулятор должен быть надежно закреплен.
- Верхняя сторона аккумулятора должна быть чистой и сухой.
- Клеммы и соединения нужно содержать в чистоте, они должны быть затянуты и смазаны техническим вазелином или смазкой для клемм.
- Пролитый электролит нужно немедленно смывать с аккумулятора раствором воды и столовой соды.
- Если эксплуатация автомобиля не планируется в течение длительного времени, отсоедините провода от аккумулятора.

✻ ПРИМЕЧАНИЕ

В заводской комплектации на автомобиль устанавливается аккумулятор, не требующий технического обслуживания. Если автомобиль оснащен аккумулятором с отметками «LOWER» (Нижний уровень) и «UPPER» (Верхний уровень) на боковой стенке, в нем можно проверять уровень электролита. Уровень электролита должен находиться между отметками «LOWER» (Нижний уровень) и «UPPER» (Верхний уровень). Если уровень электролита низкий, то в аккумулятор требуется долить дистиллированную (деминерализованную) воду (запрещается доливать серную кислоту или другой электролит). В процессе доливки следите за тем, чтобы не забрызгать аккумулятор и соседние компоненты. Не следует переполнять элементы аккумулятора. Это может вызвать коррозию других деталей. Затем обязательно завинтите колпачки элементов аккумулятора. Обратитесь в специализиро-

(Продолжение)

(Продолжение)

ванную мастерскую. Kia рекомендует обратиться к официальному дилеру Kia или партнерской сервисной компании.

⚠ ПРЕДУПРЕЖДЕНИЕ

■ Опасности, связанные с аккумулятором

Перед работой с аккумулятором в обязательном порядке прочтите следующие инструкции.

Не подносите к аккумулятору зажженные сигареты и другие источники открытого огня или искр.

В элементах аккумулятора постоянно присутствует водород — легковоспламеняющийся газ, который при возгорании может взорваться.

(Продолжение)

(Продолжение)

Храните аккумулятор в недоступном от детей месте, так как он заполнен высоко агрессивной СЕРНОЙ КИСЛОТОЙ. Не допускайте попадания аккумуляторной кислоты на кожу, в глаза, на одежду и на лакокрасочное покрытие.

Если электролит попал в глаза, промойте их чистой водой в течение по меньшей мере 15 минут и немедленно обратитесь за медицинской помощью. При попадании электролита на кожу тщательно промойте пораженный участок. Если вы почувствовали боль или жжение, немедленно обратитесь за медицинской помощью.

(Продолжение)

(Продолжение)

При зарядке аккумулятора или работе рядом с ним пользуйтесь защитными очками. При работе в замкнутом пространстве требуется обеспечить достаточную вентиляцию.

Неправильно утилизированный аккумулятор может нанести вред окружающей среде и здоровью человека. Утилизировать аккумулятор нужно в соответствии с местными законами или нормами.

Аккумулятор содержит свинец. Не выбрасывайте его после использования. Обратитесь в специализированную мастерскую. Kia рекомендует обратиться к официальному дилеру Kia или партнерской сервисной компании.

(Продолжение)

(Продолжение)

- **При подъеме аккумулятора возможна утечка аккумуляторной кислоты, вызванная чрезмерным давлением на пластиковый корпус, что грозит получением травм. Аккумулятор следует поднимать с помощью специального держателя или руками, взяв его за противоположные углы.**
- **Не следует заряжать аккумулятор, подключенный к сети автомобиля.**
- **Электрическая система зажигания работает под высоким напряжением. Не прикасайтесь к этим компонентам, если работает двигатель или включено зажигание.**

Несоблюдение приведенных выше мер предосторожности может стать причиной получения тяжелых травм или гибели.

⚠ ПРЕДОСТЕРЕЖЕНИЕ

- **Если автомобиль длительное время не будет эксплуатироваться в условиях низкой температуры, отсоедините аккумулятор и храните его в помещении.**
- **Аккумулятор должен быть всегда полностью заряжен для предотвращения повреждения корпуса в местах с низкой температурой.**
- **Аккумулятор может разрядиться, если к нему подключены посторонние электронные устройства. Не следует использовать устройства, не одобренные производителем автомобиля.**

Табличка с указанием емкости аккумулятора

■ Пример

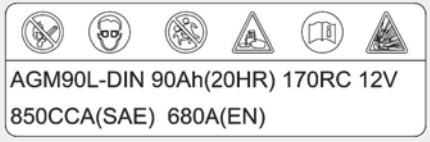

OUM074113L

❊ Фактическая табличка с информацией об аккумуляторе в автомобиле может отличаться от изображенной на рисунке.

1. AGM90L-DIN: наименование модели аккумулятора Kia
2. 90 Ач (20 ч): номинальная емкость (в ампер-часах)
3. 170RC: номинальная резервная емкость (в минутах)
4. 12 В: номинальное напряжение

5. 850CCA (SAE): испытание при низких температурах, ток в амперах по SAE
6. 680A: испытание при низких температурах, ток в амперах по EN

Зарядка аккумулятора

В автомобиле установлен кальциевый аккумулятор, не требующий обслуживания.

- Если аккумулятор разряжается за короткое время (например, вследствие того, что были оставлены включенными фары головного света или освещение в салоне, пока автомобиль не использовался), то заряжать его следует медленно (малым током) в течение 10 часов.
- Если аккумулятор постепенно разряжается из-за большой электрической нагрузки в процессе эксплуатации автомобиля, то его зарядку нужно выполнять при токе 20–30 А в течение двух часов.

⚠ ПРЕДУПРЕЖДЕНИЕ

■ Зарядка аккумулятора

(Продолжение)

(Продолжение)

Во время зарядки аккумулятора соблюдайте следующие меры предосторожности:

- **Снимите аккумулятор с автомобиля и разместите в помещении с хорошей вентиляцией.**
- **Рядом с аккумулятором не разрешается курить, также он не должен располагаться вблизи источников открытого огня и искр.**
- **Во время зарядки постоянно наблюдайте за аккумулятором, выключайте или снижайте ток зарядки, если элементы аккумулятора начинают активно выделять газ (кипеть) или температура в каком-либо элементе превышает 49 °C.**
- **При работе с аккумулятором, находящимся на зарядке, используйте защитные очки.**
- **Аккумулятор отключается от зарядного устройства в следующем порядке.**

1. **Отключите сетевой выключатель зарядного устройства аккумулятора.**

(Продолжение)

(Продолжение)

2. **Отсоедините зажим отрицательного вывода от отрицательной клеммы аккумулятора.**
3. **Отсоедините зажим положительного вывода от положительной клеммы аккумулятора.**

⚠ ПРЕДУПРЕЖДЕНИЕ

- **Перед тем как выполнять обслуживание или подзарядку аккумулятора, отключите все потребители и выключите двигатель.**
- **При отключении и подключении аккумулятора отрицательный кабель следует отключать первым и подключать последним.**
- **Рекомендуется проводить операции, связанные с аккумулятором, в специализированной мастерской. Kia рекомендует обратиться к официальному дилеру Kia или партнерской сервисной компании.**

⚠ ПРЕДОСТЕРЕЖЕНИЕ

- **Следует предохранять аккумулятор от воздействия воды и других жидкостей.**
- **В целях безопасности следует использовать запасные детали из специализированной мастерской. Kia рекомендует обратиться к официальному дилеру Kia или партнерской сервисной компании.**

⚠ ПРЕДОСТЕРЕЖЕНИЕ

■ **Аккумулятор AGM (при наличии)**

(Продолжение)

(Продолжение)

- **Аккумуляторы AGM (Absorbent Glass Matt —поглощающее стекловолокно) не требуют ухода. Их обслуживание может производить только специализированная мастерская. Kia рекомендует обратиться к официальному дилеру Kia или партнерской сервисной компании. Для зарядки аккумулятора AGM пользуйтесь только автоматическими зарядными устройствами, разработанными специально для аккумуляторов AGM.**
- **При замене аккумулятора AGM следует использовать запасные детали из специализированной мастерской. Kia рекомендует обратиться к официальному дилеру Kia или партнерской сервисной компании.**
- **Не открывайте и не снимайте крышку сверху аккумулятора. Это может вызвать протечку электролита изнутри, что может привести к серьезной травме.**

Сброс настроек элементов

После разрядки или отсоединения аккумулятора необходимо сбросить настройки элементов:

- Автоматическое закрытие/открытие окна
- Люк в крыше
- Маршрутный компьютер
- Система климат-контроля
- Интегрированное ЗУ
- Аудиосистема

ШИНЫ И КОЛЕСА

Уход за шинами

Для соблюдения надлежащих правил эксплуатации и техники безопасности, а также достижения максимальной экономии топлива необходимо всегда поддерживать рекомендуемое давление в шинах, не превышать пределы нагрузки и выполнять указания по распределению груза.

Рекомендуемое давление в шинах в холодном состоянии

Давление во всех шинах (включая шину запасного колеса) следует проверять, когда шины находятся в холодном состоянии. Считается, что шины находятся в холодном состоянии, если автомобиль простоял на месте по меньшей мере три часа или проехал менее 1,6 км.

Для обеспечения оптимальных ходовых качеств, хорошей управляемости автомобиля и минимизации износа шин необходимо поддерживать рекомендованные значения давления в шинах.

Рекомендованные показатели давления в шинах см. в разделе “Шины и колеса” на странице 8-09.

Все технические характеристики (размеры и значения давления) указаны на табличке, которая находится в автомобиле.

⚠ ПРЕДУПРЕЖДЕНИЕ

■ Низкое давление воздуха в шинах

При значительном понижении давления в шинах (на 70 кПа или более) может отмечаться сильный перегрев, который ведет к разрывам шин, отделению протектора и другим неисправностям, в результате

(Продолжение)

(Продолжение)

которых автомобиль теряет управление, что может привести к серьезным травмам или гибели. Этот риск возрастает в жаркую погоду, а также при длительной езде на высоких скоростях.

⚠ ПРЕДОСТЕРЕЖЕНИЕ

- **Низкое давление в шинах также приводит к чрезмерному износу, ухудшению управляемости автомобиля и увеличению расхода топлива. Также возможна деформация колесных дисков. Необходимо следить за тем, чтобы давление в шинах соответствовало требуемому уровню. Если шину приходится часто подкачивать, рекомендуется произвести проверку системы в специализированной мастерской. Kia рекомендует обратиться к официальному дилеру Kia или партнерской сервисной компании.**

(Продолжение)

(Продолжение)

- **При повышенном давлении воздуха в шинах пропадает плавность хода, отмечается чрезмерный износ центральной области протектора, а также увеличивается вероятность повреждений от помехи на дороге.**

⚠ ПРЕДОСТЕРЕЖЕНИЕ

- **В прогретых шинах давление воздуха обычно превышает рекомендуемое давление в холодном состоянии на 28 – 41 кПа . Не следует спускать воздух из прогретых шин для корректировки давления, поскольку в этом случае давление будет недостаточным.**
- **Не забывайте надевать на вентили колпачки. Без колпачка в золотник может попасть грязь или влага, из-за которых теряется герметичность. Если колпачка нет, при первой же возможности установите на вентиль новый колпачок.**

⚠ ПРЕДУПРЕЖДЕНИЕ

■ Накачка шин

Повышенное или пониженное давление в шинах сокращает срок их службы, заметно ухудшает управляемость автомобиля и может стать причиной внезапной неисправности шин. В результате возможна потеря управления автомобилем и получение травм.

⚠ ПРЕДОСТЕРЕЖЕНИЕ

■ Давление в шинах

Необходимо соблюдать следующие рекомендации.

- **Проверять давление нужно на холодных шинах. (После того как автомобиль простоял на месте по меньшей мере три часа либо проехал менее 1,6 км с момента запуска двигателя.)**
- **Давление воздуха в запасном колесе нужно проверять каждый раз при проверке давления в остальных шинах.**

(Продолжение)

(Продолжение)

- **Не следует перегружать автомобиль. Если на крыше автомобиля установлен багажник, следите за тем, чтобы не перегружать его.**
- **Изношенные старые шины могут стать причиной дорожно-транспортных происшествий. Заменяйте шины, если они повреждены или сильно изношен протектор.**

Проверка давления в шинах

Проверяйте состояние шин раз в месяц или чаще.
Кроме того, проверяйте давление в шине запасного колеса.

Порядок проверки

Для проверки давления в шинах используйте индикатор хорошего качества. Невозможно определить качество накачки шин путем простого визуального осмотра. Радиальные шины кажутся накачанными даже при недостаточном давлении воздуха в них.

Проверять давление нужно на холодных шинах. Холодное состояние означает, что автомобиль простоял не меньше трех часов или проехал не более 1,6 км. Снимите колпачок с ниппеля шины. Установите на ниппель индикатор давления и плотно его прижмите, чтобы измерить давление воздуха. Если давления воздуха в холодной шине соответствует рекомендованному значению давления, указанному на шине и на информационной этикетке по нормативам нагрузки, то никаких дальнейших действий предпринимать не требуется. Если давление низкое, подкачайте шину до достижения рекомендованного значения.
Если шина перекачана, спустите лишний воздух, нажав на металлический золотник по центру ниппеля шины. Повторно проверьте давление в шине с помощью индикатора. Проследите за тем, чтобы надеть на ниппели шин колпачки. Они способствуют предотвращению утечек, не допуская попадания на ниппель грязи и влаги.

⚠ ПРЕДУПРЕЖДЕНИЕ

- **Шины нужно периодически проверять на предмет достаточного внутреннего давления, а также наличия признаков износа и повреждений. Всегда используйте для этого индикатор давления в шинах.**
- **Недостаточное или чрезмерно высокое давление в шинах является причиной их неравномерного износа, вследствие чего ухудшается маневренность автомобиля, возможна потеря управления и внезапный разрыв шины, что может стать причиной аварии, травм и гибели людей. Рекомендованное значение давления воздуха в холодной шине указано в данном руководстве, а также на этикетке параметров шины, которая находится на центральной стойке со стороны водителя.**

(Продолжение)

(Продолжение)

- **Изношенные шины могут стать причиной дорожно-транспортного происшествия. Изношенные шины, шины со следами неравномерного износа или поврежденные шины подлежат замене.**
- **Не забывайте проверять давление воздуха в запасном колесе. Компания Kia рекомендует проверять запасное колесо при каждой проверке давления воздуха в остальных шинах автомобиля.**

Перестановка шин

Для равномерного износа протектора рекомендуется переставлять шины через каждые 10 000 км пробега или чаще, если происходит неравномерный износ.
При перестановке проверьте правильность балансировки шин.

Также при перестановке проверьте шины на предмет неравномерного износа и повреждений. Причиной повышенного износа обычно является неправильное давление воздуха в шинах, неправильный угол установки колес, разбалансированность колес, резкое торможение или резкие повороты. Проверьте протекторы и боковые стороны шин на наличие выпуклостей и неровностей. Замените шину в случае обнаружения подобных дефектов. Также шину следует заменить, если видна кордная ткань или корд. После перестановки колес убедитесь, что давление в передних и задних шинах соответствует рекомендуемым значениям, а также проверьте плотность затяжки крепежных гаек.
См. раздел “Шины и колеса” на странице 8-09.

■ 17-дюймовая шина, 18-дюймовая шина

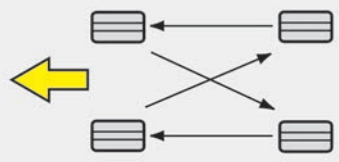

OBH078040

■ 19-дюймовая шина

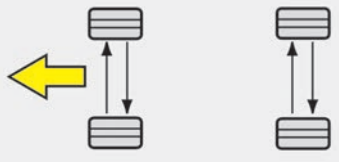

OBK079038

При перестановке шин необходимо проверить тормозные колодки на предмет износа.

✻ ПРИМЕЧАНИЕ

Радиальные шины с асимметричным рисунком протектора можно переставлять только спереди назад, но не справа налево.

⚠ ПРЕДУПРЕЖДЕНИЕ

- **Не используйте компактную запасную шину (при наличии) при перестановке.**
- **Ни при каких обстоятельствах не используйте одновременно шины с диагональным и радиальным кордом. Это может негативно повлиять на управляемость автомобилем и привести к повреждению имущества, серьезным травмам и даже смертельному исходу.**

Регулировка углов установки и балансировка колес

Колеса вашего автомобиля тщательно отрегулированы и сбалансированы в заводских условиях для обеспечения максимального срока службы шин и наилучших рабочих характеристик автомобиля.

В большинстве случаев отсутствует необходимость в повторной регулировке колес. Однако если вы заметили повышенный износ шин или автомобиль при движении смещается в сторону, колеса необходимо повторно отрегулировать.
Если при движении по ровной дороге возникает вибрация, возможно, необходимо выполнить повторную балансировку колес.

⚠ ПРЕДОСТЕРЕЖЕНИЕ

Установка балансировочных грузов, не соответствующих требованиям, может привести к повреждению алюминиевых дисков вашего автомобиля. Используйте только рекомендованные балансировочные грузы.

Замена шин

При равномерном износе шины становится виден индикатор износа (A), имеющий вид сплошной полосы. Это значит, что оставшаяся толщина протектора на шине составляет менее 1,6 мм. В этом случае замените шину.
Для замены шины не дожидайтесь проявления индикатора износа по всему протектору.

✻ ПРИМЕЧАНИЕ

При замене шин рекомендуется использовать шины той же марки, которые изначально поставлялись в комплекте с автомобилем. В противном случае возможно ухудшение управляемости.

⚠ ПРЕДОСТЕРЕЖЕНИЕ

При замене шин проверьте и подтяните гайки крепления колес после пробега 50 км, а также после пробега около 1 000 км . Если при движении автомобиля отмечается биение рулевого колеса или вибрация кузова автомобиля, то шина не сбалансирована. Выполните балансировку шин. Если проблема не устранена, следует обратиться в специализированную мастерскую. Kia рекомендует обратиться к официальному дилеру Kia или партнерской сервисной компании.

⚠ ПРЕДУПРЕЖДЕНИЕ

■ Замена шин

Для снижения вероятности получения тяжелых или смертельных травм из-за аварии по причине разрыва шины или потери управления автомобилем выполняйте следующие действия:

- **Изношенные шины, шины со следами неравномерного износа или поврежденные шины подлежат замене. Изношенные шины могут стать причиной резкого ухудшения эффективности торможения, рулевого управления и сцепления с дорожным покрытием.**
- **Не эксплуатируйте автомобиль при недостаточном или чрезмерном давлении в шинах. Это может стать причиной неравномерного износа и разрыва шины.**
- **При замене шин не ставьте на автомобиль одновременно радиальные и диагональные шины. При переходе с радиальных на диагональные шины заменяйте все шины (включая запасное колесо).**

(Продолжение)

(Продолжение)

- **При использовании шин и дисков, размеры которых отличаются от рекомендованных производителем, возможны нетипичные изменения характеристик маневренности и ухудшение управляемости автомобиля, что может привести к серьезной аварии.**
- **Колеса, не отвечающие техническим требованиям Kia, могут плохо подходить к установочному месту, что может вызвать повреждение автомобиля либо нетипичные изменения маневренности и ухудшение управляемости автомобиля.**
- **Система ABS работает на основе сравнения скоростей колес. Размер колеса влияет на его скорость. При замене шин все 4 шины должны быть одинакового размера, аналогичного размеру шин, которые поставлялись в комплекте с автомобилем. При использовании шин разного размера возможны сбои в работе систем ABS (антиблокировочная тормозная система) и ESC (система электронного контроля устойчивости).**

Замена компактного запасного колеса (при наличии)

Срок службы протектора запасной шины меньше, чем у шины нормального размера. Замените ее, когда на шине станут видны индикаторные полоски износа протектора. Запасная шина должна быть того же размера и конструкции, как и те, которые поставляются с новым автомобилем, и должна монтироваться на том же колесе для компактной запасной шины. Компактная запасная шина не предназначена для установки на колесе нормального размера, а колесо для компактной запасной шины не предназначено для установки шины нормального размера.

Замена колеса

При замене металлических колес (вне зависимости от ее причины) убедитесь, что новые колеса аналогичны заводским по диаметру, ширине обода и вылету.

⚠ ПРЕДУПРЕЖДЕНИЕ

Неправильный размер может негативно повлиять на срок службы колес и подшипников, тормозные качества, характеристики управляемости, дорожный просвет, просвет между корпусом и шинами, зазор цепей противоскольжения, калибровку спидометра и одометра, регулировку угла наклона фар и высоту бампера.

Сцепление шин с поверхностью дороги

Сцепление шин с поверхностью дороги может снижаться из-за износа шин, неправильной накачки или скользкого дорожного полотна. При появлении индикаторов износа протектора шины необходимо заменить. Чтобы снизить риск потерять управление, всегда сбавляйте скорость, если на дороге есть вода, снег или лед.

Техническое обслуживание шин

В дополнение к правильному давлению накачки, уменьшению износа шин способствует правильная регулировка углов установки колес. Если вы обнаружили неравномерную изношенность шин, проверьте углы установки колес в специализированной мастерской. Kia рекомендует обратиться к официальному дилеру Kia или партнерской сервисной компании.

После установки новых шин убедитесь в их правильной балансировке. Это позволит сделать езду в автомобиле более комфортной и увеличит срок службы шин. Кроме того, шины необходимо повторно балансировать после снятия с дисков.

Маркировка на боковых поверхностях шин

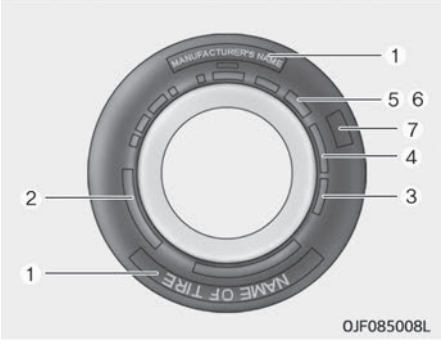

На боковой поверхности нанесена идентифицирующая информация, основные характеристики шины и идентификационный номер шины (TIN), необходимый для сертификации соответствия стандартам безопасности. Номер TIN также может использоваться для идентификации шины в случае отзыва.

1. Изготовитель или фирменное наименование

Отображается название изготовителя или фирменное наименование.

2. Обозначение размера шины

На боковой поверхности шины указано обозначение размера шины. Эта информация потребуется при выборе сменной шины для автомобиля. Ниже приводится пояснение букв и цифр в обозначении размера шины.
Пример обозначения размера шины: (эти цифры указаны исключительно в качестве примера; обозначение на шинах вашего автомобиля может отличаться.)

P235/55R19 108T

- P – тип автомобиля (шины, маркированные префиксом «P», предназначены для использования на легковых автомобилях или легких грузовых автомобилях; однако не все шины имеют эту маркировку).
- 235 – ширина шины в миллиметрах.
- 55 – отношение высоты профиля шины к его ширине. Высота сечения шины в процентах от ее ширины.
- R – код конструкции шины (радиальная).
- 19 – Диаметр обода в дюймах.
- 108 – индекс нагрузки (цифровой код, обозначающий максимально допустимую нагрузкой на шину).
- T – Символ скоростной категории Дополнительная информация представлена в таблице индексов скорости шин в этом разделе.

Обозначение размера колеса

На колесах также имеется маркировка, содержащая данные, которые необходимы при замене. Далее приводится расшифровка буквенных и цифровых обозначений размера колеса.
Пример обозначения размера колеса:

7,5J X 19

- 7,5 – ширина обода в дюймах.
- J – профиль обода колеса.
- 19 – Диаметр обода в дюймах.

Категории скорости шин

В приведенной ниже таблице перечислены распространенные скоростные категории, которые используются в настоящее время для шин легковых автомобилей. Скоростная категория содержится в обозначении размера шины на ее боковине. Этот символ указывает на максимальную скорость безопасной эксплуатации шины.

Символ скоростной категории	Максимальная скорость
S	180 км/ч
T	190 км/ч
H	210 км/ч
V	240 км/ч
W	270 км/ч
Y	300 км/ч
Z	Свыше 240 км/ч

3. Проверка срока службы шин (TIN: идентификационный номер шин)

Любые шины, с даты изготовления которых прошло более 6 лет (включая шину запасного колеса), необходимо заменить на новые. Вы можете найти дату изготовления в виде кода DOT на боковине шины (возможно, с внутренней стороны колеса). Код DOT — это последовательность знаков на шине, состоящая из цифр и букв английского языка. На дату изготовления указывают последние четыре цифры (символа) кода DOT.

DOT: XXXX XXXX 0000

В первой части кода DOT зашифрован номер завода-изготовителя, размер шины и рисунок протектора, а последние четыре цифры обозначают неделю и год изготовления.
Например:
DOT XXXX XXXX 1619 означает, что шина была изготовлена на 16-й неделе 2019 года.

⚠ ПРЕДУПРЕЖДЕНИЕ

■ Возраст шины

С течением времени качество шин ухудшается, даже когда они не используются.
Вне зависимости от оставшегося протектора рекомендуется заменять шины примерно после 6 (шести) лет штатной эксплуатации. Износ может увеличиться при воздействии высоких температур в жарком климате или вследствие регулярных высоких нагрузок. Несоблюдение этого предупреждения может привести к внезапному выходу шины из строя, что вызовет потерю управления и аварию с причинением тяжелых травм или летальным исходом.

4. Количество и состав слоев шины

Количество слоев обрезиненного корда в шине. Производители также должны указать материалы, из которых изготовлены шины (сталь, нейлон, полиэстер и другие). Буква «R» означает шину с радиальной ориентацией корда; буква «D» — с диагональной, а буква «B» указывает на диагонально-опоясанный каркас.

5. Максимально допустимое давление в шине

Этот параметр представляет собой самое высокое давление воздуха, допустимое в шине. Не следует превышать максимально допустимое давление в шине. Рекомендованное давление в шине см. на шине и на табличке с информацией о шине и нагрузке.

6. Максимальная номинальная нагрузка

Это число указывает на максимальную нагрузку на шину в килограммах и фунтах. При замене шин на автомобиле новые шины должны иметь такую же номинальную нагрузку, как и те, что были установлены на заводе-изготовителе.

7. Единообразная классификация шин по качеству

Класс качества указывается на боковине шины между плечом протектора и максимальной шириной профиля.
Например:
TREADWEAR 200 (Износ протектора 200)
TRACTION AA (Сцепление с поверхностью AA)
TEMPERATURE A (Температура A)

Износ протектора

Класс износостойкости шины — это сравнительная оценка, основанная на скорости износа шины при испытаниях в контролируемых условиях в ходе утвержденной серии испытаний. Например, шина класса 150 будет изнашиваться в полтора (1,5) раза дольше, шина класса 100.
Относительные характеристики шины зависят от реальных условий эксплуатации, но при этом они могут отличаться от стандартных из-за различий в стиле вождения, техническом обслуживании, характеристиках дорожного покрытия и климата.

Класс износостойкости шины указан на боковых поверхностях шин, предназначенных для легковых автомобилей. Шины, используемые на вашем автомобиле в качестве стандартного или дополнительного оборудования, могут отличаться по классу.

Сцепление с поверхностью: AA, A, B и C

Сцепление с поверхностью делят на три класса: AA, A, B и C (от высшего к низшему). Эти классы представляют собой способность шины останавливаться на мокрой мостовой, измеренную в контролируемых условиях на испытательных поверхностях из асфальта и бетона, определенных государственными органами. Шины с отметкой C имеют наихудшие характеристики сцепления с поверхностью.

Температура: A, B и C

Температурные классы — A (наивысшая), B и C — обозначают устойчивость шины к выделению тепла и ее способность рассеивать тепло при испытаниях в контролируемых условиях на специфицированном лабораторном испытании колеса в помещении.

Высокая температура может стать причиной ухудшения состояния материала шины и снижения срока службы шины, а чрезмерно высокая температура может привести к внезапному разрыву шины. Классы A и B представляют собой более высокие уровни показателей, полученные в лабораторных условиях с использованием испытательного колеса, чем минимальные, требуемые законодательством.

⚠ ПРЕДУПРЕЖДЕНИЕ

Степень сцепления с дорогой определяется для шины на основании испытаний с торможением при движении по прямой и не учитывает ускорение, повороты, гидропланирование или пиковые характеристики сцепления с дорогой.

⚠ ПРЕДУПРЕЖДЕНИЕ

■ Температура шины

Температурный класс определяется для шины с нормальным давлением

(Продолжение)

(Продолжение)

воздуха и при отсутствии перегрузки. Слишком высокая скорость, пониженное давление или повышенная нагрузка, действующие по отдельности или в сочетании друг с другом, могут привести к теплообразованию и возможному внезапному разрыву шины. Это может привести к потере управления автомобилем, серьезным травмам и смертельному исходу.

Низкопрофильная шина (при наличии)

Низкопрофильные шины, у которых отношение высоты профиля к ширине меньше 50, придают автомобилю спортивный вид.

Поскольку низкопрофильные шины оптимизированы для лучшей управляемости и торможения, они могут снижать комфортность езды и создают больше шума по сравнению с обычными шинами.

⚠ ПРЕДОСТЕРЕЖЕНИЕ

Поскольку боковина низкопрофильной шины уже, чем у обычной, колесный диск и сама шина такого профиля больше подвержены повреждениям. По этой причине следуйте приведенным ниже указаниям.

- **При движении по неровной дороге или бездорожью управляйте автомобилем осторожно, потому что шины и диски могут быть повреждены. После поездки проверяйте шины и диски.**
- **При проезде через выбоину, лежачего полицейского, канализационный люк или бордюр двигайтесь медленно, чтобы не повредить шины и диски.**
- **Если шина подверглась удару, следует проверить ее состояние или связаться со специализированной мастерской. Kia рекомендует обратиться к официальному дилеру Kia или партнерской сервисной компании.**

(Продолжение)

(Продолжение)

- **Во избежание повреждения шин проверяйте их состояние и давление через каждые 3000 км.**
- **Повреждение шины трудно распознать при визуальной проверке. При малейшем намеке на такое повреждение, даже если его не видно при осмотре, необходимо проверить или замените шину, поскольку ее повреждение может стать причиной утечки воздуха.**
- **На повреждения шины при движении по неровной дороге, бездорожью, выбоине, люку или бордюру гарантия не распространяется.**
- **Информацию о шине можно найти на ее боковине.**

ПРЕДОХРАНИТЕЛИ

❈ Левая сторона: нормальный
Справа: перегоревший

Предохранители обеспечивают защиту электрической системы автомобиля от перегрузок.

В этом автомобиле установлены 4 (или 5) панелей с предохранителями, одна из которых находится за накладкой на боковой панели со стороны водителя, а другая — в моторном отсеке, рядом с аккумулятором.

Если не работают осветительные приборы, принадлежности или органы управления автомобиля, проверьте исправность предохранителя соответствующей электрической цепи. Если предохранитель перегорел, то элемент внутри него расплавился.

Если электрическая система не работает, в первую очередь следует проверить предохранители в панели на стороне водителя.

Перед тем как заменять перегоревший предохранитель, отключите отрицательный кабель аккумулятора.

Заменять перегоревший предохранитель нужно предохранителем, имеющим такой же номинал.

Если после замены новый предохранитель сгорел, это указывает на неисправность в электрической цепи. Не пользуйтесь неисправной системой и незамедлительно обратитесь за помощью в специализированную мастерскую. Kia рекомендует проконсультироваться с официальным дилером Kia или партнерской сервисной компанией.

В автомобиле используются предохранители трех типов: пластинчатые для низких токов, патронные и самовосстанавливающиеся для высоких токов.

⚠ ПРЕДУПРЕЖДЕНИЕ

■ Замена предохранителя

- **Заменять предохранитель можно только предохранителем с таким же номиналом.**
- **Установка предохранителя с более высоким номиналом может стать причиной повреждений и возгорания.**

(Продолжение)

(Продолжение)

- **Запрещено устанавливать проволоку или алюминиевую полоску вместо полноценного предохранителя даже в качестве временной меры. Это может привести к значительным повреждениям проводки и ее возгоранию.**
- **Не следует вносить произвольные модификации или дополнения в электропроводку автомобиля.**

⚠ ПРЕДОСТЕРЕЖЕНИЕ

Не пользуйтесь для извлечения предохранителей отверткой или любым другим металлическим предметом, так как это может привести к короткому замыканию и повреждению системы.

✻ ПРИМЕЧАНИЕ

- При замене предохранителя переведите ключ зажигания в положения «OFF» (Выкл.), отключите переключатели всех электрических устройств затем отсоедините провод от (–) клеммы аккумулятора.
- Элементы в табличке со сведениями о панели предохранителей/реле могут отличаться от фактически установленных в автомобиле.

⚠ ПРЕДОСТЕРЕЖЕНИЕ

- **При замене перегоревшего предохранителя или реле на исправный элемент, проследите за тем, чтобы он плотно сел в зажимы держателя. Неплотно посаженный предохранитель или реле могут стать причиной повреждения электрических систем и проводки автомобиля и привести к возгоранию.**

(Продолжение)

(Продолжение)

- **Не следует извлекать предохранители, реле и клеммы, закрепленные болтами или гайками. При установке предохранители, реле и клеммы могут быть закреплены не полностью, что является потенциальной причиной возгорания. Если предохранители, реле и клеммы, закрепленные болтами или гайками, сгорели, следует обратиться в специализированную мастерскую. Kia рекомендует проконсультироваться с официальным дилером Kia или партнерской сервисной компанией.**
- **Не устанавливайте в клеммы под предохранители/реле посторонние предметы, такие как отвертка или проволочная перемычка. Это может стать причиной нарушения контакта и выхода системы из строя.**

(Продолжение)

(Продолжение)

- **Не следует напрямую замыкать клеммы, предусмотренные для установки предохранителей и реле, с помощью отвертки или проволочной перемычки. Вследствие нарушения контакта возможны повреждение или выход из строя электрической системы и проводки в салоне автомобиля.**
- **В случае подключения провода непосредственно к заднему габаритному огню или установки лампы с мощностью, превышающей установленную для прицепов величину и др., внутренняя соединительная может сгореть.**

⚠ ПРЕДОСТЕРЕЖЕНИЕ

Визуально проверьте, надежно ли закрыта крышка аккумулятора. Если крышка аккумулятора закрыта неплотно, в систему может попасть влага и повредить электрические компоненты.

✻ ПРИМЕЧАНИЕ

■ Запрещено использование нестандартных проводов при монтаже проводки

Использование нестандартных провод в автомобиле может привести к сбою работоспособности и повреждению оборудования автомобиля.
Использование нестандартных проводов особенно при подключении AVN (аудио/видео/навигационная система), системы сигнализации, панели удаленного управления двигателем, автомобильного телефона или радио может привести к повреждению автомобиля или пожару.

✻ ПРИМЕЧАНИЕ

■ Запрещено изменение конструкции автомобиля

Не пытайтесь как-либо изменить конструкцию автомобиля. Это незаконно и может повлиять на работу,

(Продолжение)

(Продолжение)

срок службы и безопасность использования автомобиля. В случае возникновения проблем, связанных с изменением конструкции гарантия аннулируется.
Следует учитывать возможность возникновения проблем с безопасностью, вызванных изменением конструкции автомобиля путем установки посторонних электронных устройств (ламп, черного ящика, электрического оборудования, диагностических устройств, устройств связи и т. д.). Это может привести к неисправности автомобиля, саморазряду батареи, повреждению проводки, разъемов или пожару в автомобиле.

✻ ПРИМЕЧАНИЕ

■ Информация, касающаяся тонировки стекол

(Продолжение)

(Продолжение)

Тонировка стекол (особенно использование металлического покрытия) может привести к нарушению связи или плохому радиоприему, а также привести к сбоям автоматической системы освещения из-за чрезмерного изменения освещенности в салоне автомобиля. Раствор, используемый для тонировки, также может попасть в электрические и электронные устройства, что может привести к повреждениям и сбоям в работе.

Замена предохранителя на внутренней панели

1. Выключите замок зажигания и все остальные переключатели.
2. Откройте крышку панели предохранителей.
   Если переключатель находится в положении «OFF» (Выкл.), на комбинации приборов будет отображаться предупреждение.

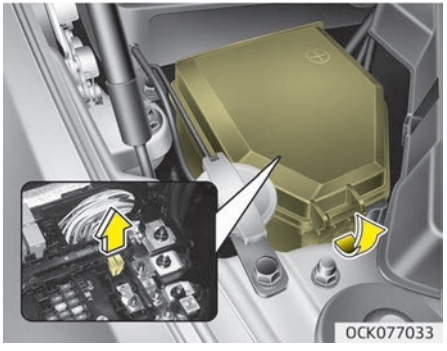

3. Извлеките предположительно неисправный предохранитель. Для этого воспользуйтесь специальным приспособлением, которое находится в основном блоке предохранителе в моторном отсеке.
4. Проверьте извлеченный предохранитель и замените его в случае неисправности.
   Запасные предохранители находятся в блоке предохранителей приборной панели (или в блоке предохранителей в моторном отсеке).
5. Установите новый предохранитель с таким же номиналом и убедитесь в том, что он плотно сел в зажимы.

Если предохранитель сидит неплотно, следует обратиться в специализированную мастерскую. Kia рекомендует проконсультироваться с официальным дилером Kia или партнерской сервисной компанией.
При отсутствии запасных предохранителей используйте предохранители с теми же характеристиками, установленные в цепях устройств, которые не являются обязательными для работы автомобиля, таких как прикуриватель.
Если фары головного света, задние фонари, стоп-сигналы, лампы освещения подножки, дневные ходовые огни не работают, а предохранители исправны, проверьте блок предохранителей в моторном отсеке. Если предохранитель перегорел, его необходимо заменить.

Переключатель с предохранителем

Переключатель с предохранителем должен всегда оставаться в положении «ON» (Вкл.).
Если переместить переключатель в положение «OFF» (Выкл.), необходимо будет заново настраивать некоторые компоненты, например аудиосистему и цифровые часы, а передатчик (или интеллектуальный ключ) может перестать работать должным образом.

Если переключатель находится в положении «OFF» (Выкл.), на приборной панели загорается предупреждающий сигнал.

⚠ ПРЕДОСТЕРЕЖЕНИЕ

- **Во время движения переключатель с предохранителем должен находиться в положении «ON» (Вкл.).**
- **Если автомобиль не будет использоваться более 1 месяца, то переключатель с предохранителем нужно переместить в положение «OFF» (Выкл.), чтобы предотвратить разрядку аккумулятора.**
- **За исключением периода длительного простоя продолжительностью более 1 месяца, при интенсивной эксплуатации возможен износ контактных поверхностей переключателя с предохранителем.**
  Не следует пользоваться переключателем с предохранителем слишком часто.

Замена предохранителя в моторном отсеке

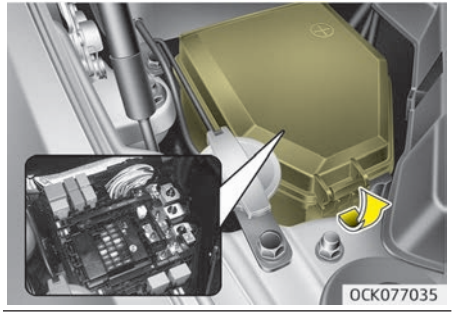

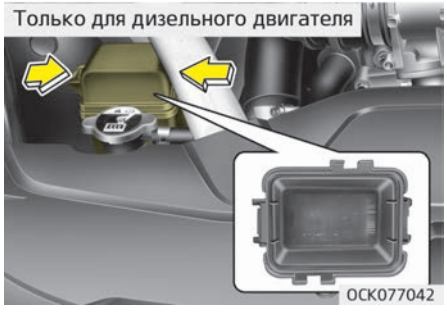

1. Выключите замок зажигания и все остальные переключатели.
2. Снимите крышку панели предохранителей, нажав на защелку и потянув крышку вверх. Если не работает пластинчатый плавкий предохранитель, извлеките его с помощью специальных клещей, предназначенных для замены предохранителей, расположенных в блоке предохранителей моторного отделения. После извлечения установите запасной предохранитель аналогичного номинала.
3. Проверьте извлеченный предохранитель и замените его в случае неисправности. Для того чтобы извлечь или вставить предохранитель, расположенный на панели предохранителей моторного отделения, воспользуйтесь специальными щипцами.
4. Установите новый предохранитель с таким же номиналом и убедитесь в том, что он плотно сел в зажимы. Если предохранитель сидит неплотно, следует обратиться в специализированную мастерскую. Kia рекомендует проконсультироваться с официальным дилером Kia или партнерской сервисной компанией.

⚠ ПРЕДОСТЕРЕЖЕНИЕ

После проверки панели предохранителей в моторном отделении установить панель на место. Если крышка закрыта правильно, послышится щелчок. В противном случае возможен отказ электрической системы из-за попадания воды.

Самовосстанавливающийся предохранитель

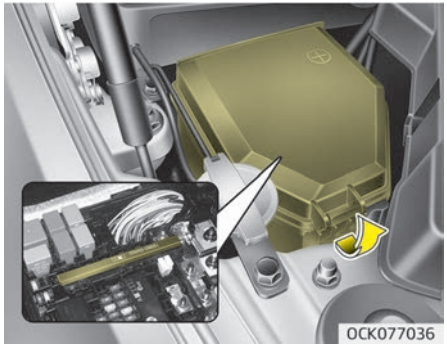

Если самовосстанавливающийся предохранитель перегорел, его необходимо извлечь следующим образом.

1. Отсоедините отрицательный кабель аккумулятора.
2. Снимите гайки, показанные на картинке выше.
3. Замените предохранитель на новый, такого же номинала.
4. Установка выполняется в порядке, обратном снятию.

✻ ПРИМЕЧАНИЕ

Если самовосстанавливающийся предохранитель перегорел, следует обратиться в специализированную мастерскую. Kia рекомендует проконсультироваться с официальным дилером Kia или партнерской сервисной компанией.

Основной предохранитель

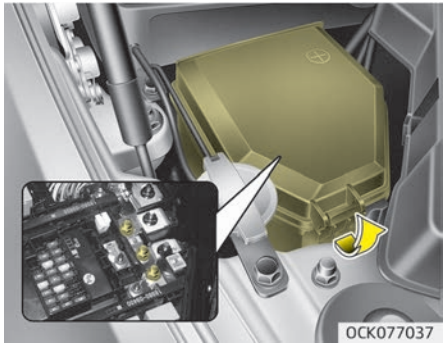

Если основной предохранитель перегорел, его следует извлечь следующим образом.

1. Выключите двигатель.
2. Отсоедините отрицательный кабель аккумулятора.
3. Снимите гайки, показанные на картинке выше.
4. Замените предохранитель на новый, такого же номинала.
5. Установка выполняется в порядке, обратном снятию.

Если главный плавкий предохранитель перегорел, хотя предохранитель в моторном отсеке и внутренний предохранитель остались неповрежденными, если электрическая система не работает, главный предохранитель мог выйти из строя. Главный предохранитель соединяется с другими частями и системой. Обратитесь в специализированную мастерскую. Kia рекомендует обратиться к официальному дилеру Kia или партнерской сервисной компании.

Описание панели предохранителей/реле

■ Панель предохранителей сбоку от водителя

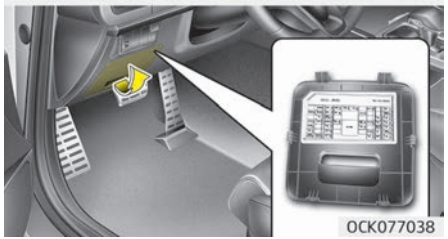

■ Панель с предохранителями в моторном отсеке

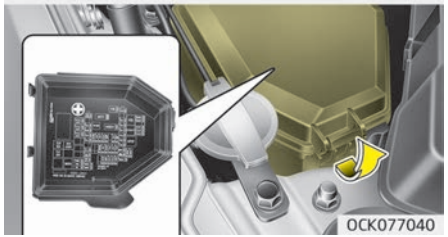

■ Панель с предохранителями в моторном отсеке (дизельный двигатель) (со стороны пассажира)

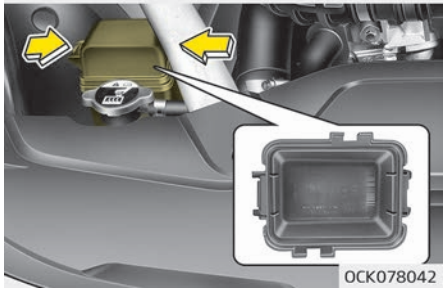

■ Задняя панель блока предохранителей

■ Панель предохранителей аккумулятора

На внутренней стороне крышки панели предохранителей/реле находится табличка с указанием наименования и номинальных параметров предохранителей/реле.

✻ ПРИМЕЧАНИЕ

Не все описания панели предохранителей, приведенные в данном руководстве, могут относиться к вашему автомобилю. Информация была точной на момент печати. При осмотре панели предохранителей в автомобиле см. табличку со сведениями о панели предохранителей.

Панель предохранителей сбоку от водителя

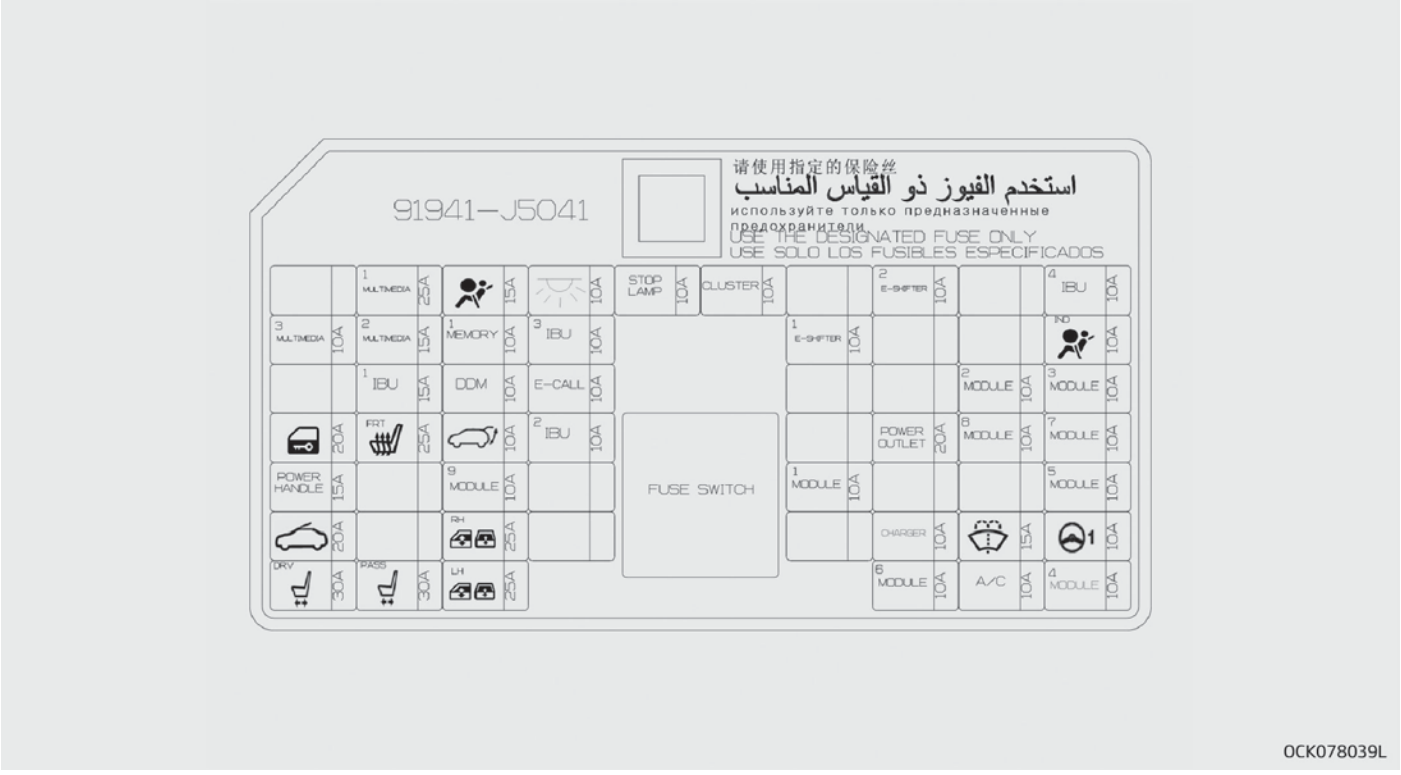

Приборная панель (панель предохранителей сбоку от водителя)

Наименование предохранителя	Символ	Номинал предохранителя	
МУЛЬТИМЕДИА 1	1 MULTI MEDIA	25 A	[Без ISG] Предохранитель — MULTI MEDIA 3, MULTI MEDIA 2 [С системой ISG] преобразователь низкого напряжения пост. тока (Аудиосистема)
ПОДУШКА БЕЗОП.		15 A	Модуль управления системой пассивной безопасности
ЛАМПА ВНУТР. ОСВЕЩ.		10 A	Лампа потолочной консоли, центральная лампа освещения салона, лампа внутреннего освещения, переключатель лампы подсветки зеркала слева/справа, лампа подсветки багажника на ручке с левой стороны/правой стороны, лампа подсветки бардачка, фоновая подсветка на двери водителя/пассажира, лампа двери водителя/пассажира, лампа подсветки пространства для ног водителя/пассажира
СТОП-СИГНАЛ	STOP LAMP	10 A	IBU, переключатель стоп-сигналов
CLUSTER	CLUSTER	10 A	Приборный щиток, приборная панель на ветровом стекле
E-SHIFTER 2	2 E-SHIFTER	10 A	Электронный автоматический рычаг переключения коробки передач (IG1)
IBU 4	4 IBU	10 A	IBU (IG1)
МУЛЬТИМЕДИА 3	3 MULTI MEDIA	10 A	[С ISG] приборная панель, приборная панель на ветровом стекле, переключатель системы кондиционирования воздуха, беспроводное зарядное устройство
МУЛЬТИМЕДИА 2	2 MULTI MEDIA	15 A	Аудиосистема

Наименование предохранителя	Символ	Номинал предохранителя	
ПАМЯТЬ 1	1 MEMORY	10 A	Модуль управления системой кондиционирования воздуха, переключатель системы кондиционирования воздуха, индикатор безопасности, приборная панель на ветровом стекле [Без ISG] приборная панель
IBU 3	3 IBU	10 A	IBU (B+)
E-SHIFTER 1	1 E-SHIFTER	10 A	Электронный автоматический рычаг переключения коробки передач (B+)
ИНДИК. ПОД. БЕЗОП.	IND	10 A	Приборная панель, переключатель аварийной сигнализации
IBU 1	1 IBU	15 A	IBU (B+)
ДВЕРНОЙ МОДУЛЬ ВОДИТЕЛЯ	DDM	10 A	Дверной модуль водителя, внешнее зеркало водителя/пассажира с электроприводом
Модуль экстренного вызова (E-CALL)	E-CALL	10 A	Модуль экстренного вызова системы телематики Mozen
МОДУЛЬ 2	2 MODULE	10 A	IBU (IG2)
МОДУЛЬ 3	3 MODULE	10 A	Переключатель автоматического рычага переключения коробки передач, дверной модуль водителя, переключатель стоп-сигналов
ДВЕРНОЙ ЗАМОК	RR	20 A	Реле дверного замка, реле разблокировки дверей, реле взаимной блокировки
ПОДОГРЕВ СИДЕНИЙ	FRT	25 A	Модуль управления вентиляцией передних сидений, модуль управления подогревателями передних сидений

Наименование предохранителя	Символ	Номинал предохранителя	
ДВЕРЬ БАГАЖНОГО ОТДЕЛЕНИЯ		10 A	Реле крышки багажника, реле крышки топливного бака, выключатель амортизирующей накладки
IBU 2	2 IBU	10 A	IBU (B+ (ESCL)), датчик дождя
РОЗЕТКА	POWER OUTLET	20 A	Передняя розетка питания
МОДУЛЬ 8	8 MODULE	10 A	Контроллер охлаждающего вентилятора (безщет. двигатель пост. тока), система кругового обзора, модуль управления вентиляцией передних сидений, модуль управления подогревом передних/задних сидений
МОДУЛЬ 7	7 MODULE	10 A	IBU, модуль ECS (электронный контроль подвески), ECM (электронный модуль управления) AWD (полного привода), модуль управления интеллектуальным круиз-контролем, индикатор автоматического рычага переключения коробки передач, выключатель консоли (передний/верхний), модуль системы предупреждения об опасности столкновения в слепой зоне на ручке с левой стороны/на ручке с правой стороны, датчик угла поворота рулевого колеса, модуль наклона и выдвижения рулевой колонки, система контроля положения автомобиля по отношению к дорожной разметке (LKA), модуль электронного управления опорой двигателя
РУЧКА С ЭЛЕКТРОПРИВОДОМ	POWER HANDLE	15 A	Модуль наклона и выдвижения рулевой колонки
МОДУЛЬ 9	9 MODULE	10 A	Модуль управления поясничной частью сиденья водителя
МОДУЛЬ 1	1 MODULE	10 A	Диагностический разъем, выключатель консоли (верхний), модуль электронного управления опорой двигателя (двигатель R 2.2 л)

Наименование предохранителя	Символ	Номинал предохранителя	
МОДУЛЬ 5	5 MODULE	10 A	Модуль управления системой кондиционирования воздуха, переключатель системы кондиционирования воздуха, аудиосистема, переключение передних фар на ручке с левой стороны/на ручке с правой стороны, низковольтный преобразователь пост. тока в пост. ток (Аудиосистема/AMP (усилитель)), электрохроматическое зеркало, AMP (усилитель), модуль экстренного вызова MTS (Mozen Telematics System), модуль системы запоминания положения сиденья водителя, модуль управления вентиляцией переднего сидения, модуль управления подогревом передних/задних сидений
ЛЮК В КРЫШЕ		20 A	Модуль управления люком в крыше (стекло)
ЭЛЕКТРИЧЕСКИЙ СТЕКЛОПОДЪЕМНИК ПАССАЖИРА	RH	25 A	Модуль электрического стеклоподъемника пассажирской двери, модуль электрического стеклоподъемника задней двери, на ручке с правой стороны
ЗАРЯДНОЕ УСТРОЙСТВО	CHARGER	10 A	Переднее/заднее зарядное устройство USB
ОМЫВАТЕЛЬ		15 A	Многофункциональный переключатель
ЭЛЕКТРОУСИЛИТЕЛЬ РУЛЯ	1	10 A	Модуль электроусилителя руля (R-MDPS (Электроусилитель руля))
СИДЕНЬЕ ВОДИТЕЛЯ С ЭЛЕКТРОПРИВОДОМ	DRV	30 A	Модуль управления системой запоминания положения сиденья водителя, ручной переключатель водителя
ЭЛЕКТРОПРИВОД ПАССАЖИРСКОГО СИДЕНЬЯ	PASS	30 A	Ручной переключатель сиденья пассажира

Наименование предохранителя	Символ	Номинал предохранителя	
СТЕКЛОПОДЪЕМНИК ДВЕРИ ВОДИТЕЛЯ	LH	25 A	Модуль электрического стеклоподъемника двери водителя, модуль электрического стеклоподъемника задней двери на ручке с левой стороны
МОДУЛЬ 6	6 MODULE	10 A	IBU, система кругового обзора, аудиосистема, AMP (усилитель), модуль экстренного вызова MTS (Mozen Telematics System), низковольтный преобразователь пост. тока в пост. ток (аудиосистема/AMP (усилитель)), беспроводное зарядное устройство, электронный автоматический рычаг переключения коробки передач (SBW, (переключение по проводу)), соединительная панель моторного отделения (реле розетки)
Кондиционер воздуха	A/C	10 A	Модуль управления системой кондиционирования воздуха, переключатель системы кондиционирования воздуха, соединительная панель моторного отделения (реле вентилятора), соединительная панель дизельного двигателя (реле ЭПВС №.2 и №.3)
МОДУЛЬ 4	4 MODULE	10 A	Переключение передних фар на ручке с левой стороны / с правой стороны, модуль управления AFS (система адаптивного освещения), модуль автоматического регулирования угла наклона фар головного света

Панель с предохранителями в моторном отсеке

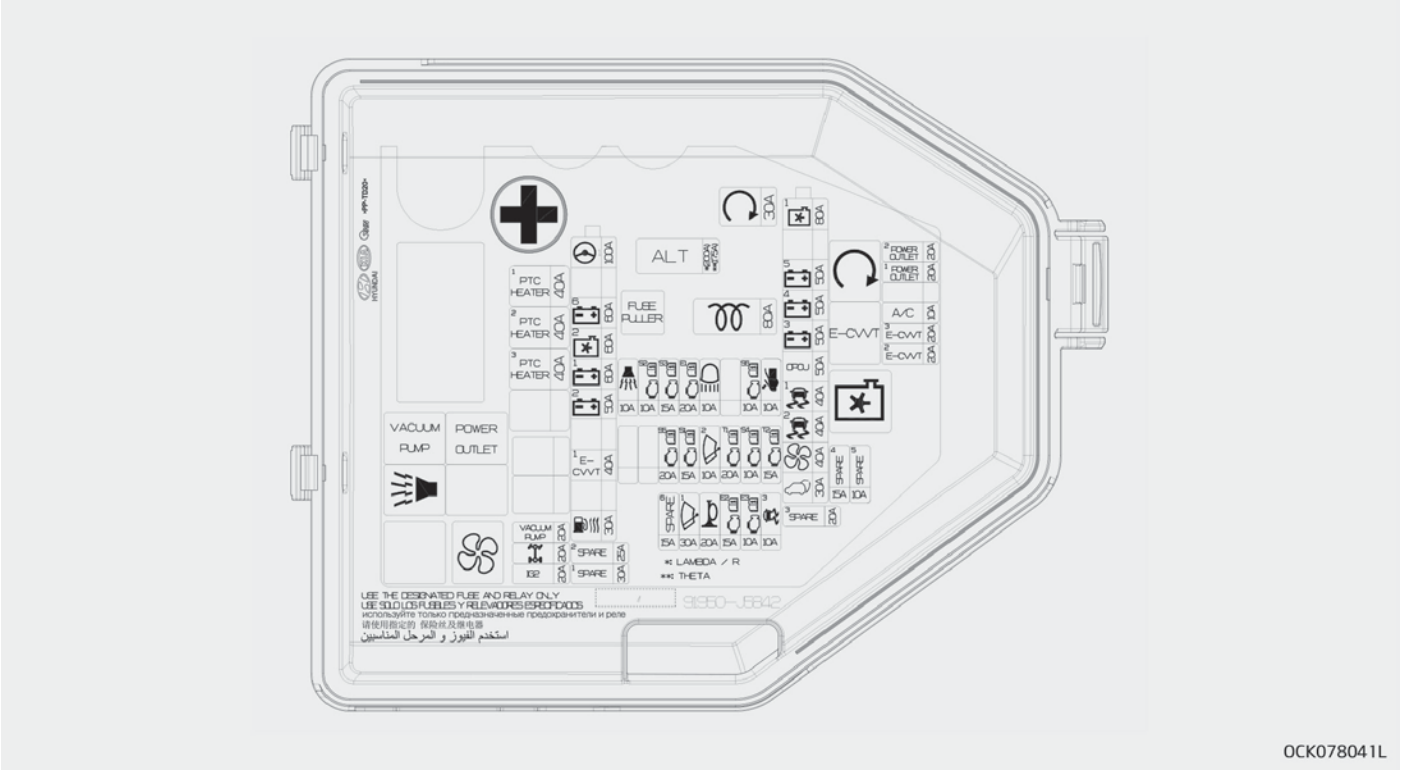

Панель предохранителей в моторном отсеке

Наименование предохранителя	Символ	Номинал предохранителя	Защищенная цепь
ALT	ALT	175 A 200 A	Генератор, предохранитель— РАЗОГРЕВ, Самовосстанавливающийся предохранитель — ВЕНТ. ОХЛАЖДЕНИЯ 1 / B+5 / B+4 / B +3 / OPCU / ESC1 / ESC2 / НАГНЕТАТЕЛЬ / ДВЕРЬ БАГАЖНИКА
РАЗОГРЕВ		80 A	[Двигатель R 2.2 л] Блок реле разогрева
Запуск		30 A	Пусковое реле
ОХЛ. ВЕНТ. 1	1	80 A	[Электродвигатель BLDC (бесщеточный пост. тока)] Контроллер охлаждающего вентилятора
B + +5	5	50 A	Соединительный блок приборной панели (предохранитель — СТОП-СИГНАЛ / МУЛЬТИМЕДИА 1 / МУЛЬТИМЕДИА 3 / МУЛЬТИМЕДИА 2 / ПАМЯТЬ 1 / IBU3 / ДВЕРНОЙ МОДУЛЬ ВОДИТЕЛЯ / ЭКСТРЕННЫЙ ВЫЗОВ)
B + 4	4	50 A	Соединительный блок приборной панели (предохранитель — ДВЕРНОЙ ЗАМОК / РУЧКА С ЭЛЕКТРОПРИВОДОМ / ЛЮК В КРЫШЕ / СИДЕНЬЕ ВОДИТЕЛЯ С ЭЛЕКТРОПРИВОДОМ / ПАССАЖИРСКОЕ СИДЕНЬЕ С ЭЛЕКТРОПРИВОДОМ)
B+3	3	50 A	Соединительный блок приборной панели (предохранитель — ПОДОГРЕВ СИДЕНИЙ / ДВЕРЬ БАГАЖНОГО ОТДЕЛЕНИЯ / МОДУЛЬ 9 / СТЕКЛОПОДЪЕМНИК ДВЕРИ ПАССАЖИРА / СТЕКЛОПОДЪЕМНИК ДВЕРИ ВОДИТЕЛЯ)
OPCU	OPCU	50 A	[С ISG] Интвертор электрического масляного насоса
ESC 1	1	40 A	Модуль управления электронной системой стабилизации курсовой устойчивости (ESC)

Наименование предохранителя	Символ	Номинал предохранителя	Защищенная цепь
ESC 2	2	40 A	Модуль управления электронной системой стабилизации курсовой устойчивости (ESC), универсальный диагностический разъем
ВЕНТИЛЯТОР		40 A	Реле вентилятора
ДВЕРЬ БАГАЖНОГО ОТДЕЛЕНИЯ		30 A	Модуль двери багажного отделения с электроприводом
ЭЛЕКТРОУСИЛИТЕЛЬ РУЛЯ	1	100 A	Модуль электроусилителя руля
B + 6	6	60 A	Реле управления двигателем, предохранитель — КЛАКСОН / СТЕКЛООЧИСТИТЕЛЬ 1 / БЛИЖНИЙ СВЕТ/ГОЛОВНЫЕ ФАРЫ / АВАРИЙНАЯ СИГНАЛИЗАЦИЯ
C/FAN 2	2	60 A	[Электродвигатель пост. тока] Реле охлаждающего вентилятора
B + 1	1	60 A	Соединительный блок приборной панели (предохранитель — IBU1 / IBU2)
B+2	2	50 A	Соединительный блок приборной панели (предохранитель — E-SHIFTER 1 / МОДУЛЬ 1)
E-CVVT 1	1 E-CVVT	40 A	[Двигатель Theta II 2.0 л T-GDI] Реле E-CVVT
ТОПЛИВНЫЙ ФИЛЬТР		30 A	[Двигатель R 2.2 л] Соединительная панель дизельного двигателя (реле обогревателя топливного фильтра)
ОБОГРЕВАТЕЛЬ С ПОЛОЖИТЕЛЬНЫМ ТКС 1	1 PTC HEATER	40 A	[Двигатель R 2.2 л] Соединительная панель дизельного двигателя (реле ЭПВС №. 1)

Наименование предохранителя	Символ	Номинал предохранителя	Защищенная цепь
ОБОГРЕВАТЕЛЬ С ПОЛОЖИТЕЛЬНЫМ ТКС 2	2 PTC HEATER	40 A	[Двигатель R 2.2 л] Соединительная панель дизельного двигателя (реле ЭПВС №. 2)
ОБОГРЕВАТЕЛЬ С ПОЛОЖИТЕЛЬНЫМ ТКС 3	3 PTC HEATER	40 A	[Двигатель R 2.2 л] Соединительная панель дизельного двигателя (реле ЭПВС №. 3)
ВАКУУМНЫЙ НАСОС	VACUUM PUMP	20 A	[Двигатель Theta II 2,0 л T-GDI / двигатель Lambda II PE 3,3 л T-GDI] Реле вакуумного насоса
Полный привод		20 A	AWD (полный привод) ECM (Электронный блок управления)
ЗАЖИГ. 2	IG 2	20 A	Реле ЗАЖИГ. 2
РОЗЕТКА ПИТАНИЯ 2	2 POWER OUTLET	20 A	Передняя розетка питания №. 2
РОЗЕТКА ПИТАНИЯ 1	1 POWER OUTLET	20 A	Передняя розетка питания №. 1
КОНДИЦИОНЕР		10 A	Модуль управления системой кондиционирования воздуха
E-CVVT 3	3 E-CVVT	20 A	[Двигатель Theta II 2.0 л T-GDI] ECM (Блок управления двигателем)
E-CVVT 2	2 E-CVVT	20 A	[Двигатель Theta II 2.0 л T-GDI] ECM (Блок управления двигателем)
ESC 3	3	10 A	Модуль управления электронной системой стабилизации курсовой устойчивости (ESC), универсальный диагностический разъем
ECU 3	E3	10 A	БУД (блок управления двигателем)

Наименование предохранителя	Символ	Номинал предохранителя	Защищенная цепь
ECU 2	E2	15 A	БУД (блок управления двигателем)
ЗВУКОВОЙ СИГНАЛ		20 A	Реле звукового сигнала
СТЕКЛООЧИСТИТЕЛЬ 1	1	30 A	Реле питания стеклоочистителя
TCU 2	T2	15 A	БУТ (блок управления трансмиссией)
ДАТЧИК 4	S4	10 A	[Двигатель Theta II 2,0 л T-GDI / двигатель Lambda II PE 3,3 л T-GDI] Переключатель вакуума в тормозной системе, реле вакуума тормозной системы [С ISG] Интвертор электрического масляного насоса
TCU 1	T1	20 A	БУТ (блок управления трансмиссией)
СТЕКЛООЧИСТИТЕЛЬ 2	2	10 A	Реле питания стеклоочистителя
ДАТЧИК 1	S1	15 A	[Двигатель Theta II 2.0 л T-GDI] Кислородный датчик (верхний) [Двигатель Lambda II PE 3,3 л T-GDI] Кислородный датчик №. 2/№. 4 [Двигатель R 2.2 л — с EURO 6C] Электрический водяной насос [Двигатель R 2.2 л — без EURO 6C] Электронный VGT (турбонагнетатель с изменяемой геометрией), привод, кислородный датчик №. 1/№. 2
КАТУШКА ЗАЖИГАНИЯ	IGN COIL	20 A	[Двигатель Theta II 2.0 л T-GDI] Катушка зажигания №. 1/№. 2/№. 3/№. 4 [Двигатель Lambda II PE 3,3 л T-GDI] Катушка зажигания №. 1/№. 2/№. 3/№. 4/№. 5/№. 6
СИСТЕМА КАПОТА	ACTIVE HOOD	10 A	Модуль управления активной системой поднятия капота

Наименование предохранителя	Символ	Номинал предохранителя	Защищенная цепь
ДАТЧИК 5		10 A	[R 2.2 л, двигатель] Блок реле разогрева, подогреватель дизельного топлива, модуль управления дозировкой (с EURO 6C)
H/BEAM H/LAMP		10 A	Реле дальнего света передних фар
ECU 1		20 A	БУД (блок управления двигателем)
ДАТЧИК 3		15 A	[Theta II 2.0 л, двигатель T-GDI] Кислородный датчик (нижний) [Lambda II PE 3,3 л, двигатель T-GDI] Кислородный датчик №. 1/№. 3 [R 2.2 л, двигатель] Клапан регулировки давления в рампе, клапан регулировки давления топлива [C EURO 6C] электронный привод VGT (турбонагнетатель с изменяемой геометрией), кислородный датчик №. 1/№. 2, передний/задний датчик окислов азота, датчик твердых частиц
ДАТЧИК 2		10 A	Реле вентилятора охлаждения, задняя вспомогательная соединительная панель (реле топливного насоса) Электронное термореле [Двигатель T-GDI, Theta II 2.0 л], клапан регулировки масла, электромагнитный клапан контроля продувки, соленоид клапана контроля рециркуляции (RCV) Электронное термореле [Двигатель T-GDI, Lambda II PE 3,3 л], электромагнитный клапан давления масла, клапан регулировки масла №. 1/№. 2/№. 3/№. 4 (впуск/выпуск), соленоид клапана контроля рециркуляции (RCV), соленоид клапана контроля продувки [R 2.2 л, двигатель] электромагнитный клапан масляного насоса, датчик массового расхода воздуха, датчик давления и температуры масла, переключатель стоп-сигналов, датчик положения коленчатого вала, соединительная панель дизельного двигателя (реле горловины топливного бака/реле ЭПВС №. 1)

Наименование предохранителя	Символ	Номинал предох-ранителя	Защищенная цепь
АВАР. СИГН.		10 А	Реле звукового сигнала охранной сигнализации

Реле

Название реле	Символ	Тип
Реле вакуумного насоса	VACUUM PUMP	ISO HC MICRO
Реле звукового сигнала охранной сигнализа-ции		ISO MICRO
Реле розетки питания	POWER OUTLET	ISO HC MICRO
Реле вентилятора		ISO HC MICRO
Пусковое реле		ISO HC MICRO
Реле E-CVVT (G4KL)	E-CVVT	ISO MICRO
Реле вентилятора охлаждения		3725 MINI

Панель с предохранителями в моторном отсеке (только для дизельного двигателя) (Со стороны пассажира)

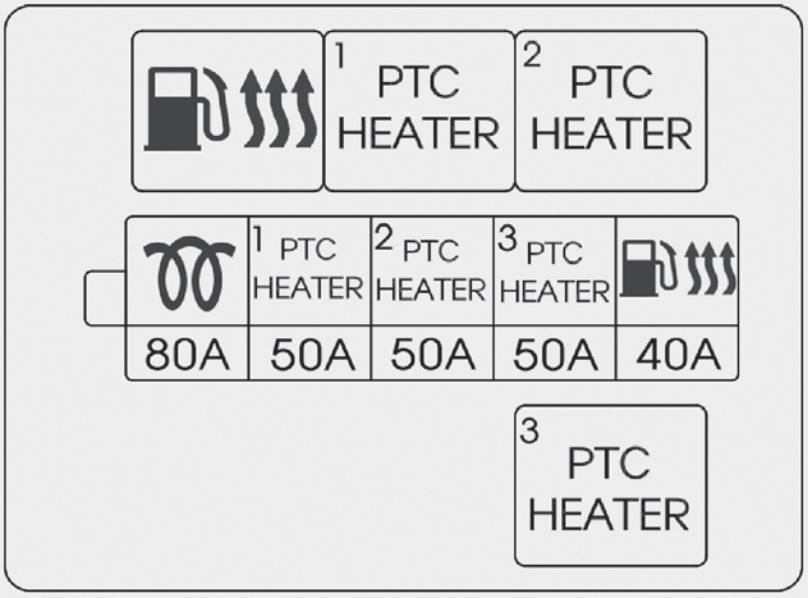

OJF076099L

Панель с предохранителями в моторном отсеке (только для дизельного двигателя)

Наименование предохранителя	Символ	Номинал предохранителя	Защищенная цепь
РАЗОГРЕВ		80 A	Блок реле разогрева
ЭПВС 1	1 PTC HEATER	50 A	Реле обогревателя с положительным ТКС №. 1
ЭПВС 2	2 PTC HEATER	50 A	Реле обогревателя с положительным ТКС №. 2
ЭПВС 3	3 PTC HEATER	50 A	Реле обогревателя с положительным ТКС №. 3
Обогреватель топливного фильтра		40 A	Реле обогревателя топливного фильтра

Название реле	Символ	Тип
Обогреватель топливного фильтра		ISO HC MICRO
ЭПВС 1	1 PTC HEATER	ISO HC MICRO
ЭПВС 2	2 PTC HEATER	ISO HC MICRO
ЭПВС 3	3 PTC HEATER	ISO HC MICRO

Задняя панель блока предохранителей

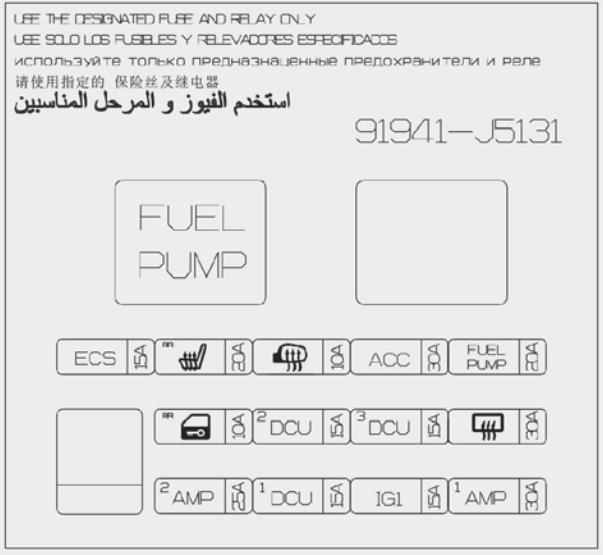

OCK078044L

Задняя панель блока предохранителей

Наименование предохранителя	Символ	Номинал предохранителя	Защищенная цепь
СИСТЕМА ECS	ECS	15 A	Блок ECS (Системы подвески с электронным контролем)
ПОДОГРЕВ ЗАДНЕГО СИДЕНЬЯ	RR	20 A	Модуль управления подогревом задних сидений
ПОДОГРЕВ ЗЕРКАЛА		10 A	Переключатель системы кондиционирования воздуха, внешнее зеркало водителя/пассажира с электроприводом
ТОПЛИВНЫЙ НАСОС	FUEL PUMP	20 A	Реле топливного насоса
БЛОКИРОВКА	RR	10 A	Привод блокировки задней двери с левой стороны/с правой стороны (правосторонний руль)
DCU 2 (Блок управления дверью 2)	2 DCU	15 A	Модуль управления дозировкой (двигатель R 2.2 л — EURO 6C)
DCU 3 (Блок управления дверью 3)	3 DCU	15 A	Модуль управления дозировкой (двигатель R 2.2 л — EURO 6C)
ЗАДНИЙ ПОДОГРЕВ		30 A	Реле заднего обогревателя
AMP 2	2 AMP	25 A	AMP (Усилитель) (MOBIS/PREMIUM)
DCU 1 (Блок управления дверью 1)	1 DCU	15 A	Модуль управления дозировкой (двигатель R 2.2 л — EURO 6C)
УСИЛ. 1	1 AMP	30 A	[Без системы ISG] Предохранитель — УСИЛ. 2 [С системой ISG] Преобразователь низкого напряжения пост. тока (AMP (Усилитель))
ЗАЖИГ. 1	IG 1	15 A	Реле ЗАЖИГ.1

Наименование предохранителя	Символ	Номинал предох-ранителя	Защищенная цепь
«ACC» (Доп. ус-тройства)	ACC	30 A	Реле ACC

Панель предохранителей аккумулятора

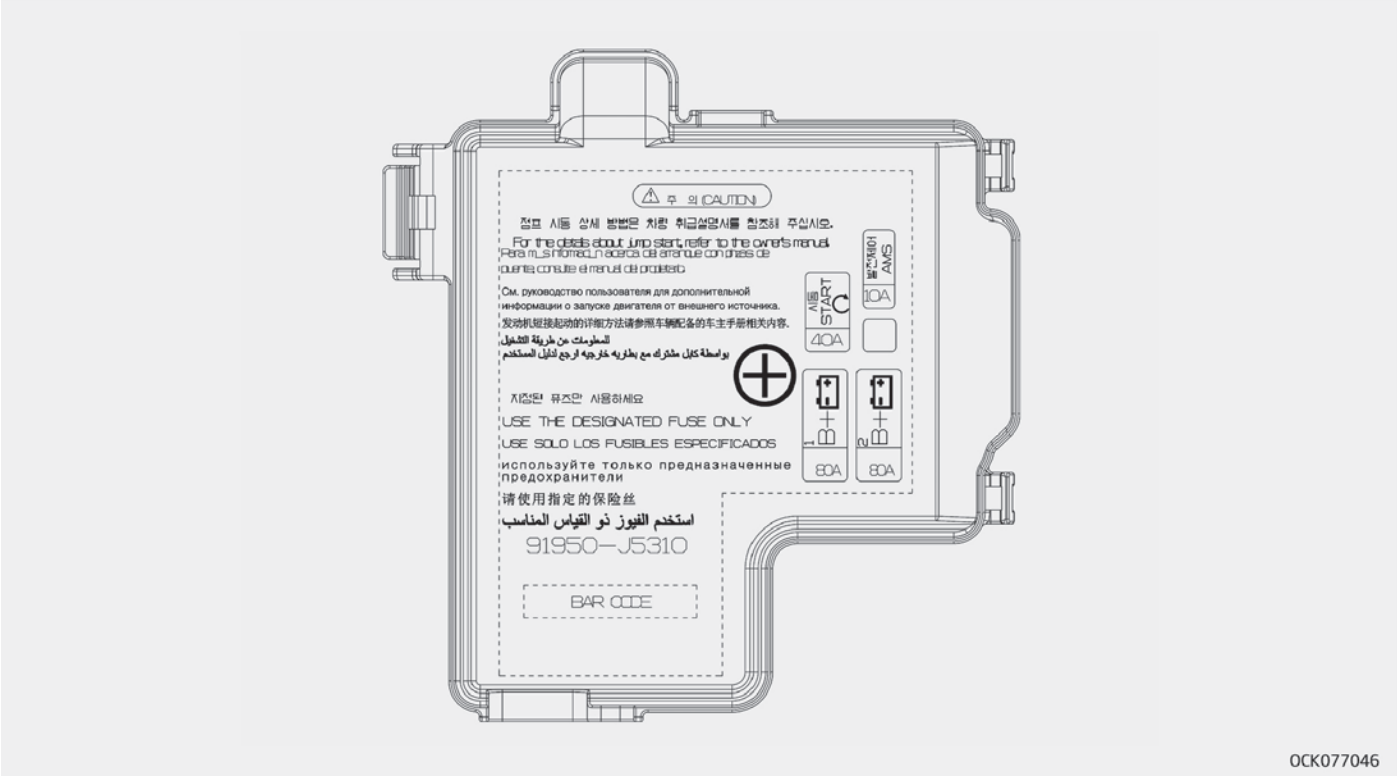

Панель предохранителей аккумулятора

Наименование предохранителя	Символ	Номинал предохранителя	Защищенная цепь
B + 1	1	80 A	Задняя вспомогательная соединительная панель (предохранитель — ТОПЛИВНЫЙ НАСОС / ЗАДНИЙ ПОДОГРЕВ / УСИЛИТЕЛЬ 1)
B+2	2	80 A	Задняя вспомогательная соединительная панель (реле DCU, предохранитель — ECS1 / ОБОГРЕВ ЗАДНЕГО СИДЕНЬЯ / ЗАЖИГ. 1)
«START» (Запуск)		40 A	Соединительная панель моторного отделения (реле розетки) (предохранитель — ЗАПУСК / ЭБУ 2 / БЛОК УПРАВЛ. ТРАНСМИССИЕЙ 1)
AMS	AMS	10 A	Датчик аккумулятора

ЛАМПЫ ОСВЕЩЕНИЯ

Меры предосторожности при замене лампы

Лампы для замены в случае аварии должны отвечать соответствующим стандартам (подробнее см. в разделе "Мощность ламп" на странице 8-07).

При замене ламп и аналогичного оборудования сначала нужно остановить автомобиль в безопасном месте, заглушить двигатель, включить ручной тормоз и снять с аккумулятора отрицательную (–) клемму.

⚠ ПРЕДУПРЕЖДЕНИЕ

■ Работы с осветительными приборами

Перед тем как выполнять работы с осветительными приборами, включите стояночный тормоз, убедитесь, что замок зажигания находится в положении «LOCK» (Блокировка), и выключите осветительные приборы, чтобы исключить внезапное перемещение автомобиля, не обжечь пальцы и не получить удар электрическим током.

Используйте только лампы указанной мощности.

⚠ ПРЕДУПРЕЖДЕНИЕ

При замене сгоревшей лампы устанавливайте новую лампу с такой же номинальной мощностью. В противном случае возможны серьезные повреждения проводки и возгорание.

⚠ ПРЕДОСТЕРЕЖЕНИЕ

Если у вас нет необходимых инструментов, ламп нужного номинала и соответствующего опыта, обратитесь в специализированную мастерскую. Kia рекомендует проконсультироваться с официальным дилером Kia или партнерской сервисной компанией.

Во многих случаях лампы в автомобиле заменить трудно, так как получить доступ к лампе можно, только сняв другие детали. В частности это относится к случаям, когда для того, чтобы добраться до лампы, необходимо демонтировать фару

(Продолжение)

(Продолжение)

головного света в сборе. При демонтаже/монтаже фары головного света в сборе возможно повреждение автомобиля.

⚠ ПРЕДОСТЕРЕЖЕНИЕ

- **Если при замене ламп устанавливаются не оригинальные или не соответствующие техническим требованиям компоненты, в результате возможен выход из строя предохранителей, отказ системы и другие повреждения проводки.**
- **Не следует устанавливать на автомобиль дополнительные ламповые или светодиодные осветительные приборы. При установке дополнительных осветительных приборов возможен выход ламп из строя и мерцание света фар. Кроме того, возможны повреждения блока предохранителей и других частей проводки.**

- **Частичный отказ фар вследствие неисправности сети**
  Фара головного света, задний габаритный огонь и противотуманная фара могут загораться при перемещении переключателя фар головного света в положение «ON» (Вкл.) и не загораться при перемещении в положение «ON» (Вкл.) переключателя задних габаритных огней или противотуманных фар. Причиной этого может быть неисправность сети или системы управления электрооборудованием автомобиля. При наличии проблемы следует пройти обслуживание в специализированной мастерской. Kia рекомендует обратиться к официальному дилеру Kia или партнерской сервисной компании.

- **Частичный отказ фар вследствие стабилизации системы управления электрооборудованием**
  Свет исправной фары может непродолжительно мерцать. Непродолжительное мерцание вызвано функцией стабилизации в системе управления электрооборудованием автомобиля. Если вскоре после этого нормальная работа фары восстанавливается, то автомобиль не требует технического обслуживания.
  Однако если после непродолжительного мерцания света фара гаснет либо продолжает мерцать длительное время, следует провести техническое обслуживание системы в специализированной мастерской. Kia рекомендует обратиться к официальному дилеру Kia или партнерской сервисной компании.

✻ ПРИМЕЧАНИЕ

- Если лампа или ее разъем снимаются с работающей фары, находящейся под напряжением, электронная схема блока предохранителей может определить такое состояние как неисправность. Архив сообщений о неисправностях фар записывается с помощью диагностических кодов неисправности (DTC) в блоке предохранителей.

(Продолжение)

(Продолжение)

- Работающая фара может время от времени мигать. Это связано с функцией стабилизации электронного управляющего устройства, и если фара после мигания горит нормально, то это не является неисправностью. Однако если фара продолжает мигать или полностью гаснет, возможно, в работе электронного управляющего устройства возникла ошибка. В этом случае следует незамедлительно проверить автомобиль в специализированной мастерской. Kia рекомендует обратиться к официальному дилеру Kia или партнерской сервисной компании.

✻ ПРИМЕЧАНИЕ

После аварии или переустановки блока фар следует отрегулировать угол наклона головных фар в специализированной мастерской. Kia рекомендует обратиться к офи-

(Продолжение)

(Продолжение)

циальному дилеру Kia или партнерской сервисной компании.

✻ ПРИМЕЧАНИЕ

После мойки автомобиля или при движении в дождливую погоду внутри линз ламп может быть обнаружена влага. Это естественное явление, вызванное разницей температур внутри и снаружи линзы, не являющееся неисправностью. Влага под линзой исчезнет, если вы будете управлять автомобилем с включенной передней фарой, однако скорость, с которой влага испарится, может различаться в зависимости от размера/расположения/состояния лампы. Если влага под линзой не исчезает, немедленно проверьте автомобиль в специализированной мастерской. Kia рекомендует обратиться к официальному дилеру Kia или партнерской сервисной компании.

Положение лампы (спереди)

1. Передняя фара (ближний/дальний свет) (накаливания)
2. Лампа переднего указателя поворота (накаливания)
3. Дневные ходовые огни/габаритный огонь (светодиодный)

4. Передняя фара (ближний/дальний свет) (светодиодная)
5. Передняя фара (ближний/дальний свет, авт. переключение) (светодиодная)
6. Лампа переднего сигнала поворота (светодиодная)
7. Дневные ходовые огни/габаритный огонь (светодиодный)

Положение лампы (задняя)

■ Задняя комбинированная фара — тип A

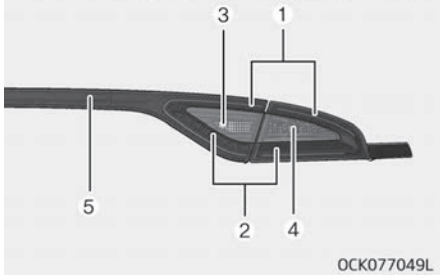

■ Задняя комбинированная фара — тип B

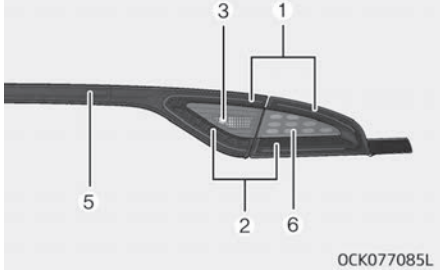

■ Дополнительный верхний стоп-сигнал

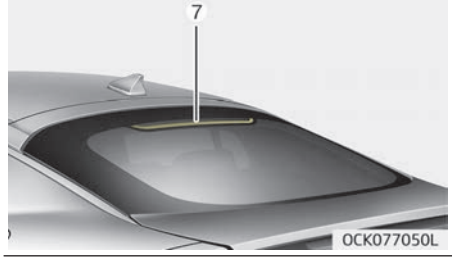

■ Фонарь освещения номерного знака

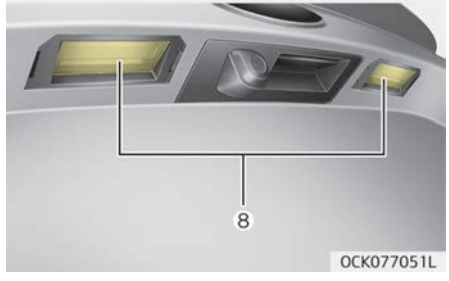

1. Лампа стоп-сигнала и заднего габаритного огня (светодиодная)
2. Лампа стоп-сигнала (светодиодная)
3. Лампа заднего хода (грушевидная)

4. Лампа заднего указателя поворота (грушевидная)
5. Задняя противотуманная фара (светодиодная)
6. Лампа заднего указателя поворота (светодиодная)
7. Дополнительный верхний стоп-сигнал (светодиодный)
8. Фонарь освещения номерного знака (светодиодный)

Положение лампы (боковая)

■ Боковой повторитель указателя поворота

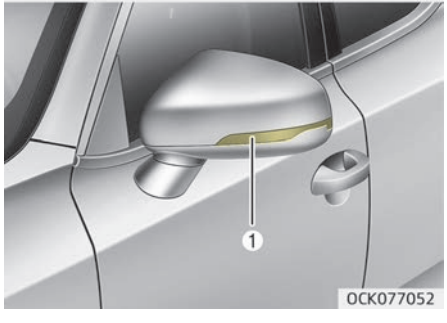

1. Боковой повторитель указателя поворота (светодиодная лампа)

Замена передних фар (светодиодные) (передние фары, тип B)

■ Головная фара — тип B

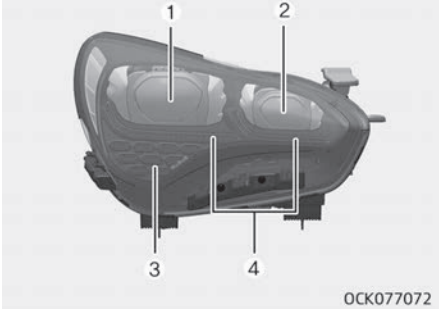

Если лампа ближнего/дальнего света (1, 2), передний указатель поворота (3), дневные ходовые огни/габаритный огонь (4) не работает, следует проверить автомобиль в специализированной мастерской.
Kia рекомендует обратиться к официальному дилеру Kia или партнерской сервисной компании.

Светодиодные лампы нельзя заменить по отдельности, поскольку они являются частью интегрированного блока. Светодиодные лампы заменяются вместе с блоком.
Квалифицированный техник должен проверить или отремонтировать переднюю фару (светодиод), так как она может привести к повреждению соответствующих частей транспортного средства.

Замена лампы накаливания габаритного огня и лампы DRL (светодиодной) (передние фары, тип A)

Если лампа габаритных и дневных ходовых огней (светодиодные) (1) не работает, следует проверить автомобиль в специализированной мастерской.
Kia рекомендует обратиться к официальному дилеру Kia или партнерской сервисной компании.
Светодиодные лампы нельзя заменить по отдельности, поскольку они являются частью интегрированного блока. Светодиодные лампы заменяются вместе с блоком.

Квалифицированный техник должен проверить или отремонтировать лампы габаритного огня + DRL (светодиодные), так как из неисправность может привести к повреждению соответствующих частей транспортного средства.

Замена лампы накаливания передней фары типа A (ближний/дальний свет)

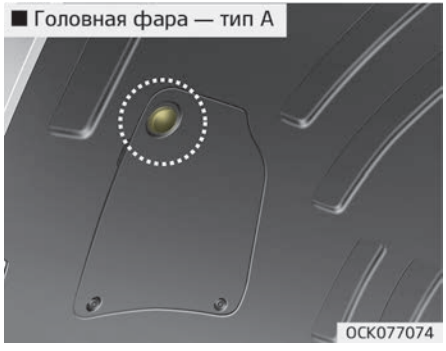

1. Снимите фиксатор крышки техобслуживания на надколесной арке.

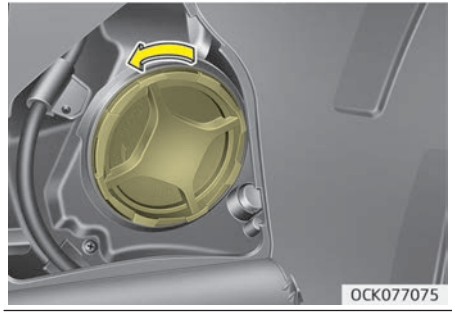

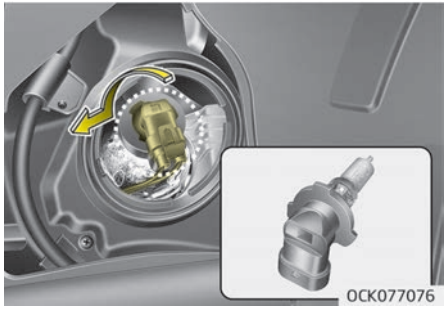

2. Снимите крышку лампы накаливания головной фары, повернув ее против часовой стрелки.
3. Отсоедините разъем от патрона лампы накаливания головной фары.

4. Извлеките патрон из узла фары, поворачивая его против часовой стрелки до тех пор, пока выступы на патроне не совпадут с прорезями на узле фары.
5. Установите в узел фары новый патрон, совместив выступы на патроне с прорезями на узле фары. Вдавите патрон в узел фары, после чего поверните патрон по часовой стрелке.
6. Подключите штекер к патрону лампы накаливания передней фары.
7. Установите на место крышку лампы накаливания головной фары, повернув ее по часовой стрелке.
8. Установите фиксатор на технологическую крышку.

❊ Если при замене ламп возникают трудности, следует проверить автомобиль в специализированной мастерской. Kia рекомендует обратиться к официальному дилеру Kia или партнерской сервисной компании.

Лампа головной фары

⚠ ПРЕДУПРЕЖДЕНИЕ

■ Галогенные лампы

- **В галогенной лампе находится газ под давлением. Если ее разбить, в стороны полетят осколки стекла.**

(Продолжение)

(Продолжение)

- **Аккуратно обращайтесь с галогенными лампами, не допускайте, чтобы на них появлялись царапины и потертости. На работающую лампу не должна попадать жидкость. Никогда не касайтесь стекла голыми руками. Остатки масла могут привести к перегреву лампы, и она лопнет во время работы. Лампы должны эксплуатироваться только после установки в фару.**
- **Если лампа повреждена или треснула, немедленно замените ее и утилизируйте, соблюдая меры предосторожности.**
- **Надевайте защитные очки при замене лампы. Прежде чем браться за лампу, дайте ей остыть.**

Замена лампы накаливания переднего указателя поворота (передняя фара типа A)

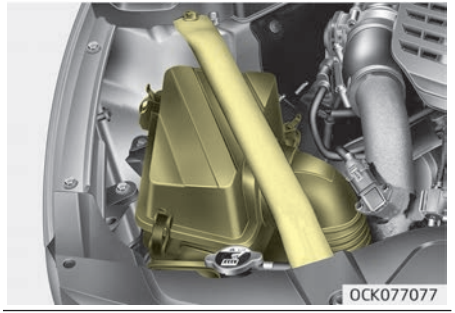

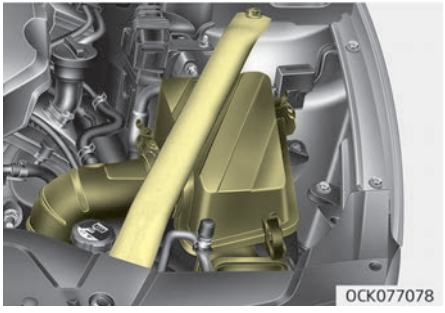

1. Откройте капот.
2. Снимите растяжку стоек и узел воздухоочистителя.

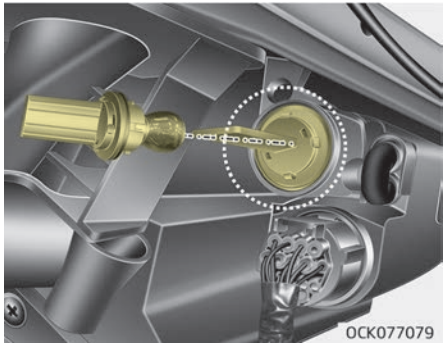

3. Извлеките патрон из узла фары, поворачивая его против часовой стрелки до тех пор, пока выступы на патроне не совпадут с прорезями на узле фары.
4. Извлеките лампу из патрона, вдавив ее и повернув против часовой стрелки до положения, в котором ее выступы совместятся с прорезями в патроне. Выньте лампу из патрона.
5. Вставьте новую лампу в патрон и поверните ее до щелчка.
6. Установите патрон в узел фары, совместив выступы на патроне с прорезями на узле. Вставьте патрон в узел фары, после чего поверните его по часовой стрелке.
7. Установите растяжку стоек и узел воздухоочистителя.

❊ Если при замене ламп возникают трудности, следует проверить автомобиль в специализированной мастерской. Kia рекомендует обратиться к официальному дилеру Kia или партнерской сервисной компании.

Замена лампы стоп-сигнала и заднего габаритного огня (светодиодная)

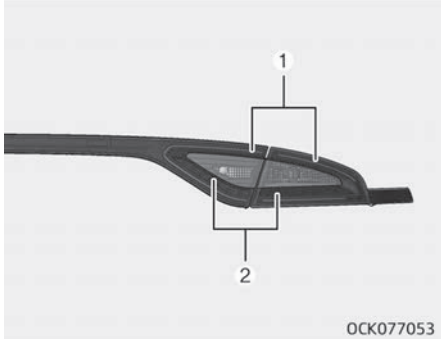

Если лампа стоп-сигналов и задних габаритных огней (светодиодная) (1, 2) не работает, следует проверить автомобиль в специализированной мастерской.
Kia рекомендует обратиться к официальному дилеру Kia или партнерской сервисной компании.
Светодиодные лампы нельзя заменить по отдельности, поскольку они являются частью интегрированного блока. Светодиодные лампы заменяются вместе с блоком.

Квалифицированный техник должен проверить или отремонтировать лампу стоп-сигнала и заднего габаритного огня (светодиод), так как ее неисправность может привести к повреждению соответствующих частей транспортного средства.

Замена лампы задней противотуманной фары (светодиодная)

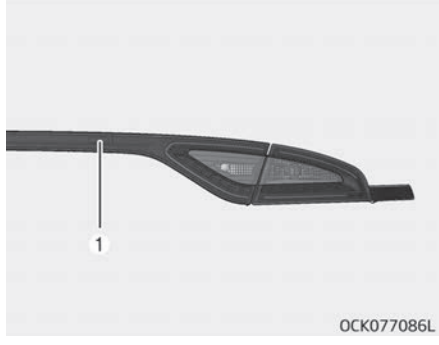

Если задняя противотумання фара (светодиодная) (1) не работает, следует проверить автомобиль в специализированной мастерской.

Kia рекомендует обратиться к официальному дилеру Kia или партнерской сервисной компании.
Светодиодные лампы нельзя заменить по отдельности, поскольку они являются частью интегрированного блока. Светодиодные лампы заменяются вместе с блоком.
Квалифицированный техник должен проверить или отремонтировать заднюю противотуманную фару (светодиодную), так как ее неисправность может привести к повреждению соответствующих частей транспортного средства.

Замена лампы (светодиодной) заднего указателя поворота

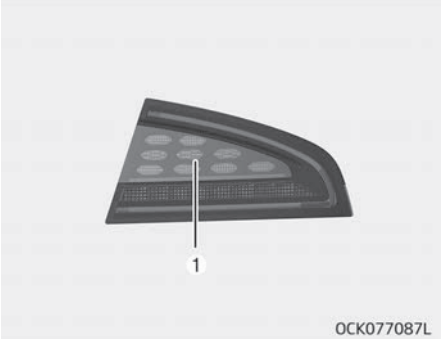

Если лампа заднего указателя поворота (светодиодная) (1) не работает, следует проверить автомобиль в специализированной мастерской.
Kia рекомендует обратиться к официальному дилеру Kia или партнерской сервисной компании.
Светодиодные лампы нельзя заменить по отдельности, поскольку они являются частью интегрированного блока. Светодиодные лампы заменяются вместе с блоком.

Квалифицированный техник должен проверить или отремонтировать лампу заднего указателя поворота (светодиодная), поскольку ее неисправность может привести к повреждению соответствующих частей транспортного средства.

Замена лампы (лампа накаливания) заднего указателя поворота

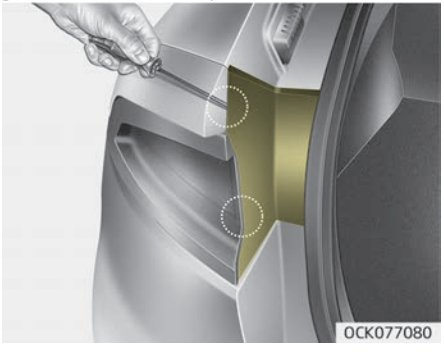

1. Откройте дверь багажного отделения.
2. Откройте технологическую крышку.

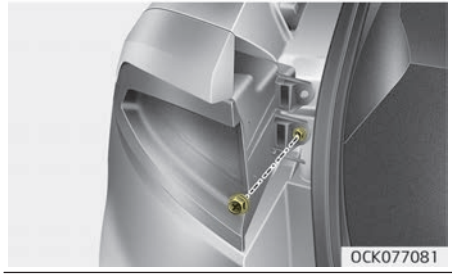

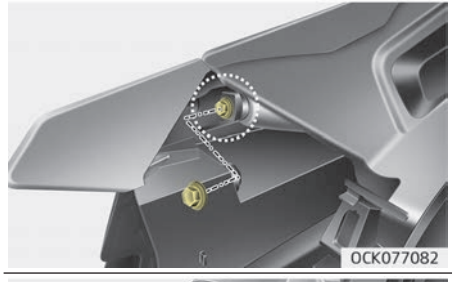

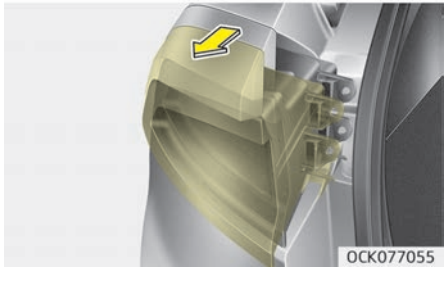

3. С помощью крестовой отвертки или раздвижного гаечного ключа ослабьте винты, удерживающие рассеиватель.
4. Извлеките узел задней комбинированной фары из кузова автомобиля.
5. Отсоедините разъем задней комбинированной фары.

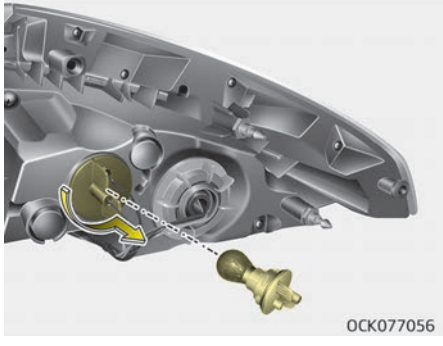

6. Извлеките патрон, поворачивая его против часовой стрелки до тех пор, пока выступы на патроне не совпадут с прорезями на узле.
7. Извлеките лампу из патрона, вдавив ее и повернув против часовой стрелки до положения, в котором ее выступы совместятся с прорезями в патроне. Выньте лампу из патрона.
8. Вставьте новую лампу в патрон и поверните ее до щелчка.
9. Установите патрон на место, совместив выступы на патроне с прорезями на узле. Вставьте патрон в узел, после чего поверните патрон по часовой стрелке.
10. Установите узел задней комбинированной фары в кузов автомобиля.
11. Установите технологическую крышку.

Замена лампы заднего хода

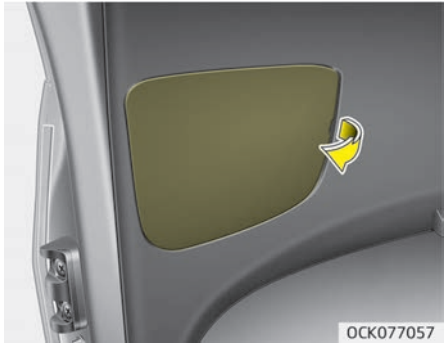

1. Откройте дверь багажного отделения.
2. Снимите крышку для техобслуживания с обеих сторон (со стороны водителя и со стороны пассажира).

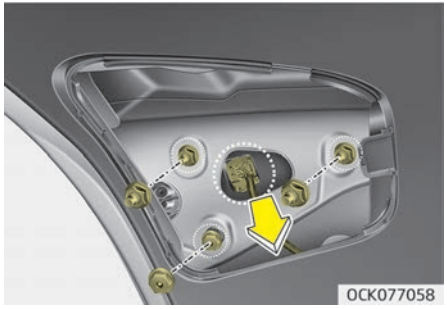

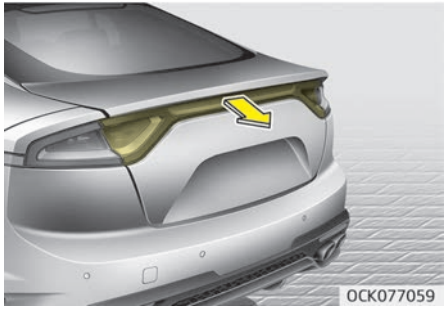

3. Снимите гайки с задней комбинированной фары с обеих сторон (со стороны водителя и со стороны пассажира).
4. Отсоедините разъем от задней комбинированной фары с обеих сторон (со стороны водителя и со стороны пассажира).
5. Извлеките узел задней комбинированной фары из кузова автомобиля.

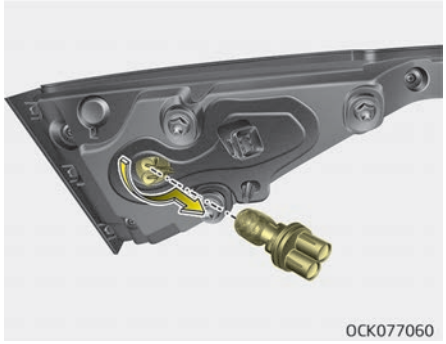

6. Извлеките патрон, поворачивая его против часовой стрелки до тех пор, пока выступы на патроне не совпадут с прорезями на узле.
7. Извлеките лампу из патрона, вдавив ее и повернув против часовой стрелки до положения, в котором ее выступы совместятся с прорезями в патроне. Выньте лампу из патрона.
8. Вставьте новую лампу в патрон и поверните ее до щелчка.
9. Установите патрон на место, совместив выступы на патроне с прорезями на узле. Вставьте патрон в узел, после чего поверните патрон по часовой стрелке.
10. Установите узел задней комбинированной фары в кузов автомобиля.
11. Вставьте крышку для техобслуживания на место.

Замена лампы дополнительного верхнего стоп-сигнала (светодиодная)

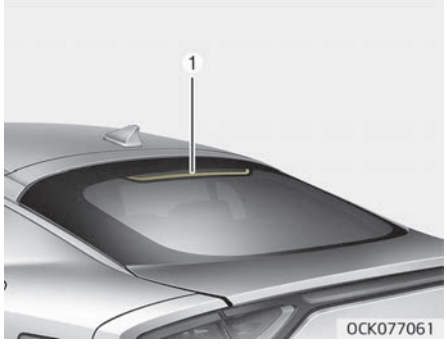

Если лампа дополнительного верхнего стоп-сигнала (светодиодная) (1) не работает, следует проверить автомобиль в специализированной мастерской.
Kia рекомендует обратиться к официальному дилеру Kia или партнерской сервисной компании.
Светодиодные лампы нельзя заменить по отдельности, поскольку они являются частью интегрированного блока. Светодиодные лампы заменяются вместе с блоком.

Квалифицированный техник должен проверить или отремонтировать дополнительный верхний стоп-сигнал (светодиодный), так как его неисправность может привести к повреждению соответствующих частей транспортного средства.

Замена фонаря освещения номерного знака (светодиодный)

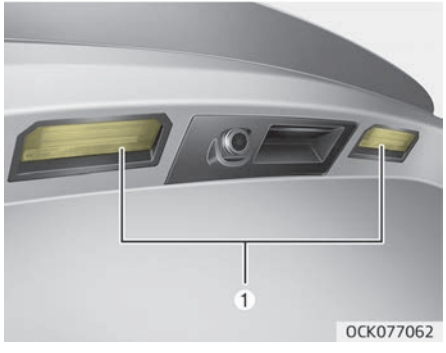

Если фонарь освещения номерного знака (светодиодный) (1) не работает, следует проверить автомобиль в специализированной мастерской.

Kia рекомендует обратиться к официальному дилеру Kia или партнерской сервисной компании.
Светодиодные лампы нельзя заменить по отдельности, поскольку они являются частью интегрированного блока. Светодиодные лампы заменяются вместе с блоком.
Квалифицированный техник должен проверить или отремонтировать фонарь освещения номерного знака (светодиодный), так как его неисправность может привести к повреждению соответствующих частей транспортного средства.

Замена лампы бокового повторителя указателя поворота (светодиодная)

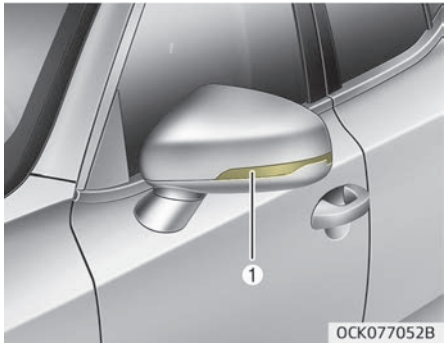

Если боковой повторитель указателя поворота (светодиодный) (1) не работает, следует проверить автомобиль в специализированной мастерской.
Kia рекомендует обратиться к официальному дилеру Kia или партнерской сервисной компании.
Светодиодные лампы нельзя заменить по отдельности, поскольку они являются частью интегрированного блока. Светодиодные лампы заменяются вместе с блоком.

Квалифицированный техник должен проверить или отремонтировать боковой повторитель указателя поворота (светодиодный), так как его неисправность может привести к повреждению соответствующих частей транспортного средства.

Замена лампы подсветки дорожной карты (светодиодная)

Если лампа подсветки карты (светодиодная) (1) не работает, следует проверить автомобиль в специализированной мастерской.

Kia рекомендует обратиться к официальному дилеру Kia или партнерской сервисной компании.
Светодиодные лампы нельзя заменить по отдельности, поскольку они являются частью интегрированного блока. Светодиодные лампы заменяются вместе с блоком.
Квалифицированный техник должен проверить или отремонтировать лампу подсветки карты (светодиодную), так как ее неисправность может привести к повреждению соответствующих частей транспортного средства.

Замена лампы подсветки зеркала в солнцезащитном козырьке (светодиодная)

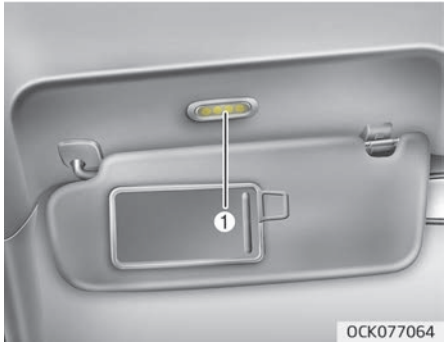

Если лампа подсветки зеркала в солнцезащитном козырьке (светодиодная) (1) не работает, следует проверить автомобиль в специализированной мастерской.
Kia рекомендует обратиться к официальному дилеру Kia или партнерской сервисной компании.
Светодиодные лампы нельзя заменить по отдельности, поскольку они являются частью интегрированного блока. Светодиодные лампы заменяются вместе с блоком.

Квалифицированный техник должен проверить или отремонтировать лампу подсветки зеркала в солнцезащитном козырьке (светодиодную), так как ее неисправность может привести к повреждению соответствующих частей транспортного средства.

Замена лампы внутреннего освещения (светодиодная)

Если лампа внутреннего освещения (светодиодная) (1) не работает, следует проверить автомобиль в специализированной мастерской.
Kia рекомендует обратиться к официальному дилеру Kia или партнерской сервисной компании.

Светодиодные лампы нельзя заменить по отдельности, поскольку они являются частью интегрированного блока. Светодиодные лампы заменяются вместе с блоком.
Квалифицированный техник должен проверить или отремонтировать лампу внутреннего освещения (светодиодную), так как ее неисправность может привести к повреждению соответствующих частей транспортного средства.

Замена лампы подсветки бардачка (светодиодная)

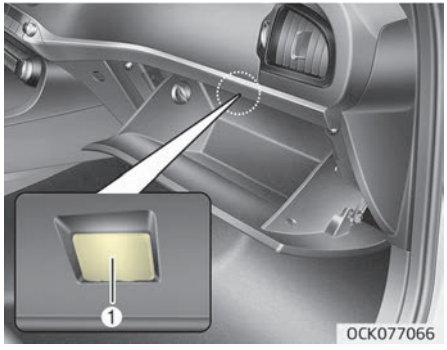

Если лампа подсветки бардачка (светодиодная) (1) не работает, следует проверить автомобиль в специализированной мастерской.
Kia рекомендует обратиться к официальному дилеру Kia или партнерской сервисной компании.
Светодиодные лампы нельзя заменить по отдельности, поскольку они являются частью интегрированного блока. Светодиодные лампы заменяются вместе с блоком.

Квалифицированный техник должен проверить или отремонтировать лампу подсветки бардачка (светодиодную), так как ее неисправность может привести к повреждению соответствующих частей транспортного средства.

Замена лампы подсветки багажника (светодиодная)

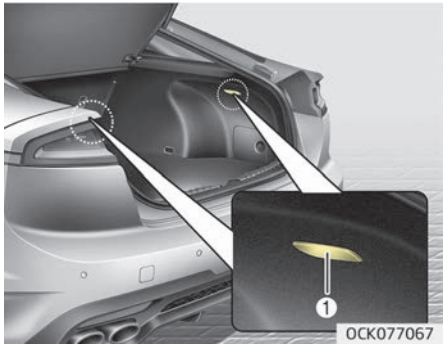

Если лампа подсветки багажника (светодиодная) (1) не работает, следует проверить автомобиль в специализированной мастерской.
Kia рекомендует обратиться к официальному дилеру Kia или партнерской сервисной компании.

Светодиодные лампы нельзя заменить по отдельности, поскольку они являются частью интегрированного блока. Светодиодные лампы заменяются вместе с блоком.
Квалифицированный техник должен проверить или отремонтировать лампу подсветки багажника (светодиодную), так как ее неисправность может привести к повреждению соответствующих частей транспортного средства.

Регулировка угла наклона передних фар (для Европы)

Регулировка угла наклона передних фар

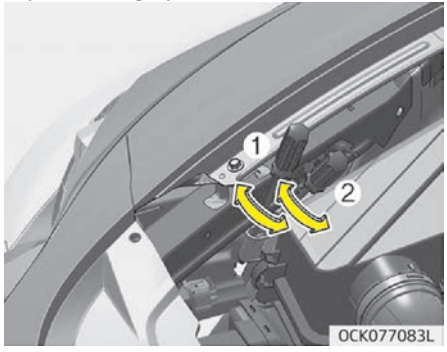

1. Накачайте шины до указанного давления и уберите нагрузку из автомобиля, за исключением води-

теля, запасного колеса и инструментов.

2. Автомобиль должен находиться на ровной плоскости.
3. Начертите на экране вертикальные и горизонтальные линии (проходящие через центры соответствующих фар).
4. Убедившись в исправном состоянии фар и аккумуляторной батареи, направьте фары так, чтобы максимальная яркость падала на горизонтальные и вертикальные линии.
5. Чтобы направить ближний и дальний свет влево или вправо, поверните отвертку (1) по часовой или против часовой стрелки. Чтобы направить ближний и дальний свет вверх или вниз, поверните отвертку (2) по часовой или против часовой стрелки.

Точка наводки

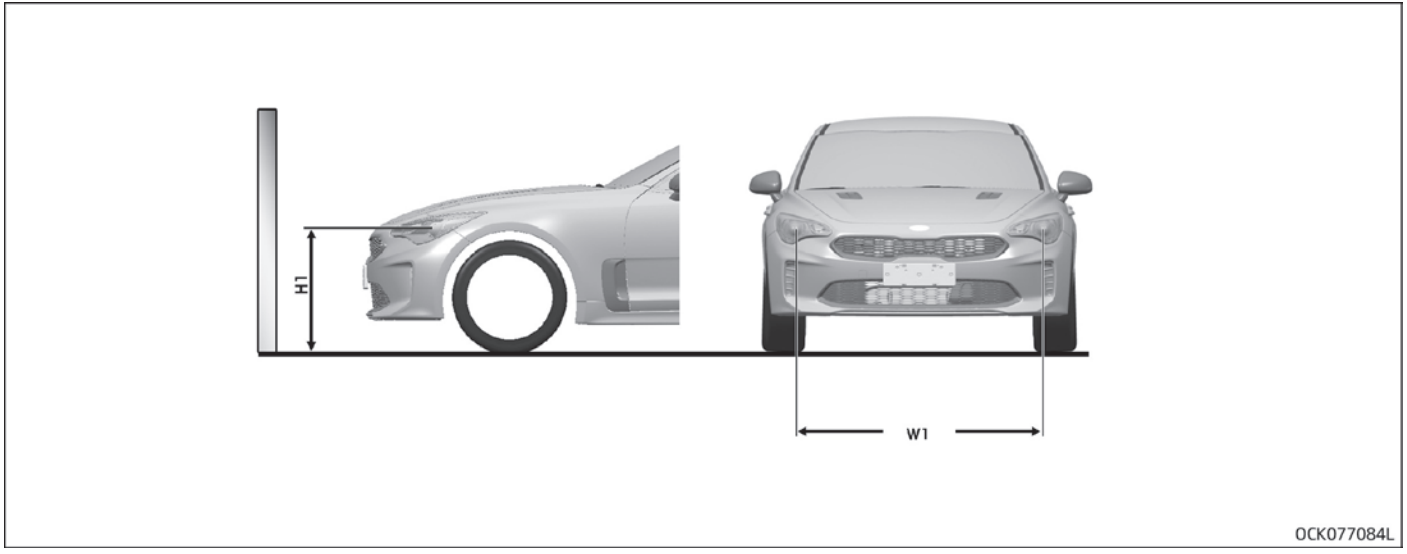

* A: модуль

Единица измерения: мм

Состояние автомобиля	Передняя фара (галогенная)		Передняя фара (светодиодная)	
	Высота от поверхности земли	Расстояние между фарами	Высота от поверхности земли	Расстояние между фарами
	Ближний/дальний свет	Ближний/дальний свет	Ближний/дальний свет	Ближний/дальний свет
	H1	W1	H2	W2
без водителя [мм]	698	1482	720	1486
с водителем [мм]	693	1482	715	1486

Головная фара ближнего света (левая)

■ С использованием 10-метрового экрана

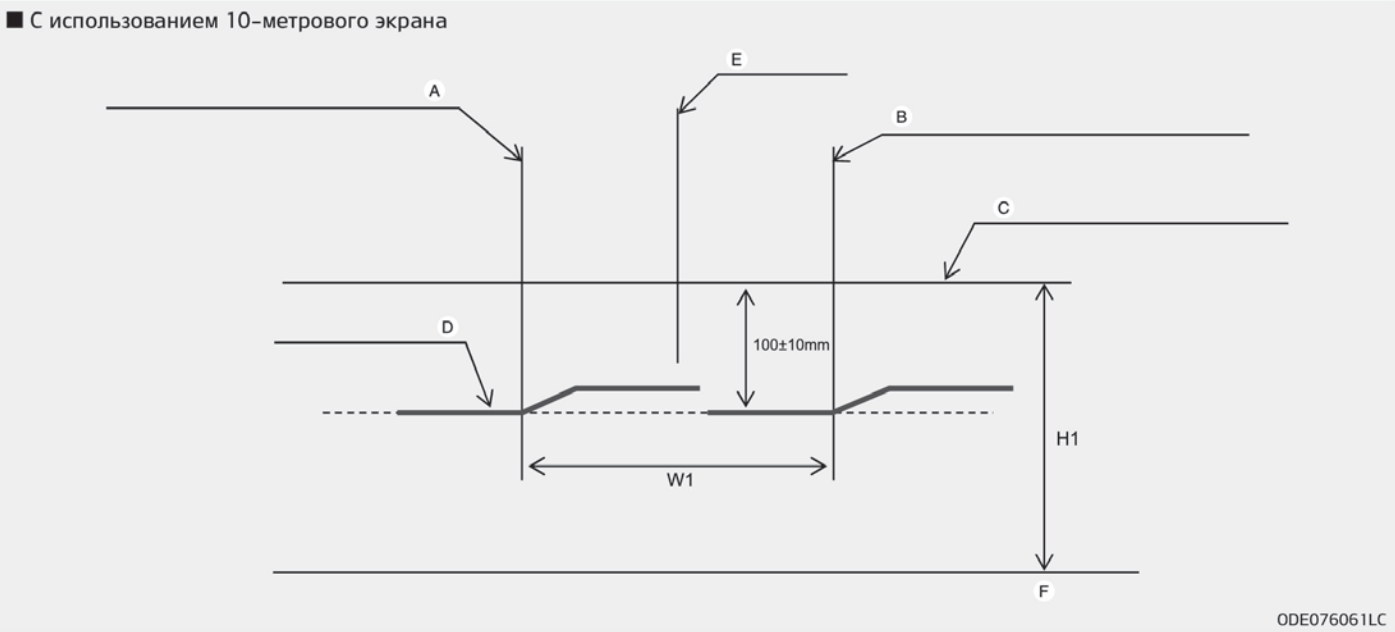

A : Вертикальная линия центра лампы левой передней фары (ближний свет)

B : вертикальная линия центра лампы правой головной фары (ближний свет)

C : горизонтальная линия центра лампы головной фары (ближний свет)

D : светотеневая граница

E : ось автомобиля

F : земля

1. Включите ближний свет, когда никого нет на месте водителя.

2. Светотеневая граница должна падать на линию отсечки, как показано на рисунке.
3. При наведении ближнего света вертикальное наведение должно следует корректировать после горизонтального.
4. Если на автомобиле установлено выравнивающее устройство для передних фар, установите его переключатель на нулевую позицию.

Головная фара ближнего света (правая)

■ С использованием 10-метрового экрана

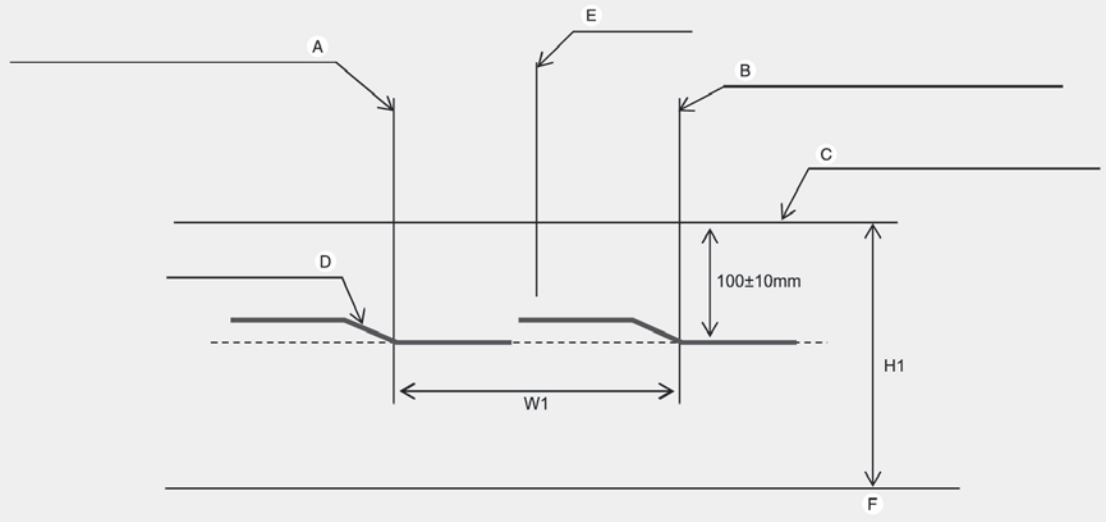

ODE076062LC

A : Вертикальная линия центра лампы левой передней фары (ближний свет)

B : вертикальная линия центра лампы правой головной фары (ближний свет)

C : горизонтальная линия центра лампы головной фары (ближний свет)

D : светотеневая граница

E : ось автомобиля

F : земля

1. Включите ближний свет, когда никого нет на месте водителя.

2. Светотеневая граница должна падать на линию отсечки, как показано на рисунке.
3. При наведении ближнего света вертикальное наведение должно следует корректировать после горизонтального.
4. Если на автомобиле установлено выравнивающее устройство для передних фар, установите его переключатель на нулевую позицию.

УХОД ЗА ВНЕШНИМ ВИДОМ

Уход за наружными поверхностями

Общие меры предосторожности при уходе за наружными поверхностями

При использовании химических средств для чистки или полировки необходимо соблюдать указания на этикетке. Прочитайте все предупреждения и предостережения, которые размещены на этикетке.

Уход за лакокрасочным покрытием

Мойка

Для защиты лакокрасочного покрытия автомобиля от ржавчины и износа его нужно тщательно мыть теплой или холодной водой не менее одного раза в месяц.

В случае эксплуатации автомобиля в условиях бездорожья мойте его после каждой такой поездки. Особое внимание обращайте на удаление скоплений соли, пыли, грязи и других посторонних веществ. Следите за тем, чтобы дренажные отверстия в нижних торцах дверей и порогов были чистыми.

Насекомые, гудрон, древесная смола, птичий помет, промышленные отходы и аналогичные загрязнители могут повредить лакокрасочное покрытие автомобиля, если немедленно их не удалить.

Даже немедленная мойка водой может не удалить эти загрязнения полностью. Можно использовать мягкий мыльный раствор, безопасный для мытья окрашенных поверхностей.

После мойки тщательно ополосните автомобиль теплой или холодной водой. Не допускайте высыхания мыла на лакокрасочном покрытии.

⚠ ПРЕДОСТЕРЕЖЕНИЕ

- **Не следует использовать едкое мыло, химические моющие средства или горячую воду, также не следует мыть автомобиль под прямыми солнечными лучами или в случае прогрева кузова автомобиля.**

(Продолжение)

(Продолжение)

- **Во время мойки боковых окон автомобиля соблюдайте осторожность.**
  В особенности это относится к мойке водой под высоким давлением: вода через окна может просочиться в салон и намочить внутреннюю отделку.
- **Для защиты пластиковых деталей и фар от повреждений не используйте химические растворители или агрессивные моющие средства.**

⚠ ПРЕДУПРЕЖДЕНИЕ

■ Влажные тормоза

После мойки автомобиля проверьте работу тормозов на малой скорости — на них может попасть вода. Если эффективность торможения ухудшилась, высушите тормоза, слегка нажимая педаль тормоза при движении автомобиля вперед на низкой скорости.

Мойка под высоким давления

- При использовании моющих аппаратов высокого давления следует соблюдать достаточное расстояние до автомобиля.
  Недостаточное расстояние или слишком высокое давление струи могут стать причиной повреждения компонентов автомобиля или проникновения воды в салон.
- Не следует направлять струю моющего аппарата высокого давления непосредственно на камеры, датчики или близлежащие области. Вследствие ударного воздействия струи воды под высоким давлением эти устройства могут выйти из строя.
- Не подносите распыляющий наконечник слишком близко к пыльникам (резиновым или пластиковым кожухам) или разъемам, так как при контакте с водой под давлением они могут получить повреждения.

⚠ ПРЕДОСТЕРЕЖЕНИЕ

- **Мойка моторного отсека, особенно водой под высоким давлением, может стать причиной отказа электрических цепей, расположенных в моторном отсеке.**
- **Не допускайте попадания воды или других жидкостей на электрические/электронные компоненты в автомобиле, поскольку это может вызвать их повреждение.**

Вощение

Натирайте автомобиль воском, когда вода перестанет собираться на краске в капли.
Всегда мойте и сушите автомобиль перед вощением. Используйте жидкий или пастообразный воск хорошего качества и следуйте инструкциям производителя. Наносите воск на все металлические детали отделки, чтобы защитить их и сохранить блеск.
Удаление масла, смолы и аналогичных материалов с помощью пятновыводителя, как правило, снимает воск с лака. Убедитесь, что на эти места воск нанесен повторно, даже если в остальном автомобиль еще не нуждается в вощении. Не наносите воск на рельефные неокрашенные места, поскольку от этого они могут потускнеть.

⚠ ПРЕДОСТЕРЕЖЕНИЕ

- **Вытирая пыль или грязь с корпуса тряпкой, можно поцарапать лак.**

(Продолжение)

(Продолжение)

- **Не используйте металлические щетки, абразивные чистящие средства, кислотные моющие средства и сильные моющие средства, содержащие щелочные или едкие вещества на хромированных деталях или деталях из анодированного алюминия. Это может привести к повреждению защитного покрытия и вызвать обесцвечивание или потускнение краски.**

Восстановление поврежденных участков лакокрасочного покрытия

Глубокие царапины или сколы от камней на окрашенной поверхности необходимо быстро устранять. Оголенный метал быстро ржавеет, что может привести к необходимости проведения масштабного дорогостоящего ремонта.

✻ ПРИМЕЧАНИЕ

Если автомобиль поврежден и требует ремонта или замены металли-

(Продолжение)

(Продолжение)

ческих деталей, убедитесь в том, что в кузовной мастерской на отремонтированные или замененные детали наносят антикоррозионное покрытие.

Уход за полированными металлическими поверхностями

- Для удаления гудрона и насекомых используйте специальное чистящее средство и не применяйте скребок или другие острые предметы.
- Для защиты полированных металлических поверхностей от коррозии их необходимо покрыть воском или хромовым консервантом и натереть до блеска.
- В зимнюю погоду или в прибрежных районах слой воска или консерванта на полированных металлических деталях должен быть толще. При необходимости покрывайте детали неагрессивным техническим вазелином или другими защитными составами.

Уход за днищем кузова

Коррозионные материалы, используемые для удаления снега, льда и пыли, могут собираться на днище. Если эти материалы не удалить, в нижних частях корпуса, таких как топливопровод, рама, днище и выхлопная система, может происходить ускоренная коррозия, даже если они были обработаны средством защиты от коррозии.

Тщательно промывайте днище автомобиля и колесные проемы теплой или холодной водой раз в месяц, после движения по бездорожью и в конце каждого зимнего сезона. Обращайте особое внимание на эти области, поскольку в них трудно увидеть всю грязь. Смачивание дорожной грязи без ее удаления принесет больше вреда, чем пользы. Нижние края дверей, пороги и элементы рамы имеют дренажные отверстия, которые не должны забиваться грязью; вода, задерживающаяся в этих областях, может привести к коррозии.

⚠ ПРЕДУПРЕЖДЕНИЕ

После мойки автомобиля проверьте работу тормозов на малой скорости — на них может попасть вода. Если эффективность торможения ухудшилась, высушите тормоза, слегка нажимая педаль тормоза при движении автомобиля вперед на низкой скорости.

Уход за алюминиевыми колесными дисками

На алюминиевые колесные диски нанесено прозрачное защитное покрытие.

- Не используйте абразивные чистящие средства, средства для полировки, растворитель или проволочные щетки для алюминиевых колес. Они могут поцарапать или повредить покрытие.
- Очищайте колесо, когда оно уже остыло.
- Пользуйтесь только мягким мылом или нейтральным моющим средством и тщательно смывайте его водой. Также обязательно очищайте колеса после езды по дорогам, посыпанным солью. Это предотвращает появления коррозии.
- Избегайте мытья колес скоростными щетками для мытья автомобилей.
- Не используйте щелочные или кислотные моющие средства. Это может привести к повреждению и коррозии алюминиевых дисков с прозрачным защитным покрытием.

Защита от коррозии

Защита автомобиля от коррозии

Используя самые современные конструкторские решения по борьбе с коррозией, мы производим автомобили высочайшего качества. Однако это только половина дела. Для достижения долговременной коррозионной стойкости автомобиля требуется участие и соответствующие действия владельца.

Распространенные причины коррозии

Наиболее распространенными причинами коррозии автомобиля являются:

- дорожная соль, грязь и влага, которая может скапливаться под днищем автомобиля;
- Удаление краски или защитных покрытий под действием камней, гравия, истирания, царапин или вмятин, в результате которых незащищенный металл становится подверженным коррозии.

Зоны интенсивной коррозии

Если вы живете в регионе, где автомобиль регулярно подвергается воздействию коррозионных веществ, защита от коррозии имеет особенно важное значение. К распространенным причинам ускоренной коррозии принадлежат дорожная соль, химические вещества для контроля запыленности, морской воздух и промышленные загрязнения.

Коррозия вследствие воздействия влаги

Влага создает условия, в которых возникновение коррозии наиболее вероятно. Например, коррозионные процессы ускоряются при высокой влажности, особенно при температуре окружающего воздуха немного выше ноля. При таких условиях медленно испаряющаяся влага поддерживает постоянный контакт коррозионных материалов с поверхностью автомобиля.
Особенно активным источником коррозии является грязь, поскольку она медленно высыхает и удерживает влагу на поверхности автомобиля. Даже если грязь кажется сухой, она все еще может содержать влагу и способствовать коррозионным процессам.

Высокие температуры также могут способствовать появлению коррозии плохо вентилируемых частей автомобиля, на которых может оседать влага. По этим причинам необходимо содержать автомобиль в чистоте и регулярно удалять с него грязь и накопления других материалов. Это относится не только к наружным поверхностям, но и к днищу автомобиля.

Меры, способствующие предотвращению коррозии

Для предотвращения коррозии следует соблюдать описанные ниже правила.

Содержите автомобиль в чистоте

Самый лучший способ предотвращения коррозии — это содержание вашего автомобиля в чистоте и регулярное удаление коррозионных материалов. Особое внимание следует уделить днищу автомобиля.

- Если вы живете в месте, где ваш автомобиль постоянно подвергается воздействию веществ, вызывающих коррозию (дорожная соль, морской воздух, промышленные загрязнения, кислотные дожди и т. д.), необходимо уделять защите автомобиля особое внимание. В зимнее время, по крайней мере, раз в месяц необходимо промывать днище водой из шланга, а после окончания зимнего периода тщательно его промыть.
- При очистке днища автомобиля необходимо уделять особое внимание элементам конструкции, расположенным в колесных нишах и прочих недоступных местах. Выполняйте очистку тщательно; намочив, но не смыв грязь, вы будете способствовать коррозии, а не препятствовать ей. Для удаления отложений грязи или коррозионных веществ особенно эффективно применение струи пара или воды под большим напором.
- При очистке нижней части дверей, порогов и элементов рамы, следите за тем, чтобы сливные отверстия не засорялись, а влага не скапливалась внутри, ускоряя появление коррозии.

Поддерживайте сухость в гараже

Не паркуйте автомобиль во влажном, плохо вентилируемом гараже. Это создает благоприятную среду для коррозии. Это особенно важно, если вы моете автомобиль в гараже или въезжаете на нем в гараж, когда он еще мокрый или покрыт снегом, льдом или грязью. Даже отапливаемый гараж может иметь благоприятные условия для развития коррозии, если он хорошо не проветривается, что препятствует испарению влаги.

Поддерживайте лакокрасочное покрытие и отделку в хорошем состоянии

Царапины или сколы на отделочном покрытии следует безотлагательно закрашивать, чтобы минимизировать вероятность коррозии. Если обнажился металл, рекомендуется обратиться в специализированную малярно-кузовную мастерскую.

Птичий помет: птичий помет агрессивен и может повредить окрашенные поверхности всего за несколько часов. Птичий помет необходимо удалять безотлагательно.

Не пренебрегайте уходом за салоном

Под напольными ковриками и покрытиями может скапливаться влага, которая вызывает коррозию. Периодически проверяйте сухость покрытия под ковриками. Соблюдайте особую осторожность, если вы перевозите в автомобиле удобрения, чистящие вещества или химикаты.
Они должны перевозиться только в надлежащей таре, а любые разливы или утечки следует устранять, смывать чистой водой и тщательно просушивать.

Уход за салоном

Общие меры предосторожности при уходе за салоном

Не допускайте попадания на элементы салона таких химических веществ, как духи, косметические масла, солнцезащитные крема, средства для мытья рук и освежители воздуха, поскольку они могут привести к повреждению или обесцвечиванию поверхности. В случае попадания таких веществ на элементы салона, немедленно вытрите их. Ознакомьтесь с приведенными ниже указаниями по очистке изделий из винила.

⚠ ПРЕДОСТЕРЕЖЕНИЕ

Не допускайте попадания воды или других жидкостей на электрические/электронные компоненты в автомобиле, поскольку это может вызвать их повреждение.

⚠ ПРЕДОСТЕРЕЖЕНИЕ

Для очистки кожаных поверхностей (рулевое колесо, обшивка сидений и т. д.) используйте нейтральные чистящие средства или растворы с низким содержанием спирта. Использование растворов с высоким содержанием спирта или кислотных/щелочных чистящих средств может привести к потускнению цвета или удалению верхнего слоя кожаного покрытия.

Очистка обивки и отделки салона

Винил

Удалите пыль и неприлипшую грязь с виниловых поверхностей с помощью метелки или пылесоса. Очистите виниловые поверхности с помощью очистителя для винила.

Ткань

Удалите пыль и неприлипшую грязь с тканевых поверхностей с помощью щетки или пылесоса. Обивку или коврики рекомендуется чистить слабым мыльным раствором. Свежие пятна грязи рекомендуется удалять сразу же с помощью пятновыводителя для ткани. Если свежие пятна не обработать сразу же, то они могут остаться на тканевой обивке и изменить ее цвет. Также при отсутствии надлежащего ухода могут снизиться огнеупорные свойства материала.

⚠ ПРЕДОСТЕРЕЖЕНИЕ

При использовании чистящих средств или способов очистки, отличных от рекомендованных, может пострадать внешний вид тканевой обивки и ее огнеупорные свойства.

Очистка поясной/плечевой ветви ремня безопасности

Ленту ремня можно чистить с помощью любого мягкого мыльного раствора, рекомендованного для чистки обивки или ковровых покрытий. Следуйте указаниям по использованию мыла. Не отбеливайте и не перекрашивайте ленту ремня, поскольку в результате этого она может потерять свою прочность.

Очистка стекол с внутренней стороны

Если внутренняя поверхность стекол автомобиля запотела (то есть, покрылась маслянистой, жирной или воскообразной пленкой), то окна нужно очистить с помощью моющего средства для стекол. Соблюдайте указания, приведенные на упаковке моющего средства для стекол.

⚠ ПРЕДОСТЕРЕЖЕНИЕ

Не очищайте внутреннюю поверхность заднего стекла с помощью скребка и не царапайте ее. Так можно повредить сетку обогревателя заднего стекла.

Уход за кожаными сидениями

- Периодически очищайте сидения пылесосом для удаления пыли и песка с сидений.
  Это предотвратит истирание или повреждение кожи сидений и поддержит их в хорошем состоянии.
- Часто протирайте кожу обшивки сидений сухой или мягкой тканью.
- Достаточное использование средств для ухода за кожей может предотвратить истирание обшивки сидений и сохранить ее цвет.
  Обязательно ознакомьтесь с инструкцией или проконсультируйтесь у специалистов перед применением покрытия для кожи или средства защиты кожи.
- Кожа светлых тонов (бежевый, кремовый) легко пачкается, и загрязнения отчетливо видны на ней. Часто выполняйте очистку сидений.
- Не протирайте сидения влажной тканью. Это может привести к растрескиванию поверхности.

Очистка кожаных сидений

- Незамедлительно устраняйте все загрязнения. Следуйте инструкциям ниже при удалении загрязнений различных типов.
- Косметика (солнцезащитный крем, крем-пудра и т. д.)
  - Нанесите чистящий крем на ткань и протрите загрязненный участок. Удалите крем влажной тряпкой, а затем удалите воду сухой тяпкой.
- Напитки (кофе, безалкогольный напитки и т. д.)
  - Нанесите небольшое количество нейтрального растворителя и протирайте до тех пор, пока пятно не перестанет размазываться.
- Масло
  - Немедленно удалите масло хорошо впитывающей тканью и протрите пятновыводителем, предназначенным для натуральной кожи.
- Жевательная резинка
  - Прикладывайте лед до затвердения жевательной резинки, затем постепенно удалите.

Сиденья, обтянутые тканью, согласно мерам предосторожности (при наличии)

Ввиду свойств ткани ее следует регулярно чистить с помощью пылесоса. В случае загрязнения напитком или другой едой следует использовать соответствующее чистящее средство. Во избежание повреждений чехлов их необходимо чистить размашистыми движениями до самых швов, прикладывая умеренное усилие и используя мягкую губку или ткань из микрофибры. Застежки на липучке и острые предметы могут ободрать или порезать поверхность сидений. Следите, чтобы такие предметы не касались поверхности.

СИСТЕМА СНИЖЕНИЯ ТОКСИЧНОСТИ ВЫХЛОПА (ПРИ НАЛИЧИИ)

На систему снижения токсичности выхлопа вашего автомобиля распространяется ограниченная гарантия. Подробная информация о гарантийных обязательствах приведена в буклете «Гарантийное и техническое обслуживание», который поставляется вместе с автомобилем.

Ваш автомобиль оснащен системой снижения токсичности выхлопов, которая соответствует требованиям по ограничению выбросов вредных веществ. Система снижения токсичности выхлопа состоит из трех элементов:

1. Система понижения токсичности выхлопа в картере
2. Система контроля выделения паров топлива
3. Система понижения токсичности выхлопных газов

Для обеспечения нормальной работы системы снижения токсичности выхлопов следует проводить проверку и техническое обслуживание автомобиля в специализированной мастерской в соответствии с графиком технического обслуживания, приведенным в настоящем руководстве. Kia рекомендует обратиться к официальному дилеру Kia или партнерской сервисной компании.

Меры предосторожности при проведении приемных испытаний в процессе технического обслуживания (с системой электронного контроля устойчивости (ESC))

- **Во избежание пропуска зажигания в процессе динамометрического испытания, выключите систему электронного контроля устойчивости, нажав на переключатель «ESC».**
- **После завершения динамометрического испытания повторно нажмите на переключатель «ESC» и включите систему.**

1. Система понижения токсичности выхлопа в картере

Система принудительной вентиляции картера применяется для предотвращения загрязнения воздуха газами, просачивающимися из картера.

Эта система обеспечивает приток свежего фильтрованного воздуха в картер через воздухозаборный шланг. Внутри картера свежий воздух смешивается с просочившимися газами, которые затем проходят через клапан принудительной вентиляции картера в систему впуска.

2. Система контроля выделения паров топлива

Система понижения токсичности паров топлива предотвращает проникновение паров топлива в атмосферу.

Накопитель

Пары топлива, образующиеся внутри топливного бака, поглощаются и хранятся в бортовом накопителе. Когда двигатель работает, пары топлива, содержащиеся в накопителе, направляются в уравнительный бак через электромагнитный клапан управления продувкой.

Электромагнитный клапан контроля продувки (PCSV)

Электромагнитный клапан контроля продувки управляется блоком управления двигателя (ECM); при низкой температуре охлаждающей жидкости двигателя во время холостого хода клапан PCSV закрывается, благодаря чему испарившееся топливо не поступает в двигатель. После прогрева двигателя в процессе обычного движения клапан PCSV открывается, чтобы впустить в двигатель испарившееся топливо.

3. Система понижения токсичности выхлопных газов

Система понижения токсичности выхлопных газов — это высокоэффективная система, которая контролирует выбросы выхлопных газов без ущерба для рабочих характеристик автомобиля.

Меры предосторожности, касающиеся выхлопных газов двигателя (угарный газ)

- Среди выхлопных газов может присутствовать угарный газ. Поэтому при обнаружении запаха выхлопных газов в салоне вашего автомобиля, необходимо немедленно отправить автомобиль на проверку и ремонт. Если вы обнаружили в салоне автомобиля запах выхлопных газов, откройте все окна. И отправляйтесь в ближайший автосервис.

⚠ ПРЕДУПРЕЖДЕНИЕ

■ Выхлопные газы

Выхлопные газы двигателя содержат угарный газ (CO). Несмотря на отсутствие у него цвета и запаха, он очень опасен и может привести к смерти при его вдыхании. Во избежание отравления следуйте перечисленным ниже указаниям.

- Не оставляйте двигатель включенным в закрытых помещениях (таких, как гаражи) дольше, чем это необходимо для въезда или выезда из помещения.
- Если автомобиль стоит с включенным двигателем на открытом пространстве в течение достаточно продолжительного времени, настройте систему вентиляции таким образом, чтобы в салон поступал свежий воздух.
- Не сидите в припаркованном или остановленном автомобиле с включенным двигателем в течение продолжительного времени.
- Если двигатель глохнет или не может завестись, не пытайтесь заводить его слишком часто. Это может привести к поломке системы снижения токсичности выбросов.

Меры предосторожности при работе с каталитическими нейтрализаторами (при наличии)

⚠ ПРЕДУПРЕЖДЕНИЕ

■ Возгорание

(Продолжение)

(Продолжение)

- **Горячая выхлопная система может воспламенить горючие предметы под автомобилем. Не паркуйте автомобиль над легковоспламеняющимися предметами или рядом с ними (трава, растения, бумага, листья и др.).**
- **Выхлопная и каталитическая системы очень сильно нагреваются во время работы двигателя и остаются очень горячими сразу после его выключения. Не приближайтесь к этим системам, чтобы не обжечься.**
  Кроме того, не снимайте жаростойкий корпус вокруг выхлопной системы, не герметизируйте днище автомобиля и не покрывайте автомобиль для борьбы с коррозией. При определенных условиях это может представлять опасность возгорания.

Автомобиль оборудован каталитическим нейтрализатором — устройством для снижения токсичности выхлопных газов.
По этой причине необходимо соблюдать следующие меры предосторожности.

- Заправку автомобиля следует выполнять в соответствии с пунктом “Требования к топливу” на странице 1-03.
- Не эксплуатируйте автомобиль при наличии признаков неисправности двигателя, таких как пропуски зажигания или заметная потеря производительности.
- Не используйте режимы работы двигателя не по назначению. Например, не следует двигаться накатом при выключенном зажигании и спускаться по крутым склонам с включенной передачей при выключенном зажигании.
- Не следует эксплуатировать двигатель на высоких оборотах холостого хода в течение длительного времени (5 минут или дольше).
- Не модифицируйте и не изменяйте какие-либо части двигателя или системы контроля выхлопов. Все проверки и регулировки следует проводить в специализированной мастерской. Kia рекомендует обратиться к официальному дилеру Kia или в сервисный центр.
- Не ездите с очень низким уровнем топлива. Если топливо закончится, это может привести к пропускам зажигания и повреждению каталитического нейтрализатора.

Несоблюдение этих мер предосторожности может привести к выходу из строя каталитического нейтрализатора и повреждению автомобиля. Кроме того, такие действия могут привести к аннулированию гарантии.

Бензиновый сажевый фильтр (GPF) (при наличии)

Бензиновый сажевый фильтр (GPF) — это система, удаляющая сажу из выхлопных газов. В отличие от сменных воздушных фильтров система GPF автоматически сжигает (окисляет) и удаляет скопившуюся сажу во время движения.

Однако при частых поездках на короткие расстояния или поездках на дальние расстояния с малой скоростью автоматическое удаление скопившейся сажи системой GPF может прекратиться. Когда количество накопившейся сажи достигает определенного значения, загорается сигнальная лампа ( ) системы GPF. Для возобновления работы системы GPF автомобиль должен двигаться более 30 минут со скоростью 80 км/ч или выше.

Обеспечьте выполнение следующих условий: безопасные дорожные условия, КПП установлена на 3 передачу или выше, а скорость вращения двигателя составляет 1500–4000 об/мин. Движение со скоростью 80 км/ч или выше в течение рекомендуемого времени приведет к возобновлению работы системы GPF, и сигнальная лампа погаснет.

Если сигнальная лампа системы GPF продолжает гореть или всплывает предупреждающее сообщение «Check exhaust system» (Проверьте выхлопную систему) даже после движения с рекомендованной скоростью и в течение рекомендованного времени, обратитесь в специализированную мастерскую для проверки системы GPF. Kia рекомендует обратиться к официальному дилеру Kia или партнерской сервисной компании. Движение с постоянно горящей сигнальной лампой системы GPF может привести к повреждению системы GPF и стать причиной высокого расхода топлива.

Дизельный сажевый фильтр (при наличии)

Система дизельного сажевого фильтра (DPF) служит для удаления сажи из выхлопного газа.

В отличие от воздушного фильтра одноразового применения, система DPF автоматически сжигает (окисляет) и удаляет скопившуюся сажу в зависимости от условий вождения. Иначе говоря, активное сжигание выполняется под контролем системы управления двигателем и за счет высокой температуры выхлопных газов при нормальных/интенсивных условиях вождения, благодаря чему скопившаяся сажа сгорает. Однако при частом использовании автомобиля для перемещения на короткие расстояния или при длительной эксплуатации на низкой скорости процесс автоматического удаления сажи может быть нарушен вследствие низкой температуры выхлопных газов. Если количество скопившейся сажи превышает определенное значение, загорается индикаторная лампа неисправности ( ).

Если индикаторная лампа неисправности мигает, то она может выключиться при движении автомобиля на скорости более 60 км/ч или выше второй передачи, при частоте вращения двигателя 1 500 ~ 2 500 об/мин в течение определенного времени (около 25 минут). Если индикаторная лампа неисправности (⇶) продолжает мигать или, несмотря на выполненные действия, отображается предупреждающее сообщение «Check exhaust system» (Проверьте выхлопную систему), обратитесь в специализированную мастерскую для проверки системы дизельного сажевого фильтра (DPF). Kia рекомендует обратиться к официальному дилеру Kia или партнерской сервисной компании.
Если длительное время продолжать использовать автомобиль с мигающим индикатором неисправности, то возможно повреждение системы DPF и ухудшение расхода топлива.

⚠ ПРЕДОСТЕРЕЖЕНИЕ

■ **Дизельное топливо (при наличии системы DPF)**

(Продолжение)

(Продолжение)

Для автомобиля с дизельным двигателем, оснащенным системой DPF, рекомендуется использовать автомобильное дизельное топливо установленной марки.
Использование дизельного топлива с высоким содержанием серы (более 50 частей на миллион), а также не рекомендованных к применению присадок может привести к повреждению системы DPF и появлению белого дыма.

Улавливатель окислов азота (при наличии)

Улавливатель окислов азота (LNT) удаляет окислы азота из выхлопных газов. Запах выхлопных газов зависит от качества топлива, которое также может снижать эффективность удаления окислов азота, поэтому рекомендуется использовать автомобильное дизельное топливо, соответствующее установленным нормам.

Избирательная каталитическая нейтрализация (при наличии)

Система избирательной каталитической нейтрализации (SCR) служит для каталитического преобразования окислов азота в азот и воду с помощью восстановителя, раствора мочевины.

⚠ ПРЕДУПРЕЖДЕНИЕ

- **Использование транспортного средства, не потребляющего никакого раствора мочевины, может рассматриваться как уголовное преступление.**
- **Использование и заливка необходимого раствора мочевины с надлежащими техническими характеристиками является обязательным для транспортного средства, чтобы отвечать требованиям сертификата соответствия, выданного для этого типа транспортного средства.**

Датчик уровня раствора мочевины (при наличии)

■ Тип A

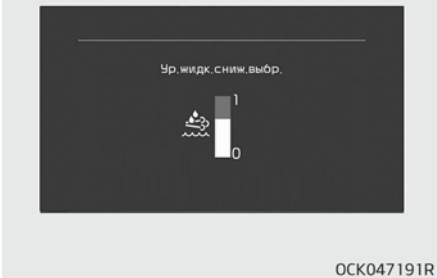

OCK047191R

■ Тип B

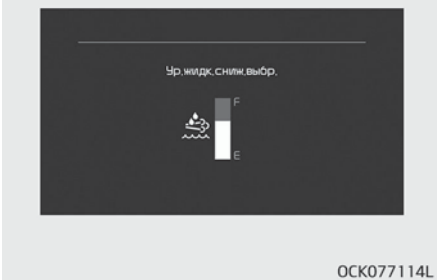

OCK077114L

Датчик уровня раствора мочевины показывает приблизительное количество оставшегося раствора мочевины в баке.

❊ Всякий раз при нахождении кнопки запуска/остановки двигателя в положении «ON» (Вкл.) появляется изображение датчика уровня мочевины.

Предупреждение о низком уровне раствора мочевины (при наличии)

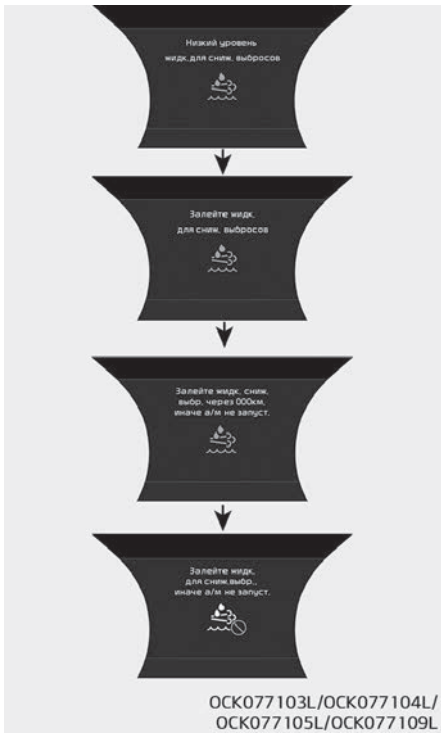

OCK077103L/OCK077104L/
OCK077105L/OCK077109L

Предупреждения о недостаточном объеме раствора мочевины появляется при уровне приблизительно ниже 5,4 л. Когда появляется предупреждение «Низкий уровень мочевины» и загорается сигнальная лампа системы избирательной каталитической нейтрализации (SCR) (), необходимо долить раствор мочевины. Если на протяжении значительного пробега не выполнить заправку, система визуальных предупреждений будет увеличивать свою интенсивность, отображая сообщение «Залейте мочевину» вместе с горящей сигнальной лампой SCR ().

В этом случае требуется доливка раствора мочевины в кратчайшие сроки. Когда оставшийся раствор мочевины в баке приближается к слишком низкому уровню, появляется предупреждение «Refill Urea in 000 km or vehicle will not start» (Долить раствор мочевины через 000 км, или автомобиль не заведется) вместе с горящей сигнальной лампой SCR (). «xxx km(mile)» (xxx км (миль)) представляет собой оставшееся разрешенное расстояние, поэтому не продолжайте движение до достижения предела оставшегося расстояния без доливки.

В противном случае автомобиль невозможно будет завести после того, как двигатель будет выключен с помощью кнопки запуска/остановки двигателя. В зависимости от стиля вождения, состояния окружающей среды и профиля дороги, вычитаемый оставшийся пробег может отличаться от фактической дистанции.

Когда отображается сообщение «Низкий уровень раствора мочевины» или «Залить раствор мочевины», необходимо добавить достаточное количество раствора мочевины. Если отображается сообщение «Заправить мочевину через 000 км, или автомобиль не заведется», залейте достаточное количество раствора мочевины.

Если отображается сообщение «Долить раствор мочевины, или автомобиль не заведется» вместе с горящей сигнальной лампой SCR (), автомобиль будет невозможно завести после того, как двигатель будет выключен с помощью кнопки «ENGINE START/STOP» (запуска/остановки двигателя). Для вышеперечисленных случаев всегда рекомендуется произвести полную заливку.

Неисправность системы SCR (при наличии)

	При обнаружении неисправности	Пробег 50 км после обнаружения неисправности
Неисправность системы подачи раствора мочевины (= нет впрыска раствора мочевины)	OCK077106L	OCK077112L
Обнаружен неподходящий раствор мочевины (= неподходящий раствор мочевины)	OCK077107L	OCK077110L

	При обнаружении неисправности	Пробег 50 км после обнаружения неисправности
«Abnormal urea-solution consumption» (Аномальный расход раствора мочевины) (т. е. нарушение последующей обработки)	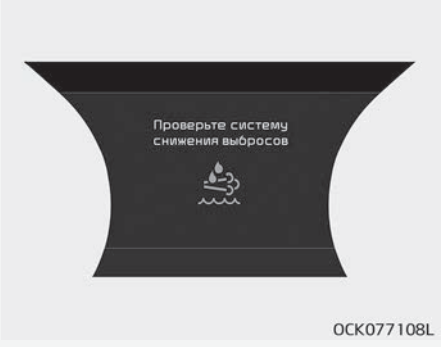	

В системе SCR имеются неисправности из-за отключенных электрических компонентов, неправильного раствора мочевины и т. п.

«xxx км» представляет собой оставшееся разрешенное расстояние, поэтому не продолжайте движение до достижения предела оставшегося расстояния без обнаружения причины неисправности. В противном случае автомобиль невозможно будет завести после того, как двигатель будет выключен с помощью кнопки запуска/остановки двигателя. В этом случае следует проверить автомобиль в специализированной мастерской. Kia рекомендует связаться с официальным дилером Kia или партнерской сервисной компанией.

Сброс ограничения повторного запуска автомобиля (при наличии)

Нет повторного запуска	
Низкий уровень раствора мочевины	
Неисправность системы подачи раствора мочевины (= нет впрыска раствора мочевины)	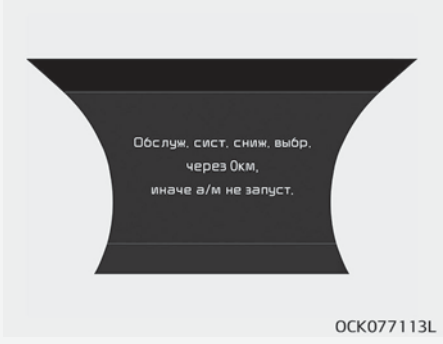

Нет повторного запуска	
Обнаружен неподходящий раствор мочевины (= неподходящий раствор мочевины)	
Аномальный расход раствора мочевины (= нарушение последующей обработки)	

Как только система стимулирования перейдет в конечное состояние и отключит повторный запуск автомобиля, она будет выключена только в случае пополнения бака раствором мочевины или устранения неисправностей. Если автомобиль не запускается и выводится сообщение «Refill Urea tank or vehicle will not start» (Заполните бак с мочевиной или автомобиль не заведется), залейте достаточное количество раствора мочевины, подождите, пока сообщение не исчезнет, и попробуйте вновь завести автомобиль. Если запуск автомобиля не удается произвести независимо от уровня раствора мочевины, следует проверить автомобиль в специализированной мастерской. Kia рекомендует связаться с официальным дилером Kia или партнерской сервисной компанией.

Добавление раствора мочевины

Заливка раствора мочевины из заправочного шланга

1. Нажмите кнопку «ENGINE START/STOP» (запуска/остановки двигателя) и переключите ее в положение «OFF» (Выкл.).
2. Чтобы открыть крышку бака с раствором мочевины, ее следует повернуть против часовой стрелки.
3. Полностью вставьте заправочный шланг, чтобы добавить раствор мочевины, соответствующий ISO 22241. Залейте достаточное количество раствора мочевины.

❈ Будьте предельно внимательными, чтобы не залить раствор мочевины в топливный бак. В противном случае это неблагоприятно скажется на работе автомобиля и может привести к различным неисправностям.

❈ Никогда не используйте смесь раствора мочевины с присадками или водой. Это может привести к попаданию посторонних веществ в бак с раствором мочевины. В таком случае это неблагоприятно скажется на работе автомобиля и может привести к различным неисправностям.

❈ Используйте только раствор мочевины, соответствующий ISO 22241. Любой непредусмотренный раствор мочевины обязательно окажет отрицательное влияние на работу автомобиля и приведет к различным неисправностям.

4. Чтобы надежно закрыть крышку бака с раствором мочевины, ее следует повернуть по часовой стрелке.

Заливка раствора мочевины из заправочного флакона

1. Нажмите кнопку «ENGINE START/STOP» (запуска/остановки двигателя) и переключите ее в положение «OFF» (Выкл.).

2. Чтобы открыть крышку бака с раствором мочевины, ее следует повернуть против часовой стрелки.
3. Добавьте раствор мочевины, соответствующий ISO 22241. Залейте достаточное количество раствора мочевины.

❈ Будьте предельно внимательными, чтобы не залить раствор мочевины в топливный бак. В противном случае это неблагоприятно скажется на работе автомобиля и может привести к различным неисправностям.

❈ Будьте предельно внимательными, чтобы не переполнить бак с раствором мочевины при его заполнении из заправочного флакона. Переполненный бак с раствором мочевины при замерзании расширяется, что может привести к серьезной неисправности бака или системы для подачи раствора мочевины.

❈ Никогда не используйте смесь раствора мочевины с присадками или водой. Это может привести к попаданию посторонних веществ в бак с раствором мочевины. В таком случае это неблагоприятно скажется на работе автомобиля и может привести к различным неисправностям.

❈ Используйте только раствор мочевины, соответствующий ISO 22241. Любой непредусмотренный раствор мочевины обязательно окажет отрицательное влияние на работу автомобиля и приведет к различным неисправностям.

4. Чтобы надежно закрыть крышку бака с раствором мочевины, ее следует повернуть по часовой стрелке.

Добавление раствора мочевины: приблизительно каждые 5600 км (расход раствора мочевины зависит от профиля дороги, стиля вождения и условий окружающей среды)

❈ После впрыска раствора мочевины требуется некоторое время, чтобы показания измерительных приборов на приборной панели обновились.

⚠ ПРЕДУПРЕЖДЕНИЕ

- **Не прибегайте к внешнему воздействию на систему сажевого фильтра. Это может привести к повреждению катализатора, который заправлен в систему сажевого фильтра.**
- **Не модифицируйте и не перестраивайте систему сажевого фильтра путем произвольного изменения конструкции или длины выхлопной трубы. Это может отрицательно повлиять на работу системы сажевого фильтра.**
- **Избегайте контакта с вытекающей из выхлопной трубы водой. Вода слегка кислая и вредна для кожи. При контакте с ней тщательно смойте ее.**
- **Любая произвольная модификация или изменение конструкции системы сажевого фильтра может привести к неисправности системы. Система сажевого фильтра управляется комплексным устройством.**

(Продолжение)

(Продолжение)

- Перед обслуживанием дождитесь, пока система сажевого фильтра остынет, так как из-за тепловыделения она нагревается. В противном случае, это может привести к ожогу кожи.
- Добавляйте только указанный раствор мочевины, если ваш автомобиль оснащен системой подачи раствора мочевины.
- Система подачи раствора мочевины (то есть, сопло раствора мочевины, насос раствора мочевины и блок управления дизелем (DCU)) работает приблизительно на 2 минуты дольше, чтобы удалить оставшийся внутри раствор мочевины, даже после того как кнопка запуска/остановки двигателя была нажата и переведена в положение «OFF» (Выкл.). Перед обслуживанием убедитесь, что система подачи раствора мочевины полностью выключена.

(Продолжение)

(Продолжение)

- Некачественный раствор мочевины или нерекомендованные жидкости могут привести к повреждению компонентов автомобиля, включая систему сажевого фильтра. Любые непроверенные присадки в растворе мочевины могут засорить катализатор выборочной нейтрализации отработанных газов (SCR) и вызвать другие неисправности, которые могут потребовать дорогостоящей замены системы сажевого фильтра.
- При контакте раствора мочевины с глазами или кожей необходимо тщательно вымыть загрязненную область кожи.
- При проглатывании раствора мочевины тщательно прополощите рот и выпейте большое количество пресной воды. Затем немедленно обратитесь к врачу.
- Если раствор мочевины попал на вашу одежду, немедленно смените ее.

(Продолжение)

(Продолжение)

- При возникновении аллергической реакции на раствор мочевины немедленно обратитесь к врачу.
- Не допускайте контакта детей с раствором мочевины.
- Пролитый раствор мочевины удалите с помощью воды или ткани. Если раствор мочевины кристаллизовался, удалите его с помощью губки или ткани, смоченной в холодной воде. Когда пролитый раствор мочевины подвергается воздействию воздуха в течение длительного периода времени, он кристаллизуется в белый осадок, повреждающий поверхность транспортного средства.
- Раствор мочевины не является топливной присадкой. Поэтому его не следует впрыскивать в топливный бак. В противном случае, это может повредить двигатель.
- Раствор мочевины — это негорючий нетоксичный водный раствор без цвета и запаха.

(Продолжение)

(Продолжение)

- **Храните бак с раствором мочевины только в хорошо проветриваемых местах. Когда раствор мочевины подвергается воздействию высокой температуры приблизительно 50 °C в течение длительного периода времени (т. е. воздействию прямых солнечных лучей), может произойти химическое разложение, сопровождаемое выделением паров аммиака.**

Хранение раствора мочевины

- Не следует хранить раствор мочевины в емкостях, изготовленных из определенных материалов (например, алюминия, меди, медного сплава, нелегированной и оцинкованной стали). Раствор мочевины растворяет металлические материалы, сильно повреждая систему очистки выхлопных газов, делая ее неремонтопригодной.
- Храните раствор мочевины только в емкостях, изготовленных из следующих материалов.
  (Хромоникелевая сталь DIN EN 10 088-1-/-2-/-3, хромо-никель-молибденовая сталь, полипропилен, и полиэтилен)

Чистота раствора мочевины

- В следующих случаях возможно повреждение системы сажевого фильтра.
  - В бак с раствором мочевины было добавлено топливо или непредусмотренные жидкости.
  - Присадки смешиваются в растворе мочевины.
  - Для разбавления раствора мочевины добавляют воду.
- Используйте только раствор мочевины, соответствующий ISO 22241 или DIN 70070. Если в бак добавлялся любой непредусмотренный раствор мочевины, следует проверить автомобиль в специализированной мастерской. Kia рекомендует связаться с официальным дилером Kia или партнерской сервисной компанией.
- Попадание непредусмотренных примесей в бак с раствором мочевины может вызвать следующие проблемы:
  - увеличение выхлопа;
  - неисправность в работе системы сажевого фильтра;
  - отказ двигателя.

Никогда не добавляйте использованный раствор мочевины, который сливается из бака с раствором мочевины (т. е. при обслуживании транспортного средства). Его чистота не может быть гарантирована. Всегда добавляйте новый раствор мочевины.

Спецификация стандартного раствора мочевины	Жидкости, такие как дизельное топливо, бензин и спирт никогда не должны использоваться для системы SCR. Любые жидкости, кроме рекомендованного раствора мочевины (соответствующего ISO 22241 или DIN 70070), могут привести к повреждению оборудования системы SCR и ухудшить показатели выброса в атмосферу выхлопных газов транспортного средства.

Автомобиль, оснащенный системой мочевины, будет активировать устройство охлаждения, чтобы защитить систему после выключения зажигания, что может привести к небольшому звуковому сигналу во время этого процесса.

⚠ ПРЕДУПРЕЖДЕНИЕ

- При открытии крышки бака с раствором мочевины при высоких внешних температурах могут выделяться пары аммиака. Пары аммиака имеют едкий запах и главным образом вызывают раздражение:
  - кожи;
  - слизистых оболочек;
  - глаз.

  Вы можете испытывать жжение в глазах, носу и горле, а также кашель и слезотечение. Не вдыхайте пары аммиака. Не допускайте прямого контакта раствора мочевины с кожей. Это опасно для вашего здоровья. Промойте пораженные участки большим количеством чистой воды. При необходимости проконсультируйтесь с врачом.
- При работе с раствором мочевины в закрытом пространстве обеспечьте хорошую вентиляцию. При открытии бутыли с раствором мочевины может ощущаться резкий запах паров.

(Продолжение)

(Продолжение)

- Хранить раствор мочевины в недоступном для детей месте.
- При попадании раствора мочевины на поверхность автомобиля, промойте поверхность транспортного средства чистой водой, чтобы предотвратить коррозию.
- При заливке раствора следует соблюдать осторожность, чтобы мочевина не выплеснулась наружу.

(Продолжение)

(Продолжение)

- В случае, если автомобиль был припаркован при очень низкой температуре окружающей среды (ниже –11 градусов Цельсия) в течение длительного времени, раствор мочевины в баке замерзнет. При замерзшем растворе мочевины его уровень в баке может определяться неправильно до тех пор, пока раствор мочевины не будет разморожен с помощью нагревателя. Неподходящий раствор мочевины или его разбавление могут увеличить температуру замерзания, поэтому размораживание с помощью нагревателя, который активируется при понижении температуры до определенного уровня, может происходить неправильно. Это явление может вызвать неисправность системы SCR, что может привести к ограничению повторного запуска двигателя.
- Время размораживания раствора мочевины варьируется в зависимости от условий эксплуатации и внешних температур.

⚠ ПРЕДОСТЕРЕЖЕНИЕ

- **Заливка неподходящего раствора мочевины или нерекомендованных жидкостей может стать причиной повреждения частей транспортного средства, например устройства обработки данных. Если использовалось неподходящее топливо, то в катализаторе SCR могут скопиться инородные предметы, и катализатор может быть вытеснен или поврежден.**
  После добавления неподходящего раствора мочевины как можно скорее обратитесь в ближайший сервисный центр.
- **Нерекомендованные жидкости, например, дизельное топливо, бензин и спирт не должны применяться. Используйте только рекомендуемый раствор мочевины, соответствующий требованиям ISO22241 или DIN70070.**

(Продолжение)

(Продолжение)

- **Заливка неподходящего раствора мочевины или нерекомендованных жидкостей может стать причиной повреждения частей транспортного средства, например устройства обработки данных. Если использовалось неподходящее топливо, то в катализаторе SCR могут скопиться инородные предметы, и катализатор может быть вытеснен или поврежден.**

Технические характеристики и информация для потребителя

Габаритные размеры..... 8-02
Двигатель..... 8-03
Полная масса автомобиля..... 8-04
Объем багажного отделения..... 8-05
Система кондиционирования..... 8-06
Мощность лампы..... 8-07
Шины и колеса..... 8-09
Рекомендуемые смазочные материалы и их
количество..... 8-13
Рекомендуемый коэффициент вязкости SAE..... 8-17
Идентификационный номер автомобиля (VIN)..... 8-19
Сертификационная табличка автомобиля..... 8-20
Табличка с характеристиками и давлением шин..... 8-21
Номер двигателя..... 8-22
Табличка компрессора кондиционера..... 8-23
Этикетка хладагента..... 8-24
Декларация соответствия..... 8-25
Этикетка с информацией о потребляемом топливе 8-26

ГАБАРИТНЫЕ РАЗМЕРЫ

Элемент			Длина (мм)
Габаритная длина			4 830
Габаритная ширина			1 870
Габаритная высота			1400 (высокая подвеска: 1420)
Протектор	Передние	225/50R17	1 592
		225/45R18	1 596
		225/40R19	1 596
	Задние	225/50R17	1 643
		225/45R18	1 647
		255/35R19	1 619
Колесная база			2 905

ДВИГАТЕЛЬ

Элемент	Бензиновый двигатель		Дизельный двигатель
	Двигатель Lambda II PE 3.3 л T-GDI	Theta II 2.0 T-GDI	R2.2
Рабочий объем [куб. см]	3342	1 998	2 199
Диаметр цилиндра x ход поршня [мм]	92 × 83,8	86 x 86	85,4 x 96,0
Порядок работы цилиндров	1-2-3-4-5-6	1-3-4-2	1-3-4-2
Количество цилиндров	6, V-образный	4. В ряд	4. В ряд

ПОЛНАЯ МАССА АВТОМОБИЛЯ

кг

ЭЛЕМЕНТ		ДЛЯ ЕВРОПЫ	ЗА ПРЕДЕЛАМИ ЕВРОПЫ	ДЛЯ АВСТРАЛИИ
Theta II 2.0 T-GDI	Привод на 2 колеса	2 185	2170	2 185
	Полный привод	2 250	2240	
Lambda II PE 3.3 л T-GDI	Привод на 2 колеса	2 260	2 250	2 280
	Полный привод	2 325	2 315	
R 2.2	Привод на 2 колеса	2 260		
	Полный привод	2 325		

ОБЪЕМ БАГАЖНОГО ОТДЕЛЕНИЯ

ЭЛЕМЕНТ	Объем
VDA	406 л

СИСТЕМА КОНДИЦИОНИРОВАНИЯ

ЭЛЕМЕНТ		Вес объема	Классификация
Хладагент	ОБЩИЕ/ЕВРОПА (ДЛЯ R-134a)	600 ± 25 г	R-134a
	ЕВРОПА (ДЛЯ R-1234yf)	570 ± 25 г	R-1234yf
Смазочное масло для компрессора		100 ± 10 г	FD46XG (IDEMITSU)

Более подробную информацию можно получить в специализированной мастерской.
Kia рекомендует связаться с официальным дилером Kia или партнерской сервисной компанией.

МОЩНОСТЬ ЛАМПЫ

Лампа			Мощность (Вт)	Тип лампы
Спереди	Передние фары (ближний/дальний свет)		60 Вт	HB3 HL
	Передние фары (ближнего/дальнего света) — светодиодного типа*		LED	LED
	Передние указатели поворота		21 Вт	PY21W
	Лампа переднего указателя поворота — светодиодного типа*		LED	LED
	Лампы переднего габаритного огня		LED	LED
	Дневные ходовые огни		LED	LED
	Боковой повторитель указателя поворота	Тип лампы	5 Вт	WY5W
		Тип LED	0,5 Вт	LED
Сзади	Стоп-сигналы и задние габаритные фонари (внешние)		LED	LED
	Задние габаритные фонари (внутренние)		LED	LED
	Задние указатели поворота		21 Вт	PY21W
	Лампа заднего указателя поворота — светодиодного типа*		LED	LED
	Фонари заднего хода		16 Вт	W16W
	Дополнительный верхний стоп-сигнал*		LED	LED
	Фонарь освещения номерного знака		LED	LED

* При наличии

Лампа			Мощность (Вт)	Тип лампы
Внутренние	Лампы подсветки карты	Тип лампы	10 Вт	ЛАМПОЧКА FESTOON
		Тип LED	1 Вт	LED
	Лампа внутреннего освещения		10 Вт	ЛАМПА FESTOON
	Лампа личного освещения		1 Вт	LED
	Лампы подсветки зеркала в солнцезащитном козырьке		5 Вт	ЛАМПА FESTOON
	Лампа перчаточного ящика		5 Вт	ЛАМПА FESTOON
	Лампа освещения багажника		5 Вт	ЛАМПА FESTOON

* При наличии

ШИНЫ И КОЛЕСА

Для Европы

Элемент	Размер шины	Размер диска	Допустимая нагрузка		Допустимая скорость		Давление в шине [бар (кПа)]				Момент затяжки гайки крепления диска [кг·м (Н·м)]
							Номинальная нагрузка		Максимальная нагрузка		
			LI *1	Кг	SS *2	Км/ч	Спереди	Сзади	Спереди	Сзади	
Полноразмерная шина	225/50R17	7,0J x 17	94	670	W	270	2,5 (250)	2,5 (250)	2,6 (260)	2,7 (270)	11 ~ 13 (107 ~ 127)
	225/45R18	8,0J x 18	95	690	Y	300	2,5 (250)	2,7 (270)	2,6 (260)	2,7 (270)	
	225/40R19	8,0J x 19	93	650	Y	300	2,5 (250)	-	2,6 (260)	-	
	255/35R19	8,5J x 19	96	710	Y	300	-	2,5 (250)	-	2,7 (270)	
Компактное запасное колесо (при наличии)	T135/80R18	4,0T x 18	104	900	M	130	4,2 (420)	4,2 (420)	4,2 (420)	4,2 (420)	

*1 Индекс нагрузки
*2 Символ категории скорости

✻ ПРИМЕЧАНИЕ

- При замене шин рекомендуется использовать шины той же марки, которые изначально поставлялись в комплекте с автомобилем.
  В противном случае возможно ухудшение управляемости.
- По мере увеличения высоты над уровнем моря атмосферное давление уменьшается.
  Поэтому необходимо периодически проверять давление в шинах и при необходимости их подкачивать.
  При увеличении высоты над уровнем моря необходимо увеличить давление в шинах на: 1,5 фунта на кв. дюйм/км

⚠ ПРЕДОСТЕРЕЖЕНИЕ

Все устанавливаемые на замену шины автомобиля должны соответствовать по размеру оригинальным.
Использование шин другого размера может привести к повреждению связанных деталей или ухудшению эффективности их работы.

Кроме Европы

Элемент	Размер шины	Размер диска	Допустимая нагрузка		Допустимая скорость		Давление в шине [бар (кПа)]				Момент затяжки гайки крепления диска [кг·м (Н·м)]
							Номинальная нагрузка		Максимальная нагрузка		
			LI *1	Кг	SS *2	Км/ч	Спереди	Сзади	Спереди	Сзади	
Полноразмерная шина	225/45R18	8,0J x 18	95	690	Y	300	2,5 (250)	2,7 (270)	2,6 (260)	2,7 (270)	11 ~ 13 (107 ~ 127)
	225/40R19	8,0J x 19	93	650	Y	300	2,5 (250)	-	2,6 (260)	-	
	255/35R19	8,5J x 19	96	710	Y	300	-	2,5 (250)	-	2,7 (270)	
Компактное запасное колесо (при наличии)	T135/80R18	4,0T x 18	104	900	M	130	4,2 (420)	4,2 (420)	4,2 (420)	4,2 (420)	

*1 Индекс нагрузки
*2 Символ категории скорости

✻ ПРИМЕЧАНИЕ

- При замене шин рекомендуется использовать шины той же марки, которые изначально поставлялись в комплекте с автомобилем.
  В противном случае возможно ухудшение управляемости.
- По мере увеличения высоты над уровнем моря атмосферное давление уменьшается.
  Поэтому необходимо периодически проверять давление в шинах и при необходимости их подкачивать.
  При увеличении высоты над уровнем моря необходимо увеличить давление в шинах на: 1,5 фунта на кв. дюйм/км

⚠ ПРЕДОСТЕРЕЖЕНИЕ

Все устанавливаемые на замену шины автомобиля должны соответствовать по размеру оригинальным.
Использование шин другого размера может привести к повреждению связанных деталей или ухудшению эффективности их работы.

РЕКОМЕНДУЕМЫЕ СМАЗОЧНЫЕ МАТЕРИАЛЫ И ИХ КОЛИЧЕСТВО

Смазочный материал				Объем	Классификация
Моторное масло [*1] [*2] (слив и замена)	Бензиновый двигатель		Lambda II PE 3.3 л T-GDI	6,9 л	ACEA A5 или выше[*3]
			Theta II 2.0 T-GDI	5,7 л	ACEA C2 или выше / 0W-30
Рекомендовано Valvoline SYNPOWER	Дизельный двигатель	R 2.2	Привод на 2 колеса	6,3 л	ACEA C2 или C3
			Полный привод (для Европы (кроме России))	6,3 л	
			Полный привод (кроме Европы)	6,8 л	

[*1] См. “Рекомендуемый коэффициент вязкости SAE” на странице 8-17

[*2] В настоящее время предлагаются моторные масла с маркировкой «Energy Conserving» (Энергосберегающее масло). Помимо дополнительных преимуществ они сокращают расход топлива за счет уменьшения объема топлива, необходимого для преодоления сил трения в двигателе. Зачастую такие положительные факторы трудно оценить при повседневной эксплуатации автомобиля, но за год экономия средств и энергоресурсов может оказаться значительной.

[*3] Если в вашей стране отсутствуют моторные масла класса ACEA A5, можно использовать API Service SM или выше, ILSAC GF-4 или выше, ACEA A3.

[*4] Вне зависимости от периодичности замены масла, меняйте его сразу же после погружения заднего или переднего дифференциала в воду.

[*5] Обязательно заливайте специальное масло для систем LSD при замене масла заднего дифференциала (для LSD).

[*6] Вне зависимости от периодичности замены масла, заменяйте масло сразу же после погружения заднего или переднего дифференциала в воду.

✻ К СВЕДЕНИЮ **Дистрибьютор Kia в Прибалтике рекомендует:**

- **Для бензиновых двигателей: моторное масло Valvoline SynPower FE 5W30 (заменяемое SynPower ENV C2 5W30)**
- **Для дизельных двигателей: моторное масло Valvoline SynPower MST C3 5W30**

Смазочный материал			Объем	Классификация
Жидкость автоматической коробки передач	Бензиновый двигатель	Theta II 2.0 T-GDI	9,2 л	GS ATF SP-IV-RR оригинальное масло Kia ATF SP-IV-RR
		Lambda II PE 3.3 л T-GDI		
	Дизельный двигатель	R 2.2		
Охлаждающая жидкость	Бензиновый двигатель	Theta II 2.0 T-GDI	8,8 л	Смесь антифриза и дистиллированной воды (Для алюминиевого радиатора: охлаждающая жидкость на основе этиленгликоля)
		Lambda II PE 3.3 л T-GDI	11,6 л	
		R 2.2	11 л	
Жидкость для тормозной системы			0,395 л	FMVSS116 DOT-3 или DOT-4

*1 См. "Рекомендуемый коэффициент вязкости SAE" на странице 8-17

*2 В настоящее время предлагаются моторные масла с маркировкой «Energy Conserving» (Энергосберегающее масло). Помимо дополнительных преимуществ они сокращают расход топлива за счет уменьшения объема топлива, необходимого для преодоления сил трения в двигателе. Зачастую такие положительные факторы трудно оценить при повседневной эксплуатации автомобиля, но за год экономия средств и энергоресурсов может оказаться значительной.

*3 Если в вашей стране отсутствуют моторные масла класса ACEA A5, можно использовать API Service SM или выше, ILSAC GF-4 или выше, ACEA A3.

*4 Вне зависимости от периодичности замены масла, меняйте его сразу же после погружения заднего или переднего дифференциала в воду.

*5 Обязательно заливайте специальное масло для систем LSD при замене масла заднего дифференциала (для LSD).

*6 Вне зависимости от периодичности замены масла, заменяйте масло сразу же после погружения заднего или переднего дифференциала в воду.

Смазочный материал	Объем	Классификация
Масло заднего дифференциала (без LSD) (Theta II 2.0 л T-GDI / R2.2) *4	1,2 л	ГИПОИДНОЕ ТРАНСМИССИОННОЕ МАСЛО API GL-5 SAE 75W/85 (SK HK SYN ТРАНСМИССИОННОЕ МАСЛО 75W85)
Масло заднего дифференциала (без LSD) (Lambda II PE 3.3 л T-GDI) *4	1,3 л	
Масло заднего дифференциала (с LSD) (Theta II 2.0 л T-GDI / R2.2) *4 *5	1,3 л	ГИПОИДНОЕ ТРАНСМИССИОННОЕ МАСЛО API GL-5 SAE 75W/85 (SK HK JL SYN LSD ТРАНСМИССИОННОЕ МАСЛО 75W85 PLUS)
Масло заднего дифференциала (с LSD) (Lambda II PE 3.3 л T-GDI) *4 *5	1,4 л	

*1 См. "Рекомендуемый коэффициент вязкости SAE" на странице 8-17

*2 В настоящее время предлагаются моторные масла с маркировкой «Energy Conserving» (Энергосберегающее масло). Помимо дополнительных преимуществ они сокращают расход топлива за счет уменьшения объема топлива, необходимого для преодоления сил трения в двигателе. Зачастую такие положительные факторы трудно оценить при повседневной эксплуатации автомобиля, но за год экономия средств и энергоресурсов может оказаться значительной.

*3 Если в вашей стране отсутствуют моторные масла класса ACEA A5, можно использовать API Service SM или выше, ILSAC GF-4 или выше, ACEA A3.

*4 Вне зависимости от периодичности замены масла, меняйте его сразу же после погружения заднего или переднего дифференциала в воду.

*5 Обязательно заливайте специальное масло для систем LSD при замене масла заднего дифференциала (для LSD).

*6 Вне зависимости от периодичности замены масла, заменяйте масло сразу же после погружения заднего или переднего дифференциала в воду.

Смазочный материал		Объем	Классификация
Масло переднего дифференциала *6(Полный привод)		0,7 л	ГИПОИДНОЕ ТРАНСМИССИОННОЕ МАСЛО API GL-5 SAE 75W/85 (SK HK SYN ТРАНСМИССИОННОЕ МАСЛО 75W85)
Масло раздаточной коробки (полный привод)	Трансмиссия/сцепление	0,57 л	SHELL TF 0870B
	Привод	0,25 л	
Раствор мочевины		18 л	ISO 22241 или DIN 70070
Топливо	Бензиновый двигатель	60 л	См. раздел "Требования к топливу" на странице 1-03.
	Дизельный двигатель		

*1 См. "Рекомендуемый коэффициент вязкости SAE" на странице 8-17

*2 В настоящее время предлагаются моторные масла с маркировкой «Energy Conserving» (Энергосберегающее масло). Помимо дополнительных преимуществ они сокращают расход топлива за счет уменьшения объема топлива, необходимого для преодоления сил трения в двигателе. Зачастую такие положительные факторы трудно оценить при повседневной эксплуатации автомобиля, но за год экономия средств и энергоресурсов может оказаться значительной.

*3 Если в вашей стране отсутствуют моторные масла класса ACEA A5, можно использовать API Service SM или выше, ILSAC GF-4 или выше, ACEA A3.

*4 Вне зависимости от периодичности замены масла, меняйте его сразу же после погружения заднего или переднего дифференциала в воду.

*5 Обязательно заливайте специальное масло для систем LSD при замене масла заднего дифференциала (для LSD).

*6 Вне зависимости от периодичности замены масла, заменяйте масло сразу же после погружения заднего или переднего дифференциала в воду.

Рекомендуемый коэффициент вязкости SAE

⚠ ПРЕДОСТЕРЕЖЕНИЕ

Перед тем как проверять уровень смазочного материала или сливать его, обязательно очищайте область вокруг пробки заливной горловины, пробки сливного отверстия или масляного щупа. Эта рекомендация в особенности важна для регионов с высоким содержанием пыли и песка в воздухе, а также в том случае, если автомобиль эксплуатируется на дорогах без твердого покрытия. Очистка областей вокруг пробок и масляного щупа позволяет предотвратить попадание грязи и песка в двигатель и другие механизмы, которые могут быть повреждены.

Вязкость (густота) моторного масла влияет на расход топлива и работу автомобиля в холодную погоду (запуск двигателя и текучесть моторного масла). Моторные масла с меньшей вязкостью обеспечивают более экономный расход топлива и более высокие рабочие показатели в холодную погоду, однако для правильной смазки двигателя в жаркую погоду необходимы моторные масла с большей вязкостью.
Если вязкость используемых масел отличается от рекомендованных значений, возможно повреждение двигателя. При выборе масла следует учитывать диапазон температур, в котором будет эксплуатироваться автомобиль до следующей замены масла. Выбор масла рекомендованной вязкости выполняется по таблице.

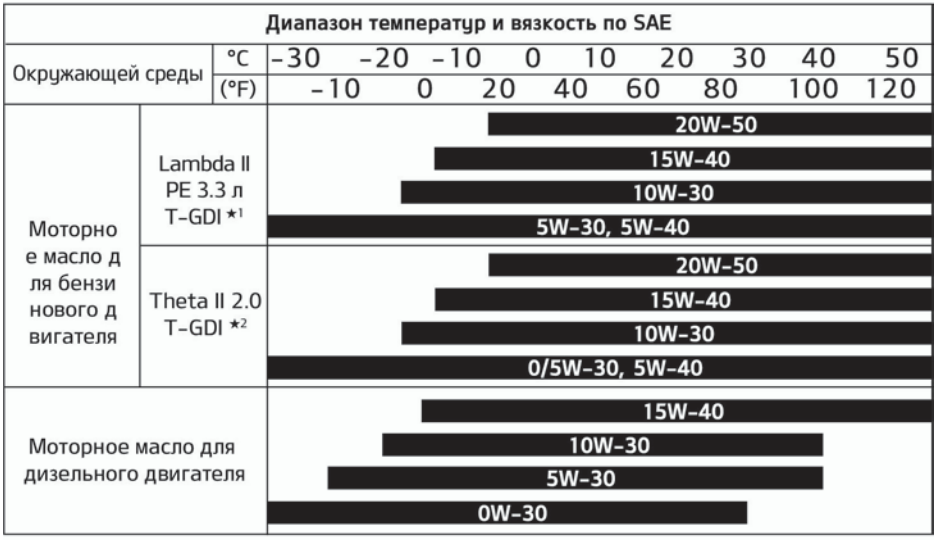

*1 : Для повышения экономичности расхода топлива рекомендуется использовать моторное масло со степенью вязкости SAE 5W-30 (ACEA A5 или выше). Однако если моторное масло данной марки отсутствует в вашей стране, выберите подходящее масло с помощью таблицы вязкости.

*2 : Для снижения расхода топлива рекомендуется использовать моторное масло со степенью вязкости SAE 0W-30 (ACEA C2 или выше). Однако если моторное масло данной марки отсутствует в вашей стране, выберите подходящее масло с помощью таблицы вязкости.

✻ К СВЕДЕНИЮ **Дистрибьютор Kia в Прибалтике рекомендует:**

- **Для бензиновых двигателей: моторное масло Valvoline SynPower FE 5W30 (заменяемое SynPower ENV C2 5W30)**
- **Для дизельных двигателей: моторное масло Valvoline SynPower MST C3 5W30**

ИДЕНТИФИКАЦИОННЫЙ НОМЕР АВТОМОБИЛЯ (VIN)

■ Номер кузова

Идентификационный номер автомобиля (VIN) — это номер, используемый при регистрации автомобиля и во всех юридических процедурах, связанных с правом собственности на него.
Этот номер выбит на полу под пассажирским сиденьем. Чтобы проверить номер, поднимите накладку.

■ Этикетка идентификационного номера автомобиля (VIN) (при наличии)

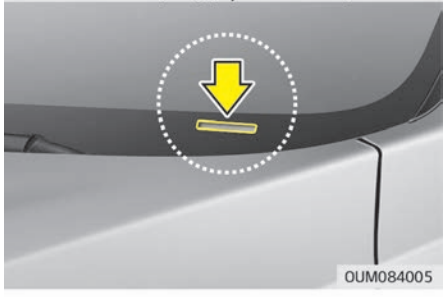

Номер VIN также указан на табличке, прикрепленной к верхней части приборной панели. Номер на табличке можно легко разглядеть снаружи через лобовое стекло.

СЕРТИФИКАЦИОННАЯ ТАБЛИЧКА АВТОМОБИЛЯ

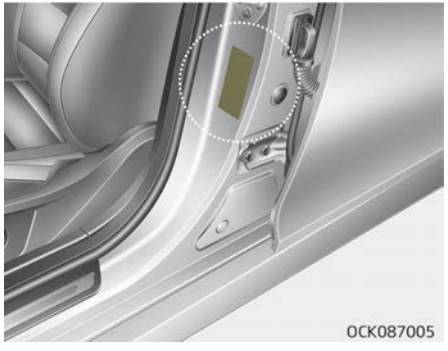

На сертификационной табличке автомобиля, прикрепленной к средней стойке кузова со стороны водителя (или переднего пассажира), указан идентификационный номер автомобиля (VIN).

ТАБЛИЧКА С ХАРАКТЕРИСТИКАМИ И ДАВЛЕНИЕМ ШИН

Шины, установленные на новом автомобиле, имеют наивысшие эксплуатационные характеристики в обычном режиме движения.
На табличке с информацией о шинах, расположенной на средней стойке кузова со стороны водителя, указывается давление в шинах, рекомендованное для данного автомобиля.

НОМЕР ДВИГАТЕЛЯ

■ Gasoline engine (THETA II 2.0L T-GDI)

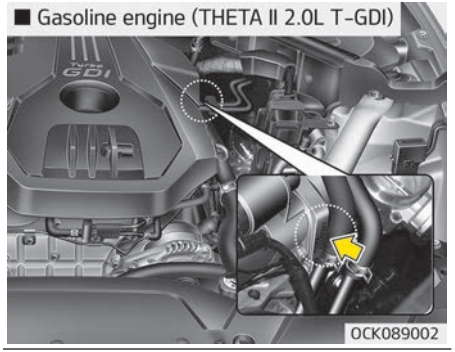

■ Gasoline engine (Lambda II PE 3.3L T-GDI)

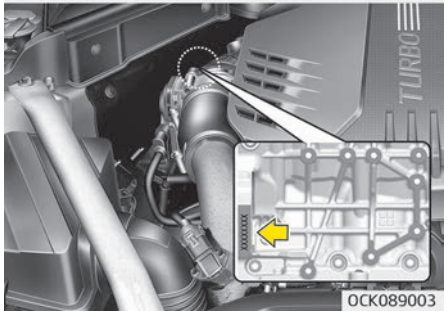

■ Diesel engine (R2.2)

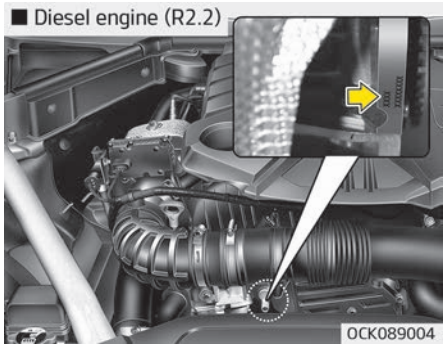

Номер двигателя выбит на блоке цилиндров, как показано на иллюстрации.

ТАБЛИЧКА КОМПРЕССОРА КОНДИЦИОНЕРА

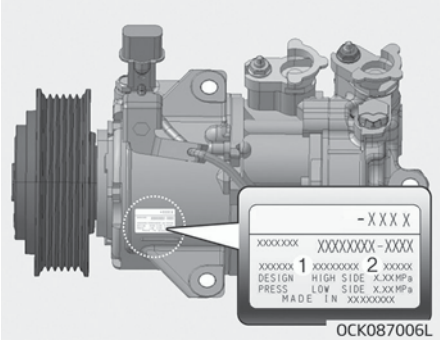

Табличка компрессора содержит сведения о типе компрессора, которым оснащен автомобиль, в частности модель, номер по каталогу поставщика, серийный номер, хладагент (1) и компрессорное масло (2).

ЭТИКЕТКА ХЛАДАГЕНТА

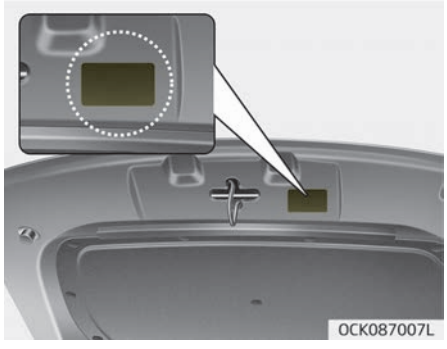

Этикетка хладагента расположена на внутренней стороне капота.

ДЕКЛАРАЦИЯ СООТВЕТСТВИЯ

■ Например

CE 0678

CE0678B

Радиочастотные компоненты автомобиля соответствуют требованиям и другим положениям Директивы 1995/5/EC.
Более подробная информация о декларации соответствия от производителя, представлена на веб-сайте компании Kia по адресу:
http://www.kia-hotline.com

ЭТИКЕТКА С ИНФОРМАЦИЕЙ О ПОТРЕБЛЯЕМОМ ТОПЛИВЕ (ПРИ НАЛИЧИИ)

Бензиновый двигатель

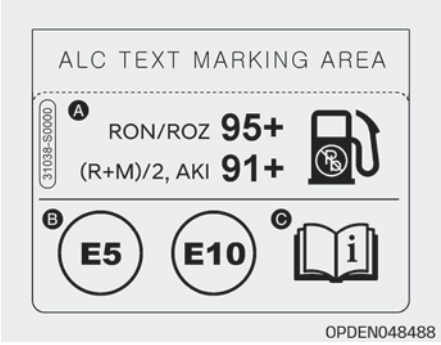

Этикетка с информацией о потребляемом топливе размещена на крышке заливной горловины бака.

A. Октановое число неэтилированного бензина

1. RON/ROZ: октановое число бензина по исследовательскому методу
2. (R+M)/2, AKI: антидетонационный индекс

B. Идентификаторы различных видов бензина

❊ Этот символ обозначает используемое топливо. Не используйте другие виды топлива.

C. Более подробную информацию см. в подразделе “Требования к топливу” на странице 1-03.

Дизельный двигатель

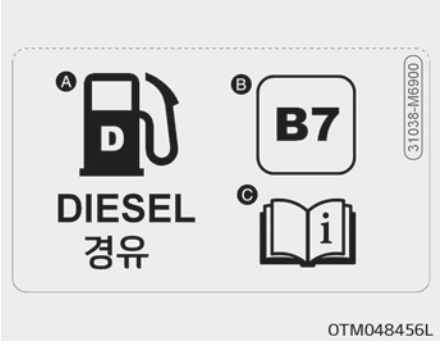

Этикетка с информацией о потребляемом топливе размещена на крышке заливной горловины бака.

A. Топливо: дизельное топливо

B. Идентификаторы для дизельного топлива с добавлением сложноэфирного биотоплива

❊ Этот символ обозначает используемое топливо. Не используйте другие виды топлива.

C. Более подробную информацию см. в подразделе “Требования к топливу” на странице 1-03.

Приложение I

ПРИЛОЖЕНИЕ..... 9-02
Аудиосистема..... 9-05
Этикетка компрессора кондиционера..... 9-13

ПРИЛОЖЕНИЕ

Требования к топливу

- DPF: Сажевый фильтр дизельного двигателя

Сиденье

- ACTIVE: Активный подголовник
- HIGH: Выс.
- MIDDLE: Средн.
- LOW: Низк.
- OFF: Выкл.

Ремень безопасности

- На всех ремнях безопасности расположена этикетка ремня безопасности. Данная этикетка указывает на то, что автомобиль отвечает требованиям директивы по безопасности ремней безопасности, разработанной Европейской экономической комиссией ООН. На ней указаны номер норматива, номер корректировки норматива, номер подтверждения, имя производителя, дата изготовления, номер части, номер модели и т. д.
- На ремне безопасности заднего центрального сиденья показано, как правильно закреплять ремень безопасности.

Детское удерживающее устройство

- ISOFIX: Организация международных стандартов FIX
- TOP TETHER: Верхнее привязное крепление

Подушка безопасности

- AIRBAG: Подушка безопасности
- SRS AIRBAG: Подушка безопасности пассивной системы безопасности
- PASSENGER: Пассажир
- ON: Вкл.
- OFF: Выкл.

Система бесключевого доступа

- HOLD: Нажмите и удерживайте кнопку в течение 1 секунды.

Электронный ключ

- HOLD: Нажмите и удерживайте кнопку в течение 1 секунды.

Противоугонная сигнализация

- WARNING: Предупреждение
- SECURITY SYSTEM: Система безопасности

Система иммобилайзера

- ECU: Блок управления двигателем

Замки дверей

- LOCK: Блокировка

Багажник

- OPEN: Разомкнуто

Крышка багажника

- OPEN: Открыта

Топливо

- DIESEL: Дизель
- WARNING: Предупреждение

Стекла

- AUTO: Автоматические
- AUTO DOWN: Автоматическое опускание

Рулевое колесо

- EPS: Усилитель руля с электронным управлением

Зеркала

- MIRROR: Зеркало

Приборная панель

- RPM: Обороты в минуту
- H: Горяч.
- C: Холодн.
- F: Полн.
- E: Пусто
- LCD: Жидкокристаллический дисплей
- TFT: Тонкопленочный транзистор
- A/V: Аудио или видео
- TBT: Навигация с указанием поворотов

Камера заднего вида

- Warning! Check surroundings for safety: Предупреждение! Проверьте безопасность окружения

Особенности интерьера

- CUP: Чашка
- ASH TRAY: Пепельница
- BOTTLE ONLY: Только бутылка
- USB: Универсальная последовательная шина
- AUX: Вспомогательное устройство
- iPod: Является торговой маркой корпорации Apple Inc.

Положение ключа

- LOCK: Блокировка
- ACC: Дополнительное оборудование
- ON: Вкл.
- START: Пуск

Рейка крыши

- FRT: Перед

Выключатель зажигания

- PUSH: Надавить
- LOCK: Блокировка
- ACC: Дополнительное оборудование
- ON: Вкл.
- START: Пуск

Автоматическая коробка передач

- SHIFT LOCK RELEASE: Снятие блокировки переключе ния
- S/Lock: Блокировка переключения передач

Стояночный тормоз (педаль)

- PUSH ON ↔ OFF:
  Чтобы задействовать стояночный тормоз, нажмите педаль стояночного тормоза до конца. Чтобы снять стояночный тормоз, повторно нажмите на педаль, затем педаль автоматически вернется в полностью отпущенное положение.

Стояночный тормоз (электрический стояночный тормоз (EPB))

- PULL: Тянуть

Авт. пневматическая подвеска

- AIR SUSPENSION: Авт. пневматическая подвеска

Система круиз-контроля

- /CRUISE: Включает или выключает систему круиз-контроля
- ON, OFF: Включает или выключает систему круиз-контроля
- O/CANCEL: Отменяет работу системы круиз-контроля
- RES+/RES ACCEL: Восстанавливает или увеличивает скорость круиз-контроля

- SET-/COAST SET: Ус танавливает или уменьшает скорость круиз-контроля
- SCC (Smart cruise control): Интеллектуальный круиз-контроль

Система регулировки скорости

- : Включает или выключает систему контроля ограничения скорости.
- ON, OFF: Включает или выключает систему контроля ограничения скорости.
- O/CANCEL: Отменяет установленное ограничение скорости
- RES+: Восстанавливает или увеличивает ограничение скорости, контролируемое системой
- SET-: Устанавливает или уменьшает ограничение скорости, контролируемое системой

Усовершенствованная система безопасного управления автомобилем (AVSM)

- AVSM: Усовершенствованная система безопасного управления автомобилем

Запасная шина

- OPEN: Открыть
- CLOSE: Закрыть
- SPARE TIRE: Запасная шина

Двигатель

- DOHC 16V: Два верхних распределительных вала 16 клапанов
- GDI: Система прямого впрыска топлива
- T-GDI: Система прямого турбо-впрыска топлива
- CRDI 16V: Система «Топливная рампа» с прямым впрыском 16 клапанов
- CRDI: Система «Топливная рампа» с прямым впрыском
- CRDI 24V: Система «Топливная рампа» с прямым впрыском 24 клапана
- V6: Шестицилиндровый V-образный двигатель
- 2.5 TCI: Интеркулер с турбонагнетателем 2,5л
- HOT: Горячо! Не прикасайтесь

Моторное масло

- : Моторное масло
- ENG OIL: Моторное масло
- OPEN: Разомкнуто
- F: Полн.
- L: Низк.

Охлаждающая жидкость

- COOLANT: Охлаждающая жидкость
- ENGINE COOLANT: Жидкость системы охлаждения двигателя
- F: Полн.
- L: Низк.
- OPEN: Разомкнуто
- CLOSE: Закрыто
- : Расширительный бачок

Тормозная жидкость/жидкость сцепления

- MAX: Максимум
- MIN: Минимально

Бачок гидроусилителя

- OPEN: Разомкнуто
- CLOSE: Закрыто

- COLD: Холодн.
- HOT: Горячо
- MAX: Максимум
- MIN: Минимально
- POWER STEERING FLUID: Рабочая жидкость усилителя рулевого управления
- USE ONLY APPROVED POWER STEERING OIL FLUID FILL TO PROPER LEVEL: Используйте только одобренную рабоЧую жидкость усилителя рулевого управления; заполняйте резервуар до указанного уровня

Жидкость для АКПП

- C: Холодн.
- HOT: Горячо

Жидкость для стеклоомывателя

- WASHER ONLY: Только стеклоомыватель

Аккумуляторная батарея

- : Неправильно утилизированная батарея может оказывать вредное влияние на окружающую среду и здоровье человека. Утилизируйте батарею согласно местным законам и нормам.
- : В батарее содержится свинец. Не выбрасывайте ее после использования. Рекомендуем вернуть АКБ авторизованному дилеру Kia.

Предохранители

- OBD: Бортовая система диагностики
- FUSE: Предохранитель

Огни

- OPEN: Открыть
- CLOSE: Закрыть
- LOCK: Блокировка
- HLLD: Корректор угла наклона фар
- U: Вверх
- D: Вниз

и т.д.

- MAX □□ Kgf: Не перегружайте □□ Kgf
- Текст на лампе, бампере, колесном кожухе и брызговике указывает материал, из которого изготовлены части и необходим при обслуживании автомобиля.
- Этикетка хладагента находится под капотом двигателя на автомобилях CERATO или cee'd, или на верхней крышке радиатора на автомобилях SORENTO. Данная этикетка содержит сведения о классификации и количестве хладагента, а также классификации компрессорного масла.

Аудиосистема

Наименование	Описание
FM1	FM1
FM2	FM2
FMA	FM радио (автосохранение)
AM	AM

Наименование	Описание
AMA	AM радио (Автосохранение)
P1~P6	Предустановка кнопок 1~6
ST	Стерео
SCAN	СКАНИРОВАНИЕ
Auto Store	Автоматическое сохранение
AST	Автоматическое сохранение
P. SCAN	Искать станции
PTY	Тип программы вещания
PTY Search	Поиск по типу передачи
PT Search	Поиск по типу передачи
No Station	Станция отсутствует
ST	Стерео

Наименование	Описание
AF (Alternative Frequency)	Альтернативная частота
TA	Функция информирования о плотности дорожного движения
LO	Местные
REG	Регион
SCAN	СКАНИРОВАНИЕ
DISC RPT	Повторное воспроизведение диска
RPT	Повтор
FLD. RPT	Повторное воспроизведение всех треков в папке
ALL RDM	Воспроизведение (всех) композиций в произвольном порядке

Наименование	Описание
FLD.RDM	Произвольное воспроизведение всех треков в папке
AUX	Дополнительно
RSE	Развлекательная система заднего сиденья
Loading iPod®	Загрузка iPod®
RDM	Воспроизведение (всех) композиций в произвольном порядке
ALB.RDM	Воспроизведение треков альбома в произвольном порядке
ALB.RDM RPT	Воспроизведение треков альбома в произвольном порядке + повтор

Наименование	Описание
RDM RPT	Повтор в произвольном порядке
None	ОТСУТСТВУЮТ
News	НОВОСТИ
Affairs	СОБЫТИЯ
Info	ИНФОРМАЦИЯ
Sport	СПОРТ
Educate	ОБРАЗОВАНИЕ
Drama	ДРАМА
Culture	КУЛЬТУРА
Science	НАУКА
Varied	РАЗНОЕ
Pop M	Поп-музыка
Rock M	Рок-музыка
Easy M	Легкая музыка
Light M	Легкая классика
Classics	Серьезная классика
Other M	Другая музыка
Weather	ПОГОДА

Наименование	Описание
Finance	ФИНАНСЫ
Children	Программы для детей
Social	Общественные события
Religion	РЕЛИГИЯ
Phone-In	ВХОД ДЛЯ ТЕЛЕФОНА
Travel	ДВИЖЕНИЕ
Leisure	ОТДЫХ
Jazz	Джаз
Country	Музыка кантри
Nation M	Этническая музыка
Oldies	Старая музыка
Folk M	Народная музыка
Document	Документальные передачи
PTY None	Тип программы вещания ОТСУТСТВУЕТ

Наименование	Описание
RDS Search	Повтор в произвольном порядке
TMC	Канал дорожных сообщений
CD	КОМПАКТ-ДИСК
Reading Error	Ошибка чтения
Deck Init	Инициализация проигрывателя компакт-дисков
Disc Checking	Проверка диска
Wait	Ожидание
No Disc	Диск отсутствует
Disc Full	Диск заполнен
Reading CD	Чтение компакт-диска

Наименование	Описание
Loading CD	Загрузка компакт-диска
Changing CD	Замена компакт-диска
Insert CD	Вставить компакт-диск
Ejecting CD	Извлечение компакт-диска
Audio Track 00	Аудио-трек 00
Audio CD	Звуковой компакт-диск
Track	Трек
Disc Title	Название диска
Disc Artist	Исполнитель диска
Track Title	Название трека
Track Artist	Исполнитель трека
Total Track	Всего треков

Наименование	Описание
No Disc Title	Название диска отсутствует
No Disc Artist	Исполнитель диска отсутствует
No Track Title	Название трека отсутствует
No Track Artist	Исполнитель трека отсутствует
File Name	Название файла
Title	Название
Artist	Исполнитель
Album	Альбом
Folder	Папка
Total File	Всего файлов
No Title	Название отсутствует
No Artist Name	Имя исполнителя отсутствует

Наименование	Описание
No Album Name	Название исполнителя отсутствует
Root	Корень папки
Connected	Подключено
No Media	Носитель информации отсутствует
Reading USB	Чтение USB-устройства
Empty USB	Пустое USB-устройство
File Name	Название файла
Title	Название
Folder	Папка
Total File	Всего файлов
No Title	Название отсутствует
No Artist Name	Имя исполнителя отсутствует
No Album Name	Название исполнителя отсутствует

Наименование	Описание
Root	Корень папки
Reading iPod®	Чтение iPod®
Not Support	Не поддерживается
Empty iPod®	Пустой iPod®
Reading Error	Ошибка чтения
Title	Название
All	Все
Albums	Альбомы
Artists	Исполнители
Playlists	Списки воспроизведения
Songs	Композиции
Genres	Жанры
Composers	Композиторы
Root	Корень
Rear Seat Entertainment Not Ready	Развлекательная система заднего сиденья не готова

Наименование	Описание
Battery Discharge Warning	Предупреждение о разрядке батареи
Battery Discharge Start the Engine	Батарея разряжена, запустить двигатель
Start the Engine	Запустить двигатель
Scroll	Прокрутка текста
SDVC	Регулировка громкости в зависимости от скорости / Регулировка гр. в зависимости от скорости
Sound	Звуковой эффект
P.Bass	Усиление низких частот
Low	Низкие
Mid	Средние
High	Высокие

Наименование	Описание
V-EQ	Настраиваемый эквалайзер
Normal	Нормально
Dynamic	Динамически
Surround	Объемный звук
Phone	Настройки телефона
Pair	Сопряжение с телефоном
Select	Выбор и подключение телефона
Delete	Удалить телефон
Priority (change Priority)	Изменить приоритет
Music	Потоковая передача звука по Bluetooth
BT Off	Выключить Bluetooth
BT Setup	Настройка Bluetooth

Наименование	Описание
BT Vol.	Громкость Bluetooth
Bluetooth Vol. MAX	Максимальная громкость Bluetooth
Bluetooth Vol. MIN	Минимальная громкость Bluetooth
Clock	Настройка часов
12/24 Hr.	Формат времени (12/24 ч)
Time	Установка времени
Use Tuning Knob	Используйте ручку настройки
Automatic RDS Time	Время автоматической системы передачи данных по каналу радиотрансляции

Наименование	Описание
Manual Setting	Ручная настройка
Display	Настройка дисплея
Temp.	Настройка отображения температуры
Radio	Настройка радио
SAT	Спутниковое радио SIRIUS
Cat./Ch.	КАТЕГОРИЯ/ КАНАЛ
Artist/Title	Исполнитель/ Название
Language	Выбор языка
RDS	RDS (система передачи данных по каналу радиотрансляции)

Наименование	Описание
Radio Data System News	Новости системы передачи данных по каналу радиотрансляции
AF	Альтернативная частота
TA Vol.	Громкость дорожных оповещений/ Гр. дорожных оповещений
	Громкость дор. оп.
TA Volume	Громкость дорожных оповещений/ Гр. дорожных оповещений
	Громкость дор. оп.
Region	Регион
On / Off	On/Off (вкл/ выкл)
Auto	Автоматич.

Наименование	Описание
Return	Возврат
Main	Основные настройки
Media	Информация проигрывания MP3
German	Немецкий
English(UK)	Английский (UK)
French	Французский
Italian	Итальянский
Spanish	Испанский
Dutch	Нидерландский
Swedish	Шведский
Danish	Датский
Russian	Русский
Portuguese	Португальский
Sound	Настройка аудио
Bass	Низкие частоты
Middle	Средние

Наименование	Описание
Treble	Высокие частоты
Fader	Микшер
Balance	Баланс
Incoming Call	Входящий вызов
Private Mode	Режим скрытой связи
Call Ended	Вызов завершен
System Not Ready Please Wait a Moment	Система не готова, Пожалуйста, подождите
Searching - - -Pass-key 0000	Поиск- - - Ключ доступа 0000
Pairing Over	Сопряжение окончено
Connecting	Соединение
Phone slot is full	Телефонный разъем занят
CONN	СОЕДИНЕНИЕ
Connection Complete	Соединение завершено

Наименование	Описание
Connection Failed	Сбой соединения
Pairing Failed	Сбой сопряжения
Priority	Приоритет
DEL PHONE	УДАЛ. ТЕЛЕФОН
BT ON	ВКЛ BT
BT OFF	ВЫКЛ BT
Deleted	Удалено
Listening	Прослушивание
Back	Назад
Vehicle is moving Not available	Не доступно - автомобиль в движении
Call Ended	Вызов завершен
Active Call	Активный вызов
Phone Number	Номер телефона
Redial	Повтор

Наименование	Описание
Pairing Complete	Сопряжение завершено
Select Phone	Выбрать телефон
Connection Complete	Соединение завершено
Connection Failed	Сбой соединения
Connecting	Соединение
Delete Phone	Удалить телефон
Deleted	Удалено
Transfer Complete	Передача завершена
Pairing Over	Сопряжение завершено
Pair Phone	Сопряжение с телефоном
Searching - - - Passkey 0000	Поиск - - - Ключ доступа 0000
Priority	Приоритет
Phone Priority	Приоритет телефона

Наименование	Описание
Phonebook	Телефонная книга
Bluetooth System ON	Система Bluetooth вкл
Bluetooth System OFF	Система Bluetooth выкл
Downloading Phonebook	Загрузка списка контактов
Please say a command	Пожалуйста, произнесите команду
No Phone paired Please pair a phone	Телефон не сопряжен, подключите телефон
Help	Справка
Call Transferred	Переадресация вызова
Please Wait	Пожалуйста, подождите
MP3 Play	MP3 Pla
Mic Mute Off	Выкл блок. микрофона
Mic Mute On	Вкл блок. микрофона

Наименование	Описание
Mute (AUDIO MUTE)	Выкл. звук (ВЫКЛ. АУДИО)
Volume	Громкость
Min	Минимум
Max	Максимум
Incoming Volume	Входящая громкость
Max	Максимум
R	ВПРАВО
L	ВЛЕВО
F	ПЕРЕДНИЙ
R	ЗАДНИЙ
SETUP	НАСТРОЙКА
Text Scroll	Прокрутка текста
On	Вкл
Off	Выкл.
MP3 Play Info.	Информация проигрывания MP3
Power Bass	Усиление низких частот

Наименование	Описание
UK ENGLISH	АНГЛИЙСКИЙ (UK)
POLISH	ПОЛЬСКИЙ
“Call” Say “By number” or “By name”	Для набора номера произнести «По номеру» по «По имени»

Этикетка компрессора кондиционера

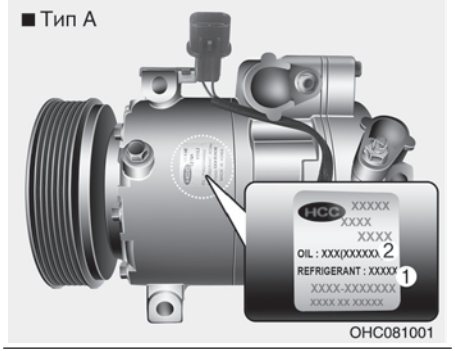

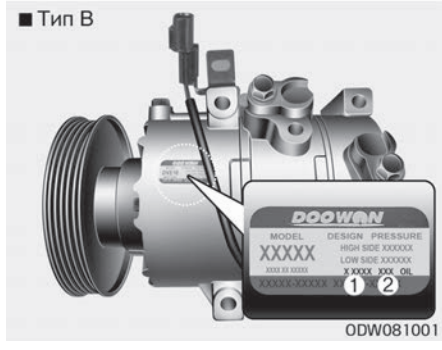

На этикетке компрессора указаны модель, номер детали поставщика, серийный номер, тип хладагента (1) и тип холодильного масла (2).

Приложение II

Sõitmine talvel (Эстонская версия)..... 10-02
Lumised või jäised tingimused.....10-02
Keti paigaldamine..... 10-03

SÕITMINE TALVEL (ЭСТОНСКАЯ ВЕРСИЯ)

Talvised rasked ilmastikutingimused kiirendavad sõiduki kulumist ja põhjustavad ka muid.probleeme. Talvise sõiduga kaasnevate probleemide minimeerimiseks järgige alltoodud soovitusi:

Lumised või jäised tingimused

⚠ WARNING

Suverehvid pakuvad parimat sõidukogemust kuival teel, varieerudes sõltuvalt spetsifikatsioonidest.
Kuna suverehvidega varustatud sõidukitel väheneb lumisel või jäisel teel sõites pidavus, siis on soovitatav kasutada standardrehvidega samas suuruses talverehve või asendada need aastaringsete rehvidega või kasutada lumekette.

Sügavas lumes sõitmiseks võib osutuda vajalikuks lumerehvide või rehvikettide kasutamine. Kui tekib vajadus lumerehvide kasutamiseks, tuleb vali- da rehvid, mis on sama tüüpi ja sama suured nagu originaalrehvid. Ebasobivate rehvide kasutamine võib oluliselt vähendada sõiduohutust ja halvendada sõiduki juhitavust. Lisaks on väga ohtlikud toimingud ka kiiruseületamine ning järsk kiirendamine, pidurdamine või pööramine. Aeglustamisel pidurdage võimalikult palju mootoriga. Järsk pidurdamine lumistel või jäistel teedel võib põhjustada külglibisemist. Oluline on hoida piisavat pikivahet enda ees liikuva sõidukiga. Vajutage piduritele sujuvalt. Oluline on silmas pidada, et rehvile paigaldatavad ketid parandavad juhitavust, aga ei enneta külglibisemist.

✻ TEADE

Rehvikettide kasutamine pole kõigis riikides lubatud. Enne rehvikettide kasutamist tutvuge kohaliku seadusandlusega.

Lumerehvid

Kui paigaldate oma autole lumerehve, veenduge, et need on originaalrehvidega ühesuguste mõõtmetega ja koormustaluvusega. Sõiduki ühtlase juhitavuse tagamiseks kõigis ilmastikungimustes tuleb lumerehvid paigaldada kõigile neljale veljele. Pidage silmas, et lumerehvide haarduvus pole kuival teel sama hea nagu Teie sõiduki originaalrehvidel. Ka puhtal teel tuleb sõita ettevaatlikult. Soovitusi maksimaalse sõidukiiruse kohta küsige rehvide edasimüüjalt.

⚠ HOIATUS

■ Lumerehvi suurus

Lumerehvid peaksid olema sama tüüpi ja samasuguse suurusega nagu sõiduki originaalrehvid. Vastasel juhul võib halveneda sõiduki juhitavus ja väheneda sõiduohutus.

Ärge paigaldage sõidukile naastrehve, enne kui olete veendunud, et kohalikud seadused niisuguste rehvide kasutamist lubavad.

Rehviketid

Kuna mõne radiaalrehvi küljeseinad on õhemad kui mõnel teisel rehvil, siis võivad need kahjustuda, kui neile kinnitada kindlat tüüpi rehviketid. Seetõttu on soovitatud kasutada lumekette rehvikettide asemel. Ärge kinnitage rehvikette sõidukitele, millel on alumiiniumveljed. Kui võimalik, kasutage AutoSocki (riidest lumekette).
Enne rehvikettide paigaldamist lugege kaasasolevaid juhiseid.
Sõiduki tootja garantii ei kata sõidukile valesti paigaldatud rehvikettide tekitatud kahju.

✻ NOTICE

- Paigaldage AutoSock (riidest lumeketid) kahe- või neljarattaveoga sõidukitel tagarehvidele. Tuleb märkida, et AutoSocki (riidest lumekettide) rehvidele paigaldamine annab suurema jõu liikumise alustamiseks, kuid ei enneta külglibisemist.
- Ärge paigaldage naastrehve enne, kui olete tutvunud kohalike ja omavalitsuse regulatsioonidega nende kasutamise võimalike piirangute kohta.

⚠ ETTEVAATUST

Kasutades AutoSocki (riidest lumekette):

- **Vale suurusega või valesti paigaldatud ketid võivad kahjustada teie sõiduki pidurivoolikuid, vedrustust, keret ja velgi.**

(jätkub)

(jätkub)

- **Kui kuulete, et ketid puutuvad sõidukikerega kokku, pingutage kette uuesti, et kerekontakti vältida.**
- **Kere kahjustuse ärahoidmiseks pingutage kette uuesti pärast 0,5~1,0 km sõitmist.**

Keti paigaldamine

AutoSocki (kangast lumeketi) paigaldamisel järgige tootja juhiseid ja paigaldage see võimalikult tihedalt. Kui ketid on paigaldatud, siis sõitke aeglaselt (alla 30 km/h). Kui kuulete, et ketid lähevad vastu kere või raami, peatuge ja pingutage neid. Kui need endiselt kokku puutuvad, aeglustage, kuni müra vaibub.
Eemaldage AutoSock (riidest lumeketid) kohe, kui alustate sõitmist lumest puhtal teel.

⚠ HOIATUS

■ Kettide paigaldamine

Lumekettide paigaldamiseks parkige sõiduk tasasele, sõiduteest eemale jäävale pinnale.

(jätkub)

(jätkub)

Lülitage sisse sõiduki ohutuled ja võimalusel asetage sõiduki taha ka ohukolmnurk. Enne lumekettide paigaldamist lülitage sisse parkimiskäik (P) ja aktiveerige seisupidur.

⚠ HOIATUS

■ Rehviketid

- **Rehvikettide kasutamine võib halvendada sõiduki juhitavust.**
- **Ärge sõitke kiiremini kui 30 km/h ega kiiremini kui on lubanud kettide tootja (lähtudes madalamast piirangust).**
- **Sõitke ettevaatlikult, vältides teepinnas olevaid kühme, auke, järske pöördeid ja muid ohuolukordi, millega võib kaasneda sõiduki rappumine.**
- **Vältige järske pöördeid ja blokeerunud ratastega pidurdamist.**

⚠ ETTEVAATUST

- **Vale suurusega või valesti paigaldatud kettide kasutamine võib põhjustada kahjustusi teie sõiduki piduritele, vedrustusele, kerele ja ratastele.**
- **Kui ketid puutuvad kokku auto kerega, jätke auto seisma ja pinguldage kette.**

А

Аварийная световая сигнализация.....6-02
Автозапуск — ISG..... 5-116
Автоматическая КПП..... 5-15
Снятие блокировки переключения передач..... 5-21
Автоматическая КПП
Ручной режим.....5-19
Автоматическое удержание..... 5-57
Автостоп — ISG..... 5-115
Аккумулятор.....7-61
Активная система поднятия капота
Активная система поднятия капота..... 3-82
Антиблокировочная тормозная система (ABS).....5-61

Б

Беспроводное зарядное устройство для смартфона.....4-164
Буксировка.....6-36
Аварийная буксировка.....6-38
Съемный буксирный крюк.....6-38

В

Вентиляция сидений..... 4-162
Внутреннее зеркало заднего вида.....4-54
Внутреннее освещение
Лампа внутреннего освещения.....4-130
Лампа перчаточного ящика.....4-131
Лампа подсветки зеркала в солнцезащитном козырьке..... 4-131
Лампа подсветки карты.....4-129
Функция автоматического выключения лампы внутреннего освещения.....4-129
Вождение в зимний период.....5-156
Зимние шины.....5-156
Колесные цепи.....5-157
Воздухоочиститель.....7-55
Воздушный фильтр системы климат-контроля..... 4-137,7-57
Выполняется буксировка прицепа..... 5-162

Г

Габаритные размеры.....8-02
График технического обслуживания..... 7-11

Д

Двигатель не запускается..... 6-04
Движение в дождливую погоду.....5-153
Движение в ночное время..... 5-153
Движение по автомагистрали..... 5-154
Движение по бездорожью.....5-154
Движение по затопленным местам.....5-154
Действия с ключом..... 4-04
Декларация соответствия.....8-25
Держатель для напитков: см. раздел «Подстаканник».....4-158
Держатель для солнцезащитных очков..... 4-156
Детское автокресло.....3-35
Дисплеи: см. раздел «Комбинация приборов»..... 4-59
Дистанционное управление (наружное зеркало заднего вида)..... 4-56
Домкрат и инструменты.....6-17

Ж

ЖК-дисплей
Индикаторные лампы..... 4-95
Маршрутный компьютер.....4-76
Предупреждения.....4-80
Режим пользовательских настроек..... 4-71
Режимы ЖК-дисплея.....4-67
Режимы движения..... 4-76
Сигнальные лампы..... 4-85
Жидкость для стеклоомывателя.....7-52
Жидкость для тормозной системы..... 7-50
Жидкость
Жидкость для стеклоомывателя..... 7-52

З

Закрывание люка в крыше.....4-48
Замена батарейки.....4-10
Замена колеса.....7-71
Замена компактной запасной шины..... 7-71
Замена ламп.....7-105
Замена лампы в фаре головного света..... 7-105
Замена лампы накаливания..... 7-105
Замки дверей..... 4-15
Изнутри автомобиля.....4-16
Переключатель центральной блокировки дверей.....4-17
Снаружи автомобиля.....4-15
Функции блокировки/разблокировки дверей.....4-18

Запасная шина.....6-17
Замена компактной запасной шины.....7-71
Запасное колесо
Замена шин.....6-18
Снятие запасного колеса.....6-18
Хранение запасного колеса.....6-18
Запишите номер вашего ключа.....4-04
Запуск в экстренной ситуации
Запуск от внешнего источника.....6-05
Запуск двигателя — с помощью интеллектуального ключа.....5-11
Запуск от внешнего источника.....6-05
Зарядное устройство USB.....4-164,4-165
Звуковой сигнал.....4-53
Зеркала.....4-54
Внутреннее зеркало заднего вида.....4-54
Дистанционное управление.....4-56
Наружное зеркало заднего вида.....4-55
Складывание наружного зеркала заднего вида.4-57
Зимние шины.....5-156

И

Идентификационный номер автомобиля (VIN).....8-19
Иммобилайзер.....4-04
Индикатор переключения передач.....4-65
Индикаторная лампа блокировки.....5-42
Индикаторные лампы.....4-95
Интеллектуальная система круиз-контроля с системой stop & go
Скорость, установленная в системе интеллектуального круиз-контроля.....5-99
Интеллектуальная система предупреждения об ограничении скорости движения.....5-93
Интеллектуальный ключ
Интеллектуальный ключ.....4-04

К

Как пользоваться этим руководством.....1-02
Капот.....4-38
Ключи
Действия с ключом.....4-04
Запишите номер вашего ключа.....4-04
Кнопка ENGINE START/STOP (запуска/остановки двигателя).....5-08
Запуск двигателя.....5-11
Кнопка ENGINE START/STOP (запуска/остановки двигателя) с подсветкой.....5-08
Положение кнопки ENGINE START/STOP (запуска/остановки двигателя).....5-08

Кнопка блокировки стеклоподъемника.....4-36
Кнопка запуска/остановки: см. раздел «Кнопка ENGINE START/STOP (запуска/остановки двигателя)».....5-08
Колесные цепи.....5-157
Количество (смазочные материалы).....8-13
Комбинация приборов.....4-59
Индикатор переключения передач.....4-65
Индикаторные лампы.....4-95
Маршрутный компьютер.....4-76
Предупреждения.....4-80
Приборы.....4-62
Режим пользовательских настроек.....4-71
Режимы ЖК-дисплея.....4-67
Режимы движения.....4-76
Сигнальные лампы.....4-85
Управление ЖК-дисплеем.....4-61
Управление комбинаций приборов.....4-61
Комбинированная панель: см. раздел «Комбинация приборов».....4-59
Комплекс работ по техническому обслуживанию..7-06
Компоненты и функции системы пассивной безопасности.....3-58
Коробка передач — автоматическая КПП.....5-15
Крышка багажника
Крышка багажника.....4-20
Крышка заливной горловины топливного бака.....4-40
Крышка капота: см. раздел «Капот».....4-38
Крючок для одежды.....4-167

Л

Лампа внутреннего освещения.....4-130
Лампа перчаточного ящика.....4-131
Лампа подсветки зеркала в солнцезащитном козырьке.....4-131
Лампа подсветки карты.....4-129
Лампы освещения.....7-105
Лампы световых приборов
Замена лампы заднего указателя поворота.....7-114
Люк в крыше
Предупреждение о незакрытом люке в крыше..4-46
Сброс параметров люка в крыше.....4-49
Сдвигание люка в крыше.....4-47
Солнцезащитная шторка.....4-46
Установка люка в крыше под углом.....4-47

М

Маршрутный компьютер.....4-76
Масло (моторное).....7-42

Масса автомобиля.....5-172
Меры предосторожности (ремень безопасности)... 3-31
Меры предосторожности при работе с передатчиком..... 4-09
Модификации автомобиля..... 1-09
Монитор заднего вида
Монитор заднего вида.....4-112
Моторное масло.....7-42
Моторный отсек..... 2-07,7-04
Мощность лампы.....8-07

Н

Наклон и выдвигание руля.....4-51
Наружное зеркало заднего вида..... 4-55
Настройка системы экономичного движения накатом..... 5-40
Номер двигателя.....8-22

О

Обзор приборной панели..... 2-05
Обзор салона.....2-04
Обзор экстерьера (сзади)..... 2-03
Обзор экстерьера (спереди)..... 2-02
Обкатка автомобиля..... 1-08
Обогрев (заднее стекло).....4-134
Обогрев заднего стекла.....4-134
Обогрев рулевого колеса.....4-52
Объем багажного отделения.....8-05
Одометр.....4-64
Окна..... 4-33
Кнопка блокировки стеклоподъемника..... 4-36
Опасные условия движения..... 5-151
Описание пунктов планового техобслуживания.....7-38
Освещение..... 4-116
Задняя противотуманная фара.....4-122
Положение работы стояночных огней.....4-117
Положение работы фар головного света..... 4-117
Указатели поворота..... 4-121
Управление фарами дальнего света..... 4-118
Функция подсветки фарами головного света...4-116
Функция экономии заряда аккумулятора..... 4-116
Основной предохранитель.....7-83
Особые условия движения.....5-151
Движение в дождливую погоду..... 5-153
Движение в ночное время.....5-153
Движение по автомагистрали.....5-154
Движение по бездорожью..... 5-154
Движение по затопленным местам..... 5-154

Опасные условия движения.....5-151
Плавное прохождение поворотов.....5-152
Раскачивание автомобиля.....5-151
Отопитель
Система климат-контроля с автоматическим управлением.....4-142
Отсек для хранения.....4-155
Держатель для солнцезащитных очков.....4-156
Отсек для хранения в центральной консоли.....4-155
Перчаточный ящик.....4-155
Отсек для хранения в центральной консоли.....4-155
Охлаждающая жидкость.....7-46
Охлаждающая жидкость двигателя.....7-46
Охлаждающая жидкость: см. раздел «Охлаждающая жидкость двигателя».....7-46

П

Панорамный люк в крыше
Закрывание люка в крыше.....4-48
Пепельница.....4-157
Перегрев.....6-08
Перегрев двигателя.....6-08
Перед поездкой.....5-06
Переключатель «ON/OFF» (Вкл/выкл) фронтальной подушки безопасности пассажира.....3-65
Переключатель с предохранителем.....7-81
Переключатель центральной блокировки дверей.4-17
Перестановка (шин).....7-68
Перестановка шин.....7-68
Перчаточный ящик.....4-155
Плавное прохождение поворотов.....5-152
Плановое техобслуживание.....7-11
Подголовник (для заднего сиденья).....3-16
Подголовник (передний).....3-12
Подогрев сидений.....4-160
Подсветка кнопки ENGINE START/STOP (запуска/остановки двигателя).....5-08
Подсветка приборной панели.....4-61
Подстаканник.....4-158
Подушки безопасности.....3-52
В каких условиях наполняется или не наполняется подушка безопасности.....3-75,3-76
Компоненты и функции системы пассивной безопасности.....3-58
Переключатель «ON/OFF» (Вкл/выкл) фронтальной подушки безопасности пассажира.....3-65
Предупреждающая надпись о подушке безопасности.....3-81
Работа.....3-53

Сигнальная лампа подушки безопасности.....3-56
Уход за системой пассивной безопасности.....3-78
Фронтальная подушка безопасности водителя и пассажира.....3-62
Полная масса автомобиля.....8-04
Положение автоматического освещения/DBL.....4-118
Положение работы стояночных огней.....4-117
Положение работы фар головного света.....4-117
Поясной/плечевой ремень безопасности.....3-24
Преднатяжитель ремня безопасности.....3-27
Предохранители.....7-77
Описание панели предохранителей/реле.....7-84
Основной предохранитель.....7-83
Переключатель с предохранителем.....7-81
Предохранитель приборной панели.....7-80
Самовосстанавливающийся предохранитель.....7-82
Предохранитель приборной панели.....7-80
Предупреждающая надпись о подушке безопасности.....3-81
Предупреждение о незакрытом люке в крыше.....4-46
Предупреждения.....4-80
Приборная панель на ветровом стекле (HUD)
Приборная панель на ветровом стекле (HUD).....4-99
Приборная панель: см. раздел «Комбинация приборов».....4-59
Приборы.....4-62
Приведение в готовность.....4-12
Прикуриватель.....4-157
Принадлежности салона
Вентиляция сидений.....4-162
Зарядное устройство USB.....4-164,4-165
Крючок для одежды.....4-167
Подстаканник.....4-158
Проверка давления в шинах.....7-67
Противотуманный фонарь (задний).....4-122

Р

Раскачивание автомобиля.....5-151
Регулировка заднего сиденья.....3-16
Регулировка переднего сиденья (вручную).....3-06
Регулировка переднего сиденья (с электроприводом).....3-07
Регулировка углов установки и балансировка колес.....7-69
Режим пользовательских настроек.....4-71
Режимы ЖК-дисплея.....4-67
Режимы движения.....4-76
Рекомендуемое давление в шинах в холодном состоянии.....7-66

Рекомендуемые смазочные материалы и их количество..... 8-13
Рекомендуемый коэффициент вязкости SAE..... 8-17
Ремни безопасности..... 3-21
Меры предосторожности..... 3-31
Поясной/плечевой ремень безопасности..... 3-24
Преднатяжитель ремня безопасности..... 3-27
Система ремней безопасности..... 3-21
Уход за ремнями безопасности..... 3-34
Ремонтный комплект Tire Mobility Kit (TMK)..... 6-27
Розетка..... 4-162
Рулевое колесо
Электроусилитель руля..... 4-50
Руль..... 4-50
Звуковой сигнал..... 4-53
Наклон и выдвигание руля..... 4-51
Обогрев рулевого колеса..... 4-52
Ручной режим — автоматическая коробка передач..... 5-19

С

Самовосстанавливающийся предохранитель..... 7-82
Сброс параметров люка в крыше..... 4-49
Свет
Положение автоматического контроля света/DBL..... 4-118
Сдвигание люка в крыше..... 4-47
Сертификационная табличка автомобиля..... 8-20
Сигнализация при остановке на дороге..... 6-02
Сигнальная лампа подушки безопасности..... 3-56
Сигнальные лампы..... 4-85
Сиденья..... 3-02
Подголовник (для заднего сиденья)..... 3-16
Подголовник (передний)..... 3-12
Регулировка заднего сиденья..... 3-16
Регулировка переднего сиденья (вручную)..... 3-06
Регулировка переднего сиденья (с электроприводом)..... 3-07
Система запоминания положения сиденья водителя..... 3-10
Система ISG (стоп-старт)..... 5-115
Автозапуск..... 5-116
Автостоп..... 5-115
Система дистанционного доступа без ключа
Замена батарейки..... 4-10
Меры предосторожности при работе с передатчиком..... 4-09
Система запоминания положения сиденья водителя..... 3-10

Система интегрированного управления динамикой автомобиля..... 5-119
Спортивный режим.....5-122
Система интеллектуального круиз-контроля с системой stop & go..... 5-97
Система климат-контроля с автоматическим управлением.....4-141
Автоматическая система обогрева и кондиционирования воздуха.....4-142
Система климат-контроля с ручным управлением
Воздушный фильтр системы климат-контроля 4-137
Система климат-контроля
Кондиционирование воздуха..... 4-149
Система кондиционирования.....4-141
Система климат-контроля с автоматическим управлением.....4-141
Система контроля выделения паров топлива..... 7-136
Система контроля давления в шинах.....6-10
Система кругового обзора..... 4-113
Система круиз-контроля..... 5-85
Чтобы задать скорость круиз-контроля.....5-87
Система обнаружения объектов вне зоны видимости водителя (BSD)..... 5-132
Система обогрева и устранения запотевания лобового стекла..... 4-151
Система ограничения скорости движения
Установка предельной скорости..... 5-90
Система помощи при парковке
Типы предупреждающих звуковых сигналов и индикаторов..... 4-108
Система помощи при трогании на подъеме (HAC).. 5-69
Система понижения токсичности выхлопа.....7-136
Система контроля выделения паров топлива....7-136
Система понижения токсичности выхлопа в картере..... 7-136
Система понижения токсичности выхлопных газов.....7-137
Система понижения токсичности выхлопа в картере..... 7-136
Система понижения токсичности выхлопных газов..... 7-137
Система предупреждений об опасности столкновения в слепой зоне (BCW)
BCW (Система предупреждений об опасности столкновения в слепой зоне) / Система LCA (система помощи при смене полосы движения)..... 5-133
Система предупреждения о расстоянии при парковке задним ходом
Система предупреждения о расстоянии при парковке задним ходом..... 4-102

Типы предупредительного сигнала.....4-102
Система предупреждения о расстоянии при парковке передним ходом
Система предупреждения о расстоянии при парковке передним ходом..... 4-106
Система предупреждения о сосредоточенности водителя..... 5-143
Система предупреждения об аварийной остановке (ESS)..... 5-69
Система предупреждения об опасности столкновения в слепой зоне (BCW)
RCCW (система предупреждения об опасности столкновения с объектами, движущимися в поперечном направлении позади автомобиля).....5-135
Система приветствия.....4-133
Система противоугонной сигнализации..... 4-12
Приведение в готовность.....4-12
Снятие с охраны.....4-13
Срабатывание противоугонной системы.....4-13
Система расширенного интеллектуального круиз-контроля
Переключение в режим круиз-контроля..... 5-109
Пределы возможностей системы.....5-110
Регулировка чувствительности интеллектуального круиз-контроля.....5-108
Установка расстояния до впереди идущего автомобиля..... 5-104
Система ремней безопасности..... 3-21
Система устранения запотевания лобового стекла.....4-151
Система экономичного движения накатом.....5-40
Настройка системы экономичного движения накатом..... 5-40
Складывание наружного зеркала заднего вида..... 4-57
Смазочные материалы для системы кондиционирования.....8-06
Смазочные материалы и их количество.....8-13
Снятие блокировки переключения передач — автоматическая КПП.....5-21
Снятие с охраны..... 4-13
Солнцезащитная шторка.....4-46
Солнцезащитный козырек..... 4-159
Спидометр.....4-62
Спортивный режим (встроенная система управления режимом движения).....5-122
Спущенная шина.....6-17
Домкрат и инструменты..... 6-17
Замена шин..... 6-18
Снятие запасного колеса.....6-18
Хранение запасного колеса..... 6-18

Срабатывание противоугонной системы.....4-13
Стеклоомыватели лобового стекла.....4-128
Стеклоочистители и стеклоомыватели.....4-125
Стеклоомыватели лобового стекла.....4-128
Стеклоочистители лобового стекла.....4-126
Стеклоочистители лобового стекла.....4-126
Стояночный тормоз.....5-50,7-53

С

с интеллектуальным ключом
Система иммобилайзера.....4-04

Т

Табличка компрессора кондиционера..... 8-23
Табличка с характеристиками и давлением шин... 8-21
Табличка
Маркировка на боковых поверхностях шин.....7-72
Предупреждающая надпись о подушке безопасности..... 3-81
Сертификационная табличка автомобиля.....8-20
Табличка компрессора кондиционера.....8-23
Табличка с характеристиками и давлением шин..... 8-21
Этикетка хладагента.....8-24
Тахометр.....4-62
Технические характеристики двигателя.....8-03
Техническое обслуживание
Комплекс работ по техническому обслуживанию.....7-06
Описание пунктов планового техобслуживания 7-38
Плановое техобслуживание..... 7-11
Техническое обслуживание шин..... 7-72
Топливный фильтр (для дизельного двигателя).....7-54
Тормоз с усилителем.....5-48
Тормозная система.....5-48
Автоматическое удержание.....5-57
Антиблокировочная тормозная система (ABS).... 5-61
Система помощи при трогании на подъеме (HAC).....5-69
Система предупреждения об аварийной остановке (ESS).....5-69
Стояночный тормоз.....5-50
Тормоз с усилителем.....5-48
Управление устойчивостью автомобиля (VSM).. 5-67
Электронный контроль устойчивости (ESC)..... 5-64
Электронный стояночный тормоз (EPB).....5-52
Требования к топливу..... 1-03
Бензиновый двигатель.....1-03
Трудности при запуске, см. раздел «Двигатель не запускается».....6-04

У

Указатели поворота....4-121
Указатель температуры охлаждающей жидкости двигателя....4-63
Указатель уровня топлива....4-63
Управление ЖК-дисплеем....4-61
Управление подсветкой приборной панели см. в разделе «Подсветка приборной панели»....4-61
Управление подсветкой экрана см. в разделе «Подсветка приборной панели»....4-61
Управление устойчивостью автомобиля (VSM)....5-67
Управление фарами дальнего света....4-118
Установка люка в крыше под углом....4-47
Устройство аварийного разблокирования лючка горловины топливного бака....4-43
Уход за внешним видом....7-128
Уход за наружными поверхностями....7-128
Уход за салоном....7-133
Уход за наружными поверхностями....7-128
Уход за ремнями безопасности....3-34
Уход за салоном....7-133
Уход за системой пассивной безопасности....3-78
Уход за шинами....7-66
Уход
Уход за наружными поверхностями....7-128
Уход за ремнями безопасности....3-34
Уход за салоном....7-133
Уход за системой пассивной безопасности....3-78
Уход за шинами....7-66

Ф

Фиксатор (ы) для напольных ковриков....4-168
Фронтальная подушка безопасности водителя и пассажира....3-62
Функции блокировки/разблокировки дверей....4-18
Функция автоматического выключения лампы внутреннего освещения....4-129
Функция оповещения об ограничении скорости движения (SLIF)
Display (Дисплей)....5-94
Работа....5-94
Сосредоточенность водителя....5-96
Функция подсветки фарами головного света....4-116
Функция экономии заряда аккумулятора....4-116

Ц

Цепи, колесные....5-157

Ч

Чрезвычайная ситуация во время вождения.....6-03

Ш

Шины и колеса.....7-66,8-09
Замена колеса..... 7-71
Замена компактной запасной шины..... 7-71
Замена шин..... 7-70
Маркировка на боковых поверхностях шин.....7-72
Низкопрофильная шина.....7-75
Перестановка шин.....7-68
Проверка давления в шинах..... 7-67
Регулировка углов установки и баланси-
ровка колес.....7-69
Рекомендуемое давление в шинах в хо-
лодном состоянии..... 7-66
Сцепление шин с поверхностью дороги.....7-72
Техническое обслуживание шин..... 7-72
Уход за шинами..... 7-66
Широкий люк в крыше
Широкий люк в крыше..... 4-45

Щ

Щетки стеклоочистителя..... 7-58

Э

Экономичная работа..... 5-148
Электронный контроль устойчивости (ESC).....5-64
Электронный стояночный тормоз (EPB)..... 5-52
Электроусилитель руля..... 4-50
Элементы внутренней отделки салона..... 4-157
Беспроводное зарядное устройство для
смартфона..... 4-164
Пепельница..... 4-157
Подогрев сидений..... 4-160
Прикуриватель.....4-157
Розетка..... 4-162
Солнцезащитный козырек..... 4-159
Фиксатор (ы) для напольных ковриков..... 4-168
Этикетка хладагента..... 8-24

К

крышка заливной горловины топливного бака
Устройство аварийного разблокирования
лючка горловины топливного бака.....4-43