ПРЕДИСЛОВИЕ

Уважаемый покупатель!

Благодарим за выбор нового автомобиля Kia.

Являясь признанным в мире производителем автомобилей, известных своим высоким качеством и выгодной ценой, компания Kia считает своим долгом предоставлять клиентам услуги на уровне выше их ожиданий и полностью удовлетворяющем их потребности.

Данное руководство пользователя действительно для всех комплектаций вашей модели. В нем указаны все доступные опции, функции и оборудование, а также требования к техническому обслуживанию. Таким образом, в данном руководстве также может быть описано дополнительное оборудование, не приобретенное для вашего автомобиля, комплектации для разных стран, а также функции и возможности, недоступные в вашем регионе. Храните это руководство в автомобиле, а в случае продажи передайте его следующему владельцу.

В авторизованных дилерских центрах Kia работают обученные на заводе технические специалисты, используются рекомендованные специальные инструменты и поставляются оригинальные запасные части Kia, которые помогут вам поддерживать и обслуживать ваш автомобиль в течение всего срока владения.

Вся информация, содержащаяся в этом руководстве пользователя, на момент публикации была точной. Однако поскольку компания Kia постоянно вносит усовершенствования в свою продукцию, компания сохраняет за собой право вносить изменения в данное руководство или в любые свои автомобили в любое время без каких-либо обязательств.

Пожалуйста, будьте внимательны за рулем и наслаждайтесь своим автомобилем Kia!

© 2024 Kia Corporation

Все права защищены. Не может воспроизводиться или переводиться полностью или частично без письменного согласия Kia Corporation.

Напечатано в Корее

Как пользоваться этим руководством

Мы хотим помочь Вам получить максимально возможное удовольствие от вождения данного автомобиля. В этом вам поможет руководство пользователя.

Настоятельно рекомендуется прочитать руководство полностью. Чтобы свести к минимуму вероятность смерти или травмы, вы должны прочитать разделы руководства под заголовками «ПРЕДУПРЕЖДЕНИЕ» и «ПРЕДОСТЕРЕЖЕНИЕ».

Иллюстрации дополнены текстовыми описаниями, чтобы наилучшим образом пояснить, как максимально эффективно управлять этим автомобилем. Прочитав руководство, Вы узнаете об особенностях автомобиля, получите важные сведения по технике безопасности и советы по вождению в различных дорожных условиях.

Общая структура руководства приведена в оглавлении. При поиске информации по конкретной теме поможет алфавитный указатель.

Главы. Руководство состоит из девяти глав и алфавитного указателя. Каждая глава начинается с краткого оглавления, по которому можно сразу понять, есть ли там нужные сведения.

В этом руководстве вы найдете различные предупреждения, предостережения и замечания, следующие за сигнальными словами «ПРЕДУПРЕЖДЕНИЕ», «ПРЕДОСТЕРЕЖЕНИЕ» и «ПРИМЕЧАНИЕ». Эти ПРЕДУПРЕЖДЕНИЯ включены в текст для того, чтобы вас обезопасить. Вы должны внимательно читать и соблюдать ВСЕ процедуры и рекомендации, содержащиеся в этих «ПРЕДУПРЕЖДЕНИЕ», «ПРЕДОСТЕРЕЖЕНИЕ» и «ПРИМЕЧАНИЕ».

⚠ ПРЕДУПРЕЖДЕНИЕ

Заголовок «ПРЕДУПРЕЖДЕНИЕ» указывает на ситуацию, при которой несоблюдение предупреждения может привести к ущербу, тяжелым травмам или смерти.

⚠ ПРЕДОСТЕРЕЖЕНИЕ

Заголовок «ПРЕДОСТЕРЕЖЕНИЕ» указывает на ситуацию, при которой несоблюдение предостережения может привести к ущербу для автомобиля.

✻ ПРИМЕЧАНИЕ

Заголовок «ПРИМЕЧАНИЕ» указывает на сообщение интересной или полезной информации.

Содержание

Введение 1

Краткий обзор автомобиля 2

Элементы системы безопасности автомобиля 3

Особенности автомобиля 4

Управление автомобилем 5

Помощь водителю 6

Действия в аварийных ситуациях 7

Техническое обслуживание 8

Технические характеристики и информация для потребителя 9

Приложение A

Индекс I

Введение 1

Требования к топливу.....1-2
• Бензиновый двигатель.....1-2
Модификации автомобиля..... 1-5
Обкатка автомобиля 1-5
Опасность возгорания при парковке или остановке транспортного средства..... 1-6
Указания по обращению с автомобилем 1-6
Сбор данных об автомобиле и регистратор событий.....1-7
Информация об импортере для Великобритании 1-8

Введение

Требования к топливу

Бензиновый двигатель

Неэтилированный бензин

Для Европы

Для обеспечения оптимальных рабочих характеристик автомобиля рекомендуется использовать неэтилированный бензин с октановым числом RON (октановое число бензина по исследовательскому методу) 95 / AKI (противодетонационный показатель) 91 или выше.

Вы можете использовать неэтилированный бензин с октановым числом RON 91-94/показателем AKI 87-90, однако при этом есть вероятность незначительного снижения рабочих характеристик автомобиля. Кроме того, во время его работы вы можете слышать стук. (Не используйте топливо в смеси с метанолом.)

За исключением Европы

Ваш новый автомобиль Kia рассчитан на использование только неэтилированного бензина с октановым числом RON (октановое число бензина по исследовательскому методу) 91 / AKI (противодетонационный показатель) 87 или выше. (Не используйте топливо в смеси с метанолом.)

Автомобиль разработан таким образом, чтобы достигать максимальных эксплуатационных характеристик при использовании НЕЭТИЛИРОВАННОГО БЕНЗИНА, что также сводит к минимуму выхлоп вредных веществ и загрязнение свечей зажигания.

⚠ ПРЕДОСТЕРЕЖЕНИЕ

НЕ ИСПОЛЬЗУЙТЕ ЭТИЛИРОВАННОЕ ТОПЛИВО! Использование этилированного топлива вредит каталитическому конвертеру, ведет к повреждениям датчика содержания кислорода в системе управления двигателем и отрицательно влияет на снижение токсичности выхлопа.

Никогда не добавляйте в топливный бак никаких чистящих средств, кроме тех, которые указаны в спецификации. (Для получения более подробной информации Kia рекомендует обратиться к официальному дилеру Kia или партнерской сервисной компании.)

⚠ ПРЕДУПРЕЖДЕНИЕ

- Не пытайтесь долить еще топлива после автоматического отключения заправочного пистолета.
- После заправки убедитесь, что крышка надежно закрыта. Это предотвратит разлив топлива в случае аварии.

Этилированный бензин (при наличии)

Для некоторых стран предусмотрена возможность эксплуатации автомобиля на этилированном бензине. Если вы собираетесь использовать этилированный бензин, Kia рекомендует обратиться к официальному дилеру Kia или партнерской сервисной компании и уточнить, возможно ли это для вашего автомобиля.

Этилированный бензин имеет такое же октановое число, что и неэтилированный.

Бензин, содержащий этиловый и метиловый спирт

Бензоспирт, смесь, состоящая из бензина и этилового спирта (также известного под названием пищевой спирт), и бензин или бензоспирт с содержанием метилового спирта (также известного под названием древесный спирт) продаются на рынке одновременно с этилированным или неэтилированным бензином или вместо них.

Не допускается использование бензоспирта, содержащего более 10% этанола, и использование бензина или бензоспирта, содержащего какую-либо долю метанола. Любой из этих видов топлива может вызвать проблемы управляемости автомобиля и повреждения топливной системы, системы управления двигателем и системы контроля выбросов.

Прекратите использование бензоспирта любого рода при возникновении проблем с управляемостью автомобиля.

Повреждения или проблемы управляемости автомобиля не покрываются гарантией изготовителя, если они возникают по причине применения следующего:

1. Бензоспирт, содержание этилового спирта в котором превышает 10%.
2. Бензин или бензоспирт, содержащие метиловый спирт.
3. Этилированное топливо или этилированный бензоспирт.

⚠ ПРЕДОСТЕРЕЖЕНИЕ

Ни в коем случае не используйте бензоспирт, содержащий метанол. Прекратите использовать любой бензоспирт, если это приводит к ухудшению ходовых качеств автомобиля.

Прочие виды топлива

Использование других видов топлива, в частности

- топлива с содержанием силикона (Si),
- топлива с содержанием ММТ (трикарбонил-пи-метилциклопентадиенил-марганец),
- топлива с содержанием ферроцена (Fe),
- топлива с содержанием других металлических присадок,

может привести к повреждению двигателя или засорению труб, пропускам воспламенения в цилиндрах, ухудшению динамических характеристик, самопроизвольной остановке двигателя, оплавлению каталитического нейтрализатора, ускорению коррозии, общему сокращению срока службы силового агрегата и т. д.

Кроме того, может включиться индикаторная лампа неисправности.

✻ ПРИМЕЧАНИЕ

Ограниченная гарантия на новый автомобиль не распространяется на повреждения топливной системы или проблемы, связанные со снижением эксплуатационных параметров, вызванные использованием этих видов топлива.

Использование метил-трет-бутилового эфира (МТБЭ)

Компания Kia рекомендует не заправлять данный автомобиль топливом, содержащим МТБЭ (метилтретбутиловый эфир) в концентрации выше

15,0 % об. (содержание кислорода 2,7 % веса).

Топливо, содержащее МТБЭ в концентрации более 15,0 % об. (содержание кислорода 2,7 % веса), может снизить производительность двигателя и привести к возникновению паровых пробок или затрудненному запуску.

⚠ ПРЕДОСТЕРЕЖЕНИЕ

Ограниченная гарантия на новый автомобиль не распространяется на повреждения топливной системы и любые проблемы с производительностью, вызванные использованием топлива с содержанием метанола или МТБЭ (метилтретбутилового эфира) более 15,0 % об. (содержание кислорода 2,7 % веса).

Не используйте метанол

Для заправки этого автомобиля не следует использовать топливо с содержанием метанола (древесного спирта). Такое топливо может снизить рабочие характеристики автомобиля и стать причиной повреждения компонентов топливной системы, системы управления двигателем и системы снижения токсичности отработанных газов.

Топливные присадки

Компания Kia рекомендует использовать неэтилированный бензин с октановым числом RON (октановое число бензина по исследовательскому методу) 95 / AKI (противодетонационный показатель) 91 или выше (для Европы) или с октановым числом RON (октановое число бензина по исследовательскому методу) 91 / AKI (противодетонационный показатель) 87 или выше (за исключением Европы).

Клиентам, не имеющим возможности регулярно заправляться бензином высокого качества с присадками, в случае проблем с запуском или работой двигателя рекомендуется добавлять в топливный бак одну бутылку присадок при замене моторного масла. Присадки и рекомендации по их использованию можно получить в специализированной мастерской. Kia рекомендует обратиться к официальному дилеру Kia или партнерской сервисной компании. Не смешивайте разные присадки.

Эксплуатация в других странах

Отправляясь в другую страну на этом автомобиле, обеспечьте нижеследующее:

- Соблюдение всех требований в отношении регистрации и страховки.
- Определение наличия в продаже топлива необходимого качества.

Модификации автомобиля

Этот автомобиль не подлежит модификации. Модификация автомобиля может повлиять на его технические характеристики, безопасность или срок службы и даже нарушить государственные нормы по безопасности и регулированию норм выбросов в атмосферу.

Кроме того, повреждение или снижение характеристик, вызванные какими-либо изменениями конструкции, не подпадают под действие гарантийных обязательств.

- Использование несанкционированных электронных приборов может привести к неправильной работе автомобиля, повреждению электропроводки, разрядке аккумулятора и пожару. В целях безопасности не следует использовать электронные устройства, не допущенные к применению.

Обкатка автомобиля

Соблюдение нескольких простых мер предосторожности в течение первых 1000 км (600 миль) пробега может положительно сказаться на эксплуатационных характеристиках, экономичности и сроке службы автомобиля.

- Не допускайте работу двигателя на очень высоких оборотах.
- Во время движения сохраняйте скорость вращения двигателя в пределах 3 000 об/мин.
- Не двигайтесь с одной и той же скоростью (низкой или высокой) в течение длительного времени. Изменение частоты вращения коленчатого вала необходимо для правильной обкатки.
- Избегайте резких торможений, за исключением экстренных случаев, с целью обеспечения правильного контакта тормозных колодок.
- В первые 2000 км (1200 миль) эксплуатации автомобиля буксировка прицепа запрещена.
- Расход топлива и эксплуатационные характеристики двигателя зависят от процесса обкатки автомобиля и стабилизируются после 6000 км (4000 миль) пробега. В период обкатки расход масла в новом двигателе может увеличиться.

Опасность возгорания при парковке или остановке транспортного средства

⚠ ПРЕДУПРЕЖДЕНИЕ

- Не останавливайтесь и не паркуйтесь вблизи легковоспламеняющихся материалов, например сухой травы, бумаги или листьев. Такие предметы, оказавшиеся рядом с выхлопной системой, могут стать пожароопасными.
- Когда двигатель работает на холостом ходу на высоких оборотах, а задняя сторона транспортного средства касается стены, тепло выхлопных газов может привести к обесцвечиванию краски или возгоранию. Оставляйте достаточно пространства между задней частью автомобиля и стеной.
- Будьте внимательны, чтобы не прикасаться к выхлопной системе/системе каталитического нейтрализатора при работающем двигателе или сразу после его выключения. Существует опасность получения ожогов, поскольку система очень горячая.

Указания по обращению с автомобилем

Как и в случае с другими транспортными средствами подобного типа, неправильная эксплуатация этого автомобиля может привести к потере управления, аварии или опрокидыванию. Благодаря некоторым конструктивным характеристикам (высокому дорожному просвету, колее и т. д.) центр тяжести в этом автомобиле расположен выше, чем в других типах транспортных средств. Иными словами, он не рассчитан на прохождение поворотов с такой же скоростью, как обычные автомобили с приводом на одну ось. Избегайте крутых поворотов и резких маневров. Не забывайте: неправильная эксплуатация этого автомобиля может привести к потере управления, аварии или опрокидыванию. Обязательно прочтите"Снижение риска опрокидывания" на странице 5-55из данного руководства.

Сбор данных об автомобиле и регистратор событий

Этот автомобиль оснащен регистратором событий (EDR). Его основное предназначение — при авариях или в определенных аварийных ситуациях, таких как срабатывание подушки безопасности или наезд на дорожное препятствие, записывать данные, которые помогут понять, как сработали системы автомобиля. EDR регистрирует данные, связанные с динамикой автомобиля и системами безопасности, в течение короткого периода времени, обычно не дольше 30 секунд. EDR в этом автомобиле записывает такую информацию:

- как работали различные системы автомобиля;
- были ли пристегнуты ремни безопасности водителя и пассажира;
- насколько сильно водитель нажимал на педаль акселератора и/или тормоза (если нажимал);
- с какой скоростью двигался автомобиль.

Эти данные помогут лучше понять обстоятельства, которые приводят к авариям и травмам. ПРИМЕЧАНИЕ. EDR автомобиля регистрирует данные только при возникновении нетривиальной аварийной ситуации. Он не записывает информацию в нормальных условиях вождения, а также личные данные, такие как имя, пол, возраст и место аварии. Однако другие стороны, например правоохранительные органы, могут объединить данные EDR с персональными идентификационными данными, которые обычно получают в ходе расследования дорожно-транспортных происшествий.

Для считывания данных EDR требуется специальное оборудование и доступ к автомобилю или EDR. Помимо производителя автомобиля, данные могут считывать другие стороны (например, правоохранительные органы), если у них есть специальное оборудование и доступ к автомобилю или EDR.

Информация об импортере для Великобритании

Наименование: Kia UK Limited

Адрес: Kia UK Limited, Walton Green, Walton-On-Thames, Surrey, KT12 1FJ, UK (Великобритания)

Краткий обзор автомобиля 2

Обзор экстерьера 2-2
Обзор салона 2-4
Обзор приборной панели..... 2-6
Моторный отсекмоторный отсек 2-8

Краткий обзор автомобиля

Обзор экстерьера

Вид спереди

OST011001L

* Реальная форма может отличаться от показанной на рисунке.

1. Капот	4-35
2. Головная фара	4-90,8-71
3. Передняя противотуманная фара	4-97,4-938-71
4. Дневные ходовые огни	4-90,8-71
5. Колеса и шины	9-5
6. Наружное зеркало заднего вида	4-50
7. Люк на крыше	4-40
8. Щетки стеклоочистителя лобового стекла	4-99,8-37
9. Окна	4-29
10.Передние ультразвуковые датчики	6-19

Вид сзади

OYB011002

* Реальная форма может отличаться от показанной на рисунке.

1. Дверные замки	4-20
2. Лючок горловины топливного бака	4-37
3. Задний комбинированный фонарь	8-74
4. Дополнительный верхний стоп-сигнал	8-74
5. Дверь багажного отделения	4-26
6. Антенна	4-147
7. Задняя камера системы кругового обзора	6-109
8. Задние ультразвуковые датчики	6-122,6-127
9. Задняя противотуманная фара	4-97,8-74
10.Щетка стеклоочистителя заднего стекла	4-99,8-37

Обзор салона

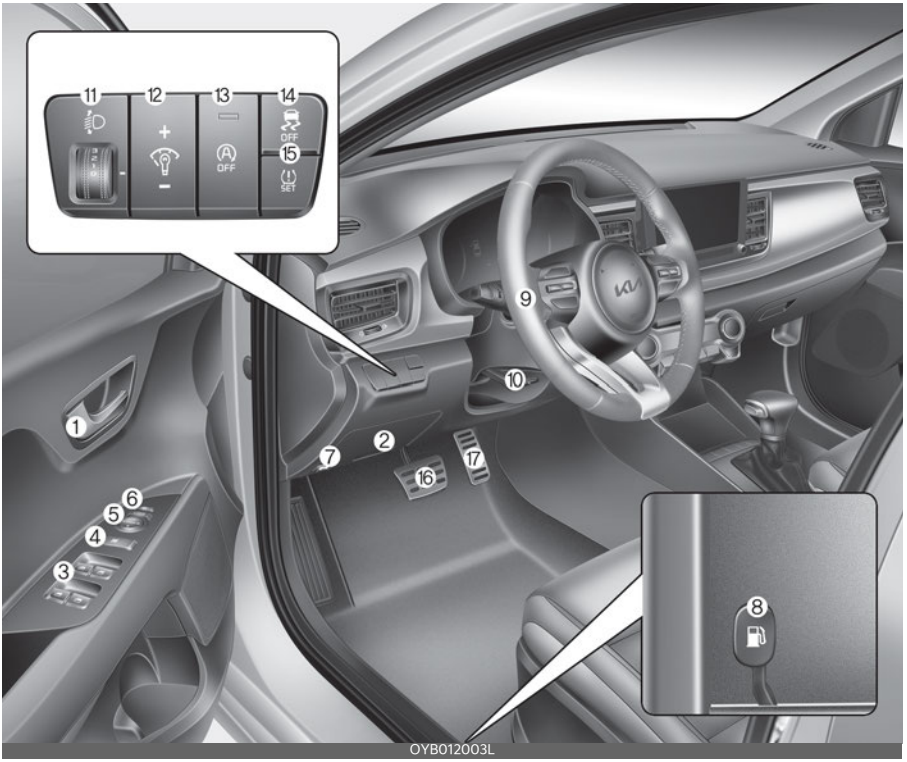

1. Внутренняя ручка двери	4-22
2. Внутренняя панель предохранителей	8-56
3. Переключатели электростеклоподъемников	4-29
4. Кнопка блокировки стеклоподъемника	4-32
5. Кнопка управления наружным зеркалом заднего вида	4-50
6. Переключатель складывания наружных зеркал заднего вида	4-51
7. Рычаг отпирания капота	4-35
8. Рычаг для открытия лючка горловины топливного бака	4-37
9. Рулевое колесо	4-45
10.Рычаг угла наклона руля	4-46
11.Устройство регулировки угла наклона фар	4-98
12.Кнопка управления подсветкой приборной панели	4-54
13.Кнопка выключения системы «Стоп-старт»	5-16
14.Кнопка ESC OFF (Проверка системы экстренного вызова)	5-42
15.Кнопка TPMS SET (Проверка системы экстренного вызова)	7-10

16.Педаль тормоза 5-36
17.Педаль акселератора

Обзор приборной панели

OYB012005L

1. Комбинация приборов 4-53
2. Звуковой сигнал 4-48
3. Фронтальная подушка безопасности водителя 3-39
4. Управление освещением 4-92
5. Стеклоочиститель/стеклоомыватель 4-99
6. Замок зажигания 5-7
   кнопка «ENGINE START/STOP» (Запуск/остановка двигателя) 5-10
7. Аварийная световая сигнализация 7-3
8. Информационно-развлекательная система
   См. Краткое справочное руководство по информационно- развлекательной системе автомобиля.
9. Переключатель блокировки центрального замка 4-22
10. Система климат-контроля с ручным управлением 4-131
    Система климат-контроля с автоматическим управлением 4-133
11. Порт USB 4-148

12.Механическая коробка передач 5-21
Автоматическая трансмиссия 5-16
Коробка передач с двойным сцеплением 5-25
13.Стояночный тормоз 5-38
14.Передняя подушка безопасности пассажира 3-47
15.Розетка 4-141
16.Перчаточный ящик 4-135
17.Управление аудиосистемой на рулевом колесе
См. Краткое справочное руководство по информационно- развлекательной системе автомобиля.
18.Прикуриватель 4-138
19.Обогрев сидений 4-140
20.Кнопка обогрева руля 4-47
21.Кнопка безопасной парковки 6-129
22.Кнопка DRIVE MODE (Проверка системы экстренного вызова) 5-49
23.Зарядное USB-устройство 4-142

Моторный отсекмоторный отсек

Smartstream G1.0 T-GDi / Smartstream G1.0 T-GDi MHEV

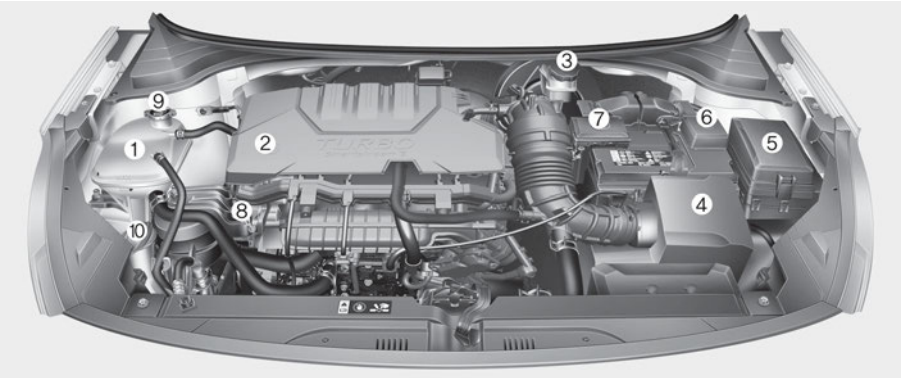

OST070178L

* Фактическое моторное отделение автомобиля может отличаться от изображенного на рисунке.

1. Бачок для охлаждающей жидкости двигателя 8-28
2. Крышка заливной горловины для моторного масла 8-25
3. Бачок гидропривода сцепления/тормозной гидросистемы 8-31
4. Воздухоочиститель 8-34
5. Блок предохранителей 8-59
6. Отрицательная клемма аккумулятора 8-39
7. Положительная клемма аккумулятора 8-39
8. Масляный щуп двигателя 8-25
9. Крышка радиатора 8-28
10. Бачок для жидкости омывателя ветрового стекла 8-32

Smartstream G1.2

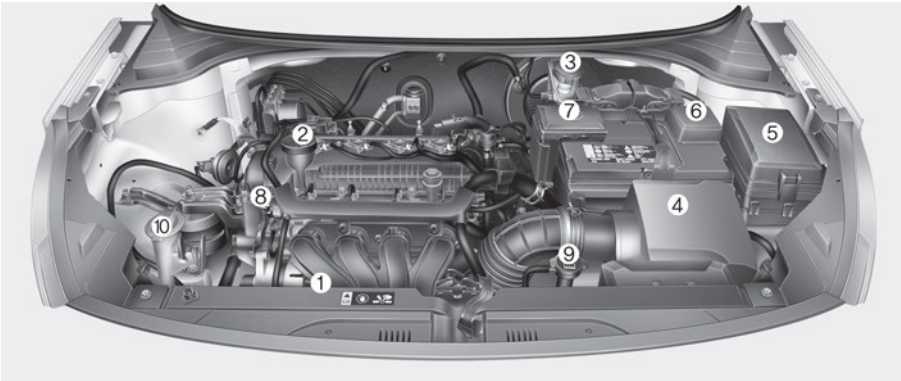

OYB070002L

* Фактическое моторное отделение автомобиля может отличаться от изображенного на рисунке.

1. Бачок для охлаждающей жидкости двигателя 8-28
2. Крышка заливной горловины для моторного масла 8-25
3. Бачок гидропривода сцепления/тормозной гидросистемы 8-31
4. Воздухоочиститель 8-34
5. Блок предохранителей 8-59
6. Отрицательная клемма аккумулятора 8-39
7. Положительная клемма аккумулятора 8-39
8. Масляный щуп двигателя 8-25
9. Крышка радиатора 8-28
10.Бачок для жидкости омывателя ветрового стекла 8-32

Элементы системы безопасности автомобиля

3

Сиденья 3-3
• Свойства кожаной обшивки сидений 3-6
• Регулировка передних сиденийсиденьярегулировка передних сидений 3-6
• Подголовник 3-7
• Карман на спинке сиденья 3-10
• Регулировка заднего сиденья 3-10
Ремни безопасности 3-14
• Система ремней безопасности 3-14
• Ремни безопасности с преднатяжителем 3-21
• Меры предосторожности при обращении с ремнем безопасности 3-24
• Уход за ремнями безопасности 3-26
Детская удерживающая система (ДУС) 3-27
• Наша рекомендация: дети всегда должны находиться на задних сиденьях 3-27
• Выбор детской удерживающей системы (ДУС) 3-28
• Установка детской удерживающей системы (ДУС) 3-30
• Крепление ISOFIX и крепление якорным ремнем (система крепления ISOFIX) для детей 3-31
Подушка безопасности — система пассивной безопасности 3-39
• Принцип действия системы подушек безопасности 3-40
• Сигнальная лампа подушки безопасности 3-43
• Компоненты и функции системы пассивной безопасности 3-44
• Передняя подушка безопасности водителя и пассажира 3-47
• Боковая подушка безопасности 3-53
• Шторка безопасности 3-54

3 Элементы системы безопасности автомобиля

- Почему подушка безопасности не раскрылась при столкновении? (Условия наполнения и ненаполнения подушек безопасности.) 3-55
- Уход за системой пассивной безопасности 3-60
- Дополнительные меры предосторожности 3-61
- Установка дополнительного или модификация существующего оборудования на автомобиле с подушками безопасности 3-62
- Предупреждающая надпись о подушке безопасности 3-63

Элементы системы безопасности автомобиля

Сиденья

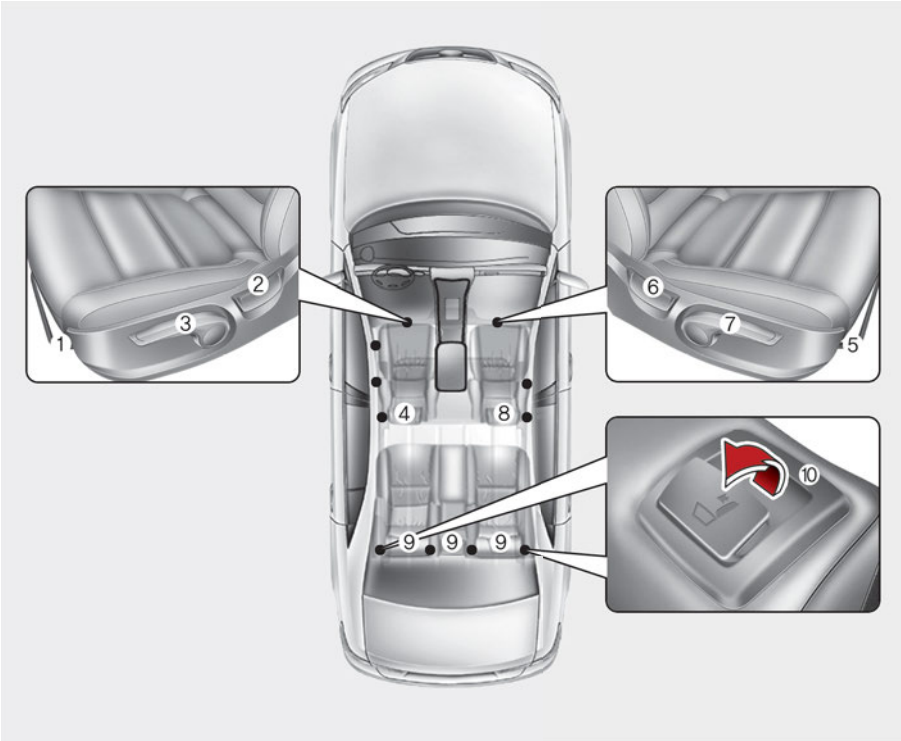

* Сиденья в конкретном автомобиле могут отличаться от изображенных на иллюстрациях.

Водительское сиденье

1 Вперед и назад

2 Угол наклона спинки сиденья

3 Высота подушки сиденья*

4 Подголовник

Переднее пассажирское сиденье

5 Вперед и назад

6 Угол наклона спинки сиденья

7 Высота подушки сиденья*

8 Подголовник

Заднее сиденье

9 Подголовник

10 Складывание спинки сиденья

* : при наличии

ПРЕДУПРЕЖДЕНИЕ

Незакрепленные предметы

Незакрепленные предметы у ног водителя могут мешать работе педалей, что повышает вероятность аварии. Не следует размещать что-либо под передними сиденьями.

ПРЕДУПРЕЖДЕНИЕ

Возврат в вертикальное положение

При возврате спинки сиденья в вертикальное положение придерживайте ее и перемещайте не спеша, убедитесь, что движению сиденья не мешает пассажир. Если при возвращении в вертикальное положение спинку сиденья не придерживать, она резко переместится вперед и может причинить травмы.

ПРЕДУПРЕЖДЕНИЕ

Ответственность водителя за пассажиров

В случае аварии человек на сиденье с откинутой спинкой может получить тяжелые либо смертельные травмы. Если во время аварии спинка сиденья наклонена, бедра пассажира могут проскользнуть под поясной ветвью ремня безопасности, вследствие чего на живот будет оказано воздействие большой силы. В результате возможно получение тяжелых либо смертельных внутренних травм. Водитель обязан проинструктировать пассажиров о том, что во время движения автомобиля спинки сидений должны находиться в вертикальном положении.

ПРЕДУПРЕЖДЕНИЕ

Не следует использовать дополнительную подушку, так как при этом снижается сцепление пассажира с сиденьем. При аварии или резкой остановке бедра пассажира могут проскользнуть под поясную ветвь ремня безопасности. Это грозит тяжелыми или смертельными внутренними травмами, так как ремень безопасности не может эффективно выполнить свою функцию.

ПРЕДУПРЕЖДЕНИЕ

Водительское сиденье

- Никогда не пытайтесь отрегулировать сиденье во время движения автомобиля. Это может привести к потере управления и дорожно-транспортному происшествию, результатом которого может быть гибель людей, нанесение тяжелых телесных повреждений или причинение ущерба имуществу.
- Следите за тем, чтобы ничего не мешало установке сиденья в правильное положение. При внезапной остановке или столкновении предметы, находящиеся у спинки сиденья или иным образом препятствующие ее фиксации в правильном положении, могут стать причиной тяжелых или смертельных травм.
- При движении автомобиля спинки сидений должны находиться в вертикальном положении, а поясная ветвь ремня безопасности должна быть туго затянута на бедрах, не причиняя неудобств. Это положение обеспечивает максимальную защиту в случае аварии.

- Чтобы избежать травм при срабатывании подушек безопасности, нужно сидеть как можно дальше от рулевого колеса, сохраняя уверенное управление автомобилем. Рекомендованное расстояние от грудной клетки до рулевого колеса составляет не менее 250 мм (10 дюймов).

ПРЕДУПРЕЖДЕНИЕ

Спинки задних сидений

- Спинка заднего сиденья должна быть надежно зафиксирована. В противном случае, при внезапной остановке или столкновении, пассажиры и находящиеся на сиденье предметы могут отлететь вперед, что приведет к получению тяжелых травм или гибели.
- Багаж и другой груз следует укладывать горизонтально в багажном отделении. Крупногабаритные, тяжелые или штабелированные грузы следует закрепить. Высота штабеля груза ни при каких обстоятельствах не должна быть больше высоты спинок задних сидений. Несоблюдение данных рекомендаций грозит получением тяжелых травм или гибелью в случае внезапной остановки, столкновения или опрокидывания.
- Пассажирам запрещается ехать в багажном отделении, а также сидеть или лежать на сложенных спинках сидений во время движения автомобиля. Во время езды пассажиры должны занимать правильное положение на сиденьях и быть надлежащим образом пристегнуты ремнями безопасности.
- При установке спинки сиденья в вертикальное положение проверьте, надежно ли она зафиксирована, покачав ее вперед-назад.
- Чтобы исключить возможность получения ожогов, не убирайте коврик из багажного отделения. Устройства для снижения токсичности выхлопа, которые находятся под полом этого отделения, нагреваются до высокой температуры.

ПРЕДУПРЕЖДЕНИЕ

После регулировки сиденья всегда проверяйте надежность фиксации, пытаясь сместить спинку вперед или назад без использования рычага разблокировки. Внезапное или неожиданное смещение сиденье водителя может привести к потере управления и аварии.

ПРЕДУПРЕЖДЕНИЕ

- При перемещении сиденья следите за тем, чтобы в его подвижные механизмы не попали руки или другие объекты.
- Не кладите зажигалку на пол или на сиденье. В процессе регулирования сиденья из зажигалки может выйти газ, что приведет к возгоранию.
- Будьте осторожны при регулировке положения переднего сиденья, если на заднем сиденье находятся пассажиры.
- Будьте очень осторожны, подбирая маленькие предметы, упавшие под сиденья или между сиденьем и центральной консолью. Можно случайно травмировать руку об

острые края механизма регулировки сиденья.

Свойства кожаной обшивки сидений

- Наши автомобильные сиденья обшиты материалом, в состав которого входит искусственная и натуральная кожа. Натуральная кожа изготавливается из шкуры животного, которая проходит специальную обработку до использования. Поскольку это натуральный материал, его части имеют разную толщину и плотность. Кроме того, в зависимости от температуры и влажности на коже могут появиться складки.
- Чехол сиденья изготовлен из эластичного материала для повышения комфорта пассажиров.
- Части, находящиеся в контакте с телом, имеют изогнутые формы, также сидение имеет высокую боковую поддержку, что обеспечивает комфорт вождения и стабильность.
- Возможно образование морщин в процессе эксплуатации — это нормальное явление. Это не является недостатком изделия.

⚠ ПРЕДОСТЕРЕЖЕНИЕ

- Гарантия не распространяется на морщины и истирание, возникающие естественным путем в ходе эксплуатации автомобиля.
- Ремни с металлическими деталями, молнии или ношение ключей в заднем кармане брюк могут повредить обивку сидений.
- Старайтесь, чтобы на сидение не попадала жидкость. Это может изменить свойства кожи.
- Линяющие джинсы или одежда могут испачкать поверхность ткани обивки сидений.

Регулировка передних сиденийсиденьярегулировка передних сидений

Вперед и назад

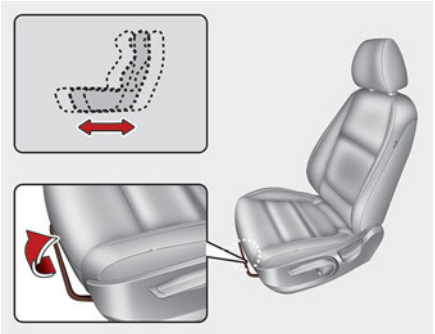
OYB030003L

Порядок смещения сиденья вперед или назад:

1. Потяните рычаг регулировки салазок сиденья вверх и удерживайте его в этом положении.
2. Переместите сиденье в требуемое положение.
3. Отпустите рычаг и проследите за тем, чтобы сиденье зафиксировалось в нужном положении.

Регулировку положения сиденья нужно выполнять перед поездкой. Кроме того, необходимо проверить надежность фиксации сиденья: попытайтесь сместить его вперед и назад без помощи рычага. Если сиденье смещается, значит, оно не зафиксировано.

Угол наклона спинки сиденья

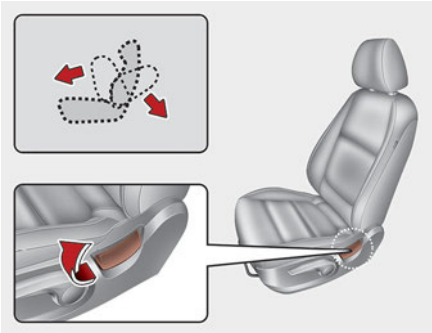
OYB030004L

Чтобы отрегулировать угол наклона спинки сиденья, выполните указанные далее действия:

1. Слегка наклонитесь вперед и поднимите рычаг наклона спинки сиденья.
2. Осторожно откиньтесь на сиденье и отрегулируйте положение его спинки.
3. Отпустите рычаг и убедитесь, что спинка сиденья зафиксировалась в нужном положении. (Для блокировки спинки сиденья рычаг ДОЛЖЕН вернуться в исходное положение.)

Высота подушки сиденья (при наличии)

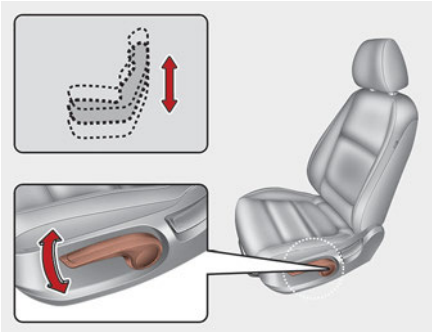
OYB030005L

Чтобы изменить высоту подушки сиденья, переместите рычаг, расположенный с ее внешней стороны, вверх или вниз.

- Чтобы опустить подушку сиденья, несколько раз опустите рычаг вниз.
- Чтобы поднять подушку сиденья, несколько раз поднимите рычаг вверх.

Подголовник

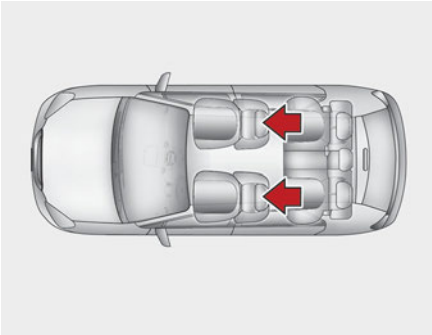
OYB030063L

Сиденья водителя и переднее пассажирское сиденье оборудованы подголовниками для безопасности и комфорта пассажиров.

Подголовники не только служат для удобства, но и помогают защитить голову и шею водителя и пассажира в случае столкновения.

⚠ ПРЕДУПРЕЖДЕНИЕ

- Для максимальной эффективности в случае аварии подголовник следует отрегулировать таким образом, чтобы его средняя часть находилась на высоте центра тяжести головы пассажира.

  Как правило, центр тяжести головы у большинства людей находится на уровне глаз. Кроме того, подголовник следует отрегулировать таким образом, чтобы он находился мак-

симально близко к голове. По этой причине не рекомендуется использовать подушки, которые увеличивают расстояние между пассажиром и спинкой сиденья.

- Не эксплуатируйте автомобиль со снятыми подголовниками, поскольку в случае аварии пассажиры могут получить серьезную травму. При надлежащей регулировке подголовники могут предотвратить получение серьезной травмы шеи.
- Не регулируйте положение подголовника сиденья водителя во время движения.

⚠ ПРЕДОСТЕРЕЖЕНИЕ

При отсутствии пассажиров на задних сиденьях установите подголовники в самое низкое положение. Подголовник заднего сидения может ограничивать видимость.

Регулировка по высоте

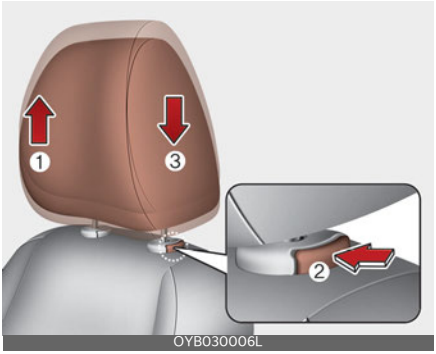

Чтобы поднять подголовник, вытяните его вверх до требуемого положения (1). Чтобы опустить подголовник, нажмите кнопку фиксатора (2) на опоре подголовника и, удерживая ее, опустите подголовник в требуемое положение (3).

⚠ ПРЕДОСТЕРЕЖЕНИЕ

Если наклонить вперед спинку сиденья с поднятым подголовником и подушкой, подголовник может касаться солнцезащитного козырька или других частей автомобиля.

Регулировка вперед-назад (при наличии)

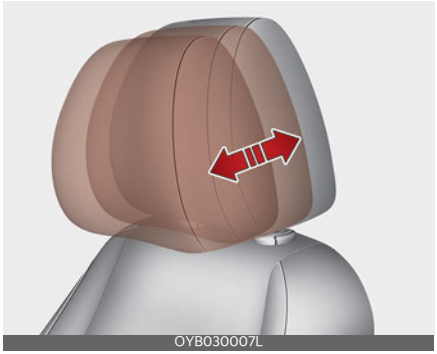

Передвинув подголовник вперед, его можно установить в одно из 4 фиксированных положений. Чтобы установить подголовник в крайнее заднее положение, потяните его полностью вперед в самое дальнее положение отпустите его. Отрегулируйте подго-

ловник так, чтобы он правильно поддерживал голову и шею.

⚠ ПРЕДУПРЕЖДЕНИЕ

Между сиденьем и кнопкой фиксатора подголовника может появиться зазор, когда на сиденье находится человек или если толкать сиденье или тянуть его. Будьте осторожны, чтобы не прищемить пальцы и другие части тела в этом зазоре.

Снятие и установка

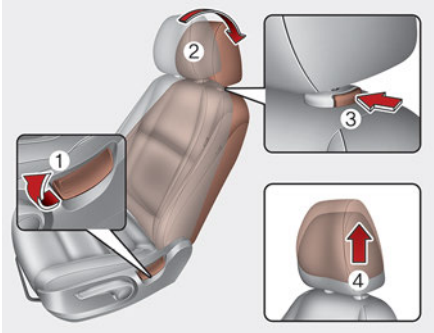

OYB030008L

Чтобы снять подголовник, выполните указанные далее действия.

1. Наклоните спинку сиденья (2) с помощью соответствующего рычага (1).
2. Поднимите подголовник, насколько это возможно.
3. Нажмите кнопку фиксатора подголовника (3), и одновременно потяните подголовник вверх (4).

⚠ ПРЕДУПРЕЖДЕНИЕ

НИКОГДА не позволяйте никому ездить в сиденье с отсутствующим подголовником.

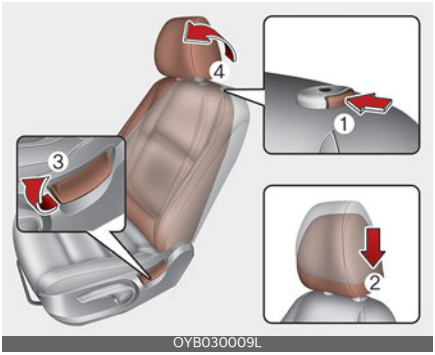

OYB030009L

Чтобы установить подголовник, выполните указанные далее действия.

1. Вставьте штанги подголовника (2) в отверстия, удерживая нажатой кнопку разблокирования (1).
2. Наклоните спинку сиденья (4) с помощью соответствующего рычага (3).
3. Отрегулируйте подголовник на нужную высоту.

⚠ ПРЕДУПРЕЖДЕНИЕ

Убедитесь, что подголовник зафиксирован в требуемом положении после установки и настройки его должным образом.

Карман на спинке сиденья (при наличии)

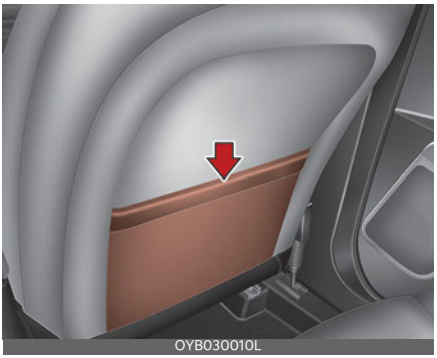
OYB030010L

Карман расположен на спинке переднего пассажирского сидения.

ПРЕДУПРЕЖДЕНИЕ

Карманы на спинках сидений

Не кладите в карманы на спинках сидений тяжелые или острые предметы. В случае аварии они могут вывалиться из кармана и травмировать людей, находящихся в автомобиле.

Регулировка заднего сиденья

Подголовник

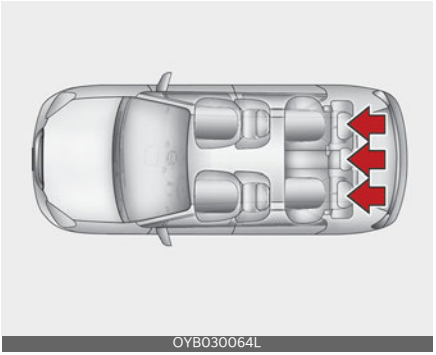
OYB030064L

Все задние сиденья оборудованы подголовниками для безопасности и комфорта пассажиров.

Подголовники не только служат для удобства, но и помогают защитить голову и шею пассажиров в случае столкновения.

ПРЕДУПРЕЖДЕНИЕ

OJA030058

- Для максимальной эффективности в случае аварии подголовник следует отрегулировать таким образом, чтобы его средняя часть находилась на высоте центра тяжести головы пассажира. Как правило, центр тяжести головы у большинства людей находится на уровне глаз. Кроме того, подголовник следует отрегулировать таким образом, чтобы он находился максимально близко к голове. По этой причине не рекомендуется использовать подушки, которые увеличивают расстояние между пассажиром и спинкой сиденья.
- Не управляйте автомобилем со снятыми подголовниками. Это может привести к тяжелым травмам пассажиров в случае столкновения. При надлежащей регулировке подголовники могут

предотвратить получение серьезной травмы шеи.

Регулировка по высоте

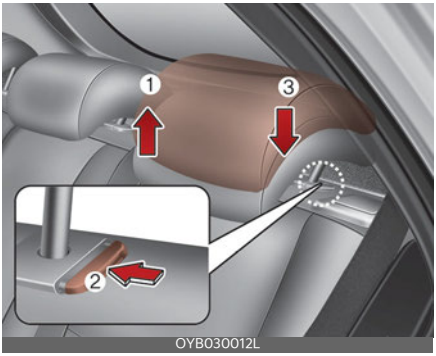

Чтобы поднять подголовник, вытяните его вверх до требуемого положения (1). Чтобы опустить подголовник, нажмите кнопку фиксатора (2) на опоре подголовника и, удерживая ее, опустите подголовник в требуемое положение (3).

Снятие и установка

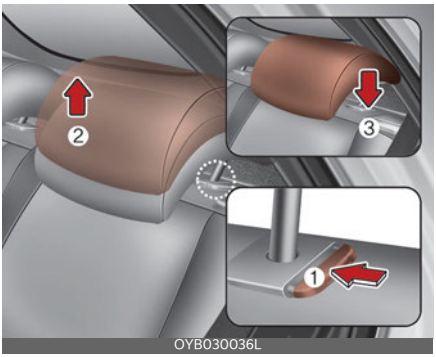

Чтобы снять подголовник, поднимите его как можно выше, а затем нажмите кнопку фиксатора (1), продолжая тянуть подголовник вверх (2).

Чтобы установить подголовник на место, нажмите кнопку фиксатора (1) и, удерживая ее, вставьте штанги подголовника (3) в отверстия. Затем отрегулируйте его на соответствующую высоту.

⚠ ПРЕДУПРЕЖДЕНИЕ

Убедитесь, что после регулировки подголовник фиксируется в нужном положении и защищает человека на сиденье.

Складывание заднего сиденья

Для перевозки крупногабаритных грузов или увеличения вместимости багажного отделения можно сложить спинки задних сидений.

⚠ ПРЕДУПРЕЖДЕНИЕ

Складывающиеся спинки задних сидений позволяют перевозить длинные предметы, которые невозможно уместить иначе.

Никогда не позволяйте пассажирам сидеть сверху сложенной спинки сиденья во время движения автомобиля, так как такое положение для сидения является неправильным, а также ремни безопасности не доступны для использования. При резком торможении или дорожно-транспортном происшествии возникает опасность получения серьезной травмы или смерти. Предметы, которые перевозятся на сложенных спинках, не должны выступать над верхней частью передних сидений. При резком торможении такой груз может сдвинуться вперед и нанести травму людям или повредить имущество.

Спинки задних сидений можно сложить, чтобы получить дополнитель-

ное место для груза и открыть доступ к багажному отделению.

- Чтобы поднять спинку сиденья, поднимите ее и с усилием надавите на нее, так чтобы она со щелчком стала на место.
- После возвращения спинки сиденья в вертикальное положение расположите ремни безопасности таким образом, чтобы ими могли пользоваться пассажиры, сидящие на задних сиденьях.

ПРЕДУПРЕЖДЕНИЕ

Не складывайте заднее сиденье, если в результате этого место водителя не соответствует его физическим параметрам. Резкая остановка или столкновение могут привести к травме.

ПРЕДОСТЕРЕЖЕНИЕ

- При складывании или раскладывании заднего сиденья убедитесь, что переднее сиденье полностью выдвинуто вперед. Если для складывания заднего сиденья недостаточно места, ни в коем случае не складывайте его силой. Это приведет к повреждению подголовника или связанных с ним деталей сиденья.
- Перед использованием ремня безопасности обязательно снимите его с крепления. Вытягивание ремня безопасности, пока он находится в креплении, может повредить ремень или крепление.
- Используйте крепление только при отсутствии пассажиров на заднем сиденье или когда вам нужно сложить заднее сиденье.

Процедура складывания спинки заднего сиденья:

1. При складывании спинки сиденья вставить пряжку заднего ремня безопасности в замок между задним сиденьем и подушкой и убедиться, что оба ремня безопасности не мешают укладке багажа. Затем вставить ремень в два отверстия, расположенные с обеих сторон.

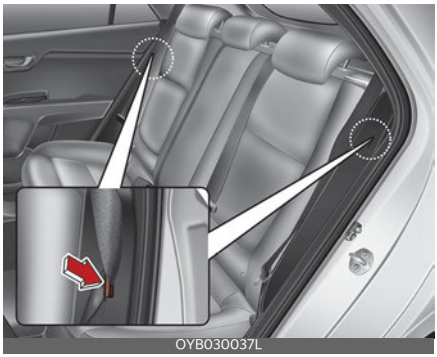

2. Установите спинку переднего сиденья в вертикальное положение и при необходимости подвиньте сиденье вперед.
3. Опустите задние подголовники в крайнее нижнее положение.
4. Потяните рычаг разблокировки и наклоните спинку заднего сиденья вперед и вниз до упора.

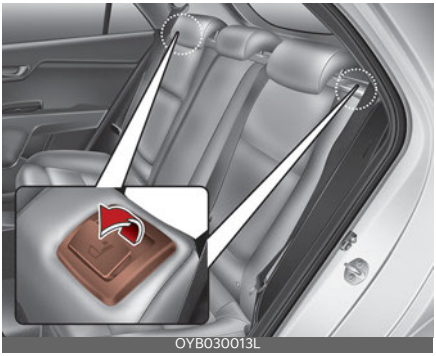

Как разложить заднее сиденье

1. Чтобы снова использовать заднее сиденье, поднимите и отведите спинку сиденья назад. С усилием потяните за спинку сиденья, так чтобы она со щелчком стала на место. Убедитесь, что спинка сиденья зафиксирована. После возвращения спинки сиденья в вертикальное положение обязательно проверяйте, зафиксировалась ли она в необходимом положении, взяв ее за верхнюю часть и покачав из стороны в сторону.

   Если красная линия в нижней части рычага складывания не видна, значит, положение спинки сиденья зафиксировано.
2. Возвратите задний ремень безопасности в нужное положение.
3. После возврата спинки сиденья в исходное положение снова проверьте рычаг складывания.

⚠ ПРЕДУПРЕЖДЕНИЕ

Возврат в вертикальное положение

Возвращая спинку сиденья в вертикальное положение, придерживайте ее и поднимайте не спеша. Если при возвращении в вертикальное положение спинку сиденья не придерживать, она может резко переместиться вперед и ударом причинить травмы.

⚠ ПРЕДУПРЕЖДЕНИЕ

Перед складыванием заднего сиденья убедитесь, что водительское сидение правильно установлено в соответствии с антропометрическим показателям водителя. Сложенное заднее сиденье может повысить риск серьезных телесных повреждений при внезапной остановке или столкновении.

⚠ ПРЕДУПРЕЖДЕНИЕ

При возврате спинки заднего сиденья в вертикальное положение из сложенного:

Будьте внимательны, чтобы не повредить ремень безопасности или крепления ремня. Следите, чтобы ремень безопасности или пряжка ремня не были зажаты задним сиденьем. Убедитесь, что спинка надежно зафиксирована в вертикальном положении, для чего попробуйте подвинуть ее за верхнюю часть. Иначе, в случае аварии или внезапной остановки сиденье может сложиться и груз из багажника попадет в салон, что может привести к серьезным травмам или смертельному исходу.

⚠ ПРЕДОСТЕРЕЖЕНИЕ

Повреждение пряжек ремней безопасности задних сидений

При складывании спинок задних сидений, вставьте пряжку между спинкой и подушкой сиденья. Таким образом пряжка предохраняется от повреждения спинкой сиденья.

ПРЕДОСТЕРЕЖЕНИЕ

Ремни безопасности задних сидений

Возвращая спинки задних сидений в вертикальное положение, не забудьте вернуть в надлежащее положение задние плечевые ремни безопасности.

ПРЕДУПРЕЖДЕНИЕ

Груз

Груз всегда должен быть надежно закреплен, чтобы предотвратить его резкое перемещение по салону автомобиля при столкновении и причинение травм пассажирам. Не размещайте предметы на заднем сиденье, так как их невозможно закрепить должным образом. В случае столкновения они могут стать причиной травм передних пассажиров.

ПРЕДУПРЕЖДЕНИЕ

Загрузка автомобиля

При загрузке или разгрузке автомобиля двигатель должен был выключен, рычаг переключения передач должен находиться в положении P (парковка) для автоматической трансмиссии / трансмиссии с двойным сцеплением либо на первой передаче для механической коробки передач, а стояночный тормоз должен быть надежно затянут. При несоблюдении этих условий автомобиль может тронуться с места, если рычаг переключения передач будет случайно перемещен в другое положение.

Ремни безопасности

Система ремней безопасности

ПРЕДУПРЕЖДЕНИЕ

- Для обеспечения максимальной безопасности необходимо пользоваться ремнями безопасности при каждой поездке на автомобиле.
- Наибольшую эффективность ремни безопасности обеспечивают, если спинки сидений находятся в вертикальном положении.
- Детей возрастом 13 лет и младше следует перевозить на заднем сиденье, правильно пристегнув ремнями безопасности. Запрещено перевозить детей на переднем пассажирском сиденье. Если на переднее сиденье необходимо посадить ребенка старше 13 лет, следует правильно пристегнуть его и отодвинуть сиденье как можно дальше назад.
- Запрещено пропускать плечевой ремень безопасности под мышкой или за спиной. При неправильном размещении плечевой ремень безопасности может стать причиной тяжелых травм при столкновении. Плечевой ремень безопасности должен проходить посреди плеча через ключицу.
- Никогда не накидывайте ремень безопасности поверх хрупких предметов. При внезапной остановке или ударе ремень безопасности может повредить их.
- Следите, чтобы ремень безопасности не перекручивался. Перекрученный ремень безопасности не может выполнять свою функцию в полной мере. При столкновении такой ремень может врезаться в

тело. Следите за тем, чтобы лента ремня была прямой и не перекручивалась.

- Будьте внимательны, чтобы не повредить ленту или крепления ремня. Если лента или крепление ремня повреждены, замените их.

⚠ ПРЕДУПРЕЖДЕНИЕ

Ремень безопасности рассчитан на охват тела по скелету: он должен низко лежать на тазе либо на тазе, грудной клетке и плечах (в зависимости от конструкции ремня); следует избегать расположения поясной ветви ремня на животе.

Чтобы ремни безопасности выполняли свое предназначение, их нужно регулировать так, чтобы они были затянуты как можно туже, но не доставляли неудобств.

Слабо затянутый ремень не может обеспечить соответствующей защиты.

Следите за тем, чтобы не загрязнять ленту ремня лаками, маслами, химическими веществами и в особенности аккумуляторной кислотой.

Очистку ремня нужно выполнять с помощью мягкого мыльного раствора. Если лента ремня истерта, загрязнена или повреждена, то ремень следует заменить.

Если ремень использовался при сильном ударе, следует полностью заменить весь его узел, даже если на нем нет видимых повреждений. Не следует пользоваться ремнями с перекрученными ветвями. Каждый ремень безопасности предназначен для одного пассажира: опасно пристегивать ремень, перебросив его через ребенка, сидящего на коленях у пассажира.

⚠ ПРЕДУПРЕЖДЕНИЕ

- Пользователь не должен вносить в конструкцию ремней безопасности модификаций или доработок, вследствие которых приспособления для регулировки длины ремней перестают натягивать ремни или узел ремня безопасности невозможно отрегулировать, чтобы убрать провисание.
- При пристегивании ремня безопасности следите за тем, чтобы не вставить замок в пряжку соседнего ремня. Это опасно, так как не обеспечивает надлежащей защиты с помощью ремня безопасности.
- Не следует отстегивать ремень безопасности, а также отстегивать и пристегивать его во время движения автомобиля. Это может привести к потере управления и созданию аварийной ситуации со смертельным исходом, серьезными травмами и повреждением имущества.
- Пристегивая ремень безопасности, следите за тем, чтобы он не проходил по твердым или хрупким предметам.
- Проверяйте, чтобы в пряжке не было посторонних предметов. Из-за них ремень может неправильно пристегнуться.

Предупреждение о непристегнутых ремнях безопасности

Предупреждение о непристегнутом ремне безопасности водителя

В качестве напоминания для водителя индикатор ремня безопасности водителя загорается приблизительно на 6 секунд после каждого включения зажигания или перевода кнопки «Запуск/остановка двигателя» в положение «Вкл.» в независимости от того, пристегнут ремень или нет. Если ремень безопасности не пристегнут, звуковая сигнализация будет звучать около 6 секунд. Если вы начнете движение с непристегнутым ремнем безопасности или во время движения отстегнете ремень безопасности и скорость автомобиля будет менее 20 км/ч или автомобиль остановится, загорится сигнальная лампа.

Если вы начнете движение с непристегнутым ремнем безопасности или во время движения отстегнете ремень безопасности, а скорость автомобиля при этом составит 20 км/ч или более, то приблизительно на 100 секунд включается звуковой сигнал непристегнутого ремня безопасности, а соответствующая сигнальная лампа начинает мигать.

Если отстегнуть ремень безопасности во время движения со скоростью до 20 км/ч, загорится сигнальная лампа.

Если скорость достигает 20 км/ч и более, сигнальная лампа будет мигать, а звуковой сигнал будет звучать в течение 100 секунд.

Сигнал о непристегнутом ремне безопасности переднего пассажира

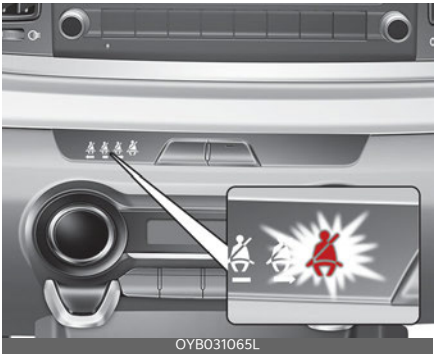

В качестве напоминания для переднего пассажира сигнальная лампа ремня безопасности загорится приблизительно на 6 секунд после каждого включения зажигания или перевода кнопки «Запуск/остановка двигателя» в положение «Вкл.» в независимости от того, пристегнут ремень или нет.

Если вы начнете движение с непристегнутым ремнем безопасности или во время движения отстегнете ремень безопасности и скорость автомобиля будет менее 20 км/ч или автомобиль остановится, загорится сигнальная лампа.

Если вы начнете движение с непристегнутым ремнем безопасности или во время движения отстегнете ремень безопасности, а скорость автомобиля при этом составит 20 км/ч или более, то приблизительно на 100 секунд включается звуковой сигнал непристегнутого ремня безопасности, а соответствующая сигнальная лампа начинает мигать.

Если отстегнуть ремень безопасности во время движения со скоростью до 20 км/ч, загорится сигнальная лампа. Если скорость достигает 20 км/ч и более, сигнальная лампа будет мигать, а звуковой сигнал будет звучать в течение 100 секунд.

ПРЕДУПРЕЖДЕНИЕ

При движении с ремнем безопасности переднего сиденья, который находится в некорректном положении, возможна ошибка работы системы предупреждения о непристегнутых ремнях безопасности. Важно, чтобы водитель сообщил пассажиру правила посадки в автомобиль, которые приведены в данном руководстве.

ПРИМЕЧАНИЕ

- Сигнальная лампа непристегнутого ремня безопасности переднего пассажира находится на центральной приборной панели.
- Несмотря на то что переднее пассажирское сиденье свободно, световой индикатор ремня безопасности будет мигать или гореть в течение 6 секунд.
- Сигнальная лампа непристегнутого ремня безопасности также может сработать при размещении багажа на переднем сиденье.

Сигнал о непристегнутом ремне безопасности заднего пассажира (при наличии)

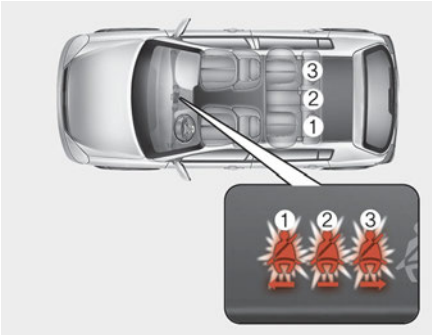

OYB031066L

Каждый раз, когда вы включаете зажигание, в качестве напоминания заднему пассажиру примерно на 6 секунд будут загораться сигнальные лампы ремня безопасности заднего пассажира независимо от того, пристегнут ли ремень или нет.

Если ремень безопасности не пристегнут, когда зажигание включено, примерно 70 секунд будет гореть соответствующая сигнальная лампа.

Если вы начнете движение с непристегнутым ремнем безопасности или во время движения отстегнете ремень безопасности, а скорость автомобиль будет менее 20 км/ч, соответствующая сигнальная лампа продолжит гореть в течение приблизительно 70 секунд.

Если продолжить движение, не пристегнув ремень безопасности или отстегнуть ремень безопасности во время движения, а скорость автомобиля при этом составит 20 км/ч или более, то приблизительно на 35 секунд включается звуковой сигнал непристегнутого ремня безопасности,

а соответствующая сигнальная лампа начинает мигать.

Если открыть или закрыть заднюю дверь при движении со скоростью ниже 10 км/ч, световой индикатор и звуковая сигнализация не будут работать, даже если скорость превысит 20 км/ч.

Поясной/плечевой ремень безопасности

Регулировка по высоте (для переднего сиденья)

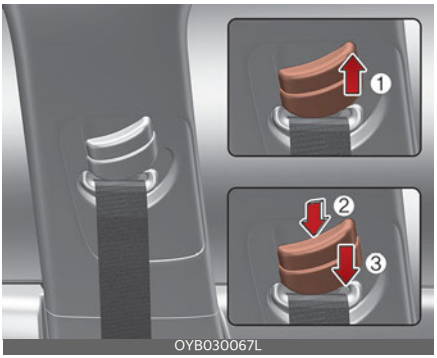

Вы можете отрегулировать высоту крепления плечевого ремня, выбрав одно из 3 положений для максимального комфорта и безопасности.

По высоте регулируемый ремень безопасности не должен быть слишком близко к шее. Плечевая часть ремня должна быть отрегулированы таким образом, чтобы он проходил через грудь и середину плеча со стороны двери и не поднимался на уровень шеи.

Чтобы отрегулировать высоту крепления ремня безопасности, поднимите или опустите регулятор высоты в подходящее положение.

Чтобы поднять регулятор высоты, переместите его вверх (1). Чтобы опустить регулятор высоты, переместите его вниз (3), удерживая нажатой кнопку регулятора высоты (2). Отпустите кнопку, чтобы зафиксировать крепление. Попробуйте сдвинуть регулятор высоты, чтобы убедиться в том, что он зафиксирован на месте.

Неправильно расположенный ремень безопасности может стать причиной серьезных травм в случае аварии.

⚠ ПРЕДУПРЕЖДЕНИЕ

- Убедитесь, что плечевой ремень зафиксирован на соответствующей высоте. Недопустимо прокладывать плечевую лямку через шею или лицо.
- После столкновения следует осмотреть систему ремней безопасности и убедиться, что она работает нормально. Замените все ремни, которые не работают должным образом.

3-точечная система водителя с фиксатором блокировки в экстренных ситуациях

Пристегивание ремня безопасности

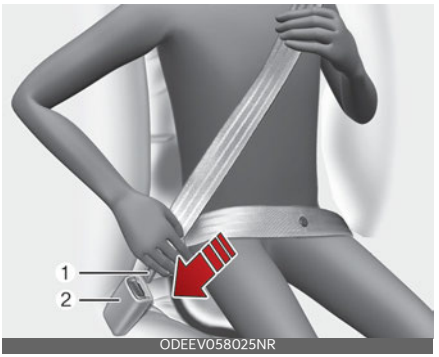

Чтобы пристегнуть ремень безопасности, вытяните его из втягивающего

устройства и вставьте металлический язычок (1) в пряжку (2). Когда язычок зафиксируется в пряжке, раздастся щелчок.

Ремень безопасности автоматически настраивается на правильную длину только после ручной регулировки его поясной части так, чтобы она плотно прилегала к бедрам. Если вы медленно и плавно наклонитесь вперед, ремень вытянется и не будет препятствовать движению. Тем не менее при резкой остановке или ударе ремень блокируется в зафиксированном положении. Ремень также заблокируется при слишком резком наклоне вперед.

ПРИМЕЧАНИЕ

Если невозможно вытащить ремень безопасности из втягивающего устройства, сильно потяните ремень и отпустите его. Тогда вы сможете плавно вытянуть ремень.

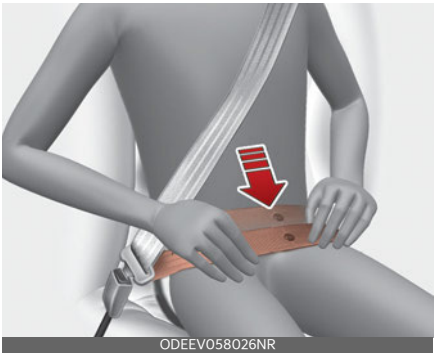
ODEEV058026NR

ПРЕДУПРЕЖДЕНИЕ

Располагайте поясную часть ремня как можно ниже и плотнее на бедрах, но не на талии. Если поясной ремень расположен слишком высоко на талии, это может увеличить вероятность получения травм в случае столкновения. Обе руки не должны находиться под или над ремнем одновременно. Одна должна быть над ремнем, а другая под ним, как показано на рисунке.

Никогда не располагайте ремень безопасности под рукой рядом с дверью.

Чтобы правильно пристегнуть ремень безопасности, необходимо зафиксировать его в пряжке на каждой подушке сиденья.

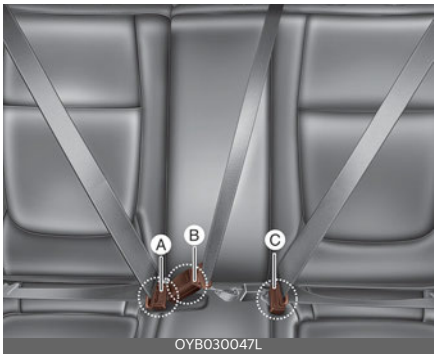

OYB030047L

* A: Пряжка ремня безопасности правого заднего сиденья

B: Пряжка ремня безопасности центрального заднего сиденья

C: Пряжка ремня безопасности левого заднего сиденья

При использовании ремня безопасности пассажирами, находящимися на центральном заднем сиденье, необходимо использовать пряжку с маркировкой «CENTER» (Центральный).

OYB030048L

ПРЕДОСТЕРЕЖЕНИЕ

Не следует пытаться пристегнуть ремень безопасности левого или правого сиденья к пряжке центрального сиденья.

Необходимо убедиться, что ремень безопасности центрального заднего сиденья зафиксирован в пряжке центрального сиденья.

В противном случае неправильно пристегнутый ремень безопасности не сможет обеспечить защиту.

Ремень безопасности центрального заднего пассажира

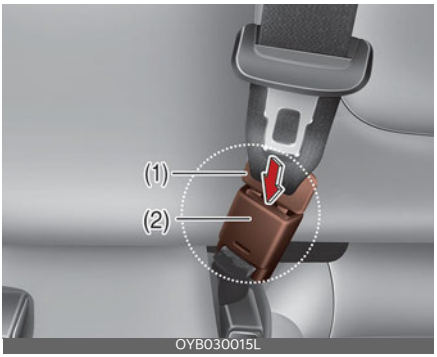

OYB030015L

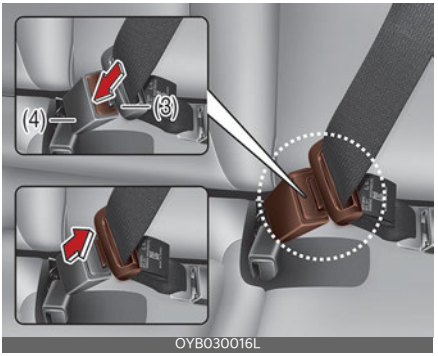

OYB030016L

Потяните за металлический язычок (3) и вставьте его (3) в пряжку (4). Когда язычок зафиксируется в пряжке, раздастся щелчок. Проверьте, не перекручен ли ремень. При использовании ремня безопасности пассажирами, находящимися на центральном заднем сиденье, необходимо использовать пряжку с маркировкой «CENTER» (Центральный).

ПРЕДУПРЕЖДЕНИЕ

Всегда вставляйте металлический язычок (1) в пряжку (2).

Отстегивание ремня безопасности

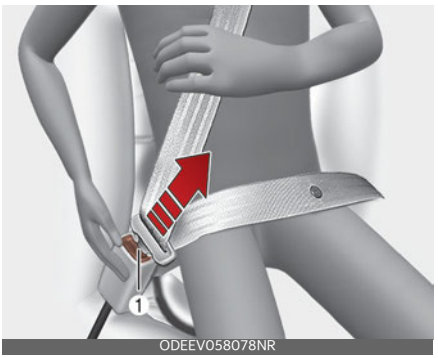

ODEEV058078NR

Чтобы отстегнуть ремень безопасности, нажмите кнопку разблокировки (1) на пряжке. После отстегивания ремень должен автоматически возвращаться в натяжитель.

Если этого не происходит, проверьте, не перекручен ли ремень, а затем повторите попытку.

Укладка заднего ремня безопасности

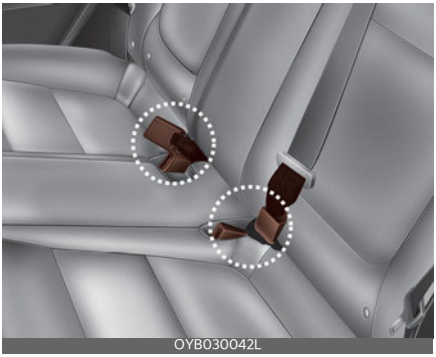

Пряжки заднего ремня безопасности могут быть размещены в кармане между спинкой и подушкой заднего сиденья, когда они не используются.

Ремни безопасности с преднатяжителем

Ваш автомобиль оборудован преднатяжителями ремней безопасности для передних и задних боковых сидений (при наличии). Преднатяжитель служит для плотного притягивания поясного ремня безопасности к телу человека в случае лобового столкновения. Преднатяжители ремней безопасности срабатывают в случае достаточно сильного столкновения.

При резком торможении или при попытке наклониться вперед резким движением втягивающее устройство ремня безопасности будет заблокировано в текущем положении. Преднатяжитель срабатывает в определенных условиях при лобовом столкновении и туго затягивает ремень безопасности на теле человека.

Если при срабатывании преднатяжителя система определяет чрезмерное натяжение ремня безопасности водителя или пассажира, то ограничитель нагрузки, который находится в преднатяжителе, немного ослабляет натяжение соответствующего ремня (при наличии). (при наличии)

⚠ ПРЕДУПРЕЖДЕНИЕ

Из соображений безопасности следите за тем, чтобы лента ремня не была ослаблена или перекручена и сохраняйте правильное положение на сиденье.

✻ ПРИМЕЧАНИЕ

Если автомобиль оснащен боковой подушкой или шторкой безопасности, преднатяжитель срабатывает не только при лобовом столкновении, но и при боковом столкновении.

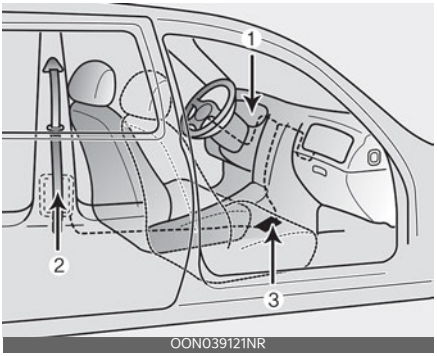

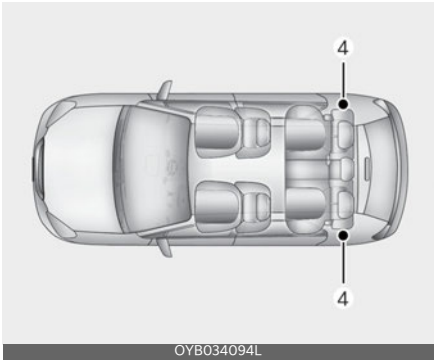

Система ремней безопасности с преднатяжителями состоит из перечисленных далее компонентов. Их местоположение указано на иллюстрации.

1 Сигнальная лампа подушки безопасности системы SRS

2 Преднатяжитель на втягивающем устройстве переднего кресла в сборе.

3 Модуль управления системой SRS

4 Преднатяжитель на втягивающем устройстве заднего сиденья в сборе (при наличии)

⚠ ПРЕДУПРЕЖДЕНИЕ

Ремень безопасности с преднатяжителем обеспечивает максимальный уровень безопасности при соблюдении следующих условий.

1. Ремень безопасности должен быть правильно расположен на теле и должным образом отрегулирован. Необходимо прочесть и соблюдать все важные рекомендации и указания по мерам предосторожности, касающиеся систем безопасности водителя и пассажиров (включая ремни и подушки безопасности), которые приводятся в данном руководстве.
2. Водитель должен следить за тем, чтобы он сам и его пассажиры правильно пристегивали ремни безопасности.

✻ ПРИМЕЧАНИЕ

- Преднатяжители, установленные для передних и задних боковых сидений, срабатывают в случае столкновения при определенных условиях. Преднатяжители ремней безопасности срабатывают вместе с подушками безопасности в случае достаточно сильного столкновения.
- Срабатывание ремней безопасности с преднатяжителями может сопровождаться громким шумом и появлением в салоне мелкой пыли или дыма. Это считается нормальным и не представляет опасности.
- Несмотря на безвредность, мелкая пыль может вызвать раздражение кожи; ее также не следует вдыхать в течение длительного времени. После аварии, в результате которой произошла активизация преднатяжителей ремней безопасности, следует тщательно вымыть участки кожи, на которые попала пыль.

- Поскольку датчик, отвечающий за срабатывание подушки безопасности системы SRS, соединен с ремнем безопасности, оснащенным преднатяжителем, сигнальная лампа подушки безопасности системы SRS на приборной панели загорается при переводе замка зажигания в положение «ON» (Вкл.) и гаснет приблизительно через 6 секунд.

ПРЕДОСТЕРЕЖЕНИЕ

Если преднатяжитель ремня безопасности работает неправильно, то сигнальная лампа подушки безопасности системы SRS загорается даже в том случае, если сама подушка исправна. Если сигнальная лампа подушки безопасности системы SRS не загорается при повороте ключа зажигания в положение «ON» (Вкл.), продолжает гореть спустя 6 секунд или загорается во время движения автомобиля, рекомендуется проверить систему в специализированной мастерской. Kia рекомендует обратиться к официальному дилеру Kia или партнерской сервисной компании.

ПРЕДУПРЕЖДЕНИЕ

- Преднатяжители предназначены только для однократного срабатывания. Сработавшие преднатяжители ремней безопасности подлежат замене. Все ремни безопасности любого типа подлежат замене после использования при столкновении.
- При срабатывании механизмы системы преднатяжителей ремней безопасности нагреваются. Не касайтесь элементов системы преднатяжителей ремней безопасности в течение нескольких минут после срабатывания.
- Не пытайтесь самостоятельно проверить или заменить преднатяжители ремней безопасности. Следует проверить систему в специализированной мастерской. Kia рекомендует обратиться к официальному дилеру Kia или партнерской сервисной компании.
- Не ударяйте по узлам преднатяжителей ремней безопасности.
- Не пытайтесь производить обслуживание или ремонт системы преднатяжителей ремней безопасности ни в каком виде.
- При неправильном обращении с элементами системы преднатяжителей ремней безопасности, а также при несоблюдении предупреждений, запрещающих ударять, модифицировать, осматривать, заменять, обслуживать или ремонтировать элементы системы преднатяжителей ремней безопасности, возможно неправильное функционирование или непреднамеренное срабатывание с причинением тяжелых травм.
- В движущемся автомобиле водитель и все пассажиры должны быть пристегнуты ремнями безопасности.
- Если автомобиль или преднатяжитель ремня безопасности подлежат утилизации, обратитесь в специализированную мастерскую. Kia рекомендует обратиться к официальному дилеру Kia или партнерской сервисной компании.

ПРЕДОСТЕРЕЖЕНИЕ

Кузовные работы на передней части автомобиля могут стать причиной повреждения системы преднатяжителей ремней безопасности. Поэтому следует пройти обслуживание в специализированной мастерской. Kia рекомендует обратиться к официальному дилеру Kia или партнерской сервисной компании.

Меры предосторожности при обращении с ремнем безопасности

ПРЕДУПРЕЖДЕНИЕ

- Все люди, находящиеся в автомобиле, все время должны быть пристегнуты ремнями безопасности. Ремни безопасности и детские автокресла снижают риск серьезных или смертельных травм для всех людей, находящихся в автомобиле, в случае столкновения или внезапной остановки. Без ремня безопасности водитель и пассажиры могут сдвинуться слишком близко к срабатывающей подушке безопасности, удариться о конструктивный элемент салона или быть выброшенными из автомобиля. Правильно используемые ремни безопасности значительно уменьшают эти риски.

  Всегда соблюдайте меры предосторожности, изложенные в данном руководстве, в отношении ремней безопасности, подушек безопасности и безопасности водителя и пассажиров.
- Никогда не накидывайте ремень безопасности поверх хрупких предметов. При внезапной остановке или ударе ремень безопасности может повредить их.

Младенец или маленький ребенок

Вам необходимо ознакомиться с принятыми в вашей стране требованиями. На заднем сиденье должны быть установлены и надлежащим образом закреплены детские автокресла. Более подробная информация об использовании детских кресел приведена в пункте"Детская удерживающая система (ДУС)" на странице 3-27.

ПРЕДУПРЕЖДЕНИЕ

Каждый пассажир автомобиля, включая младенцев и детей, должны быть пристегнуты ремнями безопасности. Никогда не держите ребенка на руках или коленях во время движения автомобиля. Неконтролируемые силы, возникающие во время столкновения, вырвут ребенка из ваших рук и отбросят его внутрь салона автомобиля. Всегда используйте специальное детское автокресло, соответствующее росту и весу ребенка.

ПРИМЕЧАНИЕ

Маленькие дети лучше всего защищены в случае аварии, если они правильно пристегнуты в расположенном на заднем сиденье специальном детском автокресле, соответствующем стандартам безопасности вашей страны. Перед покупкой любого детского автокресла убедитесь в том, что оно имеет маркировку, подтверждающую его соответствие стандартам безопасности

вашей страны. Детское автокресло должно соответствовать росту и весу ребенка. Проверьте эту информацию в этикетке на детском кресле. Для более"Детская удерживающая система (ДУС)" на странице 3-27.

Дети старшего возраста

Дети, которые не помещаются в детское автокресло, должны располагаться на заднем сиденье и быть пристегнуты поясными/плечевыми ремнями безопасности. Поясная часть ремня должна быть пристегнута и затянута на бедрах как можно ниже. Периодически проверяйте правильность подгонки ремня. Ерзание ребенка может нарушить регулировку ремня безопасности. В случае аварии дети находятся в наибольшей безопасности, если они правильно пристегнуты на заднем сиденье автомобиля. Если ребенок старшего возраста (более 13 лет) должен сидеть на переднем сиденье, необходимо надежно пристегнуть его с помощью поясного/плечевого ремня и переместить сиденье в крайнее заднее положение. Дети в возрасте до 13 лет должны быть надежно пристегнуты на заднем сиденье. НИКОГДА не размещайте ребенка в возрасте до 13 лет на переднем сиденье. НИКОГДА не ставьте детское автокресло, направленное против хода автомобиля, на переднем сиденье.

Если плечевая часть ремня слегка касается шеи или лица ребенка, попробуйте посадить его ближе к центру автомобиля. Если плечевая часть ремня безопасности по-прежнему касается лица или шеи ребенка, его нужно усадить в детскую удерживающую систему.

⚠ ПРЕДУПРЕЖДЕНИЕ

Плечевые ремни безопасности для маленьких детей

- Никогда не допускайте контакта шеи или лица ребенка с плечевым ремнем безопасности, когда автомобиль находится в движении.
- Если ремень на ребенке неправильно закреплен и отрегулирован, существует риск получения серьезной травмы или смерти.

Беременная женщина

Для того чтобы снизить вероятность травмирования в случае аварии, беременным женщинам рекомендуется пользоваться ремнем безопасности. При использовании ремня безопасности его поясную ветвь следует разместить как можно ниже на бедрах и плотно подтянуть (не следует располагать поясную ветвь ремня на животе). За более точными рекомендациями обращайтесь к врачу.

⚠ ПРЕДУПРЕЖДЕНИЕ

Беременная женщина

Беременная женщина ни в коем случае не должна размещать поясную ветвь ремня безопасности на животе, где находится плод, или выше живота, так как в этом положении в случае аварии ремень может причинить вред плоду.

Перевозка пострадавшего

Во время транспортировки пострадавшего следует использовать ремень безопасности. Если необхо-

димо, следует проконсультироваться с врачом.

Один ремень для одного человека

Запрещается пристегивать двух человек (включая ребенка) одним ремнем. При этом увеличивается вероятность получения серьезных травм в случае аварии.

Не ложитесь

Для уменьшения возможности травмирования в случае аварии и достижения максимальной эффективности системы безопасности, все пассажиры должны сидеть, а передние и задние сиденья должны находиться в вертикальном положении во время движения автомобиля. Ремень безопасности не может обеспечить надлежащую защиту, если человек лежит на заднем сиденье, или если передние и задние сидения находятся в откинутом положении.

⚠ ПРЕДУПРЕЖДЕНИЕ

Движение автомобиля с откинутой спинкой сиденья увеличивает вероятность серьезных или смертельных травм в случае столкновения или внезапной остановки. Эффективность системы безопасности (ремни безопасности и подушки безопасности) значительно ухудшается при откидывании сиденья. Ремни безопасности должны быть натянуты на бедрах и груди, чтобы работать должным образом. Чем более спинка сиденья наклонена назад, тем больше шансов, что бедра пассажира выскользнут из-под ремня безопасности, что приведет к серьезным внутренним повреждениям или шея пассажира ударится о плечевой ремень. Водители и пассажиры всегда должны сидеть на своих местах на полную глубину сиденья с правильно пристегнутыми ремнями безопасности, при этом спинка сиденья должны находиться в вертикальном положении.

Уход за ремнями безопасности

Запрещается производить разборку или модификацию систем ремней безопасности. Необходимо принять доступные меры предосторожности, чтобы не повредить ремни безопасности и их компоненты петлями сиденья, дверями и т. д.

⚠ ПРЕДУПРЕЖДЕНИЕ

- При возврате спинки заднего сиденья в вертикальное положение после складывания следите за тем, чтобы не повредить ленту или пряжку ремня безопасности. Следите, чтобы лента или пряжка ремня не были зажаты задним сиденьем. Ремень безопасности с поврежденной лентой или пряжкой потеряет свою прочность и может не сработать во время аварии или при внезапной остановке, что может привести к серьезной травме. В случае повреждения ленты или пряжки ремня безопасности немедленно замените их.
- В закрытом автомобиле, оставленном на солнце, ремни безопасности могут сильно нагреться. При контакте с ними дели и несовершеннолетние могут получить ожоги.

Периодический осмотр

Все ремни безопасности следует периодически осматривать на предмет износа или повреждений любого

рода. Все поврежденные части необходимо безотлагательно заменить.

Ремни должны быть чистыми и сухими

Ремни безопасности должны всегда быть чистыми и сухими. При загрязнении ремней их можно очистить слабым мыльным раствором и теплой водой. Запрещено использовать отбеливатель, краску, сильные моющие средства или абразивы, поскольку они могут повредить и ослабить ткань.

Время замены ремней безопасности

Если автомобиль попал в аварию, весь узел использовавшегося ремня безопасности необходимо полностью заменить. Это необходимо сделать даже при отсутствии видимых повреждений. В этом случае следует заменить систему в специализированной мастерской. Kia рекомендует проконсультироваться с официальным дилером Kia или партнерской сервисной компанией.

Детская удерживающая система (ДУС)

Наша рекомендация: дети всегда должны находиться на задних сиденьях

⚠ ПРЕДУПРЕЖДЕНИЕ

Дети в автомобиле должны быть правильно пристегнуты. Детей всех возрастов безопаснее всего перевозить на заднем сиденье. Ни при каких обстоятельствах не устанавливайте детское автокресло на переднее пассажирское сиденье, если не отключена подушка безопасности.

Дети до 13 лет должны располагаться на заднем сиденье автомобиля и быть правильно пристегнуты, чтобы свести к минимуму риск травм при аварии, внезапной остановке или резком маневре.

Согласно статистике аварий, дети находятся в большей безопасности, когда должным образом пристегнуты на задних сиденьях, чем когда находятся на переднем сиденье. Если ребенок слишком большой для использования детской удерживающей системы, необходимо использовать штатные ремни безопасности.

В большинстве стран действуют нормы, требующие перевозить детей в одобренных детских автокреслах.

Предписываемые законом возраст или вес/рост ребенка, при достижении которых вместо детских удерживающих систем могут использоваться ремни безопасности, в различных странах могут отличаться, поэтому следует знать об определенных требованиях в конкретной стране.

Детские удерживающие системы должны надлежащим образом размещаться и устанавливаться на сиденье автомобиля. Следует использовать имеющиеся в продаже детские автокресла, соответствующие требованиям, принятым в вашей стране.

Детская удерживающая система (ДУС)

Младенцы и маленькие дети должны быть пристегнуты в соответствующих детских удерживающих системах, установленных лицом по направлению или против направления движения на сиденье автомобиля. Следует прочитать и выполнять предоставленные изготовителем инструкции по установке и использованию детской удерживающей системы.

⚠ ПРЕДУПРЕЖДЕНИЕ

- При установке и эксплуатации детского автокресла соблюдайте инструкции производителя.
- Ребенок в детском автокресле должен быть правильно пристегнут.
- Не следует использовать детскую кроватку или автокресло, которые крепятся на сиденье с помощью крючков: такая система крепления не обеспечивает достаточной защиты при аварии.
- После аварии следует проверить систему в специализированной мастерской. Kia рекомендует обратиться к официальному дилеру Kia или партнерской сервисной компании.

Выбор детской удерживающей системы (ДУС)

При выборе детской удерживающей системы для ребенка всегда обращайте внимание на нижеследующее.

- Убедитесь в том, что детское автокресло имеет маркировку, подтверждающую его соответствие стандартам безопасности вашей страны.

  Детское автокресло может устанавливаться в автомобиль, только если оно сертифицировано в соответствии с требованиями ECE-R44 или ECE-R129.
- Выбор детской удерживающей системы должен производиться на основании роста и веса ребенка. Как правило вся необходимая информация или инструкции к применению приведены на заводской этикетке.
- Выбранная детская удерживающая система должна соответствовать сиденьям транспортного средства, в котором она будет использоваться.

  Чтобы узнать о пригодности детских автокресел для установки на сиденья см. таблицы установки автокресел.
- Ознакомьтесь с инструкциями по установке и использованию детских автокресел, которые предоставляются изготовителем, и следуйте им.

Типы детских удерживающих систем

Существует три основных типа детских автокресел: детское автокресло с ориентацией против хода движения, детское автокресло с ориента-

цией по ходу движения и дополнительная подушка.

Они разделяются на категории согласно возрасту, росту и весу ребенка.

Детское автокресло с ориентацией против хода движения

OYB030072L

Детская удерживающая система с расположением против хода движения обеспечивает удерживание с помощью поверхности, на которую опирается спина ребенка. Система ремней удерживает ребенка на месте, а во время дорожно-транспортного происшествия удерживает его в автокресле, снижая нагрузку на хрупкую шею и позвоночник.

Дети в возрасте до одного года должны находиться только в детской удерживающей системе с расположением против хода движения. Существует множество видов детских удерживающих систем с расположением против хода движения. Детские удерживающие системы для младенцев должны располагаться только против хода движения. Детские автокресла-трансформеры и детские автокресла «3 в 1», как правило, имеют более высокие ограничения по росту и весу для ориентации против хода движения, что позволяет перевозить ребенка с ориентацией против хода движения в течение более длительного времени.

Продолжайте использовать обращенные назад детские удерживающие системы, пока дети соответствуют указанным изготовителем пределам роста и массы.

Детское автокресло с ориентацией по ходу движения

OYB030073L

Детское автокресло с ориентацией по ходу движения обеспечивает фиксацию ребенка при помощи ремней. Перевозить ребенка в детском автокресле с ориентацией по ходу движения, снабженном ремнями, следует до тех пор, пока рост и вес ребенка не достигли ограничений, установленных производителем детского автокресла.

Когда ребенок вырастает из детского автокресла с ориентацией по ходу движения, его следует перевозить на дополнительной подушке.

Дополнительные подушки

Дополнительная подушка — это детское автокресло, предназначенное для лучшей фиксации системы ремней безопасности. При использова-

нии дополнительной подушки ремни безопасности располагаются правильно, прилегая к самым прочным частям тела ребенка. Детей следует перевозить на кресле-бустере до тех пор, пока они не вырастут достаточно для того, чтобы ремни безопасности располагались правильно.

При правильно закрепленном ремне безопасности поясной ремень должен удобно располагаться на верхней части бедер, а не на животе. Плечевой ремень безопасности должен удобно проходить через плечо и грудную клетку, а не через шею или лицо. Дети до 13 лет должны быть правильно зафиксированы в автомобиле, чтобы свести к минимуму риск травм при аварии, внезапной остановке или резком маневре.

Установка детской удерживающей системы (ДУС)

⚠ ПРЕДУПРЕЖДЕНИЕ

Перед установкой детской удерживающей системы обязательно:

Ознакомьтесь с инструкциями к детской удерживающей системе, которые предоставляются производителем, и следуйте им.

Несоблюдение инструкций и предупреждений в случае аварии может стать причиной СЕРЬЕЗНОЙ ТРАВМЫ или СМЕРТИ.

⚠ ПРЕДУПРЕЖДЕНИЕ

Если подголовник сиденья мешает правильной установке детского автокресла, необходимо отрегулировать или полностью снять подголовник этого сиденья.

После выбора подходящего вашему ребенку детского автокресла и его размещения на сиденье необходимо выполнить три действия для его надлежащей установки:

- **Закрепить надлежащим образом детскую удерживающую систему в транспортном средстве.** Все детские автокресла крепятся к сиденью автомобиля с помощью поясного ремня безопасности или части поясного/плечевого ремня безопасности, якорного крепления ISOFIX и (или) опорной ноги.
- **Убедиться, что детская удерживающая система закреплена должным образом.** После установки детской удерживающей системы следует попытаться наклонить ее вперед и из стороны в сторону, чтобы проверить надежность ее крепления. Крепление детской удерживающей системы с помощью ремня безопасности должно быть как можно более тугим. Тем не менее возможно незначительное боковое движение.

  При установке детского автокресла отрегулируйте сиденье автомобиля и спинку сиденья (подъем и (или) расстояние смещения вперед-назад) так, чтобы ребенок мог удобно разместиться в детском автокресле.
- **Пристегнуть ребенка в детской удерживающей системе.** Убедиться, что ребенок зафиксирован в детской удерживающей системе в соответствии с инструкциями изготовителя.

⚠ ПРЕДОСТЕРЕЖЕНИЕ

Во время стоянки в закрытом автомобиле детское автокресло может

сильно нагреваться. Для предотвращения ожогов следует проверить поверхность сиденья и пряжки, прежде чем сажать ребенка в детскую удерживающую систему.

Крепление ISOFIX и крепление якорным ремнем (система крепления ISOFIX) для детей

Крепления ISOFIX обеспечивают фиксацию детской удерживающей системы во время поездки и в случае аварии. Система спроектирована так, чтобы максимально упростить процесс установки и снизить вероятность его неправильного выполнения. Для системы ISOFIX используются предусмотренные в автомобиле крепления и приспособления детской удерживающей системы. Система ISOFIX позволяет отказаться от использования ремней безопасности для крепления детской удерживающей системы к задним сиденьям.

Анкерные крепления ISOFIX представляют собой металлические петли, встроенные в кузов автомобиля. Предусмотрено два нижних крепления для каждого места установки ISOFIX, которые предназначены для нижних деталей крепления детской удерживающей системы.

Для использования системы ISOFIX автомобиля необходимо приобрести детскую удерживающую систему с креплениями ISOFIX.

Производитель детского кресла предоставит инструкции, как использовать детское кресло с фиксаторами, подходящими для якорных креплений ISOFIX.

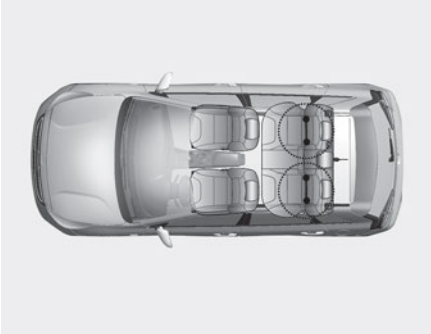
ODEEV058037NR

Анкерные крепления ISOFIX встроены в крайнее левое и правое задние посадочные места. Их местоположения показаны на рисунке.

⚠ ПРЕДУПРЕЖДЕНИЕ

Не пытайтесь установить детскую удерживающую систему с помощью анкерных креплений ISOFIX на заднее центральное посадочное место. Оно не оборудовано анкерными креплениями ISOFIX. Использование анкерных креплений боковых задних сидений для установки детской удерживающей системы на центральное посадочное место может привести к повреждению анкерных креплений.

Тип A

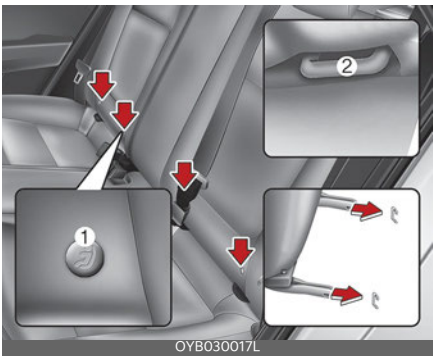

OYB030017L

Тип B

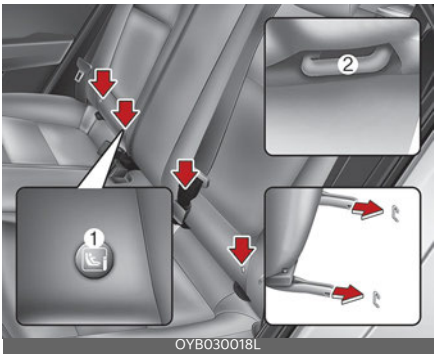

Анкерные крепления ISOFIX расположены между подушкой и спинкой задних сидений (крайние сиденья слева и справа) и отмечены соответствующими символами.

1 Индикатор положения анкерных креплений ISOFIX (Тип A-, тип B-)

2 Якорное крепление «ISOFIX»

Крепление детской удерживающей системы с помощью «системы крепления ISOFIX»

Чтобы установить детское автокресло стандарта i-Size или ISOFIX на любом из задних боковых сидений, выполните следующие действия:

1. Отодвиньте пряжку ремня безопасности в сторону от анкерного крепления ISOFIX.
2. Уберите все предметы, которые могут мешать подсоединению детской удерживающей системы к анкерным креплениям ISOFIX.
3. Установите детскую удерживающую систему на сиденье автомобиля, затем подсоедините сиденье к анкерным креплениям ISOFIX согласно инструкциям производителя детской удерживающей системы.
4. Для правильной установки и фиксации креплений ISOFIX на детском автокресле в якорных креплениях ISOFIX необходимо строго следовать инструкциям производителя автокресла.

⚠ ПРЕДУПРЕЖДЕНИЕ

При использовании системы ISOFIX необходимо принять указанные далее меры предосторожности.

- Прочитайте все прилагаемые к детской удерживающей системой инструкции по установке и следуйте им.
- Чтобы ребенок не достал до вытянутых ремней безопасности и не запутался в них, пристегните пряжки всех неиспользуемых ремней безопасности и расположите их ленты за спиной ребенка. Плечевой ремень безопасности может обмотаться вокруг шеи ребенка и натянуться, что может привести к удушению.
- ЗАПРЕЩАЕТСЯ присоединять несколько детских удерживающих систем к одному анкерному креплению. Это может привести к ослаблению или поломке якорного крепления.
- В случае аварии всегда проверяйте состояние системы ISOFIX у своего дилера. В результате аварии система ISOFIX может повредиться и утратить способность надежно фиксировать детскую удерживающую систему.

Крепление детской удерживающей системы с помощью якорного ремня

OYB030019L

Крепления под якорные ремни на детском автокресле располагаются на тыльной стороне спинки сиденья.

OYB030074L

1. Перебросьте якорный ремень детского автокресла через спинку сиденья. При размещении якорного ремня следуйте инструкциям производителя детского кресла.
2. Подсоедините якорный ремень к якорному креплению, затем затяните якорный ремень в соответствии с инструкциями производителя детского сиденья, чтобы прикрепить детское сиденье к сиденью автомобиля.

⚠ ПРЕДУПРЕЖДЕНИЕ

При установке якорного ремня соблюдайте следующие меры предосторожности:

- Прочитайте все прилагаемые к детской удерживающей системой инструкции по установке и следуйте им.
- ЗАПРЕЩАЕТСЯ присоединять несколько детских удерживающих систем к одному анкерному креплению ISOFIX для верхнего ремня. Это может стать причиной ослабления или поломки анкерного крепления или крюка ремня.
- Запрещается крепить верхний ремень к другим анкерным креплениям, кроме специально предназначенного. При ненадлежащем креплении ремень может не обеспечивать надежной фиксации.
- Якорные крепления детского автокресла рассчитаны только на нагрузки, возникающие при правильной установке автокресла. Ни при каких обстоятельствах не допускается их использование для крепления стандартных ремней безопасности или для фиксации других предметов или оборудования в автомобиле.

Пригодность каждого посадочного места для размещения детских автокресел, крепящихся ремнями безопасности и с помощью

системы ISOFIX в соответствии с нормами ООН (Информация для владельцев автомобилей и производителей детских автокресел)

- Да: подходит для установки детской удерживающей системы указанной категории
- Нет: не подходит для установки детской удерживающей системы указанной категории
- "-" : не применимо
- Таблица приведена для автомобилей с расположением руля с левой стороны. За исключением переднего пассажирского сиденья, данные в таблице действительны для автомобилей с правосторонним управлением. Для переднего пассажира праворульного автомобиля с посадочным номером 1 необходимо использовать информацию для посадочного места 2.

Категории детских автокресел		Позиции сидений						Примечания
		1	2		3	4	5	
			Подушка безопасности активирована «ON»	Подушка безопасности «OFF» (Выкл.)				
Универсальные CRS с ременной фиксацией*1		—	Нет	Да, F, R	Да, F, R	Да*2 F,R	Да, F, R	
Детские автокресла стандарта i-size	ISOFIX CRF: F2, F2X, R1, R2	—	Нет	Нет	Да*3 F,R	Нет	Да, F, R	
Переносная детская кроватка (детское автокресло с креплением ISOFIX, устанавливаемое поперечно)	ISOFIX CRF: L1, L2	—	Нет	Нет	Нет	Нет	Нет	
ДУС с ISOFIX для младенцев* (*: детские автокресла ISOFIX)	ISOFIX CRF: R1	—	Нет	Нет	Да, R	Нет	Да, R	F: по ходу движения
Автокресла ISOFIX для детей ясельного возраста — маленькие	ISOFIX CRF: F2, F2X, R2, R2X	—	Нет	Нет	Да, F, R	Нет	Да, F, R	R: против хода движения
Автокресло ISOFIX для детей ясельного возраста - большое* (* без дополнительных подушек)	ISOFIX CRF: F3, R3	—	Нет	Нет	Да, F, R	Нет	Да, F, R	
Дополнительная подушка — узкая	ISO CRF: B2	—	Нет	Нет	Да	Нет	Да	
Дополнительная подушка — полноразмерная	ISO CRF: B3	—	Нет	Нет	Да	Нет	Да	

*1. Универсальные ДУС с ременной фиксацией применяются для всех категорий.

*2. Посадочное место № 5 не подходит для установки детских автокресел с опорной стойкой.

*3. Для установки ДУС размера R2, R3, B2, B3.

- Водительское сиденье: необходимо сдвинуть сиденье водителя в центральное положение и поднять до максимального уровня по высоте.
- Переднее пассажирское сидение: сидение должно быть выдвинуто до упора вперед.

* Ни при каких обстоятельствах не устанавливайте обращенное назад детское автокресло на переднее пассажирское сиденье, если не отключена подушка безопасности.

* Для полууниверсальных или подходящих только к конкретной модели автомобиля CRS (с ISOFIX или ременной фиксацией) ознакомьтесь со списком совместимых моделей автомобилей в инструкции к CRS.

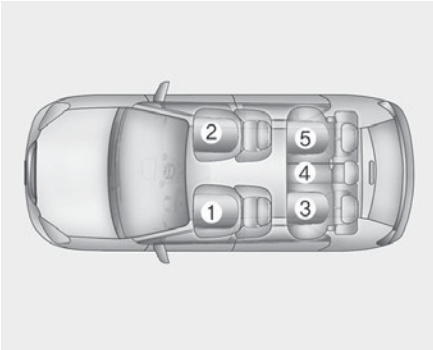

OYB030088L

Номер сиденья	Положение в автомобиле
1	Переднее левое
2	Переднее правое
3	Левое 2-го ряда
4	Центральное 2-го ряда
5	Правое 2-го ряда

Крепление детского автокресла с использованием поясного/плечевого ремня безопасности

Если не используется система ISOFIX, то все детские кресла необходимо прикрепить к заднему сиденью с помощью поясного/плечевого ремня безопасности.

Установка детского автокресла с использованием поясного/плечевого ремня безопасности

Для установки детского автокресла на заднем сидении выполните следующие действия:

1. Установите детскую удерживающую систему на заднее сиденье и протяните поясной/плечевой ремень вокруг детской удерживающей системы или через нее, соблюдая инструкции производителя детской удерживающей системы.

   Убедитесь, что ремень не перекручен.

OYB030075L

2. Застегните пряжку поясного/плечевого ремня. Должен раздаться отчетливый щелчок. Расположите кнопку фиксатора таким образом, чтобы обеспечить к ней беспрепят-

ственный доступ в случае чрезвычайной ситуации.

ODEEV058042NR

3. Устраните слабину ремня в максимально возможной степени, нажимая на детское удерживающее устройство и подавая плечевую лямку назад во втягивающее устройство.
4. Попытайтесь сдвинуть детскую удерживающую систему в разные стороны, чтобы убедиться в надежности ее крепления ремнем безопасности.

ODEEV058043NR

Если производитель детской удерживающей системы рекомендует использовать верхний ремень в комбинации с поясным/плечевым ремнем, см. раздел"Крепление ISOFIX и крепление якорным ремнем (система крепления ISOFIX) для детей" на странице 3-31.

Чтобы снять детское автокресло, нажмите кнопку на пряжке, а затем вытащите ремень безопасности из детского кресла, дав ему полностью втянуться.

Пригодность каждого посадочного места для «универсальной» категории детских автокресел с ремнями безопасности в соответствии с правилами Европейской экономической комиссии ООН (для Европы)

Пользуйтесь официально одобренными детскими автокреслами, которые подходят для ребенка. При пользовании детскими автокреслами обращайтесь к следующей таблице.

Весовая категория		Посадочное место				
		Крайнее сиденье переднего пассажира		Второй ряд		
		Подушка безопасности активирована	Подушка безопасности деактивирована	Крайнее сиденье слева	Центральное место (3-ТОЧЕЧНЫЙ РЕМЕНЬ)	Крайнее сиденье справа
Группа 0 (0—9 месяцев)	до 10кг	X	U	U	U*	U
Группа 0 + (0—2 года)	до 13кг	X	U	U	U*	U

Весовая категория		Посадочное место				
		Крайнее сиденье переднего пассажира		Второй ряд		
		Подушка безопасности активирована	Подушка безопасности деактивирована	Крайнее сиденье слева	Центральное место (3-ТОЧЕЧНЫЙ РЕМЕНЬ)	Крайнее сиденье справа
Группа I (9 месяцев—4 года)	от 9 до 18кг	X	U	U	U*	U
Группа II (от 15 до 25кг)	от 15 до 25кг	UF	U	U	U*	U
Группа III (от 22 до 36 кг)	от 22 до 36кг	UF	U	U	U*	U

3

U = подходит для «универсальной» категории детских автокресел, одобренных для использования в этой весовой категории.

U* = Положение сиденья не подходит для установки детских автокресел с опорной стойкой

UF = подходит для «универсальной» категории детских автокресел, направленных вперед, одобренных для использования в этой весовой категории.

L = подходит для конкретных детских автокресел, приведенных в прилагаемом перечне. Данные автокресла относятся к категориям «конкретная модель автомобиля», «ограниченного применения» или «полууниверсальные».

B = встроенное автокресло, одобренное для данной весовой категории.

X = положение сиденья не подходит для детей данной весовой категории.

Детские удерживающие системы с креплением i-Size в соответствии с нормами ECE.

Весовая категория	Посадочное место			
	Крайнее сиденье переднего пассажира	Второй ряд		
		Крайнее сиденье слева	Center	Крайнее сиденье справа
Детские автокресла i-size	X	i-U	X	i-U

i-U = подходит для универсальной детской удерживающей системы i-Size, обращенной по ходу движения и против него.

X = положение сиденья не подходит для крепления детского автокресла i-Size.

Рекомендуемые детские автокресла — для Европы

Весовая категория	Наименование	Производитель	Тип крепления	Сертификат ECE-R44
Группа 0-1	Детское автокресло Baby Safe Plus	Детское автокресло Britax Römer	Устанавливается против направления движения, с базой ISOFIX	E1 04301146

Весовая категория	Наименование	Производитель	Тип крепления	Сертификат ECE-R44
Группа 1	Детское автокресло Duo Plus	Детское автокресло Britax Römer	Устанавливается по направлению движения, с креплениями ISOFIX и якорным ремнем	E1 04301133
Группа 2	Детское автокресло KidFix II XP	Детское автокресло Britax Römer	Кресла, устанавливаемые по направлению движения с креплением ISOFIX и с помощью ремня безопасности	E1 04301323
Группа 3	Детское автокресло Junior III	Graco	Обращенное по ходу движения с ремнем безопасности автомобиля	E11 03.44.164E11 03.44.165

* **Кресло Graco Junior III будет использоваться без спинки.**

Информация о производителях детских автокресел

Britax Römer http://www.britax.com

Graco http://www.gracobaby.com

Подушка безопасности — система пассивной безопасности

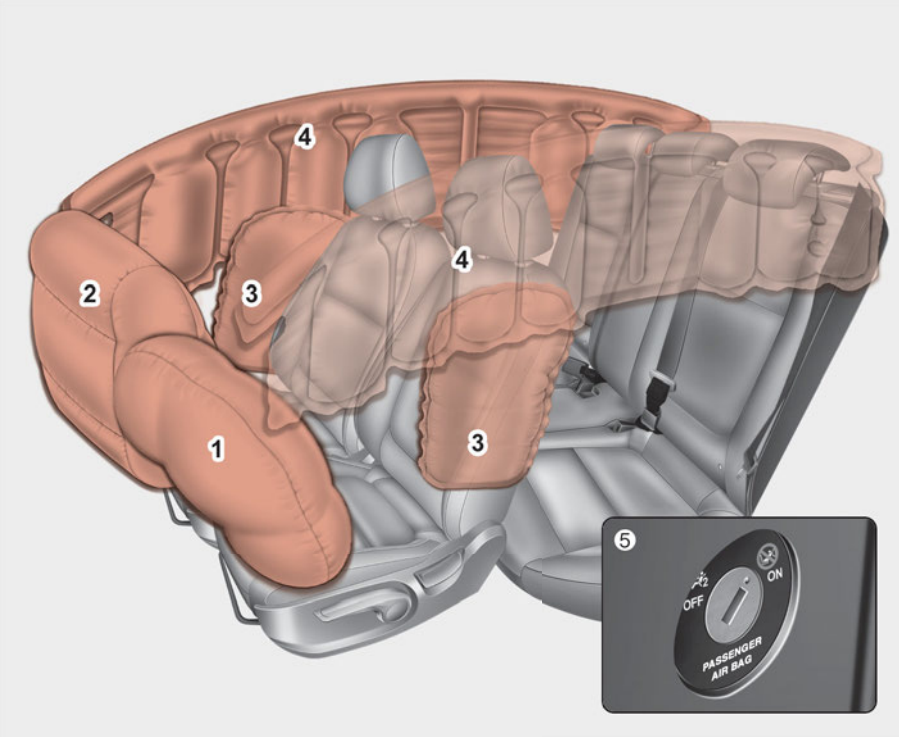

OYB030029L

* Фактические подушки безопасности, установленные в автомобиле, могут отличаться от показанных на иллюстрации.

1. Фронтальная подушка безопасности водителя
2. Передняя подушка безопасности пассажира*
3. Боковая подушка безопасности*
4. Шторка безопасности*
5. Переключатель «ON/OFF» (Вкл./выкл.) передней подушки безопасности пассажира*

* : при наличии

ПРЕДУПРЕЖДЕНИЕ

- Даже если автомобиль оснащен подушками безопасности, водитель и пассажиры должны всегда пристегиваться ремнями безопасности, которые снижают риск получения и тяжесть травм в случае аварии или опрокидывания автомобиля.
- Система пассивной безопасности и натяжители ремня безопасности содержат взрывчатые химические вещества.

  Перед очисткой автомобиля необходимо снять систему пассивной безопасности и натяжители, в противном случае это может привести к возникновению пожара. Перед утилизацией автомобиля следует обратиться в специализированную мастерскую. Kia рекомендует обратиться к официальному дилеру Kia или партнерской сервисной компании.
- Храните детали и проводку системы пассивной безопасности в сухом месте. Под воздействием воды или другой жидкости они могут прийти в негодность и привести к пожару или серьезным травмам.

Принцип действия системы подушек безопасности

- Подушки безопасности срабатывают (могут при необходимости надуваться), только если замок зажигания находится в положении «ON» (Вкл.) или «START» (Запуск).
- Подушки безопасности незамедлительно надуваются в случае сильного фронтального или бокового столкновения (если автомобиль оснащен боковой подушкой или шторкой безопасности) с целью уберечь находящихся в салоне людей от серьезных травм.
- В обычных условиях подушка безопасности срабатывает в зависимости от угла и интенсивности столкновения. Эти два фактора являются ключевыми элементами при решении, передавать ли сигнал срабатывания подушки или начинать электрическую операцию или нет.
- Подушка безопасности срабатывает в зависимости от угла и интенсивности столкновения. Она не будет срабатывать при любом ударе или столкновении.
- Передние подушки безопасности моментально полностью надуваются и затем сдуваются. Заметить момент срабатывания подушек безопасности во время аварии практически невозможно.

  Скорее всего, вы увидите сработавшие и опорожненные подушки безопасности, свисающие из отделений, где они хранятся, уже после столкновения.
- Для того чтобы обеспечить защиту при серьезном столкновении, подушки безопасности должны наполняться очень быстро. Высокая скорость наполнения подушки безопасности обусловлена крайне коротким промежутком времени, в течение которого происходит столкновение, а также необходимостью раскрытия подушки безопасности в пространстве между пассажиром и элементами конструкции автомобиля прежде, чем пассажир ударится об эти элементы.

Высокая скорость наполнения подушки безопасности уменьшает риск получения тяжелых или опасных для жизни травм при сильном столкновении, поэтому данный параметр является важной характеристикой ее конструкции.

Однако наполнение подушки безопасности также может причинить травмы, например ссадины на лице, гематомы и переломы, так как вследствие высокой скорости наполнения подушки безопасности раскрываются со значительной силой.

- **В некоторых обстоятельствах контакт с подушкой безопасности рулевого колеса может привести к смертельным травмам, особенно если человек сидит слишком близко к рулю.**

⚠ ПРЕДУПРЕЖДЕНИЕ

- Чтобы избежать тяжелых травм или смерти вследствие раскрытия подушек безопасности при столкновении, водитель должен сидеть как можно дальше от подушки безопасности рулевого колеса (на расстоянии не менее 250 мм (10 дюймов)). Передний пассажир должен отодвинуть сиденье как можно дальше назад и сидеть, откинувшись на спинку.
- В случае столкновения подушки безопасности наполняются мгновенно, и пассажиры могут пострадать от силы раскрытия подушек, если сидят в неправильном положении.
- Наполнение подушки безопасности может стать причиной травм, в частности ссадин на лице и теле, порезов от разбившегося стекла или ожогов.

Шум и дым

Когда подушки надуваются, они производят громкий шум, и в салоне автомобиля появляются дым и порошковая взвесь в воздухе. Это считается нормальным при срабатывании газогенератора модуля надувной подушки безопасности. После срабатывания подушки безопасности вы можете почувствовать существенный дискомфорт при дыхании вследствие контакта груди с ремнем безопасности и подушкой безопасности, а также вдыхания дыма и порошка.**Откройте двери и/или окна как можно скорее после удара, чтобы уменьшить дискомфорт и предотвратить длительное воздействие дыма и порошка.**

Хотя дым и порошок нетоксичны, они могут вызывать раздражение кожи (глаз, носа, горла и т. д.). В этом случае промойте пораженный участок холодной водой и сразу же обратитесь к врачу, если симптомы не проходят.

⚠ ПРЕДУПРЕЖДЕНИЕ

При раскрытии подушки безопасности относящиеся к ней детали в рулевом колесе и/или приборной панели и/или по обе стороны рейлингов на крыше над передними и задними дверями становятся очень горячими. Во избежание травм не прикасайтесь к внутренним компонентам подушки безопасности в местах их хранения сразу после развертывания.

Не размещайте и не устанавливайте какие-либо предметы в зонах срабатывания подушек безопасности (при-

борная панель, окна, стойки и рейлинги на крыше автомобиля).

Табличка сведений о подушке безопасности переднего пассажирского сиденья с предупреждением об установке детского автокресла

Тип A

OYDESA2042

Тип B

OHM036053L

Ни при каких обстоятельствах не допускается установка детского автокресла, обращенного назад, на переднее пассажирское сиденье. Срабатывание подушки безопасности приведет к удару по детскому автокреслу, обращенному назад, что причинит ребенку тяжелые или смертельные травмы.

Также запрещается устанавливать на переднем пассажирском сиденье детское автокресло в положении по ходу движения автомобиля. При срабатывании подушки безопасности переднего пассажира ребенок может получить тяжелые или смертельные травмы.

Если автомобиль оснащен выключателем подушки безопасности переднего пассажира, то ее можно включать или выключать по необходимости.

⚠ ПРЕДУПРЕЖДЕНИЕ

- Крайне опасно! Не устанавливайте детское автокресло, обращенное лицом назад, на сиденье, перед которым расположена подушка безопасности!
- КАТЕГОРИЧЕСКИ запрещается устанавливать детское автокресло против хода автомобиля на сиденье с ВКЛЮЧЕННОЙ ПОДУШКОЙ БЕЗОПАСНОСТИ.

  Возможна ГИБЕЛЬ ребенка или нанесение ему ТЯЖЕЛЫХ ТРАВМ.
- Запрещается размещать детское автокресло на переднем пассажирском сиденье. При срабатывании подушки безопасности переднего пассажира она может нанести тяжелые или смертельные травмы.
- Если ребенок сидит в автокресле, которое расположено на крайнем заднем сиденье автомобиля, оснащенном боковыми подушками безопасности и (или) шторками безопасности, то детское автокресло нужно устанавливать максимально удаленно от двери и надежно закреплять.

  При срабатывании боковых подушек/шторок безопасности они

могут причинить младенцу или маленькому ребенку тяжелые травмы или стать причиной его гибели.

Сигнальная лампа подушки безопасности

Сигнальная лампа неисправности подушки безопасности на приборной панели автомобиля призвана предупреждать о потенциальной проблеме с подушкой безопасности (системой пассивной безопасности).

Когда ключ зажигания переводится в положение «ON» (Вкл.), эта сигнальная лампа должна загореться приблизительно на 6 секунд, а затем погаснуть.

Проверьте систему в следующих случаях.

- Лампа не загорается на короткое время при переводе ключа зажигания в положение «ON» (Вкл.).
- Лампа продолжает гореть спустя примерно 6 секунд.
- Индикатор продолжает светиться во время движения транспортного средства.
- Лампа мигает, когда ключ зажигания находится в положении «ON» (Вкл.).

Индикатор отключения (ON) передней подушки безопасности пассажира (при наличии)

OYB030076L

Индикаторная лампа включения фронтальной подушки безопасности пассажира загорается приблизительно на 4 секунды после поворота замка зажигания в положение «ON» (Вкл.)

Индикаторная лампа включения фронтальной подушки безопасности пассажира также загорается, когда переключатель «ON/OFF» (Вкл./выкл.) фронтальной подушки безопасности пассажира установлен в положение «ON» (Вкл.), и гаснет приблизительно через 60 секунд.

Индикатор отключения (OFF) передней подушки безопасности пассажира (при наличии)

Сигнальная лампа выключения фронтальной подушки безопасности пассажира горит около 4 секунд после поворота переключателя зажигания в положение «ON» (Вкл.)

Сигнальная лампа выключения передней подушки безопасности также включается, когда выключатель передней подушки безопасности устанавливается в положение «OFF» (Выкл.) и выключается, когда выключатель передней подушки безопасности устанавливается в положение «ON» (Вкл.).

ПРЕДОСТЕРЕЖЕНИЕ

В случае неполадок с переключателем включения/выключения передней подушки безопасности пассажира сигнальная лампа выключения передней подушки безопасности пассажира не загорится (сигнальная лампа включения передней подушки безопасности пассажира загорается и гаснет приблизительно через 60 секунд), а передняя подушка безопасности пассажира сработает при лобовом ударе, даже если переключатель включения/выключения передней подушки безопасности пассажира находится в положении «Выкл.».

В этом случае следует проверить переключатель «ON/OFF» (Вкл./выкл.) передней подушки безопасности пассажира и систему подушек безопасности SRS в специализированной мастерской.

Kia рекомендует обратиться к официальному дилеру Kia или партнерской сервисной компании.

Компоненты и функции системы пассивной безопасности

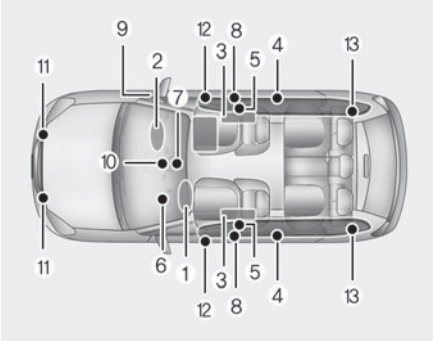

В систему подушек безопасности входят указанные далее элементы.

1. Модуль передней подушки безопасности водителя
2. Модуль передней подушки безопасности пассажира*
3. Модули боковых подушек безопасности*
4. Модули шторок безопасности*

5 Преднатяжители на втягивающем устройстве переднего кресла в сборе*

6 Сигнальная лампа подушки безопасности

7 Блок управления системой подушек безопасности SRS (SRSCM)

8 Датчики бокового удара*

9 Переключатель «ON/OFF» (Вкл./выкл.) передней подушки безопасности пассажира*

10 Индикатор«ON/OFF» (вкл/выкл.) передней подушки безопасности пассажира*

11 Датчик фронтального удара

12 Датчик давления бокового удара*

13 Задний преднатяжитель в сборе*

* : при наличии

Когда замок зажигания находится в положении ON (вкл.), модуль SRSCM постоянно контролирует состояние всех компонентов системы SRS и на основании силы удара при столкновении определяет необходимость активации подушек безопасности или механизма предварительного натяжения ремня безопасности.

Сигнальная лампа подушек безопасности SRS "" на приборной панели загорится примерно на 6 секунд после поворота замка зажигания в положение «ON» (Вкл.), после чего загорится сигнальная лампа подушек безопасности SRS "которая затем должна погаснуть.

ПРЕДУПРЕЖДЕНИЕ

Любое из следующих условий указывает на наличие неисправности в системе пассивной безопасности. В этом случае следует проверить систему в специализированной мастерской. Kia рекомендует обратиться к официальному дилеру Kia или партнерской сервисной компании.

- Лампа не загорается на короткое время при переводе ключа зажигания в положение «ON» (Вкл.).
- Спустя примерно 6 секунд индикатор продолжает светиться.
- Индикатор продолжает светиться во время движения транспортного средства.
- Лампа мигает, когда ключ зажигания находится в положении «ON» (Вкл.).

Передняя подушка безопасности водителя (1)

ODEEV058048NR

Модули подушек безопасности располагаются по центру рулевого колеса и в передней панели над перчаточным ящиком, напротив пассажира. Если модуль SRSCM регистрирует сильный удар в переднюю часть автомобиля, то автоматически срабатывают подушки безопасности.

Передняя подушка безопасности водителя (2)

ODEEV058049NR

Когда срабатывают подушки безопасности, под давлением от их развертывания отделяются отрывные швы в предохранительных крышках. После открывания крышки подушка безопасности полностью надувается.

Передняя подушка безопасности водителя (3)

ODEEV058050NR

Полное раскрытие подушки безопасности совместно с надлежащим образом пристегнутыми ремнями безопасности позволяет замедлить перемещение вперед водителя или пассажира, чем снижается риск травмирования головы или шеи.

После полного раскрытия подушка безопасности сразу же начинает сдуваться, позволяя водителю видеть ситуацию на дороге, а также работать рулем и использовать другие органы управления.

Передняя подушка безопасности пассажира

ODEEV058051NR

⚠ ПРЕДУПРЕЖДЕНИЕ

- Не следует устанавливать или размещать какие-либо аксессуары (подстаканник, этикетки и т. д.) на панели напротив переднего пассажира выше перчаточного ящика, если автомобиль оснащен подушкой безопасности пассажира. Такие предметы могут представлять опасность в случае столкновения, так как при срабатывании подушки безопасности они отлетают в салон и могут причинить травмы.
- Устанавливая в салоне автомобиля контейнер с жидким освежителем воздуха, не следует располагать его рядом с комбинацией приборов или на приборной панели.

  Он представляет опасность в случае столкновения, так как при срабатывании подушки безопасности

отлетит в салон и может причинить травмы.

ПРЕДУПРЕЖДЕНИЕ

- При срабатывании подушки безопасности может слышаться сильный шум, сопровождающийся выбросом пыли в салон автомобиля. Это нормальное явление, не представляющее опасности: при упаковке подушки безопасности обрабатываются этим порошком. Пыль, которая выделяется при срабатывании подушек безопасности, может вызвать раздражение кожи или глаз, а также приступ астмы. После аварии, при которой сработали подушки безопасности, тщательно вымойте все открытые участки кожи холодным мягким мыльным раствором.
- Система SRS работает, только если ключ зажигания находится в положении «ON» (Вкл.). Если сигнальная лампа системы SRS" не загорается после включения зажигания, продолжает гореть спустя примерно 6 секунд после включения зажигания или запуска двигателя либо загорается во время движения, то система SRS работает некорректно. В этом случае следует проверить систему в специализированной мастерской. Kia рекомендует обратиться к официальному дилеру Kia или партнерской сервисной компании.
- Перед тем как производить замену предохранителя или отключать клемму аккумулятора, переключите замок зажигания в положение «LOCK» (Блокировка) и извлеките из него ключ. Запрещается извлекать или заменять предохранители, связанные с подушками безопасности, если замок зажигания находится в положении «ON» (Вкл.). При несоблюдении данного требования загорится сигнальная лампа.

Передняя подушка безопасности водителя и пассажира

Фронтальная подушка безопасности водителя

OYB031038L

Фронтальная подушка безопасности пассажира (при наличии)

OYB030039L

Ваш автомобиль оснащен системой пассивной безопасности (подушками безопасности) и поясными/плечевыми ремнями безопасности для водителя и пассажира.

О наличии этой системы в автомобиле свидетельствует выгравированная надпись «AIRBAG» (Подушка безопасности) на крышке подушки безопасности рулевого колеса и накладке на передней панели со стороны пассажира, над бардачком.

Система пассивной безопасности (SRS) состоит из подушек безопасности, установленных под предохранительными крышками в центре рулевого колеса и на передней панели со стороны пассажира, над перчаточным ящиком.

Система SRS призвана обеспечивать водителю и/или переднему пассажиру автомобиля дополнительную защиту, по сравнению с применением только ремней безопасности, в случае достаточно сильного лобового удара.

⚠ ПРЕДУПРЕЖДЕНИЕ

Руки водителя должны располагаться на рулевом колесе в положении 9:00 и 3:00 часов условного циферблата. Пассажир должен держать руки на коленях.

⚠ ПРЕДУПРЕЖДЕНИЕ

Используйте ремни безопасности и детские удерживающие системы — при каждой поездке, каждый раз, для каждого, кто находится в автомобиле! Подушки безопасности срабатывают со значительной силой за долю секунды. Ремни безопасности удерживают пассажиров в правильном положении, благодаря чему достигается максимальная эффективность подушек безопасности. Если водитель и пассажиры неправильно пристегнуты или вообще не пристегнуты ремнями безопасности, подушки безопасности при раскрытии могут нанести им тяжелые травмы. Всегда соблюдайте меры предосторожности, изложенные в данном руководстве, в отношении ремней безопасности, подушек безопасности и безопасности водителя и пассажиров.

Чтобы свести к минимуму риск получения тяжелых или смертельных травм и обеспечить максимальную эффективность системы безопасности, выполняйте следующие рекомендации.

- Не располагайте ребенка на переднем сиденье в детском автокресле или на дополнительной подушке.
- Всегда пристегивайте детей ремнями безопасности на заднем сидении. Это наиболее безопасное место для перевозки детей любого возраста.
- Фронтальные и боковые подушки безопасности могут причинить травмы водителю или переднему пассажиру, которые занимают неправильное положение на сиденье.
- Располагайте сиденье как можно дальше от подушки безопасности, но так, чтобы при этом вы могли беспрепятственно управлять автомобилем.
- Вы и пассажиры не должны сидеть слишком близко к подушкам безопасности или наклоняться к ним без необходимости. Если водитель или пассажиры неправильно располагаются на сиденьях, то при срабатывании подушек безопасности они могут получить тяжелые травмы.

- Не следует опираться на дверь или центральную консоль — всегда сидите в вертикальном положении.
- Запрещается перевозить пассажира на переднем сиденье, если горит индикатор отключения фронтальной подушки безопасности пассажира, так как в случае фронтального столкновения эта подушка не сработает.
- Не следует размещать какие-либо предметы на модулях подушек безопасности на рулевом колесе, приборной панели и панели переднего пассажира над бардачком или рядом с этими областями, поскольку любой такой предмет может причинить вред в случае аварии, при которой сработают подушки безопасности.
- Не ремонтируйте и самостоятельно не отключайте проводку системы SRS или другие ее компоненты. Эти действия могут стать причиной получения травм вследствие случайного срабатывания подушек безопасности или выхода системы SRS из строя.
- Если сигнальная лампа подушки безопасности системы SRS горит во время движения автомобиля, следует проверить систему в специализированной мастерской. Kia рекомендует обратиться к официальному дилеру Kia или партнерской сервисной компании.
- Подушки безопасности можно использовать только один раз — замена системы производится только специализированной мастерской. Kia рекомендует обратиться к официальному дилеру Kia или партнерской сервисной компании.
- Система SRS дает команду на срабатывание фронтальных подушек безопасности, только если удар имеет достаточную силу и направлен под углом менее 30° к продольной оси автомобиля. Кроме того, подушки безопасности рассчитаны только на однократное срабатывание. Ремни безопасности всегда должны быть пристегнуты.
- Фронтальные подушки безопасности не рассчитаны на срабатывание при боковом ударе, ударе сзади или опрокидывании. Кроме того, фронтальные подушки безопасности не срабатывают в лобовых столкновениях, при которых сила удара ниже порога срабатывания.
- Запрещается устанавливать детскую удерживающую систему на переднее сиденье. В случае аварии младенец или ребенок может получить серьезные травмы или погибнуть в результате срабатывания подушки безопасности.
- Детей возрастом 13 лет и младше следует перевозить на заднем сиденье, правильно пристегнув ремнями безопасности. Запрещено перевозить детей на переднем пассажирском сиденье. Если на переднее сиденье необходимо посадить ребенка старше 13 лет, следует правильно пристегнуть его и отодвинуть сиденье как можно дальше назад.
- В целях обеспечения максимальной защиты при любой аварии водитель и все пассажиры должны быть пристегнуты ремнями безопасно-

сти независимо от того, оснащено ли их посадочное место подушкой безопасности, что позволит свести к минимуму риск получения тяжелых травм или гибели при аварии. Не садитесь слишком близко и не опирайтесь на подушки безопасности во время движения автомобиля.

- При неправильной посадке или расположении не по центру сиденья возможно получение тяжелых или смертельных травм в случае аварии. До тех пор пока автомобиль не припаркован и ключ зажигания не вынут из замка, все пассажиры должны сидеть вертикально, по центру подушек, комфортно вытянув ноги и не отрывая стоп от пола, с поднятыми спинками сидений и пристегнутыми ремнями безопасности.
- Чтобы обеспечивать защиту при столкновении, система подушек безопасности SRS должна срабатывать очень быстро. Если водитель или пассажир сидят неправильно вследствие того, что не пристегнули ремни безопасности, подушка безопасности может сильно ударить их и причинить тяжелые или смертельные травмы.

Переключатель «ON/OFF» (Вкл./Выкл.) фронтальной подушки безопасности пассажира (при наличии)

OSP2032080L

Переднюю подушку безопасности пассажира можно отключить с помощью соответствующего переключателя «ON/OFF» (Вкл./выкл.), если на сиденье переднего пассажира установлено детское автокресло или это сиденье не занято человеком.

Для обеспечения безопасности ребенка фронтальная подушка безопасности пассажира должна быть отключена, когда в исключительных обстоятельствах на сиденье переднего пассажира необходимо установить обращенное назад детское автокресло.

Отключение и повторная активация передней подушки безопасности пассажира:

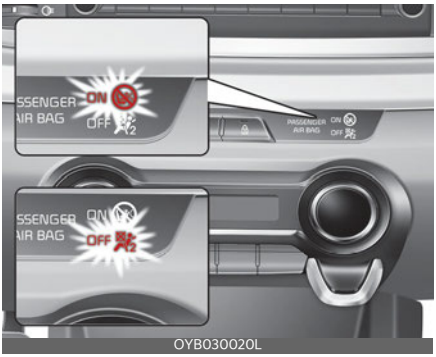

Чтобы отключить переднюю подушку безопасности пассажира, вставьте мастер-ключ в выключатель передней подушки безопасности и переместите его в положение «OFF» (Выкл.). Если индикатор выключения фронтальной подушки безопасности пассажира ( ) загорится и будет гореть до повторной активации передней подушки безопасности пассажира.

Чтобы повторно активировать переднюю подушку безопасности пассажира, вставьте мастер-ключ в выключатель передней подушки безопасности и переместите его в положение «ON» (Вкл.).

Индикатор выключения фронтальной подушки безопасности пассажира погаснет, а индикатор включения фронтальной подушки безопасности пассажира ( ) загорится примерно на 60 секунд.

⚠ ПРЕДУПРЕЖДЕНИЕ

Изменить положение переключателя фронтальной подушки безопасности можно не только ключом, но и с помощью аналогичного небольшого жесткого предмета. Не забывайте проверять положение выключателя фронтальной подушки безопасности и состояние индикатора ее включения/отключения.

✻ ПРИМЕЧАНИЕ

- Если выключатель фронтальной подушки безопасности пассажира находится в положении «ON» (Вкл.), то подушка включена, и на переднем сиденье нельзя устанавливать детское автокресло.
- Если выключатель фронтальной подушки безопасности пассажира находится в положении «OFF» (Выкл.), то эта подушка безопасности отключена.

⚠ ПРЕДОСТЕРЕЖЕНИЕ

- Если переключатель «ON/OFF» (Вкл/Выкл.) передней подушки безопасности пассажира работает неправильно, сигнальная лампа подушки безопасности ( ) загорится на приборной панели.

  Если индикатор отключения (OFF) передней подушки безопасности пассажира ( ) не загорается.

  (Индикатор включения передней подушки безопасности пассажира загорается и гаснет примерно через 60 секунд), модуль управления системой SRS повторно активирует переднюю подушку безопасности пассажира, которая сработает при лобовом столкновении, даже если переключатель включения/выключения передней подушки безопасности пассажира находится в положении «OFF» (Выкл).

В этом случае следует проверить систему в специализированной мастерской. Kia рекомендует обратиться к официальному дилеру Kia или партнерской сервисной компании.

- Если сигнальная лампа подушки безопасности системы SRS мигает или не загорается при включении зажигания либо загорается во время движения автомобиля, следует проверить систему в специализированной мастерской. Kia рекомендует обратиться к официальному дилеру Kia или партнерской сервисной компании.

ПРЕДУПРЕЖДЕНИЕ

- Ответственность за положение выключателя фронтальной подушки безопасности пассажира несет водитель.
- Отключать фронтальную подушку безопасности пассажира можно только при выключенном замке зажигания: в противном случае модуль управления системой SRS может выйти из строя.

  Кроме того, существует опасность несрабатывания или неправильного срабатывания фронтальных подушек безопасности, а также боковых подушек и шторок безопасности водителя и/или переднего пассажира в случае столкновения.
- Запрещается устанавливать на переднее пассажирское сиденье детское автокресло в положении против хода автомобиля, если не отключена фронтальная подушка безопасности пассажира. В случае аварии младенец или ребенок может получить серьезные травмы или погибнуть в результате срабатывания подушки безопасности.
- Несмотря на то что в данном автомобиле имеется выключатель фронтальной подушки безопасности пассажира, не следует устанавливать детское автокресло на сиденье переднего пассажира. Запрещается устанавливать детскую удерживающую систему на переднее сиденье. Дети, которые не помещаются в детское автокресло, должны располагаться на заднем сиденье и быть пристегнуты поясными/плечевыми ремнями безопасности. В случае аварии дети будут в наибольшей безопасности, если они правильно пристегнуты на заднем сиденье автомобиля.
- После снятия детского автокресла с переднего пассажирского сиденья включите переднюю подушку безопасности пассажира.
- Никогда не вставляйте предметы в маленькие отверстия рядом с указателями нахождения боковых подушек безопасности на сидениях автомобиля. Предмет может помешать срабатыванию подушки, что приведет к внезапной аварии или получению травм.

ПРЕДУПРЕЖДЕНИЕ

Не размещать предметы вблизи подушек безопасности

Не размещайте предметы (например, покрытие амортизирующей накладки, подставку для мобильного телефона, подставку для чашки, освежитель воздуха или наклейки) над модулями подушек безопасности на рулевом колесе, панели инструментов, ветро-

вом стекле и панели переднего пассажира над перчаточным ящиком или возле этих модулей. При срабатывании подушек безопасности такие объекты могут стать причиной травм. Не размещайте какие-либо предметы над подушкой безопасности или между подушкой безопасности и собой.

Боковая подушка безопасности (при наличии)

Передние

OYB030023L

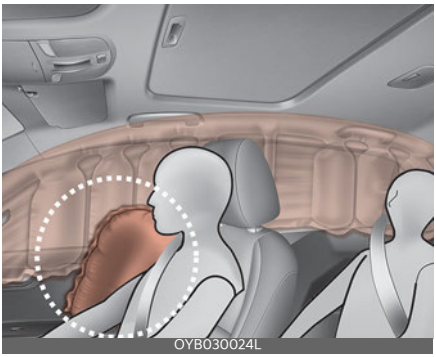
OYB030024L

Автомобиль укомплектован подушками безопасности для защиты от бокового удара, установленными для каждого переднего сиденья. Подушка безопасности обеспечивает водителю и переднему пассажиру автомобиля дополнительную защиту по сравнению с использованием одних только ремней безопасности.

Боковые подушки безопасности срабатывают только при определенных условиях бокового столкновения, в зависимости от силы, угла, скорости и точки приложения удара. Подушки безопасности для защиты от бокового удара срабатывают не во всех случаях бокового удара.

⚠ ПРЕДУПРЕЖДЕНИЕ

Пассажирам, которые занимают сиденья, укомплектованные боковыми подушками и/или шторками безопасности, не следует позволять опираться головой или телом о дверь, класть на дверь руки и высовывать руки из окон, а также располагать какие-либо предметы между собой и дверями.

⚠ ПРЕДУПРЕЖДЕНИЕ

- Боковая подушка безопасности служит дополнением для ремней безопасности и не может использоваться вместо них. По этой причине в движущемся автомобиле ремни безопасности обязательно должны быть пристегнуты. Подушки безопасности срабатывают только в определенных ситуациях бокового удара, в которых водитель и пассажиры могут получить тяжелые травмы.
- Для того чтобы обеспечить оптимальную защиту с помощью системы боковых подушек безопасности, а также исключить травмирование вследствие раскрытия боковой подушки безопасности, оба человека на передних сиденьях и пассажиры на всех задних сиде-

ньях (при наличии) должны сидеть вертикально, с правильно пристегнутыми ремнями безопасности.

- Не следует использовать декоративные чехлы для сидений.
- При использовании чехлов для сидений эффективность системы может снизиться до полного отказа.
- Для того чтобы предотвратить неожиданное срабатывание боковой подушки безопасности, которое может привести к травмам, не допускайте ударов по датчику бокового удара, если замок зажигания находится во включенном положении.
- При повреждении сиденья или чехла сиденья следует пройти обслуживание в специализированной мастерской.

  Kia рекомендует обратиться к официальному дилеру Kia или партнерской сервисной компании.

⚠ ПРЕДУПРЕЖДЕНИЕ

Не размещать предметы вблизи подушек безопасности

- Не размещайте какие-либо предметы над подушкой безопасности или между подушкой безопасности и собой. Кроме того, не размещайте никакие предметы возле участков, где подушка безопасности наполняется воздухом, например около дверей, стекол боковых дверей, передней и задней стоек.
- Не размещайте никакие предметы между дверью и сиденьем. При раскрытии боковой подушки безопасности они могут отлететь и нанести травму.
- Не следует размещать какое-либо вспомогательное оборудование сбоку или рядом с боковой подушкой безопасности.
- Из соображений безопасности не вешайте тяжелые предметы на крючки для одежды.

Шторка безопасности (при наличии)

OYB030026L

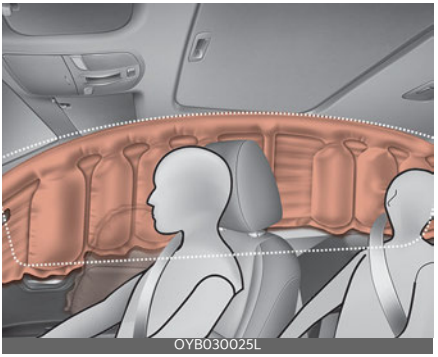
OYB030025L

Шторки безопасности располагаются по обеим сторонам вдоль продольных брусьев крыши, над центральной стойкой кузова.

Они предназначены для защиты головы человека, сидящего на переднем или крайнем заднем сиденье, при некоторых видах боковых столкновений.

Шторки безопасности срабатывают только при определенных условиях бокового столкновения, в зависимости от силы, угла, скорости и характера удара. Шторки безопасности срабатывают не при каждом боковом ударе, они не срабатывают при столкновении спереди, сзади, а также в большинстве случаев переворота автомобиля.

⚠ ПРЕДУПРЕЖДЕНИЕ

- Боковые подушки и шторки безопасности обеспечивают максимальный уровень безопасности, когда пассажиры на передних и крайних задних сиденьях сидят вертикально и пристегнуты ремнями безопасности. Дети должны перевозиться в детском автокресле, установленном на заднем сиденье автомобиля.
- Если ребенок перевозится на крайнем заднем сиденье, он должен находиться в подходящем детском автокресле. Детское автокресло должно располагаться как можно дальше от двери и быть надежно зафиксировано в месте установки.
- Пассажирам, которые занимают сиденья, укомплектованные боковыми подушками и/или шторками безопасности, не следует позволять опираться головой или телом о дверь, класть на дверь руки и высовывать руки из окон, а также располагать какие-либо предметы между собой и дверями.
- Не пытайтесь вскрывать или ремонтировать какие-либо компоненты системы боковых подушек и шторок безопасности. При необходимости следует пройти обслуживание в специализированной мастерской. Kia рекомендует обратиться к официальному дилеру Kia или партнерской сервисной компании.

При несоблюдении изложенных выше инструкций водитель и пассажиры могут получить травмы или погибнуть в случае аварии.

⚠ ПРЕДУПРЕЖДЕНИЕ

Не размещать предметы вблизи подушек безопасности

- Не размещайте предметы над подушкой безопасности. Кроме того, не размещайте предметы возле участков, где подушка безопасности наполняется воздухом, например возле дверей, стекол боковых дверей, передней и задней стоек, боковых брусьев крыши.
- Не размещайте на вешалке для одежды твердые или бьющиеся предметы.

Почему подушка безопасности не раскрылась при столкновении? (Условия наполнения и ненаполнения подушек безопасности.)

Существует много типов аварий, при которых подушка безопасности не обеспечивает дополнительную защиту.

К таким авариям относятся удары в заднюю часть, второй или третий удар при ДТП с несколькими соударениями, а также удары на низкой скорости.

Датчики столкновения для подушки безопасности

OST031031L

1

OYB032032L

2

OST031035L

3

OYB030033L

4

OST030034L

* Подушки безопасности в конкретном автомобиле могут отличаться от изображенных на иллюстрациях.

1. Модуль управления системой SRS
2. Датчик фронтального удара
3. Датчик давления бокового удара*
4. Датчик бокового удара*

* : при наличии

ПРЕДУПРЕЖДЕНИЕ

- Не следует бить по местам размещения подушек безопасности или датчиков и допускать ударного воздействия на них.

  Такой удар может спровоцировать неожиданное срабатывание подушки безопасности, что может стать причиной тяжелых травм или летального исхода.
- При изменении места установки или угла расположения датчиков подушки безопасности могут сработать в неожиданный момент или не сработать в необходимый момент, что может привести к нанесению серьезного ущерба здоровью или летальному исходу.

  Поэтому не следует пытаться производить обслуживание датчиков подушек безопасности или зоны вокруг датчиков. Следует пройти обслуживание в специализированной мастерской. Kia рекомендует обратиться к официальному дилеру Kia или партнерской сервисной компании.
- При изменении углов установки датчиков вследствие деформации переднего бампера, кузова или центральных стоек кузова, в которых установлены датчики бокового столкновения, могут возникнуть проблемы. В этом случае следует пройти обслуживание в специализированной мастерской. Kia рекомендует обратиться к официальному дилеру Kia или партнерской сервисной компании.
- Автомобиль рассчитан для гашения удара и срабатывания подушек безопасности при определенных видах столкновений.

  Для установки защиты бампера или замены бампера используйте только оригинальные детали Kia или детали аналогичного стандарта. В противном случае возможно ухудшение характеристик автомобиля и эффективности срабатывания подушек безопасности при столкновении.

Условия срабатывания подушек безопасности

Передние подушки безопасности (при наличии)

Фронтальные подушки безопасности предназначены для надувания при лобовом столкновении в зависимости от интенсивности, скорости или угла удара.

Боковые подушки и шторки безопасности (при наличии)

OST031095L

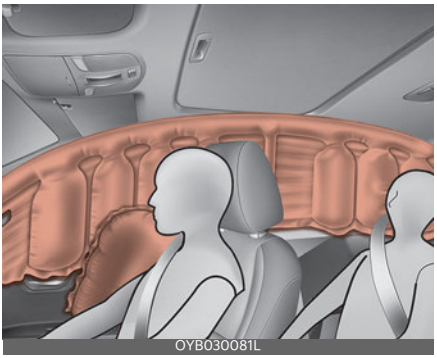
OYB030081L

Боковые подушки и шторки безопасности раскрываются только при обнаружении удара датчиками бокового столкновения, в зависимости от силы удара, его направления, скорости и точки соприкосновения.

Хотя фронтальные подушки безопасности (подушки водителя и переднего пассажира) предназначены для раскрытия только при лобовых столкновениях, но при сильном воздействии на фронтальные датчики столкновения они также могут раскрыться и при других типах столкновений. Боковые подушки и шторки безопасности предназначены для раскрытия только при боковых столкновениях, но при сильном воздействии на боковые датчики они также могут раскрыться и при других типах столкновений.

Подушки безопасности могут раскрыться вследствие сильных ударов по шасси во время движения по плохой дороге. Для предупреждения нежелательного раскрытия подушек безопасности старайтесь ехать по плохим дорогам или бездорожью максимально осторожно.

Условия, при которых подушки безопасности не раскрываются

- При определенных столкновениях на низкой скорости возможно, что подушки безопасности не раскроются. Подушки безопасности не рассчитаны на срабатывание в таких случаях, поскольку при подобных столкновениях они не могут повысить уровень защиты, который дают ремни безопасности.

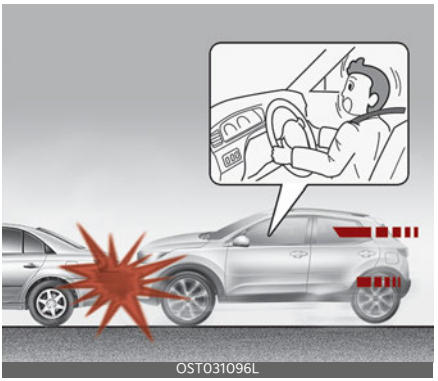
OST031096L

- Передние подушки безопасности не рассчитаны на срабатывание при задних столкновениях, так как под действием удара пассажиры перемещаются назад. В этом случае срабатывание подушек безопасности не принесет дополнительной пользы.

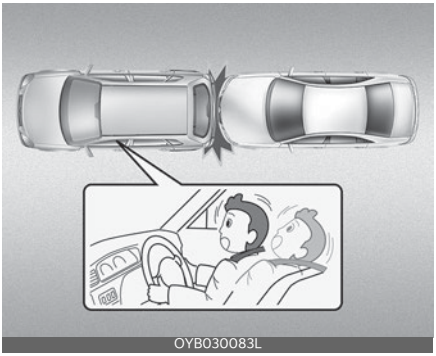
OYB030083L

- Фронтальные подушки безопасности могут не сработать при боковых столкновениях, так как пассажиры перемещаются по направлению к месту удара, а в случае с боковым ударом фронтальные подушки безопасности не могут повысить уровень защиты пассажиров и водителя.

  Однако, если в автомобиле установлены боковые подушки и шторки безопасности, они могут сработать в зависимости от скорости автомобиля, а также силы и угла удара.

OST031095L

- При угловом столкновении сила столкновения может сместить людей в таком направлении, при котором подушки безопасности не будут обеспечивать дополнительную защиту и, таким образом, датчики могут не подать команду на раскрытие подушек безопасности.

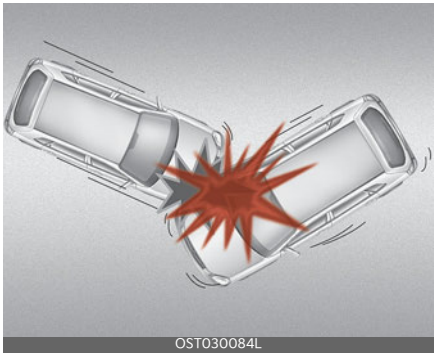
OST030084L

- Непосредственно перед столкновением водители часто сильно нажимают на педаль тормоза. При резком торможении передняя часть автомобиля опускается, из-за чего он «подныривает» под транспортное средство, имеющее больший дорожный просвет. При таком «подныривании» подушки безопасности могут не сработать, так как замедление, которое регистрируется датчиками, в столкновениях такого типа может значительно снижаться.

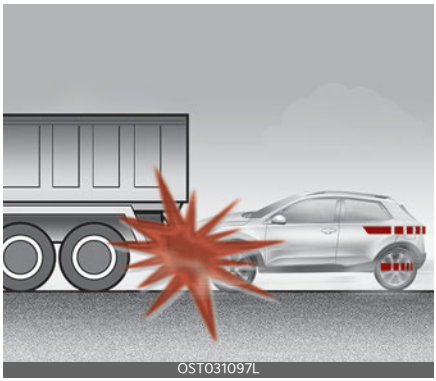
OST031097L

- Подушки безопасности не срабатывают в большинстве аварий с опрокидыванием, даже если автомобиль оснащен боковыми подушками безопасности и шторками безопасности.

OST030087L

ПРИМЕЧАНИЕ

Если в автомобиле установлены боковые подушки и шторки безопасности, они могут сработать при опрокидывании автомобиля вследствие бокового удара.

- Подушки безопасности могут не сработать, если автомобиль врезается в такие объекты как столбы ЛЭП или деревья, когда удар приходится на относительно малую площадь, а сила от удара не достигает датчиков.

OST031098L

Уход за системой пассивной безопасности

Система пассивной безопасности (SRS) практически не требует обслуживания, по этим причинам в ней отсутствуют компоненты, ремонт которых вы можете безопасно проводить самостоятельно. Если сигнальная лампа подушки безопасности системы SRS не загорается или горит непрерывно, следует проверить систему в специализированной мастерской.

Kia рекомендует обратиться к официальному дилеру Kia или партнерской сервисной компании.

ПРЕДУПРЕЖДЕНИЕ

- Модификация компонентов системы SRS или ее проводки, включая размещение любых предметов на крышках накладок либо изменение конструкции кузова, может отрицательно сказаться на эксплуатационных показателях SRS и стать причиной получения травм.
- Для очистки крышек накладок подушек безопасности необходимо использовать мягкую сухую ткань, допускается смочить ткань обычной водой. Растворители или мою-

щие средства могут повредить крышки накладок подушек безопасности, что отрицательно повлияет на правильность срабатывания всей системы.

- На модулях подушек безопасности на рулевом колесе, приборной панели и панели переднего пассажира над перчаточным ящиком или рядом с ними не следует размещать какие-либо предметы, поскольку любой такой предмет может причинить вред в случае аварийной ситуации и при срабатывании подушек безопасности.
- При срабатывании подушек безопасности следует заменить систему в специализированной мастерской.

  Kia рекомендует обратиться к официальному дилеру Kia или партнерской сервисной компании.
- Не ремонтируйте и самостоятельно не отключайте проводку системы SRS или другие ее компоненты. Эти действия могут стать причиной получения травм вследствие случайного срабатывания подушек безопасности или выхода системы SRS из строя.
- При утилизации компонентов системы подушек безопасности или всего автомобиля необходимо соблюдать определенные меры предосторожности. Данные меры предосторожности известны официальному дилеру компании Kia, и он может предоставить всю необходимую информацию. Несоблюдение данных мер и процедур предосторожности может повысить риск потенциального причинения вреда здоровью.
- Если автомобиль был затоплен и напольные покрытия промокли или на пол попала вода, не нужно пытаться завести двигатель; в этом случае следует проверить автомобиль в специализированной мастерской. Kia рекомендует связаться с официальным дилером Kia или партнерской сервисной компанией.

Дополнительные меры предосторожности

- **Запрещается перевозить пассажиров в багажном отделении и на заднем сиденье со сложенной спинкой.**Водитель и все пассажиры должны сидеть вертикально, опираясь спинами на спинки сидений, с пристегнутыми ремнями безопасности, удерживая стопы на полу.
- **Во время движения автомобиля пассажиры не должны пересаживаться с сиденья на сиденье.**Если пассажир не пристегнут ремнем безопасности, то при аварии или экстренной остановке его может ударить о внутренние детали салона автомобиля, отбросить на других пассажиров или выбросить из автомобиля.
- **Ремень безопасности предназначен для использования одним человеком.**Если ремень безопасности используется несколькими людьми, то при столкновении они могут получить тяжелые травмы или погибнуть.
- **Не следует устанавливать на ремни безопасности какие-либо аксессуары.**Устройства, предназначенные для повышения ком-

форта пассажира или изменения положения ремня безопасности, могут привести к ухудшению функциональности ремня и повысить риск получения тяжелых травм при аварии.

- **Пассажирам не следует размещать твердые и острые предметы между собой и подушками безопасности.**Если у вас на коленях или во рту находится твердый или острый предмет, то при срабатывании подушки безопасности вы можете получить травмы.
- **Водитель и пассажиры не должны располагаться вплотную к крышкам подушек безопасности.**Водитель и все пассажиры должны сидеть вертикально, опираясь спинами на спинки сидений, с пристегнутыми ремнями безопасности, удерживая стопы на полу. Если пассажиры располагаются слишком близко к крышкам подушек безопасности, то при срабатывании подушек они могут получить травмы.
- **Не следует закреплять или размещать посторонние предметы на крышках подушек безопасности и рядом с ними.**Предмет, закрепленный на крышке фронтальной или боковой подушки безопасности, а также размещенный непосредственно перед крышкой, может препятствовать правильной работе подушек безопасности.
- **Запрещается изменять конструкцию передних сидений.**При изменении конструкции передних сидений возможно нарушение функционирования датчиков системы пассивной безопасности или боковых подушек безопасности.
- **Не следует размещать какие-либо предметы под передними сиденьями.**Размещенные под передними сиденьями предметы могут отрицательно сказаться на функционировании датчиков системы пассивной безопасности или боковых подушек безопасности.
- **Не перевозите младенца или маленького ребенка у себя на коленях.**В случае аварии младенец или маленький ребенок может получить тяжелые травмы или погибнуть. Младенцы и дети должны быть пристегнуты ремнями детского автокресла либо сидеть на заднем сиденье с пристегнутыми ремнями безопасности.

⚠ ПРЕДУПРЕЖДЕНИЕ

- При неправильной или смещенной посадке пассажир или водитель могут оказаться слишком близко к разворачивающейся подушке безопасности, удариться о детали внутренней отделки салона или вылететь из автомобиля, что приведет к получению серьезных травм или гибели.
- Сидеть следует по центру подушки, комфортно вытянув ноги и не отрывая стоп от пола, с поднятой спинкой сиденья и пристегнутым ремнем безопасности.

Установка дополнительного или модификация существующего оборудования на автомобиле с подушками безопасности

Любая модификация автомобиля, включая замену рамы, системы бам-

пера, передних или боковых элементов кузова или изменение дорожного просвета, может повлиять на работу системы подушек безопасности.

Предупреждающая надпись о подушке безопасности (при наличии)

Предупреждающие таблички с информацией о подушках безопасности служат для информирования пассажиров о потенциальной опасности при срабатывании системы подушек безопасности.

Обратите внимание, что эти официальные предупреждения в первую очередь касаются риска для детей. Не забывайте, что взрослые также подвергаются рискам, которые описаны на предыдущих страницах.

Особенности автомобиля 4

Ключи 4-6
• Запишите номер вашего ключа.....4-6
• Замена аккумулятора 4-6
• Действия с ключом.....4-7
Дистанционный доступ без ключа.....4-8
• Операции, выполняемые системой дистанционного доступа без ключа.....4-8
• Меры предосторожности при работе с передатчиком.....4-9
Интеллектуальный ключ 4-11
• Функции интеллектуального ключа.....4-11
• Меры предосторожности при использовании смарт-ключа.....4-12
Иммобилайзер.....4-14
Система противоугонной сигнализации.....4-16
• Приведение в готовность 4-16
• Срабатывание системы противоугонной сигнализации.....4-18
• Снятие с охраны.....4-18
Дверные замки 4-19
• Управление дверными замками снаружи автомобиля 4-19
• Управление дверными замками изнутри автомобиля.....4-21
• Система разблокирования дверей при столкновении.....4-22
• Система блокировки дверей при увеличении скорости.....4-23
• Полная блокировка 4-23
• Замок задней двери с защитой от детей 4-23
• Система предупреждения о присутствии пассажира на заднем сидении (ROA).....4-23
Дверь багажного отделения 4-25
• Открывание двери багажника 4-25
• Закрывание двери багажника.....4-25

4 Особенности автомобиля

• Устройство аварийного разблокирования двери багажного отделения 4-26

Окна 4-28

• Стеклоподъемники 4-29
• Система дистанционного закрывания/открывания окон 4-32
• Ручные стеклоподъемники 4-33

Капот 4-34

• Открывание капота 4-34
• Предупреждение об открытом капоте 4-35
• Закрывание капота 4-35

Лючок горловины топливного бака 4-36

• Открывание лючка горловины топливного бака 4-36
• Закрытие лючка горловины топливного бака 4-37

Люк на крыше 4-39

• Солнцезащитная шторка 4-40
• Открытие под наклоном и закрытие 4-40
• Открытие со сдвигом и закрытие 4-41
• Автоматическое изменение направления 4-41
• Сброс параметров люка в крыше 4-42
• Предупреждение об открытом люке в крыше 4-43

Рулевое колесо 4-44

• Модуль электроусилителя руля 4-44
• Регулировка наклона и вылета руля 4-45
• Обогрев рулевого колеса 4-46
• Звуковой сигнал 4-47

Зеркала 4-47

• Внутреннее зеркало заднего вида 4-47
• Наружное зеркало заднего вида 4-49

Комбинация приборов 4-52

• Управление комбинаций приборов 4-53
• Управление ЖК-дисплеем 4-53

Особенности автомобиля 4

• Приборы 4-54
• Индикатор переключения передач 4-57

Маршрутный компьютер 4-59

• Информация о поездке (маршрутный компьютер) 4-59

ЖК-дисплей 4-64

• Режимы ЖК-дисплея 4-64
• Предупреждающие сообщения 4-71

Сигнальные лампы и индикаторы 4-76

• Сигнальные лампы 4-76
• Индикаторные лампы 4-85

Освещение 4-89

• Функция экономии заряда аккумулятора 4-89
• Функция подсветки фарами головного света 4-89
• Функция приветственной подсветки фарами 4-90
• Статический поворотный свет 4-90
• Дневные ходовые огни 4-90
• Управление освещением 4-91
• Управление фарами дальнего света 4-92
• Функция автоматического переключения фар дальнего света (HBA) 4-93
• Указатели поворота и смены полосы движения 4-95
• Передняя противотуманная фара 4-96
• Задняя противотуманная фара 4-96
• Устройство регулировки угла наклона фар 4-97

Стеклоочистители и стеклоомыватели 4-98

• Стеклоочистители лобового стекла (передние) 4-98
• Стеклоомыватели лобового стекла 4-100
• Переключатель стеклоочистителя и стеклоомывателя заднего стекла 4-101

Внутреннее освещение 4-102

• Лампа направленного освещения 4-102

4 Особенности автомобиля

• Лампа внутреннего освещения 4-103
• Лампа багажного отделения 4-104
• Лампа подсветки зеркала в солнцезащитном козырьке .. 4-104
• Лампа перчаточного ящика 4-104

Обогреватель стекла 4-105

• Обогреватель заднего стекла 4-105

Система климат-контроля с ручным управлением 4-106

• Обогрев и кондиционирование воздуха 4-107
• Работа системы 4-111
• Активация при использовании жидкости для омывателя лобового стекла 4-113
• воздушный фильтр системы климат-контроля 4-114
• Табличка с указанием хладагента системы кондиционирования 4-114
• Проверка количества хладагента в кондиционере и масла в компрессоре 4-115
• Люк в крыше и рециркуляция воздуха в салоне 4-116

Система климат-контроля с автоматическим управлением 4-117

• Автоматическая система обогрева и кондиционирования воздуха 4-118
• Ручное управление обогревом и кондиционированием воздуха 4-119
• Работа системы 4-123
• Активация при использовании жидкости для омывателя лобового стекла 4-125
• воздушный фильтр системы климат-контроля 4-126
• Табличка с указанием хладагента системы кондиционирования 4-127
• Проверка количества хладагента в кондиционере и масла в компрессоре 4-128
• Люк в крыше и рециркуляция воздуха в салоне 4-129

Особенности автомобиля 4

Функция устранения обледенения и запотевания лобового стекла 4-129
• Система климат-контроля с ручным управлением..... 4-130
• Система климат-контроля с автоматическим управлением..... 4-130
• Принцип устранения запотевания..... 4-131
Отсеки для хранения..... 4-134
• Отделение для хранения в центральной консоли..... 4-134
• Перчаточный ящик 4-134
• Держатель для солнцезащитных очков 4-135
• Держатель багажной сетки.....4-135
• Полка багажного отделения 4-136
• Увеличение объема грузового отсека.....4-136
Особенности интерьера 4-137
• Прикуриватель.....4-137
• Пепельница.....4-137
• Подстаканник 4-138
• Солнцезащитный козырек 4-138
• Обогрев сидений 4-139
• Розетка 4-140
• Зарядное USB-устройство 4-141
• Фиксатор(ы) для напольных ковриков..... 4-141
• Отделка накрывающей полки 4-142
• Держатель для хозяйственных сумок 4-143
• Крючок для одежды..... 4-143
Наружные элементы 4-144
• Багажник на крыше..... 4-144
• Боковой уплотнительный молдинг 4-145
Информационно-развлекательная система 4-146
• Антенна 4-146
• Порт USB..... 4-147

4 Особенности автомобиля

• Принцип работы аудиосистемы автомобиля 4-147

Особенности автомобиля

Ключи

ПРЕДУПРЕЖДЕНИЕ

Не оставляйте детей без присмотра в автомобиле с интеллектуальным ключом зажигания, даже если ключ не находится в замке, а кнопка «ENGINE START/STOP» (Запуск/остановка двигателя) не установлена в положение «ACC» (Доп. устройства) или «ON» (Вкл.)

Дети подражают взрослым и могут вставить ключ в замок или нажать кнопку «ENGINE START/STOP» (Запуск/остановка двигателя). С помощью ключа зажигания (интеллектуального ключа) дети могут управлять переключателями стеклоподъемника и другими системами и даже привести автомобиль в движение. Это может привести к серьезным травмам или смертельному исходу. Никогда не оставляйте ключи в автомобиле с включенным двигателем, если в автомобиле находятся дети без присмотра.

Запишите номер вашего ключа

Номер ключа проштампован на специальной бирке, прикрепленной к набору ключей. В случае утери ключей, Kia рекомендует обратиться к официальному дилеру Kia или партнерской сервисной компании. Отсоедините бирку с кодом ключа и храните ее в надежном месте. Кроме того, запишите код ключа и храните его в надежном месте (не в автомобиле).

Замена аккумулятора

Складной ключ

OYB041639L

Интеллектуальный ключ

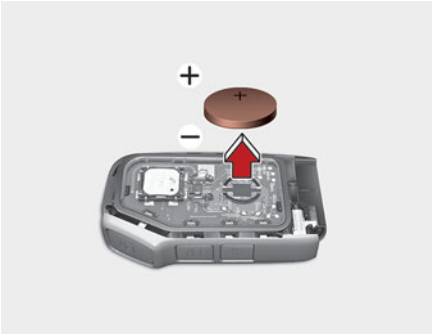

OSP2042491L

В передатчике используется литиевая батарейка напряжением 3 В, срок службы которой обычно составляет несколько лет. При необходимости ее замены используйте следующую процедуру.

1. Вставьте тонкий инструмент в отверстие, аккуратно подцепите и откройте центральную крышку передатчика.
2. Тонким инструментом аккуратно откройте крышку аккумулятора.
3. Замените батарейку на новую (CR2032). При замене батарейки

убедитесь, что она правильно установлена.

4. Установите батарейку в порядке, обратном установке.

Для замены передатчика Kia рекомендует обратиться к официальному дилеру Kia или партнерской сервисной компании.

ПРЕДУПРЕЖДЕНИЕ

В ЭТОМ ПРОДУКТЕ УСТАНОВЛЕН АККУМУЛЯТОР КНОПЧАТОГО ТИПА

При проглатывании литиевая кнопчатая батарейка может вызвать тяжелые или смертельные травмы в течение 2 часов. Аккумуляторные батареи должны храниться вне досягаемости детей. Если вы считаете, что батарейки могли быть проглочены или помещены в какую-либо часть тела, немедленно обратитесь за медицинской помощью.

ПРЕДОСТЕРЕЖЕНИЕ

- Передатчик системы дистанционного доступа без ключа рассчитан на безотказное использование в течение многих лет, однако он может выйти из строя под воздействием влаги или статического электричества. Если вы не знаете, как использовать или заменить батарейку, Kia рекомендует обратиться к официальному дилеру Kia или партнерской сервисной компании.
- Использование неподходящей батарейки может вызвать неисправность передатчика или интеллектуального ключа. Используйте только подходящую батарейку.
- Во избежание повреждения передатчика или интеллектуального ключа не роняйте его, берегите от влаги и не подвергайте воздействию тепла или солнечного света.

ПРЕДОСТЕРЕЖЕНИЕ

При неправильной утилизации батарейка может представлять угрозу окружающей среде и здоровью человека. Утилизировать аккумулятор нужно в соответствии с местными законами или нормами.

Действия с ключом

Складной ключ

Чтобы разложить ключ, нажмите кнопку фиксатора. Ключ разложится автоматически.

Складывание ключа выполняется вручную, одновременно нажимая кнопку фиксатора.

ПРЕДОСТЕРЕЖЕНИЕ

Не пытайтесь сложить ключ без нажатия кнопки фиксатора. Это приведет к повреждению ключа.

Интеллектуальный ключ

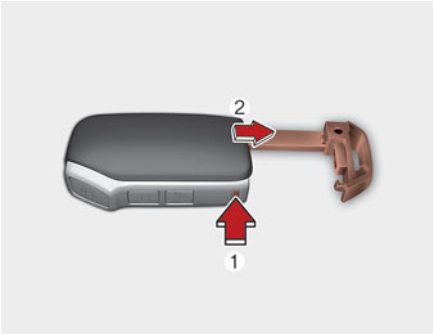

OYB042576L

Для извлечения механического ключа (2) нажмите и удерживайте кнопку разблокировки (1).

Чтобы снова вставить механический ключ, поместите его в скважину и нажмите на него до щелчка.

ПРЕДУПРЕЖДЕНИЕ

Kia рекомендует использовать запасные детали, приобретенные у официального дилера Kia или партнерской сервисной компании. Ключ, приобретенный на рынке запчастей, может не вернуться в положение «ON» из положения «START» (Запуск). В этом случае стартер будет продолжать работать, что приведет к повреждению стартерного двигателя и, возможно, возгоранию в результате воздействия большого тока на электропроводку.

Дистанционный доступ без ключа (при наличии)

Операции, выполняемые системой дистанционного доступа без ключа

Складной ключ

OUM046432L

Интеллектуальный ключ

OSP2042496L

Блокировка (1)

По нажатию кнопки блокировки запираются все двери (включая дверь багажного отделения) при условии, что все они закрыты.

При этом мигнут лампы аварийной сигнализации для индикации факта блокировки всех дверей.

Однако, если какая-либо из боковых дверей, капот двигателя или дверь багажного отделения останется открытой, лампы аварийной сигнализации не сработают. Если закрыть все двери (включая капот двигателя и дверь багажного отделения) после того как нажата кнопка блокировки, лампы аварийной сигнализации мигнут один раз.

Разблокировка (2)

По нажатию кнопки разблокировки отпираются все двери (включая дверь багажного отделения).

При этом дважды мигнут лампы аварийной сигнализации для индикации факта отпирания всех дверей.

После нажатия этой кнопки двери автоматически запираются, если одна из них не будет открыта в течение 30 секунд.

Разблокировка/открывание двери багажного отделения (3) (при наличии)

Дверь багажного отделения отпирается, если кнопка зажата более 1 секунды. Огни аварийной сигнализации дважды мигают, указывая, что дверь багажного отделения разблокирована.

Однако после нажатия этой кнопки дверь багажного отделения автоматически запирается, если она не была открыта в течение 30 секунд.

Кроме того, если открыть, а затем снова закрыть дверь багажного отделения, она будет автоматически заблокирована.

При условии, что дверь заперта и интеллектуальный ключ находится при вас, нажмите кнопку открытия двери багажника. После этого дверь багажника откроется.

* На кнопке написано слово «HOLD» (Удерживать), которое информирует о том, что необходимо нажать и удерживать кнопку в течение 1 секунды.

Меры предосторожности при работе с передатчиком

ПРИМЕЧАНИЕ

Передатчик не работает в приведенных ниже случаях:

- В замок зажигания вставлен ключ зажигания.
- Превышено рабочее расстояние (около 10 м (30 футов)).
- В передатчике разрядилась батарейка.
- Сигнал блокируется другими транспортными средствами или объектами.
- Чрезмерно низкая температура воздуха.
- Передатчик находится рядом с другим источником радиоволн, таким как радиостанция или аэропорт, который создает помехи для его нормальной работы.

Если передатчик работает неправильно, то откройте и закройте дверь ключом зажигания. Если в работе передатчика отмечаются проблемы, рекомендуется обратиться к официальному дилеру компании Kia или партнерской сервисной компании.

- Если передатчик находится рядом с мобильным телефоном или смартфоном, то его сигнал может блокироваться при использовании мобильного телефона или смарт-

фона. Особенно это возможно во время активной работы телефона — при совершении вызова, ответе на входящий вызов, получении текстовых сообщений и/или отправке/получении сообщений по электронной почте.

Не кладите мобильный телефон или смартфон в один карман с ключом, между данными устройствами должно быть некоторое расстояние.

⚠ ПРЕДОСТЕРЕЖЕНИЕ

- Следует предохранять передатчик от воздействия воды и других жидкостей. Если система дистанционного доступа без ключа вышла из строя вследствие попадания воды или других жидкостей, то на такую неисправность не распространяется гарантия производителя транспортного средства.
- Держите передатчик подальше от электромагнитных материалов, которые блокируют электромагнитные волны, движущиеся к поверхности ключа.

⚠ ПРЕДОСТЕРЕЖЕНИЕ

Внесение изменений или доработок без подтвержденного разрешения организации, ответственной за соблюдение соответствия требованиям, может стать причиной аннулирования права пользователя на эксплуатацию оборудования. Если система дистанционного доступа без ключа вышла из строя вследствие внесения изменений или доработок без подтвержденного разрешения организации, ответственной за соблюдение соответствия требованиям, то на такую неисправность не распространяется гарантия производителя транспортного средства.

Интеллектуальный ключ (при наличии)

OSP2042492L

С помощью интеллектуального ключа можно запереть или отпереть любую дверь (в том числе дверь багажного отделения) и даже запустить двигатель, не вставляя ключ в замок зажигания.

Назначение кнопок на интеллектуальном ключе такое же, как и для складного ключа.

Функции интеллектуального ключа

OYB040010L

Имея при себе интеллектуальный ключ, вы можете запирать и отпирать двери автомобиля (включая дверь багажного отделения). С его помощью можно также запустить двигатель. Подробнее см. далее.

Блокировка

При нажатии кнопки передних внешних дверных ручек при всех закрытых и незапертых дверях (и двери багажного отделения) происходит блокировка всех дверей (и двери багажного отделения). Если все двери (включая дверь багажного отделения) и капот двигателя закрыты, лампы аварийной сигнализации мигнут один раз, указывая, что все двери (включая дверь багажного отделения) заперты.

Кнопка работает, только если интеллектуальный ключ находится на расстоянии 0,7-1 м (28-40 дюймов) от передней наружной ручки двери. Чтобы убедиться, что дверь заперта, проверьте кнопку блокировки дверей в салоне автомобиля или потяните за наружную ручку двери.

Даже если вы нажмете кнопки на передних наружных дверных ручках, двери не заблокируются в следующих случаях:

- Смарт-ключ находится в автомобиле.
- Кнопка «ENGINE START/STOP» (Запуск/остановка двигателя) находится в положении «ACC» (Доп. устройства) или «ON» (Вкл.)
- Открыта одна из дверей, кроме двери багажного отделения.

Разблокировка

Нажатие кнопки на передней внешней дверной ручке, когда все двери (в том числе дверь багажного отделения) закрыты и заперты, разблокирует все двери (в том числе дверь

багажного отделения). Огни аварийной сигнализации дважды мигнут, указывая, что все двери (в том числе дверь багажного отделения) разблокированы.

Кнопка работает, только если интеллектуальный ключ находится на расстоянии 0,7-1 м (28-40 дюймов) от наружной ручки двери.

Когда интеллектуальный ключ распознан в пределах 0,7-1 м (28-40 дюймов) от передней наружной дверной ручки, другие люди также могут открыть дверь, не имея интеллектуального ключа.

После нажатия этой кнопки двери автоматически запираются, если одна из них не будет открыта в течение 30 секунд.

Разблокировка/открывание двери багажника

Если электронный ключ находится в пределах 0,7-1 м (28-40 дюймов) от внешней ручки двери багажного отделения, то эта дверь отопрется и откроется при нажатии на переключатель, расположенный на ее ручке.

Огни аварийной сигнализации дважды мигают, указывая, что дверь багажного отделения разблокирована.

Кроме того, если открыть, а затем снова закрыть дверь багажного отделения, она будет автоматически заблокирована.

Запуск

Двигатель можно запустить не вставляя ключ. Подробнее см. в разделе"кнопка «ENGINE START/STOP» (Запуск/остановка двигателя) (при наличии)" на странице 5-10.

Меры предосторожности при использовании смарт-ключа

✻ ПРИМЕЧАНИЕ

- Если вы по каким-то причинам потеряете интеллектуальный ключ, вы не сможете запустить двигатель. Отбуксируйте автомобиль, если необходимо, обратитесь в специализированную мастерскую. Kia рекомендует связаться с официальным дилером Kia или партнерской сервисной компанией.
- Для одного автомобиля может быть зарегистрировано не более 2 интеллектуальных ключей. При утере интеллектуального ключа Kia рекомендует обратиться к официальному дилеру Kia или партнерской сервисной компании.
- Интеллектуальный ключ не работает в следующих случаях:
  - Интеллектуальный ключ находится рядом с радиопередатчиком (радиостанция или аэропорт), который может помешать нормальной работе интеллектуального ключа.
  - Интеллектуальный ключ находится рядом с мобильной приемо-передающей радиоустановкой или мобильным радиотелефоном.
  - Рядом с автомобилем активирован интеллектуальный ключ от другого автомобиля.

    Если интеллектуальный ключ работает неправильно, откройте и закройте дверь обычным ключом. Если в работе интеллектуального ключа отмечаются

проблемы, рекомендуется обратиться к официальному дилеру компании Kia или партнерской сервисной компании.

- Тонирование стекол автомобиля пленкой, особенно металлизированной, может создавать помехи для приема частот, передаваемых интеллектуальным ключом, что уменьшает дальность его работы.
- Если интеллектуальный ключ находится рядом с мобильным телефоном или смартфоном, то его сигнал может блокироваться при использовании мобильного телефона или смартфона. Особенно это возможно во время активной работы телефона — при совершении вызова, ответе на входящий вызов, получении текстовых сообщений и/или отправке/получении сообщений по электронной почте. Не кладите мобильный телефон или смартфон в один карман с интеллектуальным ключом, между данными устройствами должно быть некоторое расстояние.
- Если какое-то время смарт-ключ не двигается, то функция обнаружения смарт-ключа отключается. Поднимите смарт-ключ, чтобы снова активировать функцию обнаружения.

⚠ ПРЕДОСТЕРЕЖЕНИЕ

Следует предохранять интеллектуальный ключ от воздействия воды и других жидкостей. Если система дистанционного доступа без ключа вышла из строя вследствие попадания воды или других жидкостей, то на такую неисправность не распространяется гарантия производителя транспортного средства.

Иммобилайзер

Ваш автомобиль может быть оснащен электронной системой блокировки запуска двигателя для уменьшения риска несанкционированного использования автомобиля.

Иммобилайзер состоит из небольшого транспондера в ключе зажигания и электронного устройства внутри автомобиля.

Автомобили без системы интеллектуального доступа

Иммобилайзер, когда ключ зажигания вставляется в замок зажигания и поворачивается в положение «ON» (Вкл.), проверяет, определяет и подтверждает подлинность ключа зажигания.

Если ключ верный, то двигатель запускается.

Если ключ неверный, двигатель не запускается.

Отключение иммобилайзера:

Вставьте ключ зажигания в цилиндр для ключа и поверните его в положение «ON» (Вкл.)

Активация иммобилайзера:

Поверните ключ зажигания в положение «OFF» (Выкл.) Иммобилайзер включится автоматически. Без ключа зажигания, соответствующего вашему автомобилю, двигатель не запустится.

Автомобили с системой интеллектуального ключа

Каждый раз при установке кнопки «ENGINE START/STOP» (Запуск/остановка двигателя) в положении «ON» (Вкл.), система иммобилайзера проверяет наличие верого ключа.

Если ключ верный, то двигатель запускается.

Если ключ неверный, двигатель не запускается.

Отключение иммобилайзера:

Переведите кнопку «ENGINE START/STOP» (Запуск/остановка двигателя) в положение «ON» (Выкл.)

Активация иммобилайзера:

Переведите кнопку «ENGINE START/STOP» (Запуск/остановка двигателя) в положение «OFF» (Выкл.) Иммобилайзер включится автоматически. Без интеллектуального ключа, соответствующего вашему автомобилю, двигатель не запустится.

⚠ ПРЕДУПРЕЖДЕНИЕ

Чтобы предотвратить угон автомобиля, не оставляйте в нем запасные ключи. Пароль вашего иммобилайзера является уникальным паролем заказчика и должен храниться в тайне. Не оставляйте этот номер в автомобиле.

✻ ПРИМЕЧАНИЕ

При использовании ключа для запуска двигателя рядом не должно быть других ключей иммобилайзера. В противном случае двигатель может не запуститься или остановиться вскоре после запуска. Храните каждый ключ по отдельности во избежание неисправности при запуске.

⚠ ПРЕДОСТЕРЕЖЕНИЕ

Не кладите металлические предметы возле замка зажигания. Металлические предметы могут препятствовать передаче сигнала с транспондера и мешать запуску двигателя.

✻ ПРИМЕЧАНИЕ

Если вам нужны дополнительные ключи или ваши ключи утеряны, Kia рекомендует обратиться к официальному дилеру Kia или партнерской сервисной компании.

⚠ ПРЕДОСТЕРЕЖЕНИЕ

Транспондер в ключе зажигания является важной частью системы иммобилайзера. Он рассчитан на безотказную работу в течение многих лет, однако его следует беречь от влаги, статического электричества и грубого обращения. Это может привести к неисправности системы иммобилайзера.

⚠ ПРЕДОСТЕРЕЖЕНИЕ

- Не вносите изменений, дополнений или корректировок в систему иммобилайзера, так как это может привести к ее неисправности. В этом случае следует пройти обслуживание в специализированной мастерской. Kia рекомендует обратиться к официальному дилеру Kia или партнерской сервисной компании.
- Неисправности, вызванные переделкой, корректировкой или модификацией системы иммобилайзера, не подпадают под действие гарантийных обязательств изготовителя автомобиля.
- Запрещается вносить изменения в эту систему или добавлять к ней другие устройства. Проблемы с электрооборудованием могут стать причиной неисправности всего автомобиля.

Система противоугонной сигнализации

Автомобили, оборудованные противоугонной сигнализацией, будут иметь на себе этикетку со следующими словами:

- ПРЕДУПРЕЖДЕНИЕ
- ОХРАННАЯ СИСТЕМА

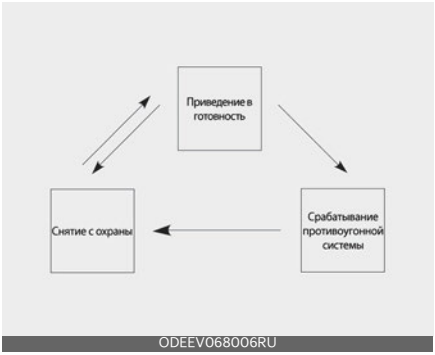

Эта система предназначена для защиты от несанкционированного доступа в автомобиль. Работа системы состоит из трех этапов: первый — постановка на охрану, второй — работа в режиме охраны и третий — снятие с охраны. При срабатывании система подает звуковой сигнал с миганием аварийной световой сигнализации.

⚠ ПРЕДОСТЕРЕЖЕНИЕ

- Запрещается вносить изменения в эту систему или добавлять к ней другие устройства. Проблемы с электрооборудованием могут стать причиной неисправности всего автомобиля.
- Не вносите изменений, дополнений или настроек в систему противоугонной сигнализации, поскольку это может привести к ее неисправности. В этом случае следует пройти обслуживание в специализированной мастерской. Kia рекомендует обратиться к официальному дилеру Kia или партнерской сервисной компании.
- Неисправности, вызванные неправильной переделкой, регулировкой или модификацией системы противоугонной сигнализации не подпадают под действие гарантийных обязательств изготовителя автомобиля.

Приведение в готовность

Использование интеллектуального ключа

Припаркуйте автомобиль и выключите двигатель. Поставьте систему на охрану, как описано ниже.

1. Выключите двигатель.
2. Убедитесь в том, что все двери (включая дверь багажного отделения) и капот двигателя закрыты и заперты.
3. Выполните одно их следующих действий:
   - Заблокируйте двери, нажав кнопку на внешней ручке передней двери, при этом у вас дол-

жен находиться интеллектуальный ключ.

После выполнения всех вышеприведенных действий однократно мигают аварийные сигнальные лампы для индикации включения охранной системы автомобиля.

Если одна из дверей остается открытой, двери останутся незаблокированными и в течение 3 секунд будет звучать предупредительный сигнал. Закройте дверь и попытайтесь вновь заблокировать двери.

Если дверь багажного отделения или капот двигателя остались открытыми, аварийная световая сигнализация не сработает и противоугонная сигнализация не будет поставлена на охрану. После этого, если дверь багажного отделения и капот двигателя закрыты, лампы аварийной сигнализация мигнут один раз.

- Заблокируйте двери, нажав кнопку блокировки на интеллектуальном ключе.

  После выполнения всех вышеприведенных действий однократно мигают аварийные сигнальные лампы для индикации включения охранной системы автомобиля.

  Если одна из дверей (включая дверь багажного отделения) или капот двигателя остались открытыми, аварийная световая сигнализация не сработает и противоугонная сигнализация не будет поставлена на охрану. После этого, если все двери (включая дверь багажного отделения) и капот двигателя закрыты, лампы аварийной сигнализация мигнут один раз.

Использование передатчика

Припаркуйте автомобиль и выключите двигатель. Поставьте систему на охрану, как описано ниже.

1. Выключите двигатель и извлеките ключ из замка зажигания.
2. Убедитесь в том, что все двери (включая дверь багажного отделения) и капот двигателя закрыты и заперты.
3. Заприте двери, нажав кнопку запирания на датчике.

   После выполнения описанных выше шагов один раз мигнет аварийная световая сигнализация, указывая, что система поставлена на охрану.

   Если одна из дверей (включая дверь багажного отделения) или капот двигателя остались открытыми, аварийная световая сигнализация не сработает и противоугонная сигнализация не будет поставлена на охрану. После этого, если все двери (включая дверь багажного отделения) и капот двигателя закрыты, лампы аварийной сигнализация мигнут один раз.

- **Не переводите систему на охрану до тех пор, пока все пассажиры не покинут автомобиль. Если при переходе системы в режим охраны внутри автомобиля остались пассажиры, то сигнализация сработает, когда они будут покидать салон автомобиля. Если в течение 30 секунд после перехода системы в режим охраны открыть дверь, включая дверь**

багажного отделения или капот двигателя, система разблокируется, чтобы не создавать звуковой тревоги.

Срабатывание системы противоугонной сигнализации

Сигнализация срабатывает, если после приведения системы в готовность происходит какое-либо из перечисленных ниже действий.

- Дверь открывается без использования передатчика (или интеллектуального ключа).
- Дверь багажного отделения открывается без помощи передатчика (или интеллектуального ключа).
- Открыт капот.

Раздается звуковой сигнал, и около 30 секунд будут мигать лампы аварийной сигнализации. Чтобы выключить систему, отоприте двери с помощью датчика (или интеллектуального ключа).

Снятие с охраны

Система снимается с охраны в следующих случаях.

Передатчик

- Нажата кнопка разблокировки двери.
- Двигатель запущен
- Ключ зажигания находится в положении «ON» (Вкл.) в течение 30 секунд или более.

Интеллектуальный ключ

- Нажата кнопка разблокировки двери.
- Нажата наружная кнопка передней двери, когда система распознала интеллектуальный ключ.
- Двигатель запущен

После отпирания дверей дважды мигнет аварийная световая сигнализация, указывая, что система отключена.

Если после нажатия кнопки разблокировки какая-либо дверь (включая дверь багажного отделения) не откроется в течение 30 секунд, система будет повторно поставлена на охрану.

✻ ПРИМЕЧАНИЕ

Иммобилайзер

- Если система не снята с охраны с помощью передатчика, вставьте ключ в замок зажигания и запустите двигатель. После этого система будет снята с охраны.
- Если вы потеряли ключи, Kia рекомендует обратиться к официальному дилеру Kia или партнерской сервисной компании.

⚠ ПРЕДОСТЕРЕЖЕНИЕ

- Запрещается вносить изменения в эту систему или добавлять к ней другие устройства. Проблемы с электрооборудованием могут стать причиной неисправности всего автомобиля.
- Не вносите изменений, дополнений или настроек в систему противоугонной сигнализации, поскольку это может привести к ее неисправности. Следует пройти обслуживание в специализированной мастерской. Kia рекомендует обратиться к официальному дилеру Kia

или партнерской сервисной компании.

- Неисправности, вызванные неправильной переделкой, регулировкой или модификацией системы противоугонной сигнализации не подпадают под действие гарантийных обязательств изготовителя автомобиля.

Дверные замки

Управление дверными замками снаружи автомобиля

Механический ключ

- Поверните ключ по направлению к задней части автомобиля, чтобы запереть замок, и к передней части автомобиля, чтобы отпереть его.
- Если запереть/отпереть водительскую дверь с помощью ключа, то при это запирается/отпирается водительская дверь автоматически.
- После разблокирования замков двери можно открыть с помощью ручки.
- Закрывая дверь, толкните ее рукой. Убедитесь, что двери закрыты надежно.

Передатчик/интеллектуальный ключ

- Двери можно запирать и отпирать с помощью передатчика (или интеллектуального ключа). (при наличии)
- Двери можно запирать и отпирать нажатием кнопки на наружной дверной ручке, если у вас есть при себе интеллектуальный ключ.

- После разблокирования замков двери можно открыть с помощью ручки.
- Закрывая дверь, толкните ее рукой. Убедитесь, что двери закрыты надежно.

ПРИМЕЧАНИЕ

- При холодной и влажной погоде замки и механизмы дверей могут не работать должным образом из-за замерзания.
- При многократном запирании/отпирании в течение очень короткого промежутка времени, как при помощи ключа, так при помощи блокиратора замка, возможно временное прекращение работы системы с целью защиты электрической цепи и предотвращения повреждения элементов системы.

ПРЕДУПРЕЖДЕНИЕ

- Если не закрыть дверь надежно, она может открыться снова.
- Будьте осторожны, чтобы не защемить чье-нибудь тело или руки при закрывании дверей.

ПРЕДУПРЕЖДЕНИЕ

Длительное нахождение в салоне автомобиля в очень жаркую или холодную погоду увеличивает риск травмирования и может представлять угрозу для жизни. Не запирайте автомобиль снаружи, если в нем находятся люди.

ПРЕДОСТЕРЕЖЕНИЕ

Не следует часто открывать и закрывать двери или прикладывать чрезмерное усилие в момент работы дверного механизма.

В случае возникновения аварийной ситуации

Если переключатель центральной блокировки дверей не получает электропитания, единственным способом для запиранием дверей является использование механического ключа, вставленного в замочную скважину снаружи.

Двери без внешнего замочного отверстия можно запереть следующим образом:

1. Откройте дверь.
2. Вставьте ключ в замочное отверстие экстренной блокировки двери и поверните ключ в горизонтальное положение для блокировки (1).

OYB042012L

3. После закрытия дверь будет заблокирована.

ПРИМЕЧАНИЕ

При отсутствии электропитания на переключателе блокировки дверей, дверь багажного отделения открыть невозможно.

Управление дверными замками изнутри автомобиля

С помощью дверной ручки

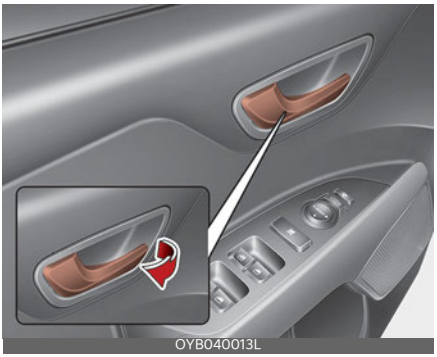
OYB040013L

Передняя дверь

Если потянуть внутреннюю ручку двери при заблокированной двери, дверь будет разблокирована и откроется.

Задняя дверь

Если потянуть внутреннюю ручку двери при заблокированной двери, дверь будет разблокирована.

Если потянуть за внутреннюю ручку двери еще раз, дверь откроется.

⚠ ПРЕДУПРЕЖДЕНИЕ

Неисправность механизма блокировки двери

Если механизм блокировки дверей выходит из строя, в то время как вы находитесь в автомобиле, есть несколько способов решения проблемы:

- Несколько раз разблокируйте дверь (как вручную, так и с помощью электронного замка), одновременно потянув на себя ручку двери.
- Используйте замки и ручки других дверей, как передних, так и задних.
- Опустите переднее стекло и откройте дверь снаружи ключом.
- Подойдите к багажному отделению и откройте его.

⚠ ПРЕДУПРЕЖДЕНИЕ

Не тяните за внутреннюю ручку двери со стороны водителя (или пассажира), когда автомобиль находится в движении.

С помощью переключателя центральной блокировки/разблокирования дверей

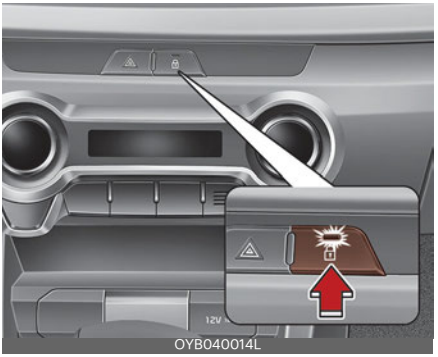
OYB040014L

Управляется путем нажатия переключения блокировки/разблокирования двери.

- При нажатии переключатель центрального замка дверей, все двери автомобиля блокируются, а на переключателе загорается индикатор.
- Если при нажатии переключателя одна из передних дверей будет открыта, блокировка дверей не сработает.
- Если какая-либо дверь разблокирована, индикатор переключатель центрального замка дверей погаснет.

- При нажатии переключателя центрального замка дверей все двери автомобиля разблокируются.
- Индикатор замигает, если одна из задних дверей будет открыта в то время, когда все двери закрыты.

ПРИМЕЧАНИЕ

После блокирования дверей с помощью передатчика или интеллектуального ключа двери нельзя разблокировать с помощью выключателя центральной блокировки/разблокирования дверей замка.

ПРЕДУПРЕЖДЕНИЕ

Двери

- Во время движения автомобиля все его двери должны быть полностью закрыты и заблокированы, чтобы предотвратить возможные несчастные случаи, связанные с непреднамеренным открытием дверей. Заблокированные двери также не позволят проникнуть в салон посторонним при остановке или снижении скорости автомобиля.
- Соблюдайте осторожность при открытии дверей. Следите за тем, чтобы открытая дверь не оказалась на пути других автомобилей, мотоциклов или пешеходов. Открытие двери при приближении каких-либо объектов может привести к аварии с повреждением автомобиля или серьезными травмами.

ПРЕДУПРЕЖДЕНИЕ

Незапертые автомобили

В незапертый автомобиль во время вашего отсутствия могут проникнуть посторонние, что повышает риск угона или повреждения автомобиля. Оставляя автомобиль без присмотра, всегда извлекайте ключ из замка зажигания, включайте стояночный тормоз, закрывайте все окна и запирайте все двери.

ПРЕДУПРЕЖДЕНИЕ

Оставленные без присмотра дети, пожилые люди или домашние животные

Закрытый автомобиль может сильно нагреться, что может привести к смерти или серьезным травмам (например, тепловому удару) у оставленных без присмотра детей, пожилых людей или домашних животных, которые не могут выбраться из автомобиля. Если вы остались или оказались в сильно нагретом автомобиле, не забывайте пить и избегайте солнечных лучей, проникающих через лобовое стекло автомобиля. Кроме того, дети могут добраться до органов управления автомобилем и причинить себе вред, либо они могут пораниться любым иным образом, возможно, вследствие того, что посторонние попытаются проникнуть в автомобиль. Ни в коем случае не оставляйте без присмотра детей или животных в салоне автомобиля.

Система разблокирования дверей при столкновении

Когда под воздействием удара срабатывают подушки безопасности, автоматически происходит разблокирование всех дверей.

Система блокировки дверей при увеличении скорости

Когда скорость автомобиля превышает 15 км/ч, все двери автоматически блокируются. И все двери будут автоматически разблокированы, когда вы выключите двигатель и извлечете ключ зажигания. (при наличии)

Полная блокировка (при наличии)

Некоторые автомобили оснащаются системой полной блокировки. Полная блокировка предотвращает открытие двери изнутри или снаружи автомобиля после активации полной блокировки и обеспечивает дополнительную защиту автомобиля.

Чтобы заблокировать автомобиль, используя функцию полной блокировки, двери должны быть заблокированы с помощью интеллектуального ключа. Чтобы разблокировать автомобиль, необходимо снова использовать интеллектуальный ключ.

Замок задней двери с защитой от детей

Замок задней двери с защитой от детей предназначен для предотвращения случайного открывания ребенком задней двери изнутри автомобиля. Замки задних дверей с защитой от детей следует использовать всякий раз, когда в автомобиле находятся дети.

1. Откройте заднюю дверь.
2. Вставьте ключ (или отвертку) в отверстие и поверните в положение блокировки (). После этого открыть дверь изнутри автомобиля при помощи внутренней ручки будет невозможно.

3. Закройте заднюю дверь.

Чтобы открыть заблокированную дверь потяните за внешнюю ручку.

Даже при разблокированных замках дверей задняя дверь не откроется при помощи внутренней ручки до тех пор, пока не будет разблокирован замок, предотвращающий открывание дверей детьми.

⚠ ПРЕДУПРЕЖДЕНИЕ

Замки задних дверей

Случайное открытие ребенком задней двери во время движения может привести к травмам и даже смертельному исходу вследствие выпадения из автомобиля. Для предотвращения открывания ребенком задней двери изнутри автомобиля замки задних дверей с защитой от детей следует использовать всякий раз, когда дети находятся в автомобиле.

Система предупреждения о присутствии пассажира на заднем сидении (ROA) (при наличии)

Система предупреждения о присутствии пассажира на заднем сидении

(ROA) предусмотрена для того, чтобы не дать вам покинуть автомобиль, на заднем сидении которого остается пассажир.

- Когда вы откроете переднюю дверь, предварительно открыв и закрыв заднюю дверь и выключив двигатель, на приборной панели появится предупреждение «Check rear seats» (Проверить задние сиденья).

OYB040608RU

Вы можете активировать или деактивировать ROA в режиме установок на ЖК-дисплее приборной панели.

Его можно найти в следующем меню:

1. Несколько раз нажмите кнопку «MODE» (Режим) на рулевом колесе, пока на ЖК-дисплее не появится меню «User Settings» (Установки).
2. Переключателем «MODE» (Режим) и кнопкой «OK» на рулевом колесе выберите «Convenience» (Комфорт) → «Rear Occupant Alert» (Предупреждение о присутствии пассажира на заднем сидении).

⚠ ПРЕДУПРЕЖДЕНИЕ

Система предупреждения о присутствии пассажира на заднем сиденье (ROA) на самом деле не обнаруживает наличие объектов или людей на заднем сиденье. Используя историю открытия и закрытия дверей, система сообщает водителю, что на заднем сидении что-то может находиться.

⚠ ПРЕДОСТЕРЕЖЕНИЕ

Система предупреждения о присутствии пассажира на заднем сидении (ROA) использует историю открытия и закрытия дверей.

История сбрасывается после того, как водитель в обычном порядке выключает зажигание, выходит из автомобиля и закрывает дверь дистанционно, используя дистанционный ввод без ключа. Поэтому предупреждение системы ROA может появиться, даже если задняя дверь не открывалась повторно.

Например, если после появления предупреждения системы ROA водитель не закрывает дверь и продолжает движение, появится предупреждение.

Дверь багажного отделения

Открывание двери багажника

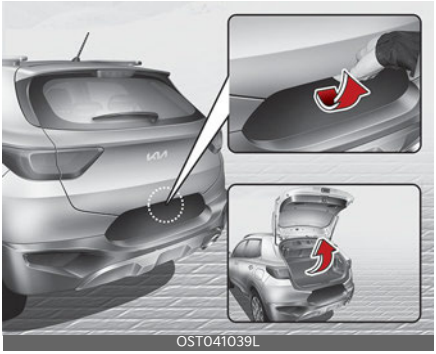
OST041039L

- Блокировка и разблокировка двери багажного отделения осуществляется при каждой блокировке/разблокировке всех дверей с помощью передатчика (или электронного ключа) или переключателя центральной блокировки дверей.
- Разблокированную дверь багажного отделения можно открыть, нажав на ручку и потянув ее вверх.
- Если на интеллектуальном ключе нажать кнопку разблокировки двери багажного отделения и удерживать ее более 1 секунды, когда все двери заперты, дверь багажного отделения будет отперта. При открытии и закрытии двери багажного отделения она автоматически запирается.

* Отверстия для ключа нет.

ПРИМЕЧАНИЕ

В холодных и влажных климатических условиях замки и механизмы дверей могут работать плохо из-за замерзания.

ПРЕДУПРЕЖДЕНИЕ

Дверь багажного отделения поднимается вверх. При открытии двери багажного отделения убедитесь в том, что в непосредственной близости от задней части автомобиля нет посторонних предметов и людей.

ПРЕДОСТЕРЕЖЕНИЕ

Перед началом движения проверьте, закрыта ли дверь багажника. Движение с открытой дверью багажника может привести к повреждению ее газовых подъемников и подсоединенных деталей.

Закрывание двери багажника

OST040016L

Чтобы закрыть дверь багажного отделения, опустите ее и надавите на нее. Убедитесь, что она захлопнулась.

ПРЕДУПРЕЖДЕНИЕ

Перед тем как закрывать дверь багажного отделения, проследите за тем, чтобы не защемить руку, ногу или другие части тела.

⚠ ПРЕДОСТЕРЕЖЕНИЕ

Проследите за тем, чтобы при закрытии двери багажного отделения рядом с защелкой и накладной пластиной не было посторонних предметов. В противном случае возможно повреждение защелки замка в двери багажного отделения.

⚠ ПРЕДУПРЕЖДЕНИЕ

Выхлопные газы

При езде с открытой дверью багажного отделения в салон автомобиля попадают опасные выхлопные газы, что может привести к серьезным травмам или смерти водителя или пассажиров.

Если необходимо ехать с открытой дверью багажного отделения, откройте все вентиляционные отверстия и окна, чтобы снаружи в автомобиль поступало больше свежего воздуха.

Дверца багажника должна всегда быть полностью закрытой, пока автомобиль находится в движении. Если она остается открытой или приоткрытой, ядовитые выхлопные газы могут попасть в машину, что может привести к серьезным заболеваниям или смерти.

⚠ ПРЕДУПРЕЖДЕНИЕ

Задний грузовой отсек

Запрещается перевозка пассажиров в заднем грузовом отсеке, где отсутствуют ремни безопасности. Во избежание травм в случае аварии или резких остановок пассажиры всегда должны быть надлежащим образом пристегнуты ремнями безопасности.

⚠ ПРЕДУПРЕЖДЕНИЕ

- На всякий случай необходимо хорошо знать расположение рычага аварийного разблокирования двери багажного отделения и порядок ее открывания при случайном запирании себя в багажном отделении.
- Нахождение людей внутри багажного отделения автомобиля не допускается ни при каких обстоятельствах. В случае аварии багажное отделение является одним из наиболее опасных мест.
- Используйте рычаг аварийного разблокирования двери багажного отделения только в экстренных ситуациях. Соблюдайте предельную внимательность, особенно во время движения автомобиля.

Устройство аварийного разблокирования двери багажного отделения

Автомобиль оснащен устройством аварийного открытия двери багажного отделения, которое находится в ее нижней части. При случайном запирании человека внутри багажного отделения.

Необходимо выполнить следующие действия внутри багажного отделения.

1. Вставьте механический ключ в отверстие.
2. Поверните механический ключ вправо (1).

3. Поднимите дверь багажного отделения.

Окна

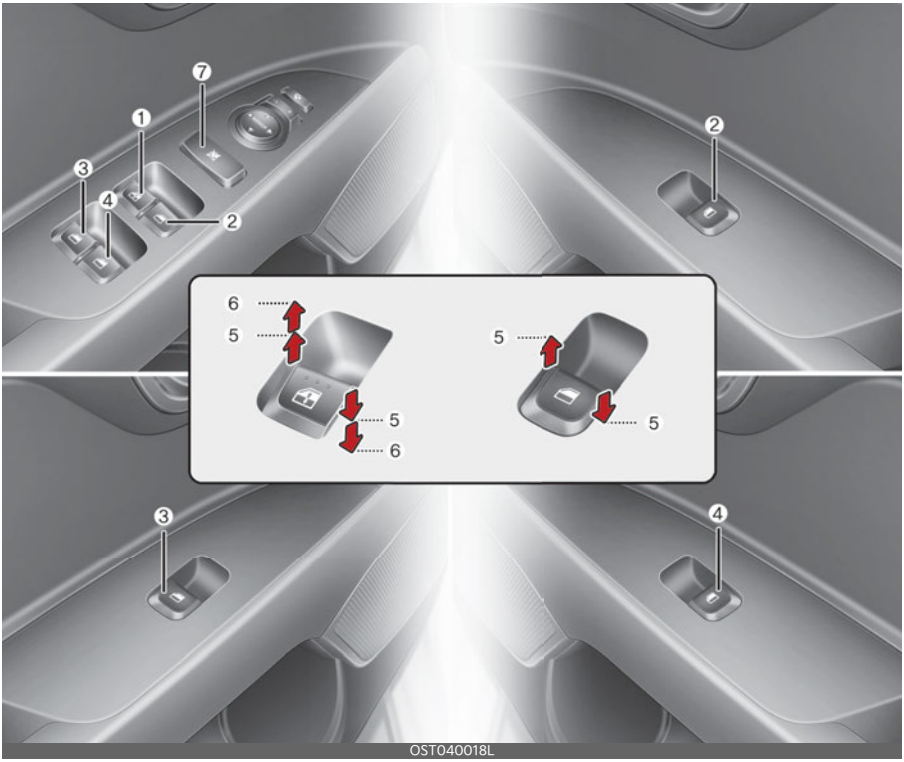

1. Переключатель стеклоподъемника двери водителя
2. Переключатель стеклоподъемника двери переднего пассажира
3. Переключатель стеклоподъемника левой задней двери*
4. Переключатель стеклоподъемника правой задней двери*
5. Открытие и закрытие окон
6. Автоматическое закрытие*/закрытие* окон (окно водителя)
7. Переключатель блокировки электростеклоподъемников*

* : при наличии

ПРИМЕЧАНИЕ

При холодной и влажной погоде стеклоподъемники могут не работать должным образом из-за замерзания.

Стеклоподъемники (при наличии)

Для работы стеклоподъемников ключ зажигания должен находиться в положении «ON» (Вкл.)

Выключатели стеклоподъемников расположены на каждой двери. У водителя имеется выключатель блокировки стеклоподъемников окон задних пассажиров. При повороте ключа зажигания в положение «ACC» (Доп. устройства) или «LOCK» (Блокировка), а также после извлечения ключа из замка зажигания, управлять электрическими стеклоподъемниками можно еще в течение приблизительно 3 минут. Если передние двери автомобиля открыты, электрическими стеклоподъемниками нельзя будет управлять даже в течение этого трехминутного периода.

Если закрытию окна мешает какой-либо предмет, извлеките его и закройте окно.

ПРИМЕЧАНИЕ

При движении автомобиля с опущенными стеклами задних дверей или с полностью или частично открытым люком в крыше (при наличии) могут ощущаться вибрации, вызванные ветром, или пульсирующий шум. Это нормальное явление, которое можно уменьшить или устранить. Если шум возникает при опущенных стеклах на одной или обеих задних дверей, опустите стекла обеих передних дверей примерно на 2-3 см. Если шум возникает при открытом люке, немного прикройте его.

ПРЕДУПРЕЖДЕНИЕ

Не устанавливайте никаких аксессуаров в зоне окна. Это может привести к защемлению.

Открытие и закрытие окон

На двери водителя расположен выключатель, с помощью которого можно управлять всеми стеклоподъемниками в автомобиле.

Тип A

Для того чтобы открыть или закрыть окно, переместите переднюю часть соответствующего переключателя вниз или вверх до первого положения фиксации (5).

OJA040474

Тип B - автоматическое закрытие/открытие окна (при наличии)

При кратковременном нажатии на переключатель стеклоподъемника или его оттягивании до второго положения фиксации (6) окно полностью опускается или поднимается, даже если переключатель отпущен. Для того чтобы остановить окно в нужном положении при работающем стеклоподъемнике, нажмите на переключатель или оттяните его (в направлении

обратном движению), а затем отпустите.

Если стеклоподъемник с электроприводом работает неправильно, то необходимо произвести сброс параметров автоматической системы управления стеклоподъемниками, выполнив следующие действия.

1. Переключите замок зажигания в положение «ON» (Вкл.)
2. Закройте окно и продолжайте оттягивать переключатель стеклоподъемника водителя не менее 1 секунды после того, как окно полностью закроется.

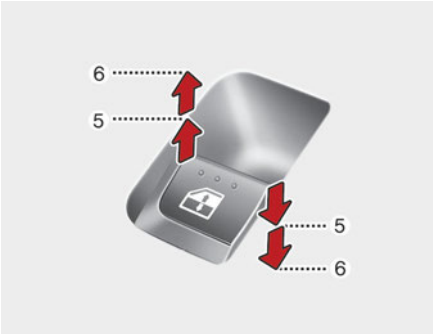

OJA040475

Автоматическое изменение направления

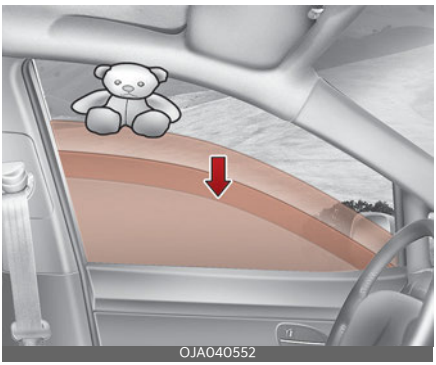
OJA040552

Если подъему окна препятствует какой-либо предмет или часть тела, система определяет наличие противодействия и прекращает движение. Затем окно опускается приблизительно на 30 см (11,8 дюйма), чтобы можно было вынуть объект, попавший между стеклом и рамой окна.

Если сопротивление будет зарегистрировано при длительном нажатии клавиши стеклоподъемника, стекло прекратит движение верх и затем опустится примерно на 2,5 см (1 дюйм).

Если снова перевести вверх и удерживать переключатель стеклоподъемника в течение 5 секунд после того, как окно было опущено функцией автоматического изменения направления, то эта функция работать не будет.

ПРИМЕЧАНИЕ

Функция автоматического изменения направления движения стеклоподъемника водителя действует только в том случае, если используется функция автоматического поднятия окна при полном оттягивании переключателя. Функция автоматического изменения направления не работает, если окно поднимается путем перемещения переключателя стеклоподъемника в промежуточное положение.

ПРЕДУПРЕЖДЕНИЕ

Перед тем как поднимать окно, проследите за тем, чтобы между рамой и стеклом не было посторонних объектов, что позволит избежать травм и повреждения автомобиля. Если между оконным стеклом и верхним уплотнительным желобом попал объект, диаметр которого составляет

менее 4 мм (0,16 дюйма), то функция автоматического изменения направления может не определить противодействие, в результате чего стекло не остановится и не изменит направление движения.

ПРЕДУПРЕЖДЕНИЕ

Во время сброса параметров системы стеклоподъемника функция автоматического изменения направления движения не работает.

Перед закрытием стекол необходимо убедиться, что этому не мешают какие-либо части тела или предметы во избежание травм или повреждения автомобиля.

Кнопка блокировки стеклоподъемника (при наличии)

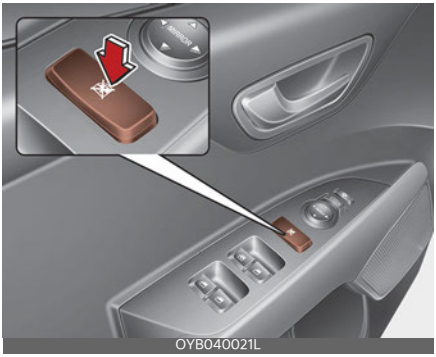

- Водитель может отключить переключатели стеклоподъемников на задних пассажирских дверях, переведя кнопку блокировки стеклоподъемника, расположенную на двери водителя, в нажатое положение «LOCK» (Блокировка).
- **Если кнопка блокировки стеклоподъемника находится в нажатом положении «LOCK» (Блокировка), с помощью главного элемента управления водителя можно управлять всеми стеклоподъемниками. Также с пульта переднего пассажира можно управлять стеклоподъемником передней пассажирской двери.**

ПРЕДОСТЕРЕЖЕНИЕ

- Для предотвращения возможного повреждения системы стеклоподъемников не следует открывать или закрывать два или более окон одновременно. Благодаря этому также увеличивается срок службы предохранителя.
- Не активируйте стеклоподъемник с основного пульта на двери водителя и с пульта на конкретной двери, нажимая переключатели одновременно и задавая противоположные направления движения стекла. В этом случае стекло останавливается, и его нельзя ни закрыть, ни открыть.

ПРЕДУПРЕЖДЕНИЕ

Окна

- ЗАПРЕЩАЕТСЯ оставлять в автомобиле с работающим двигателем ключи, если в нем остаются дети без присмотра.
- ЗАПРЕЩАЕТСЯ оставлять в автомобиле детей без присмотра. Даже очень маленький ребенок способен непреднамеренно стронуть автомобиль с места, застрять в окне или причинить вред себе окружающим любым другим способом.
- Перед тем как закрыть окно, всегда убеждайтесь в отсутствии риска

зажатия руки, головы или иного объекта.

- Не позволяйте детям играть со стеклоподъемниками. Кнопка блокировки стеклоподъемника на пульте водительской двери должна находиться в положении «LOCK» (Блокировка) (нажатое положение). Вследствие непреднамеренного включения стеклоподъемника ребенком возможно причинение тяжелого вреда здоровью.
- Не высовывайте лицо или руки в открытое окно во время движения.

Система дистанционного закрывания/открывания окон

Складной ключ

OYB044656L

Интеллектуальный ключ

OYB044657L

1 Кнопка блокировки дверей

2 Кнопка разблокировки дверей

Управлять движением окон со стороны водителя можно даже при выключенном двигателе.

- Нажмите кнопку блокировки дверей (1) и удерживайте ее нажатой дольше 3 секунд. Стекло поднимается после блокировки дверей при удержании нажатой кнопки блокировки дверей (1).

  Движение стекла прекращается, как только вы отпустите кнопку блокировки дверей (1).
- Нажмите кнопку разблокировки дверей (2) и удерживайте ее нажатой дольше 3 секунд. Стекло опускается после разблокировки дверей при удержании нажатой кнопки разблокировки дверей (2).

  Движение стекла прекращается, как только вы отпустите кнопку разблокировки дверей (2).

Систему дистанционного закрывания/открывания окон можно включить или выключить в разделе **Настройки** → **Автомобиль** → **Дверь** → **Дистанционное управление окнами**.

ПРЕДОСТЕРЕЖЕНИЕ

- Выполнение функции дистанционного закрывания/открывания окон может внезапно прерваться, если отойти от автомобиля во время управления. Оставайтесь рядом с автомобилем и следите за движением стекла.
- Одно из стекол может перестать двигаться, когда его движение прерывается определенной силой.

  Движение других стекол будет продолжаться.

  Убедитесь, что все окна закрыты.
- При использовании функции дистанционного открывания окон будьте внимательны, поскольку все двери разблокируются.

ПРИМЕЧАНИЕ

Функция дистанционного управления стеклоподъемниками работает на окнах, оснащенных автоматическими электростеклоподъемниками.

ИНФОРМАЦИЯ

Информационно-развлекательная система может изменяться после обновления программного обеспечения. Дополнительную информацию см. в руководстве по информационно-развлекательной системе и в кратком руководстве.

Ручные стеклоподъемники (при наличии)

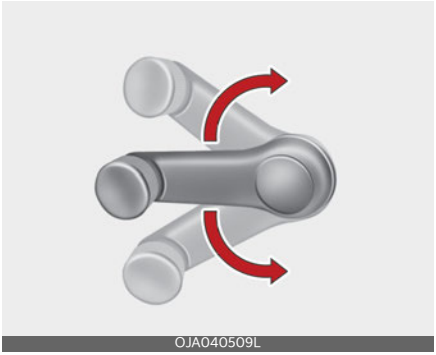

OJA040509L

Чтобы поднять или опустить стекло, поверните ручку стеклоподъемника по часовой стрелке или против нее.

ПРЕДУПРЕЖДЕНИЕ

При открывании и закрывании окон убедитесь, что руки и другие части тела пассажиров не находятся в зоне движение стекол.

Капот

Открывание капота

1. Потяните за рычаг, чтобы разблокировать капот. Капот должен слегка приподняться.

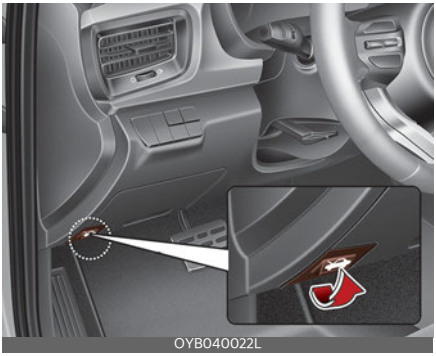
OYB040022L

ПРЕДУПРЕЖДЕНИЕ

Открывать капот следует после выключения двигателя, когда автомобиль стоит на ровной поверхности, включен стояночный тормоз, а рычаг переключения передач находится в положении P (парковка) для автоматической трансмиссии / трансмиссии с двойным сцеплением, либо на первой передаче или в положении R (задний ход) для механической коробки передач.

2. Подойдите к автомобилю спереди, слегка приподнимите капот, потяните за вспомогательный рычаг отпирания капота (1), расположенный изнутри по центру капота, и приподнимите капот (2).

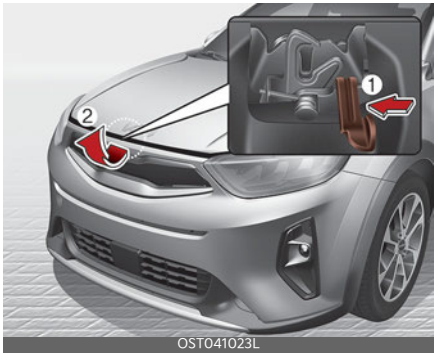

OST041023L

3. Потяните опорную стойку.

OYB040024L

4. Удерживайте капот в открытом положении с помощью опорной стойки.

ПРЕДУПРЕЖДЕНИЕ

Горячие детали

Возьмитесь за опорную стойку в месте, закрытом резиновой изоляцией. Это убережет вас от ожога раскаленным металлом, если двигатель горячий.

Предупреждение об открытом капоте (при наличии)

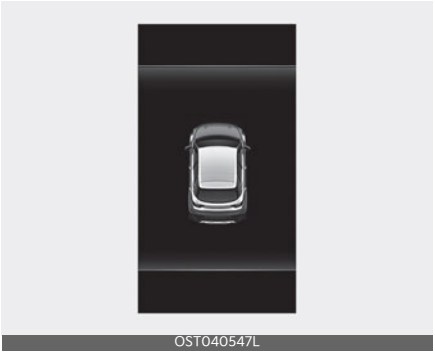
OST040547L

Это предупреждающее сообщение отображается на ЖК-дисплее, когда капот открыт.

Этот предупреждающий сигнал звучит, когда автомобиль движется на скорости 3 км/ч (2 миль/ч) или выше с открытым капотом.

Закрывание капота

OST053233L

1. Перед закрыванием капота убедитесь в соблюдении перечисленных ниже условий:
   - Все крышки заливных горловин в отсеке двигателя должны быть правильно установлены.
   - Перчатки, ветошь и другие воспламеняющиеся материалы удалены из моторного отсека.
2. Верните опорную стойку в его зажим, чтобы он не стучал.
3. Опустите капот до уровня приблизительно 30 см от закрытого положения и отпустите его. Убедитесь, что он закрылся.
4. Убедитесь, что капот был закрыт должным образом. Если капот можно приподнять, то он закрыт не полностью. Необходимо открыть и закрыть его заново, приложив чуть больше усилий.

⚠ ПРЕДУПРЕЖДЕНИЕ

- Перед закрытием капота, убедитесь в отсутствии препятствий для закрытия. Закрытие капота при наличии препятствий в его проеме может привести к повреждению имущества или тяжелой травме.
- Не оставляйте перчатки, ветошь и любые другие горючие материалы в моторном отсеке. Это может привести к их возгоранию под воздействием высокой температуры.

⚠ ПРЕДУПРЕЖДЕНИЕ

- Перед началом движения всегда проверяйте надежность закрытия капота. В противном случае во время движения капот может открыться и перекрыть обзор водителю, что может послужить причиной аварии.
- Осмотр моторного отсека следует проводить только в том случае, если опорная стойка полностью вставлена в соответствующее отверстие в капоте. В противном

случае капот может резко закрыться и травмировать вас.

- Не управляйте автомобилем с открытым капотом. В противном случае он закроет обзор водителю, может упасть или получить повреждения.

Лючок горловины топливного бака

Открывание лючка горловины топливного бака

Крышку заливной горловины топливного бака следует открывать изнутри автомобиля, потянув вверх ручку открытия крышки горловины топливного бака, расположенную на полу возле водительского сиденья.

ПРИМЕЧАНИЕ

Если лючок горловины топливного бака не открывается вследствие обледенения, слегка постучите по ней или нажмите, чтобы сломать лед. Не поддевайте лючок какими-либо инструментами рычажного типа. При необходимости используйте жидкость для удаления льда (не допускается использование антифриза из системы охлаждения двигателя) или дайте автомобилю отстояться в теплом месте.

1. Заглушите двигатель.
2. Чтобы открыть крышку горловины топливного бака, потяните вверх механизм открывания крышки горловины топливного бака.

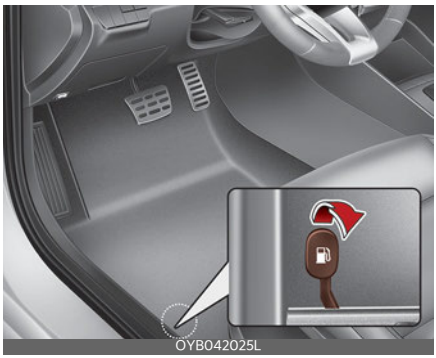

3. Потяните лючок горловины топливного бака (1), чтобы открыть его полностью.
4. Чтобы снять крышку, поверните крышку топливного бака (2) против часовой стрелки.

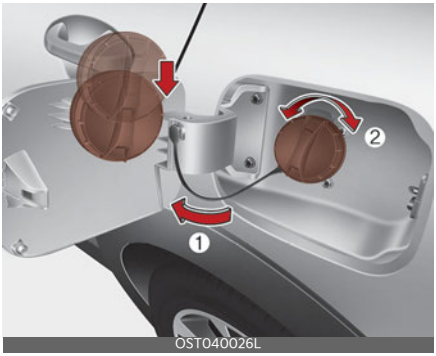

5. Долейте топливо.

ПРЕДУПРЕЖДЕНИЕ

Перед заправкой бака проверьте, какое топливо используется для вашего автомобиля.

Использование дизельного топлива для автомобиля с бензиновым двигателем или бензина для автомобиля с дизельным двигателем может негативно повлиять на топливную систему и серьезно повредить автомобиль.

Закрытие лючка горловины топливного бака

1. Чтобы установить крышку на место, вращайте ее по часовой стрелке до щелчка. Щелчок означает, что крышка надежно затянута.
2. Закройте лючок горловины топливного бака, слегка нажмите на него и убедитесь, что он надежно зафиксирован.

ПРЕДУПРЕЖДЕНИЕ

Заправка

- При разливе топлива, подающегося под давлением, оно может попасть на одежду или кожу, что влечет за собой риск воспламенения и получения ожогов. Крышку с горловины топливного бака нужно снимать осторожно и медленно. Если из-под крышки выделяется топливо или слышно шипение, подождите, пока это не прекратится, прежде чем полностью снимать крышку.
- Не пытайтесь долить еще топлива после автоматического отключения заправочного пистолета.
- После заправки убедитесь, что крышка надежно закрыта. Это предотвратит разлив топлива в случае аварии.

ПРЕДУПРЕЖДЕНИЕ

Опасности при заправке

Автомобильное топливо является легковоспламеняющимся веществом. При заправке тщательно соблюдайте следующие указания. Результатом несоблюдения этих указаний могут быть травмы, сильные ожоги или смерть от пожара или взрыва.

- Внимательно читайте и соблюдайте все предупреждения, размещенные на автозаправочной станции.
- Перед заправкой определите положение клапана аварийного перекрытия бензина (при наличии на автозаправочной станции).
- Перед тем как прикасаться к заправочному пистолету, следует снять с тела потенциально опасный заряд статического электричества, при-

коснувшись к металлической части автомобиля на безопасном расстоянии от горловины топливного бака, заправочного пистолета или другого источника выделения паров бензина.

- Не следует садиться в автомобиль после того как началась заправка, поскольку из-за прикосновения к деталям и тканям отделки (полиэфирные, сатиновые, нейлоновые и т. д.) или трения о них может вырабатываться статическое электричество. Разряд статического электричества может воспламенить пары топлива, что приведет к быстрому возгоранию.

  Если вам необходимо вернуться в автомобиль, следует повторно снять потенциально опасный заряд статического электричества, прикоснувшись к металлической части автомобиля на безопасном расстоянии от горловины топливного бака, заправочного пистолета или другого источника выделения паров бензина.
- Если используется одобренная к применению переносная топливная канистра, перед заправкой ее следует поставить на землю. Заряд статического электричества, скопившийся на канистре, может воспламенить пары топлива и вызвать пожар.

  Контакт с автомобилем должен сохраняться от начала до завершения заправки.

  Для транспортировки и хранения бензина разрешается использовать только одобренные к применению пластиковые топливные канистры, специально предназначенные для этих целей.
- Во время заправки не следует пользоваться мобильным телефоном. Электрический ток и/или помехи, создаваемые мобильным телефоном, могут привести к воспламенению паров топлива и вызвать пожар.
- Во время заправки двигатель должен быть выключен. Искры, возникающие при работе электрических компонентов, связанных с двигателем, могут воспламенить пары топлива и вызвать пожар. По завершении заправки проследите за тем, чтобы крышка и лючок горловины топливного бака были надежно закрыты, после чего можно запускать двигатель.
- ЗАПРЕЩАЕТСЯ пользоваться спичками или зажигалкой, курить или оставлять в автомобиле зажженную сигарету, находясь на территории автозаправочной станции, особенно во время самого процесса заправки. Автомобильное топливо легко воспламеняется, что может привести к возгоранию.
- Если во время заправки произошло возгорание, отойдите от автомобиля, незамедлительно обратитесь к менеджеру автозаправочной станции, а затем позвоните в местную пожарную службу. Следуйте полученным от нее указаниям по технике безопасности.

⚠ ПРЕДОСТЕРЕЖЕНИЕ

- Заправку автомобиля следует выполнять в соответствии с пунктом «Требования к топливу» на стр. 1-2.
- Если требуется заменить крышку горловины топливного бака,

используйте только оригинальную крышку Kia или эквивалент, указанный для вашего автомобиля.

Неправильно подобранная крышка горловины топливного бака может стать причиной серьезной неисправности топливной системы или системы понижения токсичности выхлопа. Для получения более подробной информации Kia рекомендует обратиться к официальному дилеру Kia или партнерской сервисной компании.

- Не следует проливать топливо на внешние поверхности автомобиля. Любое топливо, пролитое на окрашенные поверхности, может повредить лакокрасочное покрытие.
- После заправки проверяйте надежность фиксации крышки заливной горловины, чтобы исключить разлив топлива в случае аварии.

Люк на крыше (при наличии)

Если ваш автомобиль оснащен люком, его можно сдвинуть или приоткрыть с помощью переключателя управления люком, который находится на потолочной консоли.

Люком можно управлять только тогда, когда ключ в замке зажигания или кнопка запуска/остановки двигателя находится в положении ON или START. Люком можно управлять в течение приблизительно 3 минут после перевода переключателя зажигания или кнопки «Engine Start/Stop» (Запуск/остановка двигателя) в положение «ACC» или «LOCK/OFF» (Блокировка/Выкл.). Если передняя дверь автомобиля открыта, люком нельзя будет управлять даже в течение этого трехминутного периода.

⚠ ПРЕДУПРЕЖДЕНИЕ

- Не следует регулировать люк или солнцезащитную шторку во время движения. Это может привести к потере управления и аварии с травмами и повреждением имущества.
- Не оставляйте электронный ключ в автомобиле при работающем двигателе, если в нем находятся дети без присмотра. Дети, оставленные

без присмотра, могут задействовать люк в крыше, а это может привести к серьезным травмам.

- Запрещается садиться сверху автомобиля. Это может привести к травмам или повреждению автомобиля.

ПРИМЕЧАНИЕ

Не открывайте люк, если на автомобиле установлены рейлинги или если на крыше находится багаж.

Солнцезащитная шторка

OBD041544

Используйте солнцезащитную шторку, чтобы заблокировать прямой солнечный свет, проникающий через стекло люка.

Откройте или закройте солнцезащитную шторку вручную.

ИНФОРМАЦИЯ

Солнцезащитная шторка открывается автоматически при открытии стекла люка, но не закрывается автоматически при закрытии стекла люка. Кроме того, только солнцезащитная шторка не может быть закрыта при открытом стекле люка.

ПРИМЕЧАНИЕ

Не тяните солнцезащитную шторку вверх или вниз и не применяйте чрезмерную силу, так как это может повредить солнцезащитную шторку или привести к ее неисправности.

Открытие под наклоном и закрытие

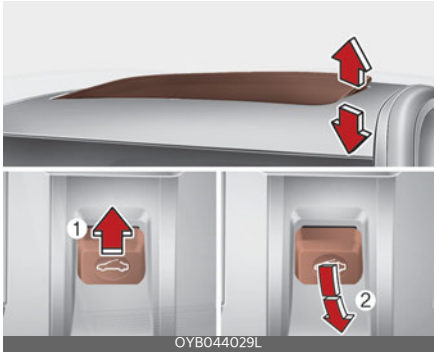

OYB044029L

1 Открытие под наклоном

2 Закрытие под наклоном

- Переместите переключатель управления люком вверх, чтобы люк в крыше открылся под наклоном.
- Переместите переключатель управления люком вперед, когда стекло люка открыто под наклоном, чтобы закрыть стекло люка.

Стекло люка открывается под наклоном или закрывается при нажатии переключателя.

ИНФОРМАЦИЯ

Стекло люка не может открываться со сдвигом и открываться под наклоном одновременно. Вы не можете открыть стекло люка под наклоном, пока оно открыто со сдвигом. Кроме того, стекло люка нельзя открыть со

сдвигом, если оно уже открыто под углом. Откройте стекло люка со сдвигом или под наклоном, когда оно полностью закрыто.

Открытие со сдвигом и закрытие

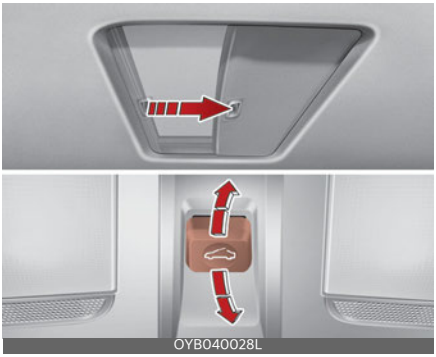

- Переместите переключатель управления люком назад, чтобы солнцезащитная шторка и стекло люка открылись со сдвигом.

  Переместите переключатель управления люком вперед, чтобы закрыть только стекло люка.
- Переместите переключатель управления люком вперед или назад до первого фиксированного положения. Стекло люка будет двигаться до тех пор, пока переключатель не будет отпущен.
- Переместите переключатель управления люком вперед или назад во второе фиксированное положение. Стекло люка сработает автоматически (функция автоматического сдвига).

  Движение люка можно в любой момент остановить коротким нажатием на переключатель управления люком в любом направлении.
- Стекло люка останавливается на полпути (первое фиксированное положение), прежде чем оно полностью откроется. Чтобы полностью открыть люк, еще раз переместите переключатель управления люком назад. В это время люк открывается только при нажатии переключателя.

ИНФОРМАЦИЯ

Чтобы уменьшить шум ветра во время движения, рекомендуется двигаться при рекомендуемом положении (первое фиксированное положение) перед максимальным открытым положением сдвига.

Автоматическое изменение направления

Если во время автоматического закрытия люка будет обнаружено препятствие, то люк начнет двигаться в обратном направлении и остановится в определенном положении. Функция автоматического движения в обратном направлении может не работать, если между люком и рамой люка застрял тонкий или мягкий предмет.

ПРЕДУПРЕЖДЕНИЕ

- Перед использованием верхнего люка необходимо убедиться, что он не заденет голову, руки и другие части тела или предметы. Защемление частей тела или предметов может привести к травмам или повреждению автомобиля.
- Никогда не проверяйте работу функции автоматического изменения направления, намеренно защемляя в люке какую-либо часть своего тела. Стекло люка может изменить направление движения, но при этом существует риск получения травмы.

ПРИМЕЧАНИЕ

- Отпустите переключатель управления люком после его полного открытия, закрытия или наклона. Мотор люка в крыше может выйти из строя.
- Постоянное пользование, в частности открытие со сдвигом / закрытие, открытие под наклоном / закрытие и т. д., может привести к неисправности мотора или системы люка.
- Регулярно удаляйте скопившуюся пыль с направляющей люка.
- Пыль, скопившаяся между люком и панелью крыши, может приводить к возникновению шума. Регулярно открывайте люк в крыше и удаляйте пыль, используя чистую ткань.
- Не следует открывать люк при температуре ниже нуля или когда крыша покрыта снегом или льдом. Люк в крыше может работать неправильно и сломаться, если открыть его с силой.
- Не открывайте люк и не начинайте движение с открытым люком сразу после дождя или мойки автомобиля. Вода может намочить салон автомобиля.
- Не выставляйте какие-либо предметы в проем люка во время движения. При внезапной остановке автомобиль может получить повреждения.

ПРЕДУПРЕЖДЕНИЕ

Запрещается во время движения высовывать из люка голову, руки и другие части тела или предметы. Внезапная остановка автомобиля может стать причиной травм.

Сброс параметров люка в крыше

OYB041641L

При определенных обстоятельствах может понадобиться выполнение сброса настроек люка. Вот некоторые примеры, когда может понадобиться сброс настроек:

- Когда 12-вольтовая батарея отключена или разряжена
- Замена предохранителя люка

- Неполадки в работе функции автоматического открывания/закрывания люка одной кнопкой

Порядок выполнения сброса настроек люка:

1. Рекомендуется выполнять сброс настроек при включенном двигателе. Запустите двигатель в положении «P» (парковка).
2. Убедитесь, что люк полностью закрыт. Если люк открыт, переместите переключатель управления вперед до полного закрытия стекла люка.
3. Когда люк будет полностью закрыт, отпустите переключатель управления.
4. Нажимайте на переключатель управления вперед, пока стекло люка слегка не сдвинется. Затем отпустите переключать.
5. Еще раз переместите переключатель управления люком вперед и удерживайте, пока стекло люка не откроется под наклоном и затем не закроется. Не отпускайте переключатель, пока операция не будет завершена.

   Если вы отпустите переключатель управления во время операции, начните процедуру заново с пункта 2.

ИНФОРМАЦИЯ

Если не сбросить настройки люка после отсоединения или разряда аккумуляторной батареи или замены предохранителя, люк может не сработать нормально.

Предупреждение об открытом люке в крыше

Если выключить двигатель при не полностью закрытом люке в крыше, через несколько секунд начнет звучать предупреждающий сигнал, а на ЖК-дисплее приборной панели появится предупреждающее сообщение об открытом люке в крыше.

Оставляя автомобиль без присмотра, надежно закрывайте верхний люк.

ПРЕДОСТЕРЕЖЕНИЕ

Покидая автомобиль, убедитесь, что люк полностью закрыт. Если оставить люк открытым, в салон автомобиля могут попасть капли дождя или снег. Также открытый люк в оставленном без присмотра автомобиле способствует совершению кражи.

Рулевое колесо

Модуль электроусилителя руля

Электроусилитель руля облегчает управление автомобилем за счет электромотора. Если выключен двигатель или не работает система электроусилителя руля, возможность управлять автомобилем сохраняется, но для этого требуется больше усилий.

Электроусилитель руля контролируется соответствующим блоком управления, который определяет момент силы, необходимый для поворота рулевого колеса, положение рулевого колеса и скорость автомобиля, на основании чего подает команды электродвигателю.

Руль становится тяжелее ростом скорости автомобиля и легче с ее уменьшением, что позволяет улучшить управляемость рулевого колеса.

Если вы заметили изменение усилия, требуемого для поворота рулевого колеса при штатной эксплуатации автомобиля, следует произвести проверку системы в специализированной мастерской. Kia рекомендует обратиться к официальному дилеру Kia или партнерской сервисной компании.

ПРИМЕЧАНИЕ

При нормальных условиях эксплуатации транспортного средства могут наблюдаться перечисленные ниже признаки:

- Не загорается сигнальный индикатор системы MDPS.
- Сразу после включения зажигания необходимо высокое усилие поворота рулевого колеса. Это связано с тем, что система выполняет диагностику MDPS. По завершении диагностики усилие поворота рулевого колеса возвращается к обычному уровню.
- После переключения замка зажигания в положение «ON» (Вкл.) или «LOCK» (Блокировка) реле MDPS может издать щелчок.
- При остановке или движении с малой скоростью может быть слышен шум работы электродвигателя.
- При обнаружении аномальной работы системы электроусилителя руля функция помощи в рулевом управлении будет выключена, чтобы предотвратить аварию со смертельным исходом. При этом на приборной панели включится или начнет мигать предупреждающий световой сигнал. Рулевое колесо может вращаться с большим трудом или работать неправильно. Необходимо немедленно проверить автомобиль, остановив его в безопасном месте.
- Если система электроусилителя руля работает неправильно, на приборной панели загорается соответствующая сигнальная лампа. Рулевое колесо может вращаться с большим трудом или работать неправильно. В этом случае следует проверить систему в специализированной мастерской.

  Kia рекомендует обратиться к официальному дилеру Kia или партнерской сервисной компании.
- Усилие поворота рулевого колеса возрастает, если его постоянно вращать в стоящем на месте автомобиле. Однако через несколько минут электроусилитель вернется в нормальное рабочее состояние.

- В процессе поворота рулевого колеса при низких температурах возможно появление шума. При повышении температуры шум исчезает. Это нормальное явление.
- Когда появится предупреждающий индикатор системы зарядки или напряжение станет низким (в случае ненормальной работы или неисправности генератора (или аккумулятора)), рулевое колесо может стать тяжелым, а управление станет необычно трудным.
- Если аккумулятор автомобиля разряжен и требуется запуск от внешнего источника, система рулевого колеса может работать неправильно. Это временная ситуация, вызванная разрядом аккумулятора. После того как вы зарядите аккумулятор, система вернется в нормальное состояние. Перед началом движения проверьте работоспособность системы рулевого управления, медленно повернув рулевое колесо.
- Усилие поворота рулевого колеса может внезапно возрасти при прекращении работы системы MDPS с целью предотвращения серьезной аварии, если в процессе самодиагностики блок управления MDPS обнаруживает наличие неисправности в системе MDPS.

Регулировка наклона и вылета руля

Средства регулировки наклона и выдвигания рулевого колеса позволяют откорректировать его положение перед поездкой.

Также можно поднять рулевое колесо, чтобы оно не мешало ногам при высадке и посадке в автомобиль.

Размещайте рулевое колесо таким образом, чтобы обеспечить удобство управления автомобилем; при этом оно не должно закрывать обзор сигнальных ламп и датчиков на приборной панели.

⚠ ПРЕДУПРЕЖДЕНИЕ

- Запрещается регулировать угол наклона рулевого колеса во время движения. Вы можете потерять управление, вследствие чего возможно нанесение тяжелых травм, гибель или провоцирование дорожно-транспортного происшествия.
- После регулировки попробуйте переместить рулевое колесо вверх и вниз для проверки надежности его фиксации.
- При регулировке угла и высоты рулевого колеса не нажимайте и не тяните его сильно, чтобы не повредить крепление.
- Иногда после регулировки отжимной рычаг фиксатора не фиксирует рулевое колесо. Это не является неисправностью. Такая ситуация возможна, если в зацепление входят две шестерни. В этом случае отрегулируйте положение рулевое колесо повторно и зафиксируйте его.

OYB041037L

Для изменения угла наклона рулевого колеса потяните вниз отжимной рычаг фиксатора (1), установите рулевое колесо под нужным углом (2) и на нужном расстоянии (3, при наличии), затем потяните отжимной рычаг фиксатора вверх, благодаря чему рулевое колесо фиксируется в заданном положении. Выполняйте регулировку положения рулевого колеса перед началом движения.

Обогрев рулевого колеса (при наличии)

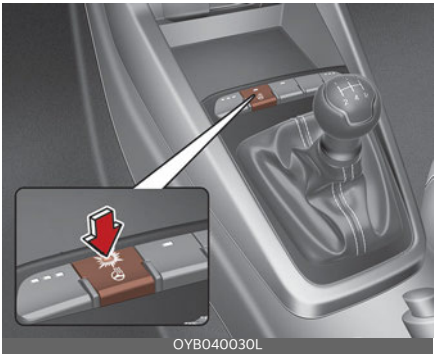
OYB040030L

Когда ключ зажигания находится в положении «ON», нажмите кнопку подогрева руля, чтобы руль нагрелся. Индикатор на кнопке загорится.

Чтобы отключить обогрев рулевого колеса, нажмите эту кнопку еще раз. Индикатор на кнопке погаснет.

Обогрев рулевого колеса отключается автоматически приблизительно через 30 минут после включения.

Если выключить зажигание в течение 30 минут после нажатия кнопки обогрева рулевого колеса, при следующем включении зажигания функция обогрева будет отключена.

⚠ ПРЕДОСТЕРЕЖЕНИЕ

- Не следует устанавливать на рулевое колесо дополнительные рукояти. Это может привести к повреждению системы обогрева рулевого колеса.
- При чистке рулевого колеса с подогревом не используйте органические растворители, такие как растворитель для краски, бензол, спирт и бензин. Это может привести к повреждению поверхности рулевого колеса.
- В случае повреждения поверхности рулевого колеса острым предметом возможно повреждения компонентов рулевого колеса с подогревом.

Звуковой сигнал

Чтобы подать звуковой сигнал, нажмите на символы гудка на рулевом колесе. Регулярно проверяйте звуковой сигнал, чтобы убедиться в его исправной работе.

ПРИМЕЧАНИЕ

Чтобы подать звуковой сигнал, нажмите в том месте рулевого колеса, которое обозначено символом гудка (см. иллюстрацию). Звуковой сигнал сработает только при нажатии на эту область.

ПРЕДОСТЕРЕЖЕНИЕ

Не стучите с силой по сигналу и не ударяйте по нему кулаком. Не нажимайте на звуковой сигнал острыми предметами.

Зеркала

Внутреннее зеркало заднего вида

Отрегулируйте положение зеркала заднего вида по центру заднего стекла. Делайте это каждый раз перед началом движения.

ПРЕДУПРЕЖДЕНИЕ

Обзорность зеркала заднего вида

Не размещайте на заднем сидении или в багажном отделении предметы, которые могут ограничивать обзор через заднее стекло.

ПРЕДУПРЕЖДЕНИЕ

Не регулируйте зеркало заднего вида во время движения автомобиля. Это может привести к потере управления и созданию аварийной ситуации со смертельным исходом, серьезными травмами и повреждением имущества.

ПРЕДУПРЕЖДЕНИЕ

Не вносите какие-либо изменения в конструкцию зеркала и не устанавливайте широкое зеркало. Это может привести к травмам при аварии или раскрытии подушки безопасности.

Дневное/ночное зеркало заднего вида (при наличии)

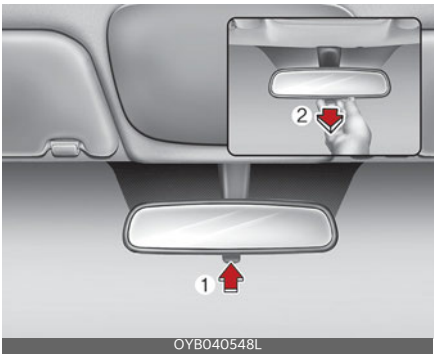

* (1): день, (2): Ночь

Эту регулировку следует выполнить перед началом движения при дневном положении переключателя дневного/ночного режима (1).

Потяните переключатель дневного/ночного режима на себя (2), чтобы уменьшить слепящий свет от фар автомобилей, едущих позади вас в ночное время.

Помните, что в ночном положении четкость отражения в зеркале заднего вида уменьшается.

Электрохроматическое зеркало (ECM) (при наличии)

Электрическое зеркало заднего вида автоматически убирает ослепляющий свет фар позади идущих транспортных средств в ночное время или в условиях низкой освещенности. Датчик (3), установленный в зеркале, определяет уровень освещенности вокруг автомобиля и автоматически убирает ослепляющий свет фар позади идущих автомобилей.

При работающем двигателе слепящий свет автоматически убирается с помощью датчика, встроенного в зеркало заднего вида.

Каждый раз, когда рычаг переключения передач переводится в положение «R» (задний ход), зеркало автоматически переключается в режим наибольшей яркости, чтобы улучшить водителю задний обзор.

⚠ ПРЕДОСТЕРЕЖЕНИЕ

При очистке зеркала используйте бумажное полотенце или аналогичный материал, смоченный чистящим средством для стекол. Не распыляйте чистящее средство непосредственно на стекло зеркала. Это может привести к попаданию жидкого очистителя внутрь корпуса зеркала.

Управление электрическим зеркалом заднего вида

- Зеркало по умолчанию включается каждый раз, когда замок зажигания переводится в положение «ON» (Вкл.)
- Для отключения функции автоматического затемнения нажмите кнопку включения/выключения (1). Индикаторная лампа зеркала (2) погаснет.

Для включения функции автоматического затемнения нажмите кнопку включения/выключения (1). Загорится индикаторная лампа зеркала (2).

Наружное зеркало заднего вида

Обязательно отрегулируйте углы наклона зеркал перед началом движения.

Автомобиль оборудован левым и правым наружными зеркалами заднего вида. Положение зеркал можно регулировать дистанционно с помощью специального переключателя. Корпуса зеркал можно сложить во избежание повреждений во время автоматической мойки автомобиля или при проезде через узкую улицу.

⚠ ПРЕДУПРЕЖДЕНИЕ

Зеркала заднего вида

- Наружного зеркала заднего вида имеют выпуклую форму. Отражающиеся в зеркале объекты находятся ближе, чем кажется.
- При смене ряда используйте внутреннее зеркало заднего вида или непосредственное наблюдение, чтобы определить фактическое расстояние до следующего за вами транспортного средства.

⚠ ПРЕДОСТЕРЕЖЕНИЕ

Не следует соскабливать лед с зеркала, при этом может быть повреждена поверхность стекла. Если лед мешает перемещению зеркала, не регулируйте его с применением силы. Для удаления льда используйте противообледенительный спрей либо губку или мягкую ткань с очень теплой водой.

⚠ ПРЕДОСТЕРЕЖЕНИЕ

Если зеркало заклинило из-за льда, не регулируйте его с применением силы. Используйте рекомендованный спрей-антиобледенитель (не радиаторный антифриз), чтобы разморозить заклинивший механизм, или переместите автомобиль в теплое место и дайте льду растаять.

⚠ ПРЕДУПРЕЖДЕНИЕ

Не регулируйте и не складывайте зеркала заднего вида во время движения автомобиля. Это может привести к потере управления и созданию аварийной ситуации со смертельным исходом, серьезными травмами и повреждением имущества.

Дистанционное управление

Ручной тип

Для регулировки наружного зеркала переместите рычаг управления, расположенный в передней внутренней части оконной рамы.

Тип с электроприводом

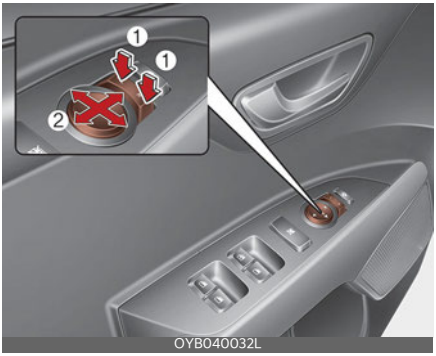

Положение левого и правого зеркала заднего вида можно дистанционно отрегулировать при помощи переключателя наружных зеркал заднего вида. Для регулировки положения любого из зеркал замок зажигания должен находиться в положении «ACC» (Доп. устройства).

Для этого нажмите кнопку «R» (правое) или «L» (левое) (1), чтобы выбрать зеркало, а затем нажмите на соответствующую точку (▲), чтобы сместить выбранное зеркало (2) вверх, вниз, влево или вправо.

После этого снова нажмите кнопку «R» (правое) или «L» (левое) для предотвращения случайного регулирования.

⚠ ПРЕДОСТЕРЕЖЕНИЕ

- При достижении максимальных углов регулирования движение зеркала прекращается, однако электродвигатель продолжает работать, пока нажат переключатель. Чтобы не повредить электродвигатель, не удерживайте переключатель нажатым дольше необходимого времени.
- Не пытайтесь отрегулировать наружное зеркало заднего вида вручную. Это может привести к повреждению деталей.
- При установке положения зеркал заднего вида нажимайте точно области, обозначенные символом «▲» (2). В противном случае зеркала будут перемещаться в неправильное положение или выйдут из строя.

Складывание наружного зеркала заднего вида

Тип с электроприводом

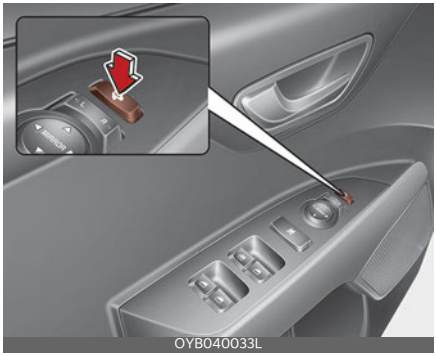

Нажмите кнопку для того, чтобы сложить внешнее зеркало заднего вида.

Для того, чтобы привести зеркало в рабочее положение, еще раз нажмите кнопку.

⚠ ПРЕДОСТЕРЕЖЕНИЕ

Наружное зеркало заднего вида с электроприводом работает даже в случае, если замок зажигания находится в положении «OFF» (Выкл). Однако во избежание ненужной разрядки аккумулятора не регулируйте положение зеркал дольше, чем нужно, если двигатель не работает.

⚠ ПРЕДОСТЕРЕЖЕНИЕ

В случае если наружное зеркало заднего вида оснащено электроприводом, не складывайте его рукой. Так можно повредить привод.

Ручной тип

Для того чтобы сложить наружное зеркало заднего вида, возьмитесь за корпус зеркала и сложите его по направлению к задней части автомобиля.

Комбинация приборов

OYB044658L

1. Спидометр
2. Тахометр
3. Указатель уровня топлива
4. Датчик температуры охлаждающей жидкости двигателя
5. ЖК-дисплей
6. Сигнальные лампы и индикаторы

* Установленная в автомобиле приборная панель может отличаться от показанной на рисунке. Подробнее см. в разделе"Приборы" на странице 4-55.

Управление комбинаций приборов

Регулирование подсветки комбинации приборов (при наличии)

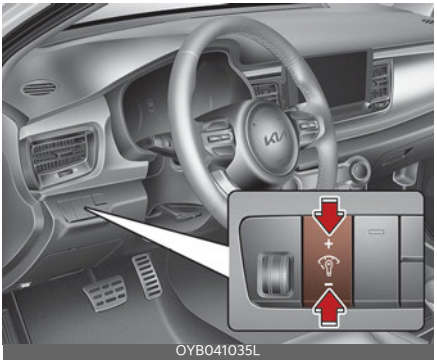

OYB041035L

⚠ ПРЕДУПРЕЖДЕНИЕ

Не настраивайте приборную панель во время движения. Это может привести к потере управления и созданию аварийной ситуации со смертельным исходом, серьезными травмами и повреждением имущества.

Яркость подсветки приборной панели регулируется при помощи кнопки управления подсветкой (+ или -), когда ключ зажигания или кнопка «ENGINE START/STOP» (Запуск/остановка двигателя) установлены в положение «ON» или включены задние фары.

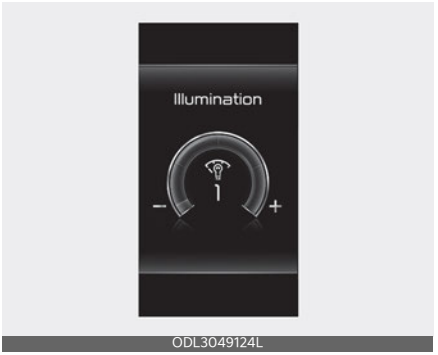

ODL3049124L

- При удерживании кнопки («+» или «-») нажатой, яркость подсветки будет меняться непрерывно.
- Если яркость достигает максимального или минимального уровня, раздается звуковой сигнал.

Управление ЖК-дисплеем

Режимы ЖК-дисплея можно изменить с помощью кнопок управления на рулевом колесе.

Тип A

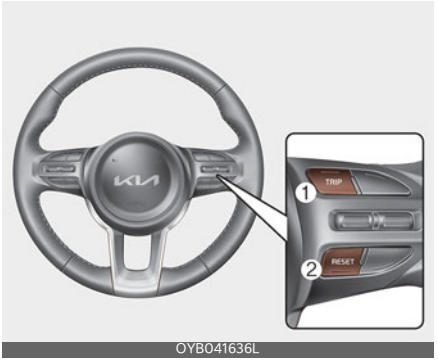

OYB041636L

1. Кнопка «TRIP» (Поездка): Кнопка «TRIP» (Поездка) для изменения режимов маршрутного компьютера.
2. «RESET» (Сброс): Кнопка «RESET» (Сброс) для сброса выбранных элементов.

Тип B

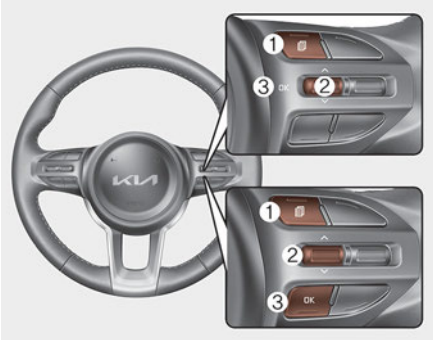

OYB041637L

1. : кнопка выбора режима для изменения режимов дисплея.
2. ∧/∨: переключатель прокрутки «MOVE» для выбора пунктов.
3. «OK» (OK): Кнопка «SET/RESET» (Установка и сброс параметров)

Приборы

Спидометр

OSP2042554

Спидометр показывает скорость автомобиля и откалиброван в милях в час (миль/ч) и/или километрах в час (км/ч).

Тахометр

OSP2042556

Тахометр показывает приблизительное количество оборотов двигателя в минуту (об/мин).

Пользуйтесь тахометром для выбора правильной передачи и предотвращения перегрузки двигателя и/или превышения допустимого числа оборотов.

⚠ ПРЕДОСТЕРЕЖЕНИЕ

Не допускайте работы двигателя в КРАСНОЙ ЗОНЕ тахометра. Это может привести к серьезному повреждению двигателя.

Датчик температуры охлаждающей жидкости двигателя

OSP2042555

Этот индикатор показывает температуру охлаждающей жидкости двигателя, когда замок зажигания или кнопка «ENGINE START/STOP» (Запуск/остановка двигателя) находятся в положении «ON» (Вкл.)

ПРЕДОСТЕРЕЖЕНИЕ

Если указатель датчика перемещается за пределы нормального диапазона значений (между 50-130) к значению 130, это указывает на перегрев, который может привести к повреждению двигателя.

Не продолжайте движение с перегретым двигателем. Если автомобиль перегревается, см."Действия при перегреве двигателя" на странице 7-8.

ПРЕДУПРЕЖДЕНИЕ

Никогда не снимайте крышку радиатора, пока двигатель горячий. Охлаждающая жидкость двигателя находится под давлением и может вызвать сильные ожоги. Перед добавлением охлаждающей жидкости в бачок подождите, пока двигатель остынет.

Указатель уровня топлива

Этим указателем отображается примерное количество топлива в топливном баке.

ПРИМЕЧАНИЕ

- Объем топливного бака указан в"Рекомендуемые смазочные материалы и их количество" на странице 9-8.
- Значения указателя уровня топлива дополняются индикатором низкого уровня топлива, загорающегося незадолго до опустошения бака.
- На уклонах и поворотах вследствие движения топлива в баке может колебаться стрелка указателя уровня топлива или раньше обычного загораться индикатор низкого уровня топлива.

ПРЕДУПРЕЖДЕНИЕ

Указатель уровня топлива

Израсходование топлива может создать опасность для водителя и пассажиров. При включении сигнальной лампы низкого уровня топлива или приближении стрелки на указателе уровня топлива к точке «0» (Пусто), необходимо как можно скорее остановиться для дозаправки.

ПРЕДОСТЕРЕЖЕНИЕ

Не рекомендуется ездить с очень низким уровнем топлива. Полная выработка топлива может привести к перебоям зажигания и повреждению каталитического нейтрализатора.

Одометр

OSP2042532

Одометр показывает общее расстояние, которое преодолел автомобиль, и предназначен для определения срока проведения периодического техобслуживания.

- Диапазон одометра: 0-1 599 999 км или 999 999 миль.

Запас хода

ODL3042126

- Запас хода по топливу - дистанция, которую может проехать автомобиль на остающемся топливе.

  - Диапазон значений: 1-9999 км или 1-9999 миль
- Если остающаяся дистанция меньше 1 км (1 миля), маршрутный компьютер начнет отображать «--- » в качестве запаса хода по топливу.

⚠ ПРЕДОСТЕРЕЖЕНИЕ

- Если автомобиль находится не на горизонтальной поверхности и в случае прерывания питания от аккумулятора, функция запаса хода по топливу может работать неправильно.
- Запас хода по топливу может отличаться от фактического расстояния пробега, поскольку это оценочное значение доступного расстояния пробега.
- Если в бак автомобиля долито менее 6 литров топлива (1,6 галлона), маршрутный компьютер может не определить повышение уровня топлива.
- Запас хода по топливу может существенно меняться в зависимости от дорожных условий, стиля вождения и состояния автомобиля.

Указатель наружной температуры

OSP2042533

Этот индикатор показывает текущую температуру наружного воздуха с точностью до 1 °C (1 °F).

- Температурный диапазон:
  - 40 °C ~ 85 °C (- 40 °F ~ 211 °F)

Температура наружного воздуха на дисплее может меняться не сразу (как на обычном термометре), чтобы не отвлекать внимание водителя.

Как изменить единицы изменения температуры (с °C на °F или с °F на °C)

Единицу измерения температуры можно изменить в режиме «User Settings» (Настройки пользователя) на ЖК-дисплее.

* Подробнее см. в разделе"ЖК-дисплей" на странице 4-65.

Индикатор переключения передач

Индикатор переключения автоматической коробки передач (при наличии)

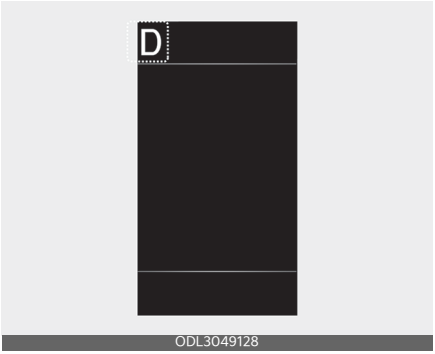

ODL3049128

Этот индикатор показывает, какое положение рычага переключения автоматической коробки передач выбрано.

- Парковка: P
- Задний ход: R
- Нейтраль: N
- Передний ход: D
- Спортивный режим: «1, 2, 3, 4, 5, 6».

Индикатор переключения передач автоматической трансмиссии в спортивном режиме (при наличии)

OJA040569L

В спортивном режиме этот индикатор указывает, какую передачу следует выбрать для экономии топлива.

- Повышение передачи: ▲$_2$, ▲$_3$, ▲$_4$, ▲$_5$, ▲$_6$

Например

▲$_3$: Указывает, что рекомендуется перейти на третью передачу (в настоящий момент рычаг переключения передач находится на второй или первой передаче). Если система работает неправильно, индикатор не отображается.

Индикатор переключения передач МКПП (при наличии)

Этот индикатор показывает передачу, которую нужно выбрать для экономии топлива во время движения.

Механическая коробка передач

- Для 5-скоростных трансмиссий
  - Повышение передачи: ▲2, ▲3, ▲4, ▲5
  - Понижение передачи: ▼3, ▼4
- Для 6-скоростных трансмиссий
  - Повышение передачи: ▲2, ▲3, ▲4, ▲5, ▲6
  - Понижение передачи: ▼3, ▼4, ▼5

Например

▲3: Указывает, что рекомендуется перейти на третью передачу (в настоящий момент рычаг переключения передач находится на второй или первой передаче).

▼3: Указывает, что рекомендуется перейти на третью передачу (в настоящий момент рычаг переключения передач находится на четвертой, пятой или шестой передаче).

Если система работает неправильно, индикатор не отображается.

индикатор трансмиссии с двойным сцеплением (при наличии)

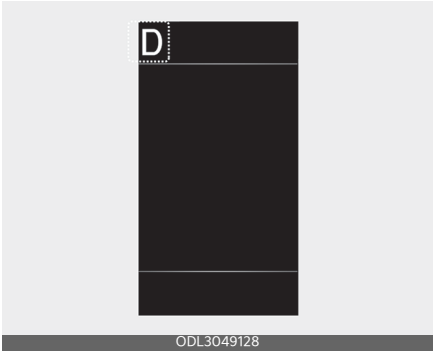

Этот индикатор показывает, какое положение рычага переключения выбрано.

- Парковка: P
- Задний ход: R
- Нейтраль: N
- Передний ход: D1, D2, D3, D4, D5, D6, D7
- Спортивный режим: S1, S2, S3, S4, S5, S6, S7

Индикатор передачи в спортивном режиме для коробки пере-

дач с двойным сцеплением (при наличии)

В спортивном режиме этот индикатор указывает, какую передачу следует выбрать для экономии топлива.

- Повышение передачи: ▲$_2$, ▲$_3$, ▲$_4$, ▲$_5$, ▲$_6$, ▲$_7$

Например

▲$_3$: Указывает, что рекомендуется перейти на третью передачу (в настоящий момент рычаг переключения передач находится на второй или первой передаче).

Если система работает неправильно, индикатор не отображается.

Маршрутный компьютер (при наличии)

Информация о поездке (маршрутный компьютер)

Маршрутный компьютер — это управляемая с помощью микрокомпьютера система информирования водителя, которая отображает сведения, относящиеся к управлению автомобилем.

✻ ПРИМЕЧАНИЕ

Некоторые данные о движении, хранящиеся в маршрутном компьютере, сбрасываются после отсоединения аккумулятора.

Режимы движения

Изменить режим маршрутного компьютера можно с помощью переключателя прокрутки (⋀/⋁) на рулевом колесе.

* 1: при наличии
* 2: для автомобилей с гибридным двигателем и напряжением питания 48 В

Экономия топлива

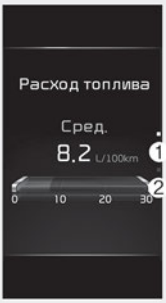

OJA042518RU

Средний расход топлива (1)

- Средний расход топлива рассчитывается на основании общего пройденного расстояния и общего потребления топлива с момента последнего сброса значения среднего расхода топлива.
  - Диапазон значений расхода топлива: 0,0-99.9 л/100 км, км/л км/л или миль/галлон
- Показания среднего расхода топлива можно сбросить автоматически или вручную.
- Ручной сброс

  Чтобы сбросить показания среднего расхода топлива вручную, нажмите кнопку «OK» на рулевом колесе и удерживайте ее более 1 секунды, когда на дисплее отображается средний расход топлива.
- Автоматический сброс

  Чтобы показания среднего расхода топлива автоматически сбрасывались при каждой заправке, выберите режим «Fuel economy auto reset» (Автосброс среднего расхода топлива) в меню пользовательских настроек на ЖК-дисплее (см. раздел"Режим пользовательских настроек" на странице 4-68).

  - Off (выкл.): можно установить значение по умолчанию вручную при помощи кнопки сброса информации о поездке.

  - После запуска автомобиля: настройки автомобиля автоматически сбрасываются до значений по умолчанию при открытии водительской двери после выключения двигателя или через 3 минуты после повторного запуска двигателя.

  - После заправки: когда скорость автомобиля превышает 1 км/ч и после доливки топлива в объеме более 6 литров, настройки автоматически сбрасываются до значений по умолчанию.

✻ ПРИМЕЧАНИЕ

Показания среднего расхода топлива не отображаются из соображений точности подсчета, если автомобиль движется не более 10 секунд или 300 метров (0,2 мили) с момента переключения замка зажигания или кнопки «ENGINE START/STOP» (Запуск/остановка двигателя) в положение «ON» (Вкл.)

Мгновенный расход топлива (2)

- В этом режиме отображается текущее значение расхода топлива за последние несколько секунд, если скорость автомобиля превышает 8 км/ч (5 миль/ч).

- Диапазон значений расхода топлива:
  0-30 л/100 км, км/л или 0-50 миль/галлон

Режим отображения сводной информации о поездке

На дисплее отображается общее пройденное расстояние (1), средняя эффективность использования топлива (2) и общее время в пути (3).

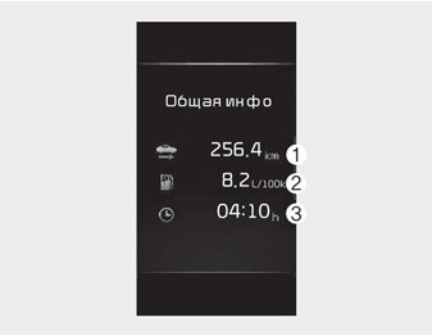

OJA042519RU

- Сводная информация начинает подсчитываться после того, как автомобиль пройдет более 300 метров(0,2 мили).
- Если после отображения сводной информации нажать кнопку «OK», удерживая ее более 1 секунды, информация будет обнулена.
- Сбор информации происходит во время работы двигателя, даже если автомобиль не движется.

Отображение информации о движении

На дисплее отображается пройденное расстояние (1), средняя эффективность использования топлива (2) и общее время в пути (3) один раз в течение каждого цикла включения зажигания.

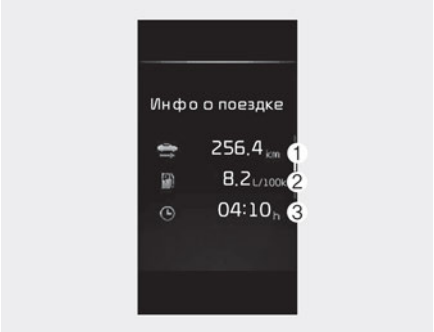

OJA042522RU

- Расчет расхода топлива запускается после того, как автомобиль пройдет более 300 метров(0,2 мили).
- Информация о движении сбрасывается при открытии водительской двери после выключения двигателя или через 3 минуты после повторного запуска двигателя.
- Если после отображения информации о поездке нажать кнопку «OK», удерживая ее более 1 секунды, информация будет обнулена.
- Сбор информации происходит во время работы двигателя, даже если автомобиль не движется.

Время автоматической остановки (при наличии)

OJA040523RU

Этот режим отображает истекшее время автостопа в системе Idle stop and go. Подробнее см. в разделе"Система «Стоп-старт» (ISG) (при наличии)" на странице 5-15.

Передача энергии (для гибридного автомобиля с напряжением питания 48 В) (при наличии)

Система мягкого гибрида оповещает водителя о состоянии передачи энергии в различных режимах работы. Существует 3 режима передачи энергии во время движения.

Остановка автомобиля

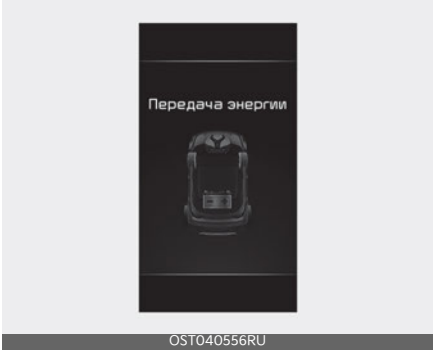

OST040556RU

Автомобиль остановлен. (Энергия не расходуется)

Генерация/регенерация с помощью двигателя

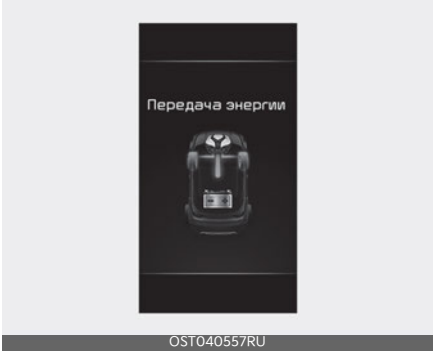

OST040557RU

Двигатель и регенеративная тормозная система заряжают высоковольтный аккумулятор. (Двигатель и колесо → аккумулятор)

Усилитель

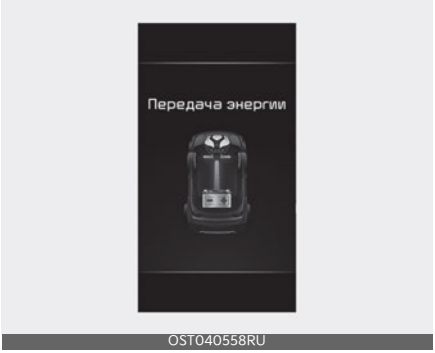

Для приведения автомобиля в движение используется энергия электромотора и двигателя. (Аккумулятор и двигатель → колесо)

ЖК-дисплей

Режимы ЖК-дисплея

Режим					
	Маршрутный компьютер	Помощь при вождении	Настройки пользователя	Информация	Общее предупреждение
Вверх/вниз	Экономия топлива	• Система удержания на полосе • Система слежения за полосой движения	Помощь водителю	Цифровой спидометр	В режиме «Общее предупреждение» отображается предупреждающее сообщение, связанное с работой автомобиля, когда одна или несколько систем не работают нормально.
	Накопленные данные		Приборная панель		
	Информация о поездке		Легкая		
	Автостоп	Система контроля внимания водителя	Дверь		
	Расход энергии	Интеллектуальная система предупреждения об ограничении скорости движения (SLW)	Удобство		
			Единицы измерения		
			Выбор темы		
			Язык		
			Сброс		

Отображаемая информация может отличаться в зависимости от того, какие функции предусмотрены для вашего автомобиля.

* Подробнее об управлении режимами ЖК-дисплея см. в разделе"Управление ЖК-дисплеем" на странице 4-54.

Режим маршрутного компьютера

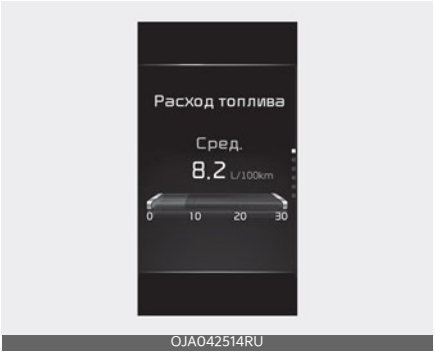

OJA042514RU

В режиме маршрутного компьютера отображается информация, связанная с параметрами движения автомобиля, включая расход топлива, показания одометра и скорость автомобиля.

* Подробнее см. в разделе"Информация о поездке (маршрутный компьютер)" на странице 4-60.

Режим помощи при вождении (при наличии)

OST040553L

В данном режиме отображается состояние указанных ниже систем:

- - Интеллектуальный круиз-контроль (при наличии)
  - Система удержания полосы (LKA) (при наличии)
  - Система слежения за полосой движения (при наличии)
- Система контроля внимания водителя (при наличии)
- Интеллектуальная система предупреждения об ограничении скорости движения (при наличии)

* Подробнее см. информацию о каждой системе в разделе «Управление автомобилем» на стр. 5-1.

Настройка

Чтобы изменить настройки системы помощи водителю, во время отображения режима помощи при вождении нажмите и удерживайте кнопку «OK» на рулевом колесе дольше 1 секунды.

⚠ ПРЕДУПРЕЖДЕНИЕ

Не следует изменять режим настройки во время движения. Это может отвлечь внимание водителя и привести к аварии.

Информация

Цифровой спидометр

На этом цифровом спидометре отображается скорость автомобиля.

ODL3049152

Режим общего предупреждения

OJA040486

Эта сигнальная лампа загорается в следующих ситуациях.

- Неисправность вспомогательной системы предотвращения лобового столкновения (при наличии)
- Радар вспомогательной системы предотвращения лобового столкновения (при наличии) заблокирован
- Неисправность системы предупреждения об опасности столкновения в «слепой» зоне (при наличии)
- Радар системы предупреждения об опасности столкновения в «слепой» зоне (при наличии) заблокирован
- Неисправность интеллектуальной системы предупреждения об ограничении скорости движения (при наличии)
- Неисправность системы автоматического переключения фар дальнего света (при наличии)
- Неисправность системы интеллектуального круиз-контроля (SCC) (при наличии)

- Заблокирован радар системы интеллектуального круиз-контроля (при наличии)
- Неисправность светодиодных передних фар (при наличии)
- Сбой системы TPMS, низкое давление и т.д.

В это время значок общего предупреждения (⚠) появится на ЖК-дисплее. Если ситуация, ставшая причиной предупреждения, устранена, главная индикатор погаснет, и значок общего предупреждения исчезнет.

Режим пользовательских настроек

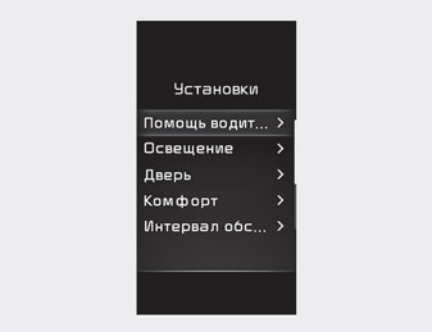

OYB040554RU

В этом режиме можно изменить настройки комбинации приборов, дверей, ламп и так далее.

1. Помощь водителю
2. Приборная панель
3. Легкая
4. Дверь
5. Удобство
6. Единицы измерения
7. Язык
8. Сброс

Отображаемая информация может отличаться в зависимости от того, какие функции предусмотрены для вашего автомобиля.

Ред. параметры в положении передачи P / Редактируйте параметры при включенном-стояночном тормозе

Это предупреждение появляется при попытке задать пользовательские настройки во время движения.

- Автоматическая коробка передач / коробка с двойным сцеплением

По соображениям безопасности настройки в меню «Установки» следует изменять после парковки автомобиля, включения стояночного тормоза и переключения рычага в положение «P» (парковка).

- Механическая коробка передач

По соображениям безопасности измените установки после включения стояночного тормоза.

1. Помощь водителю (при наличии)

Параметр	Пояснение
Комфортное вождение	• Интеллектуальный круиз-контроль * Подробнее см. в разделе"Интеллектуальный круиз-контроль (SCC) (при наличии)" на странице 6-82. • Система автоматического управления скоростью движения на автостраде
Ограничение скорости	• Выбор страны/Компенсация ограничения скорости/Система контроля ограничения скорости/Предупреждение об ограничении скорости/Выкл. * Подробнее см. в разделе"Интеллектуальная система контроля ограничения скорости (ISLA) (при наличии)" на странице 6-65.
Виды предупреждений	• Громкость предупреждений
Система контроля внимания водителя	• Предупреждение о начале движения находящегося впереди автомобиле / предупреждение о сосредоточенности водителя * Подробнее см. в разделе"Система контроля внимания водителя (DAW)" на странице 6-73.
Контроль безопасного вождения	• Безопасность спереди • Таймер предупреждений о лобовом столкновении * Подробнее см. в разделе"Вспомогательная функция предотвращения лобового столкновения (FCA) (только камера переднего вида) (при наличии)" на странице 6-5,"Вспомогательная система предотвращения лобового столкновения (FCA) (совокупность датчиков) (при наличии)" на странице 6-19. • Контроль безопасного движения по полосе * Подробнее см. в разделе"Система удержания полосы (LKA)" на странице 6-38. • Контроль слепых зон * Подробнее см. в разделе"Вспомогательная система предотвращения столкновения в слепой зоне (BCA) (при наличии)" на странице 6-46. • Контроль безопасности выхода * Подробнее см. в разделе"Система контроля безопасного выхода (SEW) (при наличии)" на странице 6-57.
Безопасная парковка	• Автоматическое включение системы предупреждения о расстоянии при парковке • Обеспечение безопасности при движении задним ходом * Подробнее см. в разделе"Система предотвращения столкновений при движении задним ходом (RCCA) (при наличии)" на странице 6-111.

* Отображаемая информация может отличаться в зависимости от того, какие системы предусмотрены для вашего автомобиля.

2. Приборная панель (при наличии)

Параметр	Пояснение
Выбор темы	• Ссылка на режим движения / тему A / тему B / тему C
Индикаторная лампа АВТОСТОПА	• Ссылка на текущую поездку/с момента заправки/с момента сброса/ручного сброса
Отображение режима работы стеклоочистителей/освещения	Включение или отключение отображения режима работы стеклоочистителей/фар.
Навигация по дорожным знакам	Включение или выключение функции навигации по дорожным знакам.
Предупреждение о скользкой дороге	Включение и выключение системы предупреждения о скользкой дороге.
Звуковой сигнал приветствия	Включение или выключение приветственного звукового сигнала.

* Отображаемая информация может отличаться в зависимости от того, какие функции предусмотрены для вашего автомобиля.

3. Световые приборы (при наличии)

Параметр	Пояснение
Подсветка	• Уровень 1~20
Цвет освещения	Выбор цвета декоративной подсветки.
Количество миганий указателя поворота	• Выкл.: функция включения указателей поворота одним касанием дезактивирована • «3, 5, 7 Flashes» (3, 5, 7 миганий): при небольшом перемещении рычага включения указателей поворота сигнал поворота мигает 3, 5 или 7 раз. * Подробнее см. в разделе"Освещение" на странице 4-90.
Сопровождающая подсветка	Включение и отключение функции сопровождающей подсветки.
Автопереключение дальнего света	Включение или отключение функции автоматического переключения фар дальнего света.

* Отображаемая информация может отличаться в зависимости от того, какие функции предусмотрены для вашего автомобиля.

4. Дверь (при наличии)

Параметр	Пояснение
Автоблокировка дверей	• «Enable on Speed» (Включение на скорости): все двери будут автоматически запираться при скорости автомобиля выше 15 км/час (9,3 миль/ч). • Включение на скорости или передаче (для автоматической трансмиссии / трансмиссии с двойным сцеплением): все двери будут автоматически запираться при перемещении рычага переключения коробки передач из положения «P» (парковка) в положение «R» (задний ход), «N» (нейтраль) или «D» (передний ход). (активируется при включенном двигателе). • Выкл.: функция автоблокировки дверей будет дезактивирована.
Авторазблокировка дверей	• При переключении коробки передач в положение P (для автоматической трансмиссии / трансмиссии с двойным сцеплением): все двери будут автоматически отпираться при перемещении рычага переключения передач в положение «P» (парковка). (активируется при включенном двигателе). • Двигатель выкл./При извлечении ключа (при наличии интеллектуального ключа): При извлечении ключа из замка зажигания или переключении кнопки запуска/остановки двигателя в положение «OFF» (Выкл.) все двери будут автоматически разблокированы. • Выкл.: функция автоматической разблокировки дверей будет дезактивирована.
Интеллектуальный багажник	Включение или отключение интеллектуальной системы открывания двери багажного отделения.

* Отображаемая информация может отличаться в зависимости от того, какие системы предусмотрены для вашего автомобиля.

5. Комфорт (при наличии)

Параметр	Пояснение
Предупреждение о присутствии пассажира на заднем сидении	Включение или выключение функции предупреждения о присутствии пассажира на заднем сиденье.
Интервал обслуживания	• Подключить Интервал обслуживания/Интервал регулирования/Сброс

Параметр	Пояснение
Освещение приветствия	• При разблокировании дверей/при приближении водителя Выбор функции приветственной подсветки зеркала.
Зеркало с функцией приветствия	• При разблокировании дверей/при приближении водителя Выбор функции приветственной подсветки.
Зеркало с функцией приветствия / приветственного освещения	• При разблокировании дверей/при приближении водителя Для выбора функции Welcome mirror/Light (Зеркало с функцией приветствия / приветственное освещение).
Беспроводная система зарядки	Включение или отключение беспроводной системы зарядки.
Автоматический задний стеклоочиститель (при рычаге коробке передач в положении «R» (Задний ход))	Если этот пункт выбран, активируется или выключается функция автоматического заднего стеклоочистителя.

* Отображаемая информация может отличаться в зависимости от того, какие функции предусмотрены для вашего автомобиля.

6. Единицы измерения (при наличии)

Параметр	Пояснение
Единица измерения спидометра	• км/ч, миль/ч Выбор единицы измерения скорости.
Единица измерения температуры	• °C/ °F Выбор единицы измерения температуры
Единица измерения расхода топлива	• км/л, л/100 км Выбор единицы измерения расхода топлива.
Единица измерения давления в шинах	• (фунты на кв. дюйм, кПа, бар) Выбор единицы измерения давления в шинах

* Отображаемая информация может отличаться в зависимости от того, какие функции предусмотрены для вашего автомобиля.

7. Язык

Параметр	Пояснение
Язык	• Выбор языка.

8. Сброс

Параметр	Пояснение
Сброс	• Вы можете сбросить меню в режиме установок. Все меню в режиме установок возвращаются к заводским настройкам, кроме языка и межсервисного интервала.

Предупреждающие сообщения

На ЖК-дисплее могут отображаться предупреждения для водителя. Располагается в центре комбинации приборов.

Предупреждение может отображаться по-разному в зависимости от типа комбинации приборов; на некоторых их них предупреждение может совсем не отображаться.

Предупреждение отображается в виде символа, символа с текстом или только в виде текста.

Дверь, капот или дверь багажного отделения открыты

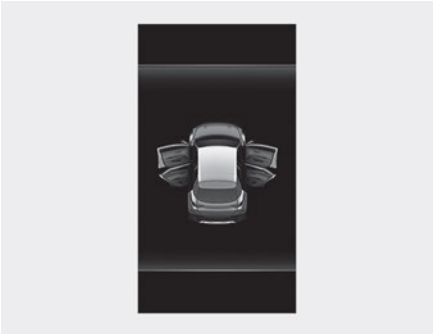

OST040559L

- Данное предупреждение отображается, указывая на открытую дверь, капот или дверь багажного отделения.

Люк в крыше открыт (при наличии)

OST040560L

- Это предупреждение появляется, если двигатель выключается при открытом люке в крыше.

Режим освещения

OYB040572RU

Этот индикатор указывает на выбранную лампу внешнего освещения в режиме управления освещением.

Вы можете активировать или деактивировать функцию отображения состояния щеток стеклоочистителя / приборов освещения в режиме установок на приборной панели ЖК-дисплея.

Режимы стеклоочистителей

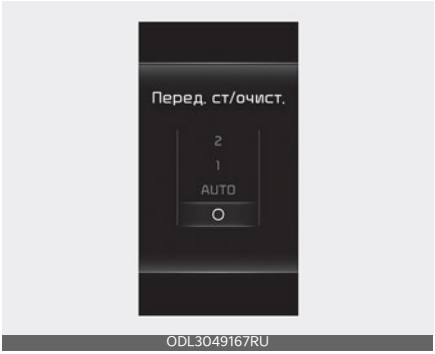

ODL3049167RU

Этот индикатор указывает на выбранную скорость стеклоочистителей в режиме управления стеклоочистителями.

Вы можете активировать или деактивировать функцию отображения состояния щеток стеклоочистителя / приборов освещения в режиме установок на приборной панели ЖК-дисплея.

«Engine has overheated» (Перегрев двигателя)

- Данное предупреждение отображается, когда температура охлаждающей жидкости двигателя превышает 120 °C (248 °F). Это означает, что двигатель перегрелся и, возможно, поврежден.

* Если автомобиль перегрелся, см. раздел"Действия при перегреве двигателя" на странице 7-8.

Установите рычаг в положение «P» (парковка) (для системы интеллектуального ключа и автоматической коробки передач / коробки передач с двойным сцеплением).

- Это предупреждение появляется при попытке остановить двигатель без перевода рычага переключения передач в положение P (парковка).
- В это время кнопка «ENGINE START/STOP» (Запуск/остановка двигателя) устанавливается в положение «ACC» (Доп. устройства) (при повторном нажатии этой кнопки она будет установлена в положение «ON» (Вкл.)).

Разряжен аккумулятор в ключе (для системы интеллектуального доступа)

- Это предупреждающее сообщение появляется в случае, если разрядилась батарея электронного ключа при переключении кнопки «ENGINE START/STOP» (Запуск/остановка двигателя) в положение «OFF» (Выкл.)

Поверните руль и нажмите кнопку «START» (Запуск) (для системы интеллектуального доступа)

- Это предупреждение появляется, если при нажатии кнопки «ENGINE START/STOP» (Запуск/остановка двигателя) не происходит нормальной разблокировки рулевого колеса.
- Оно означает, что необходимо нажать кнопку «ENGINE START/STOP» (Запуск/остановка двигателя), одновременно поворачивая рулевое колесо вправо-влево.

Проверьте систему блокировки руля (для системы интеллектуального доступа)

- Это предупреждение появляется, если не происходит нормальной блокировки рулевого колеса при переключении кнопки «ENGINE START/STOP» (Запуск/остановка двигателя) в положение «OFF» (Выкл.)

Нажмите педаль тормоза для запуска двигателя (для системы интеллектуального ключа и автоматической коробки передач / коробки передач с двойным сцеплением).

- Это предупреждение появляется, если положение кнопки «ENGINE START/STOP» (Запуск/остановка двигателя) дважды меняется на «ACC» (Доп. устройства) в результате повторного нажатия кнопки без использования педали тормоза.
- Это означает, что для запуска двигателя необходимо выжать педаль тормоза.

Выжмите педаль сцепления для запуска двигателя (для системы интеллектуального ключа и механической коробки передач)

- Это предупреждение появляется, если положение кнопки «ENGINE START/STOP» (Запуск/остановка двигателя) дважды меняется на «ACC» (Доп. устройства) в результате повторного нажатия кнопки без использования педали сцепления.
- Это означает, что для запуска двигателя необходимо выжать педаль сцепления.

Ключ не в машине (для системы интеллектуального доступа)

- Это предупреждение загорается, если при нажатии кнопки «ENGINE START/STOP» (Запуск/остановка двигателя) в автомобиле нет интеллектуального ключа.
- Это означает, что вы всегда должны иметь интеллектуальный ключ при себе.

Ключ не обнаружен (для системы интеллектуального доступа)

- Это предупреждение загорается, если при нажатии кнопки «ENGINE START/STOP» (Запуск/остановка двигателя) не был обнаружен интеллектуальный ключ.

Нажмите кнопку «START» (Запуск) еще раз (для системы интеллектуального доступа)

- Это предупреждение появляется, если кнопка «ENGINE START/STOP» (Запуск/остановка двигателя) не работает из-за ошибки системы.
- Это означает, что двигатель можно запустить, повторно нажав кнопку «ENGINE START/STOP» (Запуск/остановка двигателя).
- Если это предупреждение появляется при каждом нажатии кнопки«ENGINE START/STOP» (Запуск/остановка двигателя), следует доставить автомобиль на осмотр в специализированную мастерскую. Kia рекомендует обра-

титься к официальному дилеру Kia или партнерской сервисной компании.

Нажмите кнопку «START» (Запуск) ключом (для системы интеллектуального доступа)

- Это предупреждение загорается при нажатии кнопки «ENGINE START/STOP» (Запуск/остановка двигателя), когда отображается сообщение «Key not detected» (Ключ не обнаружен).
- При этом мигает световой индикатор иммобилайзера.

«Check BRAKE SWITCH fuse» (Проверьте предохранитель «BRAKE SWITCH») (для системы интеллектуального ключа и автоматической коробки передач / коробки передач с двойным сцеплением)

- Это предупреждение появляется в случае отключения предохранителя переключателя тормоза.
- Это означает, что необходимо заменить предохранитель на новый. Если это невозможно, можно запустить двигатель, удерживая нажатой кнопку «ENGINE START/STOP» (Запуск/остановка двигателя) в течение 10 секунд в положении «ACC» (Доп. устройства).

Установите рычаг в положение «P» (парковка) или «N» (нейтраль) для запуска двигателя (для системы интеллектуального ключа и автоматической коробки передач / коробки передач с двойным сцеплением)

- Это предупреждение загорается при попытке запустить двигатель без перевода рычага переключения передач в положение «P» (Парковка) или «N» (Нейтраль).

✻ ПРИМЕЧАНИЕ

Двигатель можно запустить, когда рычаг переключения передач находится в положении «N» (Нейтраль). Однако в целях безопасности рекомендуется запускать двигатель, когда рычаг переключения передач находится в положении P (парковка).

Проверьте выхлопную систему (при наличии)

- Это предупреждение появляется в случае неисправности в системе сажевого фильтра бензинового двигателя.
- В этот момент также мигает индикатор сажевого фильтра бензинового двигателя.

  В этом случае следует проверить автомобиль в специализированной мастерской. Kia рекомендует обратиться к официальному дилеру Kia или партнерской сервисной компании.

Низкий уровень топлива

- Данное сообщение отображается, когда топливный бак практически пуст.
- Одновременно с отображением этого сообщения на приборной

панели загорится индикатор низкого уровня топлива.
- Рекомендуется найти ближайшую заправочную станцию и заправиться.

Низкий уровень жидкости омывателя (при наличии)

- Это предупреждение появляется, когда бачок с жидкостью для стеклоомывателя почти пуст.
- Залейте жидкость в бачок омывателя.

Низкий уровень моторного масла (при наличии)

- Это предупреждение отображается, когда следует проверить уровень масла в двигателе.
- Если появляется это предупреждение, следует как можно скорее проверить уровень моторного масла и долить его при необходимости.
- Рекомендуется вливать масло медленно, используя воронку. (Объем доливки масла: приблизительно 0,6-1,0 л)
- Используйте только указанное моторное масло. (См. раздел"Рекомендуемые смазочные материалы и их количество" на странице 9-8.)
- Не заливайте в двигатель слишком много масла. Убедитесь, что уровень масла не превышает отметку «F» (полный) на щупе.

✻ ПРИМЕЧАНИЕ

Если сообщение по-прежнему отображается после добавления масла в двигатель, прохождения автомобилем приблизительно 50-100 км и прогрева двигателя, рекомендуется как можно скорее проверить автомобиль в специализированной мастерской. Kia рекомендует обратиться к официальному дилеру Kia или партнерской сервисной компании.

Проверьте светодиодные фары (Check headlamp LED) (при наличии)

- Это предупреждение отображается, если возникла неполадка светодиодной фары.

  В этом случае следует проверить автомобиль в специализированной мастерской. Kia рекомендует обратиться к официальному дилеру Kia или партнерской сервисной компании.

Проверьте систему 48V (при наличии)

- Это предупреждение отображается, когда имеются проблемы с гибридной системой управления.

  Воздержитесь от вождения, когда отображается данное предупреждение.

  В этом случае следует проверить автомобиль в специализированной мастерской. Kia рекомендует обратиться к официальному дилеру Kia или партнерской сервисной компании.

Сигнальные лампы и индикаторы

Сигнальные лампы

✻ ПРИМЕЧАНИЕ

Сигнальные лампы

Убедитесь, что после запуска двигателя все индикаторы погасли. Если какой-либо индикатор по-прежнему горит, это указывает на необходимость проверить соответствующую систему.

Сигнальная лампа подушки безопасности (при наличии)

Эта сигнальная лампа загорается в следующих случаях:

- После установки ключа зажигания или кнопки «ENGINE START/STOP» (Запуск/остановка двигателя) в положение «ON» (Вкл.)
  - Индикатор светится примерно 6 секунды, а затем гаснет.
- При наличии неисправности в системе SRS.

  В этом случае следует проверить автомобиль в специализированной мастерской. Kia рекомендует обратиться к официальному дилеру Kia или партнерской сервисной компании.

Световой индикатор ремня безопасности

Этот индикатор информирует водителя о непристегнутом ремне безопасности.

* Подробнее см. в разделе"Ремни безопасности" на странице 3-14.

Сигнальная лампа стояночного тормоза и уровня тормозной жидкости

Эта сигнальная лампа загорается в следующих случаях:

- После установки ключа зажигания или кнопки «ENGINE START/STOP» (Запуск/остановка двигателя) в положение «ON» (Вкл.)
  - Лампа светится примерно 3 секунды.
  - Индикатор продолжает гореть, если включен стояночный тормоз.
- При нажатом стояночном тормозе.
- При низком уровне жидкости в бачке тормозной жидкости.
  - Если сигнальная лампа горит при отключенном стояночном тормозе, это указывает на низкий уровень тормозной жидкости в бачке.

Если в бачке тормозной жидкости отмечается низкий уровень жидкости:

1. Необходимо осторожно остановиться в ближайшем безопасном месте.
2. Выключите двигатель, проверьте уровень тормозной жидкости и при необходимости долейте ее (подробнее см. в разделе"Жидкость гидропривода тормозной системы/сцепления (при наличии)" на странице 8-31). Затем проверьте все компоненты тормозной системы на предмет утечки тормозной жидко-

сти. Если в тормозной системе все еще отмечается утечка, то сигнальная лампа продолжает гореть, либо тормоза работают неправильно; не пользуйтесь автомобилем.

В этом случае следует отбуксировать автомобиль в специализированную мастерскую для проверки. Kia рекомендует обратиться к официальному дилеру Kia или партнерской сервисной компании.

Двухконтурная тормозная система с диагональным разделением контуров

Автомобиль оснащен двухконтурной тормозной системой с диагональным разделением контуров. Это означает, что тормозное усилие распределяется на два колеса даже в случае отказа одного из контуров системы.

Если работает только один контур системы, то для остановки автомобиля на педаль тормоза нужно будет приложить большее усилие и утопить педаль глубже.

Также, в случае если работает только один контур тормозной системы, остановочный путь автомобиля увеличивается.

Если отказ тормозов происходит во время движения, переведите рычаг переключения передач на пониженную передачу, что позволит дополнительно тормозить двигателем, остановите автомобиль при первой возможности безопасной остановки.

⚠ ПРЕДУПРЕЖДЕНИЕ

Сигнальная лампа стояночного тормоза и уровня тормозной жидкости

Эксплуатировать автомобиль с включенным индикатором опасно. Если индикатор стояночного тормоза и низкого уровня тормозной жидкости горит при отключенном стояночном тормозе, это указывает на низкий уровень тормозной жидкости в бачке.

В этом случае следует проверить автомобиль в специализированной мастерской. Kia рекомендует обратиться к официальному дилеру Kia или партнерской сервисной компании.

Сигнальная лампа антиблокировочной тормозной системы (ABS)

Эта сигнальная лампа загорается в следующих случаях:

- После установки ключа зажигания или кнопки «ENGINE START/STOP» (Запуск/остановка двигателя) в положение «ON» (Вкл.)
  - Индикатор светится примерно 3 секунды, а затем гаснет.
- Когда возникает неисправность в системе ABS (обычная тормозная система все равно продолжает работать без помощи антиблокировочной тормозной системы).

  В этом случае следует проверить автомобиль в специализированной мастерской. Kia рекомендует обратиться к официальному дилеру Kia или партнерской сервисной компании.

Сигнальная лампа системы электронного распределения

тормозного усилия (EBD). (при наличии)

Если во время движения одновременно загораются две сигнальные лампы:

- Система ABS и обычная тормозная система могут быть неисправны.

  В этом случае следует проверить автомобиль в специализированной мастерской. Kia рекомендует обратиться к официальному дилеру Kia или партнерской сервисной компании.

ПРЕДУПРЕЖДЕНИЕ

Сигнальная лампа системы электронного распределения тормозного усилия (EBD).

Если одновременно загораются сигнальная лампа ABS и сигнальная лампа стояночного тормоза и тормозной жидкости, тормозная система может быть неисправна, и при резком торможении может возникнуть опасная ситуация.

В этом случае избегайте резкого торможения и движения с высокой скоростью.

Следует как можно скорее проверить автомобиль в специализированной мастерской. Kia рекомендует обратиться к официальному дилеру Kia или партнерской сервисной компании.

ПРИМЕЧАНИЕ

Сигнальная лампа системы электронного распределения тормозного усилия (EBD).

Если загорается сигнальная лампа ABS или одновременно загораются сигнальная лампа ABS и сигнальная лампа стояночного тормоза и тормозной жидкости, это может свидетельствовать о неисправности спидометра, одометра или счетчика пути. Кроме того, в этом случае может загораться сигнальная лампа MDPS и увеличиваться или уменьшаться рулевое усилие.

В этом случае следует как можно скорее проверить автомобиль в специализированной мастерской.

Kia рекомендует обратиться к официальному дилеру Kia или партнерской сервисной компании.

Индикатор системы электроусилителя руля (MDPS)

Эта сигнальная лампа загорается в следующих случаях:

- После установки ключа зажигания или кнопки «ENGINE START/STOP» (Запуск/остановка двигателя) в положение «ON» (Вкл.)
  - Данная индикаторная лампа загорается после поворота ключа зажигания в положение «Вкл.» и гаснет приблизительно через 3 секунды.
- При наличии неисправности в системе MDPS.

  В этом случае следует проверить автомобиль в специализированной мастерской. Kia рекомендует обратиться к официальному дилеру Kia или партнерской сервисной компании.

Индикатор неисправности (MIL)

Эта сигнальная лампа загорается в следующих случаях:

- После установки ключа зажигания или кнопки «ENGINE START/STOP» (Запуск/остановка двигателя) в положение «ON» (Вкл.)
  - Она горит все время до запуска двигателя.
- При обнаружении неисправности системы снижения токсичности выхлопа.

  В этом случае следует проверить автомобиль в специализированной мастерской. Kia рекомендует обратиться к официальному дилеру Kia или партнерской сервисной компании.

⚠ ПРЕДОСТЕРЕЖЕНИЕ

Индикатор неисправности (MIL)

- Движение с включенной индикаторной лампой неисправности может привести к повреждению системы снижения токсичности выхлопа, что, в свою очередь, может негативно повлиять на управляемость автомобилем и/или экономию топлива.
- Если из-за нехватки моторного масла включится система усиленной защиты двигателя, мощность двигателя будет ограничена. Если длительные периоды ограничения мощности двигателя будут возникать неоднократно, загорится сигнальный индикатор неисправности. (для двигателя Smartstream T-GDi)

⚠ ПРЕДОСТЕРЕЖЕНИЕ

Бензиновый двигатель

Включение индикаторной лампы неисправности (MIL) может указывать на повреждение каталитического нейтрализатора, что может привести к потере мощности двигателя.

В этом случае следует как можно скорее проверить автомобиль в специализированной мастерской. Kia рекомендует обратиться к официальному дилеру Kia или партнерской сервисной компании.

Индикатор системы зарядки

Эта сигнальная лампа загорается в следующих случаях:

- После установки ключа зажигания или кнопки «ENGINE START/STOP» (Запуск/остановка двигателя) в положение «ON» (Вкл.)
  - Она горит все время до запуска двигателя.
- При наличии неисправности генератора или системы зарядки.

При наличии неисправности генератора или системы зарядки аккумуляторной батареи:

1. Необходимо осторожно остановиться в ближайшем безопасном месте.
2. Выключите двигатель и проверьте приводной ремень генератора на предмет ослабления и разрывов.

В этом случае следует как можно скорее проверить автомобиль в специализированной мастерской.

Kia рекомендует обратиться к официальному дилеру Kia или партнерской сервисной компании.

Индикатор давления моторного масла

Эта сигнальная лампа загорается в следующих случаях:

- После установки ключа зажигания или кнопки «ENGINE START/STOP» (Запуск/остановка двигателя) в положение «ON» (Вкл.)
  - Она горит все время до запуска двигателя.
- Если давление моторного масла низкое.
- Необходимо осторожно остановиться в ближайшем безопасном месте.
- Выключите двигатель и проверьте уровень масла (подробнее см. в разделе"Проверка уровня моторного масла" на странице 8-25). Если уровень низкий, долейте нужное количество масла.
- Если сигнальная лампа продолжает гореть после доливки масла либо возможность долить масло отсутствует, следует в максимально сжатые сроки выполнить осмотр автомобиля в специализированной мастерской. Kia рекомендует обратиться к официальному дилеру Kia или партнерской сервисной компании. Движение с включенной сигнальной лампой может привести к повреждению двигателя.

⚠ ПРЕДОСТЕРЕЖЕНИЕ

При снижении давления моторного масла из-за его нехватки и т. д. загорается сигнальный индикатор давления моторного масла. Также активируется система усиленной защиты двигателя, которая ограничивает его мощность. После восстановления давления моторного масла сигнальный индикатор давления моторного масла и система усиленной защиты двигателя отключатся. (для двигателя Smartstream T-GDi)

Контрольная лампа уровня масла двигателя (при наличии)

Если загорается сигнальная лампа низкого уровня моторного масла, уровень масла в двигателе следует проверять.

Если загорается эта сигнальная лампа, следует как можно быстрее проверить уровень моторного масла и долить его при необходимости.

Рекомендуется вливать масло медленно, используя воронку. (Объем доливки масла: примерно 0,6-1,0 л)

Используйте только указанное моторное масло. (См. раздел"Рекомендуемые смазочные материалы и их количество" на странице 9-8.)

Не следует заливать чрезмерное количество моторного масла, уровень масла не должен превышать отметку F на масляном щупе.

✻ ПРИМЕЧАНИЕ

- После заливки моторного масла нужно проехать на автомобиле

приблизительно 50 км, после чего сигнальная лампа погаснет.

- Переключите зажигание из положения «OFF» (Выкл.) в положение «ON» (Вкл.) 3 раза в течение 10 секунд, сигнальная лампа сразу же погаснет. Однако если отключить сигнальную лампу, не добавив моторное масло, то она вновь загорится примерно через 50 км пробега.

⚠ ПРЕДОСТЕРЕЖЕНИЕ

Если сигнальная лампа по-прежнему горит после добавления масла в двигатель и 50 км пробега, рекомендуется как можно скорее проверить автомобиль в специализированной мастерской. Kia рекомендует обратиться к официальному дилеру Kia или партнерской сервисной компании. Даже если эта сигнальная лампа не загорается после запуска двигателя, моторное масло следует регулярно проверять и доливать.

Сигнальная лампа превышения скорости 120 km/h (при наличии)

Эта сигнальная лампа мигает в следующих случаях:

- В случае превышения скорости 120 км/ч.
- Эта лампа призвана предотвратить движение на слишком высокой скорости.
- Также прибл. на 5 секунд включается предупреждающий звуковой сигнал.

Индикатор низкого уровня топлива

Эта сигнальная лампа загорается в следующих случаях:

Если в топливном баке заканчивается топливо.

Если в топливном баке заканчивается топливо:

Как можно скорее заправьте автомобиль.

⚠ ПРЕДОСТЕРЕЖЕНИЕ

Низкий уровень топлива

Движение с горящим индикатором низкого уровня топлива или с уровнем топлива ниже отметки «0 или У» может привести к пропуску зажигания в цилиндрах двигателя и повреждению каталитического нейтрализатора. (при наличии)

Контрольная лампа низкого давления в шинах (!) (при наличии)

Эта сигнальная лампа загорается в следующих случаях:

- После установки ключа зажигания или кнопки «ENGINE START/STOP» (Запуск/остановка двигателя) в положение «ON» (Вкл.)
  - Индикатор светится примерно 3 секунды, а затем гаснет.
- При недостаточном давлении воздуха в одной из шин.

* Подробнее см. в разделе"Система контроля давления в шинах (TPMS) (при наличии)" на странице 7-10.

Эта сигнальная лампа остается включенной в течение приблизительно 70 секунд или повторно мигает и выключается с интервалами около 3 секунд в следующих случаях:

- При наличии неисправности в системе TPMS.

  В этом случае следует как можно скорее проверить автомобиль в специализированной мастерской.

  Kia рекомендует обратиться к официальному дилеру Kia или партнерской сервисной компании.

* Подробнее см. в разделе"Система контроля давления в шинах (TPMS) (при наличии)" на странице 7-10.

⚠ ПРЕДУПРЕЖДЕНИЕ

Безопасная остановка

- TPMS не может предупредить о серьезном и внезапном повреждении шин, вызванном внешними факторами.
- Если чувствуется, что автомобиль неустойчив, следует немедленно убрать ногу с педали акселератора, осторожно нажать на педаль тормоза и медленно выехать на безопасное место дороги.

Сигнальная лампа системы предупреждения о лобовом столкновении (при наличии)

Эта сигнальная лампа горит в следующих случаях:

- когда замок зажигания находится в положении ON. Индикаторная лампа светится около 3 секунд, а затем гаснет.
- Желтым: Когда вспомогательная функция предотвращения лобового столкновения не выбрана, отключена или неисправна.

  Если при активированной системе безопасности спереди желтая сигнальная лампа продолжает гореть после того, как датчик был очищен или разблокирован, Kia рекомендует обратиться к официальному дилеру Kia / партнерской сервисной компании.

Эта сигнальная лампа мигает в следующих случаях:

- Красный: Когда работает функция безопасности спереди или безопасности при пересеченном движении спереди.

* Подробнее см. в разделе"Вспомогательная функция предотвращения лобового столкновения (FCA) (только камера переднего вида) (при наличии)" на странице 6-5,"Вспомогательная система предотвращения лобового столкновения (FCA) (совокупность датчиков) (при наличии)" на странице 6-19.

Главный сигнальный индикатор ⚠ (при наличии)

Этот индикатор загорается в следующих случаях:

- Эта сигнальная лампа загорается в следующих ситуациях:
  - Неисправность вспомогательной системы предотвращения лобового столкновения (при наличии)
  - Радар вспомогательной системы предотвращения лобового столкновения (при наличии) заблокирован
  - Неполадки вспомогательной системы предотвращения столкновения в слепой зоне (BCA) (при наличии)
  - Радар вспомогательной системы предотвращения столкновения в слепой зоне (при наличии) заблокирован
  - Неисправность интеллектуальной системы предупреждения об ограничении скорости движения (при наличии)
  - Неисправность системы автоматического переключения фар дальнего света (при наличии)
  - Неисправность системы интеллектуального круиз-контроля (SCC) (при наличии)
  - Заблокирован радар системы интеллектуального круиз-контроля (при наличии)
  - Неисправность светодиодных передних фар (при наличии)
  - Сбой системы TPMS, низкое давление и т.д.

Если ситуация предупреждения устранена, главный индикатор погаснет.

Индикатор выхлопной системы (GPF) (бензиновый двигатель) (при наличии)

Эта сигнальная лампа загорается в следующих случаях:

- Если имеются неполадки в системе бензинового сажевого фильтра (GPF).
- Если эта сигнальная лампа горит, она может выключиться в следующих случаях:
  - Автомобиль должен проехать дольше 30 минут со скоростью 80 км/ч (50 миль/ч) и выше.
  - Обеспечьте выполнение следующих условий: безопасные дорожные условия, коробка передач установлена на 3 передачу или выше а скорость вращения двигателя составляет 1500-4000 об/мин.

Если эта контрольная лампа мигает, несмотря на выполненную процедуру (в это время на жидкокристаллическом дисплее будет отображаться предупреждение), следует проверить систему бензинового сажевого фильтра (GPF) в специализированной мастерской. Kia рекомендует обратиться к официальному дилеру Kia или партнерской сервисной компании.

⚠ ПРЕДОСТЕРЕЖЕНИЕ

Бензиновый двигатель с сажевым фильтром GPF (при наличии)

В случае продолжения движения с мигающей контрольной лампой GPF в течение долгого времени, возможно повреждение системы GPF и ухудшение расхода топлива.

Контрольная лампа незакрытой двери (при наличии)

Эта сигнальная лампа загорается в следующих случаях:

Если дверь неплотно закрыта.

Контрольная лампа незакрытой задней двери (при наличии)

Эта сигнальная лампа загорается в следующих случаях:

Если дверь багажного отделения неплотно закрыта.

Сигнальная лампа низкого уровня омывающей жидкости (при наличии)

Эта сигнальная лампа загорается в следующих случаях:

- Когда бачок с жидкостью для стеклоомывателя почти пуст.

  В этом случае следует долить жидкость для стеклоомывателя.

Светодиодная сигнальная лампа в головной фаре (при наличии)

Эта сигнальная лампа загорается в следующих случаях:

- Если светодиодная лампа головной фары не работает.

  В этом случае следует проверить автомобиль в специализированной мастерской. Kia рекомендует обратиться к официальному дилеру Kia или партнерской сервисной компании.

ПРЕДОСТЕРЕЖЕНИЕ

Светодиодная сигнальная лампа в головной фаре

При постоянном движении с включенной светодиодной сигнальной лампой головной фары (ближнего света) ее срок службы сокращается.

Индикатор предупреждения о гололеде на дороге

Эта сигнальная лампа предназначена для предупреждения водителя об обледенении на дороге.

При следующих условиях сигнальная лампа (включая указатель наружной температуры) мигает, а затем начинает гореть постоянно, также звучит звуковой сигнал.

- Температура на указателе наружной температуры ниже 4 °C (39 °F).

ПРИМЕЧАНИЕ

Если во время движения загорается индикатор предупреждения о гололеде на дороге, необходимо управлять автомобилем более внимательно

и осторожно, воздерживаясь от чрезмерного повышения скорости, резкого ускорения, внезапного торможения, крутых поворотов и т. д.

Индикаторные лампы

Индикатор системы электронного контроля устойчивости (ESC)

Этот индикатор загорается в следующих случаях:

- После установки ключа зажигания или кнопки «ENGINE START/STOP» (Запуск/остановка двигателя) в положение «ON» (Вкл.)
  - Индикатор светится примерно 3 секунды, а затем гаснет.
- Когда происходит сбой в работе системы ESC.

  В этом случае следует проверить автомобиль в специализированной мастерской. Kia рекомендует обратиться к официальному дилеру Kia или партнерской сервисной компании.

Этот индикатор срабатывает при указанных далее условиях:

Если работает система ESC.

* Подробнее см. в разделе"Электронный контроль устойчивости (ESC)" на странице 5-42.

Индикатор выключения электронной системы динамической стабилизации (ESC) OFF (при наличии)

Этот индикатор загорается в следующих случаях:

- После установки ключа зажигания или кнопки «ENGINE START/STOP» (Запуск/остановка двигателя) в положение «ON» (Вкл.)
  - Индикатор светится примерно 3 секунды, а затем гаснет.
- В случае выключения системы ESC выбором пункта «ESC OFF» (Выкл. ESC) на приборной панели.

* Подробнее см. в разделе"Электронный контроль устойчивости (ESC)" на странице 5-42.

Индикаторная лампа автостопа (A) (при наличии)

Этот индикатор загорается в следующих случаях:

- Если система ISG (стоп-старт) выключает двигатель на холостом ходу.
- Когда происходит автоматический запуск двигателя, индикатор «AUTO STOP» (Автостоп) на приборной панели мигает в течение 5 секунд.

* Подробнее см. в разделе"Система «Стоп-старт» (ISG) (при наличии)" на странице 5-15.

ПРИМЕЧАНИЕ

Когда двигатель автоматически запускается системой ISG, на несколько секунд могут загораться некоторые сигнальные лампы (ABS, ESC, ESC

OFF, MDPS или сигнальная лампа стояночного тормоза).

Это происходит из-за низкого заряда аккумулятора. Такая ситуация не свидетельствует о неисправности.

Индикатор иммобилайзера (без интеллектуального ключа)

Этот индикатор загорается в следующих случаях:

- Когда автомобиль распознает иммобилайзер в вашем ключе во время переключения замка зажигания в положение «Вкл.».
  - В это время можно запускать двигатель.
  - Индикаторная лампа гаснет после запуска двигателя.

Этот индикатор срабатывает при указанных далее условиях:

- Когда происходит сбой в работе системы иммобилайзера.

  В этом случае следует проверить автомобиль в специализированной мастерской. Kia рекомендует обратиться к официальному дилеру Kia или партнерской сервисной компании.

Индикатор иммобилайзера (с интеллектуальным ключом)

Этот световой индикатор горит не дольше 30 секунд в следующих случаях:

- Когда интеллектуальный ключ должным образом распознается в автомобиле при кнопке «ENGINE START/STOP» (Запуск/остановка двигателя) в положении «ACC» (Доп. устройства) или «ON» (Вкл.)
  - В это время можно запускать двигатель.
  - Индикаторная лампа гаснет после запуска двигателя.

Этот индикатор мигает в течение нескольких секунд в следующих случаях:

- Когда интеллектуальный ключ находится не в автомобиле.
  - В это время запуск двигателя невозможен.

Этот световой индикатор загорается на 2 секунды и гаснет в следующих случаях:

- Когда интеллектуальный ключ не распознается в автомобиле при кнопке «ENGINE START/STOP» (Запуск/остановка двигателя) в положении «ON» (Вкл.)

  В этом случае следует проверить автомобиль в специализированной мастерской. Kia рекомендует обратиться к официальному дилеру Kia или партнерской сервисной компании.

Этот индикатор срабатывает при указанных далее условиях:

- Когда батарейка интеллектуального ключа разряжена.
  - В это время запуск двигателя невозможен. Однако двигатель можно запустить нажатием кнопки «ENGINE START/STOP» (Запуск/остановка двигателя) с помощью электронного ключа.

(Подробнее см. в разделе"Запуск двигателя" на странице 5-13).

- Когда происходит сбой в работе системы иммобилайзера.

  В этом случае следует проверить автомобиль в специализированной мастерской. Kia рекомендует обратиться к официальному дилеру Kia или партнерской сервисной компании.

Индикатор сигналов поворота

Этот индикатор срабатывает при указанных далее условиях:

- При включении сигнал поворота.

Любая из описанных ниже ситуаций может указывать на неисправность в системе управления указателями поворотов. В этом случае следует проверить автомобиль в специализированной мастерской. Kia рекомендует обратиться к официальному дилеру Kia или партнерской сервисной компании.

- Индикаторная лампа не мигает, а горит непрерывно.
- Индикатор мигает быстрее обычного.
- Индикаторная лампа не загорается вовсе.

Индикаторная лампа ближнего света (при наличии)

Этот индикатор загорается в следующих случаях:

- Когда включены фары головного света.

Индикаторная лампа дальнего света

Этот индикатор загорается в следующих случаях:

- Когда включен дальний свет.
- Ручка указателей поворота переключена в положение мигания светом фар.

Индикаторная лампа функции автоматического переключения фар дальнего света AUTO (при наличии)

Эта сигнальная лампа загорается в следующих случаях:

- При включении дальнего света фар, если выключатель освещения установлен в положение «AUTO» (Автоматический режим).
- Если автомобиль обнаруживает встречное или попутное транспортное средство, то система автоматического переключения фар переключает дальний свет на ближний.

* Подробнее см. в разделе"Функция автоматического переключения фар дальнего света (HBA) (при наличии)" на странице 4-94.

Индикатор включения световых приборов

Этот индикатор загорается в следующих случаях:

- Когда включены задние габаритные огни или фары головного света.

Индикаторная лампа передних противотуманных фар (при наличии)

Этот индикатор загорается в следующих случаях:

- Когда включены передние противотуманные фары.

Индикатор задних противотуманных фар (при наличии)

Этот индикатор загорается в следующих случаях:

- Когда включены задние противотуманные фары.

Индикаторная лампа круиз-контроля CRUISE (при наличии)

Этот индикатор загорается в следующих случаях:

- Когда система круиз-контроля включена.

* Подробнее см. в разделе"Круиз-контроль (CC) (при наличии)" на странице 6-79.

Индикаторная лампа настройки круиз-контроля SET (при наличии)

Этот индикатор загорается в следующих случаях:

- Когда установлена скорость круиз-контроля.

* Подробнее см. в разделе"Круиз-контроль (CC) (при наличии)" на странице 6-79.

Индикатор системы контроля безопасного движения по полосе (при наличии)

Эта сигнальная лампа горит в следующих случаях:

- когда замок зажигания находится в положении ON. Индикаторная лампа светится около 3 секунд, а затем гаснет.
- Серый: Если условия работы системы удержания на полосе не выполнены.
- Зеленый: Если условия работы системы удержания на полосе выполнены.
- Желтым: Если функция контроля безопасного движения по полосе отключена или неисправна.

  Если при активированной функции контроля безопасного движения по полосе желтая сигнальная лампа продолжает гореть после того, как датчик был очищен или разблокирован, Kia рекомендует обратиться к официальному дилеру Kia / партнерской сервисной компании.

Эта сигнальная лампа мигает в следующих случаях:

- Зеленый: Когда работает система удержания в полосе.

* Подробнее см. в разделе"Система удержания полосы (LKA)" на странице 6-38.

Индикаторная лампа режима SPORT SPORT (при наличии)

Эта индикаторная лампа загорается в следующих случаях:

- При выборе режима «SPORT» (Экономичный).

* Подробнее см. в разделе"Интегрированная система управления режимом вождения (при наличии)" на странице 5-49.

Индикаторная лампа режима ECO ECO (при наличии)

Эта индикаторная лампа загорается в следующих случаях:

- При выборе режима «ECO» (Экономичный).

* Подробнее см. в разделе"Интегрированная система управления режимом вождения (при наличии)" на странице 5-49.

Освещение

Функция экономии заряда аккумулятора

Эта функция предназначена для предотвращения разряда аккумуляторной батареи в случае, когда лампы освещения оставлены включенными. Система автоматически выключает лампы габаритных огней после выключения двигателя и открытия двери водителя. Тем не менее, габаритные огни останутся включенными при открытии водительской двери, если после остановки двигателя привести в действие переключатель света. При необходимости, чтобы не выключать лампы, выключите и снова включите габаритные фонари с помощью переключателя фар на рулевой колонке после выключения двигателя.

Функция подсветки фарами головного света (при наличии)

Фары головного света (и/или задние габаритные огни) остаются включенными в течение около 5 минут после извлечения ключа из замка зажигания, когда выключен двигатель. Однако если открыть и закрыть дверь водителя, фары головного света выключаются через 15 секунд.

Фары головного света можно выключить, дважды нажав кнопку блокировки на передатчике или интеллектуальном ключе или переведя переключатель освещения из положения работы фар головного света или автоматического освещения в положение выключения.

⚠ ПРЕДОСТЕРЕЖЕНИЕ

При выходе водителя через другие двери (кроме водительской) функция

экономии аккумулятора не срабатывает, и функция подсветки фарами головного света не отключается автоматически. что может привести к разряду аккумулятора. В этом случае перед выходом из автомобиля необходимо выключить фары вручную.

Функция приветственной подсветки фарами (при наличии)

Когда выключатель головных фар установлен положение «ON» (Вкл.) или «AUTO» (Автоматический режим), а также закрыты и заперты все двери (в том числе дверь багажного отделения), при нажатии кнопки отпирания дверей на передатчике или интеллектуальном ключе фары загораются примерно на 15 секунд.

Если выключатель головных фар установлен в положение «AUTO» (Автоматический режим), то данная функция работает только ночью.

Если в это время снова нажать кнопку отпирания дверей или кнопку запирания дверей на передатчике или интеллектуальном ключе, фары сразу же погаснут.

Статический поворотный свет (при наличии)

Для обеспечения обзора и повышения безопасности во время прохождения поворота статический поворотный свет включается автоматически. Система будет работать в автоматическом режиме в следующих случаях.

- При включении фар головного света
- Когда угол поворота рулевого колеса превышает 35-40 градусов (зависит от скорости автомобиля)
- Если скорость автомобиля больше 3 км/ч
- При движении вперед или назад.

Дневные ходовые огни (при наличии)

Дневные ходовые огни предназначены для улучшения видимости движущегося транспортного средства спереди в дневное время. Дневные ходовые огни очень полезны в различных дорожных условиях и особенно в светлое время суток.

Система дневных ходовых огней отключается в следующих случаях.

1. Переключатель фары головного света в положении «ON» (Вкл.)
2. Двигатель не работает.
3. Передние противотуманные фары включены.
4. Включение стояночного тормоза

✻ ПРИМЕЧАНИЕ

Изменение направления движения (для Европы)

Фары ближнего света имеют асимметричное распределение света. В странах с противоположным направлением движения они будут ослеплять водителей встречных автомобилей. Чтобы предотвратить ослепление, по правилам ECE необходимо выполнить некоторые действия (например, использовать систему автоматического изменения, нанести клейкую пленку, направлять свет вниз). Конструкция этих фар предотвращает ослепление водителей встречных автомобилей. Поэтому вам не нужно регулировать фары в стране с противоположным направлением движения

Управление освещением

OYB040408L

У переключателя освещения есть положение работы передних фар и положение работы стояночных огней.

Для управления фарами поверните кнопку на конце рычага в одно из следующих положений:

1 Положение «OFF» (Выкл.)
2 Положение автоматического освещения
3 Положение работы стояночных огней
4 Положение фар головного света

Положение работы стояночных огней (⇒DOE)

OYB040410L

Когда переключатель освещения находится в положении работы стояночных огней (вторая позиция), то работают задние габаритные огни, фонарь освещения номерного знака и подсветка приборной панели.

Положение фар головного света (≣D)

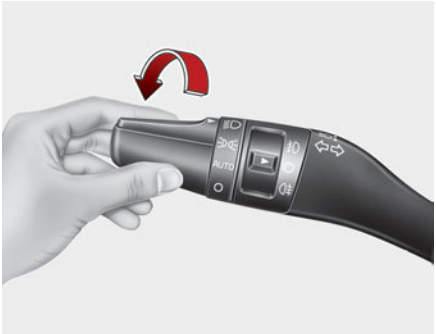

OYB040412L

Когда переключатель освещения находится в положении работы передних фар (третья позиция), то горят передние фары, задние габаритные огни, фонарь освещения номерного знака и лампа подсветки приборной панели.

✻ ПРИМЕЧАНИЕ

Чтобы включить головные фары, ключ зажигания должен быть в положении «ON» (ВКЛ).

Положение автоматического освещения

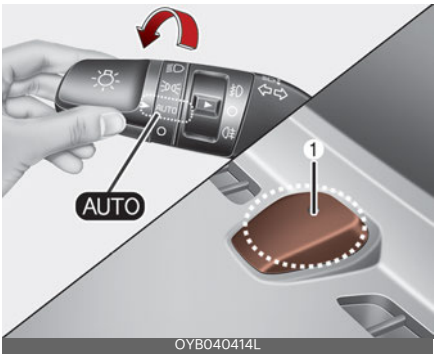

Если переключатель освещения установлен в положение «AUTO» (Автоматический режим), задние габаритные огни и передние фары будут автоматически включаться или выключаться в зависимости от освещенности снаружи автомобиля.

ПРЕДОСТЕРЕЖЕНИЕ

- В целях обеспечения более эффективной работы системы автоматического освещения не закрывайте датчик (1), расположенный на приборной панели.
- Не используйте для очистки датчика средство для очистки стекол. Оно может оставить тонкую пленку и нарушить работу датчика.
- Тонировка или нанесение других видов металлических покрытий на лобовое стекло вашего автомобиля может нарушить правильную работу системы автоматического освещения.

Управление фарами дальнего света

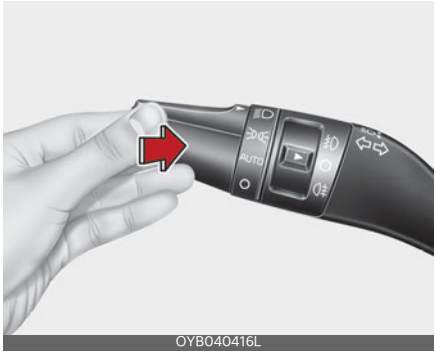

Для включения дальнего света фар переместите рычаг от себя. Потяните его на себя для включения ближнего света фар.

При включении фар дальнего света загорится соответствующая сигнальная лампа. Для предупреждения разряда аккумуляторной батареи не оставляйте фары включенными в течение длительного времени при неработающем двигателе.

ПРЕДУПРЕЖДЕНИЕ

Не включайте фары дальнего света во время движения в потоке машин. Это может ограничить обзор водителей других автомобилей.

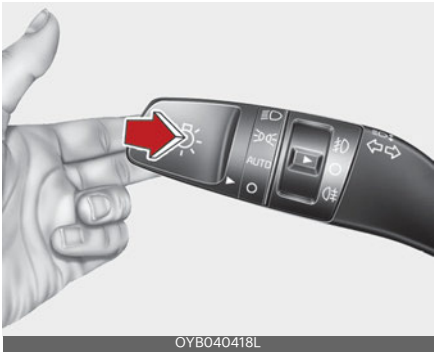

Для мигания дальним светом потяните рычаг на себя. После отпускания рычаг вернется в исходное положение (ближний свет). Для использования функции мигания включение переключателя фар головного света не требуется.

Функция автоматического переключения фар дальнего света (HBA) (при наличии)

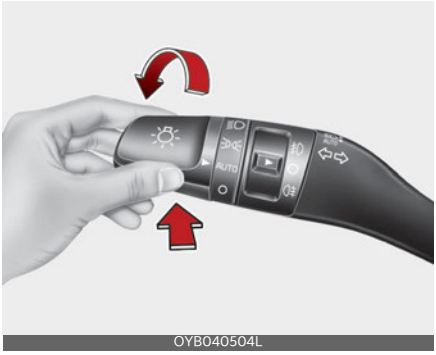

Функция автоматического переключения фар дальнего света — это система, которая автоматически регулирует дальность света фар (переключает режимы ближнего и дальнего света фар) в зависимости от яркости света от других автомобилей и дорожных условий.

Условия эксплуатации

1. Установите переключатель освещения в положение «AUTO» (Автоматический режим).
2. Для включения фар дальнего света переместите рычаг от себя.

   Индикатор автопереключения фар дальнего света (AUTO) индикаторная лампа загорается.
3. Система автопереключения дальнего света включится, когда скорость автомобиля будет выше 30 км/ч (20 миль/ч).
   - При перемещении рычага от себя во время работы системы автоматического переключения фар дальнего света, система будет выключена и фары дальнего света будут светить непрерывно. Индикатор автопереключения фар дальнего света (AUTO) погаснет.
   - При перемещении рычага к себе во время работы системы автоматического переключения фар дальнего света, система будет выключена.
4. Если переключатель света находится в положении фар дальнего света, система автоматического переключения фар дальнего света выключится автоматически и фары ближнего света будут светить непрерывно.

Фары с дальнего света переключаться на ближний при следующих условиях.

- При выключении системы автоматического переключения фар дальнего света.
- При установка переключателя света в другое положение, кроме «AUTO» (Автоматический режим).

- При обнаружении включенных фар дальнего света у движущегося навстречу транспортного средства.
- При обнаружении включенных задних габаритных огней у движущегося впереди транспортного средства.
- При достаточной освещенности и отсутствии необходимости включения фар дальнего света.
- При обнаружении уличного освещения или другого освещения.
- Скорость автомобиля ниже 20 км/ч (12 миль/ч).
- Если обнаружены фара или задний фонарь велосипеда/мотоцикла.

⚠ ПРЕДОСТЕРЕЖЕНИЕ

Система автопереключения дальнего света может работать неправильно в указанных ниже условиях.

- Если у встречного или движущегося впереди транспортного средства отсутствует свет из-за повреждения фар или наличия факторов, скрывающих фары.
- Если у движущегося навстречу транспортного средства или транспортного средства впереди фары покрыты пылью, снегом или водой.
- Если свет фар встречного или движущегося впереди транспортного средства не виден из-за выхлопных газов, дыма, тумана, снега и т. д.
- Если лобовое стекло покрыто инородными веществами, таким как лед, пыль, капли тумана, или повреждено.
- Когда форма света на дороге соответствует передним фарам автомобиля.
- При ухудшении видимости из-за тумана, сильного дождя или снега.
- В случае если фары были отремонтированы или заменены не у официального дилера.
- Когда направление света фар не отрегулировано.
- При движении по узкой извилистой или неровной дороге.
- При движении по дороге с уклоном.
- Когда только часть движущегося впереди транспортного средства видна на перекрестке или извилистой дороге.
- При наличии светофора, отражающего свет знака, мигающего знака или зеркальной поверхности.
- При плохих дорожных условиях, например на мокрой или покрытой снегом дороге.
- Когда основные фары транспортного средства выключены, однако противотуманные фары включены.
- Когда транспортное средство внезапно появляется из-за поворота.
- Когда транспортное средство наклонено из-за спущенной шины или при буксировке.
- Когда горит сигнальная лампа системы удержания на полосе. (при наличии)

⚠ ПРЕДУПРЕЖДЕНИЕ

- Не помещайте никаких аксессуаров, наклеек и не тонируйте лобовое стекло.
- Производите замену лобового стекла у официального дилера.
- Не удаляйте и не подвергайте воздействую ударов компоненты системы автоматического переключения фар дальнего света.

- Избегайте попадания воды в блок системы автоматического переключения фар дальнего света.
- Запрещается размещать предметы на приборной панели, которые отражают свет, такие как зеркала, белая бумага и т.д. Это может привести к сбою в работе системы при отражении солнечного света.
- В некоторых случаях функция автоматического переключения фар дальнего света может работать ненадлежащим образом, поэтому всегда следите за дорогой. Если система не работает должным образом, переключение между дальним светом и ближним производите вручную.
- Когда автомобиль заводится или передняя камера инициализируется (перезапускается и т. д.), функция может быть отключена примерно на 15 секунд.

Указатели поворота и смены полосы движения

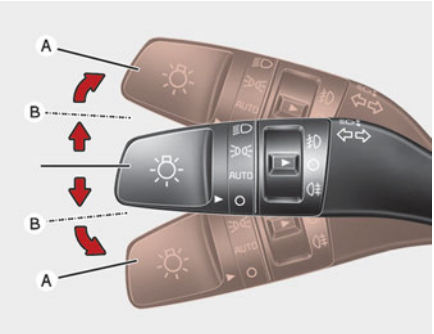

OYB040420L

Указатели поворота работают только при включенном зажигании. Для включения указателей поворота переместите рычаг вверх или вниз (A).

При включении указателя поворота на приборной панели загорается зеленая стрелка. Он автоматически выключается после выполнения поворота.

Если индикатор продолжает мигать после выполнения поворота, вручную переместите рычаг в положение «O» (Выкл.)

Для предупреждения о смене полосы движения слегка поверните рычаг включения сигналов поворота и удерживайте его в положении B. При отпускании рычага он вернется в положение «O» (Выкл.)

Если индикатор светится постоянно и не мигает, или мигает необычным образом, вероятно перегорание и необходимость замены одной из электрических ламп указателей поворота.

Функция смены полосы движения одним касанием

Чтобы включить функцию кратковременного сигнала о смене полосы одним касанием, немного переместите рычаг включения указателей поворота, а затем отпустите его. Сигналы о смены полосы мигнут 3 раза.

ПРИМЕЧАНИЕ

Если индикатор мигает слишком быстро или слишком медленно, возможно, перегорела лампа или плохо работает контакт в цепи.

Передняя противотуманная фара (при наличии)

OYB042422L

Противотуманные фары используются для улучшения видимости в условиях тумана, дождя или снега и др. Противотуманные фары зажигаются, когда после включения стояночный огней будет включен переключатель противотуманных фар (1).

Чтобы выключить передние противотуманные фары, снова переведите переключатель передних противотуманных фар в положение «Вкл.».

⚠ ПРЕДОСТЕРЕЖЕНИЕ

Во время работы противотуманные фары потребляют большое количество электроэнергии автомобиля. Используйте противотуманные фары только в условиях плохой видимости.

Задняя противотуманная фара (при наличии)

OYB042424L

Для включения задних противотуманных фар переведите переключатель задних противотуманных фар (1) в положение «Вкл.», когда передние фары включены.

Для отключения задних противотуманных фар переведите переключатель задних противотуманных фар в положение «ON» (Вкл.)

✻ ПРИМЕЧАНИЕ

Задняя противотуманная фара установлена только на стороне водителя (при наличии).

4

Устройство регулировки угла наклона фар (при наличии)

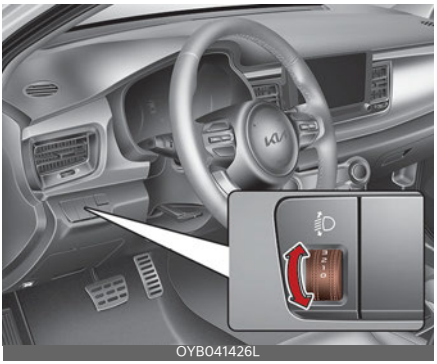

Чтобы отрегулировать уровень света фар в зависимости от числа пассажиров и веса груза в багажном отделении, поверните переключатель выравнивания света.

Чем выше номер положения переключателя, тем ниже уровень света фар. Всегда поддерживайте правильное положение выравнивания света фар, иначе фары могут ослепить других участников дорожного движения.

Ниже приведены примеры правильных настроек переключателя. Для условий нагрузки, которые отличаются от перечисленных ниже, отрегулируйте положение переключателя таким образом, чтобы уровень света был наиболее близким к условиям, полученным в соответствии со списком.

Условия нагрузки	Положение переключателя
Driver Only (Только для водителя)	0
Водитель + передний пассажир	0
Все пассажиры (включая водителя)	1
Все пассажиры (включая водителя) + максимально допустимая нагрузка	2
Водитель + максимально допустимая нагрузка	3

Стеклоочистители и стеклоомыватели

Передние

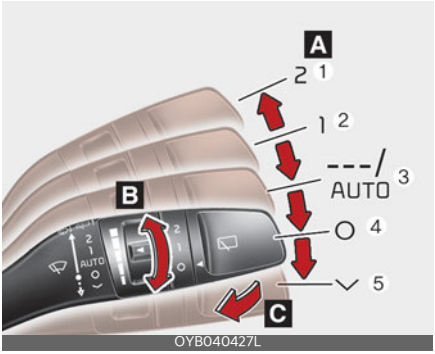

Задние (при наличии)

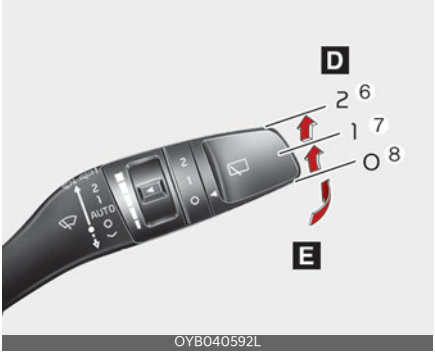

A: Регулятор скорости стеклоочистителя (переднего)

1. 2 - Высокая скорость стеклоочистителя
2. 1 - Низкая скорость стеклоочистителя
3. --- - Прерывистая работа стеклоочистителя

   AUTO* - Автоматическое управление стеклоочистителем
4. O - Off (Выкл.)
5. - Разовый цикл стеклоочистителя

B: регулировка времени прерывистой работы стеклоочистителя / автоматическое управление регулировкой времени работы стеклоочистителя*

C: Очистка короткими движениями (спереди)

D: регулировка заднего стеклоочистителя/стеклоомывателя*

6. 2 — обычный режим работы стеклоочистителя
7. 1 - прерывистая работа стеклоочистителя
8. O - Стеклоочистители не работают.

E: Очистка короткими движениями (сзади)*

* : при наличии

Стеклоочистители лобового стекла (передние)

Работают при включенном зажигании следующим образом.

1. 2: высокая скорость работы стеклоочистителей.
2. 1: Нормальная скорость работы стеклоочистителей
3. ---/«AUTO» (Автоматический режим)*: стеклоочистители работают в прерывистом режиме с постоянной частотой. Используйте этот режим при моросящем дожде или в тумане. Для изменения частоты работы стеклоочистителей поверните ручку управления скоростью.
4. O: стеклоочистители выключены.
5. V: Для однократного движения стеклоочистителей по стеклу переместите рычаг в это положение и отпустите его. Если рычаг удерживать в этом положении, стеклоочи-

стители будут работать в постоянном режиме.

*: при наличии

✻ ПРИМЕЧАНИЕ

При наличии толстого слоя снега или льда на ветровом стекле перед использованием стеклоочистителей для обеспечения их работы в нормальном режиме включите обогреватель примерно на 10 минут или до тех пор, пока снег и/или лед не будут удалены. Если не удалить снег и/или лед перед использованием стеклоочистителя и омывателя, это может привести к повреждению системы стеклоочистителя и омывателя.

✻ ИНФОРМАЦИЯ

Если вы включаете стеклоочистители во время движения по заснеженной дороге, они могут остановиться из-за налипания снега на лобовое стекло. Это нормальное явление, а не неисправность, поскольку одна из наших функций безопасности предотвращает аварии и повреждение стеклоочистителей из-за перегрузки электродвигателя стеклоочистителей. Если стеклоочистители останавливаются, перед их использованием удалите снег, скопившийся в верхней или нижней части лобового стекла.

Управление в режиме «AUTO» (Автоматический режим) (при наличии)

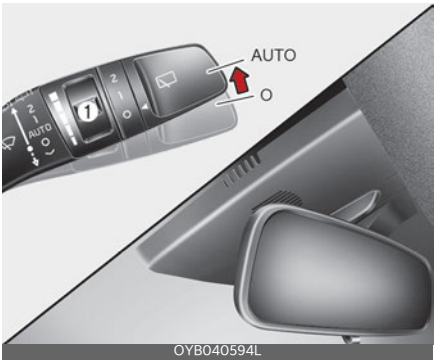

Датчик дождя, расположенный на верхней части лобового стекла, определяет количество осадков и регулирует интервал цикла очистки стекла. Чем сильнее становится дождь, тем быстрее работает стеклоочиститель. Когда дождь прекращается, стеклоочиститель останавливается.

Для изменения скорости его работы поверните регулятор скорости (1).

Если при повороте замка зажигания в положении «ON» (Вкл.) переключатель стеклоочистителя установлен в режим «AUTO» (Автоматический режим), стеклоочиститель сработает один раз, чтобы выполнить самопроверку системы. Когда стеклоочиститель не используется, переводите его в положение (O).

⚠ ПРЕДОСТЕРЕЖЕНИЕ

Когда замок зажигания находится в положении «ON» (Вкл.) и переключатель очистителя лобового стекла установлен в режим «AUTO» (Автоматический режим), соблюдайте осторожность в следующих ситуациях,

чтобы избежать травм рук или других частей тела:

- Не прикасайтесь к верхней части ветрового стекла в месте установки датчика дождя.
- Не протирайте верхнюю часть ветрового стекла влажной или мокрой тканью.
- Не давите на ветровое стекло.

⚠ ПРЕДОСТЕРЕЖЕНИЕ

- При мойке автомобиля устанавливайте переключатель стеклоочистителя в положение (O), чтобы прекратить его автоматическую работу.

  Стеклоочиститель может сработать и получить повреждения, если во время мойки автомобиля переключатель установлен в режим «AUTO» (Автоматический режим).
- Не снимайте крышку датчика, расположенную на верхней стороне лобового стекла с пассажирской стороны. Может произойти повреждение частей системы, ремонт которых не покрывается гарантией на автомобиль.
- При запуске автомобиля в зимнее время устанавливайте переключатель стеклоочистителя в выключенное положение. В противном случае стеклоочистители могут сработать, и их щетки будут повреждены из-за льда. Перед запуском стеклоочистителей всегда должным образом прогревайте лобовое стекло и удаляйте с него весь снег и лед.

Стеклоомыватели лобового стекла

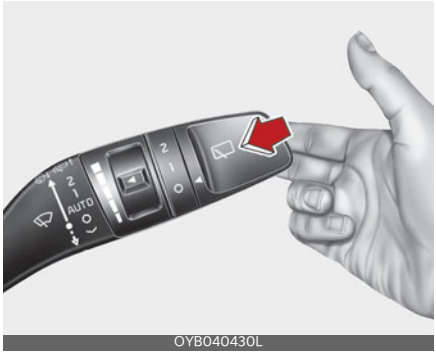

OYB040430L

В выключенном положении (O) слегка потяните рычаг на себя, чтобы спрыснуть омывающей жидкостью лобовое стекло и запустить 1-3 цикла стеклоочистителей.

Используйте эту функцию, когда лобовое стекло загрязнено.

Разбрызгивание и работа стеклоочистителя будут продолжаться, пока вы не отпустите рычаг.

Если стеклоомыватель не работает, проверьте уровень омывающей жидкости. Если уровень жидкости недостаточный, необходимо добавить соответствующую неабразивную жидкость для омывания лобового стекла в бачок стеклоомывателя.

Заливная горловина бачка расположена в передней части моторного отсека со стороны пассажира.

⚠ ПРЕДОСТЕРЕЖЕНИЕ

Для предотвращения повреждения стеклоомывателей или ветрового стекла не включайте стеклоомыватели, если ветровое стекло сухое.

ПРЕДУПРЕЖДЕНИЕ

Не пользуйтесь стеклоомывателем при отрицательных температурах без предварительного обогрева лобового стекла: водный раствор может замерзнуть на лобовом стекле и будет мешать обзору.

ПРЕДОСТЕРЕЖЕНИЕ

- Для предотвращения возможного повреждения насоса стеклоомывателя ветрового стекла не включайте стеклоомыватель при отсутствии жидкости в его бачке.
- Для предотвращения повреждения щеток стеклоочистителей не используйте при их чистке или обработке близлежащих участков бензин, керосин, растворитель для краски или другие растворители.
- Для предотвращения повреждения рычагов стеклоочистителей и других компонентов не пытайтесь двигать стеклоочистители вручную.
- Во избежание потенциального повреждения системы стеклоочистителя и омывателя в зимний сезон и в холодную погоду следует использовать незамерзающую жидкость омывателя.

Переключатель стеклоочистителя и стеклоомывателя заднего стекла (при наличии)

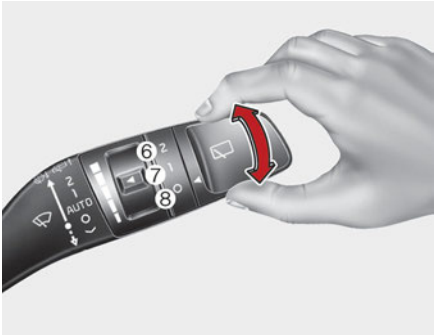

OYB040431L

Переключатель стеклоочистителя и стеклоомывателя заднего стекла расположен на конце рычага с переключателем стеклоочистителя и стеклоомывателя. Поверните переключатель в требуемое положение для работы заднего стеклоочистителя и стеклоомывателя.

6. 2/HI — обычный режим работы стеклоочистителя
7. 1/LO/ON — прерывистая работа стеклоочистителя
8. O/OFF — стеклоочистители не работают

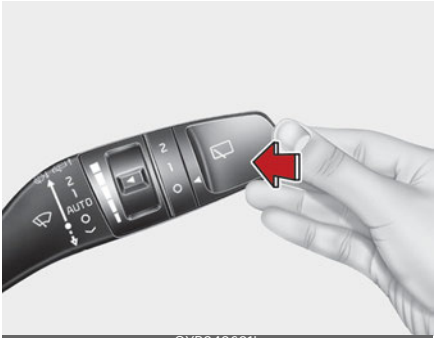

OYB040601L

Если отодвинуть рычаг от себя и дважды переместить переключатель стеклоочистителей в верхнее положение, будет разбрызгана жидкость для заднего стеклоомывателя, а задние стеклоочистители выполнят 1-3 цикла. Разбрызгивание и работа стеклоочистителя будут продолжаться, пока вы не отпустите рычаг.

Внутреннее освещение

ПРЕДОСТЕРЕЖЕНИЕ

Не используйте освещение салона в течение длительного времени при выключенном двигателе.

Это может привести к разрядке аккумуляторной батареи.

ПРЕДУПРЕЖДЕНИЕ

Не используйте освещение салона при движении в темноте. При включенном внутреннем освещении ухудшается видимость, что может привести к аварии.

4

Лампа направленного освещения

Тип A

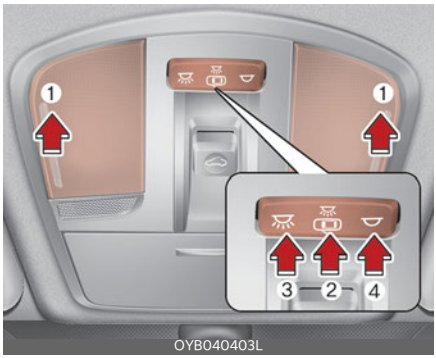

Тип B

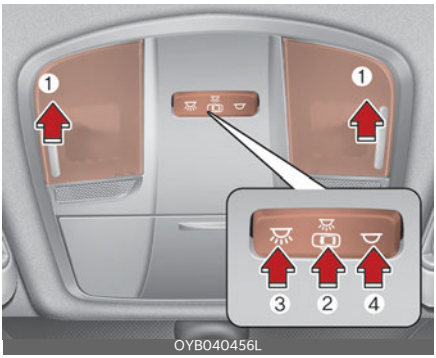

- (1): Используйте этот переключатель, чтобы включить или выключить передние лампы подсветки карты.
- (2):
  - Лампа направленного освещения и лампа внутреннего освещения включаются, когда открывается дверь. Лампы гаснут примерно через 30 секунд.
  - Лампа подсветки карты и лампа внутреннего освещения загораются примерно на 30 секунд, когда двери отпираются с помощью передатчика или интеллектуального ключа, при условии, что двери не были открыты.
  - Лампа направленного освещения и лампа освещения салона остаются включенными приблизительно 20 минут, если дверь открыта, а замок зажигания находится в положении ACC (Доп. устройства) или LOCK (блокировка) / OFF (выкл.)
  - Лампы продолжают гореть, если дверь открыта, когда замок зажигания находится в положении «ON» (Вкл.)
  - Лампа подсветки карты и лампа внутреннего освещения сразу погаснут, если перевести замок зажигания в положение «ON» (Вкл.) или запереть все двери.
  - Чтобы выключить режим «DOOR» (Дверь), нажмите на кнопку «DOOR» (Двкерь) (2) еще раз (не удерживайте ее в нажатом положении)

ПРИМЕЧАНИЕ

Режимы «Дверь» и «Салон» нельзя выбрать одновременно.

Передняя лампа подсветки карты:

(3): Нажмите на этот переключатель, чтобы включить передние лампы подсветки карты.

(4): Нажмите на этот переключатель, чтобы выключить передние лампы подсветки карты.

Лампа внутреннего освещения

- : Лампа все время включена.

Лампа багажного отделения

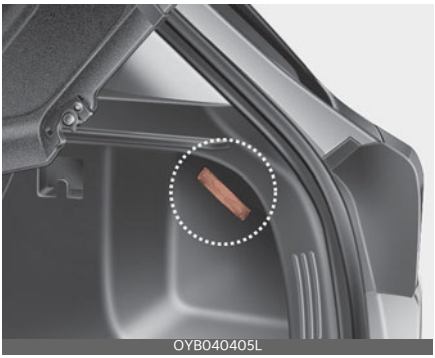
OYB040405L

Лампа подсветки багажного отделения загорается при открывании двери багажника.

ПРЕДОСТЕРЕЖЕНИЕ

Лампа подсветки багажника горит, пока открыта дверь багажника. Чтобы избежать излишней утечки из системы зарядки, полностью закрывайте дверь багажника после завершения использования багажного отделения.

Лампа подсветки зеркала в солнцезащитном козырьке (при наличии)

OYB040406L

Чтобы включить или выключить лампу, нажмите переключатель.

- : Лампа включается при нажатии этой кнопки.
- ○: лампа выключается при нажатии этой кнопки.

ПРЕДОСТЕРЕЖЕНИЕ

Лампа подсветки зеркала в солнцезащитном козырьке

Когда лампа подсветки зеркала в солнцезащитном козырьке не используется, необходимо всегда отключать выключатель. Если закрыть солнцезащитный козырек, не выключив лампу, возможна разрядка аккумулятора или повреждение солнцезащитного козырька.

Лампа перчаточного ящика (при наличии)

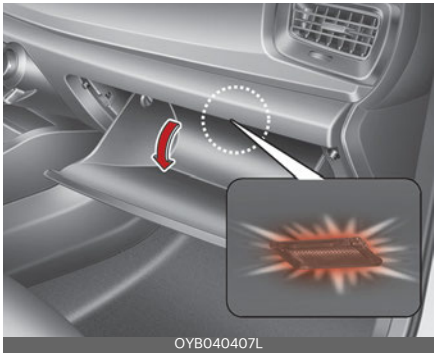
OYB040407L

Лампа освещения перчаточного ящика загорается при его открытии.

ПРЕДОСТЕРЕЖЕНИЕ

Чтобы избежать излишней утечки из системы зарядки, полностью закрывайте перчаточный ящик после завершения использования перчаточного ящика.

Обогреватель стекла

⚠ ПРЕДОСТЕРЕЖЕНИЕ

Чтобы не повредить проводники на внутренней поверхности заднего стекла, никогда не очищайте его с помощью острых инструментов или абразивных средств.

✻ ПРИМЕЧАНИЕ

Сведения об устранении льда и влаги с лобового стекла см. в разделе"Функция устранения обледенения и запотевания лобового стекла" на странице 4-130.

Обогреватель заднего стекла

Тип A

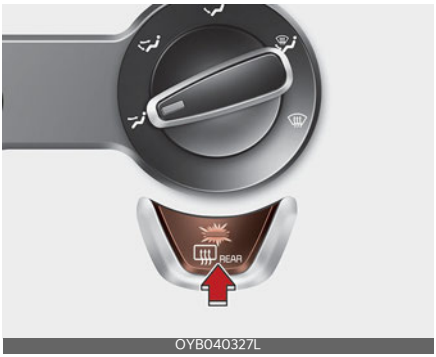

OYB040327L

Тип B

OYB040324L

Обогреватель заднего стекла предназначен для обогрева и удаления запотевания, инея или тонкого слоя льда с заднего стекла. Обогреватель работает при включенном двигателе.

Для включения обогрева заднего стекла нажмите соответствующую кнопку.

При включении обогрева в этой кнопке загорится сигнальная лампа.

Если заднее стекло покрыто толстым слоем снега, перед включением обогревателя смахните снег щеткой.

Обогреватель заднего стекла автоматически выключается приблизительно через 20 минут работы или при повороте ключа зажигания в положение «OFF» (Выкл.) Чтобы выключить обогреватель стекла, еще раз нажмите кнопку.

Обогреватель наружного зеркала заднего вида (при наличии)

Если автомобиль оборудован системой обогрева наружных зеркал заднего вида, она будут работать одновременно с обогревом заднего стекла.

Система климат-контроля с ручным управлением (при наличии)

OYB040328L

1 Регулятор скорости вентилятора
2 Регулятор выбора режима
3 Ручка управления температурой
4 Кнопка кондиционера (при наличии)
5 Кнопка обогрева заднего стекла
6 Кнопка управления забором свежего воздуха

⚠ ПРЕДОСТЕРЕЖЕНИЕ

Использование вентилятора, когда замок зажигания находится в положении «ON» (Вкл.), может привести к разрядке аккумулятора. Вентилятором следует пользоваться при работающем двигателе.

Обогрев и кондиционирование воздуха

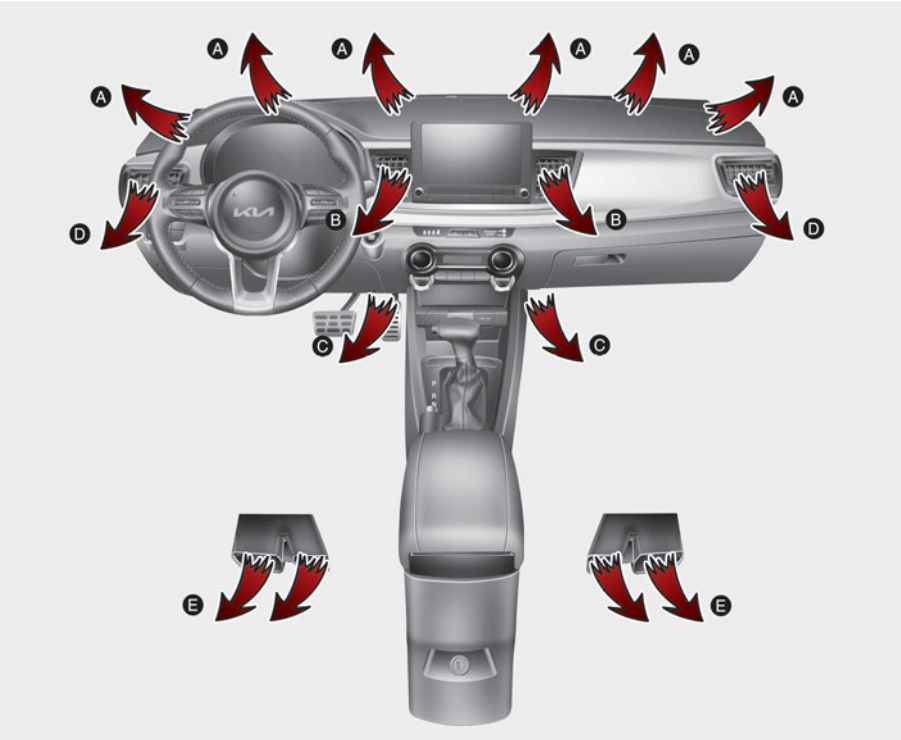

OYB042329L

1. Запустите двигатель.
2. Установите ручку управления режимом по своему усмотрению.
   Для повышения эффективности обогрева и охлаждения.
   - Обогрев:
   - Охлаждение:
3. Установите ручку управления температурой воздуха по своему усмотрению.
4. Выберите забор свежего (наружного) воздуха.
5. Настройте скорость вращения вентилятора по своему усмотрению.
6. При необходимости включите систему кондиционирования воздуха (при наличии).

Выбор режима

OYB040303L

Ручка выбора режима управляет направлением потока воздуха через вентиляционную систему.

Воздух можно направить на пол, в выходы приборной панели или на лобовое стекло. Для представления положений направления воздуха «Face» (Лицо), «Bi-Level» (Двойной уровень), «Floor» (Пол), «Floor-Defrost» (Пол-разморозка) и «Defrost» (Разморозка) используются пять символов.

Уровень «Face» (Лицо) (B, D)

Поток воздуха будет направлен на верхнюю часть тела и лицо. Кроме того, направление подачи воздуха можно менять с помощью настройки положения каждого вентиляционного отверстия.

Двойной уровень (B, D, C, E)

Поток воздуха направляется в лицо человека и в нижнюю часть салона.

Уровень пола (C, E, A, D)

Основная часть воздуха направляется в нижнюю часть салона, а незначительное его количество подается на лобовое стекло и к боковым соплам для предотвращения обмерзания.

Уровень пола / обогрев стекла (A, C, D, E)

Основная часть воздуха направляется в нижнюю часть салона и на лобовое стекло, а незначительное его количество подается к обогревателям боковых стекол.

Уровень «Defrost» (Разморозка)(A, D)

Основная часть воздуха направляется на лобовое стекло, а незначительное его количество подается к обогревателям боковых стекол.

Дефлекторы на приборной панели

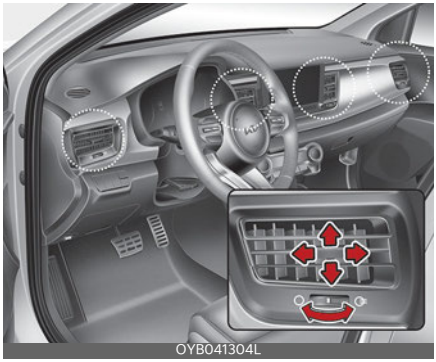
OYB041304L

Дефлекторы можно открыть и закрыть по отдельности с помощью дискового переключателя. Чтобы перекрыть вентиляционное отверстие, поверните его вниз до упора.

Можно также регулировать направление подачи воздуха, используя рычаг управления дефлектором, как показано на рисунке.

Регулирование температуры

OYB040305L

Регулятор температуры позволяет контролировать температуру воздуха, поступающего из вентиляционной системы. Для изменения температуры воздуха в салоне поверните регулятор вправо, чтоб сделать воздух теплее, или влево, чтобы сделать его холоднее.

Переключатель режимов подачи воздуха

OYB040306L

С помощью регулятора забора свежего воздуха можно выбрать забор наружного (свежего) воздуха или режима рециркуляции.

Чтобы изменить режим, нажмите кнопку управления.

Положение рециркуляции воздуха

При выборе положения рециркуляции воздух из салона подается в систему отопления и нагревается или охлаждается в зависимости от выбранной функции.

Подача наружного (свежего) воздуха

Когда выбрано положение забора наружного (свежего) воздуха, воздух поступает снаружи и нагревается или охлаждается в зависимости от выбранной функции.

ПРИМЕЧАНИЕ

Длительная эксплуатация обогревателя в положении рециркуляции воздуха (без использования кондиционера) может привести к запотеванию лобового стекла и боковых окон, а воздух внутри салона может стать спертым.

Кроме того, длительное использование кондиционера в режиме рециркуляции ведет к осушению воздуха в салоне.

ПРЕДУПРЕЖДЕНИЕ

- Длительное использование системы климат-контроля в режиме рециркуляции может привести к увеличению влажности воздуха в салоне и, следовательно, к

запотеванию стекла и снижению видимости.

- Не спите в автомобиле с включенным кондиционером или системой отопления. Это может причинить серьезный вред здоровью или привести к смерти из-за понижения уровня кислорода и/или температуры тела.
- Длительное использование системы климат-контроля в режиме рециркуляции может вызывать сонливость или вялость и привести к потере управления автомобилем. Во время управления автомобилем регулятор режима должен как можно большее время находиться в положении забора наружного (свежего) воздуха.

Регулирование скорости вращения вентилятора

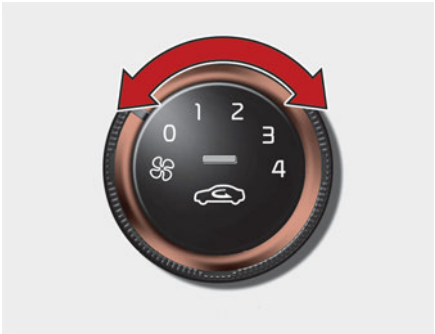

OYB040307L

Для того чтобы вентилятор работал, замок зажигания должен находиться в положении «ON» (Вкл.)

Регулятор скорости вентилятора позволяет регулировать скорость потока воздуха из системы вентиляции. Для изменения скорости вентилятора поверните регулятор вправо, чтобы увеличить скорость, или влево, чтобы уменьшить ее.

Если установить регулятор скорости вентилятора в положение «0», вентилятор выключается.

Выключение вентиляторов

OYB040308L

Для того чтобы выключить нагнетающие вентиляторы, поверните регулятор скорости вентилятора в положение «0».

Кондиционирование воздуха (A/C) (при наличии)

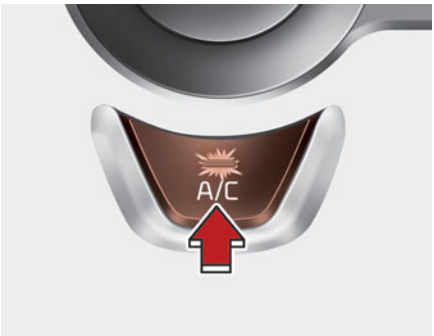

OYB040309L

Нажмите кнопку «A/C» (Кондиционер), чтобы включить систему кондиционирования (загорится индикаторная лампа). Для того чтобы выключить систему кондиционирования, нажмите эту кнопку еще раз.

Работа системы

Вентиляция

1. Установите режим в положение.
2. Выберите забор свежего (наружного) воздуха.
3. Установите ручку управления температурой воздуха по своему усмотрению.
4. Настройте скорость вращения вентилятора по своему усмотрению.

Обогрев

1. Установите режим в положение.
2. Выберите забор свежего (наружного) воздуха.
3. Установите ручку управления температурой воздуха по своему усмотрению.
4. Настройте скорость вращения вентилятора по своему усмотрению.
5. Если необходим обогрев с сушкой, включите систему кондиционирования (при наличии).

- Если начинает запотевать лобовое стекло, выберите режим или.

Советы по эксплуатации

- Для предотвращения попадания в салон пыли или неприятных запахов через систему вентиляции временно установите переключатель режимов подачи воздуха в положение рециркуляции. Для сохранения свежести воздуха в салоне обязательно верните переключатель в положение подачи свежего воздуха после преодоления задымленного или запыленного участка пути. Это позволит поддержать комфорт в салоне и бодрое состояние водителя.
- Забор воздуха для системы отопления и охлаждения осуществляется через решетку, расположенную непосредственно перед лобовым стеклом. Следите за тем, чтобы она не была закрыта листьями, снегом, льдом и т. п.
- Для предотвращения запотевания лобового стекла включите систему кондиционирования воздуха, установите переключатель в режим подачи свежего воздуха и выберите желаемую скорость вращения вентилятора и температуру воздуха.

Кондиционирование воздуха

Системы кондиционирования Kia заправляются безопасным для окружающей среды хладагентом*.

1. Запустите двигатель. Нажмите кнопку системы кондиционирования воздуха.
2. Установите режим в положение.
3. Установите регулятор воздухозаборника в положение забора внешнего воздуха или в положение рециркуляции.
4. Установите наиболее комфортную скорость вентилятора и температуру.

* : В автомобиль заливается хладагент R-134a или R-1234yf, в зависимости от нормативных положений, действующих в вашей стране на момент его производства. Узнать, какой именно хладагент используется в системе кондиционирования воздуха автомобиля, можно, прочи-

тав его название на табличке, находящейся в моторном отделении. Для более"Этикетка хладагента (при наличии)" на странице 9-14для более подробного описания местонахождения таблички с указанием хладагента системы кондиционирования.

⚠ ПРЕДОСТЕРЕЖЕНИЕ

- Система охлаждения должна обслуживаться только обученным и сертифицированным техническим персоналом для обеспечения правильной и безопасной эксплуатации.
- Обслуживание системы циркуляции хладагента нужно производить в хорошо вентилируемом месте.
- Испаритель (охлаждающий змеевик) системы кондиционирования воздуха не следует ремонтировать или заменять другим испарителем, снятым с бывшего в употреблении или разбитого в ДТП автомобиля, а новые испарители MAC должны пройти сертификацию (и получить маркировку) на предмет соответствия нормам стандарта SAE J2842.

✻ ПРИМЕЧАНИЕ

- В ходе использования системы кондиционирования воздуха внимательно следите за показаниями датчика температуры при езде в гору или плотном транспортном потоке, когда температура наружного воздуха высокая. Работа системы кондиционирования может привести к перегреву двигателя. Нагнетающий вентилятор можно оставить включенным, но систему кондиционирования воздуха нужно выключить, если индикатор температуры указывает на перегрев двигателя.
- При открытии окна в сырую погоду кондиционирование воздуха может привести к появлению капель воды в салоне автомобиля. Поскольку их чрезмерное скопление может вызвать повреждения электрического оборудования, кондиционирование воздуха следует использовать только при закрытых окнах.

Советы по эксплуатации системы кондиционирования

- Если автомобиль был припаркован под прямыми солнечными лучами в жаркую погоду, откройте на короткое время окна для выпуска горячего воздуха из салона наружу.
- Чтобы уменьшить образование конденсата на внутренней стороне окон в дождливые и влажные дни, снизьте влажность в салоне автомобиля, включив систему кондиционирования воздуха.
- При работе системы кондиционирования воздуха иногда может наблюдаться незначительное изменение частоты вращения двигателя, вызванное включением компрессора системы. Это является нормальным режимом работы системы.
- Для поддержания максимальной производительности системы кондиционирования воздуха включайте ее на несколько минут раз в месяц.
- При использовании системы кондиционирования на земле под автомобилем со стороны пассажира

можно обнаружить капли (или даже небольшие лужицы) чистой воды. Это является нормальным режимом работы системы.

- Эксплуатация системы кондиционирования в положении рециркуляции воздуха обеспечивает максимальное охлаждение, однако длительная работа в этом режиме может привести к застою воздуха в салоне автомобиля.
- В режиме охлаждения иногда можно заметить туманные потоки воздуха из-за быстрого охлаждения и влажности приточного воздуха. Это является нормальным режимом работы системы.

Активация при использовании жидкости для омывателя лобового стекла (при наличии)

Чтобы предотвратить попадание запаха внутрь автомобиля, при распылении жидкости для омывателя лобового стекла система вентиляции на некоторое время переходит в режим рециркуляции воздуха. Однако при низкой температуре наружного воздуха во избежание запотевания лобового стекла система продолжает работать в режиме подачи наружного воздуха.

Настройка системы

1. Кнопка «ENGINE START/STOP» (Запуск/остановка двигателя) переведена в положение «ON» (Вкл.) или зажигание включено.
2. Выберите аправление воздушного потока на уровне пола (), нажав кнопку выбора режима.
3. Нажав кнопку кондиционера, нажмите кнопку рециркуляции воздуха более 4 раз в течение 2 секунд.
4. Если система настроена, индикатор кнопки рециркуляции воздуха мигнет 6 раз.

Отмена действия системы

1. Кнопка «ENGINE START/STOP» (Запуск/остановка двигателя) переведена в положение «ON» (Вкл.) или зажигание включено.
2. Выберите аправление воздушного потока на уровне пола (), нажав кнопку выбора режима.
3. Нажав кнопку кондиционера, нажмите кнопку рециркуляции воздуха более 4 раз в течение 2 секунд.
4. Если система отключена, индикатор кнопки рециркуляции воздуха мигнет 3 раза.

Подача жидкости для омывателя стекла включается, когда в меню настроек вы выбираете пункт «Settings» (Настройки) → «Vehicle» (Автомобиль) → «Climate» (Климат-контроль) → «Recirculate Air» (Рециркуляция воздуха) → «Activation on Washer Fluid Use» (Активация при использовании жидкости для омывателя стекла), и отключается в случае отмены выбора этой опции.

воздушный фильтр системы климат-контроля

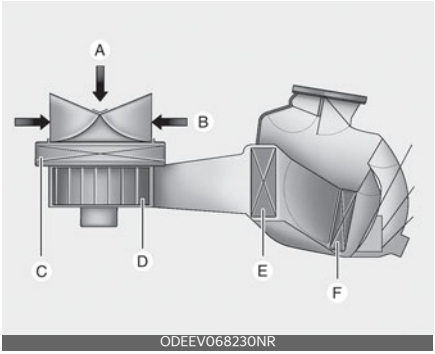

ODEEV068230NR

A: Наружный воздух

B: Рециркуляционный воздух

C: воздушный фильтр системы климат-контроля

D: Вентилятор

E: Сердцевина испарителя

F: Сердцевина отопителя

Воздушный фильтр системы климат-контроля, установленный за перчаточным ящиком, отфильтровывает пыль и другие загрязнения, поступающие в автомобиль из окружающей среды через систему обогрева и кондиционирования воздуха.

Если пыль или другие загрязнения накапливаются в фильтре в течение определенного периода времени, поток воздуха из вентиляционных отверстий может уменьшиться. Это приведет к накоплению влаги на внутренней части лобового стекла, даже если выбрано положение внешнего (свежего) воздуха. В этом случает следует заменить воздушный фильтр системы климат-контроля в специализированной мастерской. Kia рекомендует обратиться к официальному дилеру Kia или партнерской сервисной компании.

✻ ПРИМЕЧАНИЕ

- Замену фильтра необходимо производить в соответствии с графиком технического обслуживания.

  При работе автомобиля в тяжелых условиях, таких как пыльные дороги или бездорожье, необходимо чаще проверять и заменять воздушный фильтр кондиционера.
- В случае внезапного уменьшения потока воздуха следует провести осмотр системы в специализированной мастерской. Kia рекомендует обратиться к официальному дилеру Kia или партнерской сервисной компании.

Табличка с указанием хладагента системы кондиционирования

Пример - Тип A

OYB041568L

Пример - Тип B

OKA4040574N

* Фактическая наклейка с информацией о хладагенте системы кондиционирования воздуха в автомобиле может отличаться от приведенной на рисунке.

Ниже описаны символы и технические характеристики, размещенные на табличке с указанием хладагента системы кондиционирования;

1. Класс хладагента
2. Количество хладагента
3. Классификация компрессорного масла
4. Предостережение
5. Пожароопасный хладагент
6. Обслуживание системы кондиционирования воздуха должен выполнять аттестованный технический специалист
7. Руководство по обслуживанию

Тип A

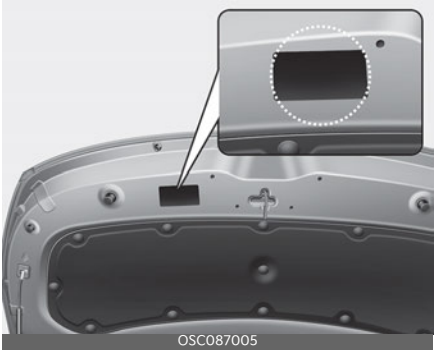

OSC087005

Тип B

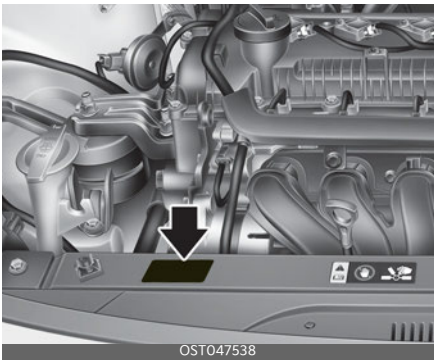

OST047538

Ярлычок хладагента расположен:

- Тип A: на внутренней стороне капота.
- Тип B: в передней части моторного отделения.

Проверка количества хладагента в кондиционере и масла в компрессоре

При низком уровне хладагента производительность системы кондиционирования воздуха снижается. Чрезмерное количество хладагента также отрицательно сказывается на работе системы кондиционирования воздуха.

При каких-либо сбоях в работе следует провести осмотр системы в специализированной мастерской.

Kia рекомендует обратиться к официальному дилеру Kia или партнерской сервисной компании.

⚠ ПРЕДУПРЕЖДЕНИЕ

Транспортные средства с хладагентом R-134a

Поскольку хладагент находится под очень высоким давлением, к обслуживанию системы кондиционирования воздуха должен допускаться только обученный и сертифицированный персонал. Важно использовать хладагент правильной марки и в соответствующем количестве.

В противном случае возможно повреждение автомобиля и травмирование людей.

⚠ ПРЕДУПРЕЖДЕНИЕ

Транспортные средства с хладагентом R-1234yf

Поскольку хладагент является воспламеняемым веществом и находится под высоким давлением, обслуживание системы кондиционирования воздуха должны проводить только квалифицированные технические специалисты, имеющие соответствующую подготовку.

Важно использовать хладагент правильной марки и в соответствующем количестве.

Все хладагенты должны добавляться с помощью соответствующего оборудования.

Прямой контакт хладагентов с атмосферой является опасным как для человека, так и для окружающей среды.

Пренебрежение этими предупреждениями может привести к серьезным травмам.

Люк в крыше и рециркуляция воздуха в салоне (при наличии)

При открытии люка положение заслонок наружного (свежего) воздуха выбирается автоматически.

При выборе положения рециркуляции система действует в нем на протяжении 3 минут, а затем автоматически переключается на наружный (свежий) воздух.

При закрывании люка в крыше режим подачи воздуха вернется к изначально выбранному положению.

Система климат-контроля с автоматическим управлением (при наличии)

OYB040326L

1 Ручка управления температурой
2 Кнопка «AUTO» (Автоматический режим)
3 Дисплей системы климат-контроля
4 Регулятор скорости вентилятора
5 Кнопка OFF
6 Кнопка обогрева лобового стекла
7 Кнопка обогрева заднего стекла
8 Кнопка выбора режима
9 Кнопка кондиционера (при наличии)
10 Кнопка управления забором свежего воздуха

⚠ ПРЕДОСТЕРЕЖЕНИЕ

Использование вентилятора, когда замок зажигания находится в положении «ON» (Вкл.), может привести к разрядке аккумулятора. Вентилятором следует пользоваться при работающем двигателе.

Автоматическая система обогрева и кондиционирования воздуха

1. Нажмите кнопку «AUTO» (Автоматический режим). Управление режимами работы, скоростью вращения вентилятора, режимом подачи воздуха и работой системы кондиционирования будет осуществляться автоматически в соответствии с заданным значением температуры.

OYB040313L

2. Установите регулятор температуры в нужное положение.

OYB040314L

ПРИМЕЧАНИЕ

- Для включения автоматического режима работы нажмите любую из следующих кнопок или переключателей:
  - Кнопка выбора режима
  - Кнопка кондиционера
  - Кнопка обогрева лобового стекла (Чтобы выключить функцию обогрева лобового стекла, нажмите кнопку еще раз. На информационном дисплее снова появится надпись «AUTO» (Автоматический режим).
  - Кнопка управления забором свежего воздуха
  - Регулятор скорости вентилятора

  Управление выбранной функцией будет производиться вручную, а остальными функциями — автоматически.
- Для удобства и повышения эффективности работы системы климат-контроля пользуйтесь кнопкой «AUTO» (Автоматический режим) и устанавливайте температуру 23 °C (73 °F).

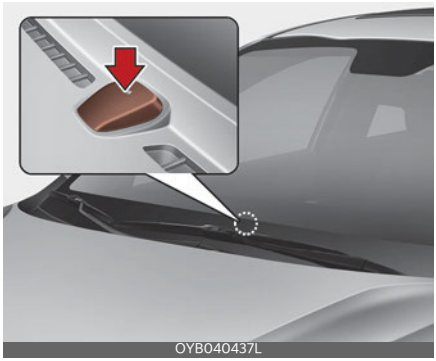
OYB040437L

ПРИМЕЧАНИЕ

В целях обеспечения более эффективного управления системой обогрева и охлаждения не закрывайте

датчик, расположенный на приборной панели.

Ручное управление обогревом и кондиционированием воздуха

Управление системой обогрева и охлаждения воздуха может осуществляться также в ручном режиме при помощи кнопок (кроме кнопки «AUTO» (Автоматический режим)). В этом случае система работает последовательно в соответствии с порядком нажатия кнопок.

При нажатии любой кнопки (или повороте любого регулятора), кроме кнопки «AUTO» (Автоматический режим), во время работы в автоматическом режиме управление функциями, которые не были выбраны, будет осуществляться автоматически.

1. Запустите двигатель.
2. Установите ручку управления режимом по своему усмотрению.

   Для повышения эффективности обогрева и охлаждения:

   - Обогрев:
   - Охлаждение:
3. Установите ручку управления температурой воздуха по своему усмотрению.
4. Выберите забор свежего (наружного) воздуха.
5. Настройте скорость вращения вентилятора по своему усмотрению.
6. При необходимости включите кондиционер.

Для перехода в автоматический режим управления нажмите кнопку «AUTO» (Автоматический режим).

Выбор режима

Кнопка выбора режима управляет направлением потока воздуха через вентиляционную систему.

Подача воздуха осуществляется через следующие отверстия.

Для Европы

За исключением Европы

См. рисунок в разделе"Система климат-контроля с ручным управлением" на странице 4-132.

Пол и обогрев стекла (A, C, D, E)

Основная часть воздуха направляется в нижнюю часть салона и на лобовое стекло, а незначительное его количество подается к обогревателям боковых стекол.

Уровень «Defrost» (Разморозка)(A, D)

Основная часть воздуха направляется на лобовое стекло, а незначительное

его количество подается к обогревателям боковых стекол.

Уровень «Face» (Лицо) (B, D)

Поток воздуха будет направлен на верхнюю часть тела и лицо. Кроме того, направление подачи воздуха можно менять с помощью настройки положения каждого вентиляционного отверстия.

Двойной уровень (B, D, C, E)

Поток воздуха направляется в лицо человека и в нижнюю часть салона.

Лицо, пол и обогрев стекла (A, B, C, D, E)

Поток воздуха направляется в лицо человека, на пол и на лобовое стекло.

Уровень пола (A, C, D, E)

Основная часть воздуха направляется в нижнюю часть салона, а незначительное его количество подается на лобовое стекло, к обогревателям боковых стекол и к боковым вентиляторам.

Режим обогрева стекла

OYB040321L

При выборе режима обогрева стекла автоматически устанавливаются следующие настройки:

- Включится система кондиционирования воздуха.
- Будет выбран наружный (свежий) воздух.
- Будет установлена высокая скорость вентилятора.

Чтобы выключить режим обогрева стекла, снова нажмите кнопку режима или кнопку обогрева стекла или нажмите кнопку «AUTO» (Автоматический режим).

Дефлекторы на приборной панели

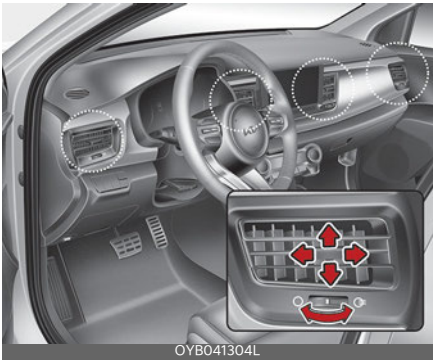

OYB041304L

Дефлекторы можно открыть или закрыть по отдельности с помощью горизонтального дискового переключателя. Чтобы перекрыть вентиляционное отверстие, поверните его вниз до упора. Чтобы открыть вентиляционное отверстие, поверните его вверх в необходимое положение.

Можно также регулировать направление подачи воздуха, используя рычаг управления дефлектором, как показано на рисунке.

Регулирование температуры

OYB040314L

Увеличение температуры до максимального уровня (HI) осуществляется поворотом ручки в крайнее правое положение.

Снижение температуры до минимального уровня (Lo) осуществляется поворотом ручки в крайнее левое положение.

При повороте ручки температура будет увеличиваться или уменьшаться с шагом 0,5 °C. При установке минимального уровня температуры система кондиционирования будет работать постоянно.

Перевод температур

Чтобы переключиться между градусами по шкале Цельсия и Фаренгейта, выполните следующие действия:

При нажатой кнопке «OFF» (Выкл.) нажмите кнопку «AUTO» (Автоматический режим) как минимум на 3 секунды.

Способ вывода значений температуры на дисплей сменится со шкалы Цельсия на шкалу Фаренгейта или наоборот.

Если аккумулятор разряжен или отключен, температура будет отображаться в градусах Цельсия.

Переключатель режимов подачи воздуха

OYB040322L

С помощью этого регулятора можно выбрать забор наружного (свежего) воздуха или режима рециркуляции.

Чтобы изменить режим, нажмите кнопку управления.

Положение рециркуляции воздуха

При выборе положения рециркуляции воздух из салона подается в систему отопления и нагревается

или охлаждается в зависимости от выбранной функции.

Подача наружного (свежего) воздуха

Когда выбрано положение забора наружного (свежего) воздуха, воздух поступает снаружи и нагревается или охлаждается в зависимости от выбранной функции.

ПРИМЕЧАНИЕ

Длительная эксплуатация обогревателя в положении рециркуляции воздуха (без использования кондиционера) может привести к запотеванию лобового стекла и боковых окон, а воздух внутри салона может стать спертым.

Кроме того, длительное использование кондиционера в режиме рециркуляции ведет к осушению воздуха в салоне.

ПРЕДУПРЕЖДЕНИЕ

- Длительное использование системы климат-контроля в режиме рециркуляции может привести к увеличению влажности воздуха в салоне и, следовательно, к запотеванию стекла и снижению видимости.
- Не спите в автомобиле с включенным кондиционером или системой отопления. Это может причинить серьезный вред здоровью или привести к смерти из-за понижения уровня кислорода и/или температуры тела.
- Длительное использование системы климат-контроля в режиме рециркуляции может вызывать сонливость или вялость и привести к потере управления автомобилем. Во время управления автомобилем регулятор режима должен как можно большее время находиться в положении забора наружного (свежего) воздуха.

Регулирование скорости вращения вентилятора

OYB040315L

Скорость вентилятора можно установить с помощью регулятора скорости вращения.

Чем выше скорость вентилятора, тем больше воздуха он нагнетает.

Нажатие на кнопку «OFF» (Выкл.) приводит к выключению вентилятора.

Кондиционирование воздуха (A/C) (при наличии)

OYB040316L

Нажмите кнопку «A/C» (Кондиционер), чтобы включить систему кондиционирования (загорится индикаторная лампа).

Для того чтобы выключить систему кондиционирования, нажмите эту кнопку еще раз.

Кнопка OFF

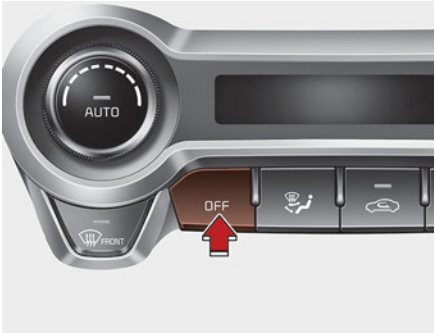

OYB040323L

Нажмите на кнопку «OFF» (Выкл.), чтобы отключить переднюю систему климат-контроля. Однако вы можете по-прежнему работать с кнопками выбора режима и забора воздуха, пока выключатель зажигания находится в положении «ON» (Вкл.)

Работа системы

Вентиляция

1. Установите режим в положение.
2. Выберите забор свежего (наружного) воздуха.
3. Установите ручку управления температурой воздуха по своему усмотрению.
4. Настройте скорость вращения вентилятора по своему усмотрению.

Обогрев

1. Установите режим в положение.
2. Выберите забор свежего (наружного) воздуха.
3. Установите ручку управления температурой воздуха по своему усмотрению.
4. Настройте скорость вращения вентилятора по своему усмотрению.
5. Если необходим обогрев с сушкой, включите систему кондиционирования (при наличии).

- Если начинает запотевать лобовое стекло, выберите режим или.

Советы по эксплуатации

- Для предотвращения попадания в салон пыли или неприятных запахов через систему вентиляции временно установите переключатель режимов подачи воздуха в положение рециркуляции. Для сохранения свежести воздуха в салоне обязательно верните переключатель в положение подачи свежего воздуха после преодоления задымленного или запыленного участка пути.

Это позволит поддержать комфорт в салоне и бодрое состояние водителя.

- Забор воздуха для системы отопления и охлаждения осуществляется через решетку, расположенную непосредственно перед лобовым стеклом. Следите за тем, чтобы она не была закрыта листьями, снегом, льдом и т. п.
- Для предотвращения запотевания лобового стекла включите систему кондиционирования воздуха, установите переключатель в режим подачи свежего воздуха и выберите желаемую скорость вращения вентилятора и температуру воздуха.

Кондиционирование воздуха

Системы кондиционирования Kia заправляются безопасным для окружающей среды хладагентом*.

1. Запустите двигатель. Нажмите кнопку системы кондиционирования воздуха.
2. Установите режим в положение.
3. Установите регулятор воздухозаборника в положение забора внешнего воздуха или в положение рециркуляции.
4. Установите наиболее комфортную скорость вентилятора и температуру.

* : В автомобиль заливается хладагент R-134a или R-1234yf, в зависимости от нормативных положений, действующих в вашей стране на момент его производства. Узнать, какой именно хладагент используется в системе кондиционирования воздуха автомобиля, можно, прочитав его название на табличке, находящейся в моторном отделении. Для более"Этикетка хладагента (при наличии)" на странице 9-14для более подробного описания местонахождения таблички с указанием хладагента системы кондиционирования.

⚠ ПРЕДОСТЕРЕЖЕНИЕ

- Система охлаждения должна обслуживаться только обученным и сертифицированным техническим персоналом для обеспечения правильной и безопасной эксплуатации.
- Обслуживание системы циркуляции хладагента нужно производить в хорошо вентилируемом месте.
- Испаритель (охлаждающий змеевик) системы кондиционирования воздуха не следует ремонтировать или заменять другим испарителем, снятым с бывшего в употреблении или разбитого в ДТП автомобиля, а новые испарители MAC должны пройти сертификацию (и получить маркировку) на предмет соответствия нормам стандарта SAE J2842.

✻ ПРИМЕЧАНИЕ

- В ходе использования системы кондиционирования воздуха внимательно следите за показаниями датчика температуры при езде в гору или плотном транспортном потоке, когда температура наружного воздуха высокая. Работа системы кондиционирования может привести к перегреву двигателя. Нагнетающий вентилятор можно оставить включенным, но систему кондиционирования воздуха нужно выключить, если инди-

катор температуры указывает на перегрев двигателя.

- При открытии окна в сырую погоду кондиционирование воздуха может привести к появлению капель воды в салоне автомобиля. Поскольку их чрезмерное скопление может вызвать повреждения электрического оборудования, кондиционирование воздуха следует использовать только при закрытых окнах.

Советы по эксплуатации системы кондиционирования

- Если автомобиль был припаркован под прямыми солнечными лучами в жаркую погоду, откройте на короткое время окна для выпуска горячего воздуха из салона наружу.
- Чтобы уменьшить образование конденсата на внутренней стороне окон в дождливые и влажные дни, снизьте влажность в салоне автомобиля, включив систему кондиционирования воздуха.
- При работе системы кондиционирования воздуха иногда может наблюдаться незначительное изменение частоты вращения двигателя, вызванное включением компрессора системы. Это является нормальным режимом работы системы.
- Для поддержания максимальной производительности системы кондиционирования воздуха включайте ее на несколько минут раз в месяц.
- При использовании системы кондиционирования на земле под автомобилем со стороны пассажира можно обнаружить капли (или даже небольшие лужицы) чистой воды. Это является нормальным режимом работы системы.
- Эксплуатация системы кондиционирования в положении рециркуляции воздуха обеспечивает максимальное охлаждение, однако длительная работа в этом режиме может привести к застою воздуха в салоне автомобиля.
- В режиме охлаждения иногда можно заметить туманные потоки воздуха из-за быстрого охлаждения и влажности приточного воздуха. Это является нормальным режимом работы системы.

Активация при использовании жидкости для омывателя лобового стекла (при наличии)

Чтобы предотвратить попадание запаха внутрь автомобиля, при распылении жидкости для омывателя лобового стекла система вентиляции на некоторое время переходит в режим рециркуляции воздуха. Однако при низкой температуре наружного воздуха во избежание запотевания лобового стекла система продолжает работать в режиме подачи наружного воздуха.

Настройка системы

1. Кнопка «ENGINE START/STOP» (Запуск/остановка двигателя) переведена в положение «ON» (Вкл.) или зажигание включено.
2. Выберите аправление воздушного потока на уровне пола ( ), нажав кнопку выбора режима.
3. Нажав кнопку кондиционера, нажмите кнопку рециркуляции

воздуха более 4 раз в течение 2 секунд.

4. Если система настроена, индикатор кнопки рециркуляции воздуха мигнет 6 раз.

Отмена действия системы

1. Кнопка «ENGINE START/STOP» (Запуск/остановка двигателя) переведена в положение «ON» (Вкл.) или зажигание включено.
2. Выберите аправление воздушного потока на уровне пола (), нажав кнопку выбора режима.
3. Нажав кнопку кондиционера, нажмите кнопку рециркуляции воздуха более 4 раз в течение 2 секунд.
4. Если система отключена, индикатор кнопки рециркуляции воздуха мигнет 3 раза.

Подача жидкости для омывателя стекла включается, когда в меню настроек вы выбираете пункт «Settings» (Настройки) → «Vehicle» (Автомобиль) → «Climate» (Климат-контроль) → «Recirculate Air» (Рециркуляция воздуха) → «Activation on Washer Fluid Use» (Активация при использовании жидкости для омывателя стекла), и отключается в случае отмены выбора этой опции.

воздушный фильтр системы климат-контроля

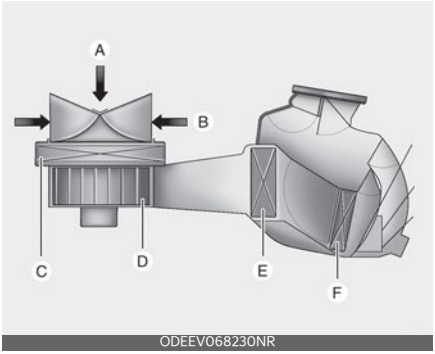

A: Наружный воздух

B: Рециркуляционный воздух

C: воздушный фильтр системы климат-контроля

D: Вентилятор

E: Сердцевина испарителя

F: Сердцевина отопителя

Воздушный фильтр системы климат-контроля, установленный за перчаточным ящиком, отфильтровывает пыль и другие загрязнения, поступающие в автомобиль из окружающей среды через систему обогрева и кондиционирования воздуха.

Если пыль или другие загрязнения накапливаются в фильтре в течение определенного периода времени, поток воздуха из вентиляционных отверстий может уменьшиться. Это приведет к накоплению влаги на внутренней части лобового стекла, даже если выбрано положение внешнего (свежего) воздуха. В этом случает следует заменить воздушный фильтр системы климат-контроля в специализированной мастерской. Kia рекомендует обратиться к официальному

дилеру Kia или партнерской сервисной компании.

✻ ПРИМЕЧАНИЕ

- Замену фильтра необходимо производить в соответствии с графиком технического обслуживания.

  При работе автомобиля в тяжелых условиях, таких как пыльные дороги или бездорожье, необходимо чаще проверять и заменять воздушный фильтр кондиционера.
- В случае внезапного уменьшения потока воздуха следует провести осмотр системы в специализированной мастерской. Kia рекомендует обратиться к официальному дилеру Kia или партнерской сервисной компании.

Табличка с указанием хладагента системы кондиционирования

Пример - Тип A

Пример - Тип B

* Фактическая наклейка с информацией о хладагенте системы кондиционирования воздуха в автомобиле может отличаться от приведенной на рисунке.

Ниже описаны символы и технические характеристики, размещенные на табличке с указанием хладагента системы кондиционирования;

1. Класс хладагента
2. Количество хладагента
3. Классификация компрессорного масла
4. Предостережение
5. Пожароопасный хладагент
6. Обслуживание системы кондиционирования воздуха должен выполнять аттестованный технический специалист
7. Руководство по обслуживанию

Тип A

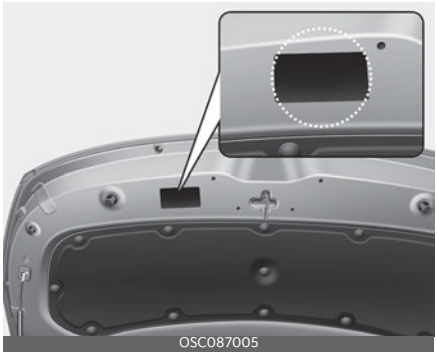

Тип B

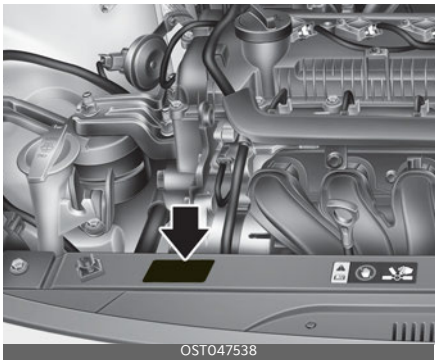

Ярлычок хладагента расположен:

- Тип A: на внутренней стороне капота.
- Тип B: в передней части моторного отделения.

Проверка количества хладагента в кондиционере и масла в компрессоре

При низком уровне хладагента производительность системы кондиционирования воздуха снижается. Чрезмерное количество хладагента также отрицательно сказывается на работе системы кондиционирования воздуха.

При каких-либо сбоях в работе следует провести осмотр системы в специализированной мастерской.

Kia рекомендует обратиться к официальному дилеру Kia или партнерской сервисной компании.

ПРЕДУПРЕЖДЕНИЕ

Транспортные средства с хладагентом R-134a

Поскольку хладагент находится под очень высоким давлением, к обслуживанию системы кондиционирования воздуха должен допускаться только обученный и сертифицированный персонал. Важно использовать хладагент правильной марки и в соответствующем количестве.

В противном случае возможно повреждение автомобиля и травмирование людей.

ПРЕДУПРЕЖДЕНИЕ

Транспортные средства с хладагентом R-1234yf

Поскольку хладагент является воспламеняемым веществом и находится под высоким давлением, обслуживание системы кондиционирования воздуха должны проводить только квалифицированные технические специалисты, имеющие соответствующую подготовку.

Важно использовать хладагент правильной марки и в соответствующем количестве.

Все хладагенты должны добавляться с помощью соответствующего оборудования.

Прямой контакт хладагентов с атмосферой является опасным как для человека, так и для окружающей среды.

Пренебрежение этими предупреждениями может привести к серьезным травмам.

Люк в крыше и рециркуляция воздуха в салоне (при наличии)

При открытии люка положение заслонок наружного (свежего) воздуха выбирается автоматически.

При выборе положения рециркуляции система действует в нем на протяжении 3 минут, а затем автоматически переключается на наружный (свежий) воздух.

При закрывании люка в крыше режим подачи воздуха вернется к изначально выбранному положению.

Функция устранения обледенения и запотевания лобового стекла

⚠ ПРЕДУПРЕЖДЕНИЕ

Обогрев лобового стекла

Не используйте положение и- или в режиме охлаждения при очень высокой влажности окружающего воздуха. Разница между температурой наружного воздуха и температурой лобового стекла может привести к затуманиванию наружной поверхности лобового стекла и потере обзора. В этом случае установите регулятор или кнопку режима в положение, а регулятор или кнопку управления скоростью вентилятора - на минимальное значение.

- Для ускорения обогрева выберите максимальную температуру и скорость вращения вентилятора.
- Если в процессе обогрева необходимо направить теплый воздух в нижнюю часть салона, выберите режим подачи воздуха в нижнюю часть салона и на лобовое стекло.
- Перед началом движения полностью удалите снег и лед с лобового стекла, заднего стекла, наружных зеркал заднего вида и со всех боковых стекол.
- Полностью удалите снег и лед с капота и с решетки воздухозаборника. Это повысит эффективность работы отопителя салона и обогревателя стекол, а также снизит вероятность запотевания внутренней стороны лобового стекла.

Система климат-контроля с ручным управлением

Устранение запотевания с внутренней стороны лобового стекла

1. Выберите любую скорость вентилятора, кроме положения 0.
2. Выберите необходимую температуру.
3. Выберите или .
4. Автоматически будут выбраны наружный (свежий) воздух и кондиционер.

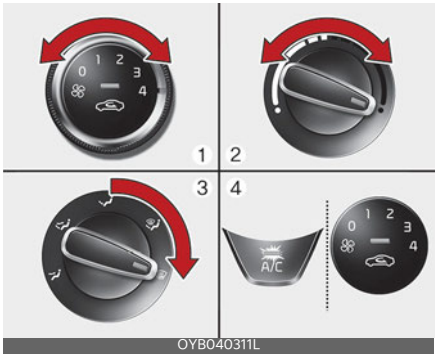

Если режим кондиционирования и забора свежего (наружного) воздуха не выбран автоматически, нажмите на соответствующую кнопку вручную.

Обогрев наружной стороны лобового стекла

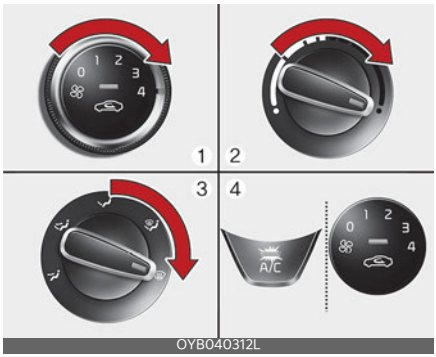

1. Установите максимальную скорость вращения вентилятора (крайнее правое положение ручки управления).
2. Установите самую высокую температуру.
3. Выберите .
4. Автоматически будут выбраны наружный (свежий) воздух и кондиционер.

Система климат-контроля с автоматическим управлением

Устранение запотевания с внутренней стороны лобового стекла

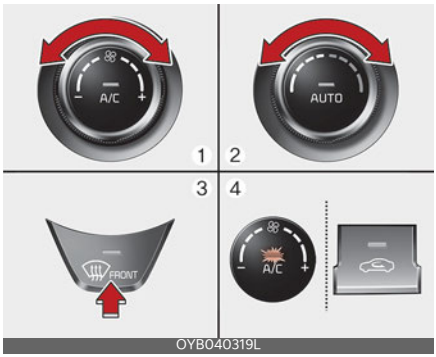

1. Установите необходимую скорость вентилятора.
2. Выберите необходимую температуру.
3. Нажмите кнопку обогрева стекла ( ).
4. В зависимости от измеренной температуры окружающей среды включится кондиционер и автоматически будет выбран режим забора свежего (наружного) воздуха.

Если режим кондиционирования и забора свежего (наружного) воздуха не выбран автоматически, настройте его вручную с помощью соответствующей кнопки. Если выбрано положение вентилятор начинает вращаться быстрее.

Обогрев наружной стороны лобового стекла

1. Установите максимальную скорость вращения вентилятора (крайнее правое положение ручки управления).
2. Установите самую высокую температуру (положение «HI»).
3. Нажмите кнопку обогрева стекла ( ).
4. В зависимости от измеренной температуры окружающей среды включится кондиционер и автоматически будет выбран режим забора свежего (наружного) воздуха.

Если выбрано положение вентилятор начинает вращаться быстрее.

Принцип устранения запотевания (при наличии)

Чтобы уменьшить вероятность запотевания лобового стекла с внутренней стороны, управление воздухозаборником или кондиционером осуществляется автоматически в зависимости от определенных условий, например или . Чтобы отменить или вернуться к алгоритму работы системы устранения запотевания лобового стекла, выполните следующее.

Система климат-контроля с ручным управлением

1. Переключите замок зажигания в положение «ON» (Вкл.)
2. Установите переключатель режима в положение размораживания ( ).

3. Нажать кнопку регулировки притока свежего воздуха минимум 5 раз в течение 3 секунд.

Индикатор в кнопке управления воздухозаборником мигнет 3 раза. Это указывает на то, что алгоритм размораживания отменен или восстановлено запрограммированное состояние.

При разрядке или отключении аккумулятора произойдет возврат алгоритма работы системы устранения запотевания к исходным установкам.

Система климат-контроля с автоматическим управлением

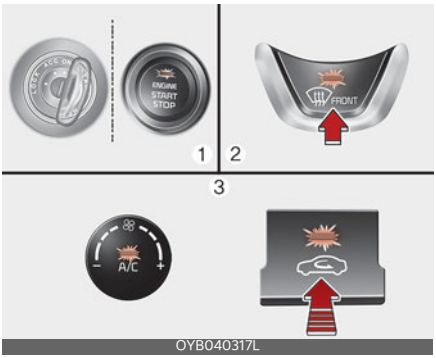

1. Переключите замок зажигания в положение «ON» (Вкл.)
2. Выберите положение размораживания нажатием кнопки размораживания ( ).
3. Удерживая нажатой кнопку кондиционера («A/C»), одновременно нажмите кнопку управления заборов воздуха не менее 5 раз в течение 3 секунд.

Экран системы кондиционирования мигнет 3 раза. Это указывает на то, что алгоритм размораживания отменен или восстановлено запрограммированное состояние.

Если аккумулятор будет разряжен или отсоединен, система будет переведена в режим устранения запотевания.

Система автоматического предотвращения запотевания ветрового стекла (при наличии)

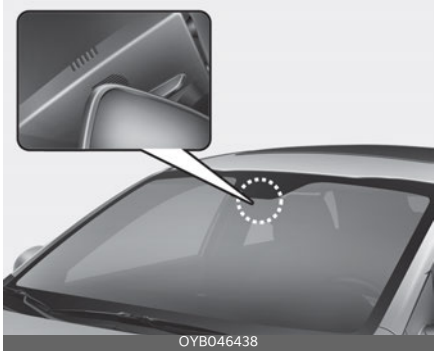

Автоматическая система устранения запотевания снижает возможность запотевания внутренней поверхности лобового стекла, автоматически определяя наличие влаги и увеличивая поток воздуха по направлению к лобовому стеклу.

Автоматическая система устранения запотевания работает, если включен режим «AUTO» (Автоматический режим).

Для Европы

Если автомобиль оснащен автоматической системой устранения запотевания, то эта система включается автоматически при наступлении соответствующих условий.

При определении автоматической системой устранения запотевания наличия влаги на лобовом стекле внутри автомобиля, поток воздуха по

направлению к лобовому стеклу будет увеличен.

Тем не менее, если вы хотите отключить автоматическую систему устранения запотевания, следует удерживать нажатой кнопку устранения запотевания лобового стекла более 3 секунд.

На экране климат-контроля появится сообщение «ADS OFF», указывающее на отключение автоматической системы устранения запотевания.

Для повторного включения автоматической системы устранения запотевания следуйте указанной выше процедуре. Сообщение «ADS OFF» пропадет с экрана климат-контроля.

Если аккумулятор будет разряжен или отсоединен, настройка функции устранения запотевания будет сброшена.

За исключением Европы

Этот индикатор загорается, когда автоматическая система устранения запотевания регистрирует наличие влаги на внутренней стороне лобового стекла и начинает работать.

Система работает поэтапно, в зависимости от количества влаги.

Этап 1. Включается система кондиционирования воздуха.

Этап 2. Включается режим забора наружного воздуха.

Этап 3. На лобовое стекло направляется поток воздуха.

Этап 4. Поток воздуха для обдува лобового стекла увеличивается.

Если автомобиль оснащен автоматической системой устранения запотевания, то эта система включается автоматически при наступлении соответствующих условий.

Тем не менее, если вы хотите отключить автоматическую систему устранения запотевания, следует удерживать нажатой кнопку устранения запотевания лобового стекла более 3 секунд.

На экране климат-контроля появится сообщение «ADS OFF», указывающее на отключение автоматической системы устранения запотевания.

Для повторного включения автоматической системы устранения запотевания следуйте указанной выше процедуре. Сообщение «ADS OFF» пропадет с экрана климат-контроля.

Если аккумулятор будет разряжен или отсоединен, настройка функции устранения запотевания будет сброшена.

Отсеки для хранения

Водитель и пассажиры могут использовать эти отсеки для хранения мелких предметов.

ПРЕДОСТЕРЕЖЕНИЕ

- Во избежание возможной кражи не оставляйте ценные предметы в отделениях для хранения вещей.
- Во время езды крышка отсека для хранения всегда должна быть закрыта. Не кладите в отсек для хранения такое количество вещей, при котором крышка не сможет надежно закрываться.

ПРЕДУПРЕЖДЕНИЕ

Легковоспламеняющиеся вещества

Не храните в автомобиле зажигалки, баллоны с пропаном или другие легковоспламеняющиеся или взрывоопасные вещества. Эти предметы могут загореться и/или взорваться, если автомобиль будет долгое время подвержен воздействию высоких температур.

Отделение для хранения в центральной консоли (при наличии)

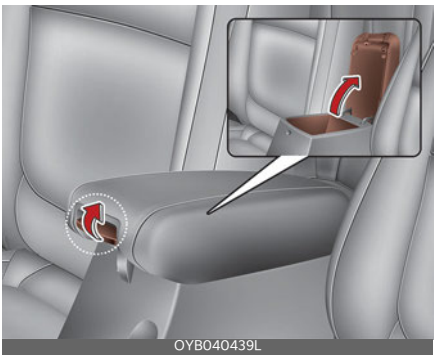
OYB040439L

Данный отсек может использоваться водителем или передним пассажиром для хранения мелких предметов.

Чтобы открыть отсек в центральной консоли, потяните рычаг вверх.

Перчаточный ящик

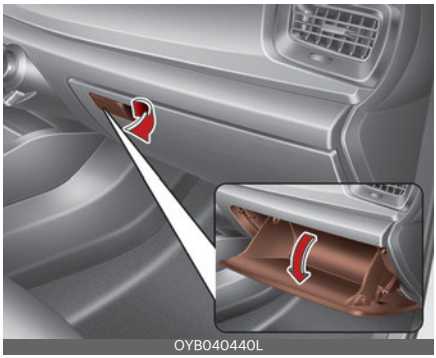
OYB040440L

Чтобы открыть перчаточный ящик, потяните за ручку, после чего перчаточный ящик откроется автоматически. Закройте перчаточный ящик после использования.

ПРЕДУПРЕЖДЕНИЕ

Чтобы снизить риск травмы в результате аварии или внезапной остановки, всегда держите перчаточный ящик закрытым во время движения.

ПРЕДОСТЕРЕЖЕНИЕ

Не храните еду в перчаточном ящике в течение долгого времени.

Держатель для солнцезащитных очков

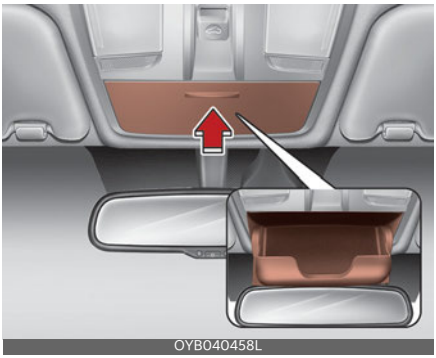
OYB040458L

Чтобы открыть держатель для солнцезащитных очков, нажмите на его крышку, и она медленно откроется. Положите солнцезащитные очки стеклами наружу. Чтобы закрыть держатель, нажмите на крышку.

ПРЕДУПРЕЖДЕНИЕ

- Не храните в держателе для солнцезащитных очков посторонние предметы. Они могут выпасть во время резкой остановки или аварии и травмировать пассажиров.
- Не открывайте держатель для солнцезащитных очков во время движения автомобиля. Открытая крышка держателя может закрыть зеркало заднего вида.
- Не прилагайте усилий при укладке очков в держатель, это может привести к деформации или поломке очков. Не прилагайте усилий при извлечении очков, которые застряли в держателе, — это может привести к травмам.

Держатель багажной сетки

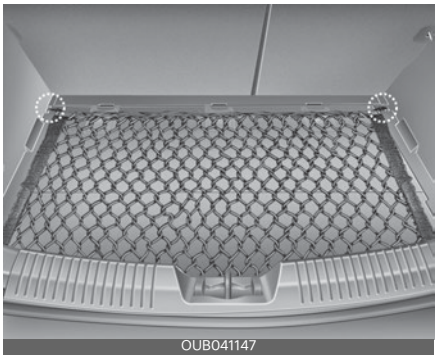
OUB041147

Чтобы предметы не перемещались в грузовой части автомобиля, можно установить багажную сетку, которая крепится к 4 держателям (при наличии).

Kia рекомендует при необходимости обратиться к официальному дилеру Kia или партнерской сервисной компании.

ПРЕДОСТЕРЕЖЕНИЕ

Для предотвращения повреждения груза или автомобиля следует проявлять осторожность при перевозке хрупких или громоздких предметов в багажном отделении.

ПРЕДУПРЕЖДЕНИЕ

Берегите глаза. НЕ натягивайте слишком сильно сетку для багажа и ВСЕГДА держите лицо и тело в стороне от траектории отдачи багажной сетки. ИСПОЛЬЗОВАНИЕ ЗАПРЕЩЕНО, когда ремень имеет явные признаки износа или повреждения.

Полка багажного отделения (при наличии)

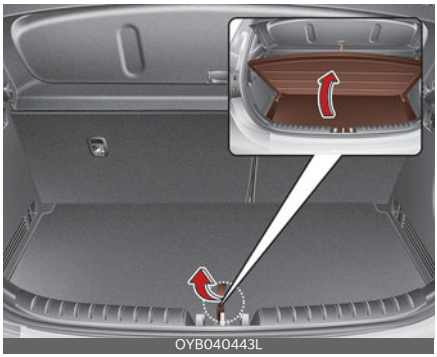

Здесь можно хранить аптечку, знак аварийной остановки, инструменты и др.

1. Возьмитесь за ручку сверху крышки и поднимите ее.
2. Сложите заднюю часть полки багажника вперед.
3. Переместите полку багажника вверх и вперед (полка поднимется вертикально)

Увеличение объема грузового отсека (при наличии)

Чтобы увеличить объем грузового отсека,

1. Возьмитесь за ручку сверху крышки и поднимите ее.

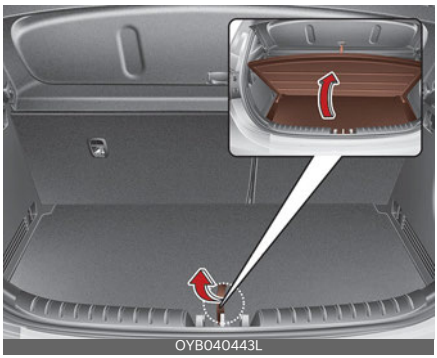

2. Сложите заднюю часть полки багажника вперед.

3. Потяните полку багажника таким образом, чтобы шарниры достигли концов пазов — полка откинется вниз, освободив дополнительное место для багажа.

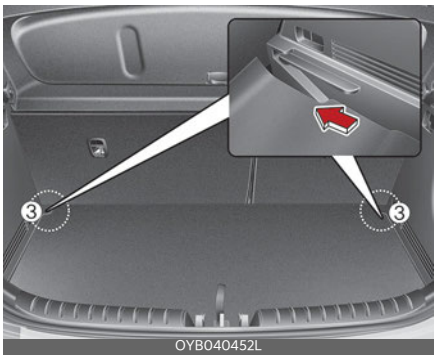

4. Сдвиньте вперед (см. рисунки выше)

Особенности интерьера

Прикуриватель (при наличии)

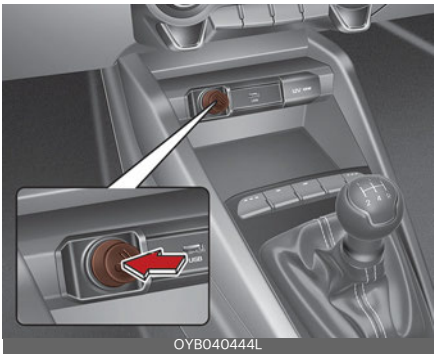

Для использования прикуривателя ключ зажигания должен находиться в положении «ACC» (Доп. устройства) или «ON» (Вкл.)

Для того чтобы воспользоваться прикуривателем, вдавите его в гнездо до упора. После того, как нагревательный элемент нагреется до необходимой температуры, прикуриватель автоматически вернется в положение «Ready» (Готов).

Kia рекомендует использовать запасные детали, приобретенные у официального дилера Kia или партнерской сервисной компании.

ПРЕДУПРЕЖДЕНИЕ

- Не удерживайте прикуриватель нажатым после того, как он нагреется, поскольку это может привести к его перегреву.
- Прикуриватель следует извлечь из гнезда, если он автоматически не возвратился в исходное положение через 30 секунд после включения.
- Не вставляйте в гнездо прикуривателя посторонние предметы. Это может привести к его повреждению.

ПРЕДОСТЕРЕЖЕНИЕ

Использование гнезда для подключения вспомогательных устройств (например, электробритвы, ручного пылесоса или кофеварки) может привести к его повреждению или вызвать отказ электрической системы.

Пепельница (при наличии)

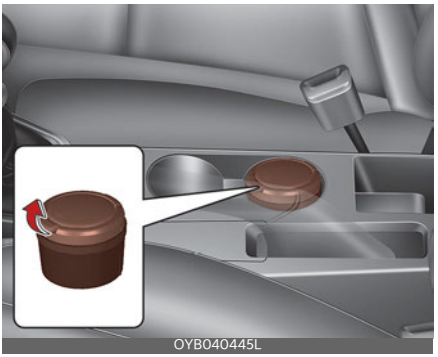

Чтобы воспользоваться пепельницей, откройте крышку.

Чтобы очистить пепельницу, выньте ее.

Используйте пепельницу, наклонив ее к расположенному рядом подстаканнику.

ПРЕДУПРЕЖДЕНИЕ

Использование пепельницы

- Не используйте автомобильную пепельницу в качестве контейнера для мусора.
- Зажженная сигарета или спичка в пепельнице с другими горючими материалами может вызвать пожар.

Подстаканник

ПРЕДУПРЕЖДЕНИЕ

Горячие жидкости

- Не ставьте открытые стаканы с горячими жидкостями в подстаканник во время движения автомобиля. Пролитая горячая жидкость может вызвать ожоги. Получение таких ожогов водителем может привести к потере управления автомобилем.
- Чтобы избежать получения травм в случае неожиданной остановки автомобиля или при столкновении не ставьте в подстаканник открытые или незакрепленные бутылки, стаканы, банки и т. п. во время движения.

ПРЕДУПРЕЖДЕНИЕ

Не оставляйте банки и бутылки под прямыми солнечными лучами или в салоне с повышающейся температурой. Они могут взорваться.

ПРИМЕЧАНИЕ

- Чтобы напитки не расплескивались, не открывайте их во время движения. Пролитая жидкость может попасть в систему электрического/электронного оборудования автомобиля и повредить ее компоненты.
- При очистке подстаканника от пролитых жидкостей, не следует сушить его при высоких температурах. Это может привести к повреждению подстаканника.

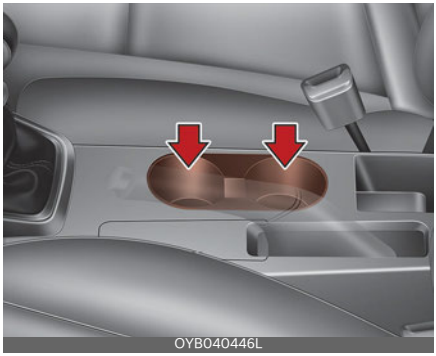

Подстаканник подходит для стаканов и небольших банок.

Солнцезащитный козырек

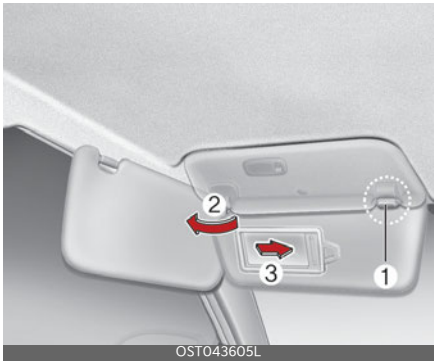

Для защиты от прямого солнечного света, поступающего через лобовое или боковое стекла, используйте солнцезащитный козырек. Для использования солнцезащитного козырька опустите его вниз.

Для защиты от солнечного света через боковое стекло потяните его вниз, выньте из держателя (1) и поверните в сторону (2).

Чтобы воспользоваться зеркальцем, опустите солнцезащитный козырек вниз и откройте крышку (3).

⚠ ПРЕДУПРЕЖДЕНИЕ

В целях безопасности не перекрывайте себе обзор при использовании солнцезащитного козырька.

Обогрев сидений (при наличии)

Переднее сиденье

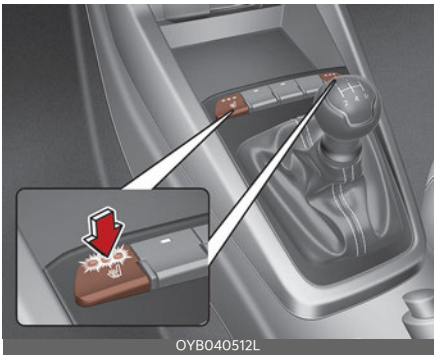

Предусмотрен подогрев передних сидений в холодную погоду. Переместите замок зажигания в положение «ON» (Вкл.), нажмите один из переключателей для включения подогрева сиденья водителя или переднего пассажира.

В теплую погоду или в случае отсутствия необходимости в подогреве сидений установите переключатели в положение «OFF» (Выкл.)

- При каждом нажатии на переключатель настройка температуры системы подогрева сидений изменяется следующим образом:

Переднее сиденье

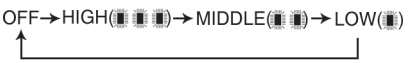

- При включении зажигания система подогрева сидений отключена.

✻ ПРИМЕЧАНИЕ

Если переключатель системы подогрева системы находится в положении «ON» (Вкл.), система подогрева сидений выключается или включается автоматически в зависимости от температуры сидений.

⚠ ПРЕДОСТЕРЕЖЕНИЕ

- При чистке сидений не используйте органические растворители, такие как растворитель для краски, бензол, спирт и бензин. Это может привести к повреждению поверхности системы обогрева или сидений.
- Чтобы предотвратить перегрев системы обогрева сидений, не размещайте на сиденьях теплоизолирующие материалы, например одеяла, подушки или чехлы для сидений, во время работы системы обогрева.
- Не помещайте на сиденья с подогревом тяжелые или острые предметы. Возможно повреждение нагревательных компонентов системы подогрева сидений.
- Не заменяйте покрытие сидений. Это может привести к повреждению обогревателя или деталей системы вентиляции сиденья.

⚠ ПРЕДУПРЕЖДЕНИЕ

Ожоги от системы подогрева сидений

При использовании системы подогрева сидений пассажиры должны соблюдать особую осторожность

вследствие вероятности их чрезмерного нагрева и получения ожогов. Система подогрева сидений может причинить ожоги даже при относительно низких температурах, особенно при использовании в течение длительного времени. В частности, водитель должен соблюдать особую осторожность при перевозке пассажиров следующих категорий.

1. Маленькие дети, дети более старшего возраста, лица пожилого возраста, лица с физическими недостатками, а также амбулаторные больные
2. Лица с чувствительной кожей, склонной к ожогам
3. Лица в состоянии усталости
4. Лица в состоянии алкогольной интоксикации
5. Лица, принимающие медицинские препараты, которые могут вызвать вялость или сонливость (снотворные, противопростудные таблетки и т. д.)

Розетка

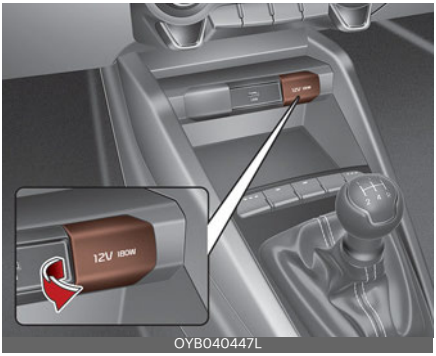

Розетка предназначена для подключения сотовых телефонов и других электроприборов, рассчитанных на питание от автомобильной электросистемы. Эти электроприборы должны потреблять ток не более 10 А при включенном двигателе.

⚠ ПРЕДОСТЕРЕЖЕНИЕ

- Электроприборы необходимо подключать только при работающем двигателе и извлекать вилку из розетки сразу же после использования. Использование розетки в течение длительного времени при неработающем двигателе может привести к разрядке аккумулятора.
- Допускается использование электроприборов, рассчитанных на напряжение 12 В, потребляющих ток не более 10 А.
- При использовании электрической розетки следует установить минимальный режим работы системы кондиционирования или обогрева.
- Если розетка не используется, закрывайте ее крышкой.
- При включении в розетку некоторые электроприборы могут вызывать электропомехи, а также нарушать работу электронных систем и устройств автомобиля.
- Использование электрических устройств, электропотребление которых превышает возможности автомобиля, может вызвать нагрев электрической розетки и электропроводки, что может привести к короткому замыканию.
- Следует удостовериться в том, чтобы вилка была надежно подключена к электрической розетке. Плохой контакт вилки с розеткой может привести к короткому замыканию.
- Электрические устройства со встроенными аккумуляторами

могут привести к возникновению электрического тока и вывести из строя электрическое или электронное оборудование вашего автомобиля. Следует использовать электрические устройства с защитой от обратных токов.

⚠ ПРЕДУПРЕЖДЕНИЕ

Не вставляйте пальцы и посторонние предметы (булавки и т. д.) в розетку и не касайтесь ее мокрыми руками. Это может привести к поражению электрическим током.

Зарядное USB-устройство (при наличии)

OYB041457L

Зарядное устройство USB предназначено для подзарядки аккумуляторов малогабаритных электрических устройств с помощью USB-кабеля. Зарядка возможна, когда кнопка «ENGINE START/STOP» (Запуск/остановка двигателя) находится в положении «ACC/ON/START» (Доп. устройства/Вкл./Запуск).

Состояние зарядки аккумулятора можно контролировать с помощью электрического устройства. После использования устройство можно отсоединить от разъема USB.

- Некоторые устройства не поддерживают функцию быстрой зарядки и заряжаются в обычном режиме.
- Используйте зарядное устройство USB при включенном двигателе, чтобы предотвратить разрядку аккумулятора.
- Зарядное устройство USB подходит только для тех устройств, которые можно заряжать через порт USB.
- Зарядное устройство USB может быть использовано только для зарядки аккумуляторов.
- Заряжать с его помощью зарядные устройства невозможно.

Фиксатор(ы) для напольных ковриков

OYB040448L

При использовании напольного коврика на напольном покрытии под передним креслом закрепите его при помощи специального (-ых) фиксатора (-ов). Это позволит предотвратить соскальзывание коврика вперед.

⚠ ПРЕДУПРЕЖДЕНИЕ

При установке в автомобиль ЛЮБОГО коврика пола необходимо обратить внимание на следующее.

- Перед поездкой убедитесь, что коврики надежно закреплены фиксатором (-ами).
- Не пользуйтесь ковриком, если его невозможно надежно закрепить фиксатором (-ами).
- Не кладите коврики друг на друга (например, резиновый коврик на текстильный). На каждом месте должен быть только один коврик.
- Используйте не слишком толстые напольные коврики, предназначенные для надежного закрепления на полу, чтобы не мешать педалям. Убедитесь, что установка напольных ковриков проводится после удаления пластиковой пленки, в противном случае это может привести к повреждению или поломке крепежных колец напольного коврика, в результате чего коврики не будут закреплены. Незакрепленные коврики, особенно для сиденья водителя, могут вызвать непреднамеренное ускорение/торможение. Перед укладкой ковриков обязательно снимите с ковров всю полиэтиленовую пленку.

ВАЖНО — автомобиль был разработан таким образом, что коврик водителя удерживается на месте специальными фиксаторами. Чтобы ничто не мешало работе с педалями, рекомендуется использовать только коврики Kia, изготовленные специально для вашего автомобиля.

Отделка накрывающей полки

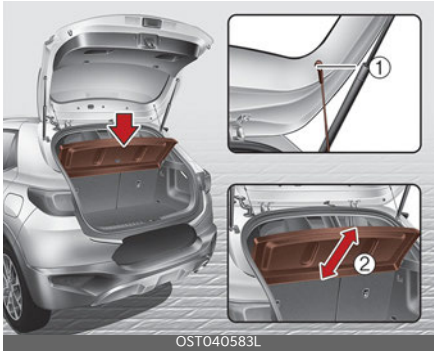

Это крышка для груза в багажнике. Благодаря ей можно размещать легкие предметы на верхней полке. При открывании крышки багажника отделка накрывающей полки может выдвигаться. Снимите крюк (1), свисающий с держателя, чтобы использовать полку в исходном положении.

Чтобы полностью снять полку, открепите крюк (1) с держателя, затем потяните его с усилием, наклоняя при этом полку (под углом приблизительно 50 градусов) (2).

Установку следует выполнять в порядке, обратном снятию.

✻ ПРИМЕЧАНИЕ

- При демонтаже крюка опустите полку, удерживая ее рукой.
- Если полка полностью снята, закрепите ее, чтобы она не мешала при вождении.
- При открывании крышки багажника отделка накрывающей полки может выдвигаться. Переместите предметы, расположенные на полке, в безопасное место, чтобы они не упали.
- Не прикладывайте чрезмерное усилие к полке и не помещайте на нее

тяжелые предметы. Это может привести к повреждению полки.

ПРЕДУПРЕЖДЕНИЕ

- В случае резкой остановки или столкновения предметы, лежащие на полке, могут полететь вперед. Не помещайте на полку предметы, которые могут смертельно травмировать пассажиров.
- В багажнике можно размещать только груз. Запрещено перевозить пассажиров в багажнике.
- При загрузке багажника старайтесь сохранить баланс автомобиля, размещая груз как можно ближе к передней части автомобиля.

Держатель для хозяйственных сумок

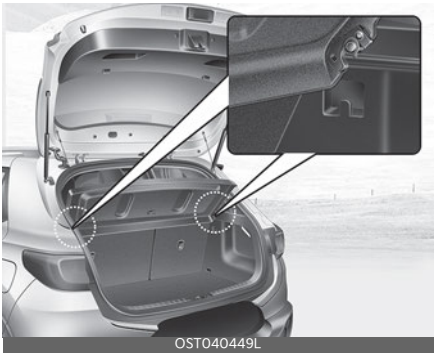
OST040449L

ПРЕДОСТЕРЕЖЕНИЕ

- Запрещается вешать сумки на держатель, вес которых превышает 3 кг (7 фунтов). Возможно повреждение держателя для хозяйственных сумок.
- Не вешайте на держатель хрупкие объекты, поскольку на неровной дороге возможно повреждение таких объектов.

Крючок для одежды

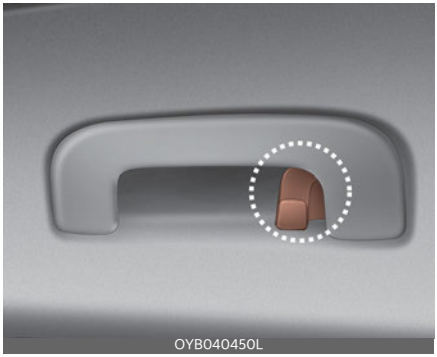
OYB040450L

Чтобы использовать крючок для одежды, потяните его вниз за верхнюю часть.

ПРЕДОСТЕРЕЖЕНИЕ

Не вешайте тяжелую одежду, поскольку при этом можно сломать крючок.

ПРЕДУПРЕЖДЕНИЕ

OYB040578L

Не размещайте на вешалке ничего (в том числе плечиков или твердых предметов), кроме одежды. Также не размещайте в карманах одежды

тяжелые, острые или бьющиеся предметы.

В случае аварии или наполнения шторки безопасности воздухом эти предметы могут привести к повреждению автомобиля или травмам.

Наружные элементы

Багажник на крыше (при наличии)

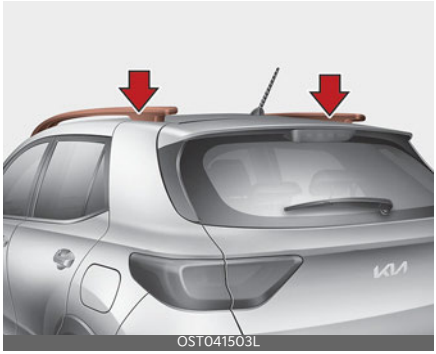

Если на крыше автомобиля установлен багажник, его можно использовать для перевозки грузов.

Поперечные штанги и крепежные элементы, необходимые для установки багажника на крыше автомобиля, можно приобрести у официального дилера Kia или партнерской сервисной компании либо в специализированном магазине.

ПРИМЕЧАНИЕ

- Перед загрузкой багажника необходимо установить поперечные штанги (при наличии), которые выполняют несущую функцию.
- Если в крыше автомобиля имеется люк, то следите за тем, чтобы груз на багажнике не мешал его работе.
- Если багажник на крыше временно не используется для перевозки грузов, возможно, понадобится изменить положение поперечных штанг, если возникает шум ветра.

⚠ ПРЕДОСТЕРЕЖЕНИЕ

- При перевозке груза на верхнем багажнике примите необходимые предосторожности во избежание повреждения им крыши автомобиля.
- При перевозке крупногабаритных предметов на багажнике, установленном на крыше, размеры груза не должны превышать размеры багажника (по длине и ширине).
- При перевозке грузов на багажнике, установленном на крыше, не рекомендуется пользоваться люком в крыше (при наличии)

✻ ПРИМЕЧАНИЕ

- Ниже приводится максимальная масса, которую можно грузить на багажник, установленный на крыше. Необходимо максимально равномерно распределять массу груза между поперечными штангами (при наличии) и рейлингами; груз должен быть надежно закреплен.

БАГАЖНИК НА КРЫШЕ	75 кг ПРИ РАВНОМЕРНОМ РАСПРЕДЕЛЕНИИ

Погрузка груза или багажа на верхний багажник с превышением указанного ограничения по весу может привести к повреждению вашего автомобиля.

- При загруженном багажнике на крыше центр тяжести автомобиля будет выше. Избегайте резкого трогания и торможения, резких поворотов и маневров и движения на высокой скорости, так как это может привести к потере управления автомобилем или его опрокидыванию, что станет причиной аварии.
- При перевозке груза на багажнике, установленном на крыше, двигайтесь медленно и плавно входите в повороты. Резкие порывы ветра, вызванные проезжающими мимо автомобилями или естественными причинами, могут создавать подъемную силу, которая будет действовать на предметы, размещенные на багажнике, установленном на крыше. Это особенно актуально при перевозке крупногабаритных плоских предметов, таких как матрацы или древесные плиты. В результате такие предметы могут упасть с багажника на крыше и повредить ваш автомобиль или другие транспортные средства.
- Для того чтобы предотвратить повреждение или потерю груза во время поездки, постоянно следите за тем, чтобы груз на багажнике, установленном на крыше, был надежно закреплен.

Боковой уплотнительный молдинг (при наличии)

⚠ ПРЕДОСТЕРЕЖЕНИЕ

Не вставайте на боковой уплотнительный молдинг на раме. Большие нагрузки на молдинг могут привести к его деформации и повреждению.

Информационно-развлекательная система

✻ ПРИМЕЧАНИЕ

Если установить неоригинальные газоразрядные фары, то аудиосистема и электронные приборы транспортного средства могут работать со сбоями.

* Если ваш автомобиль оснащен информационно-развлекательной системой, см. соответствующее руководство с подробной информацией.

Антенна

Штыревая микроантенна (при наличии)

Микромачтовая антенна на крыше передает и принимает беспроводные сигналы, например AM/FM, DAB, GNSS и т. д. Штыревая антенна является съемной. Чтобы снять антенну, поверните ее против часовой стрелки. Чтобы установить антенну, поверните ее по часовой стрелке.

⚠ ПРЕДОСТЕРЕЖЕНИЕ

Штыревая микроантенна

- Прежде чем въезжать в низкие арки, ворота или на автомойку, обязательно снимите антенну, повернув ее против часовой стрелки. В противном случае антенна может быть повреждена.
- Устанавливая антенну, полностью затяните ее в вертикальном положении, чтобы обеспечить надлежащий прием сигнала. При необходимости его можно сложить или снять, например во время парковки автомобиля или погрузке вещей на багажник на крыше.
- Чтобы обеспечить надлежащий прием, не размещайте вещи на багажнике на крыше вблизи штыря антенны.

Антенна «акулий плавник» (при наличии)

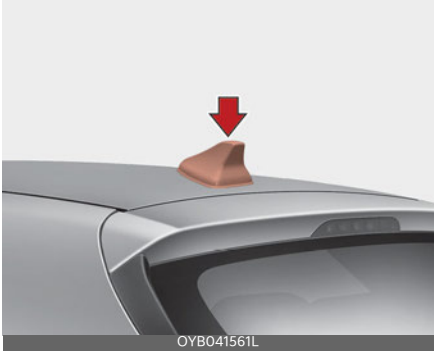
OYB041561L

Антенна в виде акульего плавника на крыше передает и принимает беспроводные сигналы, например AM/FM, DAB, GNSS и т. д.

* Сигналы, которые антенна может передавать и принимать, зависят от модели автомобиля.

Порт USB

OYB040455L

Порт USB можно использовать для подключения USB-устройств.

Принцип работы аудиосистемы автомобиля

Прием FM-радио

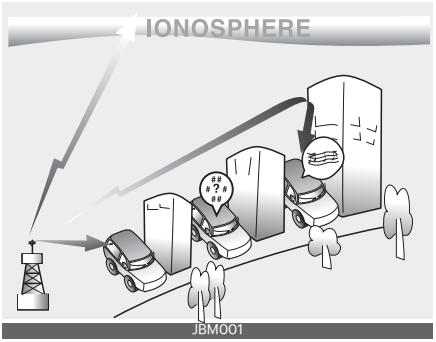

Передачу радиосигналов в диапазонах AM и FM осуществляют ретрансляционные вышки, расположенные вокруг населенных пунктов. Эти сигналы принимаются радиоантенной автомобиля. После этого сигнал поступает на радиоустройство и передается на колонки автомобиля.

Когда на автомобиль поступает сильный радиосигнал, тщательно разработанная информационно-

развлекательная система автомобиля обеспечивает воспроизведение с максимальным качеством. Однако в некоторых случаях сигнал, поступающий на автомобиль, может быть слабым и нечетким.

Это может быть связано с такими факторами, как удаленность от радиостанции, нахождение рядом с другими радиостанциями с сильным сигналом или наличие поблизости зданий, мостов и других крупных конструкций.

Прием AM-радио

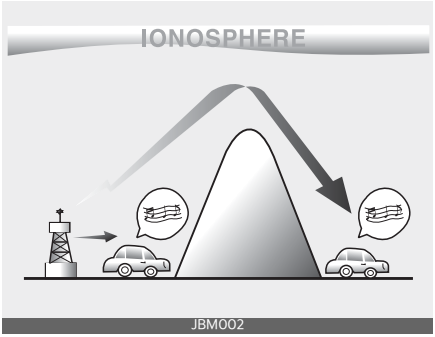

Прием радиосигналов в диапазоне AM возможен на большем расстоянии по сравнению с радиосигналами в диапазоне FM. Это связано с тем, что AM-радиоволны передаются на низких частотах. Это длинные низкочастотные радиоволны следуют за изогнутым профилем земной поверхности, а не передаются напрямую. Кроме того, они обходят препятствия, что обеспечивает увеличение зоны охвата.

FM-радиостанция

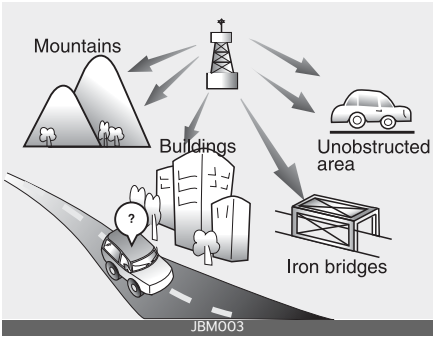

FM-радиосигналы передаются на высоких частотах и не следуют за профилем земной поверхности. По этой причине FM-сигналы начинают исчезать на небольшом расстоянии от радиостанции. Кроме того, на качество FM-сигналов могут влиять здания, возвышенности и другие препятствия. Это может приводить к созданию определенных условий прослушивания радио, в которых пользователь может подумать, что радиоприемник неисправен. Следующие условия являются стандартными и не свидетельствуют о неисправности радиоприемника:

- Затихание — по мере удаления автомобиля от радиостанции сигнал будет слабеть, а звук становиться тише. В этом случае рекомендуется выбрать другую радиостанцию с более сильным сигналом.

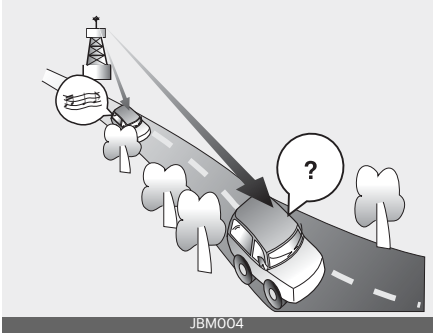

- Дребезжание/шумовые помехи — слабые FM-сигналы или большие препятствия между передатчиком и радиоприемником могут приводить к созданию шумовых помех и появлению дребезжащих звуков. Уменьшение уровня высоких частот может помочь в устранении этого эффекта, пока помехи не будут устранены.
- Переключение станции — по мере ослабевания FM-сигнала может начинаться воспроизведение станции с более мощным сигналом, расположенной на близлежащей частоте. Это связано с тем, что радиоприемник выбирает наиболее четкий сигнал. В этом случае выберите другую радиостанцию с более сильным сигналом.

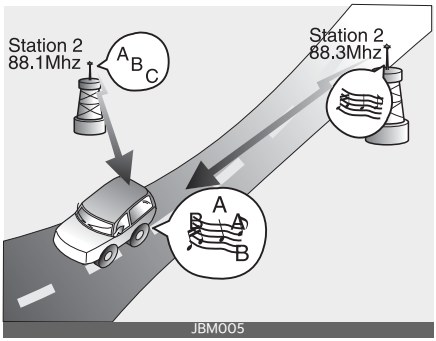

- Встречное подавление волн - прием радиосигналов по различным направлениям может приводить к созданию помех и дребезжанию звука. Это может быть связано с приемом прямого и отраженного сигнала от одной станции или с приемом сигналов от двух станций, работающих на близких частотах. В этом случае поищите другую станцию, пока проблема не будет устранена.

Использование сотового телефона или дуплексной радиосвязи

При использовании сотового телефона внутри автомобиля из информационно-развлекательной системы может быть слышен шум. Это не свидетельствует о каких-либо неполадках аудиосистемы. В этом случае пользуйтесь сотовым телефоном как можно дальше от аудиооборудования.

⚠ ПРЕДОСТЕРЕЖЕНИЕ

При использовании системы связи, например сотового телефона или радиостанции, внутри автомобиля необходимо установить отдельную внешнюю антенну. Если использовать сотовый телефон или радиостанцию только с внутренней антенной, могут возникать помехи в работе электрической системы автомобиля, что отрицательно сказывается на безопасной эксплуатации автомобиля.

⚠ ПРЕДУПРЕЖДЕНИЕ

Не пользуйтесь мобильным телефоном во время управления автомобилем. Для использования сотового

телефона предварительно остановитесь в безопасном месте.

iPod®

iPod® является товарным знаком Apple Inc.

Беспроводная технология Bluetooth®

Словесный товарный знак и логотип Bluetooth® являются зарегистрированными товарными знаками, принадлежащими компании Bluetooth SIG, Inc. Любое использование таких знаков компанией Kia осуществляется в соответствии с лицензионным соглашением. Другие товарные знаки и торговые названия являются собственностью их соответствующих владельцев.

Управление автомобилем 5

Перед поездкой.....5-5
• Перед тем как сесть в автомобиль..... 5-5
• Необходимый осмотр 5-5
• Перед тем как запустить двигатель 5-5
Положения ключа 5-7
• Положение замка зажигания..... 5-7
• Запуск двигателя 5-8
• Остановка двигателя (механическая коробка передач) 5-9
кнопка «ENGINE START/STOP» (Запуск/остановка двигателя).....5-10
• кнопка «ENGINE START/STOP» (Запуск/остановка двигателя) с подсветкой.....5-10
• Положение кнопки «ENGINE START/STOP» (Запуск/остановка двигателя).....5-10
• Запуск двигателя 5-13
• Остановка двигателя (механическая коробка передач) 5-15
Система «Стоп-старт» (ISG) 5-15
• Включение системы ISG 5-15
• Отключение системы ISG..... 5-15
• Автостоп 5-16
• Автозапуск..... 5-17
• Условия срабатывания системы ISG (стоп-старт) 5-18
• Индикация ISG..... 5-19
• Неисправность системы ISG 5-20
Механическая коробка передач (МКПП) 5-21
• Работа механической коробки передач 5-21
• Приемы правильного вождения.....5-23
Трансмиссия с двойным сцеплением (DCT).....5-25
• Работа коробки передач с двойным сцеплением 5-25
• ЖК-дисплей для предупреждающих сообщений 5-27
• Приемы правильного вождения.....5-33

5 Управление автомобилем

Старт-стоп при движении накатом (SSC) (для двигателя MHEV) 5-35
• Условия работы режима SSC 5-35
• Условия повторного запуска двигателя 5-35
Тормозная система 5-36
• Тормоз с усилителем 5-36
• Стояночный тормоз 5-38
• Антиблокировочная тормозная система (ABS) 5-40
• Электронный контроль устойчивости (ESC) 5-42
• Система помощи при трогании на подъеме (HAC) 5-45
• Управление устойчивостью автомобиля (VSM) 5-46
• Система предупреждения об экстренном торможении (ESS) 5-47
• Допустимые приемы торможения 5-47
Интегрированная система управления режимом вождения 5-49
• Режим движения 5-49
Экономичная эксплуатация 5-52
Особые условия движения 5-54
• Опасные условия движения 5-54
• Снижение риска опрокидывания 5-55
• Раскачивание автомобиля 5-56
• Плавное прохождение поворотов 5-56
• Движение в ночное время 5-57
• Движение в дождливую погоду 5-57
• Управление автомобилем в затопленных местах 5-58
• Движение по бездорожью 5-58
• Движение по автомагистрали 5-58
Движение в зимний период 5-59
• Движение в условиях заснеженности и обледенения 5-59

Управление автомобилем 5

• Используйте высококачественный этиленгликоль в качестве охлаждающей жидкости 5-62
• Проверка аккумулятора и электропроводки 5-62
• При необходимости залейте зимнее масло 5-63
• Проверьте свечи и систему зажигания 5-63
• Предохранение замков от замерзания 5-63
• Используйте в системе для стеклоомывателя разрешенную к применению незамерзающую жидкость 5-63
• Не допускайте замерзания стояночного тормоза 5-63
• Не допускайте, чтобы под днищем автомобиля скапливался лед и снег 5-64
• Аварийное оснащение 5-64
• При конденсации и скоплении водяного пара внутри выхлопных труб приведите автомобиль в движение 5-64

Буксировка прицепа 5-64

• Тягово-сцепные устройства 5-66
• Страховочные цепи 5-66
• Тормоза прицепа 5-67
• Движение с прицепом 5-67
• Техническое обслуживание при буксировке прицепа 5-72
• Если вы решили буксировать прицеп 5-72

Масса автомобиля 5-75

Управление автомобилем

⚠ ПРЕДУПРЕЖДЕНИЕ

ВЫХЛОПНЫЕ ГАЗЫ ДВИГАТЕЛЯ МОГУТ ПРЕДСТАВЛЯТЬ ОПАСНОСТЬ!

Выхлопные газы двигателя могут представлять высокую опасность. Если вдруг в салоне автомобиля появился запах выхлопного газа, немедленно откройте окна.

- **Не вдыхайте выхлопные газы**

  В выхлопном газе содержится окись углерода — это газ без цвета и запаха, при вдыхании которого возможна потеря сознания и смерть от удушья.

- **Следите за тем, чтобы в выхлопной системе не было утечек газов.**

  Проверку выхлопной системы следует производить каждый раз, когда автомобиль заезжает на подъемник для замены масла или для каких-либо других целей. При изменении звука истечения выхлопных газов либо при наезде на препятствие во время движения, в результате которого произошел удар в днище автомобиля, следует произвести проверку системы в специализированной мастерской. Kia рекомендует обратиться к официальному дилеру Kia или партнерской сервисной компании.

- **Не следует запускать двигатель в закрытом помещении**

  Работа двигателя на холостом ходу, даже при открытых воротах гаража, является небезопасной. В гараже двигатель не должен работать дольше, чем нужно для запуска и выезда автомобиля.

- **Не допускайте продолжительной работы двигателя на холостом ходу, если в автомобиле находятся люди.**

  При необходимости длительной работы двигателя на холостом ходу с пассажирами в салоне автомобиль должен стоять на открытой местности, воздухозаборник — находиться в положении «Fresh» (Свежий воздух), а вентилятор — работать на высокой скорости для притока свежего воздуха в салон.

При необходимости движения автомобиля с открытой дверью багажного отделения для перевозки негабаритных грузов выполните следующие действия:

1. Закройте все окна.
2. Откройте боковые воздухозаборники.
3. Установите регулятор воздухозаборника в положение «Fresh» (Свежий воздух), регулятор потока воздуха — в положение «Floor» (Пол) или «Face» (Лицо), при этом вентилятор должен работать на высокой скорости.

Для обеспечения нормальной работы системы вентиляции следите за тем, чтобы вентиляционные воздухозаборники перед лобовым стеклом не были забиты снегом, льдом, листьями или другими предметами.

Перед поездкой

Перед тем как сесть в автомобиль

- Убедитесь в чистоте всех окон, внешних зеркал и осветительных приборов.
- Проверьте состояние шин.
- Убедитесь, что под автомобилем нет следов утечки.
- Перед движением задним ходом убедитесь в отсутствии каких-либо препятствий позади автомобиля.

Необходимый осмотр

Регулярно проверяйте уровни жидкостей, таких как моторное масло, охлаждающая и тормозная жидкости, жидкость стеклоомывателя, соблюдая интервалы проверок в зависимости от жидкости. Более детальную информацию о проверках см. в разделе «Техническое обслуживание» на стр. 7-5.

⚠ ПРЕДУПРЕЖДЕНИЕ

Отвлечение внимания во время вождения может привести к потере управления автомобилем и стать причиной аварии, серьезных травм или гибели. Первоочередной обязанностью водителя является безопасное управление транспортным средством в соответствии с правилами дорожного движения. Любое использование портативных устройств, другого оборудования или систем транспортного средства, которые отвлекают взгляд и внимание водителя от безопасной эксплуатации транспортного средства, запрещено законом. Их нельзя использовать во время эксплуатации автомобиля.

Перед тем как запустить двигатель

- Закройте и заприте все двери.
- Расположите сиденье так, чтобы все органы управления находились в пределах досягаемости.
- Отрегулируйте внутренние и наружные зеркала заднего вида.
- Убедитесь, что работают все осветительные приборы.
- Проверьте показаниях всех приборов.
- Проверьте работу сигнальных ламп при повороте замка зажигания в положение «Вкл.».
- Отпустите стояночный тормоз и убедитесь, что сигнальная лампа тормоза погасла.

Для безопасной эксплуатации вы должны хорошо знать свой автомобиль и его оборудование.

⚠ ПРЕДУПРЕЖДЕНИЕ

Во время движения автомобиля все пассажиры должны быть правильно пристегнуты ремнями безопасности. Для более"Ремни безопасности" на странице 3-14о правильном использовании ремней см. в разделе .

⚠ ПРЕДУПРЕЖДЕНИЕ

Перед переключением коробки передач в положение «D» (передний ход) или «R» (задний ход) убедитесь в том, что вблизи автомобиля нет людей, в особенности детей.

⚠ ПРЕДУПРЕЖДЕНИЕ

Вождение в состоянии наркотического или алкогольного опьянения

Садиться за руль в пьяном состоянии опасно. Управление транспортным средством в состоянии опьянения — главная причина гибели людей на дорогах каждый год. Даже небольшое количество алкоголя влияет на рефлексы, восприятие и точность оценки. Вождение под воздействием наркотиков не менее опасно, чем вождение в состоянии алкогольного опьянения.

Вероятность серьезного ДТП значительно возрастает, если выпить или принять медицинские препараты или наркотики, а затем сесть за руль автомобиля.

Если вы выпили или приняли наркотики, не садитесь за руль. Не стоит ездить с водителем, который выпил или принял наркотики. Выберите трезвого водителя или вызовите такси.

ПРЕДУПРЕЖДЕНИЕ

- Когда вы собираетесь припарковаться или остановить автомобиль с включенным двигателем, не нажимайте слишком долго на педаль акселератора. Это может вызвать перегрев двигателя или выхлопной системы и привести к возгоранию.
- При резком торможении или быстром повороте рулевого колеса незакрепленные предметы могут упасть на пол и помешать нормальной работе педалей или даже стать причиной аварии. Храните все вещи в автомобиле в безопасном месте.
- Если вы отвлекаетесь от управления автомобилем, это может привести к аварии. Будьте осторожны, отвлекаясь на действия, которые могут помешать вождению, например на настройку аудиосистемы или обогревателя. Ответственность за безопасность управления автомобилем всегда лежит на водителе.

Положения ключа

Положение замка зажигания

Тип A

OSK3058160NR

Тип B

OYB056068

«LOCK» (1)

Рулевое колесо блокируется для защиты от угона. Ключ из замка зажигания можно извлечь только в положении «LOCK».

«ACC» (2)

Разблокируется рулевое колесо и включается электрооборудование.

ПРИМЕЧАНИЕ

Если замок зажигания трудно перевести в положение «ACC», поворачивайте ключ, вращая вправо-влево рулевое колесо, что позволит облегчить ход механизма.

«ON» (3)

Перед пуском двигателя можно проверить индикаторы. Это нормальное рабочее положение после запуска двигателя.

Не оставляйте замок зажигания во включенном положении при неработающем двигателе, чтобы не разряжался аккумулятор.

«START» (4)

Для запуска двигателя поверните замок зажигания в положение «START» (Запуск). Двигатель будет проворачиваться, пока вы не отпустите ключ, который затем вернется в положение «ON». В этом положении может быть проверена сигнальная лампа неисправности тормозной системы.

ПРЕДУПРЕЖДЕНИЕ

Замок зажигания

- Не поворачивайте ключ зажигания в положение «LOCK» или «ACC», когда автомобиль движется. Это приведет к потере контроля над направлением движения и функцией торможения, что может стать причиной аварии.
- Противоугонная блокировка рулевой колонки не заменяет стояночный тормоз. Перед тем как покинуть сиденье водителя, необ-

ходимо убедиться, что рычаг переключения передач находится в положении первой передачи для механической коробки передач или в положении P (парковка) для автоматической трансмиссии / трансмиссии с двойным сцеплением, а также полностью затянуть стояночный тормоз и заглушить двигатель. Если эти меры предосторожности не будут приняты, может произойти внезапное движение автомобиля.

- Никогда не тянитесь к замку зажигания или любым другим элементам управления через рулевое колесо во время движения автомобиля. Появление вашей руки в этом месте может привести к потере управления автомобилем, аварии, тяжелым травмам или смерти.
- Не кладите рядом с водительским сиденьем подвижные предметы, поскольку они могут перемещаться во время движения и мешать водителю, что может привести к аварии.

Запуск двигателя

⚠ ПРЕДУПРЕЖДЕНИЕ

- Для управления автомобилем всегда надевайте соответствующую обувь. В неподходящей обуви (в обуви с высокими каблуками, лыжных ботинках и т. д.) может быть трудно использовать педаль тормоза, акселератора и сцепления (при наличии последней).
- Не запускайте двигатель при нажатой педали акселератора. Автомобиль может прийти в движение и вызвать аварию.
- Необходимо дождаться нормализации частоты оборотов двигателя. Автомобиль может неожиданно прийти в движение, если отпустить педаль тормоза при высокой частоте оборотов двигателя.

✻ ПРИМЕЧАНИЕ

Механизм ограничения скорости (при наличии)

Если автомобиль оборудован механизмом ограничения скорости в педали акселератора, он предотвращает случайное движение на полном газу, требуя от водителя большего усилия по мере нажатия педали акселератора. Однако если педаль нажимается примерно более чем на 80%, то автомобиль может ехать на полном газу и педаль акселератора будет нажиматься легче. Такая работа не является неисправностью, это — нормальное состояние.

Запуск бензинового двигателя

1. Убедитесь, что стояночный тормоз задействован.
2. **Механическая коробка передач** - Полностью выжмите педаль сцепления и переведите коробку передач в нейтральное положение. Удерживая нажатыми педали сцепления и тормоза, поверните замок зажигания в положение запуска.

   Автоматическая коробка передач / коробка с двойным сцеплением - Автоматическая коробка передач - переключите рычаг передач в положение «P» (парковка). Полностью выжмите педаль тормоза.

   Также можно запустить двигатель, когда рычаг переключения передач

находится в положении «N» (нейтраль).

3. Поверните замок зажигания в положение «START» (Запуск) и удерживайте его в таком положении до запуска двигателя (не более 10 секунд), затем отпустите ключ.

Двигатель должен запускаться**с отжатой педалью газа.**

4. Не дожидайтесь прогрева двигателя, пока автомобиль находится в неподвижном состоянии.

   Начните движение при небольших оборотах двигателя (Избегайте резкого ускорения и замедления).

⚠ ПРЕДОСТЕРЕЖЕНИЕ

Если двигатель глохнет в движении, не переводите рычаг переключения передач в положение «P» (парковка). Если позволяет ситуация на дороге, то рычаг переключения передач можно перевести в положение «N» (нейтраль) во время движения автомобиля и повернуть замок зажигания в положение «START» (Запуск), при этом повторно пытаясь запустить двигатель.

⚠ ПРЕДОСТЕРЕЖЕНИЕ

- Не включайте стартер на период более 10 секунд. Если двигатель глохнет или не заводится, то повторным включением стартера подождите 5-10 секунд. При неправильном использовании стартера возможно его повреждение.
- Не переключайте замок зажигания в положение «START» (Запуск) при работающем двигателе. Это может привести к повреждению стартера.

Остановка двигателя (механическая коробка передач)

1. Убедитесь, что автомобиль полностью остановлен и нажмите педали сцепления и тормоза.
2. Установите рычаг переключения передач в нейтральное положение, одновременно нажимая педали сцепления и тормоза.
3. Включите стояночный тормоз, не отпуская при этом педаль тормоза.
4. Поверните ключ зажигания в положение «LOCK» (Блокировка) и выньте ключ.

кнопка «ENGINE START/STOP» (Запуск/остановка двигателя) (при наличии)

кнопка «ENGINE START/STOP» (Запуск/остановка двигателя) с подсветкой

Кнопка «ENGINE START/STOP» (Запуск/остановка двигателя) подсвечивается при каждом открывании передней двери. Подсветка гаснет примерно через 30 секунд после закрывания двери. Она также гаснет сразу же при срабатывании системы противоугонной сигнализации.

Положение кнопки «ENGINE START/STOP» (Запуск/остановка двигателя)

OFF (не горит)

- **С механической коробкой передач**

Для того чтобы выключить двигатель (положение «START/RUN» (Запуск/работа)) или питание автомобиля (положение «ON» (Вкл.)), остановите автомобиль, а затем нажмите кнопку «ENGINE START/STOP» (Запуск/остановка двигателя).

- **С автоматической коробкой передач / коробкой передач с двойным сцеплением**

Для того чтобы выключить двигатель (положение «START/RUN» (Запуск/работа)) или питание автомобиля (положение «ON» (Вкл.)), нажмите кнопку «ENGINE START/STOP» (Запуск/остановка двигателя), когда рычаг переключения передач находится в положении «P» (Парковка). Если нажать кнопку «ENGINE START/STOP» (запуска/остановки двигателя), не переведя рычаг переключения передач в положение «P» (Парковка), то кнопка переключится не в положение «OFF» (Выкл.), а в положение «ACC» (Доп. устройства).

Также при переключении кнопки ENGINE START/STOP (запуск/остановка двигателя) в положение OFF (выкл.) блокируется рулевое колесо, чтобы защитить автомобиль от угона. Блокировка срабатывает при открывании двери.

Автомобили, оснащенные противоугонным замком блокировки рулевой колонки

При переключении кнопки «ENGINE START/STOP» (Запуска/остановки двигателя) в положение «OFF» (Выкл.) блокируется рулевое колесо, чтобы защитить автомобиль от угона. Блокировка срабатывает при открывании двери.

Если при открывании водительской двери блокировка рулевого колеса по какой-либо причине не срабатывает, то подается предупреждающий звуковой сигнал. Если проблема не

устранена, следует проверить систему в специализированной мастерской. Kia рекомендует обратиться к официальному дилеру Kia или партнерской сервисной компании.

Кроме того, если кнопка «ENGINE START/STOP» (запуска/остановки двигателя) находится в положении «OFF» (Выкл.) после открытия водительской двери, то рулевое колесо не блокируется и будет подан предупреждающий звуковой сигнал. В этом случае нужно закрыть дверь. Тогда рулевое колесо блокируется, а предупреждающий звуковой сигнал выключается.

ПРИМЕЧАНИЕ

Если рулевое колесо не разблокировать надлежащим образом, кнопка «ENGINE START/STOP» (Пуск/остановка двигателя) работать не будет. Нажмите кнопку «ENGINE START/STOP» (запуска/остановки двигателя), одновременно поворачивая рулевое колесо вправо-влево, чтобы уменьшить требуемое усилие.

- Если возникают трудности с переключением кнопки «ENGINE START/STOP» (Запуск/остановка двигателя) в положение «ACC» (Доп. устройства), поворачивайте рулевое колесо вправо-влево, чтобы уменьшить требуемое усилие при нажатии на кнопку «ENGINE START/STOP» (Запуск/остановка двигателя).
- При выключении двигателя автомобиль должен быть остановлен.

ПРЕДОСТЕРЕЖЕНИЕ

Двигатель (START/RUN (запуск/работа)) или питание автомобиля (ON (Вкл.)) можно отключить, только если автомобиль стоит на месте. Если во время движения автомобиля возникла экстренная ситуация, можно выключить двигатель и перейти в положение «ACC» (Доп. устройства), удерживая кнопку «ENGINE START/STOP» (Запуска/остановки двигателя) нажатой в течение более 2 секунд либо последовательно нажав на нее 3 раза в течение 3 секунд. Если автомобиль продолжает двигаться, можно перезапустить двигатель, не нажимая педали тормоза, для чего нужно нажать кнопку «ENGINE START/STOP» (Запуска/остановки двигателя), когда рычаг переключения передач находится в положении N (Нейтраль).

«ACC» (Доп. устройства) (Оранжевый)

- **С механической коробкой передач**

  Не выжимая педаль сцепления, нажмите кнопку «ENGINE START/STOP» (Запуск/остановка двигателя), когда она находится в положении «OFF» (Выкл.)
- **С автоматической коробкой передач / коробкой передач с двойным сцеплением**

  Не выжимая педаль тормоза, нажмите кнопку «ENGINE START/STOP» (Запуск/остановка двигателя), когда она находится в положении «OFF» (Выкл.).

Рулевое колесо будет разблокировано, включится электрооборудование.

Если кнопка «ENGINE START/STOP» (Запуск/остановка двигателя) находится в положении «ACC» (Доп. устройства) более 1 часа, она автоматически выключается, чтобы избежать разрядки аккумуляторной батареи.

«ON» (Вкл.) (Красный)

- **С механической коробкой передач**

  Не выжимая педаль сцепления, нажмите кнопку «ENGINE START/STOP», когда она находится в положении «ACC».

- **С автоматической коробкой передач / коробкой передач с двойным сцеплением**

  Не выжимая педаль тормоза, нажмите кнопку «ENGINE START/STOP», когда она находится в положении «ACC».

  Перед пуском двигателя можно проверить индикаторы. Не оставляйте кнопку «ENGINE START/STOP» в положении «ON» в течение длительного времени. Из-за того что двигатель не работает, может разрядиться аккумуляторная батарея.

«START/RUN» (не горит)

- **С механической коробкой передач**

  Чтобы запустить двигатель, выжмите педаль сцепления и педаль тормоза, а затем нажмите кнопку «ENGINE START/STOP» (запуска/остановки двигателя), когда рычаг переключения передач находится в положении «N» (нейтраль).

Если рычаг переключения передач не переведен в положение «N» (нейтраль), на приборной панели отобразится следующее всплывающее сообщение.

- **С автоматической коробкой передач / коробкой передач с двойным сцеплением**

  Чтобы запустить двигатель, выжмите педаль тормоза и нажмите кнопку «ENGINE START/STOP» (запуска/остановки двигателя), когда рычаг переключения

передач находится в положении «P» (Парковка) или «N» (Нейтраль). Из соображений безопасности запускайте двигатель, когда рычаг переключения передач находится в положении «P» (парковка).

ПРИМЕЧАНИЕ

Если нажать кнопку «Запуск/остановка двигателя», не нажав перед этим педаль сцепления (для механической коробки передач) или педаль тормоза (для автоматической трансмиссии либо трансмиссии с двойным сцеплением), двигатель не запустится, а положение кнопки «Запуск/остановка двигателя» изменится следующим образом: «OFF» (Выкл.) → «ACC» → «ON» (Вкл.) → «OFF» (Выкл.) или «ACC»

ПРИМЕЧАНИЕ

Если оставить кнопку «ENGINE START/STOP» (Запуска/остановки двигателя) в положении «ACC» или «ON» (Вкл.) на длительное время, может разрядиться аккумуляторная батарея.

ПРЕДУПРЕЖДЕНИЕ

- Никогда не нажимайте кнопку «ENGINE START/STOP» (запуска/остановки двигателя) во время движения автомобиля. Это приведет к потере контроля над направлением движения и функцией торможения, что может стать причиной аварии.
- Противоугонная блокировка рулевой колонки не заменяет стояночный тормоз. Перед тем как покинуть сиденье водителя, необходимо убедиться в том, что рычаг переключения передач находится в положении «P» (парковка), а также полностью затянуть стояночный тормоз и заглушить двигатель. Если эти меры предосторожности не будут приняты, может произойти внезапное движение автомобиля.
- Никогда не тянитесь к кнопке «ENGINE START/STOP» (запуска/остановки двигателя) или любым другим элементам управления через рулевое колесо во время движения автомобиля. Появление вашей руки в этом месте может привести к потере управления автомобилем, аварии и серьезным травмам или смерти.
- Не кладите рядом с водительским сиденьем подвижные предметы, поскольку они могут перемещаться во время движения и мешать водителю, что может привести к аварии.

Запуск двигателя

ПРЕДУПРЕЖДЕНИЕ

- Для управления автомобилем всегда надевайте соответствующую обувь. Неподходящая обувь (высокие каблуки, лыжные ботинки, и т. д.) может помешать вам использовать педаль тормоза и газа.
- Не запускайте двигатель при нажатой педали акселератора. Автомобиль может прийти в движение и вызвать аварию.
- Необходимо дождаться нормализации частоты оборотов двигателя. Автомобиль может неожиданно прийти в движение, если отпустить педаль тормоза при высокой частоте оборотов двигателя.

ПРИМЕЧАНИЕ

Механизм ограничения скорости (при наличии)

Если автомобиль оборудован механизмом ограничения скорости в педали акселератора, он предотвращает случайное движение на полном газу, требуя от водителя большего усилия по мере нажатия педали акселератора. Однако если педаль нажимается примерно более чем на 80%, то автомобиль может ехать на полном газу и педаль акселератора будет нажиматься легче. Такая работа не является неисправностью, это — нормальное состояние.

Запуск бензинового двигателя

1. Возьмите интеллектуальный ключ или оставьте его внутри автомобиля.
2. Убедитесь, что стояночный тормоз надежно зафиксирован.
3. **Механическая коробка передач** - Полностью выжмите педаль сцепления и переведите коробку передач в нейтральное положение. Удерживайте нажатой педаль сцепления и педаль тормоза при запуске двигателя.

   Автоматическая коробка передач / коробка с двойным сцеплением - Автоматическая коробка передач - переключите рычаг передач в положение «P» (парковка). Полностью выжмите педаль тормоза.

   Также можно запустить двигатель, когда рычаг переключения передач находится в положении «N» (нейтраль).
4. Нажмите кнопку «ENGINE START/STOP» (Запуск/остановка двигателя).

Двигатель должен запускаться **с отжатой педалью газа.**

5. Не дожидайтесь прогрева двигателя, пока автомобиль находится в неподвижном состоянии.

   Начните движение при небольших оборотах двигателя (Избегайте резкого ускорения и замедления).

ПРЕДОСТЕРЕЖЕНИЕ

Не переключайте замок зажигания в положение «START» (Запуск) при работающем двигателе. Это может привести к повреждению стартера.

ПРИМЕЧАНИЕ

- Если аккумулятор разряжен или интеллектуальный ключ не работает надлежащим образом, можно запустить двигатель, нажав кнопку «ENGINE START/STOP» (Запуск/остановка двигателя) с помощью интеллектуального ключа.
- Если перегорел предохранитель выключателя тормоза, двигатель невозможно запустить в нормальном режиме. Замените предохра-

нитель новым. Если это невозможно, двигатель можно запустить, нажав кнопку «ENGINE START/STOP» (Запуск/остановка двигателя) и удерживая ее в течение 10 секунд, когда она находится в положении «ACC» (Доп. устройства). Двигатель можно запустить без нажатия педали тормоза. Однако в целях безопасности всегда нажимайте педаль тормоза перед запуском двигателя автомобиля.

⚠ ПРЕДОСТЕРЕЖЕНИЕ

Не следует удерживать кнопку «ENGINE START/STOP» (запуска/остановки двигателя) нажатой в течение более 10 секунд, за исключением случаев, когда перегорел предохранитель стоп-сигналов.

Остановка двигателя (механическая коробка передач)

1. Убедитесь, что автомобиль полностью остановлен и нажмите педали сцепления и тормоза.
2. Установите рычаг переключения передач в нейтральное положение, одновременно нажимая педали сцепления и тормоза.
3. Включите стояночный тормоз, не отпуская при этом педаль тормоза.
4. Поверните ключ зажигания в положение «LOCK» (Блокировка) и выньте ключ.

Система «Стоп-старт» (ISG) (при наличии)

Ваш автомобиль может быть оснащен системой ISG (стоп-старт), которая снижает расход топлива, автоматически выключая и запуская двигатель.

Двигатель запустится автоматически, как только будут выполнены условия пуска.

✻ ПРИМЕЧАНИЕ

Когда двигатель автоматически запускается системой ISG, на несколько секунд могут загораться некоторые сигнальные лампы (ABS, ESC, ESC OFF, MDPS или сигнальная лампа стояночного тормоза).

Это происходит из-за низкого уровня зарядки аккумулятора. Такая ситуация не свидетельствует о неисправности.

Включение системы ISG

Система ISG включается при каждом включении зажигания.

Отключение системы ISG

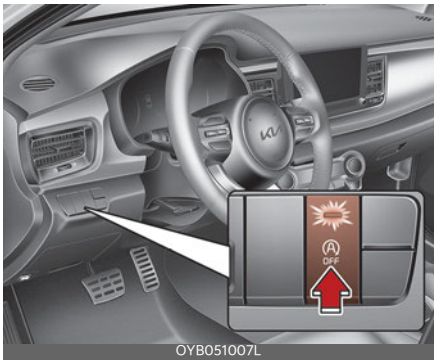

Если вы хотите отключить систему ISG, нажмите кнопку «ISG OFF» (ISG выкл.) Загорается индикатор на кнопке выключения системы ISG

(стоп-старт). Если снова нажать кнопку «ISG OFF» (ISG выкл.), ISG будет активирована и индикатор на кнопке «ISG OFF» (ISG выкл.) погаснет.

Автостоп

Для остановки двигателя в режиме холостой остановки выполните действия ниже (кроме автомобилей с мягкогибридными двигателями).

- Механическая коробка передач
  - Уменьшите скорость автомобиля до менее 5 км/ч (3 мили/ч).
  - Переключите передачу в положение «N» (нейтраль).
  - Отпустите педаль сцепления.
- Автоматическая коробка передач / коробка с двойным сцеплением
  - Уменьшите скорость автомобиля до 0 км/ч (0 миль/ч).
  - Нажмите педаль тормоза.

Двигатель запустится, и зеленый индикатор AUTO STOP (Автостоп) (Ⓐ) на приборной панели загорится.

ПРИМЕЧАНИЕ

- Автомобили с механической коробкой передач должны достичь скорости не менее 8 км/ч (5 миль/ч) с момента последней остановки в режиме стоп-старт, а автомобили с автоматической трансмиссией или трансмиссией с двумя сцеплениями должны достичь скорости не менее 5 км/ч (3 мили/ч) с момента последней остановки в режиме «Стоп-старт».
- Если вы отстегнете ремень безопасности или откроете водительскую дверь (капот), система ISG будет выключена.

Остановка двигателя в режиме «Стоп-старт» (автомобиль с мягкогибридным двигателем)

Механическая коробка передач

- Уменьшите скорость автомобиля до менее 10 км/ч (6 миль/ч).
- Переведите рычаг переключения передач в положение N (нейтраль).
- Отпустите педаль сцепления.

ПРИМЕЧАНИЕ

- Автомобиль с механической коробкой передач должен достигнуть скорости не менее 12 км/ч (7 миль/ч) с момента последней остановки в режиме «Стоп-старт».
- Если вы отстегнете ремень безопасности или откроете водительскую дверь (капот) в режиме автоматического останова при неподвижном автомобиле, система ISG будет выключена.

Автоматическая трансмиссия

- Обычный режим «Стоп-старт»
  - Снизьте скорость автомобиля до 0 км/ч (0 мили/ч).
  - Нажмите педаль тормоза.

Коробка передач с двойным сцеплением

- Обычный режим «Стоп-старт»
  - Полностью остановите автомобиль.
  - Нажмите педаль тормоза.

- Расширенный режим стоп-старт
  - Уменьшите скорость автомобиля до менее 25 км/ч (15 миль/ч).
  - Нажмите педаль тормоза.
- В режиме езды накатом
  - Можно сделать так, чтобы двигатель не запускался от начала движения накатом до полной остановки. Для этого нажмите педаль тормоза при движении со скоростью не выше 40 км/ч (25 миль/ч).

ПРИМЕЧАНИЕ

- Автомобили с автоматической трансмиссией или трансмиссией с двумя сцеплениями должны достичь скорости не ниже 30 км/ч (19 миль/ч) для включения расширенного режима «стоп-старт» или 5 км/ч (3 мили/ч) для обычного режима «стоп-старт» (с момента последней остановки в режиме «стоп-старт»).
- Если вы отстегнете ремень безопасности или откроете водительскую дверь (капот) в режиме автоматического останова при неподвижном автомобиле, система ISG будет выключена.

Автозапуск

Для перезапуска двигателя в режиме «Стоп-старт» сделайте следующее (кроме автомобилей с мягкогибридными двигателями).

Механическая коробка передач

- Нажмите педаль сцепления, когда рычаг переключения передач находится в положении «N» (нейтраль).

Автоматическая коробка передач / коробка с двойным сцеплением

- Отпустите педаль тормоза

Двигатель запустится, и зеленый индикатор AUTO STOP (АВТОСТОП(Ⓐ)) на приборной панели погаснет.

Перезапуск двигателя в режиме стоп-старт (автомобили с мягкогибридными двигателями)

Механическая коробка передач

- Если педаль сцепления не выжата, выжмите ее.
- Если педаль сцепления уже нажата, переведите рычаг переключения передач в положение N.

ПРИМЕЧАНИЕ

Если после выключения системы ISG скорость автомобиля увеличивается, а не уменьшается, двигатель может повторно запуститься автоматически.

Автоматическая коробка передач / коробка с двойным сцеплением

- Отпустите педаль тормоза

ПРИМЕЧАНИЕ

Если после выключения системы ISG скорость автомобиля увеличивается, а не уменьшается, двигатель может повторно запуститься автоматически.

Условия срабатывания системы ISG (стоп-старт)

Система ISG (стоп-старт) работает при соблюдении следующих условий:

- Ремень безопасности водителя пристегнут.
- Дверь водителя и капот закрыты.
- В тормозной системе достаточный уровень вакуума.
- Датчик аккумулятора активирован, и аккумулятор достаточно заряжен.
- Внешняя температура не очень низкая или не очень высокая.
- Система климат-контроля выполняет условия.
- Автомобиль достаточно прогрет.
- Автомобиль не находится на крутом спуске или подъеме (за исключением автомобилей с механической коробкой передач).
- Рулевое колесо не повернуто под острым углом (за исключением автомобилей с механической коробкой передач).
- Автомобиль не находится на большом возвышении
- Выключен обогреватель ветрового стекла.
- Вы не включили режим ручного переключения передач (за исключением автомобилей с механической коробкой передач).
- Прошло определенное время после перевода рычага переключения передач из положения «R» (Задний ход).

Кроме того, двигатель автоматически перезапускается без участия водителя в следующих случаях.

- При низком давлении вакуума в тормозной системе.
- В случае превышения максимального времени нахождения двигателя в заглушенном состоянии.
- Кондиционер включен, чтобы не допустить запотевания окон.
- Батарея находится не в оптимальном рабочем состоянии.
- Система климат-контроля не создает необходимое охлаждение или обогрев.
- Когда вы нажимаете кнопку «ISG выкл.» после автоматического выключения двигателя (за исключением автомобилей с механической коробкой передач).
- Ваш автомобиль начал движение после того как он был неподвижен.
- Вы одновременно нажимаете педали акселератора и тормоза. (за исключением автомобилей с механической коробкой передач).
- Отстегнут ремень безопасности водителя или приоткрыта водительская дверь. (за исключением автомобилей с механической коробкой передач).

Зеленый индикатор AUTO STOP (автостоп) (Ⓐ) на приборной панели будет мигать в течение 5 секунд.

ПРИМЕЧАНИЕ

- Если условия работы системы ISG (Стоп-старт) не выполняются, она отключается. Загорается индикатор на кнопке выключения системы ISG (стоп-старт).
- Если световая индикация или предупреждение появляются

постоянно, проверьте рабочие условия.

Индикация ISG

Для индикации работы системы ISG используется лампа на приборной панели. Если автомобиль оснащен приборной панелью, на ЖК-дисплее отобразится примечание.

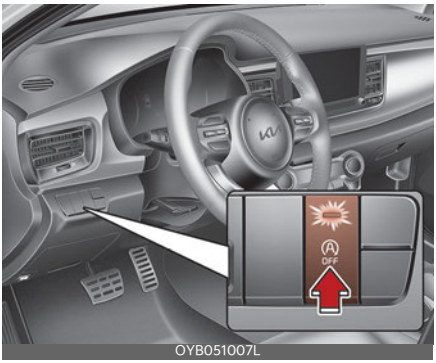

OYB051007L

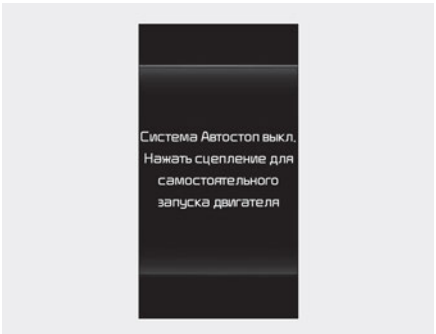

OJA050091RU

Для работы функции может потребоваться вручную перезапустить двигатель, если включился световой индикатор на кнопке «ISG OFF» (ISG Выкл.). Если автомобиль оснащен контрольной приборной панелью, постоянно отображается предупреждающее сообщение.

OYB052302RU

Двигатель не запустится, если при автоматическом останове двигателя рычаг переключения передач был перемещен из положения «N» (Нейтраль) в положение «D» (Передний ход), ручной режим или «R» (Задний ход), и при этом не была нажата педаль тормоза. Если на этом этапе нажать педаль тормоза, двигатель будет повторно запущен.

OYB051196RU

В обычных автомобилях с механической коробкой передач двигатель можно перезапустить двигатель только в нейтральной передаче. Если включить передачу, не выжав полностью педаль сцепления, отобразится предупреждение и прозвучит звуко-

вой сигнал. Необходимо перезапустить двигатель, переведя перед этим рычаг переключения передач в положение «N» (Нейтраль).

Неисправность системы ISG

Система может не сработать в следующих случаях:

- Отмечается ошибка датчиков ISG или ошибка функции.

Будут гореть желтый индикатор AUTO STOP (Ⓐ) включается будет гореть на приборной панели после мигания в течение 5 секунд, а также индикатор на кнопке выключения системы ISG.

ПРИМЕЧАНИЕ

- Если при повторном нажатии на кнопку «ISG OFF» (ISG выкл.) индикатор кнопки «ISG OFF» не гаснет или если система ISG (Стоп-старт) работает неправильно, следует в максимально сжатые сроки пройти проверку в специализированной мастерской. Kia рекомендует связаться с официальным дилером Kia или партнерской сервисной компанией.
- Если включается индикатор кнопки выключения «ISG OFF», то он может погаснуть после того как автомобиль в течение максимум двух часов будет двигаться со скоростью 80 км/ч, при этом регулятор скорости вентилятора находится ниже второго положения. Если, несмотря на выполненные действия, кнопка выключения системы стоп-старт «ISG OFF» (ISG выкл.) продолжает гореть, следует как можно скорее проверить автомобиль в специализированной мастерской. Kia рекомендует связаться с официальным дилером Kia или партнерской сервисной компанией.

ПРИМЕЧАНИЕ

При подключении или замене аккумулятора AGM система ISG не будет работать сразу.

Чтобы воспользоваться системой ISG, следует при выключенном зажигании откалибровать датчик аккумулятора в течение 4 часов, а затем 2-3 раза включить и выключить двигатель.

ПРЕДУПРЕЖДЕНИЕ

Если двигатель находится в режиме «Стоп-старт», то можно повторно запустить его без каких-либо действий со стороны водителя. Перед тем как покинуть автомобиль или приступить к работам в моторном отсеке, остановите двигатель, для чего поверните замок зажигания в положение «LOCK (OFF)» (Блокировка (выкл.)) или извлеките ключ из замка зажигания.

Механическая коробка передач (МКПП) (при наличии)

Работа механической коробки передач

Тип A

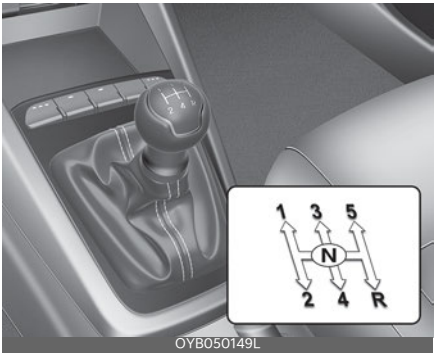

Тип B

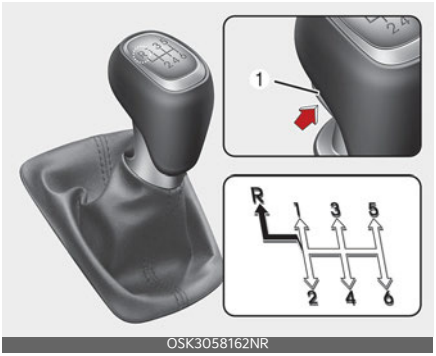

⇨ Рычаг переключения передач можно перемещать без нажатия кнопки (1).

➡ Кнопка (1) должна быть нажата при перемещении рычага переключения передач в положение заднего хода.

Механическая коробка передач имеет 5 (или 6) передних передач.

Схема переключения передач изображена на ручке рычага. Все передние передачи в коробке полностью синхронизированы, поэтому переключение на более высокую или низкую передачу выполняется без труда.

При переключении передачи полностью выжмите педаль сцепления, а затем медленно отпустите ее.

Если автомобиль оснащен выключателем блокировки зажигания, то двигатель нельзя завести, не выжав педаль сцепления. (при наличии)

Перед тем как переключаться в положение «R» (задний ход), рычаг коробки передач следует перевести в нейтральное положение.

Нажмите на кнопку, расположенную непосредственно под рукояткой рычага переключения передач и потяните рычаг переключения передач влево на достаточное расстояние, а затем переместите его в положение заднего хода (R).

Перед тем как перемещать рычаг переключения передач в положение «R» (задний ход), убедитесь в том, что автомобиль полностью остановился.

Никогда не используйте режимы работы двигателя, в которых стрелка тахометра (частота оборотов) находится в красной зоне индикатора.

⚠ ПРЕДОСТЕРЕЖЕНИЕ

- При переключении с пятой передачи на четвертую следите за тем, чтобы случайно не сместить рычаг переключения передач в сторону и не включить вторую передачу. При таком резком понижении передачи частота оборотов двигателя может повыситься до красной зоны тахометра. Такое повышение частоты оборотов может привести к повреждению коробки передач.

- Не следует понижать передачу больше чем на две ступени или делать это на высокой частоте оборотов двигателя (5 000 об/мин и выше). При таком понижении передачи можно повредить двигатель, сцепление и коробку передач.

- В холодную погоду передачи могут переключаться с трудом, пока не прогреется смазка в коробке передач. Это нормальное явление, которое не причиняет вреда коробке передач.
- Если автомобиль полностью остановился и вам трудно переключиться на первую передачу или в положение «R» (задний ход), оставьте рычаг переключения передач в положении «N» (нейтраль) и отпустите сцепление. Вновь выжмите педаль сцепления, а затем переключитесь на 1-ю передачу или в положение «R» (задний ход).

⚠ ПРЕДОСТЕРЕЖЕНИЕ

- Чтобы предохранить сцепление от преждевременного износа и повреждения, не следует постоянно держать ногу на педали сцепления во время движения. Также не следует использовать сцепление для удержания автомобиля, остановленного на подъеме в ожидании зеленого сигнала светофора, и в других подобных ситуациях.
- Во время движения автомобиля не следует использовать рычаг переключения передач вместо подлокотника, так как это влечет за собой преждевременный износ вилок переключения передач.
- Чтобы предохранить систему сцепления от возможных повреждений, не следует трогаться с места на второй передаче, за исключением случаев начала движения на скользкой дороге.
- Не перегружайте автомобиль. Езда на перегруженном автомобиле приводит к ненормальному выделению тепла на диске сцепления из-за трения и к повреждению корзины и диска сцепления.

⚠ ПРЕДУПРЕЖДЕНИЕ

- Прежде чем покинуть место водителя, обязательно полностью затягивайте стояночный тормоз и выключайте двигатель. Затем убедитесь в том, что рычаг переключения передач находится на 1-й передаче, если автомобиль припаркован на ровном участке или подъеме, либо в положении «R» (Задний ход), если автомобиль припаркован на спуске. Если эти меры предосторожности не будут приняты в указанном порядке, то автомобиль может внезапно тронуться с места.
- Не используйте резкое торможение двигателем (переключение с высокой на более низкую передачу) на скользкой дороге.

  Автомобиль может пойти юзом и стать причиной аварии.

Использование сцепления

Сцепление необходимо полностью выжать перед переключением передач, а затем медленно отпустить. Во время движения педаль сцепления всегда должна быть полностью отпущена. Не ставьте ногу на педаль сце-

пления во время движения. Это может привести к ненужному износу. Не используйте частичное нажатие педали сцепления для удержания автомобиля на уклоне. Это приводит к ненужному износу. Чтобы удержать автомобиль на уклоне, воспользуйтесь педалью тормоза или стояночным тормозом. Не нажимайте педаль сцепления резко и часто.

⚠ ПРЕДОСТЕРЕЖЕНИЕ

Полностью выжимайте педаль сцепления. При не полностью нажатой педали сцепления возможно повреждение сцепления или появления шума.

⚠ ПРЕДУПРЕЖДЕНИЕ

Использование сцепления

Выжимайте педаль сцепления как можно сильнее. Не нажимайте педаль повторно, пока она не вернется в нормальное положение. Если педаль нажать несколько раз до того, как она вернется в нормальное положение, это может привести к повреждению системы сцепления. Не перегружайте автомобиль. В этой ситуации при старте и движении на диске сцепления выделяется слишком большое количество тепла от трения, что может дополнительно повредить корзину и диск сцепления. При старте автомобиля или движении задним ходом при отпускании педали слишком рано после переключении передачи двигатель может заглохнуть, что может привести к аварии

Понижение передачи

Когда необходимо снизить скорость в плотном потоке движения или при подъеме по крутому холму, понизьте передачу, прежде чем начнутся затруднения в работе двигателя. Понижение передачи позволяет уменьшить вероятность того, что заглохнет двигатель, и обеспечивает лучшее ускорение, когда нужно вновь набрать скорость. Когда автомобиль движется по крутому спуску, понижение передачи помогает сохранить безопасную скорость и продлевает срок службы тормозов.

Приемы правильного вождения

- Не выключайте передачу в автомобиле перед спуском: автомобиль не должен катиться под гору по инерции. Это крайне опасно. Всегда оставляйте автомобиль с включенной передачей.
- При движении не держите ногу на педали тормоза. Это может привести к перегреву тормозов и выходу их из строя. Вместо этого при длительном движении под гору переключитесь на более низкую передачу. Благодаря этому автомобиль замедляется за счет торможения двигателем.
- Перед тем как понижать передачу, необходимо сбавить скорость. Это поможет избежать превышения допустимого числа оборотов двигателя, что может вызвать его повреждение.
- Замедлите скорость, когда дует боковой ветер. Это позволит улучшить управляемость автомобиля.
- Перед тем как перемещать рычаг переключения передач в положение заднего хода, убедитесь, что

автомобиль полностью остановился. Если этого не сделать, коробка передач может выйти из строя.

- При движении по скользкому покрытию соблюдайте крайнюю осторожность. Особую осторожность также следует соблюдать при торможении, ускорении или переключении передач. Резкое изменение скорости при движении автомобиля по скользкому покрытию может привести к тому, что ведущие колеса утратят сцепление с дорогой и автомобиль потеряет управление.

⚠ ПРЕДУПРЕЖДЕНИЕ

- Всегда пристегивайте ремень безопасности! В случае столкновения человек, не воспользовавшийся ремнем безопасности, гораздо больше подвержен риску травмирования или гибели.
- Не следует совершать повороты и развороты на высокой скорости.
- Не допускайте резких движений рулевым колесом, например при смене полосы движения или быстрых, крутых разворотах.
- Риск опрокидывания значительно выше при потере управления на скоростных автострадах.
- Потеря управления часто происходит при выезде с дороги двух или более колес, когда водитель пытается резко выкрутить рулевое колесо назад, чтобы вернуться на дорогу.
- Если автомобиль съезжает с дорожного покрытия, не следует слишком резко работать рулем. Вместо этого нужно снизить скорость, а потом уже возвращаться на полосу движения.
- Не следует превышать установленные ограничения скорости.

Трансмиссия с двойным сцеплением (DCT) (при наличии)

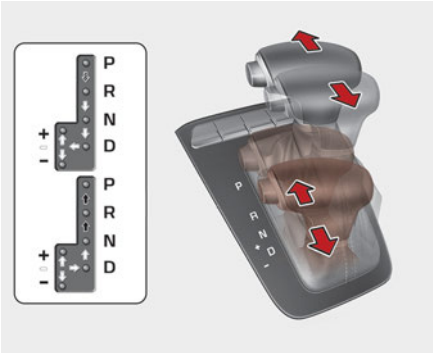

При переключении передачи нажимайте педаль тормоза и кнопку выключения блокировки.

При переключении передач нажмите кнопку выключения блокировки.

Рычаг переключения передач можно перемещать без дополнительных действий.

* Чтобы переместить рычаг переключения передач в положение или из положения «P» (Парковка) либо между положениями «R» (Задний ход) и «D» (Передний ход), необходимо выжать педаль тормоза и остановить автомобиль.

⚠ ПРЕДУПРЕЖДЕНИЕ

Чтобы снизить риск серьезных травм или смерти, соблюдайте изложенные ниже условия:

- Перед переключением коробки передач в положение «D» (передний ход) или «R» (задний ход) убедитесь в отсутствии людей вблизи автомобиля, в особенности детей.
- Прежде чем покинуть водительское место, убедитесь, что рычаг переключения передач находится в положении «P» (парковка), а затем задействуйте стояночный тормоз и переключите замок зажигания или кнопку «ENGINE START/STOP» (Пуск/остановка двигателя) в положение «LOCK/OFF» (Блокировка/выкл). Если эти меры предосторожности не будут приняты, может произойти внезапное движение автомобиля.
- При использовании режима переключения вручную будьте осторожны при переключении на пониженную передачу на скользких дорогах. Это может привести к проскальзыванию шин и стать причиной аварии.
- Для предотвращения повреждения трансмиссии не пытайтесь ускоряться, если рычаг переключения передач находится в положении «R» (Задний ход) или на любой передней передаче с задействованным тормозом.
- При остановке на склоне не удерживайте автомобиль с помощью педали акселератора. Задействуйте рабочий или стояночный тормоз.

Работа коробки передач с двойным сцеплением

Трансмиссия с двойным сцеплением имеет 7 передач переднего хода и одну передачу заднего хода.

Когда кнопка переключения передач находится в положении «D» (Передний ход), скорости переключаются автоматически.

- Трансмиссию с двойным сцеплением можно описать как автоматически переключающуюся механическую коробку передач.

Она дает ощущения движения как с механической КПП, обеспечивая при этом простоту использования полностью автоматической КПП.

- В положении «D» (Передний ход) данная трансмиссия осуществляет автоматическое переключение всего ряда передач, как в традиционной автоматической трансмиссии. В отличие от традиционной автоматической трансмиссии, переключение передач иногда может сопровождаться ощущениями и звуками, похожими на включение сцепления и переключение передач.
- В состав трансмиссии с двойным сцеплением входит механизм двойного сцепления сухого типа, который повышает эффективность ускорения и уменьшает расход топлива при движении. Но она отличается от обычной автоматической коробки передач, поскольку в ней нет гидротрансформатора. Вместо этого для управления переходом с одной передачи на следующую используется пробуксовка сцепления (особенно на малых скоростях).

В результате переключение передач иногда происходит более заметно и может ощущаться легкая вибрация по мере того, как скорость трансмиссии синхронизируется со скоростью вращения двигателя. Это нормальное явление для трансмиссии с двойным сцеплением.

- Сцепление сухого типа напрямую передает крутящий момент и обеспечивает непосредственное ощущение управления автомобилем, которое отличается от ощущений при использовании обычной автоматической трансмиссии. Эти ощущения могут быть более заметны при трогании автомобиля с места в режиме движения с малой скоростью и частыми остановками.
- В случае быстрого ускорения с малой скорости скорость вращения вала двигателя может значительно возрасти из-за пробуксовки сцепления, потому что в этот момент трансмиссия с двойным сцеплением выбирает правильную передачу. Это нормальное явление.
- При ускорении после остановки на наклонной дороге нажимайте педаль акселератора плавно и постепенно, чтобы не допустить дрожания и рывков автомобиля.
- Если при движении на малой скорости быстро отпустить педаль акселератора, можно почувствовать торможение двигателем, прежде чем трансмиссия переключится на другую передачу. Это ощущение торможения двигателем похоже на ощущения при работе механической коробки передач на малой скорости.
- При движении под уклон можно перевести кнопку переключения передач в режим ручного переключения передач, чтобы можно было понижать передачи и контролировать скорость без чрезмерного использования педали тормоза.
- При включении и выключении двигателя можно услышать щелчки, поскольку система выполняет самодиагностику. Это нормальный звук для трансмиссии с двойным сцеплением.
- В течение первых 1500 км (1000 миль) вы можете почувствовать,

что автомобиль недостаточно плавно разгоняется на низкой скорости. В данный период обкатки качество и производительность вашего нового автомобиля постоянно оптимизируются.

⚠ ПРЕДУПРЕЖДЕНИЕ

Из-за неисправности КПП автомобиль может перестать двигаться, а индикатор положения (D, R) на приборной панели начнет мигать. В этом случае следует проверить систему в специализированной мастерской. Kia рекомендует обратиться к официальному дилеру Kia или партнерской сервисной компании.

ЖК-дисплей для предупреждающих сообщений

Предупреждения трансмиссии с двойным сцеплением

OJA050136RU

Данное предупреждение появляется в случае, когда автомобиль медленно движется под уклон, а система обнаруживает, что педаль тормоза не выжата.

Крутой уклон

Движение в гору на участках с крутыми подъемами.

- Для удерживания автомобиля на уклоне следует использовать ножной или стояночный тормоз.
- Во время движения с частыми остановками и троганием с места на уклонах соблюдайте дистанцию до движущегося впереди транспортного средства. Затем удерживайте автомобиль на уклоне с помощью ножного тормоза.
- Если попытаться удерживать автомобиль на подъеме с помощью акселератора или двигаться накатом с отпущенной педалью тормоза, сцепление и трансмиссия перегреются, что приведет к повреждению. В этом случае на ЖК-дисплее появится предупреждение.
- Если на ЖК-дисплее появилось предупреждение, необходимо активировать ножной тормоз.
- Игнорирование предупреждения может привести к повреждению трансмиссии.

Высокая температура трансмиссии

OJA050149RU

- В определенных условиях, таких как повторяющиеся остановки и трогание с места на крутых уклонах, резкое замедление или ускорение или другие неблагоприятные условия вождения, температура сцепления трансмиссии может чрезмерно возрасти. В итоге сцепление трансмиссии может перегреться.
- При перегреве сцепления на приборной панели мигает индикатор включенной передачи, автомобиль переходит в режим защиты и раздается предупреждающий звуковой сигнал. В это время на ЖК-дисплее появится предупреждение «Transmission temp. is high! Остановитесь в безопасном месте!», а движение автомобиля может стать нестабильным.
- В данной ситуации следует проехать в безопасное место, остановить автомобиль не выключая двигатель, задействовать тормоз, перевести рычаг переключения передач в положение «P» (Парковка), и дать трансмиссии остыть.
- При игнорировании этого предупреждения условия движения могут ухудшиться. Может происходить резкое или частое переключение передач или рывки при движении. Для восстановления нормальных условий движения остановите автомобиль и примените ножной тормоз или переведите рычаг переключения передач в положение «P» (Парковка).

  Затем дайте трансмиссии остыть в течение нескольких минут с работающим двигателем перед тем, как продолжить движение.
- По возможности старайтесь вести автомобиль плавно.

Перегрев трансмиссии

OJA050123RU

OJA050124RU

OJA050125RU

- Если продолжить движение и позволить температуре сцепления достичь максимально допустимого значения, появится предупреждение «Transmission Hot! Park with engine on» (Трансмиссия перегрелась! Припаркуйтесь с работающим двигателем). Когда это происходит сцепление отключается до нормализации температуры.
- В предупреждающем сообщении будет показано время, которое следует выждать для того, чтобы трансмиссия остыла.
- В данной ситуации следует проехать в безопасное место, остановить автомобиль не выключая двигатель, задействовать тормоз, перевести рычаг переключения передач в положение «P» (Парковка), и дать трансмиссии остыть.
- Тогда появится сообщение «Трансмиссия остыла. Продолжайте движение», вы сможете возобновить движение.
- По возможности старайтесь вести автомобиль плавно.

Если на дисплее продолжает мигать какое-либо предупреждение, в целях безопасности рекомендуется обратиться в специализированную мастерскую для проверки системы. Kia рекомендует обратиться к официальному дилеру Kia или партнерской сервисной компании.

Диапазоны переключения передач

Когда переключатель зажигания или кнопка «ENGINE START/STOP» (запуска/остановки двигателя) находятся в положении «ON» (Вкл.), то положение рычага переключения передач можно определить по индикатору на комбинации приборов.

«P» (парковка)

Перед тем как переводить рычаг переключения передач в положение «P» (парковка), нужно полностью остановить автомобиль.

Для переключения из положения «P» (парковка) необходимо сильно нажать на педаль тормоза и убедиться, что нога не находится на педали акселератора.

Рычаг переключения передач должен находиться в положении «P» (парковка) перед отключением двигателя.

⚠ ПРЕДУПРЕЖДЕНИЕ

- Переключение в положение «P» (парковка) во время движения может привести к потере управляемости автомобиля.
- Остановив автомобиль, обязательно переведите рычаг переключения передач в положение «P» (парковка), задействуйте стояночный тормоз и выключите двигатель.
- Не следует использовать положение коробки передач «P» (пар-

ковка) вместо стояночного тормоза.

«R» (задний ход)

Это положение рычага переключения передач используется для движения автомобиля задним ходом.

⚠ ПРЕДОСТЕРЕЖЕНИЕ

Перед тем как переключать рычаг передач в положение «R» (задний ход) или из этого положения, следует полностью остановить автомобиль, так как при переключении в положение «R» (задний ход) во время движения автомобиля возможно повреждение коробки передач.

«N» (нейтраль)

Колеса выведены из зацепления с трансмиссией.

⚠ ПРЕДУПРЕЖДЕНИЕ

Не переключаться на скорость пока ваша нога не находится на педали тормоза. Переключение на скорость при работающем на высокой скорости двигателе может привести к внезапно быстрому движению автомобиля. Можно потерять управление автомобилем и врезаться в людей или объекты.

⚠ ПРЕДУПРЕЖДЕНИЕ

Не следует вести автомобиль с рычагом переключения передач в положении «N» (Нейтраль).

В этом случае торможение двигателем не работает, что может стать причиной аварии.

Парковка с рычагом переключения передач в положении N (нейтраль)

Выполните следующие шаги при парковке или толкании автомобиля.

1. После остановки автомобиля выжмите педаль тормоза и переключите рычаг передач в положение «P» (парковка), пока замок зажигания иди кнопка «ENGINE START/STOP» (Запуск/остановка двигателя) все еще находится в положении «ON» (Вкл.) или пока работает двигатель.
2. Если включен стояночный тормоз, разблокируйте его.
3. Выжмите педаль тормоза и одновременно переключите замок зажигания или кнопку «ENGINE START/STOP» (Запуск/остановка двигателя) в положение «OFF» (Выкл.).
   - В автомобилях, оснащенных интеллектуальным ключом, замок зажигания или кнопку «ENGINE START/STOP» (Запуск/остановка двигателя) можно перевести в положение «OFF» (Выкл.), только если рычаг переключения передач находится в положении «P» (Парковка).
4. Снимите пыльники рычага переключения передач с консоли с помощью пластикового инструмента для извлечения деталей отделки.
5. После снятия пыльников нажмите и удерживайте кнопку на левой передней стороне с помощью острого инструмена и переведите ее в положение «N» (нейтраль).

Если рычаг переключения передач не перемещается даже после выполне-

ния этой процедуры, следует проверить систему в специализированной мастерской. Kia рекомендует обратиться к официальному дилеру Kia или партнерской сервисной компании.

⚠ ПРЕДОСТЕРЕЖЕНИЕ

- За исключением парковки на нейтральной передаче, всегда в целях безопасности паркуйте автомобиль с рычагом переключения передач в положении «P» (Парковка).
- Перед парковкой с рычагом переключения передач в положении «N» (Нейтраль) убедитесь в том, что выбранная для парковки площадка является ровной и плоской. Не паркуйте автомобиль с рычагом переключения передач в положении «N» (Нейтраль) на уклонах или неровных поверхностях.

  Если после парковки оставить рычаг переключения передач в положении «N» (Нейтраль), автомобиль может сдвинуться с места и стать причиной серьезных повреждений и травм.

«D» (передний ход)

Это положение для нормального движения вперед. Коробка передач автоматически последовательно выбирает одну из семи передач, обеспечивая оптимальный расход топлива и мощность.

Для дополнительной мощности при обгоне другого автомобиля или при движении на подъем выжать педаль акселератора глубже до ощущения перехода трансмиссии на пониженную передачу.

Чтобы автомобиль не двигался, полностью выжмите педаль тормоза, что позволит предотвратить непреднамеренное перемещение.

Спортивный режим (при наличии)

OYB052059L

Независимо от того, стоит автомобиль или движется, спортивный режим можно выбрать, переместив рычаг переключения передач из положения «D» (передний ход) в паз ручного управления. Для того чтобы вернуть рычаг переключения передач в положение «D» (передний ход), переместите его обратно в основной паз.

В спортивном режиме можно быстро переключать передачи, перемещая рычаг вперед и назад. В отличие от ручного переключения передач, в спортивном режиме этот процесс происходит при нажатии на педаль акселератора.

Использование рычага переключения передач

Up (повысить) (+): чтобы повысить передачу на одну ступень, один раз переместите рычаг вперед.

Down (понизить) (–): чтобы понизить передачу на одну ступень, один раз переместите рычаг назад.

ПРИМЕЧАНИЕ

- В спортивном режиме водитель должен повышать передачу с учетом ситуации на дороге, следя за тем, чтобы частота оборотов двигателя не достигала красной зоны.
- В спортивном режиме можно переключаться только между 7 передачами переднего хода. Для того чтобы переключиться на задний ход или припарковать автомобиль, переместите рычаг переключения передач в положение «R» (задний ход) или «P» (парковка) соответственно.
- В спортивном режиме понижение передачи производится автоматически при снижении скорости автомобиля. При остановке автомобиля автоматически выбирается первая передача.
- В спортивном режиме, когда частота вращения двигателя приближается к красной зоне, изменяются точки переключения передач для автоматического повышения передачи.
- Если водитель нажимает рычаг к «+» (Вверх) или «-» (Вниз), то трансмиссия может не выполнить запрошенную смену скорости в случае, если следующая скорость находится за пределами допустимого значения оборотов в минуту двигателя. Водитель должен повышать передачу с учетом ситуации на дороге, следя за тем, чтобы частота оборотов двигателя не достигала красной зоны.

Система блокировки переключения передач (при наличии)

Из соображений безопасности коробка передач с двойным сцеплением снабжена системой блокировки переключения передач, которая предотвращает переключение из положения «P» (парковка) в положение «R» (задний ход), если не нажата педаль тормоза.

Чтобы перевести рычаг переключения передач из положения «P» (парковка) в положение «R» (задний ход), выполните следующие действия.

1. Нажмите и удерживайте педаль тормоза.
2. Запустите двигатель или переключите замок зажигания либо кнопку «ENGINE START/ STOP» (Запуск/остановка двигателя) в положение «ON» (Вкл.).
3. Переместите рычаг переключения передач.

Если постоянно нажимать и отпускать педаль тормоза, когда рычаг переключения передач находится в положении «P» (парковка), в районе рычага переключения передач может быть слышно дребезжание и возникать вибрация. Это нормальное явление.

ПРЕДУПРЕЖДЕНИЕ

Всегда полностью выжимайте педаль тормоза перед переключением из положения «P» (парковка) в другое положение и во время такого переключения во избежание непреднамеренного движения автомобиля, которое может травмировать людей в салоне или рядом с автомобилем.

Снятие блокировки переключения передач

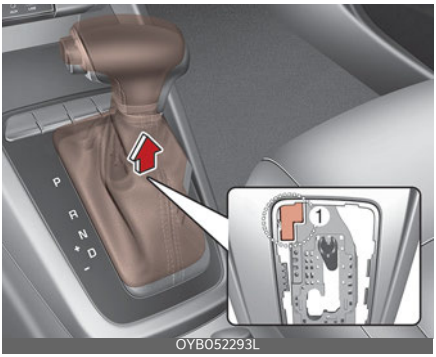

Если рычаг переключения передач невозможно переместить из положения «P» (парковка) или «N» (нейтраль) в положение «R» (задний ход) при нажатой педали тормоза, продолжайте нажимать на тормоз, а затем выполните следующие действия.

1. Снимите пыльники рычага переключения передач с консоли с помощью пластикового инструмента для извлечения деталей отделки.
2. После снятия пыльников нажмите и удерживайте кнопку (1) на левой передней стороне с помощью острого инструмента и переведите ее в положение «N» (нейтраль).

Если рычаг переключения передач не перемещается даже после выполнения этой процедуры, следует проверить систему в специализированной мастерской. Kia рекомендует обратиться к официальному дилеру Kia или партнерской сервисной компании.

⚠ ПРЕДОСТЕРЕЖЕНИЕ

- Будьте осторожны, чтобы при снятии пыльников рычага переключения передач не повредить обшивку рядом с рычагом.
- При снятии блокировки переключения передач убедитесь, что автомобиль установлен на горизонтальной поверхности.

Система блокировки ключа зажигания (при наличии)

Ключ зажигания можно извлечь из замка, только если рычаг переключения передач находится в положении «P» (парковка).

Приемы правильного вождения

- Не перемещайте рычаг переключения передач из положения «P» (парковка) или «N» (нейтраль) в любое другое положение, одновременно нажимая педаль акселератора.
- Не следует перемещать рычаг переключения передач в положение «P» (парковка) во время движения автомобиля.
- Перед тем как перемещать рычаг переключения передач в положение «R» (задний ход) или «D» (передний ход), убедитесь, что автомобиль полностью остановился.
- Не выключайте передачу в автомобиле перед спуском: автомобиль не должен катиться под гору по инерции. Это может быть крайне опасно. Автомобиль должен двигаться только с включенной передачей.

- При движении не ставьте ногу на педаль тормоза. Это может привести к перегреву тормозов и выходу их из строя. Вместо этого при длительном движении под гору сбавьте скорость и переключитесь на более низкую передачу. Благодаря этому автомобиль замедляется за счет торможения двигателем.
- Перед тем как понижать передачу, необходимо сбавить скорость. В противном случае более низкая передача может не включиться.
- Всегда используйте стояночный тормоз. Не полагайтесь на переключение трансмиссии в положение «P» (парковка), если требуется предотвратить движение автомобиля.
- При движении по скользкому покрытию соблюдайте крайнюю осторожность. Особую осторожность также следует соблюдать при торможении, ускорении или переключении передач. Резкое изменение скорости при движении автомобиля по скользкому покрытию может привести к тому, что ведущие колеса утратят сцепление с дорогой и автомобиль потеряет управление.
- Оптимальная производительность и экономичность автомобиля достигаются при плавной работе педалью акселератора.

⚠ ПРЕДУПРЕЖДЕНИЕ

- Двигаясь по дороге с уклоном, всегда переключайте коробку передач в положение «D» (передний ход) при движении вперед и «R» (задний ход) при движении задним ходом, а также перед началом движения проверяйте положение рычага переключения передач по индикатору на приборной панели.

  Движение в направлении, противоположном выбранному на коробке передач, может привести к опасной ситуации, при которой заглохнет двигатель и будет нарушена нормальная работа тормозной системы.
- Всегда пристегивайте ремень безопасности! В случае столкновения человек, не воспользовавшийся ремнем безопасности, гораздо больше подвержен риску травмирования или гибели.
- Не следует совершать повороты и развороты на высокой скорости.
- Не допускайте резких движений рулевым колесом, например при смене полосы движения или быстрых, крутых разворотах.
- Риск опрокидывания значительно выше при потере управления на скоростных автострадах.
- Потеря управления часто происходит при выезде с дороги двух или более колес, когда водитель пытается резко выкрутить рулевое колесо назад, чтобы вернуться на дорогу.
- Если автомобиль съезжает с дорожного покрытия, не следует слишком резко работать рулем. Вместо этого нужно снизить скорость, а потом уже возвращаться на полосу движения.
- Не следует превышать установленные ограничения скорости.

⚠ ПРЕДУПРЕЖДЕНИЕ

Если автомобиль вязнет в снегу, грязи, песке и т. д., можно попытаться высвободить его раскачиванием вперед-назад. Не используйте этот маневр, если рядом с автомобилем находятся люди или какие-либо объекты. При выполнении маневра раскачивания автомобиль, внезапно освободившись, может поехать вперед или назад и травмировать людей либо повредить находящиеся рядом объекты.

Старт-стоп при движении накатом (SSC) (для двигателя MHEV)

Система «старт-стоп» при движении накатом снижает расход топлива за счет автоматической остановки двигателя во время движения автомобиля. Двигатель останавливается в случае, если скорость движения автомобиля может поддерживаться без нажатия педали акселератора.

Условия работы режима SSC

Старт-стоп при движении накатом работает в перечисленных ниже случаях:

- Выбран режим вождения «ECO» (Экономичный).
- Поддерживается определенная скорость автомобиля.
- Не нажата педаль акселератора или тормоза.

Если старт-стоп при движении накатом работает, на приборной панели отображается сообщение «Sailing!».

Условия повторного запуска двигателя

- Двигатель повторно запускается вручную в следующих случаях:
  - Нажата педаль акселератора.
  - нажата педаль тормоза;
  - Нажата педаль сцепления
- Двигатель повторно запускается автоматически в следующих случаях:
  - Рулевое колесо поворачивается более чем на 30-45 градусов.
  - Дорожный уклон составляет от -4% до +4%.

- Низкий остаточный заряд высоковольтного или 12-вольтного аккумулятора.

ПРИМЕЧАНИЕ

- Система SSC работает только в режиме движения «ECO» (Экономия).
- Система SSC может отключиться в зависимости от температуры в салоне или снаружи автомобиля.
- Система SSC может отключиться в зависимости от настроек климат-контроля (обдува стекла, интенсивности вентиляции и т. п.)

Тормозная система

Тормоз с усилителем

Ваш автомобиль оснащен тормозами с усилителем, которые автоматически регулируются в процессе нормальной эксплуатации.

В случае если на усилителе тормоза пропадает питание вследствие остановки двигателя или по любой иной причине, автомобиль можно остановить, приложив на педаль тормоза большее усилие, чем обычно. Остановочный путь, однако, увеличится.

Если двигатель не работает, то сохранившееся в системе тормозное усилие постепенно уменьшается при каждом нажатии на педаль тормоза. Не следует часто нажимать на педаль тормоза, если усилитель не работает.

Нажимать на педаль тормоза нужно только для сохранения управляемости автомобиля на скользких покрытиях.

ПРИМЕЧАНИЕ

- При нажатии на педаль тормоза в определенных погодных или дорожных условиях можно услышать визг и другие звуки. Это нормально и не является неисправностью тормоза.
- При движении по дороге, где для борьбы с обледенением применяются химические средства, может возникать шум тормозов или происходить чрезмерный износ шин в результате воздействия этих химикатов. Соблюдая правила безопасности движения, следует дополнительно задействовать тормоз, чтобы удалить противоголо-

ледные реагенты с тормозных дисков и колодок.

⚠ ПРЕДУПРЕЖДЕНИЕ

Тормоза

- Во время движения не ставьте ногу на педаль тормоза. Это может привести к перегреву тормозов, чрезмерному износу тормозных накладок и тормозных колодок, а также увеличению тормозного пути.
- На длинных или крутых спусках переключитесь на более низкую передачу, чтобы избежать постоянного торможения. Постоянное торможение приводит к перегреву тормоза и может вызвать временное падение эффективности торможения.
- Если тормоза намокли, то характеристики безопасного замедления автомобиля ухудшаются; также при нажатии на тормоз автомобиль может бросить в сторону. Медленное и легкое нажатие тормоза позволяет определить такое состояние тормозной системы. Всегда проверяйте работу тормозов таким образом после проезда по глубокой воде. Чтобы высушить тормоза, нажмите на педаль тормоза с небольшим усилием во время движения на безопасной скорости; повторяйте операцию до нормального состояния работы тормоза.
- Перед поездкой проверьте положение педали тормоза и педали газа. Если перед поездкой не проверить положение педалей газа и тормоза, то вместо педали тормоза можно нажать педаль газа. Это может стать причиной серьезной аварии.

В случае отказа тормозов

Если тормоза не работают, когда автомобиль находится в движении, вы можете совершить экстренную остановку с помощью стояночного тормоза. При этом тормозной путь будет намного больше, чем обычно.

⚠ ПРЕДУПРЕЖДЕНИЕ

Стояночный тормоз

Применение стояночного тормоза во время движения автомобиля на обычных скоростях может вызвать неожиданную потерю управления автомобилем. Если стояночный тормоз необходимо использовать для остановки автомобиля, применяйте его с большой осторожностью.

Индикатор износа дисковых тормозов

На вашем автомобиле установлены дисковые тормоза.

При износе тормозных колодок и необходимости в новых колодках раздается звуковой предупреждающий сигнал высокого тона от передних или задних тормозов. Этот звук может появляться и исчезать или это может произойти при нажатии на педаль тормоза.

⚠ ПРЕДУПРЕЖДЕНИЕ

Износ тормозов

Это звуковое предупреждение об износе тормозов означает, что автомобиль нуждается в техобслуживании. Игнорирование этого звукового предупреждения может привести к потере эффективности торможения,

что способно стать причиной серьезной аварии.

⚠ ПРЕДОСТЕРЕЖЕНИЕ

- Во избежание дорогостоящего ремонта тормозов не эксплуатируйте автомобиль с изношенными тормозными колодками.
- Всегда заменяйте передние или задние тормозные колодки попарно.

✻ ПРИМЕЧАНИЕ

Частицы износа рабочих поверхностей тормозных механизмов могут скапливаться на колесах даже при нормальных условиях эксплуатации. При износе тормозов неизбежно возникновение отложений, что ведет к появлению шума при торможении.

Задние барабанные тормоза (при наличии)

Задние барабанные тормоза не имеют индикаторов износа. Поэтому проверяйте задние барабанные тормоза, если слышите шум их трения. Также проверяйте задние тормоза каждый раз, когда производите замену или перестановку шин, а также при замене передних тормозов.

Стояночный тормоз

Включение стояночного тормоза

Для приведения в действие стояночного тормоза сначала нажмите на педаль ножного тормоза, а затем потяните рычаг стояночного тормоза как можно выше.

При парковке на склоне рекомендуется перевести рычаг переключения передач на более низкую передачу для автомобилей для механической коробки передач или в положение P (парковка) для автомобилей с автоматической трансмиссией / трансмиссией с двойным сцеплением.

⚠ ПРЕДОСТЕРЕЖЕНИЕ

- Движение с включенным стояночным тормозом приводит к чрезмерному износу тормозных колодок и ротора тормоза.
- Пользуйтесь стояночным тормозом только в чрезвычайной ситуации. Не применяйте его во время обычного движения автомобиля. Это может привести к повреждению системы автомобиля и создать угрозу безопасности движения.

Отключение стояночного тормоза

Чтобы отпустить стояночный тормоз, сначала выжмите педаль тормоза и слегка потяните за рычаг стояночного тормоза. Затем нажмите кнопку разблокировки (1) и, удерживая ее, переместите вниз рычаг стояночного тормоза (2).

Если стояночный тормоз не отпускается или отпускается не полностью, следует проверить систему в специализированной мастерской. Kia рекомендует обратиться к официальному дилеру Kia или партнерской сервисной компании.

- Если автомобиль оснащен автоматической коробкой передач / коробкой передач с двойным сцеплением, не допускайте, чтобы он катился вперед. Чтобы исключить такое движение, при остановке автомобиля твердо держите ногу на педали тормоза.
- Паркуясь на уклоне, соблюдайте крайнюю осторожность. Надежно затяните стояночный тормоз и переключите рычаг передач в положение P (автоматическая трансмиссия / трансмиссия с двойным сцеплением) либо в положение первой передачи или заднего хода (механическая коробка передач). Если автомобиль направлен вниз по склону, поверните передние колеса к бордюру, чтобы предотвратить скатывание автомобиля вниз. Если автомобиль направлен вверх по склону, поверните передние колеса в направлении от бордюра, чтобы предотвратить скатывание автомобиля вниз. При отсутствии бордюра или необходимости предотвратить скатывание автомобиля в силу других условий, заблокируйте колеса.
- При некоторых условиях стояночный тормоз может замерзнуть во включенном положении. Чаще всего это происходит при скоплении снега или льда в районе задних тормозов или если тормоза намокли. Если существует риск замерзания стояночного тормоза, применяйте его только временно при переключении рычага передач в положение P (для автоматической трансмиссии / трансмиссии с двойным сцеплением) или включении первой либо задней передачи (для механической коробки передач), чтобы заблокировать задние колеса автомобиля для предотвращения движения. После этого отпустите стояночный тормоз.
- Не пытайтесь удерживать автомобиль на уклоне с помощью педали акселератора. Это может привести к перегреву трансмиссии. Всегда пользуйтесь педалью тормоза или стояночным тормозом.

⚠ ПРЕДУПРЕЖДЕНИЕ

- Для предотвращения возможности непреднамеренного движения

автомобиля после остановки и высадки из него не используйте рычаг переключения передач автомобиля как замену стояночному тормозу. Затяните стояночный тормоз И убедитесь, что рычаг переключения передач должным образом переведен в положение «P» (парковка) для автомобилей с автоматической коробкой передач / коробкой с двойным сцеплением.

- Не позволяйте посторонним лицам, не знакомым с устройством автомобиля, прикасаться к стояночному тормозу. Случайное отпускание стояночного тормоза может стать причиной тяжелых травм.
- При парковке в автомобиле обязательно должен быть полностью затянут стояночный тормоз во избежание непреднамеренного движения, которое может травмировать водителя, пассажиров или пешеходов.

Проверьте сигнальную лампу тормоза, переключив замок зажигания или кнопку «ENGINE START/STOP» (Запуск/остановка двигателя) в положение «ON» (Вкл.) (не запускайте двигатель). Эта лампа загорается, если стояночный тормоз работает, а замок зажигания или кнопка «ENGINE START/STOP» (Запуск/остановка двигателя) находится в положении «START» (Запуск) или «ON» (Вкл.).

Перед началом движения убедитесь, что стояночный тормоз полностью отпущен, а индикатор тормоза не горит.

Если сигнальная лампа тормоза продолжает гореть после отпускания стояночного тормоза при работающем двигателе, возможно возникла неисправность в тормозной системе. Эта ситуация требует безотлагательного внимания.

По возможности немедленно остановите автомобиль. Если это невозможно, будьте крайне осторожны при управлении автомобилем и продолжайте движение только до тех пор, пока не сможете добраться до безопасного места или ремонтной мастерской.

Антиблокировочная тормозная система (ABS)

⚠ ПРЕДУПРЕЖДЕНИЕ

Система ABS (или ESC) не способна предотвратить аварии, возникшие вследствие неправильных или опасных маневров водителя. Несмотря на то что управляемость автомобиля при экстренном торможении улучшается, необходимо всегда сохранять безопасную дистанцию до объектов впереди. В экстремальных дорожных условиях следует обязательно снижать скорость автомобиля.

В перечисленных ниже дорожных условиях тормозной путь автомобиля, оснащенного антиблокировочной тормозной системой (или системой электронного контроля устойчивости), может быть длиннее, чем у автомобиля без таких систем.

В этих условиях автомобиль должен двигаться на пониженной скорости.

- Неровные дороги, дороги с гравийным покрытием, заснеженные дороги.

- На шины автомобиля установлены цепи противоскольжения.
- На дорогах с выбоинами или с перепадом высот дорожного покрытия.

Не следует испытывать действие функций безопасности автомобиля, оборудованного системой ABS (или ESC), двигаясь или проходя повороты на высокой скорости. Так вы можете подвергнуть опасности себя и других людей.

Система ABS постоянно измеряет частоту вращения колес. Если возникает опасность блокировки колес, система ABS циклически регулирует давление в тормозных механизмах соответствующих колес.

При использовании тормозов в условиях, при которых может произойти блокировка колес, вы можете услышать тиканье тормозов или ощутить соответствующие вибрации на педали тормоза. Это нормальное явление, которое означает, что система ABS активна.

Для того чтобы в экстренной ситуации система ABS работала с максимальной эффективностью, не пытайтесь корректировать давление в тормозной системе и не нажимайте многократно на педаль тормоза. Педаль тормоза нужно выжимать как можно сильнее либо так сильно, как того требует ситуация: система ABS сама будет регулировать усилие, поступающее на тормоза.

ПРИМЕЧАНИЕ

Когда автомобиль начинает движение после запуска двигателя, из моторного отсека может доноситься щелканье. Это нормальное явление, которое свидетельствует об исправной работе антиблокировочной тормозной системы.

- Несмотря на наличие антиблокировочной тормозной системы, автомобилю требуется достаточный тормозной путь. Всегда сохраняйте безопасную дистанцию до впереди идущего автомобиля.
- На поворотах обязательно снижайте скорость. Антиблокировочная тормозная система не способна предотвратить аварии на слишком высоких скоростях.
- При срабатывании антиблокировочной тормозной системы на дорогах с рыхлым или неровным покрытием тормозной путь может быть больше, чем у автомобиля с обычной тормозной системой.

ПРЕДОСТЕРЕЖЕНИЕ

- Если загорается и не тухнет сигнальная лампа ABS, возможно, в работе системы ABS возникли проблемы. Однако в этом случае обычные тормоза автомобиля остаются исправными.
- Индикатор системы ABS горит около 3 секунд после переключения замка зажигания и кнопки «ENGINE START/STOP» (Запуска/остановки двигателя) в положение «ON» (Вкл.). В течение этого времени система ABS выполняет самодиагностику: если все нормально, то индикатор гаснет. Если индикатор продолжает гореть, возможно, в работе системы ABS возникли

проблемы. В этом случае следует проверить систему в специализированной мастерской. Kia рекомендует обратиться к официальному дилеру Kia или партнерской сервисной компании.

ПРЕДОСТЕРЕЖЕНИЕ

- Если вы движетесь по дороге с плохим сцеплением (например, по гололеду) и все время используете тормоза, система ABS работает постоянно, и может загореться сигнальная лампа ABS. Остановите автомобиль в безопасном месте и заглушите двигатель.
- Перезапустите двигатель. Если сигнальная лампа системы ABS выключается, то система ABS работает нормально. В противном случае, вероятно, возникли проблемы с системой ABS. В этом случае следует проверить систему в специализированной мастерской. Kia рекомендует обратиться к официальному дилеру Kia или партнерской сервисной компании.

ПРИМЕЧАНИЕ

Если автомобиль запускается от внешнего источника из-за низкого уровня заряда в аккумуляторе, двигатель может работать не так плавно как обычно, вследствие чего может загореться сигнальная лампа ABS. Это происходит из-за низкого заряда аккумулятора. Такая ситуация не свидетельствует о неисправности системы ABS.

- При движении не следует многократно нажимать на тормоз!
- Перед поездкой на автомобиле зарядите аккумулятор.

Электронный контроль устойчивости (ESC)

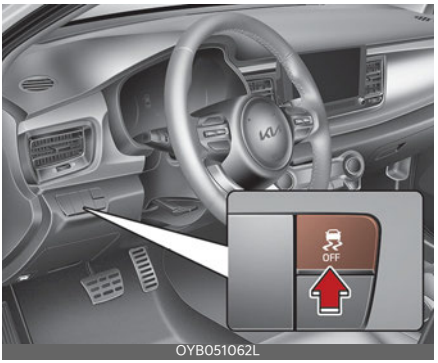

Система электронного контроля устойчивости (ESC) предназначена для стабилизации автомобиля при выполнении маневров поворота. Система ESC проверяет направление, в котором поворачивается рулевое колесо, и направление, в котором автомобиль движется на самом деле.

Система ESC задействует тормоза отдельных колес и вмешивается в работу системы управления двигателем, чтобы придать устойчивость автомобилю.

ПРЕДУПРЕЖДЕНИЕ

Никогда не ездите слишком быстро для текущих дорожных условий или при прохождении поворотов. Система электронного контроля устойчивости (ESC) не может предотвратить аварию. Превышение скорости на поворотах, резкие маневры и аквапланирование на мокрой поверхности могут привести к серьезным дорожно-транспортным происшествиям. Предотвратить ДТП может

только внимательный водитель, соблюдающий технику безопасности, который избегает маневров, способных привести к потере сцепления колес с дорогой. Даже при наличии системы ESC всегда соблюдайте все обычные меры предосторожности при управлении автомобилем, включая езду на безопасной скорости для данных условий.

Электронный контроль устойчивости (ESC) — это электронная система, которая помогает водителю сохранить управление автомобилем в неблагоприятных условиях. Она не является заменой навыкам и методам безопасного вождения. На сохранение управления с помощью системы ESC влияют такие факторы, как скорость, дорожные условия и усилие, прилагаемое водителем для поворота рулевого колеса. Ответственность за управление автомобилем и прохождение поворотов на правильно выбранной скорости при достаточном уровне безопасности полностью возлагается на водителя.

При использовании тормозов в условиях, при которых может произойти блокировка колес, вы можете услышать тиканье тормозов или ощутить соответствующие вибрации на педали тормоза. Это нормальное явление, которое означает, что система ESC активна.

ПРИМЕЧАНИЕ

Когда автомобиль начинает движение после запуска двигателя, из моторного отсека может доноситься щелканье. Это нормальное явление, которое свидетельствует об исправной работе системы электронного контроля устойчивости.

Работа системы ESC

Система ESC включена

- При включении зажигания индикаторные лампы ESC и ESC OFF (ESC выкл.) загорятся примерно на 3 секунды, после чего включится система ESC.
- Для выключения системы ESC включите зажигание и нажмите кнопку ESC OFF (ESC выкл.). Загорится индикаторная лампа «ESC OFF» (ESC выкл.). Для включения системы ESC нажмите кнопку «ESC OFF» (ESC выкл.) (индикаторная лампа «ESC OFF» (ESC выкл.) погаснет).
- При запуске двигателя можно услышать негромкий тикающий звук. который свидетельствует о запуске процесса автоматической самодиагностики системы ESC и не является признаком неисправности.

Во время работы

Работа системы ESC сопровождается миганием индикаторной лампы «ESC».

- Если система электронного контроля устойчивости работает правильно, в автомобиле ощущаются легкие пульсации. Это вызвано управлением тормозами и не указывает на неисправность.
- При выезде с грязного участка дороги или движении по скользкой поверхности частота вращения

двигателя может не увеличиться даже при сильном нажатии педали газа. Такое поведение обеспечивает необходимую устойчивость и сцепление автомобиля с дорогой, оно не указывает на неисправность.

Система ESC выключена

Чтобы отключить электронную систему стабилизации курсовой устойчивости (ESC):

- Состояние 1

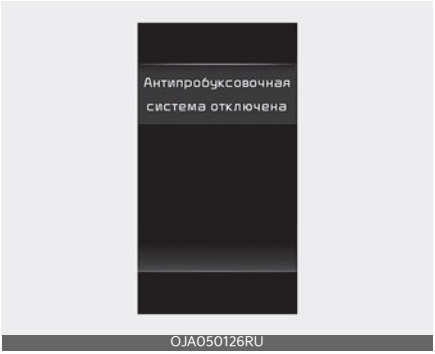

OJA050126RU

Кратковременно нажмите кнопку ESC OFF (ESC выкл.) (загорится индикатор ESC OFF (ESC выкл.) и отобразится сообщение). В этом состоянии функция управления двигателем не работает. Другими словами, функция регулирования тягового усилия отключается, работает только функция управления тормозами.

- Состояние 2

OJA050127RU

Нажмите кнопку «ESC OFF» (ESC выкл.) более чем на 3 секунды. Загорится индикатор «ESC OFF» (ESC выкл.) и прозвучит предупредительный сигнал ESC OFF. В этом состоянии функции управления двигателем и управления тормозами отключаются. Это означает, что система курсовой устойчивости автомобиля также отключается.

Если при выключенной системе ESC замок зажигания или кнопку «ENGINE START/STOP» (Запуска/остановки двигателя) переключается в положение «LOCK/OFF» (Блокировка/Выкл.), система ESC остается отключенной. При запуске двигателя система автоматически включается.

Индикатор

Индикаторная лампа ESC

Индикаторная лампа «ESC OFF» (Система ESC выкл.)

Когда замок зажигания или кнопка «ENGINE START/STOP» (Запуск/остановка двигателя) переводится в поло-

жение «ON» (Вкл.), индикаторная лампа загорается, а потом гаснет, если система электронного контроля устойчивости (ESC) работает правильно.

Индикаторная лампа электронного контроля устойчивости (ESC) мигает, если система ESC работает, или горит непрерывно, если система ESC не работает.

Индикаторная лампа отключения электронного контроля устойчивости «ESC OFF» загорается, если система ESC выключается кнопкой.

⚠ ПРЕДОСТЕРЕЖЕНИЕ

Езда с разными размерами шин или колес может вызвать неполадки системы ESC. Перед заменой шин убедитесь, что их размер соответствует размеру оригинальных шин.

⚠ ПРЕДУПРЕЖДЕНИЕ

Система электронного контроля устойчивости является только вспомогательным средством для вождения автомобиля. Будьте осторожны при замедлении на поворотах, заснеженной или обледенелой дороге. Ведите автомобиль медленно и не пытайтесь ускоряться, если индикаторная лампа ESC мигает или если поверхность дороги скользкая.

Цели выключения системы ESC

Во время движения

- По возможности систему электронного контроля устойчивости (ESC) следует включать при ежедневном вождении.
- Для включения ESC во время движения, нажмите на кнопку «ESC OFF» (ESC выкл.) во время движения по ровной дороге.

Никогда не нажимайте кнопку «ESC OFF» (ESC Выкл.) во время работы ESC (индикаторная лампа ESC мигает).

При выключении ESC во время работы ESC автомобиль может потерять управление.

✻ ПРИМЕЧАНИЕ

- При работе автомобиля на динамометре система ESC должна быть выключена (горит лампа «ESC OFF» (ESC выкл.)).
- Выключение ESC не влияет на работу ABS или тормозной системы.

⚠ ПРЕДУПРЕЖДЕНИЕ

Никогда не нажимайте кнопку «ESC OFF» (ESC выкл.) во время работы ESC.

При выключении ESC во время работы ESC можно потерять управление автомобилем.

Для включения ESC во время движения, нажмите на кнопку «ESC OFF» (ESC выкл.) во время движения по ровной дороге.

Система помощи при трогании на подъеме (HAC)

Система помощи при трогании на подъеме предназначена для повышения комфорта. Ее главной задачей является предотвращение скатывания автомобиля назад при трогании с места в гору. Система HAC удерживает тормозное давление, созданное

водителем во время процедуры торможения, в течение 2 секунд после того, как была отпущена педаль тормоза.

Во время удержания давления у водителя имеется достаточно времени, чтобы нажать на педаль газа и продолжить движение.

Тормозное давление снижается, как только система распознает намерение водителя продолжить движение.

⚠ ПРЕДУПРЕЖДЕНИЕ

Система HAC обычно включается всего на 2 секунды. Водитель должен быть осторожен, чтобы не допустить скатывания назад, которое может стать причиной несчастного случая с участием объектов или людей, находящихся позади автомобиля, и вовремя среагировать на скатывание во время подъема по склону, вызванного недостаточным тормозным давлением, созданным водителем во время процедуры торможения.

✻ ПРИМЕЧАНИЕ

- Система HAC не работает, когда рычаг переключения передач находится в положении «P» (парковка) или «N» (нейтраль).
- Система HAC включается, даже если система ESC выключена, но она не включается, если система ESC неисправна.

Управление устойчивостью автомобиля (VSM)

Эта функция обеспечивает дополнительную устойчивость и чувствительность рулевого управления автомобиля в условиях езды по скользкой дороге или в случае, когда автомобиль обнаруживает изменение коэффициента трения между правыми и левыми колесами при торможении.

Работа системы VSM

Работа системы VSM сопровождается миганием индикаторной лампы электронного контроля устойчивости ( ).

Когда система управления устойчивостью автомобиля работает должным образом, в автомобиле можно почувствовать легкую пульсацию. Это вызвано управлением тормозами и не указывает на неисправность.

Система VSM не функционирует в указанных далее случаях.

- Движение по уклону.
- Движение задним ходом
- Индикаторная лампа «ESC OFF» (Система ESC выкл.) (OFF) продолжает гореть на приборной панели.
- На комбинации приборов продолжает гореть индикаторная лампа MDPS.

Работа системы VSM выключена

Если нажать кнопку «ESC OFF» (ESC выкл.) для отключения системы ESC, система VSM также будет выключена и загорится индикатор «ESC OFF» (ESC выкл.) (OFF).

Для включения системы VSM нажмите кнопку еще раз. Индикаторная лампа «ESC OFF» погаснет.

Индикатор неисправности

Система VSM может отключиться, даже если ее работа не отменена нажатием кнопки «ESC OFF» (ESC

выкл.). Это означает, что в модуле электроусилителя руля (MDPS) или системе VSM обнаружена неисправность. Если сигнальная лампа ESC ( ) или MDPS ( ) продолжает гореть, следует проверить систему в специализированной мастерской. Kia рекомендует обратиться к официальному дилеру Kia или партнерской сервисной компании.

ПРЕДУПРЕЖДЕНИЕ

- Система управления устойчивостью автомобиля не является заменой навыков и методов безопасного вождения, а только дополняет их. Водитель обязан все время следить за скоростью и расстоянием до движущегося впереди автомобиля. При управлении автомобилем всегда крепко держите рулевое колесо в руках.
- Автомобиль реагирует на действия водителя, даже если установлена система VSM. Всегда соблюдайте все обычные меры предосторожности по управлению автомобилем на безопасной скорости с учетом имеющихся условий — в том числе в неблагоприятную погоду и на скользкой дороге.
- Езда с разными размерами шин или колес может вызвать неполадки системы VSM. Перед заменой шин убедитесь, что их размер соответствует размеру оригинальных шин.

Система предупреждения об экстренном торможении (ESS) (при наличии)

Сигнал аварийной остановки предупреждает водителя сзади миганием стоп-сигнала, когда автомобиль внезапно останавливается или при остановке активируется система ABS. (Система ABS активируется, когда скорость автомобиля превышает 55 км/ч, а замедление автомобиля составляет более 7 м/с², или при экстренном торможении автомобиля.)

При снижении скорости автомобиля ниже 40 км/ч и отключении системы ABS или при завершении экстренного торможения мигание стоп-сигнала прекратится.

ПРЕДОСТЕРЕЖЕНИЕ

Система предупреждения об аварийной остановке не срабатывает, когда включена аварийная световая сигнализация.

Допустимые приемы торможения

ПРЕДУПРЕЖДЕНИЕ

- Выходя из автомобиля или паркуя его, обязательно полностью затягивайте стояночный тормоз и внимательно переводите рычаг переключения трансмиссии в положение парковки. Автомобиль с неполностью затянутым стояночным тормозом может случайно тронуться с места и причинить травмы вам или другим людям.
- У всех припаркованных автомобилей должен быть включен стояночный тормоз. Это позволяет исключить внезапное перемещение автомобиля, вследствие которого могут пострадать пассажиры автомобиля или пешеходы.

- Перед выездом с парковочного места проверьте, отключен ли стоя-

ночный тормоз и погас ли соответствующий индикатор.

- При езде по воде тормоза могут намокнуть. Также они могут намокнуть во время мойки автомобиля. Намокшие тормоза представляют опасность! Автомобиль с намокшими тормозами теряет способность быстро останавливаться. При торможении автомобиль с намокшими тормозами может уводить в сторону.

  Для того чтобы высушить тормоза, слегка нажимайте педаль тормоза, пока не восстановится нормальное тормозное усилие, при этом внимательно следите за поведением автомобиля на дороге. Если тормозное усилие не возвращается к норме, остановитесь при первой же возможности и пройдите осмотр в специализированной мастерской.

  Kia рекомендует позвонить официальному дилеру Kia или партнерской сервисной компании.
- Не следует двигаться на автомобиле под гору с выключенной передачей. Это крайне опасно. Автомобиль должен двигаться только с включенной передачей: для снижения скорости воспользуйтесь тормозами, после чего понизьте передачу, чтобы поддерживать безопасную скорость с помощью торможения двигателем.
- При движении не держите ногу на педали тормоза. Держать ногу на педали тормоза во время движения автомобиля опасно, так как это может привести к перегреву и отказу тормозов. Кроме того, усиливается износ компонентов тормозной системы.
- Если во время движения у вас спустило шину, аккуратно нажмите на тормоз: во время замедления автомобиль следует удерживать в направлении прямого хода вперед. Когда позволит скорость, необходимо съехать на обочину и остановиться в безопасном месте.
- Если автомобиль оборудован автоматической коробкой передач / коробкой передач с двойным сцеплением, не допускайте, чтобы он катился вперед. Чтобы исключить такое движение, при остановке автомобиля твердо держите ногу на педали тормоза.
- Паркуясь на уклоне, соблюдайте крайнюю осторожность. Надежно затяните стояночный тормоз и переведите рычаг переключения передач в положение «P» (парковка). Если автомобиль направлен вниз по склону, поверните передние колеса к бордюру, чтобы предотвратить скатывание автомобиля вниз. Если автомобиль направлен вверх по склону, поверните передние колеса от бордюра, чтобы предотвратить скатывание автомобиля вниз. При отсутствии бордюра или при необходимости предотвратить скатывание автомобиля в силу других условий необходимо заблокировать колеса.
- При некоторых условиях стояночный тормоз может замерзнуть во включенном положении. Чаще всего это происходит при скоплении снега или льда в районе задних тормозов или если тормоза намокли. Если существует риск замерзания стояночного тормоза, применяйте его только временно при переключении рычага передач

в положение P (для автоматической трансмиссии / трансмиссии с двойным сцеплением) или включении первой либо задней передачи (для механической коробки передач), чтобы заблокировать задние колеса автомобиля для предотвращения движения. После этого отпустите стояночный тормоз.

- Не пытайтесь удерживать автомобиль на уклоне с помощью педали акселератора. Это может привести к перегреву трансмиссии. Всегда пользуйтесь педалью тормоза или стояночным тормозом.

Интегрированная система управления режимом вождения (при наличии)

Режим движения

Режим движения выбирается в зависимости от предпочтений водителя.

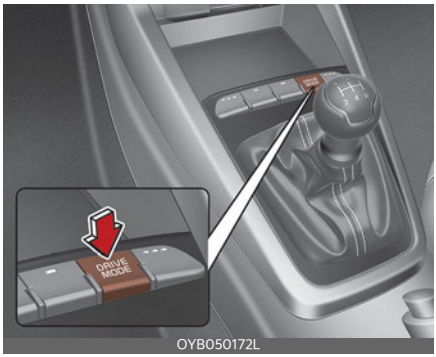

При задействовании переключателя «DRIVE MODE» (Режим движения) режим изменяется в следующей последовательности: «ECO» (Экономичный) → «NORMAL» (Обычный) → «SPORT» (Спортивный) → «Экономичный»

При включении зажигания по умолчанию запускается режим «ECO» (Экономичный).

- Если выбран режим «ECO» (Экономичный), при повторном запуске двигателя будет установлен режим «ECO» (Экономичный).
- Режим ECO: Режим «ECO» (Экономичный) помогает повысить эффективность расхода топлива для обеспечения экологичного вождения.
- Режим SPORT: Режим «SPORT» (Спортивный) позволяет поддерживать спортивный стиль вождения, обеспечивая устойчивость автомобиля.

✻ ПРИМЕЧАНИЕ

Система SSC активируется в режиме движения «ECO» (Экономичный).

При повторном запуске двигателя устанавливается режим «NORMAL» (Обычный) или «ECO» (Экономичный).

- Если установлен режим «NORMAL/SPORT» (Обычный/Спортивный), то при повторном запуске двигателя будет установлен режим «NORMAL» (Обычный).
- Если выбран режим «ECO» (Экономичный), при повторном запуске двигателя будет установлен режим «ECO» (Экономичный).

При включении зажигания по умолчанию запускается режим «ECO» (Экономичный).

Режим «ECO»

ECO

Когда режим движения устанавливается в режим «ECO» (Экономичный), логическая схема управления двигателем и трансмиссией изменяется для обеспечения максимальной эффективности использования топлива.

- При включении режима «ECO» (Экономичный) с помощью переключателя «DRIVE MODE» (Режим движения) загорается соответствующий индикатор.
- Если автомобиль находится в режиме «ECO» (Экономичный), то при выключении двигателя и его повторном запуске настройки режима движения останутся в режиме «ECO» (Экономичный).

✻ ПРИМЕЧАНИЕ

Во время буксировки прицепа технология SSC выключена. Однако функция старт-стоп при движении накатом (SSC) может не выключаться во время буксирования прицепов других производителей. В такой ситуации рекомендуется устанавливать режим движения «NORMAL» (Обычный) или «SPORT» (Спортивный).

Если включен режим «ECO» (Спортивный), могут возникнуть некоторые особенности в работе систем.

- При умеренном нажатии на педаль акселератора ускорение может быть несколько снижено.
- Схема переключения автоматической коробки передач может меняться.

Приведенные выше ситуации являются нормальными, когда включен режим «ECO» (Экономичный) для повышения эффективности расхода топлива.

Ограничение работы режима «ECO» (Экономичный):

Если следующие условия возникают при включенном экономичном режиме, работа функции может быть ограничена даже без изменений состояния индикатора «ECO» (Экономичный).

- При управлении автомобилем с помощью рычага переключения передач автоматической коробки передач/коробки передач с двойным сцеплением в спортивном режиме работа функции ограничи-

вается положением рычага переключения передач.

✻ ПРИМЕЧАНИЕ

Система SSC активируется в режиме движения «ECO» (Экономичный).

Режим «SPORT»

SPORT

Режим «SPORT» (Спортивный) управляет динамикой движения, автоматически регулируя усилие на руле, и логической схемой управления двигателем и трансмиссией для повышения производительности водителя.

- При включении режима «SPORT» (Спортивный) с помощью переключателя «DRIVE MODE» (Режим движения) загорается соответствующий индикатор.
- При повторном запуске двигателя автомобиль возвращается в режим «ECO» (Экономичный) или «NORMAL» (Обычный). Для движения в режиме «SPORT» (Спортивный) повторно выберите его с помощью переключателя «DRIVE MODE» (Режим движения).
- При включении зажигания по умолчанию запускается режим «ECO» (Экономичный).
- Если включен режим «SPORT» (Спортивный), могут возникнуть некоторые особенности в работе систем.
  - Обороты двигателя некоторое время будут оставаться повышенными, даже после того как будет отпущена педаль акселератора.
  - При ускорении происходит задержка перехода на более высокую передачу.

✻ ПРИМЕЧАНИЕ

В режиме «SPORT» (Спортивный) расход топлива может увеличиться.

Экономичная эксплуатация

Расход топлива при эксплуатации автомобиля в основном зависит от стиля вождения, а также условий и времени поездки.

Каждый из этих факторов определяет то расстояние в километрах, которое способен преодолеть автомобиль, израсходовав литр топлива. Для того чтобы сделать эксплуатацию автомобиля экономной, следуйте приведенным ниже рекомендациям относительно вождения, которые помогут сократить затраты как на топливо, так и на ремонт.

- Автомобиль должен двигаться плавно. Разгоняйте автомобиль с умеренным ускорением. Не допускайте резких рывков с места или переключения передач с нажатой педалью газа, поддерживайте постоянную крейсерскую скорость движения. Не разгоняйтесь слишком сильно между остановками на светофорах. Выбирайте скорость автомобиля в зависимости от скорости транспортного потока, чтобы избежать лишнего ускорения и замедления. По возможности избегайте дорог с интенсивным движением.

  Соблюдайте безопасную дистанцию до других автомобилей, чтобы исключить ненужное торможение. Благодаря этому также уменьшается износ тормозов.
- Двигайтесь с умеренной скоростью. Чем быстрее вы движетесь, тем больше топлива потребляет автомобиль. Движение с умеренной скоростью, особенно по магистрали, является одним из наиболее эффективных способов сократить расход топлива.
- При движении не держите ногу на педали тормоза. При этом повышается расход топлива, а также износ компонентов данных систем. Кроме того, если при движении автомобиля держать ногу на педали тормоза, то перегреваются тормоза, вследствие чего снижается их эффективность, что может привести к более серьезным последствиям.
- Следите за состоянием шин. Давление воздуха в них должно соответствовать рекомендованному уровню. При несоответствии давления рекомендованным значениям возрастает износ шин. Проверяйте давление в шинах не реже, чем раз в месяц.
- Следите за правильностью регулировки углов установки колес. Регулировка углов установки колес может нарушиться при ударах о бордюры или быстрой езде по неровной поверхности. Неправильная регулировка углов установки колес повышает износ шин и может привести не только к росту расхода топлива, но и к появлению других проблем.
- Поддерживайте автомобиль в хорошем состоянии. Чтобы сократить расход топлива и затраты на техобслуживание, осуществляйте обслуживание автомобиля в соответствии с разделом"Плановое техническое обслуживание" на странице 8-11. Если автомобиль эксплуатируется в неблагоприятных условиях, обслуживание необходимо проводить чаще (см. раздел"Техническое обслуживание

автомобиля с бензиновым двигателем в неблагоприятных условиях эксплуатации (для Европы, кроме России)" на странице 8-14и"Техобслуживание в жестких условиях эксплуатации - для бензинового двигателя (кроме Европы, включая Россию)" на странице 8-19для получения дополнительной информации).

- Содержите автомобиль в чистоте. Для продления срока службы содержите автомобиль в чистоте, не допуская его контакта с коррозионными веществами. Особенно важно, чтобы грязь, пыль, лед и т. д. не налипали на днище автомобиля. Такая дополнительная масса повышает расход топлива и способствует коррозии.
- Путешествуйте налегке. Не возите в автомобиле лишний груз. Чем меньше масса, тем меньше расход топлива.
- Не оставляйте двигатель работать на холостых оборотах дольше, чем необходимо. Если вы стоите на месте (и не находитесь в потоке транспорта), заглушите двигатель и запустите его только тогда, когда будете готовы ехать.
- Помните: ваш автомобиль не требует длительного прогрева. После запуска двигателя дайте ему поработать в течение 10-20 секунд перед тем, как включать передачу. Однако в очень холодную погоду период прогрева двигателя нужно немного увеличивать.
- Не перегружайте двигатель, заставляя его работать на слишком низких или слишком высоких оборотах. Движение со слишком медленной скоростью на слишком высокой передаче приводит к перегрузке двигателя. В этом случае переключитесь на пониженную передачу. При чрезмерно высокой частоте вращения двигатель выходит за пределы диапазона безопасной работы. Этого можно избежать, переключая передачи на рекомендованных скоростях.
- Используйте систему кондиционирования в экономичном режиме. Система кондиционирования работает от двигателя, поэтому при ее использовании увеличивается расход топлива.
- При движении на высокой скорости с открытыми окнами расход топлива может увеличиваться.
- Расход топлива возрастает при боковом и встречном ветре. Для того чтобы частично компенсировать возросший в таких условиях расход, снизьте скорость.

Поддержание автомобиля в надлежащем состоянии важно не только для сокращения расхода топлива, но и для безопасности. Таким образом, следует выполнить обслуживание системы в специализированной мастерской.

Kia рекомендует обратиться к официальному дилеру Kia или партнерской сервисной компании.

⚠ ПРЕДУПРЕЖДЕНИЕ

Выключение двигателя во время движения

Не следует выключать двигатель при движении под гору или в других ситуациях, если автомобиль находится в движении. При выключенном двигателе не работают усилитель руля и усилитель тормозов. Вместо этого рекомендуется понизить передачу и

использовать торможением двигателем. Кроме того, при выключении зажигания во время движения с холодным двигателем возможно срабатывание блокировки рулевого колеса, что может привести к потере управления, которое станет причиной тяжелых травм или гибели.

Особые условия движения

Опасные условия движения

При возникновении опасных условий движения, таких как вода, снег, лед, грязь, песок или подобных опасностей, соблюдайте следующие рекомендации:

- Продолжайте движение осторожно и увеличьте дистанцию для обеспечения безопасного торможения.
- Избегайте резкого торможения и поворотов руля.
- При торможении тормозами без антиблокировочной тормозной системы (ABS) слегка нажимайте и отпускайте педаль тормоза до остановки автомобиля.

⚠ ПРЕДУПРЕЖДЕНИЕ

ABS

Не следует нажимать и отпускать педаль тормоза в автомобиле, оборудованном ABS.

- Если автомобиль застрял в снегу, грязи или песке, используйте вторую передачу. Нажимайте на педаль газа медленно во избежание пробуксовки ведущих колес.
- Используйте песок, каменную соль, колесные цепи или другие нескользящие материалы под ведущими колесами, чтобы обеспечить сцепление при застревании во льду, снегу или грязи.

⚠ ПРЕДУПРЕЖДЕНИЕ

Понижение передачи

Понижение передачи с автоматической коробкой передач / коробкой передач с двойным сцеплением при движении по скользкой поверхности может привести к аварии. Внезапное

изменение скорости может привести к заносам. Будьте осторожны, понижая передачу на скользкой поверхности.

Снижение риска опрокидывания

Этот универсальный пассажирский автомобиль относится к классу внедорожников (SUV). Внедорожники подвержены более высокому риску опрокидывания по сравнению с другими типами автомобилей. Автомобили класса CUV имеют увеличенный дорожный просвет и суженную колею, что позволяет эксплуатировать их в условиях бездорожья. Благодаря некоторым конструктивным характеристикам центр тяжести таких внедорожников располагается выше, чем у обычных автомобилей. Преимуществом высоко расположенного центра тяжести является улучшенный обзор дороги, что позволяет заблаговременно замечать препятствия и проблемные ситуации. Внедорожники класса SUV не рассчитаны на прохождение поворотов без снижения скорости, подобно обычным автомобилям, как, например, спортивные автомобили с низкой посадкой кузова не способны эффективно перемещаться в условиях бездорожья. В силу связанного с этим риска водителю и пассажирам настоятельно рекомендуется пристегивать ремни безопасности. Если в случае опрокидывания пассажир или водитель не будут пристегнуты, они с гораздо большей вероятностью могут получить смертельные травмы.
Чтобы снизить риск опрокидывания, водитель может предпринимать некоторые меры. Следует по возможности избегать крутых поворотов и резких маневров, а также не размещать на багажнике, установленном на крыше, тяжелый груз. Кроме того, запрещается вносить модификации в конструкцию автомобиля.

⚠ ПРЕДУПРЕЖДЕНИЕ

Опрокидывание

Как и в случае с другими внедорожниками класса CUV, неправильная эксплуатация данного автомобиля может привести к потере управления, аварии или опрокидыванию.

- Внедорожники подвержены более высокому риску опрокидывания по сравнению с другими типами автомобилей.
- Благодаря некоторым конструктивным характеристикам (высокому дорожному просвету, колее и т. д.) центр тяжести в этом автомобиле расположен выше, чем в обычных машинах.
- Внедорожники класса CUV не рассчитаны на прохождение поворотов с такой же скоростью, как обычные автомобили.
- Избегайте крутых поворотов и резких маневров.
- Если в случае опрокидывания пассажир или водитель не будут пристегнуты, они с гораздо большей вероятностью могут получить смертельные травмы. Следите за тем, чтобы все находящиеся в салоне люди были надежно пристегнуты ремнями безопасности.

⚠ ПРЕДУПРЕЖДЕНИЕ

Запасные шины

Всегда используйте размер и тип шин, рекомендованные в соответствую-

щем разделе руководства. Установка других шин может повлиять на безопасность и эффективность вашего автомобиля.

Раскачивание автомобиля

Если необходимо раскачать автомобиль, чтобы высвободить его из снега, песка или грязи, сначала поверните рулевое колесо вправо и влево для очистки области вокруг передних колес. Затем переведите рычаг переключения передач с первой передачи в положение R (задний ход) и обратно для механической коробки передач или из положения R (задний ход) в положение любой передачи переднего хода и обратно для автоматической трансмиссии / трансмиссии с двойным сцеплением. Не увеличивайте обороты двигателя и старайтесь, чтобы колеса пробуксовывали как можно меньше. Если вы все еще не можете выехать после нескольких попыток, вытяните автомобиль на буксире, чтобы избежать перегрева двигателя и возможного повреждения трансмиссии.

⚠ ПРЕДОСТЕРЕЖЕНИЕ

Длительное раскачивание может привести к перегреву двигателя, повреждению или неисправности трансмиссии и повреждению шин.

⚠ ПРЕДУПРЕЖДЕНИЕ

Пробуксовка шин

Не допускайте пробуксовки колес, особенно на скоростях более 56 км/ч (35 миль/ч). Пробуксовка колес на высоких скоростях, когда автомобиль находится в неподвижном состоянии, может вызвать перегрев и повреждение шин, в результате чего могут пострадать находящиеся рядом люди.

✻ ПРИМЕЧАНИЕ

Перед раскачиванием автомобиля необходимо отключить систему ESC (при наличии).

⚠ ПРЕДУПРЕЖДЕНИЕ

Если автомобиль вязнет в снегу, грязи, песке и т. д., можно попытаться высвободить его раскачиванием вперед-назад. Не используйте этот маневр, если рядом с автомобилем находятся люди или какие-либо объекты. При выполнении маневра раскачивания автомобиль, внезапно освободившись, может поехать вперед или назад и травмировать людей либо повредить находящиеся рядом объекты.

Плавное прохождение поворотов

Избегайте торможения или переключения передач на поворотах, особенно при мокрой поверхности дороги. Повороты желательно преодолевать с плавным ускорением. Если

следовать этой рекомендации, износ шин будет сведен к минимуму.

Движение в ночное время

OST051224L

Поскольку управление автомобилем в ночное время представляет собой большую опасность, чем при дневном свете, следует помнить несколько важных правил:

- Снизьте скорость и увеличьте дистанцию между вами и другими автомобилями, поскольку в ночное время видимость резко ухудшается, особенно на участках, где отсутствует уличное освещение.
- Отрегулируйте зеркала таким образом, чтобы уменьшить отблеск фар других автомобилей.
- Регулярно протирайте фары автомобиля. Если ваш автомобиль не оснащен системой автоматической регулировки угла наклона фар, отрегулируйте их вручную. Грязные или неправильно отрегулированные фары значительно ухудшают видимость в ночное время.
- Старайтесь не смотреть непосредственно в фары встречных автомобилей. Это может привести к временному ослеплению, и глазам потребуется несколько секунд, чтобы снова привыкнуть к темноте.

Движение в дождливую погоду

OST051225L

Дождь и мокрые дороги могут сделать движение опасным, особенно если Вы не подготовлены к вождению автомобиля по скользкому дорожному покрытию. При вождении в дождливую погоду необходимо учитывать следующие обстоятельства:

- Сильный ливень значительно ухудшает видимость и приводит к увеличению остановочного пути, поэтому снизьте скорость автомобиля.
- Поддерживайте рабочее состояние стеклоочистителя лобового стекла. Замените щетки стеклоочистителя ветрового стекла, если они образуют полосы или оставляют пропуски на ветровом стекле.
- Плохое состояние шин во время резкой остановки автомобиля может привести к их пробуксовыванию на мокром дорожном покрытии и стать причиной дорожно-транспортного происшествия. Регулярно проверяйте хорошее состояние шин.
- Включите передние фары, чтобы вас видели другие участники движения.

- Движение по большим лужам на высокой скорости может негативно повлиять на тормозную систему. поэтому старайтесь снизить скорость вашего автомобиля.
- Если тормоза намокли, их нужно просушить, периодически нажимая на педаль тормоза при движении автомобиля до восстановления эффективности торможения.

Управление автомобилем в затопленных местах

Избегайте движения по затопленным местам, если вы не уверены в том, что вода находится не выше нижней части ступицы колеса. Переезжайте водные препятствия на малой скорости. Учитывайте необходимость обеспечить достаточный тормозной путь, поскольку вода может повлиять на работу тормозной системы.

После движения по воде высушите тормоза, несколько раз выполнив плавное торможение на малой скорости.

Движение по бездорожью

Соблюдайте осторожность при езде по бездорожью, так как автомобиль могут повредить камни или корни деревьев. Перед началом движения ознакомьтесь с условиями бездорожья, по которому предстоит ехать.

Движение по автомагистрали

Шины

OST051226L

Отрегулируйте давление в шинах в соответствии с техническими характеристиками. Низкое давление в шинах приведет к их перегреву и возможному повреждению.

Не используйте изношенные или поврежденные шины, поскольку это может привести к снижению силы сцепления колес с дорогой или их повреждению.

ПРИМЕЧАНИЕ

Никогда не превышайте максимальное давление, указанное на шине.

ПРЕДУПРЕЖДЕНИЕ

- Использование недостаточно или чрезмерно накачанных шин может привести к потере управления автомобилем, внезапному разрыву шины, аварии, травмам и даже смерти. Всегда проверяйте давление в шинах перед поездкой. Рекомендованные значения давления в шинах см. в разделе"Шины и колеса" на странице 9-5.

- Использование шин без протектора или с недостаточной глубиной протектора может привести к возникновению опасных ситуаций. Изношенные шины могут привести к потере управления автомобилем, аварии, травме и даже смерти. Поэтому изношенные шины необходимо заменить в кратчайшие сроки. Их использование опасно. Всегда проверяйте протектор шин перед поездкой. Дополнительную информацию и допустимые значения износа протектора см. в разделе"Шины и колеса" на странице 8-43.

Охлаждающая жидкость и моторное масло для двигателя

Движение на высокой скорости требует больше топлива, чем езда в городских условиях. Не забудьте проверить уровень моторного масла и охлаждающей жидкости двигателя.

Приводной ремень

Ослабленный или поврежденный приводной ремень может привести к перегреву двигателя.

Движение в зимний период

Неблагоприятные погодные условия в зимний период приводят к повышенному износу и другим проблемам. Чтобы свести к минимуму проблемы при езде в зимний период, соблюдайте следующие рекомендации:

* Зимние шины и цепи противоскольжения для государственного языка (исландский): см. приложение к главе 9.

Движение в условиях заснеженности и обледенения

Для вождения глубокому снегу может потребоваться установка зимних шин или цепей противоскольжения. При выборе зимних шин придерживайтесь типа и размера, которые соответствует типу и размеру шин оригинальной комплектации. В противном случае могут возникнуть проблемы с безопасностью и управляемостью автомобиля. Кроме того, движение на высокой скорости, резкое ускорение и торможение, а также крутые повороты потенциально являются очень опасными.

Для снижения скорости используйте торможение двигателем. Резкое торможение на заснеженных и обледенелых дорогах может привести к

заносам. Соблюдайте достаточную дистанцию до идущего впереди автомобиля. Тормозите плавно. Помните, что установка цепей противоскольжения увеличивает движущую силу, но не предотвращает заносы.

ПРИМЕЧАНИЕ

Использование колесных цепей разрешено не во всех странах. Перед их установкой проверьте местное законодательство.

Зимние шины

При установке зимних шин на автомобиль убедитесь, что они имеют тот же размер, что и оригинальные. Используйте шины, рекомендованные в данном руководстве. Использование шин, отличающихся от рекомендованных, может привести к появлению постороннего шума во время движения. Максимальный вес, который могут выдержать шины, зависит от транспортного средства, поэтому убедитесь, что вы используете шины подходящего размера. Для сбалансированного управления автомобилем при любых погодных условиях устанавливайте зимние шины на все четыре колеса. Помните о том, что сила сцепления зимних шин с сухой дорогой может быть меньше, чем у оригинальных шин. Будьте внимательны при управлении автомобилем, даже на чистой дороге. Максимальную скорость, рекомендуемую для движения на зимних шинах, можно уточнить у продавца шин.

*** Рекомендованные шины**

185/65 R15	205/55 R17
Шины Kumho (WINTERCRAFT WP71)	
Шины Continental (CONTI PREMIUM CONTACT5, WINTER CONTACT TS850P)	

ПРЕДУПРЕЖДЕНИЕ

Размер зимних шин

Размер и тип зимних шин должен соответствовать размеру и типу стандартных шин автомобиля. Несоблюдение этого правила может отрицательно сказаться на управляемости и безопасности вашего автомобиля.

Не устанавливайте шипованные шины, не ознакомившись предварительно с местными, национальными и муниципальными правилами на предмет возможных ограничений их использования.

Цепи противоскольжения

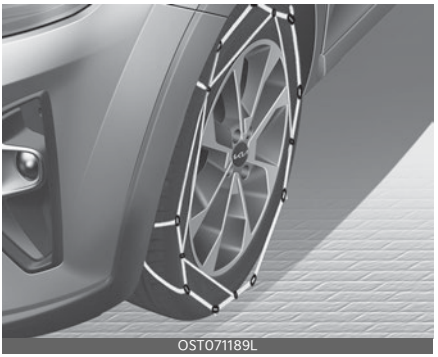
OST071189L

Поскольку боковины радиальных шин тоньше, их можно повредить при установке некоторых типов цепей противоскольжения. По этой при-

чине вместо цепей противоскольжения рекомендуется использовать зимние шины. Не устанавливайте колесные цепи противоскольжения на автомобилях, оснащенных алюминиевыми дисками, поскольку цепи противоскольжения могут вызвать повреждение дисков. Если необходимо использовать цепи противоскольжения, следует выбрать цепи проволочного типа толщиной менее 12 мм (0,47 дюйм). На повреждения автомобиля, вызванные установкой неправильных цепей противоскольжения, не распространяется действие гарантийных обязательств производителя.

Устанавливайте цепи только на передние колеса.

При использовании колесных цепей крепите их на ведущих колесах следующим образом.

- В автомобилях с передним приводом источником энергии являются передние колеса. Таким образом, цепи противоскольжения необходимо устанавливать на шины передних колес.
- После установки цепей противоскольжения ведите автомобиль медленно. Если слышен шум контакта цепей с кузовом, уменьшите скорость, чтобы шум прекратился. Чтобы не допустить повреждений, снимите цепи, как только выедете на очищенную дорогу.
- Неправильно подобранные по размеру или неправильно установленные цепи могут повредить трубки тормозной системы, подвеску, кузов и колеса автомобиля. Таким образом, при установке цепей противоскольжения необходимо соблюдать инструкции производителя и устанавливать их с максимальной плотностью посадки. Если у вас установлены цепи или чехлы, двигайтесь медленно (менее 30 км/ч (20 миль/ч)).

⚠ ПРЕДОСТЕРЕЖЕНИЕ

- Убедитесь, что цепи противоскольжения подходят для ваших шин данного размера и типа. На повреждения кузова и подвески, вызванные установкой неправильных цепей противоскольжения, не распространяется действие гарантийных обязательств производителя автомобиля. Кроме того, соединительные крючья цепей могут быть повреждены вследствие контакта с компонентами автомобиля, что приведет к ослаблению зимних цепей на шинах. Убедитесь, что колесные цепи имеют сертификацию SAE класса «S».
- Всегда проверяйте правильность установки цепей и надежность их крепления примерно через 0,5-1 км (0,3-0,6 мили). Если цепи ослабли, затяните их или заново установите.
- Управляя автомобилем, не делайте полный поворот (поворот рулевого колеса полностью в одну сторону) даже при надлежащей установке цепи. (Во время полного поворота скорость автомобиля должна быть ниже 10 км/ч.)
- Если на вашем автомобиле установлены шины 205/55R17, не используйте колесные цепи; они могут повредить ваш автомобиль (колесо, подвеску и кузов).

Установка цепей

При установке цепей необходимо соблюдать инструкции производителя и монтировать их с максимальной плотностью посадки. С установленными цепями нужно ехать медленно. Если вы слышите, что цепи цепляются за кузов или раму автомобиля, подтяните их. Если цепи продолжают цепляться — снижайте скорость до исчезновения звука. При выезде на очищенную дорогу цепи нужно снять.

⚠ ПРЕДУПРЕЖДЕНИЕ

Установка цепей

Для установки цепей противоскольжения остановите автомобиль на ровной площадке, вдали от движущегося транспорта. Включите на автомобиле аварийную световую сигнализацию, а позади автомобиля установите треугольный знак аварийной остановки, при наличии. Перед установкой цепей противоскольжения переключите рычаг коробки передач в положение «P» (парковка), включите стояночный тормоз и выключите двигатель.

⚠ ПРЕДУПРЕЖДЕНИЕ

Цепи противоскольжения

- При использовании цепей управляемость автомобиля заметно ухудшается.
- При движении не следует превышать скорость 30 км /ч (20 миль/ч) или скорость, рекомендованную производителем цепей, смотря какой из показателей ниже.
- Ведите автомобиль аккуратно, избегайте неровностей и выбоин на дороге, крутых поворотов и других опасностей, которые могут привести к потере устойчивости.
- Избегайте резких поворотов и торможения с блокировкой колес.

⚠ ПРЕДОСТЕРЕЖЕНИЕ

- Неправильно подобранные по размеру или неправильно установленные цепи могут повредить тормозные магистрали, подвеску, кузов и колеса автомобиля.
- Остановите автомобиль и подтяните цепи при обнаружении биения цепей о кузов автомобиля.

Используйте высококачественный этиленгликоль в качестве охлаждающей жидкости

Ваш автомобиль поставляется с высококачественной этиленгликолевой охлаждающей жидкостью в системе охлаждения. Это единственный тип охлаждающей жидкости, который должен использоваться, поскольку он помогает предотвратить появление коррозии в системе охлаждения, смазывает водяной насос и предотвращает замерзание. Необходимо производить замену или долив охлаждающей жидкости в соответствии с данными в разделе"Замена охлаждающей жидкости" на странице 8-30.

Перед началом зимы проверьте охлаждающую жидкость, чтобы убедиться в том, что она замерзает при температуре ниже той, которая ожидается в холодный период.

Проверка аккумулятора и электропроводки

При эксплуатации в зимних условиях аккумуляторная система испытывает

дополнительные нагрузки. Визуально проверьте аккумулятор и кабели (см. рекомендации в разделе"Продление срока службы аккумулятора" на странице 8-39). Следует проверить уровень заряда аккумулятора в профессиональной мастерской. Kia рекомендует обратиться к официальному дилеру Kia или партнерской сервисной компании.

При необходимости залейте зимнее масло

В некоторых климатических зонах в холодную погоду рекомендуется использовать масло с более низкой (так называемой «зимней») вязкостью. Для более"Рекомендуемые смазочные материалы и их количество" на странице 9-8. Если вы не уверены, масло какой вязкости следует использовать, следует обратиться за консультацией к официальному дилеру компании Kia или партнерскую сервисную компанию.

Проверьте свечи и систему зажигания

Проверьте свеча зажигания, как описано в разделе"Плановое техническое обслуживание" на странице 8-11, и замените их при необходимости. Также проверьте все провода и компоненты зажигания, чтобы убедиться в отсутствии треснувших, изношенных или поврежденных деталей.

Предохранение замков от замерзания

Чтобы уберечь замки от замерзания, впрысните в отверстие ключа рекомендованную антиобледенительную жидкость или глицерин. Если замок покрыт льдом, впрысните рекомендованную антиобледенительную жидкость для удаления льда. Если замок замерз изнутри, его можно разморозить с помощью нагретого ключа. Будьте осторожны с нагретым ключом, чтобы избежать травм.

Используйте в системе для стеклоомывателя разрешенную к применению незамерзающую жидкость

Чтобы уберечь воду в системе стеклоомывателя от замерзания, добавляйте в нее разрешенный к применению раствор антифриза в соответствии с инструкциями, указанными на упаковке. Антифриз для стеклоомывателя доступен у официального дилера Kia или в партнерской сервисной компании, а также в большинстве точек продажи автомобильных запчастей. Не используйте охлаждающую жидкость двигателя или другие типы антифриза, так как они могут повредить лакокрасочное покрытие.

Не допускайте замерзания стояночного тормоза

При некоторых условиях стояночный тормоз может замерзнуть во включенном положении. Чаще всего это происходит при скоплении снега или льда в районе задних тормозов или если тормоза намокли. Если существует риск замерзания стояночного тормоза, применяйте его только временно при переключении рычага передач в положение P (для автоматической трансмиссии / трансмиссии с двойным сцеплением) или включении первой либо задней передачи (для механической коробки передач), чтобы заблокировать задние колеса автомобиля для предотвращения дви-

жения. После этого отпустите стояночный тормоз.

Не допускайте, чтобы под днищем автомобиля скапливался лед и снег

При некоторых условиях снег и лед могут накапливаться под крыльями и препятствовать рулевому управлению. При движении в неблагоприятных зимних условиях, когда это может произойти, необходимо периодически проверять днище автомобиля, чтобы убедиться в том, что ничто не мешает работе передних колес и элементов рулевого управления.

Аварийное оснащение

В автомобиле следует держать аварийное оборудование, соответствующее погодным условиям. Среди прочего во время поездки могут понадобиться колесные цепи, буксировочные тросы или цепи, фонарик, сигнальные факелы, песок, лопата, кабели для запуска от внешнего источника, скребок для окон, перчатки, брезент, комбинезоны, одеяло и т. д.

При конденсации и скоплении водяного пара внутри выхлопных труб приведите автомобиль в движение

Во время длительной остановки автомобиля зимой при работающем двигателе водяной пар может конденсироваться и скапливаться внутри выхлопных труб. Вода в выхлопных трубах может вызывать шум и т. п., но при движении со средней или высокой скоростью она вытекает из них.

Буксировка прицепа (при наличии)

Если вы собираетесь использовать автомобиль для буксировки прицепа, сначала обратитесь в службу регистрации транспортных средств и уточните соответствующие требования законодательства.

В части требований к буксировке прицепов, автомобилей или других типов транспортных средств и оборудования законы могут различаться. Kia рекомендует уточнить у официального дилера Kia или партнерской сервисной компании.

⚠ ПРЕДУПРЕЖДЕНИЕ

Буксировка прицепа

Если вы используете неправильно подобранное оборудование и неправильные приемы вождения, то при буксировке прицепа автомобиль может потерять управление. Например, если прицеп слишком тяжелый, тормоза могут работать плохо или не работать вообще. Вы и ваши пассажиры могут получить серьезные или смертельные травмы. Приступайте к буксировке прицепа только после того как выполните все действия, описанные в данном разделе.

⚠ ПРЕДУПРЕЖДЕНИЕ

Ограничения по массе

Перед тем как буксировать прицеп, убедитесь в том, что общая масса прицепа, полная масса автомобиля с прицепом, полная масса автомобиля, полная нагрузка на ось и нагрузка на дышло прицепа находятся в разрешенных пределах.

⚠ ПРЕДУПРЕЖДЕНИЕ

При буксировке прицепа необходимо отключать функцию «Стоп-старт» (ISG) и систему удержания полосы движения.

✻ ПРИМЕЧАНИЕ

Для Европы

- Технически допустимую максимальную нагрузку на заднюю ось (оси) можно превышать не более чем на 15 %, а технически допустимую массу загрузки автомобиля — не более чем на 10 % или 100 кг (220,4 фунта), в зависимости от того, какое из этих значений меньше. В этом случае не следует превышать скорость 100 км/ч (62,1 мили/ч).
- При буксировке прицепа дополнительная нагрузка на тягово-сцепное устройство может стать причиной превышения максимальной номинальной нагрузки на задние шины, которое не должно составлять более 15 %. В этом случае не следует превышать скорость 100 км/ч, а давление в задних шинах должно быть по меньшей мере на 20 кПа (0,2 бара) выше давления, рекомендованного для нормальных условий эксплуатации (т. е. без прицепа).

⚠ ПРЕДОСТЕРЕЖЕНИЕ

Неправильная буксировка прицепа может привести к повреждению автомобиля, требующему дорогостоящего ремонта, который не покрывается гарантией. Для того чтобы правильно организовать буксировку прицепа, соблюдайте рекомендации, приведенные в данном разделе.

Ваш автомобиль может использоваться для буксировки прицепа. Допустимая масса прицепа для буксировки указана в пункте «Масса прицепа», который приведен ниже в настоящем разделе.

Помните, что управление автомобилем с прицепом отличается от управления автомобилем без прицепа. При буксировке изменяется управляемость, продолжительность поездки и расход топлива. Для безопасной буксировки прицепа необходимо соответствующее оборудование, которое нужно правильно использовать

В этом разделе приводятся проверенные советы по буксировке прицепа и правила безопасности. Эти рекомендации важны как для вашей безопасности, так и для безопасности ваших пассажиров. Перед тем как приступать к буксировке прицепа, внимательно прочтите данный раздел.

Под действием дополнительной нагрузки компоненты, обеспечивающие тягу (двигатель, КПП, колеса и шины), подвергаются большей нагрузке. Двигатель должен работать на более высоких оборотах и при более высоких нагрузках. Под действием дополнительной нагрузки выделяется больше тепла. Кроме того, прицеп значительно увеличивает сопротивление ветру, что налагает дополнительные требования на управление автомобилем.

✻ ПРИМЕЧАНИЕ

Расположение сцепного устройства

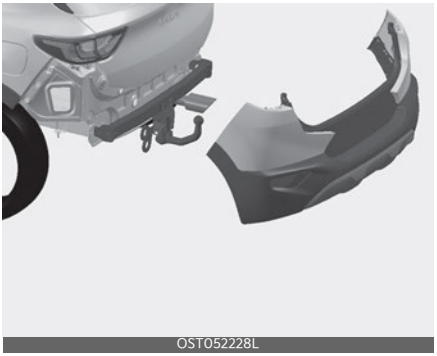

Монтажные отверстия для креплений фаркопов расположены по обеим сторонам днища кузова за задними колесами.

Тягово-сцепные устройства

Правильный выбор сцепного устройства имеет большое значение. Боковые ветры, проходящие большегрузные самосвалы и неровные дороги — только некоторые из причин, по которым следует иметь подходящее сцепное устройство. Соблюдайте указанные далее правила:

- Если для установки фаркопа необходимо просверлить отверстия в кузове автомобиля, не забывайте герметично их закрывать после снятия этого устройства.

  В противном случае в салон может попасть смертельно опасный угарный газ (CO) из выхлопной трубы, а также грязь и вода.
- Бамперы автомобиля не предназначены для закрепления на них сцепных устройств. Не крепите временные или другие сцепные устройства. Используйте фаркопы, которые крепятся к раме, а не к бамперу.
- Устройство механической сцепки не должно заслонять собой ни одну из частей заднего номерного знака или фар автомобиля.

  Если есть вероятность, что какая-либо часть устройства механической сцепки может частично заслонить задний номерной знак и/или фары, запрещено использовать устройства сцепки, которые невозможно быстро снять или сдвинуть без применения инструментов, кроме самого простого (т. е. усилие не превышает 20 Нм) отжимного ключа, поставляемого в комплекте с устройством механической сцепки. Следует иметь в виду, что устройство механической сцепки, которое установлено и не используется, нужно всегда снимать или сдвигать, если оно частично заслоняет задний номерной знак или фары автомобиля.
- Принадлежности для буксировки прицепа Kia можно приобрести у официального дилера компании Kia или в партнерской сервисной компании.

Страховочные цепи

Автомобиль и прицеп необходимо всегда скреплять цепями. Скрестите предохранительные цепи под дышлом прицепа так, чтобы оно не упало на дорогу, если отделится от тягово-сцепного устройства.

Инструкции по технике безопасности при обращении с цепями могут быть предоставлены производителем тягово-сцепного устройства или заводом-изготовителем прицепа. При закреплении страховочных цепей следуйте рекомендациям изготовителя. Всегда оставляйте на цепи

достаточное провисание, чтобы прицеп можно было повернуть. Кроме того, никогда не допускайте волочения страховочной цепи по земле.

Тормоза прицепа

Если прицеп оборудован тормозной системой, убедитесь, что она соответствует национальному законодательству, правильно установлена и исправно функционирует.

Если масса прицепа превышает максимально допустимую массу прицепа без загруженной тормозной системы, для прицепа необходимо предусмотреть отдельную и достаточную своим по характеристикам тормозную систему. Для обеспечения правильности установки, регулировки и техобслуживания тормозной системы прицепа необходимо ознакомиться с прилагаемыми к ней инструкциями и в точности следовать им.

- Не подключайтесь к тормозной системе автомобиля.

⚠ ПРЕДУПРЕЖДЕНИЕ

Тормоза прицепа

Пользуйтесь прицепом с автономной тормозной системой, только если вы уверенны в правильности ее настройки. Настройка тормозной системы должна выполняться опытными и квалифицированными специалистами. Для этого обратитесь в специализированную мастерскую по ремонту прицепов.

Движение с прицепом

Буксировка прицепа требует определенных навыков. Перед выездом на дорогу общего пользования необходимо изучить устройство прицепа. Ознакомьтесь с особенностями управления и торможения с дополнительной массой прицепа. Помните, что управляемое вами транспортное средство теперь намного длиннее и не столь чувствительно к управлению, как сам автомобиль.

Перед началом движения проверьте тягово-сцепное устройство и платформу прицепа, предохранительные цепи, электрические разъемы, осветительные приборы, шины и регулировку зеркал. Если прицеп оборудован электрической тормозной системой, начните движение и проверьте ее работу с помощью соответствующего переключателя. Это позволит одновременно проверить состояние электрического соединения.

Во время движения периодически проверяйте надежность крепления груза, а также работу осветительных приборов и тормозной системы прицепа.

Ограничения работы функции (для Smartstream G1.0 T-GDi)

Ограничения, предотвращающие перегрев в режиме буксировки прицепа

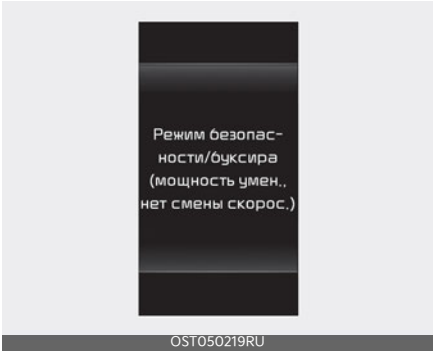

OST050219RU

Если приведенное выше предупреждающее сообщение появляется в процессе буксировки прицепа, для предотвращения перегрева двигателя/трансмиссии мощность может быть ограничена или ручная трансмиссия может не работать.

- Условие появления сообщения
  - Текущее значение крутящего момента превышает заданное значение при определенном режиме буксировки. (оценочный режим буксировки)
  - Атмосферное давление ниже определенных условий. (на большой высоте)
  - Температура моторного масла, охлаждающей жидкости окружающей среды превышает заданное значение. (оценочное тепловое повреждение моторного отсека)
- Условие исчезновения сообщения
  - Заданное значение крутящего момента ниже начального условия.
  - Температура моторного масла, охлаждающей жидкости окружающей среды ниже заданного значения.
  - Атмосферное давление выше определенных условий.

Дистанция следования

Дистанция до впереди идущего автомобиля должна быть вдове больше той, которую следует соблюдать без прицепа. Это поможет вам избежать ситуаций, требующих резкого торможения и внезапных поворотов.

Обгон

При буксировке прицепа расстояние перед автомобилем, необходимое для обгона, должно быть больше. Кроме того, вследствие увеличения длины транспортного средства, вам потребуется пройти гораздо большую дистанцию впереди автомобиля, который вы обогнали, прежде чем вы сможете вернуться на свою полосу.

Движение задним ходом

Удерживайте нижнюю часть рулевого колеса одной рукой. Затем, чтобы переместить прицеп влево, просто переместите руку влево. Чтобы переместить прицеп вправо, переместите руку вправо. При движении задним ходом всегда действуйте медленно и по возможности пользуйтесь указаниями помощника.

Движение на поворотах

При движении с прицепом радиус поворота должен быть больше, чем обычно. Выполняйте поворот так, чтобы прицеп не задевал грунтовую обочину, бордюры, дорожные знаки, деревья или другие объекты. Избегайте резких или внезапных маневров. Заранее сигнализируйте.

Указатели поворота при буксировке прицепа

Автомобиль, буксирующий прицеп, должен использовать другие указатели поворота и иметь дополнительную проводку. При каждом включении указателя при выполнении поворота или смене полосы на приборной панели будут мигать зеленые стрелки. Подключенные надле-

жащим образом осветительные приборы прицепа должны также предупреждать других водителей о вашем намерении повернуть, сменить полосу или остановиться.

При буксировке прицепа зеленые стрелки на приборной панели будут мигать даже в случае перегорания на прицепе ламп указателей поворота. В этом случае водители следующих за вами автомобилей не увидят включенных указателей. Необходимо периодически проверять состояние ламп прицепа. Кроме того, указатели поворота необходимо проверять при каждом отсоединении и присоединении проводки.

Не подключайте систему осветительных приборов прицепа непосредственно к аналогичной системе автомобиля. Используйте электропроводку, специально предназначенную для прицепов.

Для монтажа электропроводки обратитесь за помощью в специализированную мастерскую. Kia рекомендует обратиться к официальному дилеру Kia или партнерской сервисной компании.

⚠ ПРЕДУПРЕЖДЕНИЕ

Использование электропроводки, не предназначенной для прицепов, может привести к повреждению электрооборудования автомобиля и/или травмам.

Обнаружение подключения освещения прицепа

Эта возможность обеспечивается только при использовании оригинальных аксессуаров (фаркоп и жгут проводов), которые распознают, когда прицеп подсоединен, и, соответственно, информируют об этом системы автомобиля.

Система распознавания прицепа работает следующим образом: при подключении к розетке прицепа нужно выжать педаль тормоза или включить лампы указателей поворота. Затем электронный блок управления обнаружит прицеп по мощности, потребляемой освещением прицепа, и сообщит об этом системам автомобиля. При отсоединении прицепа необходимо снова выжать педаль тормоза или включить лампы указателей поворота, чтобы блок управления смог определить, что освещение прицепа больше не потребляет энергию. При этом системы помощи, которые были выключены, автоматически включатся снова.

Водитель несет ответственность за то, чтобы все электрические соединения были исправны и все осветительные приборы прицепа работали до и во время буксировки. Проверку необходимо выполнять вручную.

⚠ ПРЕДОСТЕРЕЖЕНИЕ

Используйте только оригинальные электрические соединения. Запрещается произвольно спаивать или напрямую соединять проводку прицепа любыми другими способами. Это может привести к повреждению электрической системы автомобиля, что приведет к неисправностям.

Движение на уклонах

Перед преодолением длинного или крутого спуска сбросьте скорость и переключитесь на пониженную передачу. Если не понизить передачу, то

придется использовать тормоза, которые от частого применения нагреются и не смогут эффективно работать.

На длинном подъеме рекомендуется понизить передачу и уменьшить скорость приблизительно до 70 км/ч (45 миль/ч), чтобы снизить вероятность перегрева двигателя и коробки передач.

Если масса прицепа превышает максимальную допустимую массу прицепа, не оборудованного тормозами, а автомобиль оснащен автоматической коробкой передач / коробкой передач с двойным сцеплением, то при буксировке прицепа рычаг переключения передач нужно установить в положение «D» (движение).

При буксировке прицепа на передаче «D» (Движение) сводится к минимуму нагрев и увеличивается срок службы коробки передач.

⚠ ПРЕДОСТЕРЕЖЕНИЕ

- При буксировке прицепа по крутому уклону (превышающему 6 %) необходимо следить за указателем температуры охлаждающей жидкости двигателя, чтобы не допустить перегрева двигателя. Если стрелка на указателе температуры охлаждающей жидкости перемещается по шкале к отметке «H» (ПЕРЕГРЕВ) (или 130 °C/260 °F), остановите автомобиль, припаркуйте его в безопасном месте и дайте двигателю поработать на холостых оборотах до остывания. Продолжать движение можно при заметном остывании двигателя.
- Скорость движения следует корректировать с учетом массы прицепа и крутизны подъема, не допуская перегрева двигателя и коробки передач.
- Если двигатель перегревается (в том числе, если указатель температуры охлаждающей жидкости находится в положении «H»), включается режим обеспечения безопасности. В этом случае скорость движения может ограничиваться автоматически с целью защиты двигателя, что означает, что скорость автомобиля будет снижаться, даже если нажать на педаль акселератора.
- При буксировке прицепа на крутых подъемах автомобилями, оснащенными коробкой передач с двойным сцеплением, сцепление может перегреваться.

  При перегреве сцепления активируется режим защиты безопасности. При перегреве сцепления активируется режим защиты безопасности, а на комбинации приборов загорается индикатор включенной передачи и раздается предупреждающий звуковой сигнал.

  При этом на ЖК-дисплее появится предупреждение, и в это время движение автомобиля может быть нестабильным. При игнорировании этого предупреждения условия движения могут ухудшиться.

  Для возврата к нормальным условиям вождения необходимо остановить автомобиль на ровной дороге и выжать педаль ножного тормоза в течение нескольких минут.

Парковка на уклонах

Как правило, если к автомобилю присоединен прицеп, вы не должны парковать автомобиль на уклоне. Если автомобиль с прицепом неожиданно покатится вниз по уклону, он может получить повреждения, а также нанести серьезные или смертельные травмы окружающим людям.

⚠ ПРЕДУПРЕЖДЕНИЕ

Парковка на уклоне

Парковка автомобиля с прицепом на уклоне может стать причиной серьезных травм или смерти, если тормоз прицепа ослабнет.

Однако если все-таки приходится парковать прицеп на склоне, выполните следующие действия:

1. Встаньте на место для парковки. Поверните рулевое колесо в сторону бордюра (вправо, если направление вниз по уклону, влево, если направление вверх по уклону).
2. Если автомобиль оборудован механической коробкой передач, переведите рычаг переключения передач в нейтральное положение. Если автомобиль оборудован автоматической коробкой передач / коробкой передач с двойным сцеплением, переключите рычаг передач в положение «P» (парковка).
3. Задействуйте стояночный тормоз и заглушите двигатель.
4. Подложите противооткатные упоры под колеса прицепа со стороны спуска.
5. Запустите двигатель, нажмите на педаль тормоза, включите нейтральную передачу, отпустите стояночный тормоз и медленно отпустите тормоза, чтобы противооткатные колодки прицепа восприняли нагрузку.
6. Снова нажмите педаль тормоза, затяните стояночный тормоз и переведите рычаг переключения передач в положение R (задний ход) при использовании механической коробки передач либо в положение P (парковка) при использовании автоматической трансмиссии / трансмиссии с двойным сцеплением.
7. Заглушите двигатель и отпустите тормоза автомобиля, но оставьте включенным стояночный тормоз.

⚠ ПРЕДУПРЕЖДЕНИЕ

Стояночный тормоз

Выходить из автомобиля, в котором надежно не затянут стояночный тормоз, может быть опасно.

Если двигатель остался включенным, автомобиль может неожиданно тронуться с места. Это может причинить вам или другим людям тяжелые или смертельные травмы.

Выход из автомобиля после парковки на уклоне

1. В нейтральном положении механической коробки передач или в положении P (парковка) автоматической трансмиссии / трансмиссии с двойным сцеплением нажмите педаль тормоза и, удерживая ее, выполните следующие действия:
   - Запустите двигатель;
   - Включите передачу; и
   - Отпустите стояночный тормоз.
2. Медленно снимите ногу с педали тормоза.

3. Медленно двигайтесь, пока прицеп не отъедет от противооткатных упоров.
4. Остановитесь и попросите кого-нибудь убрать упоры.

Техническое обслуживание при буксировке прицепа

В условиях регулярной буксировки прицепа автомобиль будет чаще нуждаться в техобслуживании. Необходимо регулярно проверять уровень моторного масла, жидкости в автоматической коробке передач, смазки моста и охлаждающей жидкости. Кроме того, необходимо часто проверять состояние тормозов. В этом руководстве описаны все процедуры проверки, которые можно легко найти в алфавитном указателе. Перед началом поездки на автомобиле с прицепом необходимо просмотреть эти разделы.

Не забывайте поддерживать прицеп и сцепное устройство в рабочем состоянии. Соблюдайте график технического обслуживания прицепа и периодически проверяйте его состояние. Желательно выполнять проверку каждый день перед началом движения. Все гайки и болты сцепного устройства должны быть затянуты.

⚠ ПРЕДОСТЕРЕЖЕНИЕ

- В результате повышения нагрузки в процессе буксировки прицепа в жаркие дни и на подъемах возможен перегрев двигателя. Если датчик температуры охлаждающей жидкости показывает перегрев, отключите A/C и остановитесь в безопасном месте для охлаждения двигателя.
- Не выключайте двигатель, пока датчик охлаждающей жидкости показывает перегрев. (Оставьте двигатель на холостом ходу, чтобы он остыл.)
- В условиях регулярной буксировки прицепа следует чаще проверять уровень жидкости в коробке передач
- Если автомобиль не оборудован воздушным кондиционером, для повышения производительности двигателя при буксировке прицепа установите вентилятор конденсатора.

Если вы решили буксировать прицеп

Ниже приведены несколько важных рекомендаций на случай, если принято решение о буксировке прицепа:

- Предусмотрите средства обеспечения поперечной устойчивости. За средствами обеспечения поперечной устойчивости обращайтесь к дилеру тягово-сцепных устройств.
- Не следует буксировать прицеп на первых 2000 км (1200 милях) пробега автомобиля, чтобы дать двигателю возможность приработаться. Несоблюдение этого требования может стать причиной серьезного повреждения двигателя или коробки передач.
- При буксировке прицепа Kia рекомендует обратиться к официальному дилеру компании Kia или партнерской сервисной компании за дополнительными принадлежностями, такими как комплект для буксировки и т. д.

- Вести автомобиль следует на умеренной скорости (менее 100 км/ч (60 миль/ч)).
- На длинном подъеме скорость не должна превышать 70 км/ч (45 миль/ч) или установленный скоростной предел для буксировки прицепа, в зависимости от того, какое из значений меньше.
- В таблице перечислены важные параметры, касающиеся массы, которые следует учесть:

Для Европы

Поз.		Smartstream G1.0 T-GDi		Smartstream G1.0 T-GDi MHEV		Smartstream G1.2
		6M/T	7DCT	6M/T	7DCT	5M/T
Максимальная масса прицепа, [кг (фунт.)]	Без тормозной системы	450 (992)	450 (992)	450 (992)	450 (992)	450 (992)
	С тормозной системой	1 110 (2 447)	1 110 (2 447)	700 (1 543)	700 (1 543)	510 (1 124)
Максимальная допустимая статическая вертикальная нагрузка на тягово-сцепное устройство, [кг (фунт.)]		75 (165)				
Рекомендуемое расстояние от центра заднего колеса до точки сцепки, [мм (дюйм)]		805 (31,7)				

Масса прицепа

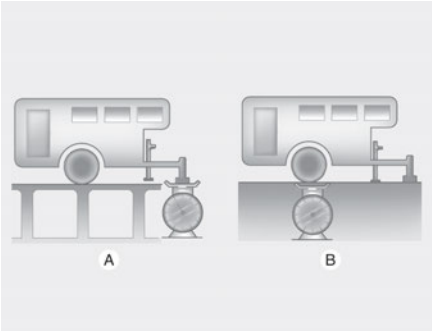

OUM076210L

A: нагрузка на фаркоп

B: общий вес прицепа

Какая максимальная безопасная масса прицепа? Она не должна превышать максимальную массу, которую способны удерживать тормоза прицепа. Но даже в этом случае масса может быть слишком большой.

Все зависит от того, как вы планируете использовать прицеп. Например, имеют значение такие параметры, как скорость движения, высота над уровнем моря, уклон дороги, температура окружающей среды и то, как часто автомобиль используется для буксировки прицепа. Оптимальная масса прицепа также зависит от параметров специального оборудования, установленного на автомобиле.

Масса дышла прицепа

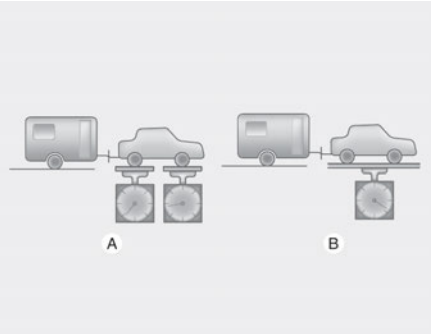

OUM076211L

A: разрешенная максимальная нагрузка на мост

B: Полная масса автомобиля

Нагрузка на дышло прицепа является важным параметром, который необходимо знать, поскольку он влияет на общую максимальную массу автомобиля (GVW). Данная масса включает в себя снаряженную массу автомобиля, массу перевозимого в нем груза, а также массу находящихся в автомобиле людей. Если планируется буксировать прицеп, то к максимальной массе автомобиля следует прибавить массу нагрузки на тягово-сцепное устройство, поскольку автомобиль также будет буксировать и эту массу.

Нагрузка на тягово-сцепное устройство не должна превышать 10 % от полной массы прицепа и находиться в пределах максимальной допустимой нагрузки на тягово-сцепное устройство.

После загрузки прицепа необходимо определить его массу и отдельно — нагрузку на тягово-сцепное устройство, на предмет их соответствия нормативным значениям. Если данные показатели превышены, то их можно откорректировать, перераспределив груз внутри прицепа.

⚠ ПРЕДУПРЕЖДЕНИЕ

Прицеп

- При загрузке прицепа не следует распределять большую часть массы в его задней части. Приблизительно 60 % от общей массы груза должно быть размещено в передней части прицепа, в задней части — приблизительно 40 % от общей массы груза.
- Не превышайте максимальную предельную массу загрузки прицепа или тягово-сцепного устройства прицепа. При неправильной загрузке возможно повреждение автомобиля или причинение вреда здоровью людей. Массу и нагрузку можно проверить на промышленных весах или на посту дорожно-патрульной службы, оборудованном весами.
- Неправильная загрузка прицепа может стать причиной потери управления автомобиля.

Масса автомобиля

Этот раздел поможет вам правильно загрузить автомобиль, чтобы вес автомобиля в загруженном состоянии не превышал номинальной грузоподъемности. При правильной загрузке автомобиля обеспечивается максимальная реализация его конструктивных характеристик. Перед загрузкой автомобиля ознакомьтесь со следующими терминами для определения его номинальной массы, которые используются в технических характеристиках автомобиля и на его сертификационной табличке:

Базовая снаряженная масса

Это вес автомобиля с полным баком топлива и всем стандартным оборудованием. Снаряженная масса не учитывает вес пассажиров, груза или дополнительного оборудования.

Снаряженная масса автомобиля

Это масса нового автомобиля, полученного от дилера, на который установлено некоторое дополнительное оборудование.

Вес груза

Эта цифра указывает на весь вес, добавленный к базовой снаряженной массе, включая груз и дополнительное оборудование.

GAW (полная нагрузка на ось)

Это общий вес, приходящийся на каждую ось (переднюю и заднюю), включая снаряженную массу автомобиля и всю полезную нагрузку.

GAWR (разрешенная максимальная нагрузка на ось)

Это максимально допустимый вес, который может выдержать одна ось (передняя или задняя). Этот параметр указан на сертификационной табличке.

Общая нагрузка на каждую ось ни при каких обстоятельствах не должна превышать значения GAWR.

GVW (полная масса автомобиля)

Это базовая снаряженная масса вместе с фактическим весом груза и весом пассажиров.

GVWR (разрешенная максимальная масса автомобиля)

Это максимально допустимая масса полностью загруженного автомобиля (включая все дополнительные принадлежности, оборудование, пассажиров и груз). Разрешенная максимальная масса автомобиля (GVWR) обозначена на сертификационной табличке, расположенной на пороге дверцы водителя (или переднего пассажира).

Перегрузка

⚠ ПРЕДУПРЕЖДЕНИЕ

Масса автомобиля

Разрешенная максимальная нагрузка на ось (GAWR) и разрешенная максимальная масса автомобиля (GVWR) указаны на сертификационной табличке, прикрепленной к двери водителя (или переднего пассажира). Превышение этих значений может привести к аварии или повреждению

автомобиля. Нагрузку можно рассчитать путем взвешивания предметов (и людей) перед их загрузкой в автомобиль. Будьте осторожны и не перегружайте автомобиль.

Помощь водителю 6

Вспомогательная функция предотвращения лобового столкновения (FCA) (только камера переднего вида) 6-5

- Настройки вспомогательной функции предотвращения лобового столкновения (FCA) 6-6
- Работа вспомогательной функции предотвращения лобового столкновения 6-8
- Неисправности и ограничения вспомогательной функции предотвращения лобового столкновения 6-11

Вспомогательная система предотвращения лобового столкновения (FCA) (совокупность датчиков) 6-19

- Настройки вспомогательной функции предотвращения лобового столкновения (FCA) 6-21
- Работа вспомогательной функции предотвращения лобового столкновения 6-23
- Неисправности и ограничения вспомогательной функции предотвращения лобового столкновения 6-30

Система удержания полосы (LKA) 6-38

- Настройки системы удержания на полосе 6-39
- Работа системы удержания полосы 6-40
- Ограничения и неисправности системы удержания на полосе 6-42

Вспомогательная система предотвращения столкновения в слепой зоне (BCA) 6-46

- Настройки вспомогательной системы предотвращения столкновения в слепой зоне 6-48
- Работа вспомогательной системы предотвращения столкновения в слепой зоне 6-49
- Неисправности и ограничения вспомогательной системы предотвращения столкновения в слепой зоне 6-52

Система контроля безопасного выхода (SEW) 6-57

- Настройки системы контроля безопасного выхода 6-58

6 Помощь водителю

• Работа системы обеспечения безопасного выхода 6-59
• Неисправности и ограничения системы контроля безопасного выхода 6-60

Система ручного контроля за ограничениями скорости (MSLA) 6-63

• Работа системы ручного контроля ограничения скорости 6-63

Интеллектуальная система контроля ограничения скорости (ISLA) 6-65

• Настройки интеллектуальной системы контроля ограничения скорости 6-66
• Виды предупреждений 6-67
• Работа интеллектуальной системы контроля ограничения скорости 6-67
• Неисправности и ограничения интеллектуальной системы предупреждения об ограничении скорости 6-69

Система контроля внимания водителя (DAW).....6-73

• Настройки системы контроля внимания водителя.....6-73
• Работа системы контроля внимания водителя 6-74
• Неисправности и ограничения системы контроля внимания водителя.....6-75

Круиз-контроль (CC) 6-79

• Работа системы круиз-контроля.....6-79

Интеллектуальный круиз-контроль (SCC)..... 6-82

• Настройки системы интеллектуального круиз-контроля....6-83
• Работа системы интеллектуального круиз-контроля 6-84
• Неисправности и ограничения системы интеллектуального круиз-контроля 6-92

Интеллектуальная система круиз-контроля с навигацией (NSCC) 6-99

• Настройки системы интеллектуального круиз-контроля на основе данных навигации 6-99

Помощь водителю 6

• Работа системы интеллектуального круиз-контроля на основе данных навигации 6-100
• Ограничения системы интеллектуального круиз-контроля на основе данных навигации 6-101

Система слежения за полосой движения (LFA) 6-105

• Настройки системы слежения за полосой движения 6-105
• Работа системы слежения за полосой движения 6-106
• Ограничения и неисправности системы слежения за полосой 6-108

Монитор заднего вида (RVM) 6-109

Система предотвращения столкновений при движении задним ходом (RCCA) 6-111

• Настройки системы предотвращения столкновения с объектами, движущимися в поперечном направлении позади автомобиля 6-111
• Работа системы предотвращения столкновений с объектами, движущимися в поперечном направлении позади автомобиля 6-113
• Неисправности и ограничения функции предотвращения столкновения с объектами, движущимися в поперечном направлении позади автомобиля 6-117

Система предупреждения о расстоянии при парковке задним ходом (PDW) 6-122

• Настройки системы предупреждения о расстоянии при парковке задним ходом 6-123
• Работа системы предупреждения о расстоянии при парковке задним ходом 6-123
• Неисправности и меры предосторожности при использовании системы предупреждения о расстоянии при парковке задним ходом 6-124

Система предупреждения о расстоянии при парковке передним/задним ходом (PDW) 6-127

6 Помощь водителю

- Настройки системы предупреждения о расстоянии при парковке передним/задним ходом 6-128
- Работа системы предупреждения о расстоянии при парковке передним/задним ходом 6-129
- Неисправности и меры предосторожности при использовании системы предупреждения о расстоянии при парковке передним/задним ходом 6-131

Декларация соответствия 6-134

- Радиочастотные компоненты (передний радар) соответствуют перечисленным ниже требованиям: 6-134
- Радиочастотные компоненты (задний угловой радар) соответствуют перечисленным ниже требованиям: 6-136

Помощь водителю

ИНФОРМАЦИЯ

В зависимости от версии информационно-развлекательного программного обеспечения описание каждой функции системы помощи водителю может отличаться от описания в руководстве по эксплуатации.

Вспомогательная функция предотвращения лобового столкновения (FCA) (только камера переднего вида) (при наличии)

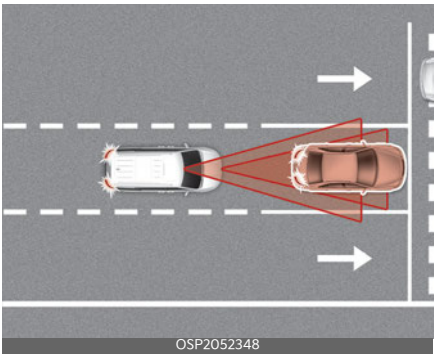

Вспомогательная функция предотвращения лобового столкновения обнаруживает идущие впереди автомобили, электросамокаты, пешеходов или велосипедистов и может предупредить вас о возможном столкновении с помощью предупреждающего сообщения на приборной панели и звукового сигнала. Кроме того, вспомогательная функция предотвращения лобового столкновения может помочь при торможении вашего автомобиля, чтобы снизить скорость столкновения или избежать его.

Датчик обнаружения

Камера переднего вида

Смотрите точное расположение датчиков обнаружения на иллюстрации выше.

ПРЕДОСТЕРЕЖЕНИЕ

- Запрещается разбирать датчики обнаружения или повреждать их.
- Если датчик был заменен или отремонтирован, следует проверить автомобиль в специализированной мастерской. Kia рекомендует обратиться к официальному дилеру Kia или партнерской сервисной компании.
- Никогда не размещайте какие-либо вспомогательные принадлежности или наклейки на ветровом стекле и не тонируйте ветровое стекло.
- Крайне важно следить за тем, чтобы на камеру переднего вида не попадала вода.
- Запрещено размещать над приборной панелью светоотражающие предметы (например белую бумагу, зеркало).
- Запрещается размещать или устанавливать какие-либо предметы на лобовом стекле. Это может повли-

ять на функцию устранения запотевания и размораживания в системе климат-контроля, что может мешать работе систем помощи водителю.

Настройки вспомогательной функции предотвращения лобового столкновения (FCA)

Безопасность спереди

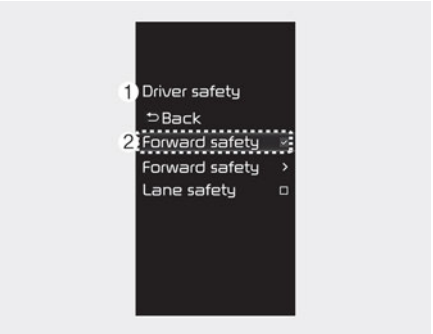

OYB054352L

1 **Контроль безопасного вождения**

2 **Безопасность спереди**

При включенном двигателе автомобиля выберите пункты **Пользовательские установки** → **Помощь водителю** → **Контроль безопасного вождения** → **Контроль безопасного вождения** в меню комбинации приборов или **Настройки** → **Автомобиль** → **Помощь водителю** → **Контроль безопасного вождения** на экране информационно-развлекательной системы. Первоначальную скорость выдачи предупреждений для вспомогательной функции предотвращения лобового столкновения можно изменить.

- **Предотвращение столкновений спереди**: В зависимости от уровня риска столкновения прозвучит звуковой сигнал предупреждения и применится торможение. Если следующее меню неактивно, вспомогательная функция предотвращения лобового столкновения выключится и звуковой сигнал предупреждения ( ).

Водитель может видеть статус системы «Forward Collision-Avoidance Assist» (Помощь против столкновений спереди) в меню «Настройки». Если сигнальная лампа ( ) продолжает гореть, когда включается функцияВспомогательная функция предотвращения лобового столкновения, следует проверить автомобиль в специализированной мастерской. Kia рекомендует обратиться к официальному дилеру Kia или партнерской сервисной компании.

ПРЕДУПРЕЖДЕНИЕ

При повторном запуске двигателя всегда включается вспомогательная функция предотвращения лобового столкновения. Однако если эта функция выключена, водителю следует быть внимательным и соблюдать правила безопасного управления автомобилем.

Таймер предупреждений о лобовом столкновении

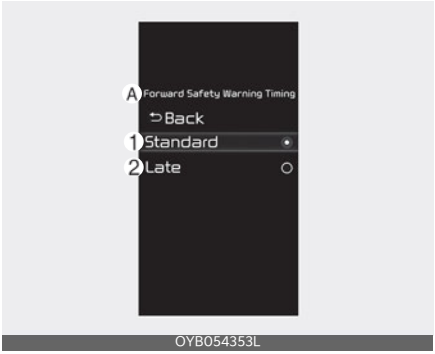

OYB054353L

A: **Таймер предупреждений о лобовом столкновении**

1 **Время генерирования предупреждения**

2 **Стандартный**

3 **Позже**

При включенном двигателе автомобиля выберите пункты **Пользовательские установки** → **Помощь водителю** → **Контроль безопасного вождения** → **Скорость выдачи предупреждений о лобовом столкновении** в меню комбинации приборов или **Настройки** → **Автомобиль** → **Помощь водителю** → **Контроль безопасного вождения** → **Скорость выдачи предупреждений о лобовом столкновении** на экране информационно-развлекательной системы, чтобы изменить скорость выдачи предупреждений вспомогательной функции предотвращения лобового столкновения.

- Используйте режим **Обычный** в обычных условиях вождения. Если таймер предупреждений слишком чутко реагирует, измените его на **С задержкой**.
- При выборе значения **С задержкой** система предотвращения лобового столкновения будет предупреждать водителя с задержкой.

⚠ ПРЕДОСТЕРЕЖЕНИЕ

- Даже если для параметра «Forward Safety Warning Timing» (Таймер предупреждений безопасности спереди) выбрано значение **Стандартный**, в случае резкого торможения движущегося впереди автомобиля первоначальное срабатывание предупреждения может происходить с задержкой.
- Выберите на экране**Позже**для таймера предупреждений безопасности спереди, если трафик небольшой, а скорость движения низкая.

✻ ПРИМЕЧАНИЕ

При повторном запуске двигателя для **таймера предупреждений безопасности спереди** будут применяться последние настройки.

Виды предупреждений

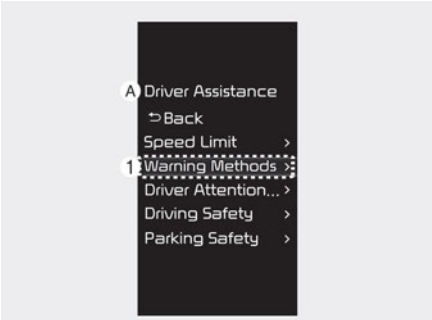

OYB054350L

A: **Помощь водителю**

1 **Виды предупреждений**

Виды предупреждений можно настроить при включенном двигателе. Выберите пункты **Пользовательские установки** → **Помощь водителю** → **Виды предупреждений** в меню настроек в комбинации приборов или **Настройки** → **Автомобиль** → **Помощь водителю** → **Виды предупреждений** в меню настроек информационно-развлекательной системы, чтобы изменить следующие настройки:

- **Громкость предупреждений**: Настройка громкости предупредительного звукового сигнала.
- **Приоритет безопасного вождения**: В автомобиле снижается уровень громкости, когда система контроля безопасного вождения выдает предупреждение.

ИНФОРМАЦИЯ

- Если изменить метод предупреждения, то он может быть применен к каждой функции системы помощи водителю. Проверьте и измените его в каждой функции.
- После перезапуска двигателя для методов предупреждений используются последние настройки.
- Меню настройки может отсутствовать в зависимости от технических характеристик автомобиля.

Работа вспомогательной функции предотвращения лобового столкновения

Основные функции

Основная задача вспомогательной функции предотвращения лобового столкновения — оповещение и управление автомобилем в зависимости от уровня столкновения.

- Предупреждение об угрозе столкновения
- Аварийное торможение
- Остановка автомобиля и отключение системы управления торможением

Предупреждение об угрозе столкновения

OST052152RU

A: **Предупреждение об угрозе столкновения**

Система предупреждения об угрозе столкновения оповестит водителя с помощью светового индикатора (), мигающего сообщения на экране и звукового сигнала.

Предупреждение о лобовом столкновении активируется при следующих условиях.

- Автомобиль или электросамокат: 10-180 км/ч (6-112 миль/ч)
- Пешеход или велосипедист: 10-80 км/ч (6-50 миль/ч)

Аварийное торможение

OST052153RU

A: **Аварийное торможение**

Система аварийного торможения оповестит водителя с помощью светового индикатора Предупреждение об угрозе столкновения (), мигающего сообщения на экране и звукового сигнала. Активируется система помощи при торможении, которая помогает избежать столкновения с автомобилем, электросамокатом, пешеходом и велосипедистом.

Система аварийного торможения активируется при следующих условиях.

- Автомобиль или электросамокат: 10-60 км/ч (6-37 миль/ч)
- Пешеход или велосипедист: 10-60 км/ч (6-37 миль/ч)

⚠ ПРЕДОСТЕРЕЖЕНИЕ

- При движении ночью эффективность распознавания электросамокатов снижается, поэтому вспомогательная функция предотвращения лобового столкновения может быть временно ограничена или не работать.
- Диапазон работы функции может снизиться в зависимости от дорожной ситуации перед автомобилем или окружающей обстановки.

Остановка автомобиля и отключение системы управления торможением

OST050214RU

A: **управляйте автомобилем осторожно**

При остановке автомобиля из-за экстренного торможения на приборной панели появится предупреждающее сообщение.

Для обеспечения безопасности водитель должен немедленно нажать на педаль тормоза и проверить окружающую обстановку.

- Система управления торможением отключится спустя примерно 2 секунды после остановки автомобиля из-за экстренного торможения.

✻ ПРИМЕЧАНИЕ

Предупреждающий звук при предупреждении о столкновении и экстренном торможении можно отключить, нажав на аварийную световую сигнализацию.

ПРЕДУПРЕЖДЕНИЕ

- Для вашей безопасности измените настройки после парковки автомобиля в безопасном месте.
- Водитель несет ответственность за управление автомобилем. Не полагайтесь исключительно на систему предотвращения лобового столкновения. Сохраняйте безопасную дистанцию торможения и при необходимости нажимайте на педаль тормоза для снижения скорости движения или остановки автомобиля.
- Запрещается преднамеренно проверять работу вспомогательной системы предотвращения лобового столкновения на людях, предметах и т. п. Это может стать причиной серьезных травм или смерти.
- Система предотвращения лобового столкновения может не работать, если водитель нажимает на педаль тормоза, чтобы избежать столкновения.
- В зависимости от дорожных условий и манеры управления автомобилем, система предотвращения лобового столкновения может вырабатывать предупреждение для водителя с задержкой или не вырабатывать его вовсе.
- При работающей системе предотвращения лобового столкновения автомобиль может резко остановиться, что может привести к травмированию пассажиров и перемещению незакрепленных вещей. Всегда пристегивайте ремень безопасности и закрепляйте вещи.
- Если на экране отображается предупреждение либо звучит звуковой сигнал любой другой системы, предупреждение вспомогательной функции предотвращения лобового столкновения может не отображаться на экране, а ее звуковой сигнал может не звучать.
- Звуковое предупреждение вспомогательной функции предотвращения лобового столкновения можно не услышать в шумной обстановке.
- В зависимости от дорожных условий и ситуации система предотвращения лобового столкновения может отключаться, работать некорректно или включаться без необходимости.
- Даже если имеются какие-либо проблемы со вспомогательной системой предотвращения лобового столкновения, основная тормозная система автомобиля будет работать нормально.
- При экстренном торможении функция управления торможением системы Вспомогательная функция предотвращения лобового столкновения автоматически отключится, если водитель сильно нажмет на педаль газа или резко повернет рулевое колесо.

ПРЕДОСТЕРЕЖЕНИЕ

- В зависимости от состояния автомобиля, электросамоката, пешехода и велосипедиста перед вами, а также окружающей обстановки, диапазон скорости для системы предотвращения лобового столкновения может сместиться в сторону снижения скорости. Система предотвращения лобового столкнове-

ния может только выдавать предупреждения или может не работать.

- Вспомогательная функция предотвращения лобового столкновения срабатывает только в определенных условиях, оценивая уровень риска на основе состояния встречного транспортного средства или двухколесного транспортного средства, направления движения, скорости и окружающей обстановки.
- Вспомогательная функция предотвращения лобового столкновения работает в определенных условиях, принимая во внимание состояние встречного транспортного средства, двухколесного транспортного средства и велосипедиста, направление движения, скорость и окружающую среду, чтобы оценить уровень риска.

ПРИМЕЧАНИЕ

- Если возникает угроза столкновения и примененного водителем торможения недостаточно, вспомогательная функция предотвращения лобового столкновения может применить дополнительное торможение.
- Отображаемые на приборной панели изображения или цвета могут отличаться в зависимости от типа приборной панели или выбранной темы в меню настроек.

Неисправности и ограничения вспомогательной функции предотвращения лобового столкновения

Неисправность вспомогательной функции предотвращения лобового столкновения

OJA050088RU

Если система предотвращения лобового столкновения не работает надлежащим образом, на приборной панели будет выведено предупреждающее сообщение и) и главная сигнальная лампа (⚠). Kia рекомендует обратиться к официальному дилеру Kia или партнерской сервисной компании.

Отключение вспомогательной системы предотвращения лобового столкновения

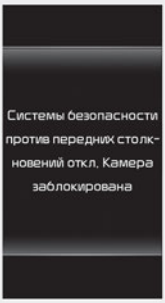

OJA050137RU

Если на лобовом стекле, на котором расположена камера переднего вида, датчик покрыт посторонними веществами, например засыпан снегом или залит дождем, качество обнаружения может снизиться. Кроме того, это может привести к временному ограничению работоспособности или отключению вспомогательной функции предотвращения лобового столкновения.

Если это произойдет, появится аварийное сообщение() и главная сигнальная лампа (⚠).

Вспомогательная система предотвращения лобового столкновения возобновит свою работу в нормальном режиме после удаления снега, дождевых капель и загрязнений.

Если после очистки (от снега, дождевой воды и прочих загрязнений) вспомогательная система предотвращения лобового столкновения работает некорректно, рекомендуется проверить эту функцию у официального дилера Kia/партнерской сервисной компании.

⚠ ПРЕДУПРЕЖДЕНИЕ

- Даже если на приборной панели не появляется предупреждающее сообщение, Вспомогательная функция предотвращения лобового столкновения может не работать надлежащим образом.
- Вспомогательная система предотвращения лобового столкновения может работать неправильно на участках (например, на открытой местности), на которых после запуска двигателя не обнаруживается ни один объект.
- При повторном запуске автомобиля с заблокированными или неисправными датчиками система предотвращения лобового столкновения может работать неправильно, так как она сохраняет последнюю настройку.

Ограничения Вспомогательная функция предотвращения лобового столкновения

Вспомогательная система предотвращения лобового столкновения может работать неправильно или непредсказуемо в указанных ниже обстоятельствах.

- Датчик обнаружения либо область вокруг него загрязнена либо повреждена
- Температура в месте установки камеры переднего вида слишком высокая или слишком низкая из-за характеристик внешней среды
- Объектив камеры закрыт из-за тонированного, покрытого пленкой или снабженного покрытием лобового стекла, поврежденного стекла или прилипшего к стеклу постороннего предмета (наклейки, насекомого и т.п.)
- Наличие на лобовом стекле остатков влаги или льда
- Постоянно распыляется жидкость стеклоомывателя, либо включен стеклоочиститель
- Движение в сильный дождь или в плотном тумане
- Обзор перед камерой фронтального обзора затруднен из-за яркого солнечного света
- Свет от уличных фонарей или от встречных автомобилей отражается на влажной поверхности дороги, например, от луж

- Предмет установлен на приборной панели
- Автомобиль буксируют
- Вокруг слишком светло или слишком темно, например в туннеле и т.п.
- Резкое изменение освещенности, например при въезде или выезде из туннеля
- Яркость освещения низкая, а основные фары выключены либо слабо горят
- Обнаружение только части транспортного средства, электросамоката, пешехода или велосипедиста
- Находящееся впереди транспортное средство, электросамокат или мотоцикл - это автобус, тяжелый грузовик, грузовик с грузом необычной формы, прицеп и т.д.
- Движущееся впереди транспортное средство не имеет задних фонарей, задние фонари установлены в нестандартном положении и т.п.
- Низкая освещенность снаружи, а задние фонари не включены или недостаточно яркие
- Задняя часть находящегося впереди автомобиля мала либо автомобиль выглядит необычно, например если автомобиль наклонен, перевернут или повернут боком и т. д.
- Дорожный просвет транспортного средства впереди низкий либо высокий
- Транспортное средство, электросамокаты, пешеход или велосипедист внезапно вклинивается (появляется) перед вами
- Транспортное средство или электросамокат перед вами обнаружен поздно
- Между вашим автомобилем или электросамокатом перед вами внезапно возникает препятствие
- Движущийся впереди автомобиль или электросамокат внезапно меняет полосу движения или скорость
- Движущийся впереди автомобиль или электросамокат перекошен
- Транспортное средство впереди перемещается слишком быстро или слишком медленно
- Транспортное средство впереди поворачивает в противоположном направлении от вашего автомобиля, чтобы избежать столкновения
- Ваш автомобиль медленно перестраивается, когда впереди движется транспортное средство.
- Снег на поверхности транспортного средства впереди.
- Вы съехали с полосы либо вернулись на нее.
- Неравномерное вождение
- Вы находитесь на перекрестке с круговым движением и другой автомобиль или электросамокат не обнаружен
- Вы едете постоянно по кругу
- Движущийся впереди автомобиль или электросамокат перекошен
- Движущийся впереди автомобиль или электросамокат перекошен
- Пешеход или велосипедист не полностью распознается, например, если он наклоняется или идет не в полностью вертикальном положении

- Пешеход или велосипедист одет в одежду, которая затрудняет его обнаружение.

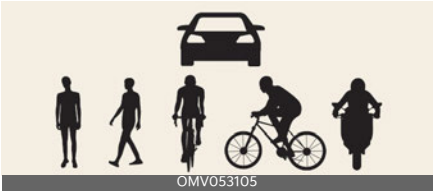

На иллюстрации выше показано изображение, которое камера переднего вида и передний радар могут определить как транспортное средство, электросамокат, пешеход или велосипедист.

- Пешеход или велосипедист впереди вас движется очень быстро
- Пешеход или велосипедист впереди вас низкого роста либо передвигается пригнувшись
- Пешеход или велосипедист впереди вас пересекает направление вашего движения
- Впереди большая группа пешеходов или велосипедистов.
- Пешеход или велосипедист одет в одежду, которая сливается с фоном, что затрудняет его обнаружение
- Пешехода или велосипедиста трудно отличить от схожих по форме конструкций в окружающей обстановке.
- Вы приближаетесь к перекрестку возле пешехода, велосипедиста, светофора, зданий и т. д.
- При проезде в перечисленных ниже местах:
  - Движение через пар, дым или тень.
  - Движение через туннель или по металлическому мосту
  - Движение на больших открытых пространствах с небольшим количеством автомобилей или объектов (например, по пустыне, лугу, пригороду и т. п.).
  - Движение на парковке.
  - Движение на платных дорогах, через строительную площадку, частично мощеную дорогу, неровную дорогу, ямы на дороге и т. п.
  - Автомобиль передвигается в местах, где имеются металлические предметы, например строительные площадки, железная дорога и т. п.
  - Движение на склон либо со склона, по извилистой дороге и т. п.
  - Движение по дороге с растущими на обочине деревьями или с уличными фонарями.
  - Движение по узкой автодороге, сильно заросшей по сторонам деревьями или травой
  - Электромагнитные помехи, например при движении в зоне с сильными радиоволнами либо электрическим шумом
- Неблагоприятные дорожные условия вызывают чрезмерную вибрацию автомобиля во время движения
- высота автомобиля меняется вследствие большой загрузки, неправильного давления в шинах и т. п.

⚠ ПРЕДУПРЕЖДЕНИЕ

- Движение по извилистой дороге.

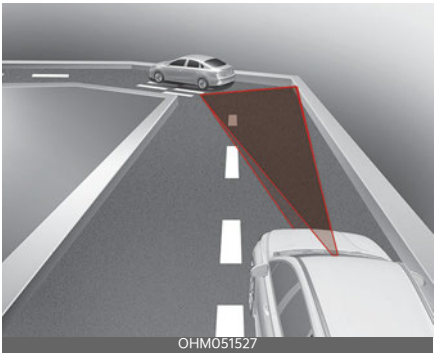

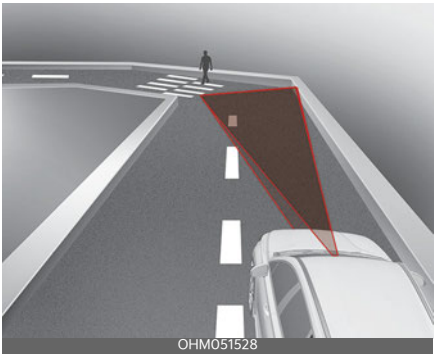

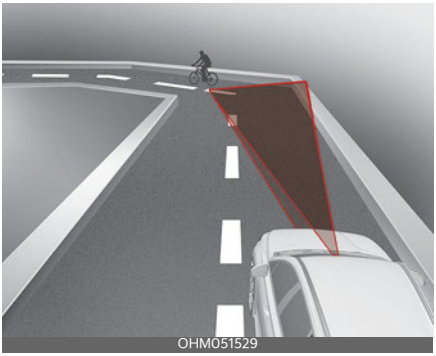

Вспомогательная система предотвращения лобового столкновения может не обнаружить другие транспортные средства, электросамокаты, пешеходов или велосипедистов, находящихся впереди вас при движении по извилистой дороге, рельеф которой отрицательно влияет на эффективность работы датчиков. Это может привести к автоматическому торможению без предупреждения (при необходимости).

При движении по извилистой дороге необходимо поддерживать безопасную дистанцию торможения и при необходимости управлять автомобилем и нажимать на педаль тормоза для снижения скорости движения с целью поддержания безопасной дистанции.

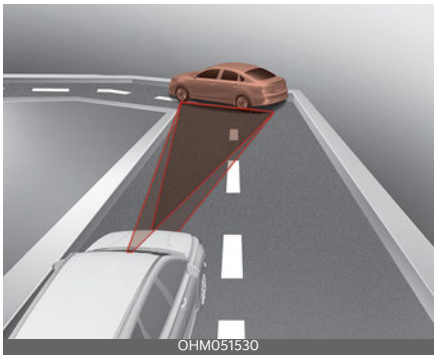

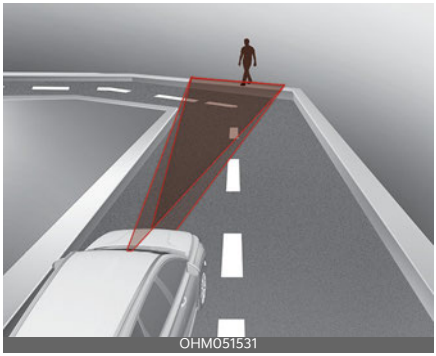

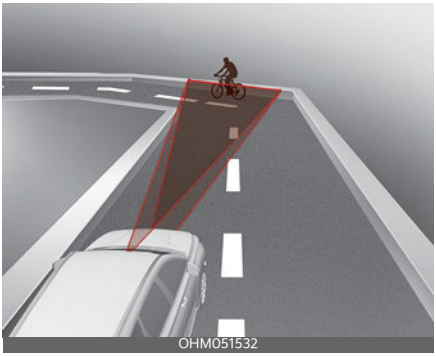

Система предотвращения лобового столкновения может выявить транспортное средство, электросамокат, пешехода или велосипедиста в соседней полосе или за пределами вашей полосы при движении по извилистой дороге.

Если это произойдет, вспомогательная система предотвращения лобового столкновения не всегда может выдавать предупреждение водителю и применять торможение. Постоянно следите за условиями дорожного движения вокруг автомобиля.

- Движение на склон либо со склона

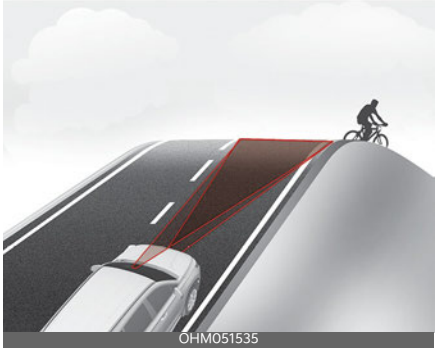

Система предотвращения лобового столкновения может не обнаружить другие транспортные средства, электросамокаты, пешеходов или велосипедистов, находящихся впереди вас на подъеме или спуске, рельеф которых отрицательно влияет на эффективность работы датчиков.

Это может привести к ненужному предупреждению, автоматическому торможению или автоматическому торможению без предупреждения (при необходимости).

Кроме того, автомобиль может резко снизить скорость, если впереди внезапно будет обнаружено транспортное средство, электросамокат, пешеход или велосипедист.

При движении на подъеме или спуске необходимо постоянно следить за дорожной ситуацией и при необходимости использовать педаль тормоза для снижения скорости с целью поддержания безопасной дистанции.

- Смена полосы движения

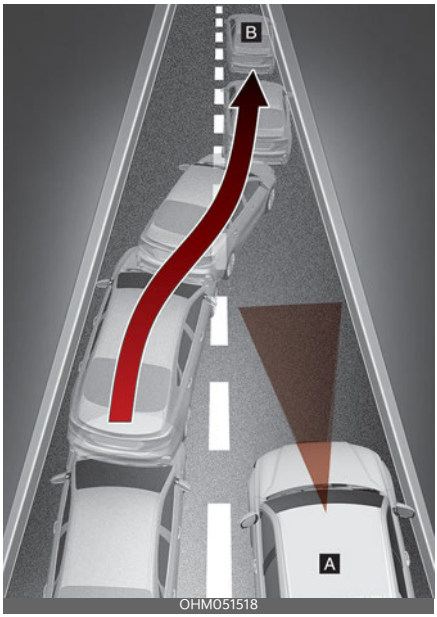

[A]: ваш автомобиль,

[B]: Автомобиль или электросамокат, меняющие полосу движения

После перемещения транспортного средства или электросамоката (B) на вашу полосу с соседней полосы оно не будет обнаружено датчиком, пока не окажется в пределах дальности обнаружения датчика.

Вспомогательная функция предотвращения лобового столкновения может не сразу обнаружить транспортное средство или электросамокат (B), резко меняющий полосу движения. В этом случае необходимо поддерживать безопасную дистанцию торможения и при необходимости управлять автомобилем и нажимать на педаль тормоза для снижения скорости движения с целью поддержания безопасной дистанции.

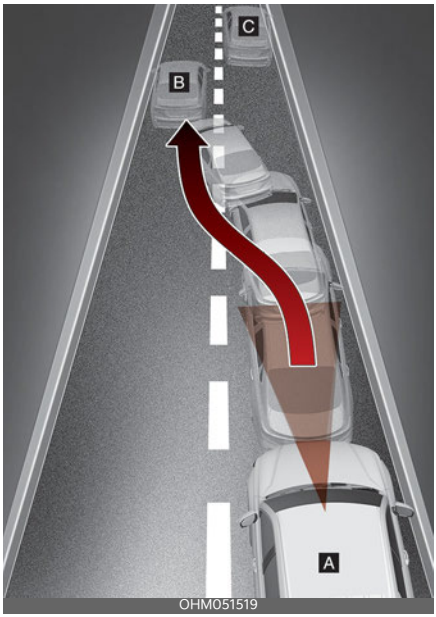

[A]: ваш автомобиль,

[B]: Автомобиль или электросамокат, меняющие полосу движения

[C]: Автомобиль или электросамокат на той же полосе движения

Если впереди идущий автомобиль или электросамокат (B) перестраивается, система помощи по предотвращению лобового столкновения может не сразу определить автомобиль или электросамокат (C), который находится перед вами. В этом случае необходимо поддерживать безопасную дистанцию

торможения и при необходимости управлять автомобилем и нажимать на педаль тормоза для снижения скорости движения с целью поддержания безопасной дистанции.

- Обнаружение транспортного средства

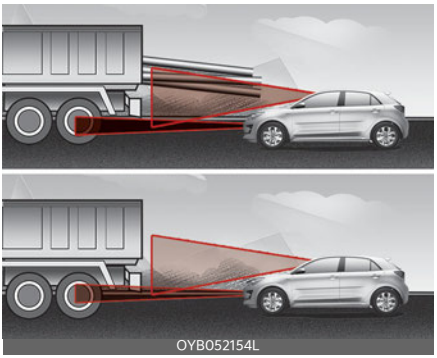

Если впереди идущий автомобиль имеет груз, выступающий сзади за пределы автомобиля, или если автомобиль имеет высокий дорожный просвет, соблюдайте особую осторожность. Система предотвращения лобового столкновения может не обнаружить груз, выходящий за габариты транспортного средства. В этих случаях необходимо поддерживать безопасную дистанцию торможения от крайнего объекта и при необходимости управлять автомобилем и нажимать на педаль тормоза для снижения скорости движения с целью поддержания требуемой дистанции.

⚠ ПРЕДУПРЕЖДЕНИЕ

- В случае буксировки прицепа или другого автомобиля рекомендуется отключить вспомогательную функцию предотвращения лобового столкновения по соображениям безопасности.
- Система предотвращения лобового столкновения включается при обнаружении объектов, по форме или характеристикам схожих с автомобилями, электросамокатами, пешеходами и велосипедистами.
- Вспомогательная система предотвращения лобового столкновения не предназначена для обнаружения велосипедов, мотоциклов и небольших объектов, оборудованных колесами, например чемоданов, магазинных тележек или колясок.
- Вспомогательная система предотвращения лобового столкновения может работать некорректно под воздействием сильных электромагнитных волн.
- Вспомогательная функция предотвращения лобового столкновения не работает первые 15 секунд после запуска автомобиля или инициализации камеры переднего вида.

Вспомогательная система предотвращения лобового столкновения (FCA) (совокупность датчиков) (при наличии)

Основные функции

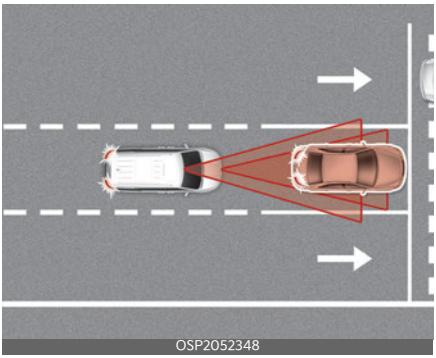

Вспомогательная функция предотвращения лобового столкновения обнаруживает идущие впереди автомобили, электросамокаты, пешеходов или велосипедистов и может предупредить вас о возможном столкновении с помощью предупреждающего сообщения на приборной панели и звукового сигнала. Кроме того, вспомогательная функция предотвращения лобового столкновения может помочь при торможении вашего автомобиля, чтобы снизить скорость столкновения или избежать его.

Функция предупреждения при повороте на перекрестке

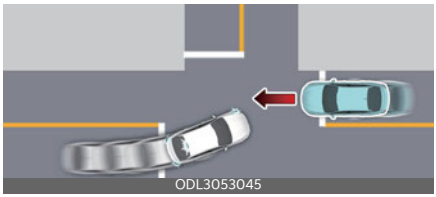

Функция предупреждения при повороте на перекрестке применяет экстренное торможение, чтобы избежать столкновения со встречным автомобилем, моторизованным двухколесным транспортным средством или велосипедистом на соседней полосе при повороте на перекрестке налево (левый руль) или направо (правый руль) с включенным сигналом поворота.

Функция Direct Oncoming (встречные транспортные средства)

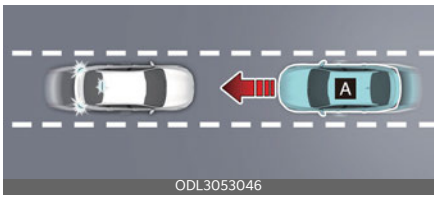

[A]: Встречные транспортные средства;

Функция «Встречные транспортные средства» помогает снизить скорость при столкновении с автомобилем или моторизованным двухколесным транспортным средством, приближающимся с противоположной стороны.

Датчик обнаружения

Камера переднего вида

Передний радар

Смотрите точное расположение датчиков обнаружения на иллюстрации выше.

⚠ ПРЕДОСТЕРЕЖЕНИЕ

- Запрещается разбирать датчики обнаружения или повреждать их.
- Если датчик был заменен или отремонтирован, следует проверить автомобиль в специализированной мастерской. Kia рекомендует обратиться к официальному дилеру Kia или партнерской сервисной компании:
- Если радар или область вокруг него подверглась удару, вспомогательная система предотвращения лобового столкновения может работать некорректно, даже если на приборной панели не появляется предупреждающее сообщение. Kia рекомендует обратиться к официальному дилеру Kia или партнерской сервисной компании:
- Никогда не размещайте какие-либо вспомогательные принадлежности или наклейки на ветровом стекле и не тонируйте ветровое стекло.
- Крайне важно следить за тем, чтобы на камеру переднего вида не попадала вода.
- Запрещено размещать на приборной панели отражающие предметы (например, белую бумагу, зеркало).
- Не размещайте какие-либо предметы на лобовом стекле и не устанавливайте их лобовое стекло. Это может повлиять на функцию устранения запотевания и размораживания в системе климат-контроля, что может мешать работе систем помощи водителю.
- Не размещайте рамку номерного знака или посторонние предметы, например наклейки, пленку или решетки на бампер вблизи крышки фронтального радара.
- Всегда содержите фронтальный радар и его крышку в чистоте и не допускайте наличия на них загрязнений.

  Для мойки автомобиля пользуйтесь исключительно мягкой тканью. Не следует направлять струю воды под высоким давлением прямо на датчик или крышку датчика.

- Качество и эксплуатационные характеристики оригинальных крышек переднего датчика радара Kia гарантированы. Если заменить крышку или покрасить ее, вспомогательная функция предотвращения лобового столкновения может начать работать некорректно.

  Используйте только оригинальные запасные части Kia или запасные части аналогичного стандарта с подтвержденными качеством и эффективностью для ремонта или замены поврежденной крышки датчика.
- Запрещается покрывать бампер в месте установки широкоугольной камеры или ультразвуковых датчиков такими предметами как наклейка, защита бампера или крепление для велосипедов.
- После замены бампера, повреждения области вокруг заднего углового радара или нанесения лакокрасочного покрытия эта функция может работать неправильно.
- При наличии прицепа или навесного держателя задний угловой радар или функция «Forward Collision-Avoidance Assist» (Вспомогательная функция предотвращения лобового столкновения) могут работать некорректно.

Настройки вспомогательной функции предотвращения лобового столкновения (FCA)

Безопасность спереди

OYB054352L

1 Контроль безопасного вождения

2 Безопасность спереди

При включенном двигателе автомобиля выберите пункты **Пользовательские установки** → **Помощь водителю** → **Контроль безопасного вождения** в меню комбинации приборов или пункты **Настройки** → **Автомобиль** → **Помощь водителю** → **Контроль безопасного вождения** на экране информационно-развлекательной системы. Первоначальную скорость выдачи предупреждений для вспомогательной функции предотвращения лобового столкновения можно изменить.

- **Предотвращение столкновений спереди**: Предупреждение о столкновении или экстренное торможение сработают в ситуации, когда столкновение неизбежно. Если вы отмените выбор этой настройки, функция Предотвращение столкновений спереди отключится,).

⚠ ПРЕДУПРЕЖДЕНИЕ

При повторном запуске двигателя всегда включается вспомогательная функция предотвращения лобового столкновения. Однако если эта функция выключена, водителю следует быть внимательным и соблюдать правила безопасного управления автомобилем.

⚠ ПРЕДОСТЕРЕЖЕНИЕ

Настройки безопасности движения вперед включают «Основную функцию», «Функция поворота перекрестка» и «Функция прямого включения».

Таймер предупреждений о лобовом столкновении

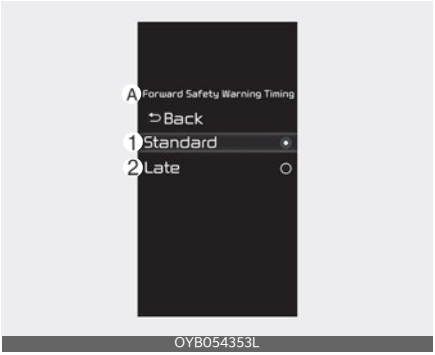

A: **Таймер предупреждений о лобовом столкновении**

1 Обычно

2 Позже

Чтобы изменить скорость выдачи предупреждений вспомогательной функции предотвращения лобового столкновения, при запущенном двигателе выберите пункты **Пользовательские установки** → **Помощь водителю** → **Таймер предупреждений** в меню комбинации приборов или **Настройки** → **Автомобиль** → **Помощь водителю** → **Таймер предупреждений безопасности спереди** на экране информационно-развлекательной системы.

- Используйте режим **Обычный** в обычных условиях вождения. Если таймер предупреждений слишком чутко реагирует, измените его на **С задержкой**.
- При выборе значения **С задержкой** система предотвращения лобового столкновения будет предупреждать водителя с задержкой.

⚠ ПРЕДОСТЕРЕЖЕНИЕ

- Даже если для параметра «Forward Safety Warning Timing» (Таймер предупреждений безопасности спереди) выбрано значение **Стандартно**, в случае резкого торможения движущегося впереди автомобиля первоначальное срабатывание предупреждения может происходить с задержкой.
- Если движение на дороге не интенсивное и скорость движения низкая, выберите значение **Позже** для таймера предупреждений безопасности спереди.

✻ ИНФОРМАЦИЯ

После перезапуска двигателя для параметра **Таймер предупреждений безопасности спереди** применяются последние настройки.

Виды предупреждений

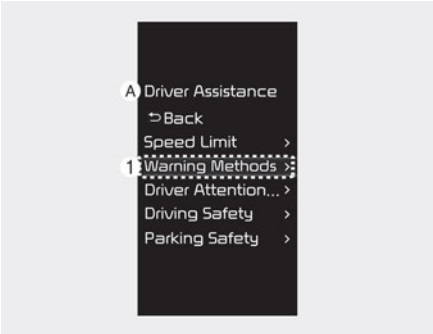

OYB054350L

A: **Помощь водителю**

1 **Виды предупреждений**

Виды предупреждений можно настроить при включенном двигателе. Выберите пункты **Пользовательские установки** → **Помощь водителю** → **Виды предупреждений** в меню настроек в комбинации приборов или **Настройки** → **Автомобиль** → **Помощь водителю** → **Виды предупреждений** в меню настроек информационно-развлекательной системы, чтобы изменить следующие настройки:

- **Громкость предупреждений**: Настройка громкости предупредительного звукового сигнала.
- **Приоритет безопасного вождения**: В автомобиле снижается уровень громкости, когда система контроля безопасного вождения выдает предупреждение.

ИНФОРМАЦИЯ

- Убедитесь, что установленные вами **виды предупреждений** могут применяться к **видам предупреждений** других систем помощи водителю.
- **Вид предупреждения** сохранит свои последние настройки, даже если будет выполнен перезапуск автомобиля.
- Меню настроек может отсутствовать в зависимости от комплектации и характеристик автомобиля.

Работа вспомогательной функции предотвращения лобового столкновения

Основные функции

Предупреждение и управление

Основная функция системы предотвращения лобового столкновения — оповещение и управление автомобилем следующим образом.

- Предупреждение об угрозе столкновения
- Аварийное торможение
- Остановка автомобиля и отключение системы управления торможением

Предупреждение об угрозе столкновения

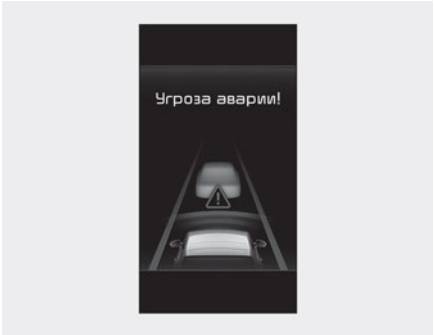

OST052152RU

A: **Предупреждение об угрозе столкновения**

Система предупреждения об угрозе столкновения оповестит водителя с

помощью мигающей сигнальной лампы предупреждения о лобовом столкновении (), сообщения на экране и звукового сигнала.

Система предупреждения об угрозе столкновения работает при следующих условиях скорости автомобиля в зависимости от впереди идущего автомобиля.

- Автомобиль или электросамокат: 10-180 км/ч (6-124 мили/ч)
- Пешеход или велосипедист: 10-85 км/ч (6-53 миль/ч)

Аварийное торможение

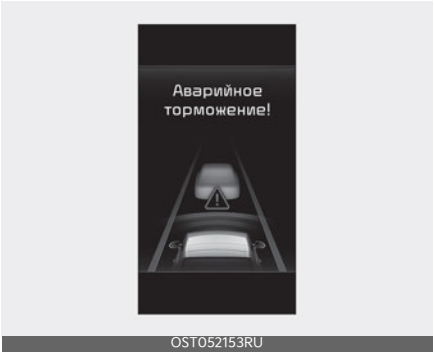

OST052153RU

A: **Аварийное торможение**

Система аварийного торможения оповестит водителя с помощью мигания сигнальной лампы предупреждения о лобовом столкновении (), сообщения на экране и звукового сигнала.

Система помощи при экстренном торможении будет активирована, чтобы помочь избежать столкновения с транспортным средством, пешеходом, велосипедистом или электросамокатом.

- Автомобиль или электросамокат:

—	Цель движения	Остановленная цель
Низкое тормозное усилие	10-200 км/ч (6-124 миль/ч)	
Высокое тормозное усилие	10-130 км/ч (6-80 миль/ч)	10-75 км/ч (6-47 миль/ч)

- Пешеход или велосипедист: 10-65 км/ч (6-40 миль/ч)

⚠ ПРЕДОСТЕРЕЖЕНИЕ

- Диапазон работы функции может снизиться в зависимости от дорожной ситуации перед автомобилем или окружающей обстановки.
- При движении ночью эффективность распознавания электросамокатов снижается, поэтому вспомогательная функция предотвращения лобового столкновения может быть временно ограничена или не работать.

Остановка автомобиля и отключение системы управления торможением

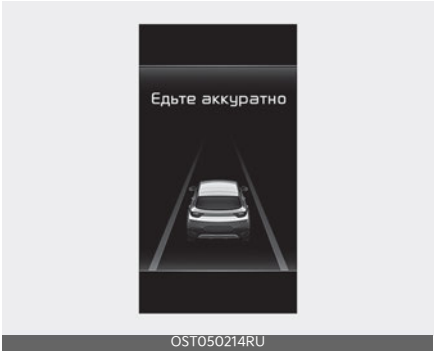

OST050214RU

A: **управляйте автомобилем осторожно**

При остановке автомобиля из-за экстренного торможения на приборной панели появится предупреждающее сообщение.

Для обеспечения безопасности водитель должен немедленно нажать на педаль тормоза и проверить окружающую обстановку.

- Система управления торможением отключится спустя примерно 2 секунды после остановки автомобиля из-за экстренного торможения.

ПРИМЕЧАНИЕ

Предупреждающий звук при предупреждении о столкновении и экстренном торможении можно отключить, нажав на аварийную световую сигнализацию.

Функция предупреждения при повороте на перекрестке

Предупреждение и управление

Функция предупреждения при повороте на перекрестке выдает предупреждения и осуществляет управление автомобилем следующим образом.

- Предупреждение об угрозе столкновения
- Аварийное торможение
- Остановка автомобиля и отключение системы управления торможением

Предупреждение об угрозе столкновения

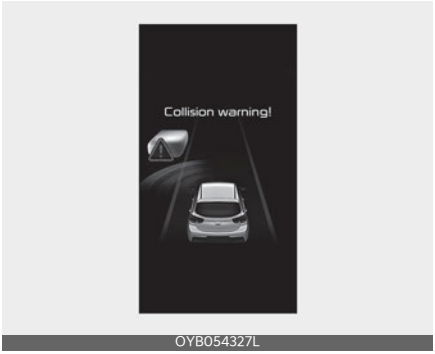

A: **Предупреждение об угрозе столкновения**

Система предупреждения об угрозе столкновения оповестит водителя с помощью мигающей сигнальной лампы предупреждения о лобовом столкновении (), сообщения на экране и звукового сигнала.

Предупреждение о лобовом столкновении активируется при следующих условиях:

- Ваша скорость движения: примерно 10-30 км/ч (6-19 миль/ч).
- Скорость встречного транспортного средства: примерно 30~70 км/ч (19~44 мили/ч).
- Скорость электросамоката или велосипедиста: примерно 15~70 км/ч (9~44 мили/ч).

Аварийное торможение

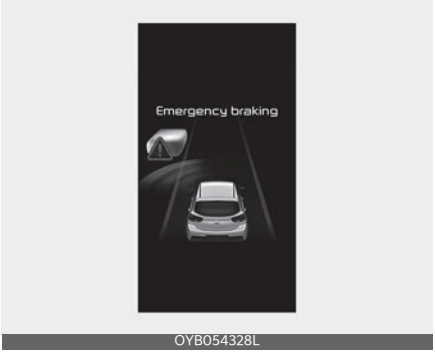

OYB054328L

A: **Аварийное торможение**

Система аварийного торможения оповестит водителя с помощью мигания сигнальной лампы предупреждения о лобовом столкновении (), сообщения на экране и звукового сигнала. Система система помощи при торможении будет активирована, чтобы помочь избежать столкновения с транспортным средством, электросамокатом или велосипедистом.

Система аварийного торможения активируется при следующих условиях.

- Ваша скорость движения: 10-30 км/ч (6-19 миль/ч)
- Скорость встречного транспортного средства: примерно 30~70 км/ч (19~44 мили/ч).
- Скорость электросамоката или велосипедиста: примерно 15~70 км/ч (9~44 мили/ч).

Остановка автомобиля и отключение системы управления торможением

OST050214RU

При остановке автомобиля из-за экстренного торможения на приборной панели появится предупреждающее сообщение.

Для обеспечения безопасности водитель должен немедленно нажать на педаль тормоза и проверить окружающую обстановку.

- Система управления торможением отключится спустя примерно 2 секунды после остановки автомобиля из-за экстренного торможения.

ПРИМЕЧАНИЕ

Предупреждающий звук при предупреждении о столкновении и экстренном торможении можно отключить, нажав на аварийную световую сигнализацию.

ИНФОРМАЦИЯ

При повороте направо (левостороннее движение) или налево (правостороннее движение) на перекрестке для уменьшения вероятности столкновения или его предотвращения, если существует риск столкновения с

велосипедистом, приближающимся со скоростью 15-20 км/ч (9-12 миль/ч) со встречной стороны, включается торможение.

Функция Direct Oncoming (встречные транспортные средства)

Предупреждение и управление

Функция обнаружения приближения встречных транспортных средств выдает предупреждения и осуществляет управление автомобилем следующим образом.

- Предупреждение об угрозе столкновения
- Аварийное торможение
- Остановка автомобиля и отключение системы управления торможением

Предупреждение об угрозе столкновения

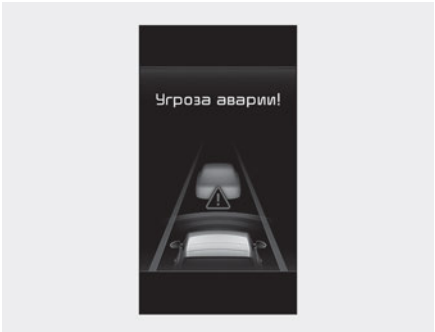

OST052152RU

Система предупреждения об угрозе столкновения оповестит водителя с помощью мигания сигнальной лампы предупреждения о лобовом столкновении (), сообщения на экране и звукового сигнала.

Функция предупреждения об угрозе столкновения активируется при следующих условиях.

- Ваша скорость движения: Примерно

  30-130 км/ч (19-80 миль/ч)
- Скорость приближающегося автомобиля или электросамоката: примерно 10 км/ч (6 миль/ч)

Аварийное торможение

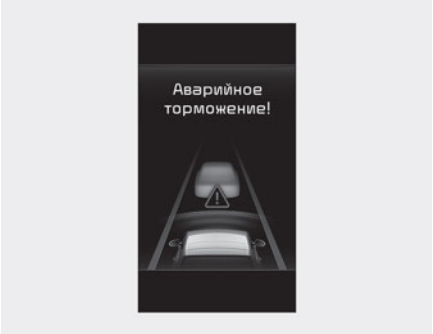

OST052153RU

Система аварийного торможения оповестит водителя с помощью мигания сигнальной лампы предупреждения о лобовом столкновении (), сообщения на экране и звукового сигнала.

Система аварийного торможения активируется при следующих условиях.

- Ваша скорость движения: Примерно 30-130 км/ч (19-80 миль/ч)
- Скорость приближающегося автомобиля или электросамоката: примерно 10 км/ч (6 миль/ч)

Остановка автомобиля и отключение системы управления торможением

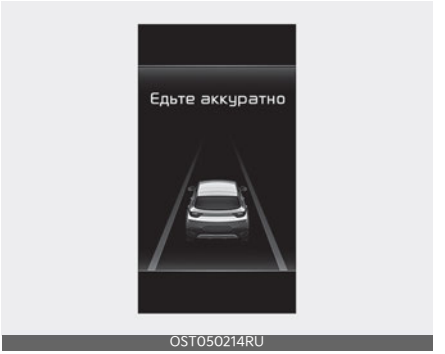

A: **управляйте автомобилем осторожно**

При остановке автомобиля из-за экстренного торможения на приборной панели появится предупреждающее сообщение.

Для обеспечения безопасности водитель должен немедленно нажать на педаль тормоза и проверить окружающую обстановку.

- Система управления торможением отключится спустя примерно 2 секунды после остановки автомобиля из-за аварийного торможения.

ПРЕДОСТЕРЕЖЕНИЕ

- Если ваш автомобиль, встречный автомобиль либо электросамокат движется не прямо, функция обнаружения приближения встречных транспортных средств может срабатывать с задержкой или не срабатывать.
- При движении ночью эффективность распознавания электросамокатов снижается, поэтому вспомогательная функция предотвращения лобового столкновения может быть временно ограничена или не работать.

ПРИМЕЧАНИЕ

Предупреждающий звук при предупреждении о столкновении и экстренном торможении можно отключить, нажав на аварийную световую сигнализацию.

ПРЕДУПРЕЖДЕНИЕ

- Для вашей безопасности измените настройки после парковки автомобиля в безопасном месте.
- Вспомогательная функция предотвращения лобового столкновения срабатывает не во всех ситуациях и не в состоянии предотвратить все столкновения.
- Водитель несет ответственность за управление автомобилем. Не полагайтесь исключительно на систему предотвращения лобового столкновения. Сохраняйте безопасную дистанцию торможения и при необходимости нажимайте на педаль тормоза для снижения скорости движения или остановки автомобиля.
- Запрещается преднамеренно проверять работу вспомогательной системы предотвращения лобового столкновения на людях, предметах и т. п. Это может стать причиной серьезных травм или смерти.
- Система предотвращения лобового столкновения может не работать, если водитель нажимает на педаль тормоза, чтобы избежать столкновения.

- В зависимости от дорожных условий и манеры управления автомобилем, система предотвращения лобового столкновения может вырабатывать предупреждение для водителя с задержкой или не вырабатывать его вовсе.
- При работающей системе предотвращения лобового столкновения автомобиль может резко остановиться, что может привести к травмированию пассажиров и перемещению незакрепленных вещей. Всегда пристегивайте ремень безопасности и закрепляйте вещи.
- Если на экране отображается предупреждение либо звучит звуковой сигнал любой другой функции, предупреждение вспомогательной функции предотвращения лобового столкновения может не отображаться на экране, а ее звуковой сигнал может не звучать.
- Звуковое предупреждение вспомогательной функции предотвращения лобового столкновения можно не услышать в шумной обстановке.
- В зависимости от дорожных условий и ситуации система предотвращения лобового столкновения может отключаться, работать некорректно или включаться без необходимости.
- Даже если имеются какие-либо проблемы со вспомогательной системой предотвращения лобового столкновения, основная тормозная система автомобиля будет работать нормально.
- При экстренном торможении функция управления торможением системы Вспомогательная функция предотвращения лобового столкновения автоматически отключится, если водитель сильно нажмет на педаль газа или резко повернет рулевое колесо.

⚠ ПРЕДОСТЕРЕЖЕНИЕ

- Работа функции может привести к уменьшению скорости или диапазона обнаружения. Это зависит от другого транспортного средства, электросамоката, пешехода или велосипедиста, находящихся впереди вас, а также окружающей обстановки. Работа функции может быть ограничена или невозможна.
- Вспомогательная функция предотвращения лобового столкновения работает в определенных условиях, оценивая степень риска по состоянию встречного автомобиля, электросамоката, велосипедиста, а также окружающей обстановки.
- Работа функции может быть ограничена или невозможна, когда скорость движения чрезмерно высока либо существует значительная разница в скорости между другими автомобилями, электросамокатами или велосипедистами.

✻ ПРИМЕЧАНИЕ

- Когда столкновение неизбежно, система предотвращения лобового столкновения может помочь водителю затормозить, если водитель не нажмет на педаль тормоза с достаточной силой.
- Отображаемые изображения или цвета могут отличаться в зависимости от технических характери-

стик комбинации приборов либо темы.

Неисправности и ограничения вспомогательной функции предотвращения лобового столкновения

Неисправность вспомогательной функции предотвращения лобового столкновения

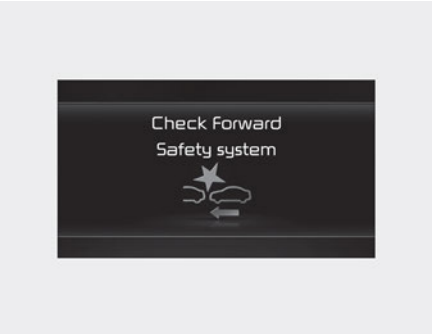

OMQ4050074L

Если система предотвращения лобового столкновения не работает надлежащим образом, на приборной панели будет выведено предупреждающее сообщение и желтое (), и (⚠) появится на приборной панели. Kia рекомендует обратиться к официальному дилеру Kia или партнерской сервисной компании:

Отключение вспомогательной системы предотвращения лобового столкновения

OJA050137RU

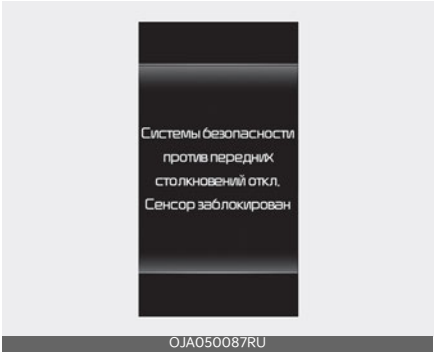

OJA050087RU

Если лобовое стекло, где расположена камера переднего вида, крышка переднего радара, бампер или датчик засыпаны снегом или залиты дождем, качество обнаружения может снизиться или привести к временному ограничению работы или отключению функции Вспомогательная функция предотвращения лобового столкновения.

Если это произойдет, появится аварийное сообщение и желтое (), и (⚠) появится на приборной панели.

Вспомогательная система предотвращения лобового столкновения возобновит свою работу в нормальном

режиме после удаления снега, дождевых капель и загрязнений.

Если после удаления препятствий (снега, дождевых капель или посторонних предметов) нормальная работа системы предотвращения лобового столкновения не восстанавливается, Kia рекомендует обратиться к официальному дилеру Kia или партнерской сервисной компании.

⚠ ПРЕДУПРЕЖДЕНИЕ

- Даже если на приборной панели не появляется предупреждающее сообщение, Вспомогательная функция предотвращения лобового столкновения может не работать надлежащим образом.
- Вспомогательная функция предотвращения лобового столкновения может работать некорректно в зоне (например, на открытой местности), где нечего обнаруживать, или датчик обнаружения покрыт посторонними материалами после включения автомобиля.
- Даже после перезапуска автомобиля система предотвращения лобового столкновения может работать неправильно, если препятствие или неисправность сохраняется.

✻ ПРИМЕЧАНИЕ

Это можно проверить в сервисном сообщении окна служебной информации на дисплее приборной панели.

Ограничения Вспомогательная функция предотвращения лобового столкновения

Система предотвращения лобового столкновения может работать неправильно или непредсказуемо в указанных ниже обстоятельствах.

- Датчик обнаружения либо область вокруг него загрязнена либо повреждена
- Температура в месте установки камеры переднего вида слишком высокая или слишком низкая из-за характеристик внешней среды
- Объектив камеры закрыт из-за тонированного, покрытого пленкой или снабженного покрытием лобового стекла, поврежденного стекла или прилипшего к стеклу постороннего предмета (наклейки, насекомого и т.п.)
- Наличие на лобовом стекле остатков влаги или льда
- Постоянно распыляется жидкость стеклоомывателя, либо включен стеклоочиститель
- Движение в сильный дождь или в плотном тумане
- Обзор перед камерой фронтального обзора затруднен из-за яркого солнечного света
- Свет от уличных фонарей или от встречных автомобилей отражается на влажной поверхности дороги, например, от луж
- Предмет установлен на приборной панели
- Автомобиль буксируют
- Вокруг слишком светло или слишком темно, например в туннеле и т.п.
- Резкое изменение освещенности, например при въезде или выезде из туннеля
- Яркость освещения низкая, а основные фары выключены либо слабо горят

- Обнаружение только части транспортного средства, электросамоката, пешехода или велосипедиста
- Транспортное средство или электросамокат впереди является автобусом, тяжелым грузовым автомобилем, грузовым автомобилем с грузом нестандартной формы, трейлером и т.п.
- Движущийся впереди автомобиль или электросамокат не имеет задних фонарей, задние фонари установлены в нестандартном положении и т.п.
- Низкая освещенность снаружи, а задние фонари не включены или недостаточно яркие
- Задняя часть находящегося впереди автомобиля мала либо автомобиль выглядит необычно, например если автомобиль наклонен, перевернут или повернут боком и т. д.
- Дорожный просвет транспортного средства впереди низкий либо высокий
- Транспортное средство, электросамокаты, пешеход или велосипедист внезапно вклинивается (появляется) перед вами
- Удар или повреждение бампера в месте установки переднего радара или смещение переднего радара
- Температура в месте установки фронтального радара слишком высокая или слишком низкая.
- Движение через туннель или по металлическому мосту
- Движение на больших открытых пространствах с небольшим количеством автомобилей или объектов (например, по пустыне, лугу, пригороду и т. п.).
- Автомобиль передвигается в местах, где имеются металлические предметы, например строительные площадки, железная дорога и т. п.
- Близко к автомобилю расположен предмет, отбивающий сильный свет на передний радар, например ограждение, другое транспортное средство и т. п.
- Велосипедист впереди передвигается на велосипеде, сделанном из материала, не отражающего сигнал фронтального радара.
- Транспортное средство или электросамокат перед вами обнаружен поздно
- Между вашим автомобилем или электросамокатом перед вами внезапно возникает препятствие
- Движущийся впереди автомобиль или электросамокат внезапно меняет полосу движения или скорость
- Движущийся впереди автомобиль или электросамокат перекошен
- Снег на поверхности транспортного средства впереди.
- Вы съехали с полосы либо вернулись на нее.
- Неравномерное вождение
- Вы находитесь на перекрестке с круговым движением и другой автомобиль или электросамокат не обнаружен
- Вы едете постоянно по кругу
- Движущийся впереди автомобиль или электросамокат перекошен
- Движущийся впереди автомобиль или электросамокат перекошен
- Пешеход или велосипедист не полностью распознается, например,

если он наклоняется или идет не в полностью вертикальном положении

На иллюстрации выше показано изображение, которое камера переднего вида и передний радар могут определить как транспортное средство, электросамокат, пешеход или велосипедист.

- Пешеход или велосипедист одет в одежду, которая затрудняет его обнаружение.
- Пешеход или велосипедист впереди вас движется очень быстро
- Пешеход или велосипедист впереди вас низкого роста либо передвигается пригнувшись
- Пешеход или велосипедист впереди вас пересекает направление вашего движения
- Впереди большая группа пешеходов или велосипедистов.
- Пешеход или велосипедист одет в одежду, которая сливается с фоном, что затрудняет его обнаружение
- Пешехода или велосипедиста трудно отличить от схожих по форме конструкций в окружающей обстановке.
- Вы приближаетесь к перекрестку возле пешехода, велосипедиста, светофора, зданий и т. д.
- При проезде в перечисленных ниже местах:
  - Движение через пар, дым или тень.
  - Движение через туннель или по металлическому мосту
  - Движение на больших открытых пространствах с небольшим количеством автомобилей или объектов (например, по пустыне, лугу, пригороду и т. п.).
  - Вождение на автостоянке
  - Движение на платных дорогах, через строительную площадку, частично мощеную дорогу, неровную дорогу, ямы на дороге и т. п.
  - Автомобиль передвигается в местах, где имеются металлические предметы, например строительные площадки, железная дорога и т. п.
  - Движение на склон либо со склона, по извилистой дороге и т. п.
  - Движение по дороге с растущими на обочине деревьями или с уличными фонарями.
  - Движение по узкой автодороге, сильно заросшей по сторонам деревьями или травой
  - Электромагнитные помехи, например при движении в зоне с сильными радиоволнами либо электрическим шумом
- Неблагоприятные дорожные условия вызывают чрезмерную вибрацию автомобиля во время движения
- высота автомобиля меняется вследствие большой загрузки, неправильного давления в шинах и т. п.

ПРЕДУПРЕЖДЕНИЕ

- Движение по извилистой дороге.

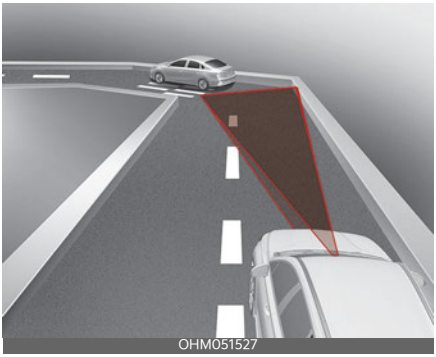
OHM051527

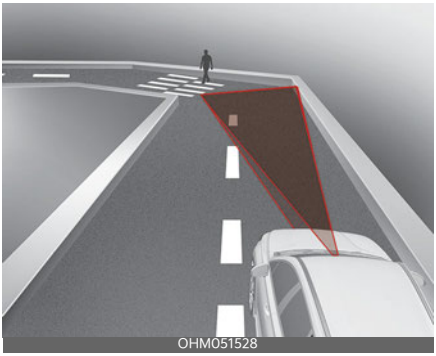
OHM051528

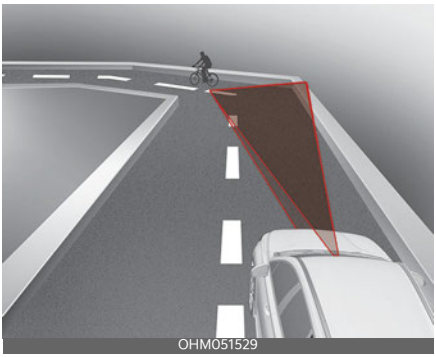
OHM051529

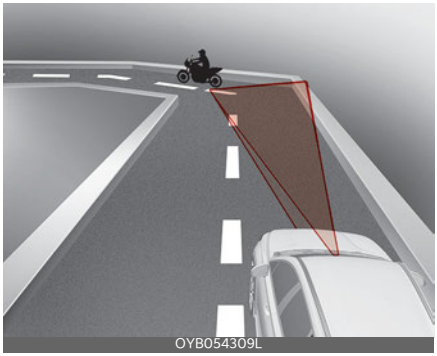
OYB054309L

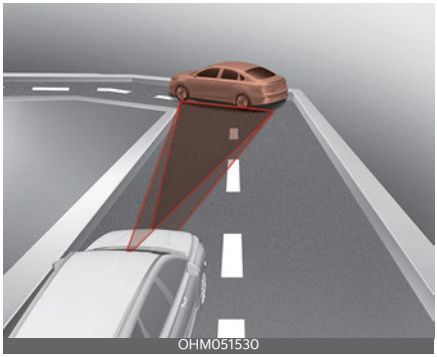
OHM051530

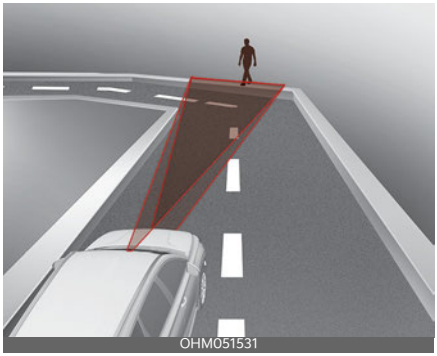
OHM051531

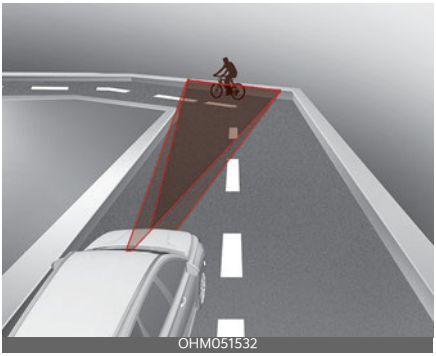
OHM051532

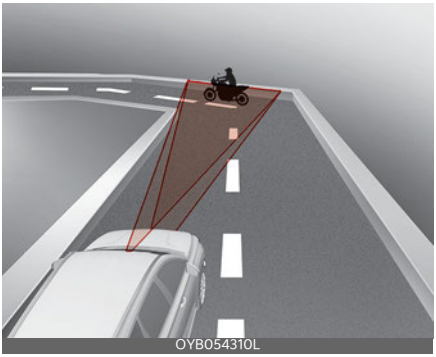
OYB054310L

Вспомогательная система предотвращения лобового столкновения может не обнаружить другие транспортные средства, электросамокаты, пешеходов или велосипедистов, находящихся впереди вас при движении по извилистой дороге, рельеф которой отрицательно влияет на эффективность работы датчиков. Это может привести к автоматическому торможению без предупреждения (при необходимости).

При движении по извилистой дороге необходимо поддерживать безопасную дистанцию торможения и при необходимости управлять автомобилем и нажимать на педаль тормоза для снижения скорости движения с целью поддержания безопасной дистанции.

Система предотвращения лобового столкновения может выявить транспортное средство, электросамокат, пешехода или велосипедиста в соседней полосе или за пределами вашей полосы при движении по извилистой дороге.

Если это произойдет, вспомогательная система предотвращения лобового столкновения не всегда может выдавать предупреждение водителю и применять торможение. Постоянно следите за условиями дорожного движения вокруг автомобиля.

- Движение на склон либо со склона

OHM051533

OHM051534

Система предотвращения лобового столкновения может не обнаружить другие транспортные средства, электросамокаты, пешеходов или велосипедистов, находящихся впереди вас на подъеме или спуске, рельеф которых отрицательно влияет на эффективность работы датчиков.

Это может привести к ненужному предупреждению, автоматическому торможению или автоматическому торможению без предупреждения (при необходимости).

Кроме того, автомобиль может резко снизить скорость, если впереди внезапно будет обнаружено транспортное средство, электросамокат, пешеход или велосипедист.

При движении на подъеме или спуске необходимо постоянно следить за дорожной ситуацией и при необходимости использовать педаль тормоза для снижения скорости с целью поддержания безопасной дистанции.

- Смена полосы движения

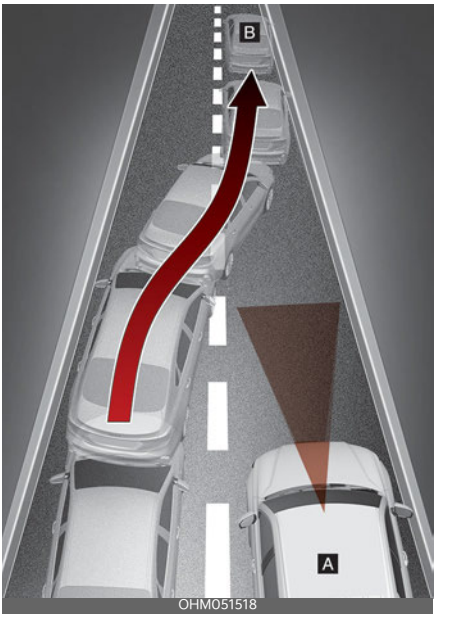

[A]: ваш автомобиль,

[B]: Автомобиль или электросамокат, меняющие полосу движения

После перемещения транспортного средства или электросамоката (B) на вашу полосу с соседней полосы оно не будет обнаружено датчиком, пока не окажется в пределах дальности обнаружения датчика.

Вспомогательная функция предотвращения лобового столкновения может не сразу обнаружить транспортное средство или электроса-

мокат (B), резко меняющий полосу движения. В этом случае необходимо поддерживать безопасную дистанцию торможения и при необходимости управлять автомобилем и нажимать на педаль тормоза для снижения скорости движения с целью поддержания безопасной дистанции.

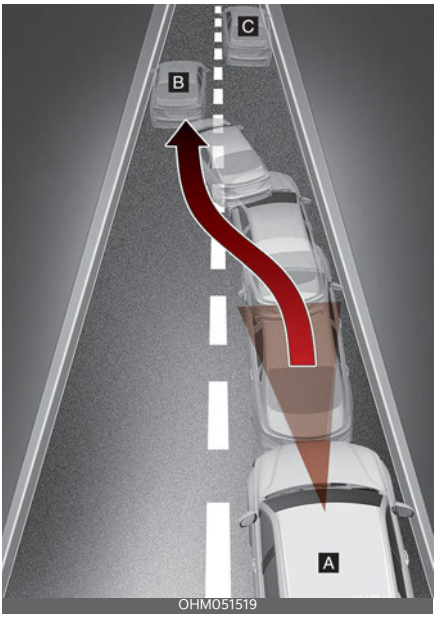

[A]: ваш автомобиль,

[B]: Автомобиль или электросамокат, меняющие полосу движения

[C]: Автомобиль или электросамокат на той же полосе движения

Если впереди идущий автомобиль или электросамокат (B) перестраивается, система помощи по предотвращению лобового столкновения может не сразу определить автомобиль или электросамокат (C), который находится перед вами. В этом случае необходимо поддерживать безопасную дистанцию торможения и при необходимости управлять автомобилем и нажимать на педаль тормоза для снижения скорости движения с целью поддержания безопасной дистанции.

- Обнаружение транспортного средства

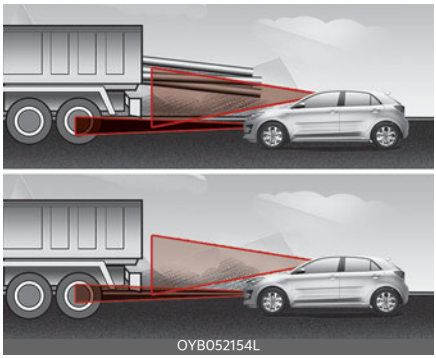

Если впереди идущий автомобиль имеет груз, выступающий сзади за пределы автомобиля, или если автомобиль имеет высокий дорожный просвет, соблюдайте особую осторожность. Система предотвращения лобового столкновения может не обнаружить груз, выходящий за габариты транспортного средства. В этих случаях необходимо поддерживать безопасную дистанцию торможения от крайнего объекта и при необходимости управлять автомобилем и нажимать на педаль тормоза для снижения скорости движения с целью поддержания требуемой дистанции.

- В случае буксировки прицепа или другого автомобиля рекомендуется отключить вспомогательную функцию предотвращения лобового столкновения по соображениям безопасности.

- Система предотвращения лобового столкновения включается при обнаружении объектов, по форме или характеристикам схожих с автомобилями, электросамокатами, пешеходами и велосипедистами.
- Система предотвращения лобового столкновения не предназначена для обнаружения велосипедов, мотоциклов и небольших объектов, оборудованных колесами, например чемоданов, магазинных тележек или колясок.
- Система предотвращения лобового столкновения может работать некорректно под воздействием сильных электромагнитных волн.
- Вспомогательная функция предотвращения лобового столкновения не работает первые 15 секунд после запуска автомобиля или инициализации камеры переднего вида.

Система удержания полосы (LKA)

При движении с превышением определенной скорости система удержания на полосе обнаруживает разметку полосы движения (или обочину дороги) и может предупредить вас, если ваш автомобиль покидает полосу движения без использования сигнала поворота, а также может помочь с управлением, чтобы предотвратить выезд автомобиля за пределы полосы движения.

Датчик обнаружения

Камера переднего вида

Камера переднего вида используется в качестве датчика обнаружения для определения дорожной разметки (или обочины).

⚠ ПРЕДОСТЕРЕЖЕНИЕ

Подробнее о мерах предосторожности при использовании камеры переднего вида см. в разделе ."Вспомогательная система предотвращения лобового столкновения (FCA) (совокупность датчиков) (при наличии)" на странице 6-19.

Настройки системы удержания на полосе

Контроль безопасного движения по полосе

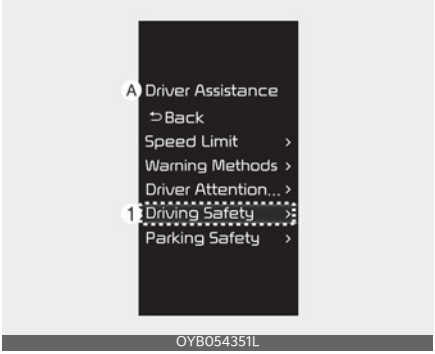

A: **Помощь водителю**

1 Контроль безопасного вождения

При включенном двигателе выберите пункты **Пользовательские установки** → **Помощь водителю** → **Контроль безопасного вождения** в меню комбинации приборов или **Настройки** → **Автомобиль** → **Помощь водителю** → **Контроль безопасного вождения** на экране информационно-развлекательной системы.

- **Безопасное движение по полосе**: При обнаружении смены полосы движения функция осуществляет рулевое управление, предотвращая выезд с полосы, а если это произошло, оповещает водителя звуковым сигналом. Если выключен контроль безопасного движения по полосе, желтый индикатор ( ).

⚠ ПРЕДУПРЕЖДЕНИЕ

- Система «Lane Keeping Assist» (Удержание на полосе) не управляет рулевым колесом, когда автомобиль движется в середине полосы.
- Водитель обязан постоянно следить за окружающей обстановкой и самостоятельно управлять рулевым колесом, если выбор функции **Безопасное движение по полосе** отменен.

✻ ПРИМЕЧАНИЕ

- Нажмите кнопку Система помощи при вождении ( ), система Удержание на полосе будет отключена, а также деактивируется функция Безопасное движение по полосе.
- При выключении и повторном запуске автомобиля система удержания в полосе автоматически включается.

Виды предупреждений

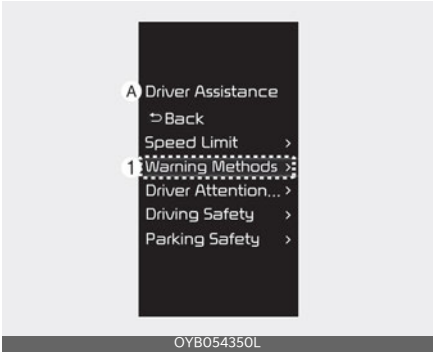

A: **Помощь водителю**

1 Виды предупреждений

Виды предупреждений можно настроить при включенном двигателе. Выберите пункты **Пользовательские установки** → **Помощь водителю** → **Виды предупреждений** в меню настроек в комбинации приборов или **Настройки** → **Автомобиль** → **Помощь водителю** → **Виды предупреждений** в меню настроек инфор-

мационно-развлекательной системы, чтобы изменить следующие настройки

- **Громкость предупреждений**: Настройка громкости предупредительного звукового сигнала.
- **Приоритет безопасного вождения**: В автомобиле снижается уровень громкости, когда система контроля безопасного вождения выдает предупреждение.

ИНФОРМАЦИЯ

- Если изменить метод предупреждения, то он может быть применен к каждой функции системы помощи водителю. Проверьте и измените его в каждой функции.
- После перезапуска двигателя для методов предупреждений используются последние настройки.
- Меню настройки может отсутствовать в зависимости от технических характеристик автомобиля.

Работа системы удержания полосы

Включение/выключение системы удержания на полосе

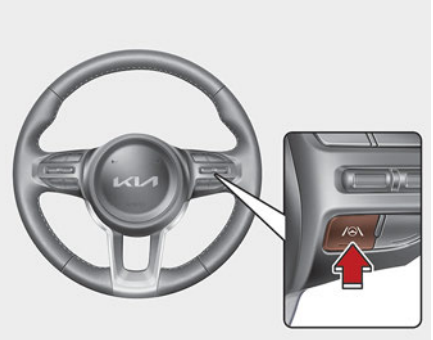

OYB051280L

При каждом включении автомобиля система удержания в полосе всегда остается включенной и загорается серый индикатор на приборной панели.

Если вы хотите отключить систему удержания в полосе, нажмите и удерживайте кнопку помощи при вождении в полосе (/) для выключения функции. Индикатор станет желтым, если вы отключите систему удержания в полосе.

ПРИМЕЧАНИЕ

- Если система удержания полосы движения находится в режиме ожидания, серый индикатор (/).
- Если система удержания в полосе готова к работе, на приборной панели загорится зеленый индикатор (/).

Предупреждение и управление

Функция Помощь в движении по полосе выдает предупреждения и осуществляет управление автомобилем следующим образом.

- Система предупреждения о смене полосы движения
- Система удержания на полосе

OST050222L

OST050159L

Система предупреждения о смене полосы движения

Предупреждение о смене полосы движения выдается с помощью зеленого индикатора на приборной панели, мигающего индикатора в направлении, с которого вы отклонились, и предупреждающего звукового сигнала.

Предупреждение о смене полосы движения активируется при следующих условиях.

- Ваша скорость движения: Скорость автомобиля: 60-200км/ч (40-120 миль/ч)

Система удержания на полосе

Загорается зеленый ( ) индикатор и будет производиться регулировка рулевого колеса, чтобы автомобиль оставался внутри полосы движения.

Система удержания на полосе активируется в следующих условиях.

- Ваша скорость движения: Скорость автомобиля: 60-200км/ч (40-120 миль/ч)

Предупреждение об отсутствии рук на рулевом колесе

OYB041638RU

A: **держите руки на руле**

Если водитель снимет руки с рулевого колеса на несколько секунд, на панели появится предупреждающее сообщение и прозвучит несколько предупреждающих звуковых сигналов.

ПРЕДУПРЕЖДЕНИЕ

- Если рулевое колесо удерживается очень сильно или его положение выходит за определенный уровень, система помощи в рулевом управлении может не сработать.
- Система удержания полосы работает не все время. Водитель должен управлять автомобилем с соблюдением мер безопасности и удерживать его в соответствующей полосе движения.
- В зависимости от дорожных условий предупреждение об отсутствии рук на рулевом колесе может появиться с запозданием. Во время движения всегда держите руки на руле.
- Если удерживать рулевое колесо очень слабо, система удержания на полосе также будет предупреж-

дать об отсутствии рук на рулевом колесе, так как может не определить, что водитель держит руки на руле.

- При прикреплении к рулевому колесу разных предметов предупреждения об отпускании руля могут должным образом не работать.

ПРИМЕЧАНИЕ

- Даже если система удержания полосы осуществляет помощь в рулевом управлении, водитель может управлять рулевым колесом.
- Усилие поворота рулевого колеса повышается или понижается, когда рулевое управление поддерживается системой удержания полосы, по сравнению с обычным управлением.
- Если автомобиль обнаруживает разметку полосы движения, то линии полосы движения, окрашенные в серый цвет, становятся белыми на комбинации приборов.

OST052156L

OST050157L

- Отображаемые на приборной панели изображения или цвета могут отличаться в зависимости от типа приборной панели или выбранной темы в меню настроек.
- Более подробную информацию о комбинации приборов см. в разделе"ЖК-дисплей" на странице 4-65.

Ограничения и неисправности системы удержания на полосе

Неисправность системы удержания на полосе

OJA050089RU

Если функция удержания полосы не работает должным образом, на приборной панели появится предупреждающее сообщение и загорится

желтый индикатор ().) загорается на приборной панели.

В этом случае следует проверить автомобиль в специализированной мастерской. Kia рекомендует обратиться к официальному дилеру Kia или партнерской сервисной компании:

Отключение системы удержания полосы

OYB050178RU

Если загрязнения, налипший снег или капли дождя блокируют датчики или лобовое стекло, где расположена камера переднего вида, эффективность обнаружения может снизиться, что приведет к временному ограничению работы или отключению системы удержания полосы.

В этом случае на комбинации приборов отобразится предупреждающее сообщение, загорится главная сигнальная лампа (⚠) и появятся желтые сигнальные лампы контроля безопасного движения по полосе (/) на приборной панели. Это нормально.

Система удержания полосы возобновит корректную работу после удаления снега, дождевых капель или загрязнений. Всегда содержите ее в чистоте.

Если после удаления загрязнений, дождевых капель или налипшего снега и устранения препятствий (включая прицеп, крепежные элементы и т.д. на заднем бампере) система удержания полосы работает некорректно, необходимо проверить автомобиль у официального дилера Kia или в партнерском сервисном центре.

⚠ ПРЕДУПРЕЖДЕНИЕ

- Даже если на приборной панели не появляется предупреждающее сообщение, Система удержания полосы может не работать надлежащим образом.
- Даже после перезапуска двигателя Система удержания полосы может работать неправильно, если препятствие или неисправность сохраняется.

✻ ПРИМЕЧАНИЕ

Это можно проверить в сервисном сообщении окна служебной информации на дисплее приборной панели.

Ограничения системы удержания полосы

Система удержания автомобиля в полосе движения может работать некорректно или непредсказуемо при нижеуказанных обстоятельствах.

- Полоса движения загрязнена или трудно различима из-за того, что:
  - Линии разметки (или обочина дороги) покрыты дождем, снегом, грязью, маслом и т. д.
  - Цвет линий разметки (или обочины дороги) не отличается от цвета самой дороги.

- На дороге рядом с разметкой полосы (или обочиной дороги) нанесена разметка, которая похожа на разметку полосы (или обочину дороги);
- Дорожная разметка (или обочина) является нечеткой или повреждена
- Когда тень от объектов вокруг дороги (центральное ограждение, защитный барьер, шумозащитный экран, окружающие кусты и т. д.) или тень транспортного средства закрывает полосу движения.

- Увеличение или уменьшение количества полос движения или пересечения линий разметки (или обочины)
- На дорогу нанесено две и более вариантов разметки полосы (или обочины)
- Разметка полосы (или обочины) является сложной, или ее заменяют конструкции, например в зоне строительства.
- Наличие дополнительной дорожной разметки, например зигзагообразных полос, разметки пешеходного перехода и дорожных знаков.
- Полоса движения внезапно исчезает, например, на перекрестке
- Слишком широкая или слишком узкая полоса движения (или дорога)
- Край дороги без обозначенной полосы движения
- Присутствует граничная конструкция автострады, например шлагбаум, тротуар, бровка, и т д.
- Расстояние до впереди идущего автомобиля очень мало, или он перекрывает разметку полосы движения (обочину)

ПРИМЕЧАНИЕ

Подробнее об ограничениях при использовании камеры фронтального обзора см. в разделе"Вспомогательная система предотвращения лобового столкновения (FCA) (совокупность датчиков) (при наличии)" на странице 6-19.

ПРЕДУПРЕЖДЕНИЕ

- Водитель несет ответственность за безопасное вождение и управление автомобилем. Не полагайтесь исключительно на функцию удержания полосы и избегайте опасного вождения.
- Работа системы удержания полосы может прекращаться или быть некорректной из-за определенных дорожных условий или условий окружающей среды. Всегда будьте осторожны за рулем.
- Для более"Ограничения и неисправности системы удержания на полосе" на странице 6-42при неправильном определении полосы движения.
- В случае буксировки прицепа или другого автомобиля рекомендуется отключить систему удержания на полосе по соображениям безопасности.
- Если автомобиль передвигается на большой скорости, управление рулевым колесом не выполняется. При использовании системы удержания полосы водитель всегда должен соблюдать установленные ограничения скорости.

- Если отображается предупреждающее сообщение или звучит звуковой сигнал какой-либо другой системы, предупреждение функции удержания полосы может не отображаться, а звуковой сигнал не звучать.
- Звуковое предупреждение системы удержания полосы можно не услышать в шумной обстановке. Отрегулируйте громкость в автомобиле на средний уровень и всегда обращайте внимание на окружающую обстановку.
- Если вы прикрепляете к рулевому колесу какие-либо предметы, система может оказаться не в состоянии помогать в рулевом управлении.
- Система удержания полосы не работает в течение примерно 15 секунд после пуска автомобиля или инициализации передней камеры.
- Система удержания на полосе не работает в следующих случаях:
  - включен указатель поворота или появилось предупреждение об опасности;
  - на момент включения системы удержания на полосе или сразу после перестроения автомобиль двигался не по центру полосы движения.
  - Активирована система электронного контроля устойчивости (ESC) или управления устойчивостью автомобиля (VSM).
  - Автомобиль быстро поворачивае на извилистой дороге.
  - Скорость автомобиля ниже 55 км/ч (35 миль/ч) или выше 210 км/ч (130 миль/ч).
  - Автомобиль резко перестраивается из одной полосы в другую.
  - Автомобиль резко тормозит.

Вспомогательная система предотвращения столкновения в слепой зоне (BCA) (при наличии)

Вспомогательная система предотвращения столкновения в слепой зоне предназначена для обнаружения и отслеживания приближающихся автомобилей в непросматриваемой зоне и предупреждения вас о возможном столкновении с помощью предупредительной световой и звуковой сигнализации. Если существует риск столкновения при выезде из параллельного пространства, система предотвращения столкновений в слепых зонах может помочь притормозить автомобиль, чтобы избежать столкновения.

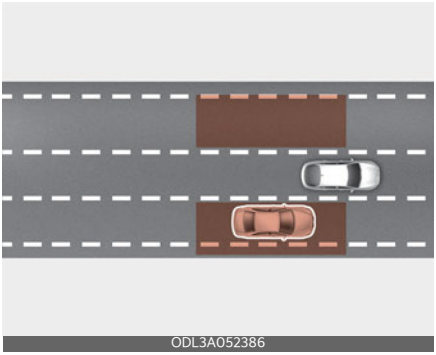
ODL3A052386

Вспомогательная система предотвращения столкновения в слепой зоне помогает обнаружить автомобиль в непросматриваемой зоне и предупреждает об этом водителя.

⚠ ПРЕДОСТЕРЕЖЕНИЕ

Дальность обнаружения зависит от скорости вашего автомобиля. Тем не менее, даже если автомобиль находится в слепой зоне, при движении на высокой скорости вспомогательная система предотвращения столкновения в слепой зоне может не выдать предупреждение.

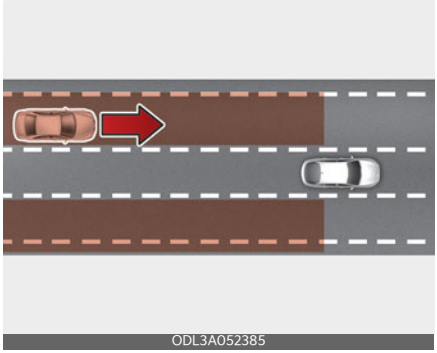
ODL3A052385

Вспомогательная система предотвращения столкновения в слепой зоне помогает обнаружить приближающийся на высокой скорости автомобиль в слепой зоне и предупреждает об этом водителя.

⚠ ПРЕДОСТЕРЕЖЕНИЕ

Время выдачи предупреждения зависит от скорости автомобиля, приближающегося на высокой скорости.

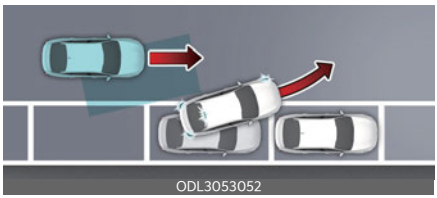
ODL3053052

Если функция предотвращения столкновения в слепой зоне считает, что при выезде с парковки передним ходом существует риск столкновения с приближающимся транспортным средством в слепой зоне, она поможет избежать данного столкновения, применяя торможение.

Датчик обнаружения

Задний угловой радар

ПРЕДОСТЕРЕЖЕНИЕ

- Запрещается разбирать датчики обнаружения или повреждать их.
- Если датчики обнаружения или окружающая его область повреждена или к ним было приложено излишнее усилие, вспомогательная система предотвращения столкновения в слепой зоне может работать некорректно, несмотря на отсутствие предупреждения на приборной панели. Проверьте систему в специализированной мастерской. Kia рекомендует обратиться к официальному дилеру Kia или партнерской сервисной компании:
- Если датчик был заменен или отремонтирован, следует проверить автомобиль в специализированной мастерской. Kia рекомендует обратиться к официальному дилеру Kia или партнерской сервисной компании:
- Оригинальные задние бамперы Kia, на которые устанавливаются задние угловые датчики радара, являются деталями, качество и эксплуатационные характеристики которых гарантированы. Если заменить бампер или покрасить его, функционирование вспомогательной системы предотвращения столкновения в слепой зоне может быть нарушено. Используйте только оригинальные запасные части Kia или запасные части аналогичного стандарта с подтвержденными качеством и эффективностью для ремонта или замены бампера.
- Не устанавливайте рамки номерного знака или посторонние предметы, например наклейки, пленку или решетки на бампер вблизи заднего углового радара.
- Вспомогательная система предотвращения столкновения в слепой зоне может работать некорректно в случае замены бампера, повреждения области вокруг заднего углового радара или нанесения краски.
- При наличии прицепа, навесного держателя или аналогичного приспособления задний угловой радар или вспомогательная система предотвращения столкновения в слепой зоне могут работать некорректно.

Настройки вспомогательной системы предотвращения столкновения в слепой зоне

Контроль слепых зон

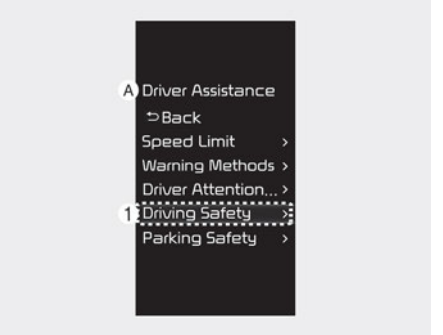

OYB054351L

A: **Помощь водителю**

1 Контроль безопасного вождения

При включенном двигателе выберите пункты меню **Пользовательские установки** → **Помощь водителю** → **Контроль безопасного вождения** в комбинации приборов или **Настройки** → **Автомобиль** → **Помощь водителю** → **Контроль безопасного вождения** на экране информационно-развлекательной системы.

- **Контроль слепых зон**: Вспомогательная система предотвращения столкновения в слепой зоне предупредит водителя с помощью звукового сигнала и управления торможением в зависимости от уровня риска столкновения.

OJA050083RU

A: **Вспомогательная система предотвращения столкновения в слепой зоне отключена**

При активации вспомогательной системы предотвращения столкновения в слепой зоне или повторном запуске автомобиля с активной системой на боковых зеркалах загорается сигнальная лампа приблизительно на 3 секунды.

При перезапуске двигателя с выключенной системой предотвращения столкновения в слепой зоне на приборной панели появится предупредительное сообщение.

⚠ ПРЕДУПРЕЖДЕНИЕ

Если выбор функции **Контроль слепых зон** отменен, водитель должен внимательно следить за ситуацией на дороге и соблюдать правила безопасности.

✻ ПРИМЕЧАНИЕ

После повторного запуска двигателя система предотвращения столкновения в слепой зоне использует последние настройки.

Виды предупреждений

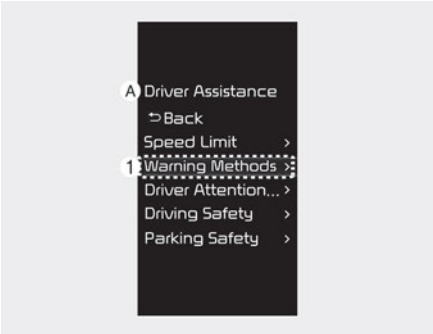

OYB054350L

A: **Помощь водителю**

1 **Виды предупреждений**

Виды предупреждений можно настроить при включенном двигателе. Выберите пункты **Пользовательские установки** → **Помощь водителю** → **Виды предупреждений** в меню настроек в комбинации приборов или **Настройки** → **Автомобиль** → **Помощь водителю** → **Виды предупреждений** в меню настроек информационно-развлекательной системы, чтобы изменить следующие настройки:

- **Громкость предупреждений**: Настройка громкости предупредительного звукового сигнала.
- **Приоритет безопасного вождения**: В автомобиле снижается уровень громкости, когда система контроля безопасного вождения выдает предупреждение.

ИНФОРМАЦИЯ

- Если изменить метод предупреждения, то он может быть применен к каждой функции системы помощи водителю. Проверьте и измените его в каждой функции.
- После перезапуска двигателя для методов предупреждений используются последние настройки.
- Меню настройки может отсутствовать в зависимости от технических характеристик автомобиля.

Работа вспомогательной системы предотвращения столкновения в слепой зоне

Вспомогательная система предотвращения столкновения в слепой зоне будет работать следующим образом:

- Предупреждение об угрозе столкновения
- Вспомогательная система предотвращения столкновения (при трогании с места)

Предупреждение об угрозе столкновения (во время движения)

OYB052160L

При обнаружении приближающихся сзади автомобилей на обеих полосах движения в комбинации приборов и на наружном зеркале заднего вида (боковом зеркале) загорятся сигнальные лампы.

Автомобиль обнаруживается в следующих условиях.

- Ваша скорость движения: выше 20 км/ч (12 миль/ч)
- Скорость автомобиля в слепой зоне: выше 10 км/ч (7 миль/ч)

В состоянии обнаружения автомобиля система предупреждения о столкновении предупреждает водителя, когда включается поворотный сигнал для выполнения смены полосы при наличии примыкающего автомобиля в слепой зоне.

- Система предупреждения об угрозе столкновения предупредит водителя включением сигнальной лампы на комбинации приборов, в наружных зеркалах заднего вида (боковых зеркалах) и на проекционном дисплее на лобовом стекле (при наличии), а также с помощью звукового сигнала.
- Если сигнал поворота выключен или ваш автомобиль покидает полосу движения, предупреждение об опасности столкновения будет отменено и функция вернется в режим обнаружения автомобиля.

Предупреждение о лобовом столкновении действует при следующих условиях.

- Ваша скорость движения: выше 20 км/ч (12 миль/ч)
- Скорость автомобиля в слепой зоне: выше 10 км/ч (7 миль/ч)

⚠ ПРЕДУПРЕЖДЕНИЕ

- Дальность обнаружения заднего углового радара определяется стандартной шириной дороги, поэтому на узкой дороге система может обнаруживать другие автомобили на двух полосах и выдавать предупреждение. И наоборот, на широкой дороге система может не обнаруживать автомобили на соседней полосе и не выдавать предупреждение.
- Если мигают лампы аварийной сигнализации, система предупреждения об опасности столкновения не работает.

✻ ПРИМЕЧАНИЕ

- Если место водителя находится слева, предупреждение о столкновении может появиться при повороте налево. Если место водителя находится справа, предупреждение о столкновении может появиться при повороте направо.

  Соблюдайте правильную дистанцию с автомобилями, едущими в вашей полосе.
- Отображаемые изображения или цвета могут отличаться в зависимости от технических характеристики приборной панели или темы.
- Более подробную информацию о комбинации приборов см. в разделе"ЖК-дисплей" на странице 4-65.

Вспомогательная система предотвращения столкновения (при трогании с места)

Сигнальная лампа на наружном зеркале заднего вида (боковом зеркале) и звуковой сигнал предупредят води-

теля о столкновении. Применяется система аварийного торможения, чтобы избежать столкновения с транспортным средством в слепой зоне.

Система предотвращения столкновения не срабатывает в следующих обстоятельствах.

- Ваша скорость движения: ниже 3 км/ч (2 мили/ч)
- Скорость автомобиля в слепой зоне: свыше 5 км/ч (3 мили/ч)

OST050214RU

При остановке автомобиля из-за экстренного торможения на приборной панели появится предупреждающее сообщение. Для обеспечения безопасности водитель должен немедленно нажать на педаль тормоза и проверить окружающую обстановку.

- Система управления торможением отключится спустя примерно 2 секунды после остановки автомобиля из-за экстренного торможения.

ПРЕДУПРЕЖДЕНИЕ

- Для вашей безопасности измените настройки после парковки автомобиля в безопасном месте.
- Если на экране отображается предупреждение либо звучит звуковой сигнал любой другой системы, предупреждение вспомогательной системы предотвращения столкновения в слепой зоне может не отображаться на экране, а ее звуковой сигнал может не звучать.
- Звуковое предупреждение вспомогательной системы предотвращения столкновения в слепой зоне можно не услышать в шумной обстановке. Всегда будьте внимательны и устанавливайте умеренный уровень громкости аудиосистемы в автомобиле.
- Система предотвращения столкновения в слепой зоне может не работать, если водитель применяет тормоз, чтобы избежать столкновения.
- Когда вспомогательная система предотвращения столкновения в слепой зоне активна, управление тормозами с помощью данной функции автоматически отключается, когда водитель сильно нажимает педаль газа либо резко поворачивает руль.
- Если вспомогательная система предотвращения столкновения в слепой зоне активна, автомобиль может резко остановиться, что может привести к травмированию пассажиров и перемещению незакрепленных вещей. Всегда пристегивайте ремень безопасности и закрепляйте вещи.
- Даже если имеются какие-либо проблемы с этой системой, основная тормозная система автомобиля будет работать нормально.
- Вспомогательная система предотвращения столкновения в слепой

зоне может работать не во всех ситуациях, и даже если она сработает, она может не помочь избежать столкновения.

- В зависимости от дорожных условий и манеры управления автомобилем, вспомогательная система предотвращения столкновения в слепой зоне может подавать предупреждения с задержкой или не подавать их вовсе.
- Ответственность за эксплуатацию автомобиля лежит на водителе. Не полагайтесь при управлении автомобилем только на вспомогательную систему предотвращения столкновения в слепой зоне, всегда проверяйте непосредственно окружающую обстановку и ведите автомобиль безопасно.
- Никогда не проверяйте работу вспомогательной системы предотвращения столкновения в слепой зоне на людях, животных, предметах и т. п. Это может привести к серьезным травмам или смерти.

⚠ ПРЕДУПРЕЖДЕНИЕ

Корректность работы системы управления торможением зависит от состояния системы динамической стабилизации (ESC).

Предупреждение останется только, если:

- Горит сигнальная лампа системы динамической стабилизации (ESC)
- Система динамической стабилизации (ESC) выполняет какую-либо функцию

Неисправности и ограничения вспомогательной системы предотвращения столкновения в слепой зоне

Неисправности вспомогательной системы предотвращения столкновения в слепой зоне

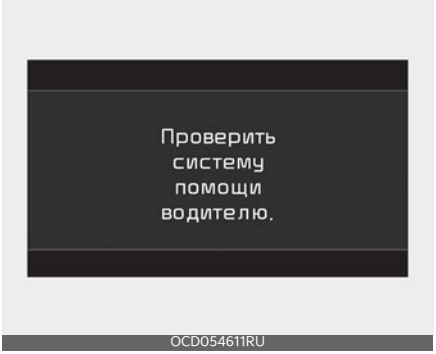

Если вспомогательная система предотвращения столкновения в слепой зоне работает некорректно, на приборной панели на несколько секунд появится предупреждающее сообщение и загорится главная сигнальная лампа (⚠) на приборной панели.

Рекомендуется проверить вспомогательную систему предотвращения столкновения в слепой зоне в специализированной мастерской. Kia рекомендует обратиться к официальному дилеру Kia или партнерской сервисной компании:

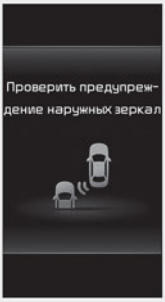

OJA050086RU

Если световой индикатор на наружном зеркале заднего вида работает неправильно, на приборной панели на несколько секунд появится предупреждающее сообщение и⚠) на приборной панели. Рекомендуется проверить вспомогательную систему предотвращения столкновения в слепой зоне в специализированной мастерской. Kia рекомендует обратиться к официальному дилеру Kia или партнерской сервисной компании:

Вспомогательная система предотвращения столкновения в слепой зоне отключается

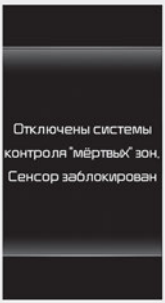

OJA050084RU

Если поверхность заднего бампера рядом с задним угловым радаром или датчиком покрыта каким-либо посторонним веществом, например слоем снега или льда, или на автомобиле установлен прицеп либо навесной держатель, возможно ухудшение качества обнаружения объектов, а также временное ограничение функциональности или отключение вспомогательной системы предотвращения столкновения в слепой зоне.

При этом загорится главный световой сигнал общего предупреждения (⚠) отображаются на приборной панели, но это не указывает на неисправность вспомогательной системы предотвращения столкновения в слепой зоне.

После удаления посторонних предметов или прицепа и перезапуска двигателя вспомогательная система предотвращения столкновения в слепой зоне будет работать в нормальном режиме.

Если после их удаления нормальная работа системы предотвращения столкновения в слепой зоне не восстанавливается, рекомендуется проверить автомобиль в специализированной мастерской. Kia рекомендует обратиться к официальному дилеру Kia или партнерской сервисной компании:

⚠ ПРЕДУПРЕЖДЕНИЕ

- Даже если на приборной панели не появляется предупреждающее сообщение, вспомогательная система предотвращения столкновения в слепой зоне может не работать надлежащим образом.
- Вспомогательная система предотвращения столкновения в слепой зоне может функционировать некорректно в зоне (например, на открытой местности), если какой-

либо объект не обнаружен непосредственно после включения двигателя или если датчик обнаружения заблокирован посторонним объектом непосредственно после запуска двигателя.

⚠ ПРЕДОСТЕРЕЖЕНИЕ

Выключите систему предотвращения столкновения в слепой зоне, чтобы установить или отцепить прицеп, снять крепление для велосипеда или другое навесное оборудование. Включите система предотвращения столкновения в слепой зоне после завершения установки/снятия оборудования.

✻ ПРИМЕЧАНИЕ

Это можно проверить в сервисном сообщении окна служебной информации на дисплее приборной панели.

Ограничения вспомогательной системы предотвращения столкновения в слепой зоне

Вспомогательная система предотвращения столкновения в слепой зоне может работать неправильно или непредсказуемо в указанных ниже обстоятельствах.

- При ненастной погоде, такой как сильный дождь и снегопад.
- Датчик обнаружения залеплен снегом, грязью, залит дождем и т.д.
- Температура в месте вокруг датчика обнаружения слишком высокая или слишком низкая из-за внешней среды.
- Датчик обнаружения блокируется во время движения вблизи автомобиля, столба или стены.
- Движение по эстакаде автострады (или автомагистрали) либо через пункт сбора дорожной пошлины.
- Дорожное покрытие (или периферийный грунт) содержит аномальное количество металлических компонентов (например, возможно, вследствие конструкции автострады).
- Возле автомобиля находится фиксированный объект, такой как шумозащитный забор, отбойник, разделитель полос, шлагбаум, уличные фонари, знаки, туннели, стены и т. д. (включая двойную конструкцию)
- Движение по узкой автодороге, сильно заросшей по сторонам деревьями или травой
- Движение на больших открытых пространствах с небольшим количеством автомобилей или объектов (например, по пустыне, лугу, пригороду и т. п.).
- Движение по мокрой дороге, например через лужи
- Позади вашего автомобиля на небольшом расстоянии движется другой автомобиль, либо другие автомобили проезжают мимо вас в непосредственной близости
- Другое транспортное средство движется на очень большой скорости, проезжая мимо вас за очень короткий промежуток времени.
- Ваш автомобиль обгоняет другое транспортное средство.
- Ваш автомобиль перестраивается.
- Ваш автомобиль тронулся одновременно с находящимся рядом автомобилем и ускорился.
- Перемещение транспортного средства с соседней полосы на две

полосы от вашего автомобиля или перемещение транспортного средства, находящегося на две полосы от вашего автомобиля, на соседнюю полосу.

- Рядом с задним угловым радаром установлен прицеп или крепление для велосипеда
- На бампере в месте установки заднего радара находятся посторонние предметы (наклейка, крепление для велосипеда и т. п.)
- Удар или повреждение бампера в месте установки заднего углового радара или смещение радара
- высота автомобиля меняется вследствие большой загрузки, неправильного давления в шинах и т. п.
- Датчик обнаружил такие предметы:
  - Обнаружен мотоцикл или велосипед
  - Обнаружено транспортное средство, например прицеп-платформа
  - Обнаружено большое транспортное средство, например автобус или грузовой автомобиль
  - Обнаружен движущийся объект, например пешеход, животное, тележка для покупок или детская коляска.
  - Обнаружено низкое транспортное средство, например спортивный автомобиль

Будьте внимательны. Система управления торможением может не работать в следующих условиях:

- автомобиль сильно вибрирует на ухабистой дороге, неровной дороге или на дорожных «заплатках»;
- Движение по скользкой поверхности, на которой имеется снег, лужи, гололед и т. п.
- давление в шинах низкое, или шина повреждена;
- изменена система торможения
- При экстремальном вождении

⚠ ПРЕДУПРЕЖДЕНИЕ

- Движение по извилистой дороге.

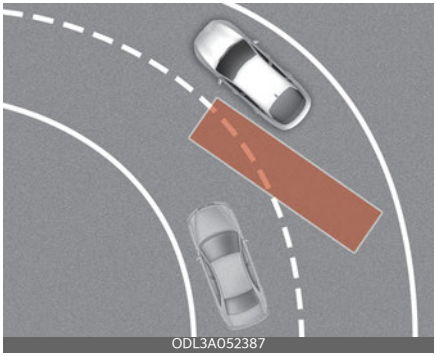
ODL3A052387

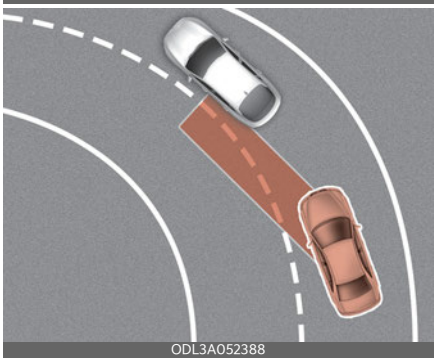
ODL3A052388

Вспомогательная система предотвращения столкновения в слепой зоне может работать некорректно при движении по извилистой дороге. Система предотвращения столкновения в слепой зоне не всегда обнаруживает транспортные средства в соседней полосе.

Во время вождения будьте внимательны и следите за дорожными условиями.

Вспомогательная система предотвращения столкновения в слепой зоне может работать некорректно при движении по извилистой дороге. Система предотвращения столкновения в слепой зоне не всегда обнаруживает транспортные средства в той же полосе.

Во время вождения будьте внимательны и следите за дорожными условиями.

- Движение на склон либо со склона

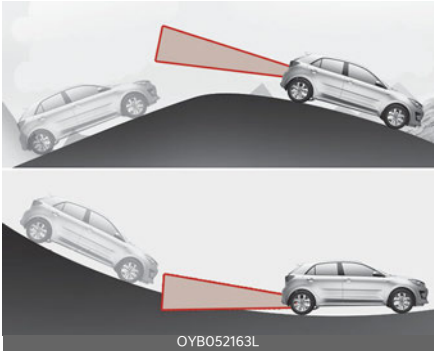
OYB052163L

- Движение в местах соединения или разделения дорог

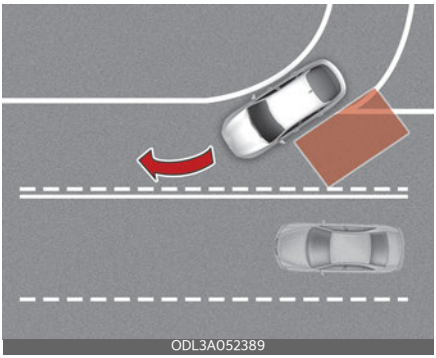
ODL3A052389

Вспомогательная система предотвращения столкновения в слепой зоне может работать некорректно при движении по склонам. Функция может не обнаружить автомобиль на соседней полосе или неправильно обнаружить землю или здание.

Во время вождения будьте внимательны и следите за дорожными условиями.

Вспомогательная система предотвращения столкновения в слепой зоне может работать некорректно в местах соединения или разделения дорог. Функция может не обнаружить автомобиль на соседней полосе.

Во время вождения будьте внимательны и следите за дорожными условиями.

- Движение в условиях наличия полос на разной высоте

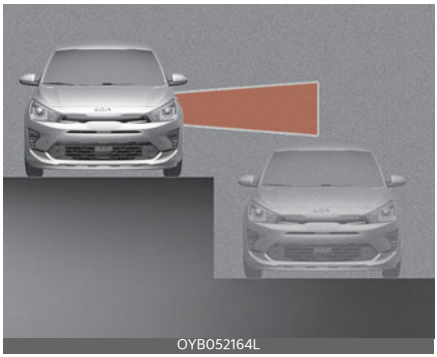
OYB052164L

Во время вождения будьте внимательны и следите за дорожными условиями.

Вспомогательная система предотвращения столкновения в слепой зоне может работать некорректно при движении в местах, где полосы расположены на разной высоте. Функция может не обнаруживать автомобили, движущиеся по доро-

гам с разной высотой полос (проезды под железнодорожными мостами, разноуровневые дорожные развязки и т. д.).

ПРЕДУПРЕЖДЕНИЕ

- При буксировке прицепа или другого автомобиля обязательно отключите вспомогательную систему предотвращения столкновения в слепой зоне.
- Вспомогательная система предотвращения столкновения в слепой зоне может работать некорректно под воздействием сильных электромагнитных волн.
- Вспомогательная система предотвращения столкновения в слепой зоне может не работать в течение 3 секунд после запуска автомобиля либо во время инициализации камеры переднего вида или задних угловых радаров.

Система контроля безопасного выхода (SEW) (при наличии)

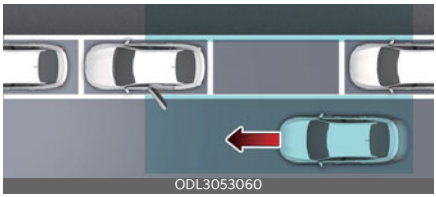

Когда автомобиль остановлен, если система контроля безопасного выхода обнаружит приближающийся к заднему углу автомобиля автомобиль и пассажир откроет дверь, она может предупредить вас предупреждающим сообщением и звуковым сигналом, чтобы помочь избежать столкновения.

ПРЕДОСТЕРЕЖЕНИЕ

Время выдачи предупреждения зависит от скорости приближающегося транспортного средства.

Датчик обнаружения

Задний угловой радар

ПРЕДОСТЕРЕЖЕНИЕ

Подробнее о мерах предосторожности при использовании задних угловых радаров см. в разделе"Вспомогательная система предотвращения столкновения в слепой зоне (BCA) (при наличии)" на странице 6-46.

Настройки системы контроля безопасного выхода

Система контроля безопасного выхода

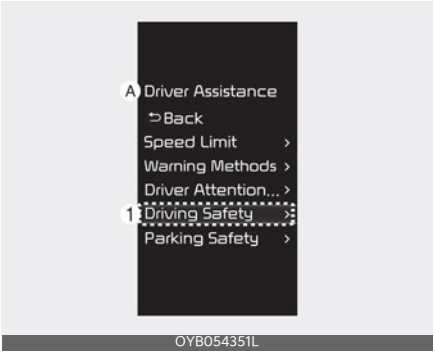

OYB054351L

A: **Помощь водителю**

1 Контроль безопасного вождения

При включенном двигателе выберите пункты **Пользовательские установки** → **Помощь водителю** → **Контроль безопасного вождения** → **Контроль безопасного выхода** в меню комбинации приборов или пункты **Настройки** → **Автомобиль** → **Помощь водителю** → **Контроль безопасного вождения** → **Контроль безопасного выхода** на экране информационно-развлекательной системы.

ПРЕДУПРЕЖДЕНИЕ

Если выбор функции **Контроль безопасного выхода** отменен, система контроля безопасного выхода не будет выдавать предупреждение. Водителю следует быть внимательным, чтобы избежать непредвиденной и опасной ситуации.

ПРИМЕЧАНИЕ

После перезапуска двигателя для системы контроля безопасного выхода используются последние настройки.

Виды предупреждений

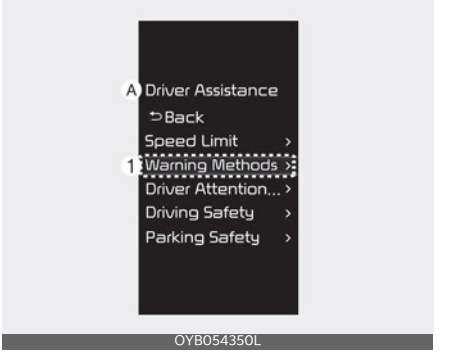

OYB054350L

A: **Помощь водителю**

1 Виды предупреждений

Виды предупреждений можно настроить при запущенном автомобиле. Выберите **Настройки** → **Автомобиль** → **Помощь водителю** → **Виды предупреждений** на экране информационно-развлекательный системы, чтобы изменить следующие настройки:

- **Громкость предупреждений**: Настройка громкости предупредительного звукового сигнала.

- **Приоритет безопасного вождения**: В автомобиле снижается уровень громкости, когда система контроля безопасного вождения выдает предупреждение.

ИНФОРМАЦИЯ

- Если изменить метод предупреждения, то он может быть применен к каждой функции системы помощи водителю. Проверьте и измените его в каждой функции.
- После перезапуска двигателя для методов предупреждений используются последние настройки.
- Меню настройки может отсутствовать в зависимости от технических характеристик автомобиля.

Работа системы обеспечения безопасного выхода

Предупреждение и управление

Функция контроля безопасного выхода осуществляет предупреждение с помощью следующих действий.

- Предупреждение об угрозе столкновения при выходе из автомобиля

Предупреждение об угрозе столкновения при выходе из автомобиля

OYB052160L

OYB054332L

На боковом зеркале будет мигать сигнальная лампа, а на приборной панели появится предупреждающее сообщение, прозвучит звуковой сигнал.

- Система контроля безопасного выхода будет работать в указанных ниже обстоятельствах:
  - Скорость вашего автомобиля: менее 3 км/ч (2 мили/ч)
  - Скорость приближающегося сзади транспортного средства: выше 6 км/ч (4 мили/ч)

ПРЕДУПРЕЖДЕНИЕ

- Для вашей безопасности измените настройки после парковки автомобиля в безопасном месте.
- Если отображается предупреждающее сообщение или звучит звуковой сигнал какой-либо другой функции, сообщение от функции контроля безопасного выхода может не отображаться, а звуковой сигнал не звучать.
- Звуковое предупреждение системы контроля безопасного выхода можно не услышать в шумной обстановке.
- Система контроля безопасного выхода срабатывает не во всех ситуациях и не в состоянии предотвратить все столкновения.
- Система контроля безопасного выхода может вырабатывать предупреждение для водителя с задержкой или не вырабатывать его вовсе в зависимости от автомобиля и манеры управления автомобилем. Всегда следите за окружающей обстановкой.
- В случае аварии, связанной с высадкой из автомобиля, ответственность за нее несут водитель и пассажиры. Перед выходом из автомобиля следует обязательно оценить окружающую обстановку.

ПРИМЕЧАНИЕ

- После остановки двигателя система контроля безопасного выхода работает еще в течение 3 минут, но немедленно выключатся при блокировке дверей.
- Отображаемые изображения или цвета могут отличаться в зависимости от технических характеристики приборной панели или темы.

Неисправности и ограничения системы контроля безопасного выхода

Неисправности системы контроля безопасного выхода

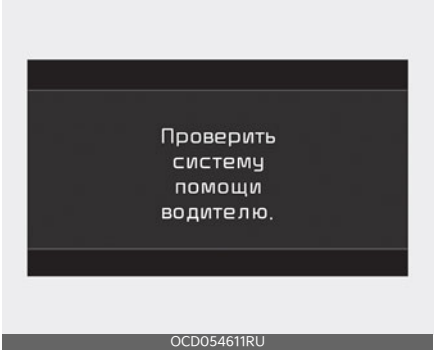

Если система контроля безопасного выхода работает некорректно, на комбинации приборов на несколько секунд появится предупреждающее сообщение и загорится главная сигнальная лампа (⚠) основной сигнальный индикатор.

Проверьте систему контроля безопасного выхода в специализированной мастерской. Kia рекомендует обратиться к официальному дилеру Kia или партнерской сервисной компании:

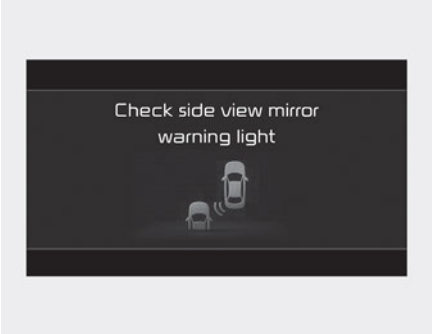

OCD041497L

Если световой индикатор на наружном зеркале заднего вида работает неправильно, на приборной панели на определенное время появится предупреждающее сообщение и⚠).

Проверьте систему контроля безопасного выхода в специализированной мастерской. Kia рекомендует обратиться к официальному дилеру Kia или партнерской сервисной компании:

Отключение системы контроля безопасного выхода

OJA050084RU

Если поверхность заднего бампера рядом с задним угловым радаром или датчиком покрыта каким-либо веществом, например слоем снега или льда, или на автомобиле установлен прицеп либо навесной держатель, возможно ухудшение качества обнаружения объектов, а также временное ограничение функциональности или отключение системы контроля безопасного выхода.

При этом на комбинации приборов появятся предупреждающие сообщения и загорится главная сигнальная лампа (⚠) отобразится на приборной панели, но это не указывает на неисправность системы контроля безопасного выхода.

После удаления посторонних предметов или прицепа и перезапуска двигателя функция контроля безопасного выхода будет работать в нормальном режиме.

Если после их удаления функция контроля безопасного выхода работает некорректно, Kia рекомендует обратиться к официальному дилеру Kia или партнерской сервисной компании.

⚠ ПРЕДУПРЕЖДЕНИЕ

- Даже если на приборной панели не появляется предупреждающее сообщение, функция контроля безопасного выхода может работать некорректно.
- Система контроля безопасного выхода может функционировать некорректно в зоне (например на открытой местности), если какой-либо объект не обнаружен непосредственно после включения двигателя или если датчик обнаружения заблокирован посторонним объектом непосредственно после запуска двигателя.

ПРЕДОСТЕРЕЖЕНИЕ

При использовании креплений для перевозки грузов и другого оборудования следует отключить систему контроля безопасного выхода. Чтобы повторно использовать систему контроля безопасного выхода, снимите крепления для перевозки грузов и другое оборудование.

Ограничения системы контроля безопасного выхода

Система контроля безопасного выхода может работать неправильно или непредсказуемо в указанных ниже обстоятельствах.

- Если вы выходите из автомобиля в месте, заросшем высокой травой или деревьями
- Если вы выходите из автомобиля на мокрой дороге
- Слишком высокая или слишком низкая скорость приближающегося транспортного средства

ПРИМЕЧАНИЕ

Подробнее о мерах предосторожности при использовании задних угловых радаров см. в разделе"Вспомогательная система предотвращения столкновения в слепой зоне (BCA) (при наличии)" на странице 6-46.

ПРЕДУПРЕЖДЕНИЕ

- Система контроля безопасного выхода может работать некорректно под воздействием сильных электромагнитных волн.
- Система контроля безопасного выхода может не работать в течение 3 секунд после запуска автомобиля или после инициализации задних угловых радаров.
- Даже после перезапуска двигателя система контроля безопасного выхода может работать неправильно, если препятствие или неисправность сохраняется.

Система ручного контроля за ограничениями скорости (MSLA) (при наличии)

OYB050202L

1. Индикатор ограничения скорости
2. Заданная скорость

В случае необходимости вы можете установить предел скорости.

Если вы превысите установленное ограничения скорости, сработает функция предупреждения (начнет мигать установленное ограничение скорости и раздается звуковой сигнал), которая не отключится до тех пор, пока скорость автомобиля не вернется к установленному ограничению.

✻ ПРИМЕЧАНИЕ

При включенном ограничении скорости нельзя активировать систему круиз-контроля.

Работа системы ручного контроля ограничения скорости

Установка ограничения скорости

1. Чтобы включить систему, два раза нажмите на руле кнопку «Driving Assist» (Система помощи при вождении).

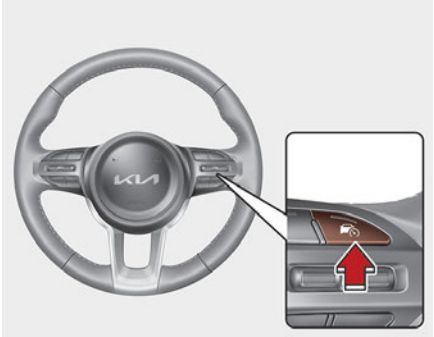
OYB054284L

Загорится индикатор ограничения скорости.

2. Переместите переключатель вниз (в положение SET-).

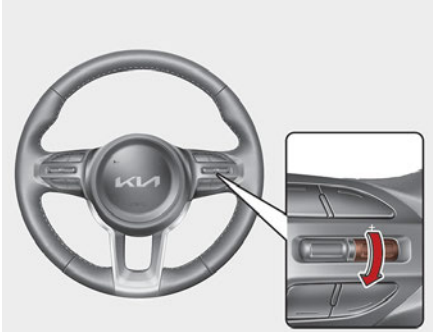
OYB054281L

3. Переместите переключатель вверх (в положение «RES+») или вниз (в положение «SET-»), отпустите его по достижении нужной скорости. Переведите переключатель вверх (в положение RES+) или вниз (в положение SET-) и удерживайте его. Скорость будет повышаться или понижаться с шагом 5 км/ч (3 мили/ч).

✻ ПРИМЕЧАНИЕ

В зависимости от технических характеристик автомобиля максимальная скорость может быть разной. Вы не

можете увеличить заданную скорость выше установленной максимальной скорости.

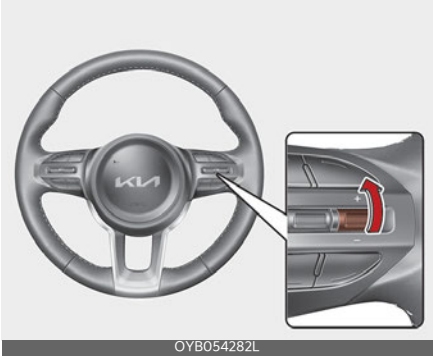
OYB054282L

Установленное ограничение скорости отображается на приборной панели.

OYB050151L

Для превышения заданного ограничения скорости нужно сильно нажать на педаль газа (утопив ее более чем на 80 %) до срабатывания механизма переключения на низкую передачу, при этом послышится щелчок. На дисплее начинает мигать заданное значение ограничения скорости, а также подается звуковой сигнал; звуковой сигнал будет работать до возврата скорости автомобиля в заданные пределы.

ПРИМЕЧАНИЕ

Если утопить педаль газа приблизительно на 50 % ее хода, то скорость автомобиля не превысит заданное ограничение, а будет оставаться в заданных пределах.

Способы отключения системы ограничения скорости движения:

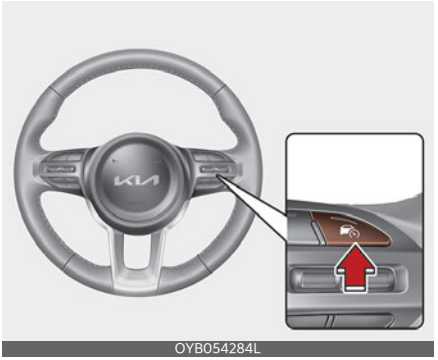
OYB054284L

- Снова нажмите кнопку «Driving Assist» (Помощь при вождении).
- Нажмите кнопку «Driving Assist» (Помощи при вождении) (если вы нажмете кнопку «Driving Assist» (Помощи при вождении), функция круиз-контроля включится).

Если однократно нажать кнопку отмены «O», то заданное ограничение скорости будет сброшено, но функция не выключится. Чтобы снова установить ограничение скорости, переместите переключатель вверх (в положение «RES+») или вниз (в положение «SET-») для выбора нужной скорости.

OYB050151L

⚠ ПРЕДОСТЕРЕЖЕНИЕ

Индикатор «OFF» (Выкл.) мигает, если в работе функции ограничения скорости движения возникли неполадки.

В этом случае следует проверить работу функции в специализированной мастерской. Kia рекомендует обратиться к официальному дилеру Kia или партнерской сервисной компании.

Интеллектуальная система контроля ограничения скорости (ISLA) (при наличии)

Интеллектуальная система предупреждения об ограничении скорости использует информацию с обнаруженных дорожных знаков, а также данные навигационной системы, чтобы сообщить вам об ограничении скорости и помочь поддерживать скорость в пределах ограничений на дороге.

⚠ ПРЕДОСТЕРЕЖЕНИЕ

- Интеллектуальная система предупреждения об ограничении скорости может работать некорректно, если она используется в других странах.
- Если на вашем автомобиле используются средства навигации, для правильной работы интеллектуальной системы предупреждения об ограничении скорости их нужно регулярно обновлять.

Датчик обнаружения

Камера переднего вида

OST052066L

⚠ ПРЕДОСТЕРЕЖЕНИЕ

Подробнее о мерах предосторожности при использовании камеры переднего вида см. в разделе ."Вспомогательная система предотвращения лобового столкновения (FCA) (совокупность датчиков) (при наличии)" на странице 6-19.

Настройки интеллектуальной системы контроля ограничения скорости

Ограничение скорости

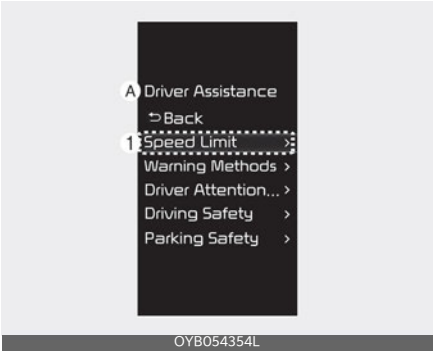

A: **Помощь водителю**

1 **Ограничение скорости**

При включенном двигателе выберите пункты **Пользовательские установки** → **Помощь водителю** → **Контроль безопасного вождения** → **Ограничение скорости** в меню комбинации приборов или **Настройки** → **Автомобиль** → **Помощь водителю** → **Ограничение скорости** на экране информационно-развлекательной системы.

- **Выбор страны**: Если навигация не включена, можно вручную выбрать страну из меню. Для корректной работы системы выберите страну, в которой вы находитесь в данный момент.
- **Система контроля ограничения скорости**: Интеллектуальная система контроля ограничения скорости сообщит водителю об ограничении скорости и дополнительных дорожных знаках, а также предупредит водителя, если скорость автомобиля превысит установленное ограничение. Кроме того, интеллектуальная система контроля ограничения скорости будет информировать водителя о необходимости изменения скорости, заданной в системе ручного ограничения скорости или интеллектуального круиз-контроля (при наличии), с целью соблюдения скоростного режима.
- **Предупреждение об ограничении скорости**: вспомогательная система будет информировать водителя об ограничениях скорости и дополнительных дорожных знаках. Она также будет предупреждать водителя в случае превышения скоростного режима.
- **Функция оповещения об ограничении скорости движения**: Предоставляет информацию об ограничениях скорости и дополнительных знаках.
- **Выкл.**: интеллектуальная система контроля ограничения скорости отключится. на приборной панели загорится сигнальная лампа интеллектуальной системы предупреждения об ограничении скорости (⊙).

⚠ ПРЕДУПРЕЖДЕНИЕ

При выключении и повторном запуске автомобиля предупреждение об

ограничении скорости включится автоматически. Обязательно припаркуйтесь в безопасном месте, прежде чем настраивать интеллектуальную систему ограничения скорости.

ПРИМЕЧАНИЕ

Чтобы переключить интеллектуальную систему контроля ограничения скорости (или систему предупреждения об ограничении скорости) на информацию об ограничении скорости или информацию об ограничении скорости (или отключить ее) на интеллектуальную систему контроля ограничения скорости, нажмите и удерживайте кнопку отключения звука на рулевом колесе. (Может отличаться от версии программного обеспечения информационно-развлекательной системы)

Виды предупреждений

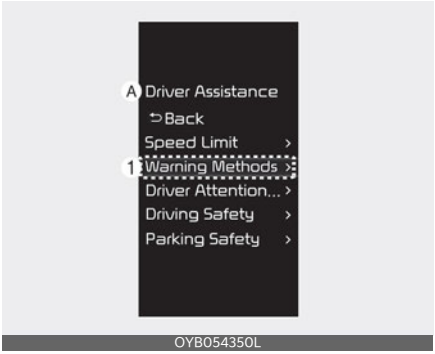

A: **Помощь водителю**

1 Виды предупреждений

Виды предупреждений можно настроить при запущенном автомобиле. Выберите **Настройки** → **Автомобиль** → **Помощь водителю** → **Виды предупреждений** на экране информационно-развлекательный системы, чтобы изменить следующие настройки:

- **Громкость предупреждений**: Настройка громкости предупредительного звукового сигнала. Если громкость предупреждений отключена, по соображениям безопасности функция будет выдавать звуковые предупреждения на низком уровне громкости.

ИНФОРМАЦИЯ

- Если изменить метод предупреждения, то он может быть применен к каждой функции системы помощи водителю. Проверьте и измените его в каждой функции.
- После перезапуска двигателя для методов предупреждений используются последние настройки.
- Меню настройки может отсутствовать в зависимости от технических характеристик автомобиля.

Работа интеллектуальной системы контроля ограничения скорости

Предупреждение и управление

Интеллектуальная система предупреждения об ограничении скорости осуществляет предупреждение и управление на следующем уровне.

- Отображение ограничения скорости
- Предупреждение о превышении скорости
- Изменение установленной скорости
- Автоматическое переключение заданной скорости

Отображение ограничения скорости

OYB054337L

Информация об ограничении скорости отображается на приборной панели.

✻ ПРИМЕЧАНИЕ

- Если не удается распознать ограничение скорости на дорожном знаке, появится изображение «---». См. раздел"Неисправности и ограничения интеллектуальной системы предупреждения об ограничении скорости" на странице 6-69при возникновении трудностей с распознаванием дорожных знаков.
- Помимо информации об ограничении скорости интеллектуальная система контроля ограничения скорости предоставляет дополнительные сведения о дорожных знаках. Характер дополнительной информации о дорожных знаках может зависеть от страны.
- Дополнительный знак, отображаемый под значением ограничения скорости, или знак запрета обгона означает условия, при которых необходимо следовать требованиям знаков. Если дополнительный знак не распознан, будет отображаться пустой знак. (для Европы)
- Отображаемые на приборной панели изображения или цвета могут отличаться в зависимости от типа приборной панели или выбранной темы в меню настроек.

Предупреждение о превышении скорости

OYB054338L

При превышении установленной скорости знак мигает и включается звуковое предупреждение.

Изменение установленной скорости

OCD054579L

Если во время работы системы ручного ограничения скорости или интеллектуального круиз-контроля скоростное ограничение на дороге изменилось, на экране появится

стрелка вверх или вниз, информирующая водителя о необходимости изменения установленной скорости. В этом случае водитель может изменить заданную скорость в соответствии со скоростным режимом дороги, используя переключатель (+) или (-) на рулевом колесе.

Автоматическое изменение заданной скорости (при наличии навигационной системы)

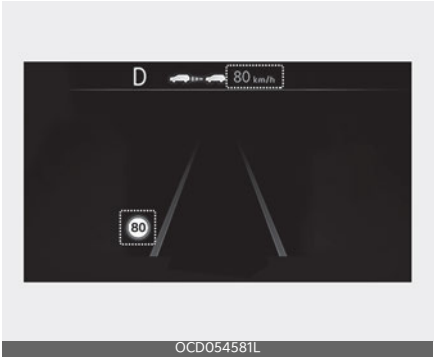

OCD054581L

Если при использовании системы ручного контроля за ограничениями скорости или интеллектуального круиз-контроля установленная водителем скорость совпадает с ограничением скорости на дороге, заданная скорость автоматически корректируется соответствующим образом, даже если ограничение скорости впоследствии изменяется. Функция автоматического переключения скоростей работает на дорогах с ограничением скорости свыше 70 км/ч (45 миль/ч). Если функция активирована, заданная скорость отображается на приборной панели зеленым цветом.

ПРЕДУПРЕЖДЕНИЕ

- Даже после изменения заданной скорости в соответствии со скоростным режимом дороги скорость автомобиля может его превышать. При необходимости нажмите на педаль тормоза, чтобы снизить скорость движения.
- Если скоростной режим на дороге ниже 30 км/ч (20 миль/ч), функция изменения заданной скорости не работает.
- В интеллектуальной системе контроля ограничения скорости используются единицы измерения скорости, заданные водителем на приборной панели. Если установленные единицы измерения скорости отличаются от используемых в вашей стране, интеллектуальная система контроля ограничения скорости может работать неправильно.

ПРИМЕЧАНИЕ

- Подробнее об использовании интеллектуального круиз-контроля см. в разделе"Интеллектуальный круиз-контроль (SCC) (при наличии)" на странице 6-82.

Неисправности и ограничения интеллектуальной системы

предупреждения об ограничении скорости

Неисправности интеллектуальной системы контроля ограничения скорости

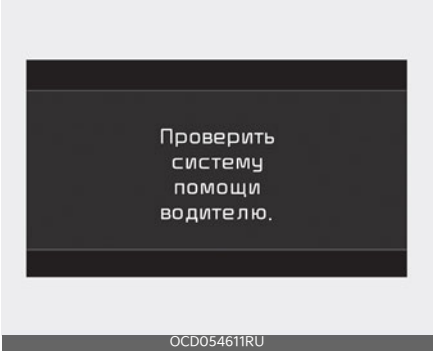

OCD054611RU

Если интеллектуальная система контроля ограничения скорости работает некорректно, на приборной панели на несколько секунд появится предупреждающее сообщение и (⚠) и загорится индикатор ограничения скорости (⊖) на приборной панели.

В этом случае рекомендуется проверить работу функции у официального дилера Kia или в партнерской сервисной компании.

Отключение интеллектуальной системы контроля ограничения скорости

OYB050178RU

Если лобовое стекло, на котором расположена камера переднего вида, покрыто посторонними веществами, например засыпано снегом или залито дождем, качество обнаружения может снизиться. Кроме того, это может привести к временному ограничению работоспособности или отключению интеллектуальной системы контроля ограничения скорости. Если это произойдет, на приборной панели появится предупреждающее сообщение и индикатор ограничения скорости (⊖).

Интеллектуальная система предупреждения об ограничении скорости движения будет работать в надлежащем режиме после удаления снега, дождевых капель и загрязнений. Всегда содержите ее в чистоте.

Если после удаления посторонних предметов интеллектуальная система предупреждения об ограничении скорости движения работает некорректно, рекомендуется проверить ее у официального дилера Kia или в партнерской сервисной компании.

⚠ ПРЕДУПРЕЖДЕНИЕ

- Даже если на приборной панели не появляется предупреждающее сообщение и не включается предупреждающий световой индикатор, интеллектуальная система контроля ограничения скорости может работать неправильно.
- При перезапуске двигателя автомобиля с заблокированными или неисправными датчиками интеллектуальная система контроля ограничения скорости может работать неправильно, поскольку функция сохраняет неисправное/закрытое состояние.

✻ ПРИМЕЧАНИЕ

Это можно проверить в сервисном сообщении окна служебной информации на дисплее приборной панели.

Ограничения интеллектуальной системы контроля ограничения скорости

Интеллектуальная система предупреждения об ограничении скорости движения может работать неправильно или непредсказуемо в указанных ниже обстоятельствах:

- Дорожный знак загрязнен или неразличим
  - Дорожный знак трудно увидеть из-за плохой погоды, например дождя, снега, тумана.
  - Дорожный знак частично закрыт окружающими предметами или тенью
- Дорожные знаки не соответствуют стандартам
  - Текст или изображение на дорожном знаке отличаются от стандартных
  - Дорожный знак установлен между главной полосой и съездом с дороги или между расходящимися дорогами
  - Знак прикреплен к другому транспортному средству
- Расстояние между автомобилем и дорожными знаками слишком большое
- Дорожные знаки светятся
- В качестве ограничения скорости система распознает номера домов и цифры на знаках
- Возле дороги, по которой вы движетесь, обнаружен дорожный знак
- Несколько знаков установлены в одном месте
- Знак ограничения минимальной скорости распознается неправильно
- На дороге установлен знак с минимально допустимой скоростью.
- Яркость освещения резко меняется, например при въезде в туннель или выезде из него, а также при проезде под мостом
- Ночью или в туннеле не используются фары либо их яркости недостаточно
- Обзор перед камерой фронтального обзора затруднен из-за яркого солнечного света
- Дорожные знаки трудно распознать из-за отражений солнечного света, уличного освещения или транспортных средств, движущихся во встречном направлении
- В данных навигации или GPS есть ошибки.

- Водитель не следует маршруту, проложенному системой навигации
- Движение по дороге с крутыми или непрерывными поворотами
- Движение через «лежачих полицейских», либо движение вверх и вниз или влево и вправо на крутых склонах.
- Автомобиль сильно раскачивается
- Движение по новой дороге
- При движении по строящейся дороге.
- При обновлении навигационного программного обеспечения во время вождения.
- Если навигационная система перезапускается во время движения.

ПРЕДУПРЕЖДЕНИЕ

- Интеллектуальная система контроля ограничения скорости - это вспомогательная функция, которая помогает водителю соблюдать скоростной режим на дороге, однако может некорректно отображать ограничение скорости или контролировать скорость движения.
- Ответственность за соблюдение ограничения скорости несет водитель.
- Система может не работать первые 15 секунд после запуска двигателя либо включения или перезапуска камеры переднего вида.

ПРИМЕЧАНИЕ

Подробнее об ограничениях при использовании камеры фронтального обзора см. в разделе"Вспомогательная система предотвращения лобового столкновения (FCA) (совокупность датчиков) (при наличии)" на странице 6-19.

Система контроля внимания водителя (DAW)

Система предупреждения о невнимательном вождении

Система контроля внимания водителя отслеживает характер вождения во время движения. Когда уровень внимания водителя опускается ниже определенного уровня, система контроля внимания водителя рекомендует сделать перерыв, чтобы обеспечить безопасность вождения.

Функция контроля отъезда впереди стоящего автомобиля

Функция контроля отъезда впереди стоящего автомобиля информирует водителя о начале движения впереди стоящего автомобиля.

Датчик обнаружения

Камера переднего вида

OST052066L

Камера переднего вида используется в качестве датчика обнаружения стиля вождения и отъезда транспортного средства впереди во время движения автомобиля. Смотрите точное расположение датчика обнаружения на иллюстрации выше.

⚠ ПРЕДОСТЕРЕЖЕНИЕ

- Всегда поддерживайте камеру переднего вида в хорошем состоянии, чтобы обеспечить оптимальные рабочие характеристики системы контроля внимания.
- Подробнее о мерах предосторожности при использовании камеры переднего вида см. в разделе ."Вспомогательная система предотвращения лобового столкновения (FCA) (совокупность датчиков) (при наличии)" на странице 6-19.

Настройки системы контроля внимания водителя

Впереди идущий автомобиль отъехал

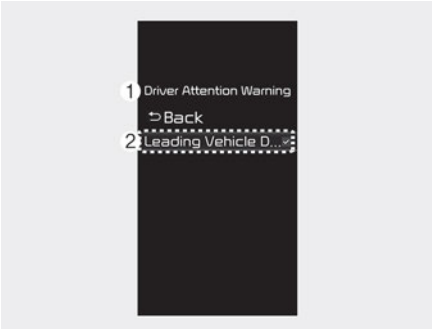

OYB054355L

1 Система контроля внимания водителя

2 Впереди идущий автомобиль отъехал

При включенном двигателе выберите пункты **Пользовательские установки** → **Помощь водителю** → «Система контроля внимания водителя» в меню комбинации приборов или

Настройки → **Автомобиль** → **Помощь водителю** → **Система контроля внимания водителя** на экране информационно-развлекательной системы.

- **Впереди идущий автомобиль отъехал**: Система контроля внимания водителя информирует водителя о начале движения впереди стоящего автомобиля.

Работа системы контроля внимания водителя

Система предупреждения о невнимательном вождении

Основная функция системы контроля внимания водителя включает следущее.

- Перерыв в вождении

Перерыв в вождении

OJA050133RU

Сигнальная лампа контроля внимания водителя ( ) мигает и на приборной панели появляется предупреждающее сообщение, а также прозвучит звуковое предупреждение, предлагающее водителю сделать перерыв, когда уровень внимания водителя ниже определенного уровня.

- Система контроля внимания не предлагает перерыв, если время вождения не превышает 4 минут или если после последнего перерыва не прошло 4 минут.

ПРЕДУПРЕЖДЕНИЕ

Для вашей безопасности измените настройки после парковки автомобиля в безопасном месте.

ПРЕДОСТЕРЕЖЕНИЕ

- В зависимости от манеры и стиля вождения система контроля внимания может предложить водителю сделать остановку для отдыха, даже если он не чувствует усталости.
- Функция контроля внимания водителя является вспомогательной и не может оценивать внимательность водителя.
- При ощущении усталости водитель должен сделать перерыв, остановив автомобиль в безопасном месте, даже если система контроля внимания водителя не выдает соответствующее предупреждение.

Функция контроля отъезда впереди стоящего автомобиля

OST052220RU

Когда впереди стоящий автомобиль начинает движение, функция контроля отъезда впереди стоящего автомобиля оповещает водителя с помощью предупреждающего сообщения на приборной панели и звукового предупреждения.

⚠ ПРЕДУПРЕЖДЕНИЕ

- Если на экране отображается предупреждение или звучит звуковой сигнал любой системы, предупреждение функции контроля отъезда находящегося впереди автомобиля может не отображаться на экране, а звуковой сигнал этой функции может не звучать.
- Водитель несет ответственность за безопасное вождение и управление автомобилем.

⚠ ПРЕДОСТЕРЕЖЕНИЕ

- Функция контроля отъезда впереди стоящего автомобиля является вспомогательной и может не сообщить водителю о начале движения впереди стоящего автомобиля.
- Всегда осматривайте зону перед автомобилем и проверяйте дорожные условия перед тем, как тронуться.

✻ ПРИМЕЧАНИЕ

Отображаемые на приборной панели изображения или цвета могут отличаться в зависимости от типа приборной панели или выбранной темы в меню настроек.

Неисправности и ограничения системы контроля внимания водителя

Неисправности системы контроля внимания водителя (DAW)

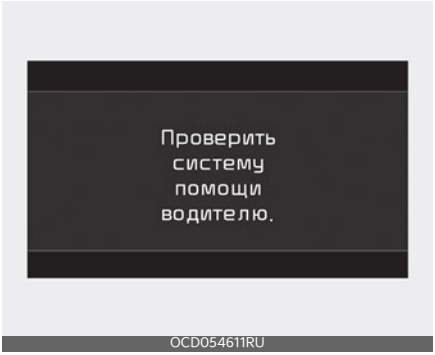

Если система контроля внимания водителя работает некорректно, на комбинации приборов на несколько секунд появится предупреждающее сообщение, а также загорятся главная сигнальная лампа (⚠).

В этом случае следует проверить систему контроля внимания водителя в специализированной мастерской. Kia рекомендует обратиться к официальному дилеру Kia или партнерской сервисной компании:

Система контроля внимания водителя отключена

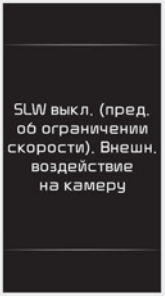

OYB050178RU

Если на лобовое стекло, где расположена камера переднего вида, крышку переднего радара, бампер или датчик налипло постороннее вещество, например, снег или дождь, это может снизить эффективность обнаружения и временно ограничить или отключить систему контроля внимания водителя.

Если это произойдет, на комбинации приборов появится предупреждающее сообщение, а также загорится главная сигнальная лампа (⚠).

Функция возобновит свою работу в нормальном режиме после того, как снег, капли воды и загрязнения будут удалены.

Если после удаления препятствий (снега, дождевых капель или посторонних предметов) (включая прицеп, багажник и т.п.) с заднего бампера) нормальная работа системы контроля внимания водителя не восстанавливается, Kia рекомендует обратиться к официальному дилеру Kia или партнерской сервисной компании.

⚠ ПРЕДУПРЕЖДЕНИЕ

- Даже если на приборной панели не появляется предупреждающее сообщение, система контроля внимания водителя может не работать надлежащим образом.
- После включения двигателя система контроля внимания водителя может работать неправильно на участках (например, на открытой местности), на которых после включения двигателя не обнаруживается ни один объект или датчик обнаружения покрыт посторонним материалом.
- Если датчик обнаружения засорен или сломан, это состояние будет сохраняться даже при перезапуске автомобиля. Система контроля внимания водителя может работать некорректно.

✻ ПРИМЕЧАНИЕ

Это можно проверить в сервисном сообщении окна служебной информации на дисплее приборной панели.

Ограничения системы контроля внимания водителя

Система контроля внимания водителя может работать неправильно в следующих ситуациях:

- управление автомобилем осуществляется в агрессивной манере;
- автомобиль намеренно часто пересекает полосы движения;
- автомобиль управляется системой помощи водителю, такой как система удержания полосы.
- разметка полосы размыта или стерта.

Функция контроля отъезда впереди стоящего автомобиля

- «Подрезание»

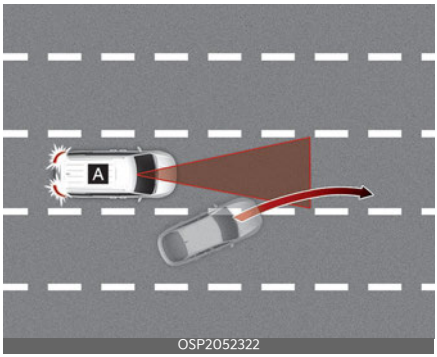

OSP2052322

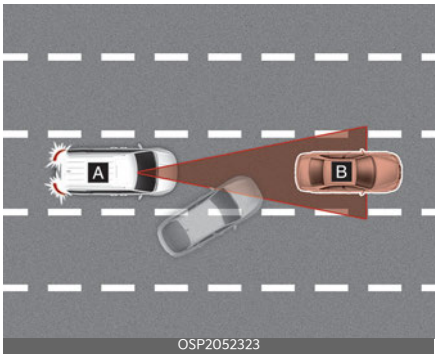

OSP2052323

[A]: ваш автомобиль, [B]: автомобиль спереди

Если перед вашим автомобилем вклинивается другое транспортное средство («подрезает»), функция контроля отъезда впереди стоящего автомобиля может работать неправильно.

- впереди идущее транспортное средство резко поворачивает

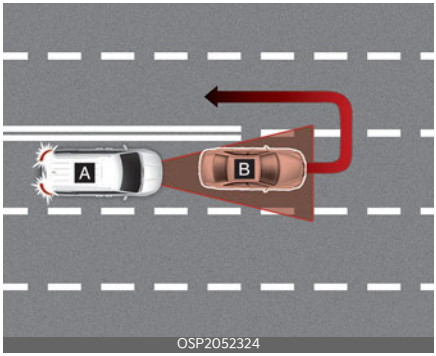

OSP2052324

[A]: ваш автомобиль, [B]: автомобиль спереди

Если впереди идущее транспортное средство выполняет резкий поворот, например поворот налево, направо, разворот и т. п., функция контроля отъезда впереди стоящего автомобиля может работать неправильно.

- Резкий старт впереди стоящего автомобиля

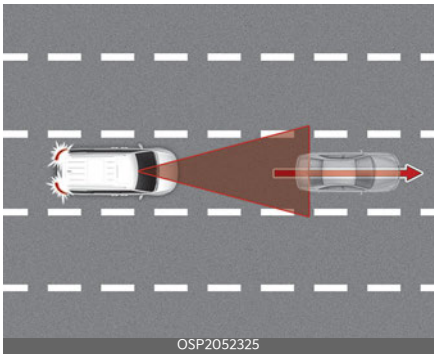
OSP2052325

Если впереди стоящий автомобиль резко начинает движение, функция контроля отъезда впереди стоящего автомобиля может работать неправильно.

- Между вами и автомобилем впереди находится пешеход или велосипедист

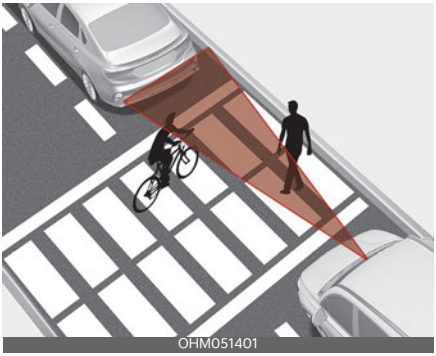
OHM051401

Если между вами и автомобилем впереди находится пешеход или велосипедист, функция контроля отъезда впереди стоящего автомобиля может работать неправильно.

- На автостоянке

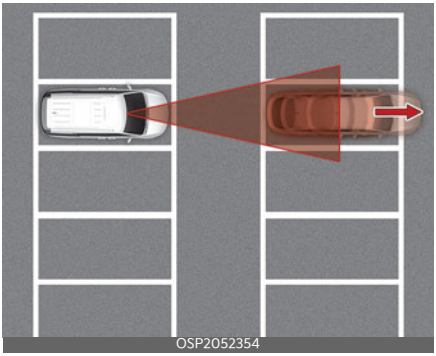
OSP2052354

При отъезде припаркованного рядом с вами автомобиля, функция контроля отъезда впереди стоящего автомобиля может предупредить вас о том, что припаркованный автомобиль начинает движение.

- При движении через пункт сбора дорожной пошлины или перекресток.

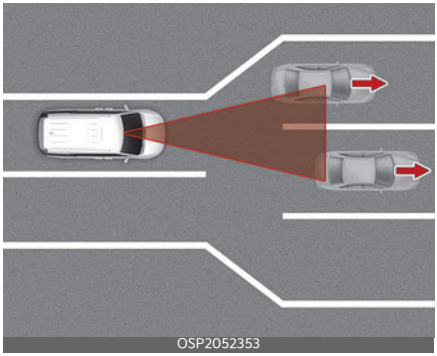
OSP2052353

При движении через пункт сбора дорожной пошлины или через перекресток с большим количеством транспортных средств, а также при движении в местах, где полосы часто соединяются и разделяются, функция контроля отъезда впереди стоящего автомобиля может работать неправильно.

ПРЕДУПРЕЖДЕНИЕ

Система контроля внимания водителя может не работать первые 15 секунд после запуска автомобиля или включения камеры переднего вида.

ПРИМЕЧАНИЕ

Подробнее о мерах предосторожности при использовании камеры переднего вида см. в разделе ."Вспомогательная система предотвращения лобового столкновения (FCA) (совокупность датчиков) (при наличии)" на странице 6-19.

Круиз-контроль (CC) (при наличии)

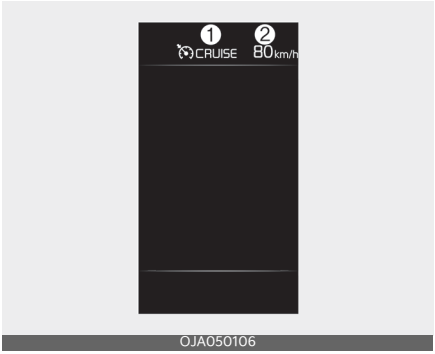

OJA050106

1 Индикатор круиз-контроля

2 Заданная скорость

Система круиз-контроля позволяет двигаться с постоянной скоростью выше 30 км/ч (20 миль/ч), не нажимая педаль акселератора.

Работа системы круиз-контроля

Установка скорости

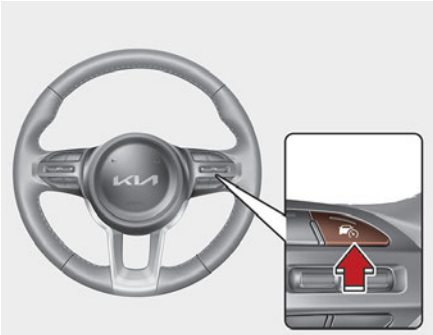

OYB054284L

1. Увеличьте скорость до желаемой. Скорость должна быть более 30 км/ч (20 миль/ч).
2. Нажмите и удерживайте кнопку «Driving Assist» (Помощь при вождении) на требуемой скорости.

   Индикатор установки скорости и круиз-контроля (CRUISE) появится на приборной панели.
3. Отпустите педаль акселератора.

   Скорость автомобиля будет удерживаться на заданном значении, даже если не нажимать педаль акселератора.

ПРИМЕЧАНИЕ

При движении вверх или вниз на крутом уклоне автомобиль может немного замедляться или ускоряться.

Увеличение заданной скорости

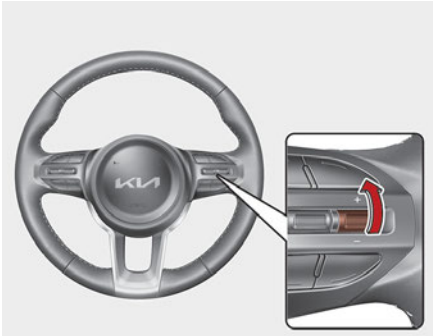

OYB054282L

- Нажмите кнопку (+) и сразу же отпустите ее. Заданная скорость будет увеличиваться с шагом 1 км/ч (1 миля в час). Если единицей измерения скорости на приборной панели являются мили в час, она будет увеличиваться кратно 5.
- Для быстрого увеличения заданной скорости нажмите и удерживайте переключатель (+). Заданная скорость будет увеличиваться с шагом 10.

  Вы можете установить скорость до 200 км/ч (120 миль/ч). (Однако если на автомобиле установлено устройство ограничения макси-

мальной скорости, то его можно установить только на 110 км/ч).

✻ ПРИМЕЧАНИЕ

В зависимости от технических характеристик автомобиля максимальная скорость может быть разной. Вы не можете увеличить заданную скорость выше установленной максимальной скорости.

Снижение заданной скорости

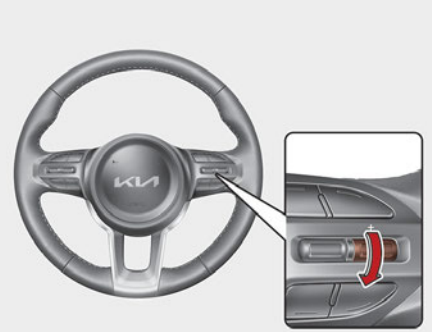

OYB054281L

- Нажмите и сразу же отпустите кнопку (-). Установленная скорость будет уменьшаться с шагом в 1 км/ч. Чтобы быстро уменьшить установленную скорость, нажмите и удерживайте переключатель th (-). Заданная скорость будет уменьшаться с шагом 10. Если единицей измерения скорости на приборной панели является миля в час, то скорость будет уменьшаться кратно 5.
- Вы можете установить скорость на 30 км/ч (20 миль/ч).

Временное ускорение

Если вы хотите временно увеличить скорость при включенном круиз-контроле, нажмите педаль акселератора. Для возврата к заданной скорости снимите ногу с педали акселератора.

Если нажать переключатель (+) или (-), система установит скорость движения, указанную на приборной панели.

Временная приостановка работы системы круиз-контроля

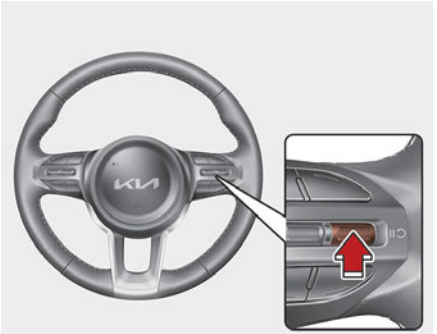

OYB054198L

Причины приостановки работы круиз-контроля:

- Нажатие педали тормоза.
- Нажатие переключателя).
- Переключение рычага передач в положение «N» (нейтраль).
- Снижение скорости автомобиля до значения менее 30 км/ч (20 миль/ч).
- Работает ESC (электронная система динамической стабилизации).

Заданная скорость будет отключена, но индикатор (CRUISE) не погаснет.

✻ ПРИМЕЧАНИЕ

Если круиз-контроль делает паузы в ситуации, не описанной выше, Kia рекомендует обратиться к официальному дилеру Kia или партнерской сервисной компании.

Возобновление работы системы круиз-контроля

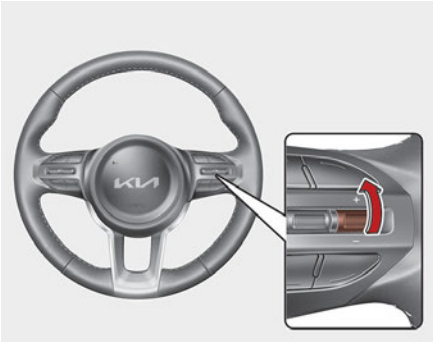
OYB054282L

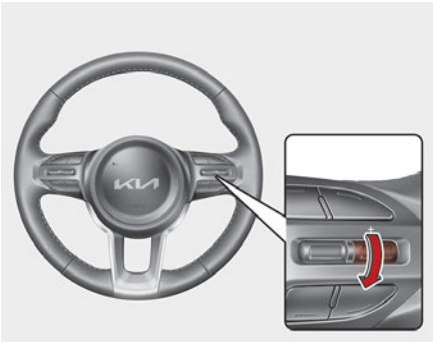
OYB054281L

Нажмите переключатель (+), (-) или (⎍).

Если нажать переключатель (+) или (-), система установит скорость движения, указанную на приборной панели.

Если нажать кнопку (⎍), будет восстановлена предварительно заданная скорость движения.

Для повторного включения круиз-контроля автомобиль должен набрать скорость выше 30 км/ч (20 миль/ч).

⚠ ПРЕДУПРЕЖДЕНИЕ

Проверьте окружающую обстановку, прежде чем нажимать переключатель (⎍). Скорость движения может резко возрасти или снизиться, если нажать кнопку(⎍).

Отключение системы круиз-контроля

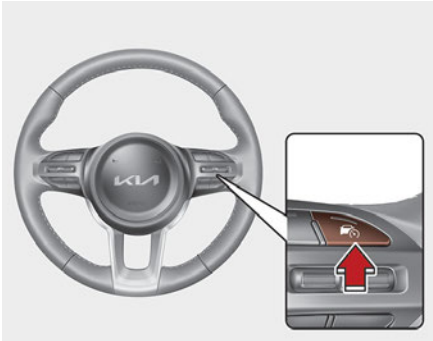
OYB054284L

Для отключения системы круиз-контроля нажмите кнопку «Driving Assist» (Помощь при вождении). Индикатор круиз-контроля(CRUISE) погаснет.

Чтобы отключить систему круиз-контроля, когда она не нужна, нажмите кнопку «Driving Assist» (Система помощи при вождении).

✻ ПРИМЕЧАНИЕ

Если автомобиль оборудован системой ручного контроля за ограничениями скорости, нажмите и удерживайте кнопку «Driving Assist» (Система помощи при вождении), чтобы отключить систему круиз-контроля. В то же время включится система ручного контроля за ограничениями скорости.

⚠ ПРЕДУПРЕЖДЕНИЕ

При использовании системы круиз-контроля следует соблюдать указанные далее меры предосторожности:

- Всегда устанавливайте скорость автомобиля ниже ограничения скорости, принятой в конкретной стране.
- Во избежание случайного задания скорости выключайте функцию круиз-контроля, если она не используется. Убедитесь, что индикатор круиз-контроля (CRUISE) выключен.
- Система круиз-контроля не является заменой навыкам правильного и безопасного вождения. Водитель обязан все время следить за безопасностью при вождении, чтобы избежать непредвиденной и опасной ситуации.
- Всегда двигайтесь аккуратно во избежание непредвиденной и опасной ситуации. Постоянное следите за дорожными условиями.
- Не используйте круиз-контроль, если движение с постоянной скоростью небезопасно:
  - При движении по дороге с интенсивным движением или когда условия дорожного движения затрудняют движение с постоянной скоростью
  - При движении по скользким дорогам (мокрым от дождя, обледенелым или покрытым снегом)
  - При движении по холмистым участкам или при сильном ветре
  - При движении по ветреной местности
  - При движении в условиях ограниченного обзора (в частности, при ненастной погоде, такой как туман, снег, дождь или песчаная буря)

Интеллектуальный круиз-контроль (SCC) (при наличии)

Основные функции

Система интеллектуального круиз-контроля обнаруживает впереди идущий автомобиль и помогает поддерживать расстояние до него и заданную скорость.

Функция помощи при обгоне

Когда система интеллектуального круиз-контроля распознает, что вы пытаетесь обогнать впереди идущий автомобиль, она помогает ускориться.

Датчик обнаружения

Камера переднего вида

Передний радар

OST052063L

ПРЕДОСТЕРЕЖЕНИЕ

- Всегда поддерживайте камеру переднего вида и передний радар в хорошем состоянии, чтобы обеспечить оптимальные рабочие характеристики системы интеллектуального круиз-контроля.
- Подробнее о мерах предосторожности при использовании камеры фронтального обзора и переднего радара см. в разделе"Вспомогательная система предотвращения лобового столкновения (FCA) (совокупность датчиков) (при наличии)" на странице 6-19.

Настройки системы интеллектуального круиз-контроля

Интеллектуальный круиз-контроль

Когда автомобиль запущен, выберитеНастройки → **Помощь водителю** → **Интеллектуальный круиз-контроль** на приборной панели, чтобы задать дистанцию, ускорение и скорость реакции.

Виды предупреждений

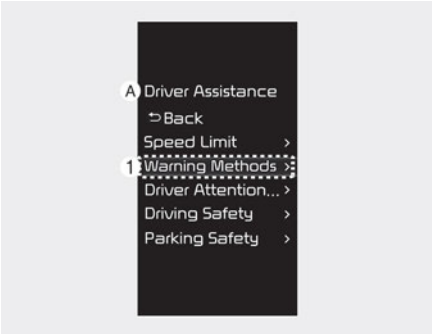

OYB054350L

A: **Помощь водителю**

1 Виды предупреждений

Виды предупреждений можно настроить при запущенном автомобиле. Выберите **Настройки** → **Автомобиль** → **Помощь водителю** → **Виды предупреждений** на экране информационно-развлекательный системы, чтобы изменить следующие настройки:

- **Громкость предупреждений**: Настройка громкости предупредительного звукового сигнала.
- **Приоритет безопасного вождения**: В автомобиле снижается уровень громкости, когда система контроля безопасного вождения выдает предупреждение.

ИНФОРМАЦИЯ

- Убедитесь, что установленные вами **виды предупреждений** могут применяться к **видам предупреждений** других систем помощи водителю.
- **Вид предупреждения** сохранит свои последние настройки, даже если будет выполнен перезапуск автомобиля.

- Меню настроек может отсутствовать в зависимости от комплектации и характеристик автомобиля.

Работа системы интеллектуального круиз-контроля

Условия работы

Основные функции

Интеллектуальный круиз-контроль работает, если выполняются перечисленные ниже условия работы системы.

- Коробка передач находится в режиме «D» (передний ход)
- Скорость автомобиля находится в пределах рабочего диапазона
  - 10~180км/ч (5~110 мили/ч)
- Система ESC или ABS включена

Система интеллектуального круиз-контроля может работать некорректно при указанных ниже обстоятельствах.

- Дверь водителя открыта
- Высокие обороты двигателя
- Система ESC или ABS управляет автомобилем
- Работает управление торможением системы предотвращения лобового столкновения
- Работает управление торможением интеллектуальной системы автоматической парковки (при наличии)

Функция помощи при обгоне

Система помощи при обгоне работает при включении левого указателя поворота (для автомобиля с левосторонним управлением) или правого указателя поворота (для автомобиля с правосторонним управлением) при работающей системе интеллектуального круиз-контроля и выполнении нижеследующих условий:

- Скорость автомобиля выше 60 км/ч (40 миль/ч)
- Перед вашим автомобилем обнаружено транспортное средство

Система помощи при обгоне не работает при следующих условиях.

- Аварийная световая сигнализация включена («ON» (Вкл.)).
- Для сохранения дистанции до впереди следующего транспортного средства не требуется замедление

⚠ ПРЕДУПРЕЖДЕНИЕ

- При включении левого указателя поворота (для автомобиля с левосторонним управлением) или правого указателя поворота (для автомобиля с правосторонним управлением) и наличии транспортного средства впереди, автомобиль может на некоторое время ускориться. Постоянное следите за дорожными условиями.
- Независимо от направления движения в вашей стране, система помощи при обгоне будет работать, когда условия будут соблюдены. При использовании функции в странах с другим направлением движения всегда следите за дорожными условиями.

Включение системы интеллектуального круиз-контроля

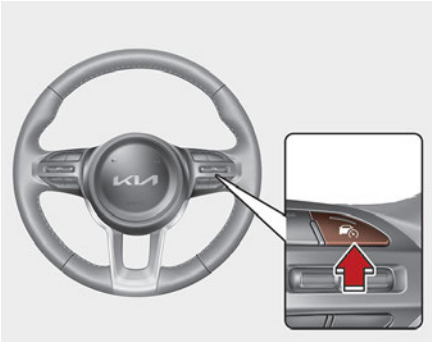
OYB054284L

Чтобы включить систему интеллектуального круиз-контроля, нажмите кнопку «Driving Assist» (Помощь при вождении). Скорость будет установлена согласно текущему значению на приборной панели.

- В отсутствие транспортных средств перед автомобилем будет поддерживаться заданная скорость движения.
- Но при их наличии скорость движения может быть снижена для соблюдения требуемой дистанции до впереди следующего транспортного средства. Если впереди следующее транспортное средство ускорится, ваш автомобиль ускорится до заданной скорости, после чего продолжит движение на постоянной скорости системы круиз-контроля.

✻ ПРИМЕЧАНИЕ

- Если скорость движения автомобиля составляет 10-30 км/ч (5-20 миль/ч), при нажатии кнопки помощи при вождении для системы интеллектуального круиз-контроля будет установлена скорость 30 км/ч (20 миль/ч).

Настройка дистанции между автомобилями

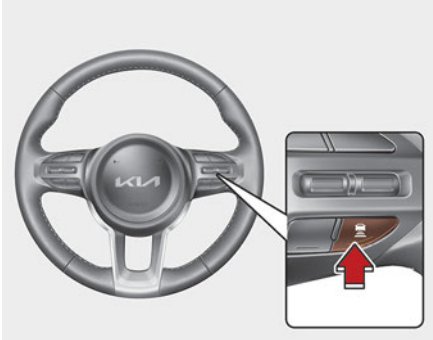
OYB051197L

При каждом нажатии этой кнопки значение параметра дистанции будет меняться согласно следующим правилам.

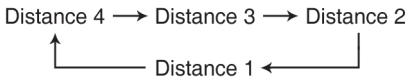

Например, на скорости 90 км/ч (56 миль/ч) дистанция поддерживается следующим образом.

- Дистанция 4 — приблизительно 52,5 м (172 фута)
- Дистанция 3 — приблизительно 40 м (130 футов)
- Дистанция 2 — приблизительно 32,5 м (106 футов)
- Дистанция 1 — приблизительно 25 м (82 фута)

✻ ПРИМЕЧАНИЕ

При перезапуске двигателя или временном отключении системы интеллектуального круиз-контроля для

параметра дистанции устанавливается последнее заданное значение.

Увеличение заданной скорости

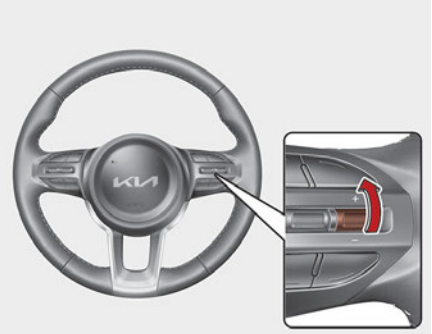
OYB054282L

- Нажмите кнопку (+) и сразу же отпустите ее. Установленная скорость увеличивается на 1 км/ч (1 миля/ч) при каждом таком действии.
- Нажмите на кнопку (+) и удерживайте ее. Установленная скорость увеличивается на 10 км/ч (5 миль/ч) при каждом таком действии.

  Можно установить скорость до 180 км/ч (110 миль/ч).

⚠ ПРЕДУПРЕЖДЕНИЕ

Проверьте окружающую обстановку, прежде чем нажимать кнопку (+). Если нажать и удерживать кнопку (+), скорость движения может резко возрасти.

Снижение заданной скорости

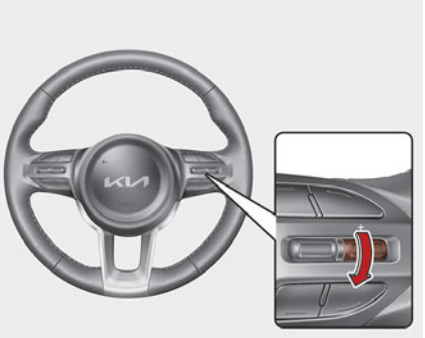
OYB054281L

- Нажмите и сразу же отпустите кнопку (-). Установленная скорость уменьшается на 1 км/ч (1 миля/ч) при каждом таком действии.
- Нажмите на кнопку (-) и удерживайте ее. Установленная скорость уменьшается на 10 км/ч (5 миль/ч) при каждом таком действии.

  Можно установить скорость до 30 км/ч (20 миль/ч).

Временное отключение системы интеллектуального круиз-контроля

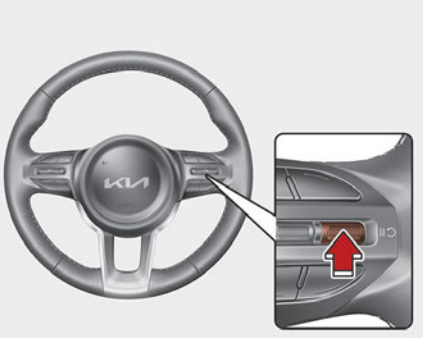
OYB054198L

Нажмите переключатель (⏸) или педали тормоза временно отключает систему интеллектуального круиз-контроля.

Возобновление работы системы интеллектуального круиз-контроля

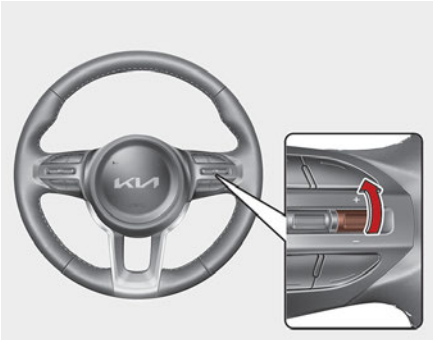

Чтобы возобновить работу функции интеллектуального круиз-контроля после ее отключения, нажмите переключатель (+), (-) или (⏮).

Если нажать переключатель (+) или (-), система установит скорость движения, указанную на приборной панели.

Если нажать кнопку (⏮), будет восстановлена предварительно заданная скорость движения.

⚠ ПРЕДУПРЕЖДЕНИЕ

Проверьте окружающую обстановку, прежде чем нажимать переключатель (⏮). Скорость движения может резко возрасти или снизиться, если нажать кнопку⏮).

Отключение системы интеллектуального круиз-контроля

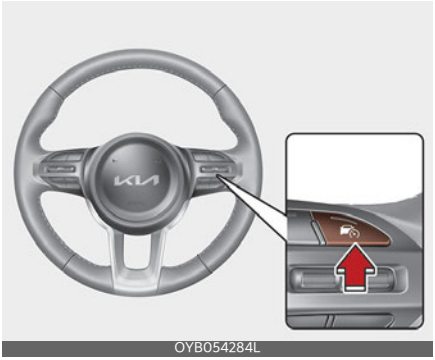

Чтобы отключить систему интеллектуального круиз-контроля, нажмите кнопку «Система помощи при вождении».

✻ ПРИМЕЧАНИЕ

Если автомобиль оборудован системой ручного ограничения скорости, нажмите и удерживайте кнопку «Система помощи при вождении», чтобы отключить систему интеллектуального круиз-контроля. В то же время включится система ручного контроля за ограничениями скорости.

⚠ ПРЕДУПРЕЖДЕНИЕ

Не управляйте двумя или более переключателями одновременно. Система интеллектуального круиз-контроля может не работать надлежащим образом.

Отображение элементов системы интеллектуального круиз-контроля и управление ими

Состояние работы системы интеллектуального круиз-контроля можно

проверить в режиме просмотра «Помощь при вождении» на приборной панели. Для более"ЖК-дисплей" на странице 4-65.

Сигналы от системы интеллектуального круиз-контроля отображаются как показано ниже, в зависимости от состояния функции.

OST052187L

Сигналы от системы интеллектуального круиз-контроля отображаются как показано ниже, в зависимости от состояния функции.

- Во время работы
  1. При наличии движущегося впереди транспортного средства и при соблюдении выбранного уровня дистанции.
  2. Заданная скорость
  3. При наличии движущегося впереди транспортного средства и дистанции между транспортными средствами
- При временном отключении
  1. Ваш автомобиль (серый)
  2. Предыдущее заданное значение скорости (серое)

✻ ПРИМЕЧАНИЕ

- Расстояние до впереди идущего транспортного средства на панели отображается в соответствии с фактическим расстоянием между вашим автомобилем и автомобилем, идущим впереди.
- Целевая дистанция может отличаться в зависимости от скорости транспортного средства и установленного уровня дистанции. Если скорость автомобиля низкая, даже если расстояние между автомобилями изменилось, изменение целевого расстояния между автомобилями может быть незначительным.
- Изображения или цвета, отображаемые на приборной панели, могут отличаться в зависимости от спецификаций или тем панели.

Временное ускорение

OYB054187L

Если при включенном интеллектуальном круиз-контроле вы хотите временно увеличить скорость, нажмите педаль акселератора. В этом случае при нажатии на педаль акселератора на приборной панели замигают параметры заданной скорости, диапазона расстояния и расстояния до цели.

Однако при недостаточном нажатии на педаль акселератора скорость автомобиля может снизиться.

⚠ ПРЕДУПРЕЖДЕНИЕ

При ускорении следует соблюдать особую осторожность, поскольку управление скоростью и дистанцией не будет осуществляться автоматически, даже если впереди вас движется транспортное средство.

Временное отключение системы интеллектуального круиз-контроля

OYB050213RU

Если система интеллектуального круиз-контроля временно отключена автоматически, на приборной панели появится предупреждающее сообщение и прозвучит звуковой сигнал, предупреждающий водителя.

Система интеллектуального круиз-контроля временно автоматически отключается в перечисленных ниже ситуациях:

- Скорость автомобиля выше 190км/ч (120 миль/час)
- Скорость движения ниже 10 км/ч (5 миль/ч).
- Педаль акселератора постоянно нажата в течение определенного периода времени.
- Условия работы системы интеллектуального круиз-контроля не соблюдаются

⚠ ПРЕДУПРЕЖДЕНИЕ

Если система интеллектуального круиз-контроля временно отключена, постоянная дистанция до движущегося впереди транспортного средства не будет поддерживаться. При движении необходимо постоянно следить за дорожной ситуацией впереди и в случае необходимости использовать педаль тормоза для снижения скорости с целью поддержания безопасной дистанции.

Условия работы системы интеллектуального круиз-контроля не соблюдаются

OYB050180RU

Если нажать кнопку помощи при вождении, задействовать переключатель (+), (-) или (⊂) в ситуации, когда условия работы системы интеллектуального круиз-контроля не выполняются, на приборной панели появится предупреждающее сообщение и прозвучит звуковой сигнал.

Предупреждение о дорожных условиях по ходу движения

OST052190RU

В перечисленных ниже условиях на приборной панели отобразится предупреждающее сообщение и прозвучит звуковое сообщение для оповещения водителя о дорожных условиях по ходу движения.

ПРЕДУПРЕЖДЕНИЕ

Будьте внимательны и следите за транспортными средствами и объектами, которые могут внезапно появиться перед вами. При необходимости нажмите педаль тормоза, чтобы снизить скорость и сохранить безопасную дистанцию.

Предупреждение об угрозе столкновения

OST052152RU

Если работает система интеллектуального круиз-контроля и существует высокий риск столкновения с движущимся впереди транспортным средством, на приборной панели отобразится предупреждающее сообщение и прозвучит звуковое сообщение для оповещения водителя.

При движении необходимо постоянно следить за дорожной ситуацией впереди и в случае необходимости использовать педаль тормоза для снижения скорости с целью поддержания безопасной дистанции.

ПРЕДУПРЕЖДЕНИЕ

Система интеллектуального круиз-контроля может не предупредить водителя об опасности столкновения в указанных ниже ситуациях.

Во время вождения будьте внимательны и следите за дорожными условиями.

- Дистанция до движущегося впереди транспортного средства мала или впереди идущее транспортное средство движется со скоростью, равной или превышающей скорость вашего автомобиля

- Другое транспортное средство неподвижно или движется на очень низкой скорости
- После включения системы интеллектуального круиз-контроля сразу нажата педаль акселератора

ПРЕДУПРЕЖДЕНИЕ

- Система интеллектуального круиз-контроля не является заменой навыкам правильного и безопасного вождения. Водитель обязан все время следить за скоростью и расстоянием до движущегося впереди автомобиля.
- Система интеллектуального круиз-контроля может не распознать непредвиденные и опасные ситуации или сложные условия движения, поэтому во время вождения следите за дорожными условиями и контролируйте скорость вашего автомобиля.
- Чтобы случайного не задать скорость, выключайте функцию интеллектуального круиз-контроля, если она не используется.
- Не открывайте дверь и не покидайте автомобиль, если работает система интеллектуального круиз-контроля, даже если автомобиль остановился.
- Всегда следите за выбранной скоростью и дистанцией до других автомобилей.
- Соблюдайте безопасную дистанцию, соответствующую ситуации на дороге, и скорость движения. Если во время движения на большой скорости эта дистанция слишком мала, это может привести к серьезному столкновению.
- Если поддерживается дистанция до движущегося впереди транспортного средства, то при его исчезновении система интеллектуального круиз-контроля может внезапно разогнать автомобиль до заданной скорости. Будьте всегда внимательны, чтобы избежать непредвиденной и опасной ситуации.
- Скорость автомобиля может снизиться на подъеме и возрасти на спуске.
- Всегда следите за ситуацией на дороге, предвосхищая такие ситуации, как резкое появление перед вами другого транспортного средства.
- При буксировке прицепа или чего-то подобного в автомобиле могут часто переключаться передачи и наблюдаться высокие ОБОРОТЫ во время движения, а производительность интеллектуального круиз-контроля может быть снижена. Всегда соблюдайте осторожность при вождении автомобиля.
- Отключите систему интеллектуального круиз-контроля, если ваш автомобиль буксируют.
- Интеллектуальный круиз-контроль может работать некорректно под воздействием сильных электромагнитных помех.
- Система интеллектуального круиз-контроля может не обнаружить препятствие по ходу движения, что может привести к аварии. Всегда внимательно смотрите на дорогу, чтобы предотвратить возникновение неожиданных и внезапных ситуаций.
- Транспортные средства, движущиеся впереди и часто меняющие

полосы движения, могут вызвать задержку отклика системы интеллектуального круиз-контроля или ее реагирование на транспортное средство, фактически находящееся в соседней полосе движения. Всегда двигайтесь аккуратно во избежание непредвиденной и опасной ситуации.

- Вам следует быть внимательным и соблюдать правила безопасного управления автомобилем, даже если на приборной панели не появлялось предупреждающее сообщение и не звучал звуковой сигнал.
- Если отображается предупреждение или звучит звуковой сигнал какой-либо другой системы, предупреждающее сообщение интеллектуального круиз-контроля может не отображаться, а звуковая сигнализация может не звучать.
- Звуковое предупреждение вспомогательной функции предотвращения лобового столкновения можно не услышать в шумной обстановке.
- Производитель автомобиля не несет ответственности за нарушение водителем правил дорожного движения или дорожные происшествия, возникшие по вине последнего.
- Всегда устанавливайте скорость автомобиля ниже ограничения скорости, принятой в конкретной стране.

ПРИМЕЧАНИЕ

- Система интеллектуального круиз-контроля не работает в течение нескольких секунд после пуска автомобиля, инициализации камеры переднего вида или переднего радара.
- Когда торможением управляет система интеллектуального круиз-контроля, может быть слышен звук.

Неисправности и ограничения системы интеллектуального круиз-контроля

Неисправность системы интеллектуального круиз-контроля

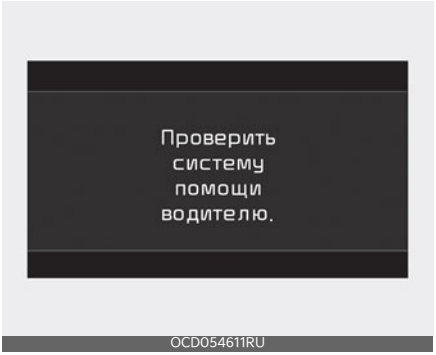

При возникновении неисправности в интеллектуальной системе круиз-контроля на дисплее приборной панели будет отображаться предупреждающее сообщение (выключится по прошествии определенного периода времени), а главная сигнальная лампа (⚠) включится.

Проверьте систему интеллектуального круиз-контроля в специализированной мастерской. Kia рекомендует обратиться к официальному дилеру Kia или партнерской сервисной компании:

Система интеллектуального круиз-контроля отключена

OJA050084RU

Если крышка фронтального радара или датчик покрыты каким-либо веществом, например снегом или дождем, возможно ухудшение качества обнаружения объектов, а также временное ограничение функциональности или отключение системы интеллектуального круиз-контроля.

При этом на приборной панели появятся предупреждающие сообщения и главная сигнальная лампа (⚠) отображаются на приборной панели (выключатся по прошествии определенного периода времени), но это не указывает на неисправность системы интеллектуального круиз-контроля.

Система интеллектуального круиз-контроля возобновит свою работу в обычном режиме после удаления снега, дождевых капель и загрязнений. Всегда содержите ее в чистоте.

⚠ ПРЕДУПРЕЖДЕНИЕ

Даже если на приборной панели не появляется предупреждающее сообщение, система интеллектуального круиз-контроля может не работать надлежащим образом.

⚠ ПРЕДОСТЕРЕЖЕНИЕ

После включения двигателя система интеллектуального круиз-контроля может работать неправильно на участках (например, на открытой местности), на которых после включения двигателя не обнаруживается ни один объект.

✻ ПРИМЕЧАНИЕ

Это можно проверить в сервисном сообщении окна служебной информации на дисплее приборной панели.

Ограничения системы интеллектуального круиз-контроля

Система интеллектуального круиз-контроля может работать некорректно при указанных ниже обстоятельствах:

- Датчик обнаружения либо область вокруг него загрязнена либо повреждена
- Постоянно распыляется жидкость стеклоомывателя, либо включен стеклоочиститель
- Объектив камеры закрыт из-за тонированного, покрытого пленкой или снабженного покрытием лобового стекла, поврежденного стекла или прилипшего к стеклу постороннего предмета (наклейки, насекомого и т.п.)
- Наличие на лобовом стекле остатков влаги или льда
- Обзор перед камерой фронтального обзора затруднен из-за яркого солнечного света
- Свет от уличных фонарей или от встречного автомобиля отражается

на влажной поверхности дороги, например, от луж
- Температура в месте установки камеры переднего вида слишком высокая или слишком низкая
- Предмет установлен на приборной панели
- Вокруг слишком яркий свет
- Вокруг слишком темно, например в туннеле и т. п.
- Резкое изменение освещенности, например при въезде или выезде из туннеля
- Яркость освещения низкая, а основные фары выключены либо слабо горят
- Движение в сильный дождь или в плотном тумане
- Движение через пар, дым или тень.
- Обнаружение только части транспортного средства.
- Движущееся впереди транспортное средство не имеет задних фонарей, задние фонари установлены в нестандартном положении и т.п.
- Низкая освещенность снаружи, а задние фонари не включены или недостаточно яркие
- Задняя часть движущегося впереди транспортного средства небольшая или имеет нестандартный вид (например, наклонена, опрокинута и т. п.).
- Дорожный просвет транспортного средства впереди низкий либо высокий
- Резкое появление перед вами транспортного средства
- Автомобиль буксируют
- Объект, от которого отражается сигнал переднего радара, такой как перила, соседний автомобиль и т.п.
- Удар или повреждение бампера в месте установки переднего радара или смещение переднего радара
- Температура в месте установки фронтального радара слишком высокая или слишком низкая.
- Автомобиль впереди сделан из материала, не отражающего сигнал переднего радара
- Движение рядом с развязкой автострад (или шоссе) или пунктом сбора дорожной пошлины.
- Движение по скользкой поверхности, на которой имеется снег, лужи, гололед и т. п.
- Движение по извилистой дороге.
- Движущееся впереди транспортное средство обнаружено поздно
- Между вашим автомобилем и транспортным средством впереди внезапно возникает препятствие.
- Движущееся впереди транспортное средство внезапно изменяет полосу движения или резко снижает скорость.
- Движущееся впереди транспортное средство перекошено
- Транспортное средство впереди перемещается слишком быстро или слишком медленно
- Ваш автомобиль резко изменяет полосу движения на низкой скорости, когда впереди движется транспортное средство.
- Снег на поверхности транспортного средства впереди.
- Неравномерное вождение

- Вы находитесь на перекрестке с круговым движением, а другого автомобиля не видно
- Вы едете постоянно по кругу
- Неблагоприятные дорожные условия вызывают чрезмерную вибрацию автомобиля во время движения
- высота автомобиля меняется вследствие большой загрузки, неправильного давления в шинах и т. п.
- При проезде в перечисленных ниже местах
  - Вождение на автостоянке
  - Движение через строительную площадку, грунтовую дорогу, частично мощеную дорогу, неровную дорогу, «лежачих полицейских» и т. п.
  - Движение на склон либо со склона, по извилистой дороге и т. п.
  - Движение по дороге с растущими на обочине деревьями или с уличными фонарями.
  - Движение по узкой автодороге, сильно заросшей по сторонам деревьями или травой
  - Электромагнитные помехи, например при движении в зоне с сильными радиоволнами либо электрическим шумом
  - Движение по извилистой дороге.
- Движение через туннель или по металлическому мосту
- Автомобиль передвигается в местах, где имеются металлические предметы, например строительные площадки, железная дорога и т. п.
- Движение на больших открытых пространствах с небольшим количеством автомобилей или объектов (например, по пустыне, лугу, пригороду и т. п.).
  - Движение через пар, дым или тень.
  - Движение рядом с развязкой автострад (или шоссе) или пунктом сбора дорожной пошлины.
  - Автомобиль передвигается в местах, где имеются металлические предметы, например строительные площадки, железная дорога и т. п.
- Движение по извилистой дороге.

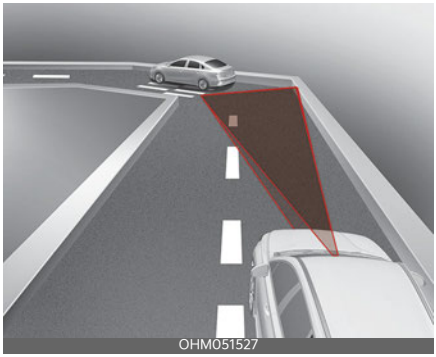

Система интеллектуального круиз-контроля на кривой может не обнаружить транспортное средство, движущееся в вашей полосе, и ускорит движение до заданной скорости. Кроме того, автомобиль может резко снизить скорость, если впереди внезапно будет обнаружено транспортное средство.

На кривой следует двигаться с надлежащей скоростью и регулировать ее с помощью педали тормоза или акселератора в зависимости от дороги и условий движения.

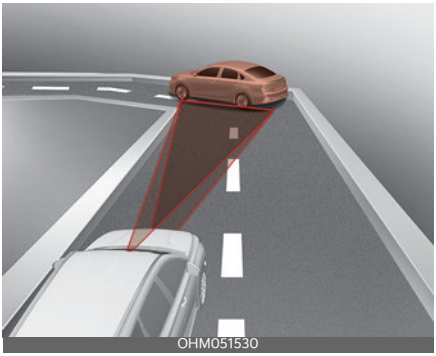

Скорость автомобиля может быть снижена с учетом транспортного средства в соседней полосе движения.

Убедитесь, что дорожные условия позволяют безопасно использовать систему интеллектуального круиз-контроля, и при необходимости нажмите на педаль тормоза, чтобы снизить скорость и сохранить безопасную дистанцию

- Движение на склон либо со склона

При движении на подъеме или спуске система интеллектуального круиз-контроля может не обнаружить транспортное средство, движущееся в вашей полосе, и ускорит движение до заданной скорости. Кроме того, при неожиданном обнаружении движущегося впереди автомобиля скорость начнет резко снижаться.

На уклонах следует двигаться с надлежащей скоростью и регулировать ее с помощью педали тормоза или акселератора в зависимости от дороги и условий движения.

- Смена полосы движения

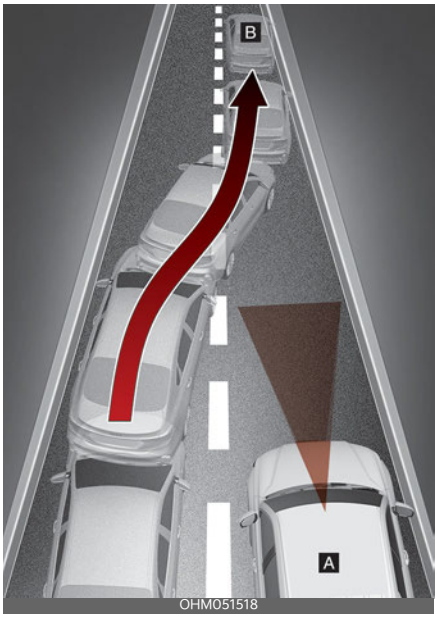

1. ваш автомобиль,
2. автомобиль, перемещающийся на другую полосу

После перемещения транспортного средства (2) на вашу полосу с соседней полосы оно не будет обнаружено датчиком, пока не окажется в пределах дальности обнаружения датчика. Система интеллектуального круиз-контроля может не сразу обнаружить транспортное средство, резко меняющее

полосу движения. В этом случае необходимо поддерживать безопасную дистанцию торможения и, при необходимости, выжать педаль тормоза, чтобы уменьшить скорость движения для поддержания безопасного расстояния.

- Обнаружение транспортного средства

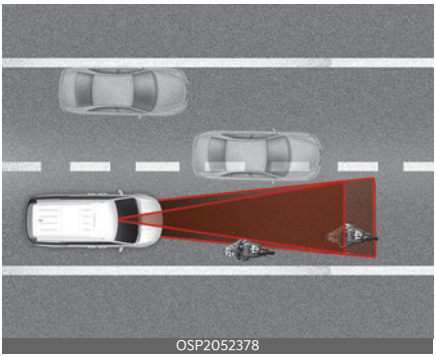
OSP2052378

Датчик не сможет обнаружить некоторые транспортные средства на вашей полосе движения в таких случаях:

- транспортные средства смещены к одному из краев полосы
- медленно двигающиеся автомобили или внезапно замедлившиеся автомобили
- Транспортные средства с высоким дорожным просветом или перевозящие грузы, которые выступают назад
- транспортные средства, у которых передняя часть поднята из-за тяжелых грузов;
- транспортные средства в пределах около 2м (6 футов) от вашего автомобиля;
- встречные транспортные средства;
- Остановившиеся автомобили
- Автомобили с малым профилем задней части, например прицепы
- узкие транспортные средства, такие как мотоциклы, велосипеды или электросамокаты;
- специальные транспортные средства;
- Животные и пешеходы.

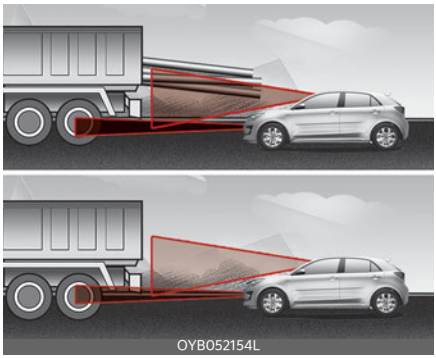
OYB052154L

В следующих случаях датчик не сможет обнаружить движущееся впереди транспортное средство. Во время вождения будьте внимательны, следите за дорожными условиями и безопасно ведите автомобиль. При необходимости отрегулируйте скорость вашего автомобиля.

- Вы сами управляете автомобилем
- Движение по узким или извилистым дорогам

- Движущееся впереди транспортное средство повернуло на перекрестке

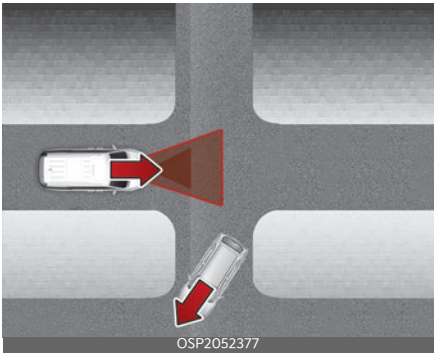

Если движущееся впереди транспортное средство повернет на перекрестке, ваш автомобиль может ускориться.

Во время вождения будьте внимательны и следите за дорожными условиями.

- Впереди идущий автомобиль выезжает за пределы полосы движения

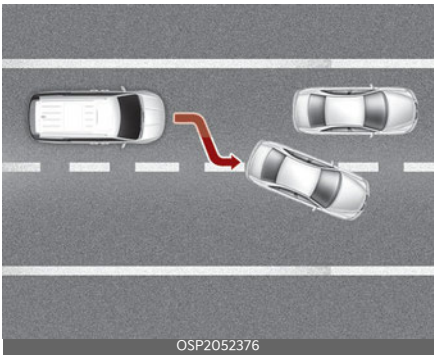

Если впереди идущий автомобиль перестраивается, система интеллектуального круиз-контроля может не определить перестроение мгновенно.

Во время вождения будьте внимательны и следите за дорожными условиями.

- Всегда обращайте внимание на пешеходов

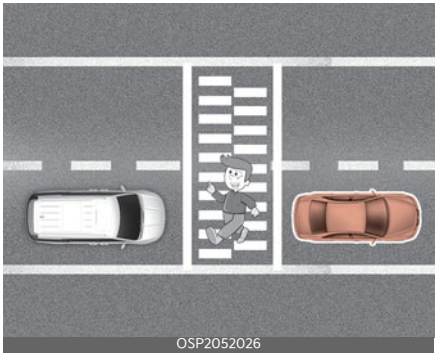

Когда ваш автомобиль удерживает дистанцию до движущегося впереди транспортного средства, всегда обращайте внимание на пешеходов.

Интеллектуальная система круиз-контроля с навигацией (NSCC) (при наличии)

Интеллектуальный круиз-контроль на основе данных навигации помогает поддерживать безопасную скорость в зависимости от дорожных условий, используя информацию из навигационной системы при движении по автостраде во время работы системы интеллектуального круиз-контроля.

ПРИМЕЧАНИЕ

- Система интеллектуального круиз-контроля на основе данных навигации доступна только на контролируемых подъездных дорогах определенных автомагистралей (или автострад).
  * Дороги с контролируемым доступом - это дороги с ограниченным въездом и выездом, которые обеспечивают возможность непрерывного скоростного движения транспорта. На дороги с контролируемым доступом допускаются только легковые автомобили и мотоциклы.
- Система интеллектуального круиз-контроля на основе данных навигации работает при движении по главным контролируемым подъездным дорогам и не работает на транспортных развязках или перекрестках.
- В будущие обновления навигатора могут быть включены дополнительные автомагистрали.

Автоматическое замедление движения на извилистой автостраде

При высокой скорости автомобиля функция автоматического замедления движения на извилистой автостраде временно снизит скорость вашего автомобиля или ограничит ускорение для обеспечения безопасного движения на извилистом участке дороги на основании навигационных данных.

Настройки системы интеллектуального круиз-контроля на основе данных навигации

Система автоматического управления скоростью движения на автостраде

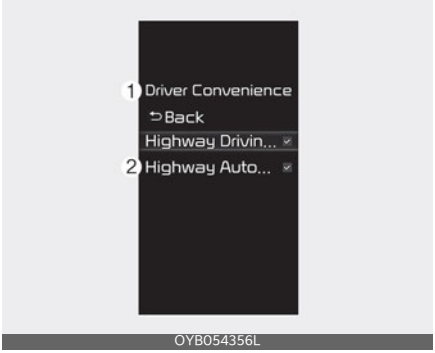

1 **Комфортное вождение**
2 **Автоматическое изменение скорости на автостраде**

Когда автомобиль запущен, выберите на приборной панели **Настройки** → **Помощь водителю** → **Система автоматического управления скоростью движения на автостраде**.

ПРИМЕЧАНИЕ

При неисправности интеллектуальной системы круиз-контроля на

основе данных навигации функцию не удастся настроить в меню «Настройки».

Работа системы интеллектуального круиз-контроля на основе данных навигации

Условия работы

Система интеллектуального круиз-контроля с навигацией готова к управлению, если выполняются все нижеследующие условия.

- Настройки автоматического изменения скорости на автостраде можно задать на экране приборной панели/информационно-развлекательной системы.
- Система интеллектуального круиз-контроля работает
- Движение по главным дорогам автомагистралей (или автострадам)

ПРИМЕЧАНИЕ

Подробнее об использовании интеллектуального круиз-контроля см. в разделе"Интеллектуальный круиз-контроль (SCC) (при наличии)" на странице 6-82.

Отображение элементов системы интеллектуального круиз-контроля на основе данных навигации и управление ими

Интеллектуальный круиз-контроль на основе данных навигации будет отображен на приборной панели следующим образом:

Режим ожидания системы интеллектуального круиз-контроля на основе данных навигации

При соблюдении условий работы загорится белый (NAV).

Работа системы интеллектуального круиз-контроля на основе данных навигации

Во время контроля скорости зеленый индикатор (NAV) индикаторная лампа загорается.

Остановка/работа системы интеллектуального круиз-контроля с навигацией

Если из-за паузы или изменения маршрута система интеллектуального круиз-контроля не может работать, серый индикатор (NAV) появится на приборной панели.

Если нажата педаль акселератора, белый индикатор (NAV) начнет мигать на приборной панели.

⚠ ПРЕДУПРЕЖДЕНИЕ

Предупреждающее сообщение появится в таких случаях:

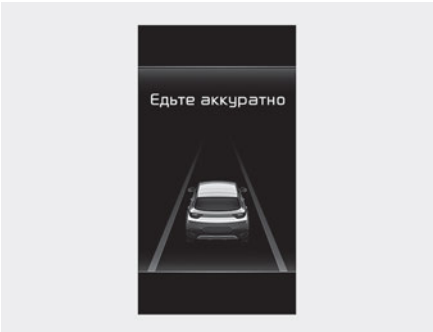

OST050214RU

- Функция «Интеллектуальный круиз-контроль на основе данных навигации» не может снизить скорость вашего автомобиля до безопасного значения

✻ ПРИМЕЧАНИЕ

Отображаемые на приборной панели изображения или цвета могут отличаться в зависимости от типа приборной панели или выбранной темы в меню настроек.

Автоматическое замедление движения на извилистой автостраде

В зависимости от извилистого участка впереди на автостраде (или шоссе) автомобиль снизит скорость, а после прохождения извилистого участка автомобиль разгонится до скорости, заданной в системе интеллектуального круиз-контроля.

✻ ПРИМЕЧАНИЕ

Начальная точка снижения скорости зависит от скорости движения автомобиля и кривизны дороги. Чем выше скорость движения, тем раньше начальная точка снижения скорости.

Ограничения системы интеллектуального круиз-контроля на основе данных навигации

Интеллектуальная система круиз-контроля с навигацией может не работать нормально при следующих обстоятельствах:

- Система навигации работает ненадлежащим образом
- Ограничение скорости и информация об участке пути в системе навигации не обновлена
- Картографическая информация не передается вследствие неполадок в работе информационно-развлекательной системы
- Картографические данные и фактические условия участка пути отличаются в связи с ошибкой данных GPS или картографической информации
- Система навигации выполняет поиск маршрута во время движения.
- Сигналы GPS блокируются в определенных зонах, например в туннелях
- Дорога, которая разделяется на две или три дороги и снова смыкается
- Автомобиль уходит с маршрута, проложенного в системе навигации.
- Маршрут к точке назначения изменен или отменен в результате перезагрузки системы навигации
- Автомобиль въезжает на станцию обслуживания или в зону отдыха

- Работает приложение Android Auto или система CarPlay
- Система навигации не может обнаружить текущее положение автомобиля (например, на эстакаде, в том числе на переходе, прилегающем к главным дорогам, или если параллельно проходит другая дорога)
- Система навигации обновляется во время движения
- Система навигации перезапускается во время движения
- Ограничение скорости на некоторых участках дороги изменяется в соответствии с ситуацией на дороге.
- Идет ремонт дороги.
- Движение по дорогам ограниченного пользования.
- При плохой погоде, например сильный дождь и снегопад.
- Движение по дороге с крутыми поворотами.

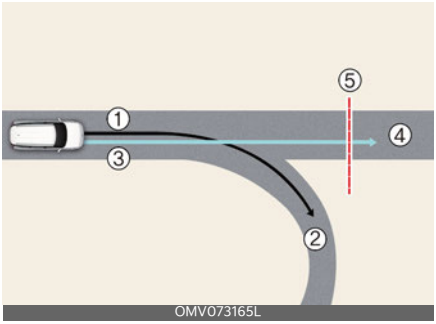

1 Заданный маршрут
2 ответвление
3 Маршрут движения
4 Главная дорога
5 Извилистый участок дороги

- Если заданный в системе навигации маршрут (ответвление) отличается от маршрута движения (главная дорога), функция автоматического замедления движения на извилистой автостраде может не работать, пока маршрут движения не будет распознан как главная дорога.
- Когда маршрут движения автомобиля распознается как главная дорога путем удержания главной дороги, а не заданного в системе навигации маршрута, функция автоматического замедления движения на извилистой автостраде будет работать. В зависимости от расстояния до поворота и текущей скорости транспортного средства замедление может быть недостаточным или происходить слишком быстро.

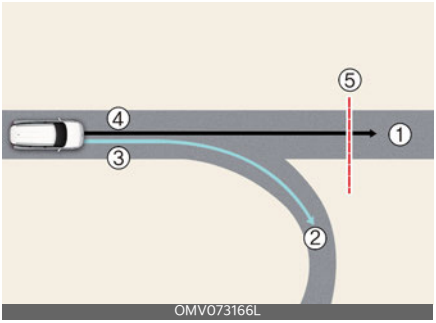

1 Главная дорога
2 ответвление
3 Маршрут движения
4 Заданный маршрут
5 Извилистый участок дороги

- Если заданный в системе навигации маршрут (главная дорога) отличается от маршрута движения (ответвление), функция автоматического замедления движения на извилистой автостраде будет работать временно, исходя из информа-

ции об извилистом участке на главной дороге.

- Функция автоматического замедления движения на извилистой автостраде отключается, если обнаруживает отклонение от маршрута в результате выезда на перекресток или транспортную развязку.

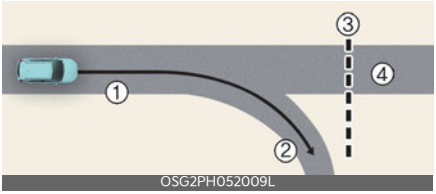

1 Маршрут движения
2 ответвление
3 Извилистый участок дороги
4 Главная дорога

- Если в системе навигации не задан пункт назначения, функция автоматического замедления движения на извилистой автостраде будет работать на основе информации об извилистом участке на главной дороге.
- Даже в случае съезда с главной дороги функция автоматического замедления движения на извилистой автостраде может временно работать исходя из навигационной информации об извилистом участке автострады.

⚠ ПРЕДУПРЕЖДЕНИЕ

- Интеллектуальная система круиз-контроля на основе данных навигации не способна заменить навыки и методы безопасного вождения, а просто повышает удобство управления автомобилем. Всегда следите за дорогой. Водитель несет ответственность за соблюдение правил дорожного движения.
- Информация об ограничении скорости в системе навигации может отличаться от информации о фактическом пределе скорости на дороге. Водитель несет ответственность за проверку ограничения скорости на фактической дороге или полосе движения.
- Функция автоматического замедления движения на извилистой автостраде будет отключена при съезде с главной дороги шоссе (или автострады) на обычную дорогу или в определенную зону (развязку, перекресток, зону отдыха и т.д.).
- Интеллектуальный круиз-контроль на основе данных навигации может не функционировать в связи с наличием движущихся впереди автомобилей и условиями движения автомобиля. Во время вождения будьте внимательны и следите за дорожными условиями.
- При буксировке прицепа или чего-то подобного снижение скорости автомобиля может быть недостаточным. Всегда соблюдайте осторожность при вождении автомобиля.
- После прохождения пункта сбора дорожной пошлины на автостраде (или шоссе) система интеллектуального круиз-контроля на основе данных навигации будет функционировать согласно данным первой полосы движения. При перестроении в другую полосу система интеллектуального круиз-контроля на основе данных навигации может осуществлять сброс скорости некорректно.

- Скорость движения автомобиля увеличится при нажатии на педаль акселератора во время работы системы интеллектуального круиз-контроля на основе данных навигации, и система не будет снижать скорость автомобиля. Однако при недостаточном нажатии на педаль акселератора скорость автомобиля может снизиться.
- Если водитель увеличивает скорость и отпускает педаль акселератора во время функционирования системы интеллектуального круиз-контроля на основе данных навигации, скорость движения автомобиля может снижаться недостаточно или может снижаться в ускоренном темпе для установления безопасной скорости.
- Если радиус поворота слишком большой или слишком маленький, система интеллектуального круиз-контроля на основе данных навигации может не функционировать.
- Интеллектуальный круиз-контроль на основе данных навигации является дополнительной системой и не отменяет необходимость соблюдать правила безопасного вождения. Водитель обязан все время следить за скоростью и расстоянием до движущегося впереди автомобиля. Соблюдайте правила безопасности и проявляйте предусмотрительность.

ПРИМЕЧАНИЕ

- Между указаниями системы навигации и началом и окончанием операций системы интеллектуального круиз-контроля на основе данных навигации могут возникать задержки.
- Информация о скорости на приборной панели и в системе навигации может отличаться.
- Даже если автомобиль движется со скоростью ниже установленной системой интеллектуального круиз-контроля, ускорение может быть ограничено извилистыми участками дороги впереди.
- При работающей системе интеллектуального круиз-контроля на основе данных навигации во время съезда с главной дороги для въезда на перекресток, транспортную развязку, в зону отдыха и т. д. ее функционирование продолжится в течение определенного времени.
- Снижение скорости системой интеллектуального круиз-контроля с навигацией может быть недостаточным в связи с дорожными условиями, такими как неровная поверхность и узкие полосы движения.

Система слежения за полосой движения (LFA) (при наличии)

Система слежения за полосой движения обнаруживает разметку полосы движения и/или идущий впереди автомобиль и выравнивает ваш автомобиль по центру полосы движения.

Датчик обнаружения

Камера переднего вида

OST052066L

Камера переднего вида используется в качестве датчика обнаружения дорожной разметки и движущихся впереди автомобилей.

Смотрите точное расположение датчика обнаружения на иллюстрации выше.

ПРЕДОСТЕРЕЖЕНИЕ

Подробнее о мерах предосторожности при использовании камеры переднего вида см. в разделе ."Вспомогательная система предотвращения лобового столкновения (FCA) (совокупность датчиков) (при наличии)" на странице 6-19.

Настройки системы слежения за полосой движения

Виды предупреждений

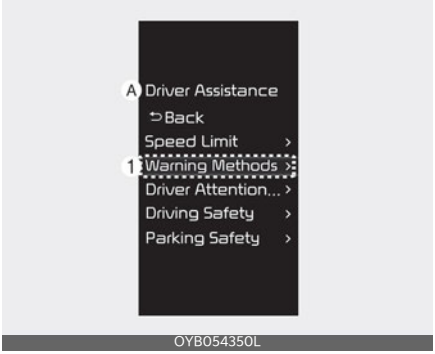

OYB054350L

A: **Помощь водителю**

1 Виды предупреждений

Виды предупреждений можно настроить при включенном двигателе. Выберите пункты **Пользовательские установки** → **Помощь водителю** → **Виды предупреждений** в меню настроек в комбинации приборов или **Настройки** → **Автомобиль** → **Помощь водителю** → **Виды предупреждений** в меню настроек информационно-развлекательной системы, чтобы изменить следующие настройки:

- **Громкость предупреждений**: Настройка громкости предупредительного звукового сигнала.
- **Приоритет безопасного вождения**: В автомобиле снижается уровень громкости, когда система контроля безопасного вождения выдает предупреждение.

ИНФОРМАЦИЯ

- Убедитесь, что установленные вами **виды предупреждений** могут применяться к **видам преду-**

преждений других систем помощи водителю.

- **Вид предупреждения** сохранит свои последние настройки, даже если будет выполнен перезапуск автомобиля.
- Меню настроек может отсутствовать в зависимости от комплектации и характеристик автомобиля.

Работа системы слежения за полосой движения

Включение/выключение вспомогательной системы слежения за полосой

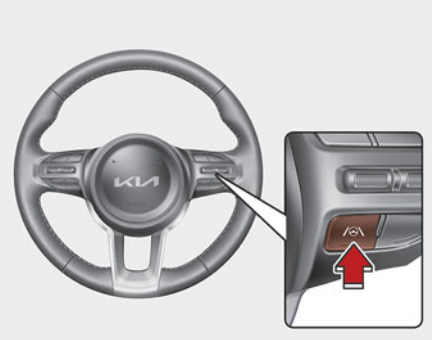

OYB051280L

Чтобы включить систему слежения за полосой движения, при работающем двигателе нажмите кнопку «Lane Driving Assist» (Автоматическое удержание на полосе) на рулевом колесе. На приборной панели) загорается на приборной панели.

Чтобы выключить систему удержания по полосе, еще раз нажмите и удерживайте кнопку Система слежения за полосой движения.

Предупреждение и управление

Система слежения за полосой движения

OST052230L

При обнаружении впереди идущего автомобиля и/или обеих разметок полосы движения, а также скорости движения ниже 180км/ч (110 миль/ч), на приборной панели загорится зеленый индикатор (), и система слежения за полосой движения будет помогать рулевому колесу удерживать автомобиль посередине полосы.

⚠ ПРЕДОСТЕРЕЖЕНИЕ

Если рулевое колесо не управляется, мигает белый индикатор () и меняет свой цвет на серый.

Предупреждение об отсутствии рук на рулевом колесе

OYB041638RU

Если водитель снимет руки с рулевого колеса на несколько секунд, появится предупреждающее сообщение и прозвучит несколько предупреждающих звуковых сигналов.

- Первый этап: предупреждающее сообщение
- Второй этап: предупреждающее сообщение (красное рулевое колесо) и звуковой сигнал

OJA050146RU

A: **Система слежения за полосой (LFA) отключена**

Если после предупреждения об отсутствии рук на руле водитель не поместит руки на руль, появится предупреждающее сообщение, и система слежения за полосой движения автоматически отключится.

⚠ ПРЕДУПРЕЖДЕНИЕ

- Если рулевое колесо удерживается очень сильно или его положение выходит за определенный уровень, система помощи в рулевом управлении может не сработать.
- Система слежения за полосой движения работает не все время. Водитель должен управлять автомобилем с соблюдением мер безопасности и удерживать его в соответствующей полосе движения.
- В зависимости от дорожных условий предупреждение об отсутствии рук на рулевом колесе может появиться с запозданием. Во время движения всегда держите руки на руле.
- Если удерживать рулевое колесо очень слабо, система слежения за полосой движения будет предупреждать об отсутствии рук на рулевом колесе, поскольку может не определить, что водитель держит руки на руле.
- При прикреплении к рулевому колесу разных предметов предупреждения об отпускании руля могут должным образом не работать.

✻ ПРИМЕЧАНИЕ

- При обнаружении обеих линий разметки их изображение на приборной панели изменит цвет с серого на белый.

Линия разметки не обнаружена

OST052231L

Линия разметки обнаружена

OST052232L

- Отображаемые на приборной панели изображения или цвета могут отличаться в зависимости от типа приборной панели или выбранной темы в меню настроек.
- Если линии разметки не обнаружены, управление рулевым колесом со стороны системы слежения за полосой движения может быть ограничено с учетом наличия транспортного средства по ходу движения впереди или условий движения этого транспортного средства.
- Даже если система слежения за полосой движения осуществляет помощь в рулевом управлении, водитель может управлять рулевым колесом.
- Усилие поворота рулевого колеса повышается или понижается, когда рулевое управление поддерживается системой слежения за полосой, по сравнению с обычным управлением.

Ограничения и неисправности системы слежения за полосой

Неисправности системы слежения за полосой

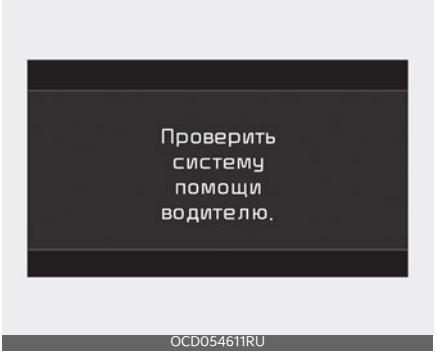

OCD054611RU

Если система слежения за полосой движения работает некорректно, на приборной панели появится предупреждающее сообщение и основной сигнальный индикатор (⚠).

В этом случае следует проверить систему слежения за полосой движения в специализированной мастерской. Kia рекомендует обратиться к официальному дилеру Kia или партнерской сервисной компании:

ПРИМЕЧАНИЕ

Это можно проверить в сервисном сообщении окна служебной информации на дисплее приборной панели.

Ограничения системы слежения за полосой

Подробнее о мерах предосторожности при использовании системы слежения за полосой движения см. в разделе"Система удержания полосы (LKA)" на странице 6-38.

Монитор заднего вида (RVM) (при наличии)

[1]: Задняя камера системы кругового обзора

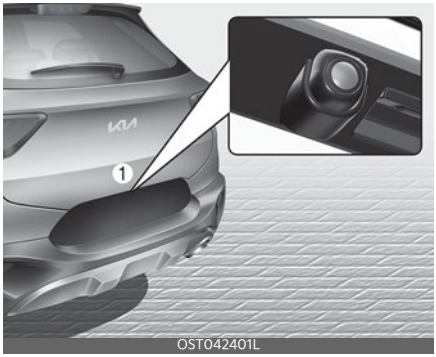

Монитор заднего вида активируется при работающем двигателе, если рычаг переключения передач находится в положении «R» (задний ход).

Данная функция является вспомогательной и предназначена для вывода изображения обстановки позади двигающегося задним ходом автомобиля на зеркало или монитор навигационной системы.

ПРЕДУПРЕЖДЕНИЕ

Монитор заднего вида не является системой безопасности. Он всего лишь служит для помощи водителю в обнаружении объектов, находящихся непосредственно позади центральной части автомобиля. Камера НЕ охватывает всю зону позади автомобиля.

ПРЕДУПРЕЖДЕНИЕ

- Никогда не полагайтесь исключительно на дисплей камеры заднего вида при движении задним ходом.

- Во избежание столкновения всегда осматривайте зону вокруг автомобиля чтобы удостовериться, что на пути движущегося автомобиля отсутствуют объекты и препятствия в любом направлении.
- Будьте предельно внимательны, когда автомобиль движется вблизи объектов, в частности, вблизи пешеходов, и особенно детей.

ПРИМЕЧАНИЕ

- Не следует направлять струю моющего аппарата высокого давления непосредственно на камеры или близлежащие участки. Вследствие ударного воздействия струи воды под высоким давлением эти устройства могут выйти из строя.
- Не используйте моющие средства, содержащие кислоты или щелочи для очистки объектива. Пользуйтесь только мягким мылом или нейтральным моющим средством и тщательно смывайте его водой.
- В случае попадания на объектив посторонних веществ нормальная работа камеры заднего вида может быть нарушена. Всегда следите за чистотой объектива камеры. Для очистки объектива не используйте химические растворители, например, сильные поверхностно-активные вещества с содержанием щелочных или летучих органических соединений (бензин, ацетон и т. д.) Они могут повредить объектив камеры.
- Камера заднего вида может отображать объекты на расстоянии, отличном от того, которое показано на экране, по причине коррекции изображений с широкоугольной камеры заднего вида. Кроме того, при наклоне автомобиля, когда в багажном отделении находится груз или другие предметы, направляющие для парковки задним ходом могут отображаться неправильно. Для обеспечения безопасности обязательно оценивайте окружающую обстановку непосредственно.

Система предотвращения столкновений при движении задним ходом (RCCA) (при наличии)

Вспомогательная система предотвращения столкновения с объектами, движущимися в поперечном направлении позади автомобиля, предназначена для обнаружения и отслеживания транспортных средств, приближающихся сзади слева и справа при движении автомобиля задним ходом и предупреждения водителя о неизбежном столкновении с помощью предупреждающего сообщения и звукового сигнала. Кроме того, система предотвращения столкновения с объектами, движущимися в поперечном направлении позади автомобиля, может помочь с торможением вашего автомобиля, чтобы избежать столкновения.

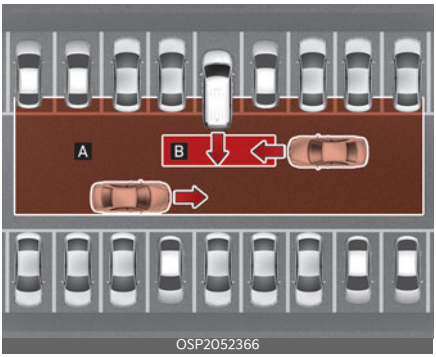

OSP2052366

[A] — рабочий диапазон системы предупреждения об опасности столкновения с объектами, движущимися в поперечном направлении позади автомобиля

[B]: рабочий диапазон системы предотвращения столкновений с объектами, движущимися в поперечном направлении позади автомобиля

⚠ ПРЕДОСТЕРЕЖЕНИЕ

Время выдачи предупреждения зависит от скорости приближающегося транспортного средства.

Датчик обнаружения

Задний угловой радар

OST052227L

Смотрите точное расположение датчиков обнаружения на иллюстрации выше.

✻ ПРИМЕЧАНИЕ

Подробнее о мерах предосторожности при использовании заднего углового радара см. в разделе"Вспомогательная система предотвращения столкновения в слепой зоне (BCA) (при наличии)" на странице 6-46.

Настройки системы предотвращения столкновения с объектами, движущимися в

поперечном направлении позади автомобиля

Обеспечение безопасности при движении задним ходом

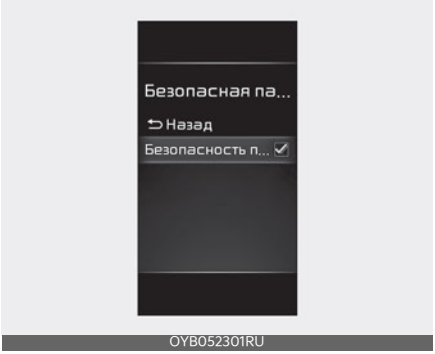

OYB052301RU

1 **Безопасная парковка**

2 **Обеспечение безопасности при движении задним ходом**

При включенном двигателе выберите пункты **Пользовательские установки** → **Помощь водителю** → **Безопасная парковка** → **Обеспечение безопасности при движении задним ходом** в меню пользовательских установок или **Настройки** → **Автомобиль** → **Помощь водителю** → **Безопасная парковка** → **Обеспечение безопасности при движении задним ходом** на экране информационно-развлекательной системы, чтобы включить систему предотвращения столкновения с объектами, движущимися в поперечном направлении позади автомобиля.

⚠ ПРЕДУПРЕЖДЕНИЕ

При перезапуске автомобиля система предотвращения столкновения с объектами, движущимися в поперечном направлении позади автомобиля, всегда включается. Однако если после перезапуска двигателя параметр **Безопасность при пересеченном движении сзади** отключен, водитель должен внимательно следить за ситуацией на дороге и соблюдать правила безопасности.

Виды предупреждений

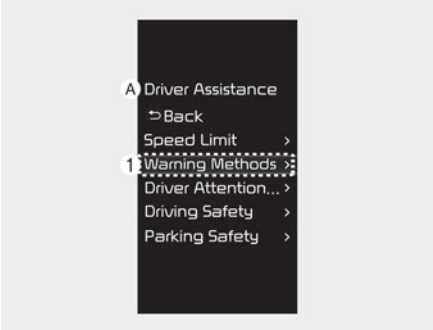

OYB054350L

A: **Помощь водителю**

1 **Виды предупреждений**

Виды предупреждений можно настроить при включенном двигателе. Выберите пункты **Пользовательские установки** → **Помощь водителю** → **Виды предупреждений** в меню настроек в комбинации приборов или **Настройки** → **Автомобиль** → **Помощь водителю** → **Виды предупреждений** в меню настроек информационно-развлекательной системы, чтобы изменить следующие настройки:

- **Громкость предупреждений**: Настройка громкости предупредительного звукового сигнала.

✻ ИНФОРМАЦИЯ

- Убедитесь, что установленные вами **виды предупреждений** могут применяться к **видам предупреждений** других систем помощи водителю.

- **Вид предупреждения** сохранит свои последние настройки, даже если будет выполнен перезапуск автомобиля.
- Меню настроек может отсутствовать в зависимости от комплектации и характеристик автомобиля.

Работа системы предотвращения столкновений с объектами, движущимися в поперечном направлении позади автомобиля

Система предотвращения столкновений при движении задним ходом выдаст предупреждение и поможет с управлением автомобилем с учетом степени риска столкновения:

- Предупреждение об угрозе столкновения
- Аварийное торможение
- Остановка автомобиля и отключение системы управления торможением

Предупреждение об угрозе столкновения

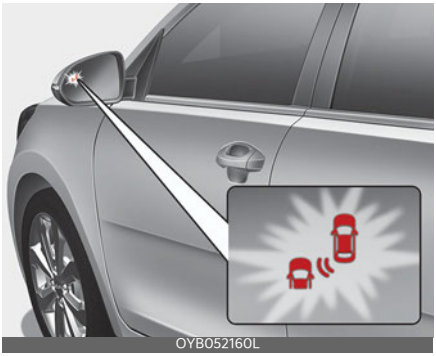
OYB052160L

Слева

OYB050204L

Справа

OYB050205L

Система предупреждения об угрозе столкновения предупредит водителя включением сигнальной лампы на наружных зеркалах заднего вида (зеркалах заднего вида), сообщением на экране и звуковым сигналом.

На экране информационно-развлекательной системы также появится предупреждение об угрозе столкновении.

Система предупреждения об угрозе столкновения работает при соблюдении всех следующих условий:

- рычаг коробки передач переключен в положение R (задний ход) и скорость автомобиля ниже 8 км/ч (5 миль/ч);

- приближающееся транспортное средство находится на расстоянии примерно 25 м (82 фута) слева или справа от вашего автомобиля;
- Скорость приближающегося слева или справа транспортного средства выше 5 км/ч (3 миль/ч)

ПРИМЕЧАНИЕ

- Если условия эксплуатации соблюдены, при приближении автомобиля с левой или правой стороны будет отображаться предупреждение, даже если скорость вашего автомобиля будет составлять 0 км/ч.
- Отображаемые на приборной панели изображения или цвета могут отличаться в зависимости от типа приборной панели или выбранной темы.

Аварийное торможение

Слева

Справа

Система предупреждения об угрозе столкновения предупредит водителя включением сигнальной лампы на наружных зеркалах заднего вида (зеркалах заднего вида), сообщением на экране и звуковым сигналом.

На экране информационно-развлекательной системы также появится предупреждение об угрозе столкновении.

Чтобы избежать столкновения с приближающимися транспортными средствами слева и справа применяется система аварийного торможения.

Система аварийного торможения работает при соблюдении всех следующих условий:

- рычаг коробки передач переключен в положение R (задний ход) и скорость автомобиля ниже 8 км/ч (5 миль/ч);
- приближающееся транспортное средство находится на расстоянии примерно 1,5 м (5 футов) слева или справа от вашего автомобиля;
- Скорость приближающегося слева или справа транспортного средства выше 5 км/ч (3 миль/ч)

ПРЕДУПРЕЖДЕНИЕ

Управление торможением прекращается, если сзади приближается автомобиль с правой или левой стороны:

- приближающееся транспортное средство находится за пределами диапазона обнаружения;
- приближающийся автомобиль проезжает позади вашего автомобиля;
- приближающийся автомобиль не движется в сторону вашего автомобиля;
- скорость приближающегося автомобиля замедляется;
- водитель нажимает педаль тормоза с достаточной силой;

Остановка автомобиля и отключение системы управления торможением

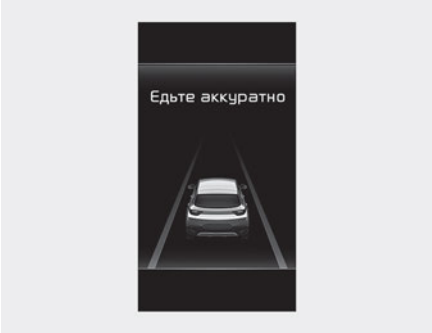

OST050214RU

При остановке автомобиля из-за экстренного торможения на приборной панели появится предупреждающее сообщение.

Для обеспечения безопасности водитель должен немедленно нажать на педаль тормоза и проверить окружающую обстановку.

- Система управления торможением отключится спустя примерно 2 секунды после остановки автомобиля из-за экстренного торможения.
- При экстренном торможении функция системы предотвращения столкновений с объектами, движущимися в поперечном направлении позади автомобиля, автоматически прекратит управлять тормозами, если водитель сильно нажмет на педаль тормоза.

ПРЕДУПРЕЖДЕНИЕ

- Для вашей безопасности измените настройки после парковки автомобиля в безопасном месте.
- Если на экране отображается предупреждение либо звучит зву-

ковой сигнал любой другой функции, предупреждение системы предотвращения столкновения с объектами, движущимися в поперечном направлении позади автомобиля, может не отображаться на экране, а ее звуковой сигнал может не звучать.

- Звуковое предупреждение системы предотвращения столкновения с объектами, движущимися в поперечном направлении позади автомобиля, можно не услышать в шумной обстановке.
- Система предотвращения столкновения с объектами, движущимися в поперечном направлении позади автомобиля, может не работать, если водитель применяет тормоз, чтобы избежать столкновения.
- Когда эта система работает, автомобиль может резко остановиться, что может привести к травмированию пассажиров и перемещению незакрепленных вещей. Всегда пристегивайте ремень безопасности и закрепляйте вещи.
- Даже если имеются какие-либо проблемы с системой предотвращения столкновения с объектами, движущимися в поперечном направлении позади автомобиля, основная тормозная система автомобиля будет работать нормально.

⚠ ПРЕДУПРЕЖДЕНИЕ

- Если система предотвращения столкновений при движении задним ходом включена, функция управления торможением автоматически отключится, если водитель сильно нажмет на педаль газа.
- Данная система срабатывает не во всех ситуациях и не в состоянии предотвратить все столкновения.
- Функция предотвращения столкновения с объектами, движущимися в поперечном направлении позади автомобиля, может подавать предупреждение с задержкой или не подавать его вовсе в зависимости от дорожных условий и манеры управления автомобилем.
- Водитель несет ответственность за управление автомобилем. Не полагайтесь исключительно на систему предотвращения столкновения с объектами, движущимися в поперечном направлении позади автомобиля. Сохраняйте безопасную дистанцию торможения и при необходимости нажимайте на педаль тормоза для снижения скорости движения или остановки автомобиля.
- Запрещается преднамеренно проверять работу вспомогательной системы предотвращения столкновений с объектами, движущимися в поперечном направлении позади автомобиля на людях, животных, предметах и т. п. Это может стать причиной серьезных травм или смерти.

⚠ ПРЕДУПРЕЖДЕНИЕ

Корректность работы системы управления торможением зависит от состояния системы динамической стабилизации (ESC).

Предупреждение останется только, если:

- Горит сигнальная лампа системы динамической стабилизации (ESC)

- Система динамической стабилизации (ESC) выполняет какую-либо функцию

ПРИМЕЧАНИЕ

- Если торможение сопровождается срабатыванием системы предотвращения столкновения с объектами, движущимися в поперечном направлении позади автомобиля, водитель должен немедленно нажать педаль тормоза и проверить обстановку, окружающую автомобиль.
- После переключения рычага передач в положение «R» (задний ход) управление тормозами срабатывает один раз при приближении автомобиля с левой или правой стороны.

Неисправности и ограничения функции предотвращения столкновения с объектами, движущимися в поперечном направлении позади автомобиля

Неисправность системы предотвращения столкновения с объектами, движущимися в поперечном направлении позади автомобиля

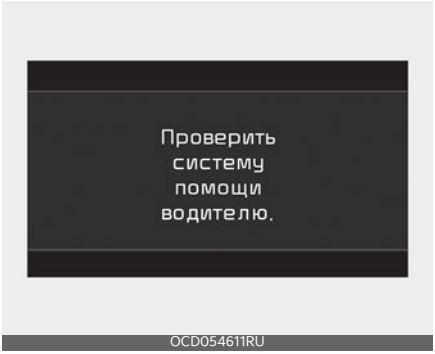

OCD054611RU

Если система предотвращения столкновений при движении задним ходом работает некорректно, на приборной панели на несколько секунд появится предупреждающее сообщение и загорится основной сигнальная лампа (⚠) на приборной панели.

В этом случае следует проверить автомобиль в специализированной мастерской. Kia рекомендует обратиться к официальному дилеру Kia или партнерской сервисной компании:

OJA050086RU

Если световой индикатор на наружном зеркале заднего вида работает неправильно, на приборной панели на несколько секунд появится преду-

преждающее сообщение и⚠) на приборной панели.

В этом случае следует проверить автомобиль в специализированной мастерской. Kia рекомендует обратиться к официальному дилеру Kia или партнерской сервисной компании:

Система предотвращения столкновения с объектами, движущимися в поперечном направлении позади автомобиля, отключается

OJA050084RU

Если поверхность заднего бампера рядом с задним боковым радаром или датчиком покрыта каким либо веществом, например слоем снега или льда, или на автомобиле установлен прицеп либо навесной держатель, возможно ухудшение качества обнаружения объектов, а также временное ограничение функциональности или отключение системы предотвращения столкновений при движении задним ходом.

Если это произойдет, на приборной панели появится предупреждающее сообщение.

Система предотвращения столкновений при движении задним ходом возобновит свою работу в нормальном режиме после того, как загрязнения, трейлер и т.п. будут удалены.

Если после их удаления нормальная работа системы предотвращения столкновений при движении задним ходом не восстанавливается, рекомендуется проверить автомобиль в специализированной мастерской. Kia рекомендует обратиться к официальному дилеру Kia или партнерской сервисной компании:

⚠ ПРЕДУПРЕЖДЕНИЕ

- Даже если на приборной панели не появляется предупреждающее сообщение, функция предотвращения столкновения с объектами, движущимися в поперечном направлении позади автомобиля, может работать неправильно.
- Система предотвращения столкновений при движении задним ходом может работать неправильно на участках, на которых после включения двигателя не удается обнаружить ни один объект (например, на открытой местности).

⚠ ПРЕДОСТЕРЕЖЕНИЕ

Выключите систему предотвращения столкновения с объектами, движущимися в поперечном направлении позади автомобиля, чтобы установить или отцепить прицеп, снять крепление для велосипеда или другое навесное оборудование. Включите система предотвращения столкновения с объектами, движущимися в поперечном направлении позади автомобиля, после завершения установки/снятия оборудования.

Ограничения в отношении системы предотвращения столкновения с объектами, движущимися в поперечном направлении позади автомобиля

Система предотвращения столкновения с объектами, движущимися в поперечном направлении позади автомобиля, может работать непредсказуемо в указанных ниже обстоятельствах.

- выезд с участков с густой растительностью;
- выезд с мокрых участков дорог;
- скорость приближающегося транспортного средства высокая или низкая.

Контроль торможения может не сработать, и водитель должен быть внимателен в следующих ситуациях:

- автомобиль сильно вибрирует на ухабистой дороге, неровной дороге или на дорожных «заплатках»;
- Движение по скользкой поверхности, на которой имеется снег, лужи, гололед и т. п.
- давление в шинах низкое, или шина повреждена;
- тормоза не отрегулированы
- Интеллектуальная система автоматической парковки (при наличии)

ПРИМЕЧАНИЕ

Подробнее об ограничениях при использовании задних угловых радаров см. в разделе"Вспомогательная система предотвращения столкновения в слепой зоне (BCA) (при наличии)" на странице 6-46.

ПРЕДУПРЕЖДЕНИЕ

- Движение рядом с транспортным средством или строительной конструкцией

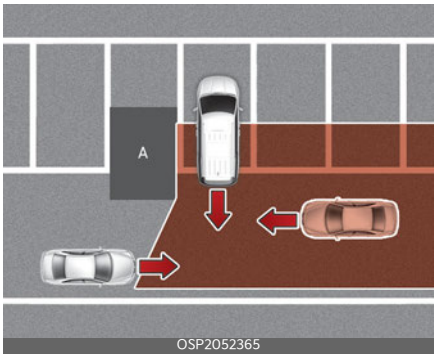

[A]: конструкция

Функция предотвращения столкновения с объектами, движущимися в поперечном направлении позади автомобиля, будет ограничена при движении рядом с транспортным средством или строительной конструкцией и может не обнаружить транспортное средство, приближающееся слева и справа. Если это произойдет, функция может не предупредить водителя или не применить тормоза, когда это будет необходимо.

Всегда следите за окружающей обстановкой при движении задним ходом.

- Движение в сложном паркинге

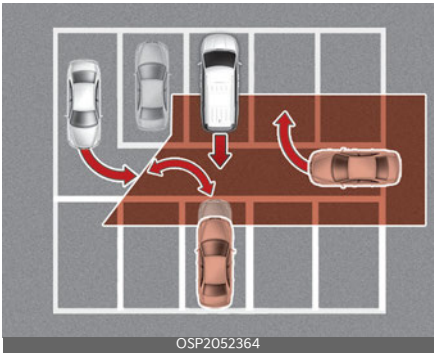
OSP2052364

Система предотвращения столкновений при движении задним ходом может обнаруживать транспортные средства, паркующиеся рядом с вашим автомобилем или отъезжающие от него (например, если транспортное средство, находящееся рядом с вашим автомобилем, отъезжает, паркуется или выезжает в область позади вашего автомобиля, или если транспортное средство приближается к вашему автомобилю, выполняющему поворот, и т.п.).

Если это произойдет, функция не всегда может выдавать предупреждение водителю и применять тормозную систему.

Всегда следите за окружающей обстановкой при движении задним ходом.

- Парковка автомобиля в диагональном направлении

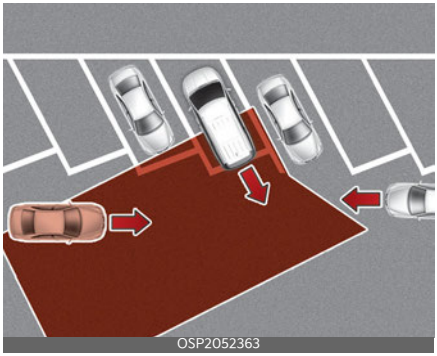
OSP2052363

[A]: Автомобиль

Возможности функции предотвращения столкновения с объектами, движущимися в поперечном направлении позади автомобиля, могут быть ограничены при движении задним ходом в диагональном направлении, и она может не обнаружить транспортное средство, приближающееся слева и справа. Если это произойдет, функция может не предупредить водителя или не применить тормоза, когда это будет необходимо.

Всегда следите за окружающей обстановкой при движении задним ходом.

- Автомобиль находится на уклоне или рядом с ним

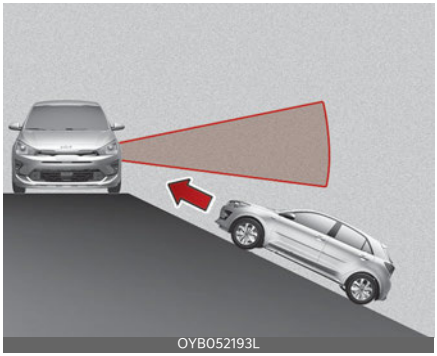
OYB052193L

Функция предотвращения столкновения с объектами, движущимися в поперечном направлении позади автомобиля, может быть ограничена при движении автомобиля на подъеме или спуске (или рядом с ними) и может не обнаружить транспортное средство, приближающееся слева и справа. Если это произойдет, функция может не предупредить водителя или не применить тормоза, когда это будет необходимо.

Всегда следите за окружающей обстановкой при движении задним ходом.

- Подъезд к парковочному месту со строительной конструкцией

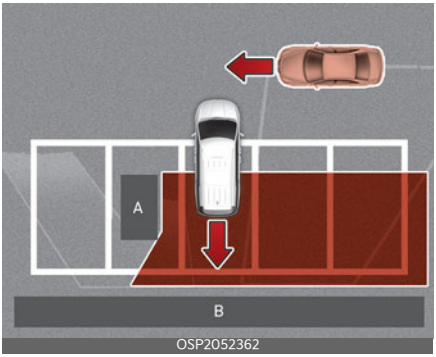

[A]: Конструкция,

[B]: Стена

Система предотвращения столкновений при движении задним ходом может обнаруживать транспортные средства, проезжающие перед вами, когда вы паркуетесь задним ходом в парковочное место со стеной или строительной конструкцией в тыльной или боковой области. Если это произойдет, функция не всегда может выдавать предупреждение водителю и применять тормозную систему.

Всегда следите за окружающей обстановкой при движении задним ходом.

- Парковка автомобиля задним ходом

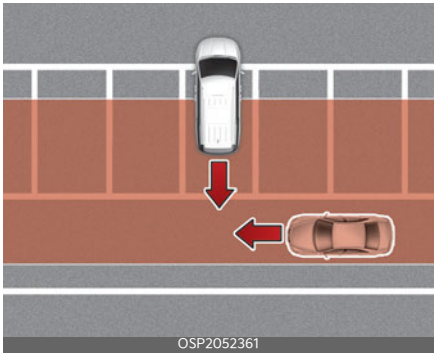

Система предотвращения столкновений при движении задним ходом может обнаруживать транспортные средства, проезжающие сзади вас, когда вы паркуетесь задним ходом на парковочное место. Если это произойдет, функция не всегда может выдавать предупреждение водителю и применять тормозную систему.

Всегда следите за окружающей обстановкой при движении задним ходом.

ПРЕДУПРЕЖДЕНИЕ

- В случае буксировки прицепа или другого автомобиля рекомендуется отключить систему предотвращения столкновений при движении задним ходом.
- Система предотвращения столкновений при движении задним ходом может работать некорректно под

воздействием сильных электромагнитных волн.

- Она может не работать в течение 3 секунд после запуска двигателя автомобиля или после инициализации задних угловых радаров.
- При повторном запуске автомобиля с заблокированными или неисправными датчиками система предотвращения столкновений при движении задним ходом может работать неправильно, так как она сохраняет последнюю настройку.

Система предупреждения о расстоянии при парковке задним ходом (PDW) (при наличии)

Система предупреждения о расстоянии при парковке задним ходом использует передние и задние ультразвуковые датчики для обнаружения и предупреждения, если человек, животное или объект находятся на определенном расстоянии, когда автомобиль остановлен или движется на низкой скорости.

Датчик обнаружения

Задние ультразвуковые датчики

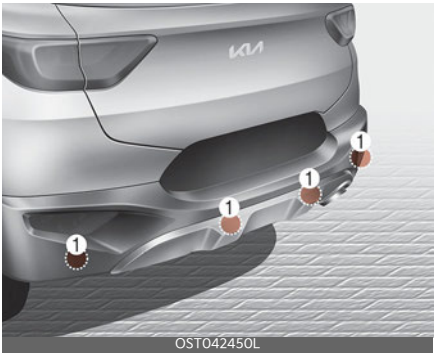

См. точное расположение датчиков обнаружения на иллюстрации выше.

Настройки системы предупреждения о расстоянии при парковке задним ходом

Виды предупреждений

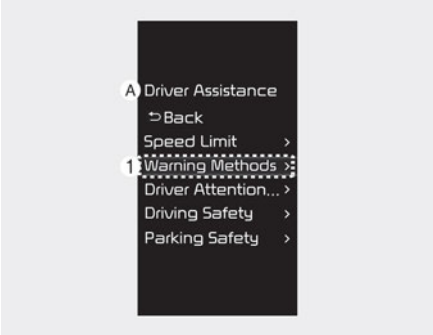

OYB054350L

1 **Помощь водителю**

2 **Виды предупреждений**

Виды предупреждений можно настроить при включенном двигателе. Выберите пункты **Пользовательские установки** → **Помощь водителю** → **Виды предупреждений** в меню настроек в комбинации приборов или **Настройки** → **Автомобиль** → **Помощь водителю** → **Виды предупреждений** в меню настроек информационно-развлекательной системы, чтобы изменить следующие настройки:

- **Громкость предупреждений**: Настройка громкости предупредительного звукового сигнала.

ИНФОРМАЦИЯ

- Убедитесь, что установленные вами **виды предупреждений** могут применяться к **видам предупреждений** других систем помощи водителю.
- **Вид предупреждения** сохранит свои последние настройки, даже если будет выполнен перезапуск автомобиля.
- Меню настроек может отсутствовать в зависимости от комплектации и характеристик автомобиля.

Автоматическое включение системы предупреждения о расстоянии при парковке

Вы можете активировать функцию предупреждения о расстоянии при парковке на низких скоростях. Чтобы использовать функцию автоматического включения системы предупреждения о расстоянии при парковке, выберите **Настройки** → **Автомобиль** → **Помощь водителю** → **Безопасная парковка** → **Автоматическое включение системы предупреждения о расстоянии при парковке** на экране информационно-развлекательной системы.

ПРИМЕЧАНИЕ

Если выбран параметр **Автоматическое включение системы предупреждения о расстоянии при парковке**, будет гореть индикатор безопасной парковки (P).

Работа системы предупреждения о расстоянии при парковке задним ходом

Система предупреждения о расстоянии при парковке задним ходом

Система предупреждения о расстоянии при парковке задним ходом будет работать при соблюдении нижеуказанных условий.

- Рычаг коробки передач переключен в положение «R» (задний ход).

Предупреждающий звуковой сигнал и индикатор

Дистанция до объекта	Предупреждающий индикатор	Предупреждающий звуковой сигнал
60~120 см (24-48 дюймов)		Время от времени включается зуммер
30-60 см (12-24 дюймов)		Учащенный сигнал
менее 30 см (12 дюймов)		Непрерывный сигнал

- Когда любой из ультразвуковых датчиков обнаруживает человека, животное или предмет в пределах своего рабочего диапазона, включается соответствующий световой индикатор. Одновременно с этим будет звучать звуковой сигнал.
- Если одновременно обнаружено более двух объектов, прозвучит звуковое предупреждение о ближайшем объекте.
- Форма установленной в автомобиле приборной панели может отличаться от показанной на рисунке.

Неисправности и меры предосторожности при использовании системы предупреждения о расстоянии при парковке задним ходом

Неисправности системы предупреждения о расстоянии при парковке задним ходом

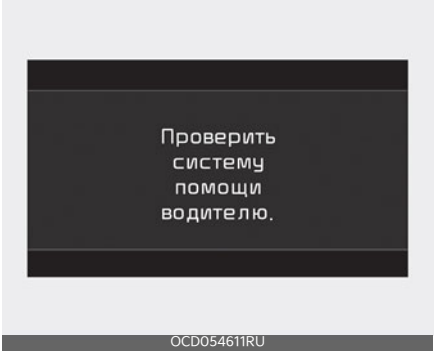

A: **Проверка системы помощи водителю.**

Если возникает проблема с системой предупреждения о расстоянии при парковке передним/задним ходом или связанными с ней функциями и деталями, на приборной панели отображается предупреждающее сообщение.

Содержание предупреждения можно проверить в сервисном сообщении окна служебной информации на дисплее приборной панели. Если система по-прежнему не работает должным образом, рекомендуется посетить авторизованного дилера/сервисного партнера Kia.

Система предупреждения о расстоянии при парковке отключена

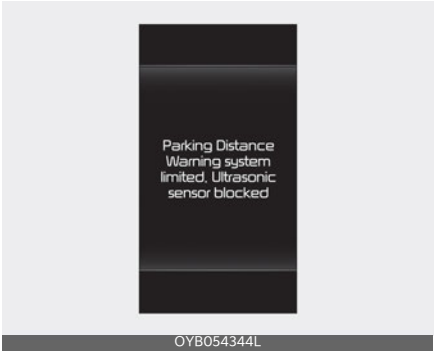

OYB054344L

A: **Система помощи водителю ограничена. Ультразвуковой датчик блокирован.**

Ультразвуковой датчик - это датчик, который обнаруживает объекты вокруг автомобиля. При попадании на датчик снега, дождя, посторонних веществ и т.п. работа системы предупреждения о несоблюдении дистанции парковки может быть временно ограничена или не работать. Проверить датчик обнаружения слепой цели (ультразвуковой датчик) можно в сервисном сообщении вида служебной информации в окне дисплея приборной панели.

Предупреждение о расстоянии при парковке будет работать нормально, если удалить загрязнения с датчика распознавания. Всегда содержите ее в чистоте.

Если система по-прежнему не работает должным образом, рекомендуется посетить авторизованного дилера/сервисного партнера Kia.

✻ ПРИМЕЧАНИЕ

- Главный сигнальный индикатор (⚠) отображается в заданном направлении, если во время работы системы предупреждения о дистанции парковки произошла неисправность или ультразвуковой датчик заблокирован.

OYB054346L

- Это можно проверить в сервисном сообщении окна служебной информации на дисплее приборной панели.

Ограничения системы предупреждения о расстоянии при парковке задним ходом

Система предупреждения о расстоянии при парковке может работать некорректно в перечисленных ниже условиях:

- датчик обледенел;
- Поверхность датчика покрыта каким-либо веществом, например снегом или водой (система предупреждения о расстоянии при парковке возобновит корректную работу после удаления этого вещества).
- Экстремально высокая или низкая температура воздуха

- датчик или его узел разобраны;
- На поверхность датчика сильно надавили или ударили ее твердым предметом
- поверхность датчика поцарапана острым предметом;
- на датчики или зону их установки направили струю моющего аппарата высокого давления.
- Если рядом находятся объекты, излучающие ультразвуковые волны, например, звуковой сигнал автомобиля, двигатель мотоцикла или пневматические тормоза большого автомобиля.

В системе помощи при парковке может возникнуть сбой или неисправность в следующих ситуациях:

- Сильный дождь или брызги воды
- Попадание струи жидкости на поверхность датчика
- Влияние датчиков другого транспортного средства
- Снег или лед на поверхности датчиков
- Движение по дорогам с неровной поверхностью, гравийному покрытию или лесистой местности
- Рядом с датчиком находятся предметы, излучающие ультразвуковые волны
- Регистрационный знак автомобиля установлен в нестандартном месте
- Изменена высота бампера автомобиля или положение ультразвукового датчика
- Крепление оборудования или аксессуаров вокруг ультразвуковых датчиков
- Если рядом находятся объекты, излучающие ультразвуковые волны, например, звуковой сигнал автомобиля, двигатель мотоцикла или пневматические тормоза большого автомобиля.

Датчик не обнаруживает такие предметы:

- острые или тонкие предметы, такие как тросы, цепи или небольшие столбики;
- узкий предмет, например, угол квадратной колонны;
- объекты, которые поглощают звуковой сигнал, изучаемый датчиком, такие как ткани, губчатые материалы или снег;
- объекты длиной менее 100 см (40 дюймов) или диаметром менее 14 см (6 дюймов);
- Очень близко от ультразвуковых датчиков находятся пешеходы, животные или какие-либо предметы

⚠ ПРЕДУПРЕЖДЕНИЕ

- Система предупреждения о расстоянии при парковке - это вспомогательная функция. Работа системы предупреждения о расстоянии при парковке зависит от ряда факторов (включая условия окружающей среды). Водитель несет ответственность за контроль ситуации впереди и позади автомобиля перед выполнением парковочного маневра и в процессе парковки.
- Гарантия на ваш новый автомобиль не распространяется на случаи аварии или повреждения автомобиля, вызванные неисправностью системы предупреждения о расстоянии при парковке.
- Будьте предельно внимательны, когда автомобиль движется вблизи каких-либо объектов, в частности,

пешеходов, особенно детей. Некоторые типы объектов могут не регистрироваться ультразвуковыми датчиками. Это зависит от материала или размеров объекта, а также от расстояния до него. Все перечисленные факторы влияют на эффективность датчиков.

- Предупреждения о расстоянии при парковке выдаются не в порядке обнаружения. Это зависит от скорости автомобиля или формы человека, животного или предмета.
- Если система предупреждения о расстоянии при парковке не работает надлежащим образом, KIA рекомендует обратиться к официальному дилеру Kia или партнерской сервисной компании.

Система предупреждения о расстоянии при парковке передним/задним ходом (PDW) (при наличии)

Система предупреждения о расстоянии при парковке передним/задним ходом использует передние и задние ультразвуковые датчики для обнаружения и предупреждения, если человек, животное или объект находятся на определенном расстоянии, когда автомобиль остановлен или движется на низкой скорости.

Датчик обнаружения

[1]: Передние ультразвуковые датчики

Задние ультразвуковые датчики

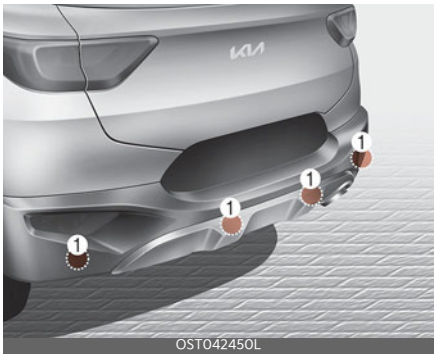

Смотрите точное расположение датчиков обнаружения на иллюстрации выше.

Настройки системы предупреждения о расстоянии при парковке передним/задним ходом

Виды предупреждений

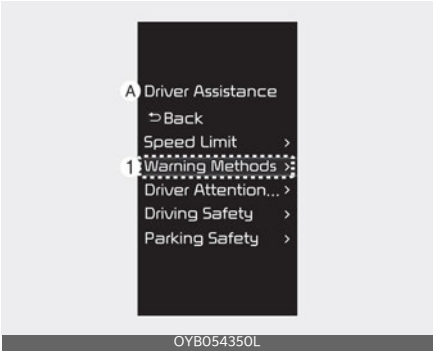

A: **Помощь водителю**

1 Виды предупреждений

Виды предупреждений можно настроить при включенном двигателе. Выберите **Настройки пользователя** → **Помощь водителю** → **Виды предупреждений** в меню настроек в комбинации приборов или **Настройки** → **Автомобиль** → **Помощь водителю** → **Виды предупреждений** в меню настроек информационно-развлекательной системы, чтобы изменить следующие настройки:

- **Громкость предупреждений**: Настройка громкости предупредительного звукового сигнала.

ИНФОРМАЦИЯ

- Убедитесь, что установленные вами **виды предупреждений** могут применяться к **видам предупреждений** других систем помощи водителю.
- **Вид предупреждения** сохранит свои последние настройки, даже если будет выполнен перезапуск автомобиля.
- Меню настроек может отсутствовать в зависимости от комплектации и характеристик автомобиля.

Автоматическое включение системы предупреждения о расстоянии при парковке

Вы можете активировать функцию предупреждения о расстоянии при парковке на низких скоростях. Чтобы использовать функцию автоматического включения системы предупреждения о расстоянии при парковке, выберите **Настройки** → **Автомобиль** → **Помощь водителю** → **Безопасная парковка** → **Автоматическое включение системы предупреждения о расстоянии при парковке** на экране информационно-развлекательной системы.

ПРИМЕЧАНИЕ

Если выбран параметр **Автоматическое включение системы предупреждения о расстоянии при парковке**, будет гореть индикатор безопасной парковки (P).

Работа системы предупреждения о расстоянии при парковке передним/задним ходом

Кнопка безопасной парковки

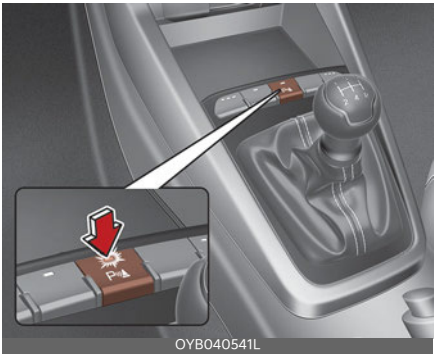

Нажмите кнопку Безопасная парковка (Нажмите кнопку еще раз, чтобы отключить систему предупреждения о расстоянии при парковке передним/задним ходом. Чтобы выключить функцию, нажмите кнопку еще раз.

- При переводе рычага переключения передач в положение «R» (Задний ход) автоматически включается система предупреждения о расстоянии при парковке (горит индикатор кнопки безопасной парковки).
- При рычаге переключения передач в положении R (задний ход) система предупреждения о расстоянии при парковке не выключится даже в случае нажатия кнопки безопасной парковки.

Система предупреждения о расстоянии при парковке передним ходом

Система предупреждения о расстоянии при парковке передним ходом работает, если выполнено хотя бы одно из указанных ниже условий.

- Рычаг переключения передач переведен из положения «R» (задний ход) в положение «D» (передний ход) и включена система предупреждения о расстоянии при парковке задним ходом.
- Рычаг переключения передач находится в положении «D» (Передний ход) и горит индикатор кнопки безопасной парковки ( ).
- Система предупреждения о парковочном расстоянии впереди предупреждает водителя, когда рычаг переключения передач находится в положении «D» (движение вперед)

  (если на экране информационно-развлекательной системы выбрано **Настройки** → **Автомобиль** → **Помощь водителю** → **Безопасная парковка** → **Автоматическое включение системы предупреждения о расстоянии при парковке**)

ПРИМЕЧАНИЕ

- Система предупреждения о расстоянии при парковке передним ходом не работает, если скорость автомобиля выше 10 км/ч (6 миль/ч), даже когда светится индикатор кнопки безопасной парковки ( ). Система предупреждения о расстоянии при парковке передним ходом снова включается, если скорость автомобиля становится меньше 10 км/ч (6 миль/ч) и при этом светится индикатор кнопки безопасной парковки ( ).
- Если параметр **Автоматическое включение системы предупреждения о расстоянии при парковке** не включен, система предупреждения о расстоянии при парковке

передним ходом отключится, когда скорость автомобиля превышает 30 км/ч (обозначается выключением кнопки). Функция не активируется автоматически, даже если ехать со скоростью ниже 10 км/ч (6 миль/ч).

- В положении «R» (Задний ход) активируется только предупреждение со стороны снаружи спереди.

Предупреждающий звуковой сигнал и индикатор

Дистанция до объекта	Предупреждающий индикатор	Предупреждающий звуковой сигнал
60~120 см (24-48 дюймов)		Время от времени включается зуммер (Сторона спереди внутри)
30-60 см (12-24 дюймов)		Учащенный сигнал
менее 30 см (12 дюймов)		Непрерывный сигнал

- Когда любой из ультразвуковых датчиков обнаруживает человека, животное или предмет в пределах своего рабочего диапазона, включается соответствующий световой индикатор. Одновременно с этим будет звучать звуковой сигнал.
- Если одновременно обнаружено более двух объектов, прозвучит звуковое предупреждение о ближайшем объекте.
- Когда расстояние от объекта составляет более 60 см (24 дюйма), оно не отображается на комбинации приборов в случае предупреждения спереди и наружного предупреждения.
- Форма установленной в автомобиле приборной панели может отличаться от показанной на рисунке.

Система предупреждения о расстоянии при парковке задним ходом

Система предупреждения о расстоянии при парковке задним ходом будет работать при соблюдении нижеуказанных условий.

- Рычаг коробки передач переключен в положение «R» (задний ход).

Предупреждающий звуковой сигнал и индикатор

Дистанция до объекта	Предупреждающий индикатор	Предупреждающий звуковой сигнал
60~120 см (24-48 дюймов)		Время от времени включается зуммер
30-60 см (12-24 дюймов)		Учащенный сигнал
менее 30 см (12 дюймов)		Непрерывный сигнал

- Когда любой из ультразвуковых датчиков обнаруживает человека, животное или предмет в пределах своего рабочего диапазона, включается соответствующий световой индикатор. Одновременно с этим будет звучать звуковой сигнал.
- Если одновременно обнаружено более двух объектов, прозвучит звуковое предупреждение о ближайшем объекте.
- Форма установленной в автомобиле приборной панели может

отличаться от показанной на рисунке.

Неисправности и меры предосторожности при использовании системы предупреждения о расстоянии при парковке передним/задним ходом

Неисправности системы предупреждения о расстоянии при парковке передним/задним ходом

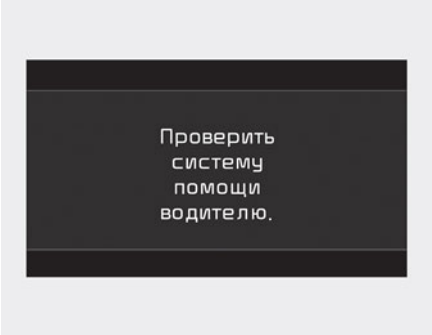

OCD054611RU

A: **Проверка системы помощи водителю.**

Если возникает проблема с системой предупреждения о расстоянии при парковке передним/задним ходом или связанными с ней функциями и деталями, на приборной панели отображается предупреждающее сообщение.

Содержание предупреждения можно проверить в сервисном сообщении окна служебной информации на дисплее приборной панели. Если система по-прежнему не работает должным образом, рекомендуется посетить авторизованного дилера/сервисного партнера Kia.

Система предупреждения о расстоянии при парковке отключена

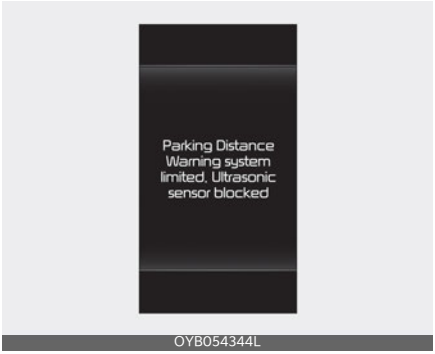

OYB054344L

A: **Система помощи водителю ограничена. Ультразвуковой датчик блокирован.**

Ультразвуковой датчик - это датчик, который обнаруживает объекты вокруг автомобиля. При попадании на датчик снега, дождя, посторонних веществ и т.п. работа системы предупреждения о несоблюдении дистанции парковки может быть временно ограничена или не работать. Проверить датчик обнаружения слепой цели (ультразвуковой датчик) можно в сервисном сообщении вида служебной информации в окне дисплея приборной панели.

Предупреждение о расстоянии при парковке будет работать нормально, если удалить загрязнения с датчика распознавания. Всегда содержите ее в чистоте.

Если система по-прежнему не работает должным образом, рекомендуется посетить авторизованного дилера/сервисного партнера Kia.

✻ ПРИМЕЧАНИЕ

- Главный сигнальный индикатор (⚠) отображается в заданном направлении, если во время работы системы предупреждения о дистанции парковки произошла неисправность или ультразвуковой датчик заблокирован.

OYB054346L

- Это можно проверить в сервисном сообщении окна служебной информации на дисплее приборной панели.

Ограничения системы предупреждения о расстоянии при парковке передним/задним ходом

Система предупреждения о расстоянии при парковке может работать некорректно в перечисленных ниже условиях:

- датчик обледенел;
- Поверхность датчика покрыта каким-либо веществом, например снегом или водой (система предупреждения о расстоянии при парковке возобновит корректную работу после удаления этого вещества).
- Экстремально высокая или низкая температура воздуха
- датчик или его узел разобраны;
- На поверхность датчика сильно надавили или ударили ее твердым предметом
- поверхность датчика поцарапана острым предметом;
- на датчики или зону их установки направили струю моющего аппарата высокого давления.
- Если рядом находятся объекты, излучающие ультразвуковые волны, например, звуковой сигнал автомобиля, двигатель мотоцикла или пневматические тормоза большого автомобиля.

В системе помощи при парковке может возникнуть сбой или неисправность в следующих ситуациях:

- Сильный дождь или брызги воды
- Попадание струи жидкости на поверхность датчика
- Влияние датчиков другого транспортного средства
- Снег или лед на поверхности датчиков
- Движение по дорогам с неровной поверхностью, гравийному покрытию или лесистой местности
- Рядом с датчиком находятся предметы, излучающие ультразвуковые волны
- Регистрационный знак автомобиля установлен в нестандартном месте
- Изменена высота бампера автомобиля или положение ультразвукового датчика
- Крепление оборудования или аксессуаров вокруг ультразвуковых датчиков

- Если рядом находятся объекты, излучающие ультразвуковые волны, например, звуковой сигнал автомобиля, двигатель мотоцикла или пневматические тормоза большого автомобиля.

Датчик не обнаруживает такие предметы:

- острые или тонкие предметы, такие как тросы, цепи или небольшие столбики;
- узкий предмет, например, угол квадратной колонны;
- объекты, которые поглощают звуковой сигнал, изучаемый датчиком, такие как ткани, губчатые материалы или снег;
- объекты длиной менее 100 см (40 дюймов) или диаметром менее 14 см (6 дюймов);
- Очень близко от ультразвуковых датчиков находятся пешеходы, животные или какие-либо предметы

ПРЕДУПРЕЖДЕНИЕ

- Система предупреждения о расстоянии при парковке - это вспомогательная функция. Работа системы предупреждения о расстоянии при парковке зависит от ряда факторов (включая условия окружающей среды). Водитель несет ответственность за контроль ситуации впереди и позади автомобиля перед выполнением парковочного маневра и в процессе парковки.
- Гарантия на ваш новый автомобиль не распространяется на случаи аварии или повреждения автомобиля, вызванные неисправностью системы предупреждения о расстоянии при парковке.
- Будьте предельно внимательны, когда автомобиль движется вблизи каких-либо объектов, в частности, пешеходов, особенно детей. Некоторые типы объектов могут не регистрироваться ультразвуковыми датчиками. Это зависит от материала или размеров объекта, а также от расстояния до него. Все перечисленные факторы влияют на эффективность датчиков.
- Предупреждения о расстоянии при парковке выдаются не в порядке обнаружения. Это зависит от скорости автомобиля или формы человека, животного или предмета.
- Если система предупреждения о расстоянии при парковке не работает надлежащим образом, KIA рекомендует обратиться к официальному дилеру Kia или партнерской сервисной компании.

Декларация соответствия (при наличии)

Радиочастотные компоненты (передний радар) соответствуют перечисленным ниже требованиям: (при наличии)

Для США и территорий США

FCC ID
: 2A3OZ-MRR-35
This device complies with Part 15 of the FCC Rules.
Operation is subject to the following two conditions:
(1) this device may not cause harmful interference, and
(2) this device must accept any interference received, including interference that may cause undesired operation.

CAUTION TO USERS
Changes or modifications not expressly approved by the party responsible for compliance could void the user`s authority to operate the equipment.

OCD054589L

Для Канады

Model: MRR-35
IC: 27992-MRR35

This device complies with Industry Canada licence-exempt RSS standard(s). Operation is subject to the following two conditions:
(1) this device may not cause interference, and
(2) this device must accept any interference, including interference that may cause undesired operation of the device.
Le présent appareil est conforme aux CNR d'Industrie Canada applicables aux appareils radio exempts de licence. L'exploitation est autorisée aux deux conditions suivantes:
(1) l'appareil ne doit pas produire de brouillage, et
(2) l'utilisateur de l'appareil doit accepter tout brouillage radioélectrique subi, même si le brouillage est susceptible d'en compromettre le fonctionnement.

OCD054590L

Для Европы и стран, в которых требуется сертификация CE

Model : MRR-35

Hereby MRR-35 has been so constructed that it can be operated in at least one Member State without infringing applicable requirements of use of radio spectrum. (RED article 10.2)

Hereby, HL Klemove Corp declares that the radio equipment type MRR-35 is in compliance with Directive 2014/53/EU.

The full text of the EU declaration of conformity is available at the following as next page. (Case 1 : Include DoC in manual)

Case 2 : https://hlklemove.com/solutions.html

OCD054591L

Для Кореи

기자재의 명칭 : 특정소출력 무선기기
모델명 : MRR-35
인증번호 : R-C-MHE-MRR-35

OCD054592L

Для Великобритании

https://hlklemove.com/solutions.html

OCD054593L

Для Израиля

Ministry of Communication permit number : 51-89758
ג. אסור להחליף את האנטנה המקורית של המכשיר, ולא לעשות בו כל שינוי טכני אחר.
מתן "שרות בזק" לצד ג' מחייב רשיון מיוחד ממשרד התקשורת.
ב. רק "בפעולת בזק" לשימוש עצמי של הלקוח בלבד, הציוד פטור מרשיון הפעלה אלחוטי.
לא מוגן מהפרעות וללא הפרעה למערכות אחרות הפועלות כדין.
א. השימוש במכשיר פטור מרשיון הפעלה אלחוטית

OCD054594L

Для Таиланда

CLASS A
NBTC ID. : A57022-22

OCD054595L

Для Тайваня

CCAH22LPB360T1

電信法第 48 條．低功率電波輻射性電機管理辦法
第十二條
經型式認證合格之低功率射頻電機，非經許可，公司、商號或使用者均不得擅自變更頻率、加大功率或變更原設計之特性及功能。
第十四條
低功率射頻電機之使用不得影響飛航安全及干擾合法通信；經發現有干擾現象時，應立即停用，並改善至無干擾時方得繼續使用。
前項合法通信，指依電信法規定作業之無線電通信。低功率射頻電機須忍受合法通信或工業、科學及醫療用電波輻射性電機設備之干擾。

Article 12
Without permission, any company, firm or user shall not alter the frequency, increase the power, or change the characteristics and functions of the original design of the certified lower power frequency electric machinery.
Article 14
The application of low power frequency electric machineries shall not affect the navigation safety nor interface a legal communication, if an interference is found, the service will be suspended until improvement is made and the interference no longer exist.

OCD054596L

Для Парагвая

CONATEL
NR : 2023-01-I-0006

OCD054597L

Для Сингапура

Complies with
IMDA Standards
[N6117-22]

OCD054598L

Для Филиппин

NATIONAL TELECOMMUNICATIONS COMMISSION
NTC
Type Approved
No. ESD-RCE-2332110

OCD054599L

Для Мексики

IFT : BLHLMR23-07397

OCD054600L

Для Бразилии

OCD054601L

Для Индонезии

OCD054602L

Для Южноафриканской Республики

OCD054603L

Для Малайзии

OCD054604L

Для Китая

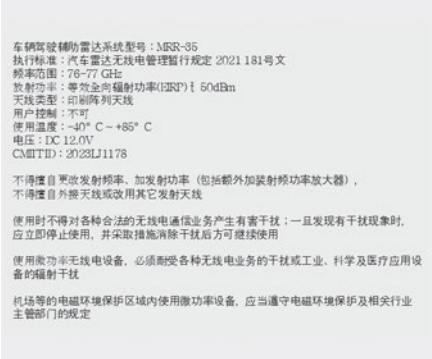
车辆驾驶辅助雷达系统型号：MRR-35
执行标准：汽车雷达无线电管理暂行规定 2021 181号文
频率范围：76-77 GHz
发射功率：等效全向辐射功率(EIRP)≤ 50dBm
天线类型：印刷阵列天线
用户控制：不可
使用温度：-40° C ~ +85° C
电压：DC 12.0V
CMITID：2023LJ1178

不得擅自更改发射频率、加发射功率（包括额外加装射频功率放大器），
不得擅自外接天线或改用其它发射天线

使用时不得对各种合法的无线电通信业务产生有害干扰；一旦发现有干扰现象时，
应立即停止使用，并采取措施消除干扰后方可继续使用

使用微功率无线电设备，必须耐受各种无线电业务的干扰或工业、科学及医疗应用设备的辐射干扰

机场等的电磁环境保护区域内使用微功率设备，应当遵守电磁环境保护及相关行业主管部门的规定

OCD054605L

Радиочастотные компоненты (задний угловой радар) соответствуют перечисленным ниже требованиям:

Для США и территорий США, Микронезии, Доминиканской Республики, Гондураса

OYB060040L

This device complies with Part 15 of the FCC Rules. Operation is subject to the following two conditions:
(1) this device may not cause harmful interference, and
(2) this device must accept any interference received, including interference that may cause undesired operation.

CAUTION TO USERS
Changes or modifications not expressly approved by the party responsible for compliance could void the user`s authority to operate the equipment.

OYB060041L

Для Канады

Model: RS4
IC: 2694A – RS4

This device contains licence-exempt transmitter(s)/receiver(s) that comply with Innovation, Science and Economic Development Canada's licence-exempt RSS(s). Operation is subject to the following two conditions:
(1) This device may not cause interference.
(2) This device must accept any interference, including interference that may cause undesired operation of the device.;
Le présent appareil est conforme aux CNR d'Industrie Canada applicables aux appareils radio exempts de licence. L'exploitation est autorisée aux deux conditions suivantes:
(1) l'appareil ne doit pas produire de brouillage, et
(2) l'utilisateur de l'appareil doit accepter tout brouillage radioélectrique subi, même si le brouillage est susceptible d'en compromettre le fonctionnement.

This equipment complies with ISED radiation exposure limits set forth for an uncontrolled environment. This equipment should be installed and operated with minimum distance of 20 cm between the radiator and your body. This transmitter must not be co-located or operating in conjunction with any other antenna or transmitter.
Cet équipement est conforme aux limites d'exposition aux rayonnements ISED établies pour un environnement non contrôlé. Cet équipement doit être installé et utilisé avec un minimum de 20 cm de distance entre la source de rayonnement et votre corps. Ce transmetteur ne doit pas etre place au meme endroit ou utilise simultanement avec un autre transmetteur ou antenne.

OYB060042L

Для Тайваня

電信法第 48 條，低功率電波輻射性電機管理辦法
第十二條
經型式認證合格之低功率射頻電機，非經許可，公司、商號或使用者均不得擅自變更頻率、加大功率或變更原設計之特性及功能。
第十四條
低功率射頻電機之使用不得影響飛航安全及干擾合法通信；經發現有干擾現象時，應立即停用，並改善至無干擾時方得繼續使用。
前項合法通信，指依電信法規定作業之無線電通信。低功率射頻電機須忍受合法通信或工業、科學及醫療用電波輻射性電機設備之干擾。

Article 12
Without permission, any company, firm or user shall not alter the frequency, increa se the power, or change the characteristi cs and functions of the original design of the certified lower power frequency elect ric machinery.
Article 14
The application of low power frequency el ectric machineries shall not affect the na vigation safety nor interface a legal com munication, if an interference is found, th e service will be suspended until improve ment is made and the interference no longer exist.

OYB060043L

Для Индонезии

OYB052288L

Для Малайзии

OYB060045L

Для Сингапура

Complies with
IMDA Standards
DA 103238

OYB060046L

Для Вьетнама

OYB060047L

Для Бразилии

ANATEL
03563-17-05364

OYB060048L

Este equipamento não tem direito à prote
ção contra interferência
prejudicial enão pode causar interferência
em sistemas devidamente autorizados

OYB060049L

Для Мексики

Radar de corto alcance
RS4
Hella KGaA Hueck & Co
IFETEL: RLVHERS17-0286

“La operación de este equipo está sujeta a las siguientes dos condiciones:
(1) es posible que este equipo o dispositivo no cause interferencia perjudicial y (2) este equipo o dispositivo debe aceptar cualquier interferencia, incluyendo la que pueda causar su operación no deseada.”

OYB060050L

Для Японии

This device is granted pursuant to the Jap
anese Radio Law
under the grant ID n° : 204-750001
This device should not be modified (other
wise the granted designation number will
become invalid)

本製品は、電波法に基づく特定無線設備の技術基準適合証明などを受けております。 認証番号: 204-750001
本製品の改造は禁止されています。（適合証明番号などが無効となります。）

OYB060051L

Для Украины

UA RF: 1HELLARS4

OYB060052L

Цим HELLA GmbH & Co. KGaA заявляє, що радіотехнічне обладнання типу RS4 в ідповідає Технічному регламенту радіотехнічного обладнання та Директи ві 2014/53/ЄС.
Повний текст декларації про відповідніст ь доступний за адресою: www.hella.com/hyundai
Частотний діапазон: 24,05 – 24,25 ГГц
Потужність передачі: 20 дБм (макс.) EIRP

OYB060053L

Для Иордании

TRC No. TRC/LPD/2017/63

OYB060054L

Для Омана

OMAN - TRA
TRA/TA-R/3957/17
D080134

OYB060055L

Для Объединенных Арабских Эмиратов

TRA
Registered No:
ER53878/17
Dealer No:
DA44932/15

OYB060056L

Для Ботсваны

BTA
REGISTERED No :

BOCRA/TA/2018/3372

OYB060057L

Для Ганы

NCA Approved: 1R3-1M-7E1-0B7

OYB060058L

Для Замбии

ZICTA
ZMB/ZICTA/TA/2017/6/7

OYB060059L

Для Ямайки

This product contains a Type Approved Module b
y Jamaica: SMA – “RS4”

OYB060060L

Для Парагвая

PARAGUAY
CONATEL
NR:2017-07-1-0000220

OYB060061L

Для Узбекистана

ODL3059239L

Для Мозамбика

Approval No: N 1/R/SRA/2017
HELLA RS4

OYB060062L

Для Европы и стран, в которых требуется сертификация CE

In the user manual :

Hereby, Hella KgaA Hueck & Co. Declares that the radio equipment type RS4 is in compliance with Directive 2014/53/EU. The full text of the EU declaration of conformity is available at the following internet adress:
www.hella.com/hyundai

Technical information:
Frequency range: 24.05 ... 24.25 GHz
Transmission power: 20 dBm (maximum) EIRP

Manufacturer and Address:
Hella KGaA Hueck & Co.
Rixbecker Straße 75, 59552 Lippstadt, Germany

OYB060063L

Для Республики Корея

1.상호 : HELLA KGAA HUECK & CO.
2.기기명칭 및 모델명
- 기기명칭 : 물체감지센서용 무선기기 (24GHz 주파수대를 사용하는 기기)
- 모델명 : RS4
3.제조자 및 제조국가
- 제조자 : HELLA KGAA HUECK & CO.
- 제조국가 : 독일,미국,중국,한국

OYB052289L

Для Китая

车辆盲区辅助雷达系统型号：RS4型
微功率短距无线电传送设备分类：H类
频率范围：24.05-24.25GHz
放射功率：20mW（等效全向辐射功率）
天线类型：集成型微带贴片阵列天线
用户控制：不可
使用温度：-40~+85℃
电压：DC 9.0~16.0 V

不得擅自更改发射频率、加发射功率（包括额外加装射频功率放大器），不得擅自外接天线或改用其它发射天线
使用时不得对各种合法的无线电通信业务产生有害干扰；一旦发现有干扰现象时，应立即停止使用，并采取措施消除干扰后方可继续使用
使用微功率无线电设备，必须耐受各种无线电业务的干扰或工业、科学及医疗应用设备的辐射干扰
机场等的电磁环境保护区域内使用微功率设备，应当遵守电磁环境保护及相关行业主管部门的规定

OYB052290L

Для Израиля

OYB052291L

Для Таиланда

กสทช.

เครื่องวิทยุคมนาคมนี้ ได้รับยกเว้น ไม่ต้องได้รับใบอนุญาตให้มี ใช้ซึ่งเครื่องวิทยุคมนาคม หรือตั้งสถานีวิทยุคมนาคมตามประกาศ กสทช. เรื่อง เครื่องวิทยุคมนาคม และสถานีวิทยุคมนาคมที่ได้รับยกเว้นไม่ต้องได้รับใบอนุญาตวิทยุคมนาคม ตามพระราชบัญญัติวิทยุคมนาคม พ.ศ. 2498

กสทช. | โทรคมนาคม
กำกับดูแลเพื่อประชาชน
Call Center 1200 (ใกล้ฟรี)

OBD061093L

Для Великобритании

UK CA

Hereby, Hella GmbH & Co. KGaA declares that the radio equipment type R54 is in compliance with Radio Equipment Regulations of the United Kingdom.
The full text of the United Kingdom declaration of conformity is available at the following internet address:
www.hella.com/hyundai

Technical information:
Frequency band: 24.05 ... 24.25 GHz
Transmission power: 20 dBm (max.) EIRP

Manufacturer and Address:
Hella GmbH & Co. KGaA
Rixbecker Straße 75, 59552 Lippstadt, Germany

Importer name and Address:

OYBO52292L

Действия в аварийных ситуациях

7

Сигнализация при остановке на дороге 7-3
• Аварийная световая сигнализация 7-3
В случае возникновения аварийной ситуации во время движения..... 7-4
• Если на перекрестке заглох двигатель..... 7-4
• Если во время движения спустило колесо..... 7-4
• Если во время движения заглох двигатель..... 7-4
Если двигатель не заводится 7-5
• Если коленчатый вал двигателя не проворачивается или проворачивается медленно..... 7-5
• Если коленчатый вал двигателя проворачивается нормально, но двигатель не заводится 7-5
Запуск в экстренной ситуации..... 7-6
• Запуск от внешнего источника..... 7-6
• Запуск двигателя буксировкой или толканием 7-7
Действия при перегреве двигателя 7-8
Система контроля давления в шинах (TPMS) 7-10
• Обзор системы..... 7-10
• Процедура сброса системы TPMS 7-10
• Признаки низкого давления в шинах 7-12
• Сбой системы контроля давления в шинах TPMS 7-13
• Ссылка: Индикаторы 7-14
Если спустило колесо (при наличии запасного колеса).... 7-15
• Домкрат и инструменты..... 7-15
• Снятие и хранение запасного колеса..... 7-16
• Замена шин 7-16
• Табличка на домкрате..... 7-23
• Декларация о соответствии домкрата нормам ЕС 7-24
Если спустило колесо (при наличии ремонтного комплекта ТМК)..... 7-26

7 Действия в аварийных ситуациях

• Введение 7-27
• Компоненты комплекта для ремонта шин 7-28
• Использование ремонтного комплекта для шин 7-29
• Нанесение герметика 7-30
• Проверка внутреннего давления в шине 7-31
• Примечания по безопасному использованию ремонтного комплекта 7-32
• Технические данные 7-32

Буксировка 7-33

• Услуги эвакуатора 7-33
• Съемный буксировочный крюк 7-34
• Аварийная буксировка 7-34

Принадлежности для аварийных ситуаций 7-38

Действия в аварийных ситуациях

Сигнализация при остановке на дороге

Аварийная световая сигнализация

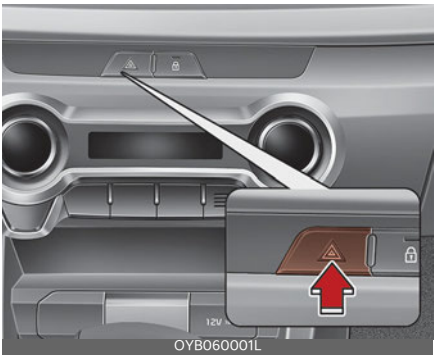

Аварийная световая сигнализация сообщает другим водителям о необходимости соблюдения предельной осторожности при движении вблизи этого автомобиля.

Она должна использоваться всякий раз, когда выполняется аварийный ремонт или когда автомобиль останавливается на обочине дороги.

Нажимайте выключатель аварийной световой сигнализации с выключателем зажигания в любом положении. Выключатель аварийной сигнализации находится на центральной консоли панели переключателей. Все указатели поворота мигают одновременно.

- Аварийная световая сигнализация может работать независимо от того, движется транспортное средство или остановлено.
- Указатели поворота не работают при включении аварийной световой сигнализации.
- Соблюдайте осторожность при использовании аварийной световой сигнализации во время буксировки автомобиля.

В случае возникновения аварийной ситуации во время движения

Если на перекрестке заглох двигатель

- Если двигатель заглох на перекрестке, установите рычаг переключения передач в положение «N» (Нейтраль), а затем оттолкайте автомобиль в безопасное место.
- Если автомобиль имеет механическую коробку передач без переключателя замка зажигания, то, чтобы начать движение вперед, выберите 2 (вторую) или 3 (третью) передачу, а затем проверните стартер без нажатия педали сцепления.

Если во время движения спустило колесо

Если шина начинает спускаться во время движения:

1. Уберите ногу с педали акселератора и дайте автомобилю замедлиться, двигаясь прямо вперед. Не тормозите сразу и не пытайтесь съехать с дороги, поскольку это может привести к потере управления. После замедления автомобиля до безопасной скорости осторожно затормозите и съедьте с дороги. Съезжайте с дороги по возможности максимально дальше и припаркуйтесь на твердой ровной площадке. Если вы находитесь на скоростной автомагистрали с разделительной полосой, не паркуйтесь в разделительной зоне между двумя полосами движения.
2. После остановки автомобиля включите аварийную сигнализацию, затяните стояночный тормоз и установите рычаг переключения передач в положение «P» (автоматическая трансмиссия / трансмиссия с двойным сцеплением) или в положение заднего хода (механическая коробка передач).
3. Все пассажиры должны выйти из автомобиля. Следите за тем, чтобы все они выходили из автомобиля с той стороны, где нет проезжающих мимо транспортных средств.
4. При замене спустившего колеса следуйте инструкциям, представленным далее в этом разделе.

Если во время движения заглох двигатель

1. Постепенно сбросьте скорость, двигаясь по прямой. Соблюдая осторожность, сверните с дороги в безопасное место.
2. Включите аварийную световую сигнализацию.
3. Попробуйте снова запустить двигатель. Если автомобиль не заводится, следует обратиться в специализированную мастерскую. Kia рекомендует проконсультироваться с официальным дилером Kia или партнерской сервисной компанией.

Если двигатель не заводится

Если коленчатый вал двигателя не проворачивается или проворачивается медленно

1. Если автомобиль оснащен автоматической коробкой передач / коробкой передач с двойным сцеплением, убедитесь, что рычаг переключения передач находится в положении «N» (Нейтраль) или «P» (Парковка) и включен аварийный тормоз.
2. Проверьте соединения аккумулятора, чтобы убедиться, что они чистые и плотно посажены.
3. Включите внутреннее освещение. Если свет тускнеет или гаснет при включении стартера, то аккумулятор разряжен.
4. Проверьте соединения стартера, чтобы убедиться в надежности затяжки.
5. Не толкайте и не тяните автомобиль для его запуска. См. инструкции по запуску от внешнего источника.

⚠ ПРЕДУПРЕЖДЕНИЕ

Если двигатель не запустится, не толкайте и не тяните автомобиль для его запуска. Это может привести к столкновению или вызвать другие повреждения. Кроме того, запуск двигателя в автомобиле, который толкают или тянут, может вызвать перегрузку каталитического нейтрализатора, что создаст пожароопасную ситуацию.

Если коленчатый вал двигателя проворачивается нормально, но двигатель не заводится

1. Проверьте уровень топлива.
2. Проверьте все разъемы на катушках и свечах зажигания, когда замок зажигания находится в положении «LOCK» (Заблокировано). Надежно подключите все отсоединенные или неплотно сидящие разъемы.
3. Проверьте топливопровод в моторном отсеке.
4. Если двигатель по-прежнему не заводится, следует обратиться в специализированную мастерскую. Kia рекомендует позвонить официальному дилеру Kia или партнерской сервисной компании.

Запуск в экстренной ситуации

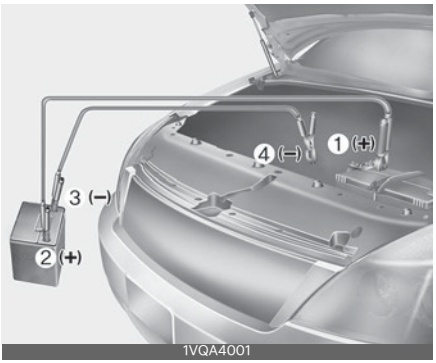

Кабели следует подключать в соответствии с порядковыми номерами, а отключать в обратном порядке.

Запуск от внешнего источника

Некорректный запуск от внешнего источника может представлять опасность. Поэтому, чтобы обезопасить себя от травм, а автомобиль или аккумулятор — от повреждений, соблюдайте порядок запуска от внешнего источника. При возникновении сомнений настоятельно рекомендуем обратиться к квалифицированному специалисту или в эвакуаторную службу за помощью в запуске двигателя вашего автомобиля от внешнего источника.

⚠ ПРЕДОСТЕРЕЖЕНИЕ

Разрешается использовать только систему внешнего запуска с напряжением 12 вольт. При использовании источника питания 24 В (два последовательно соединенных аккумулятора по 12 В или мотор-генераторный агрегат на 24 В) возможен полный выход из стоя стартерного мотора на 12 В, системы зажигания и других электрических компонентов.

⚠ ПРЕДУПРЕЖДЕНИЕ

Аккумулятор

Не проверяйте уровень электролита в аккумуляторе, поскольку при этом он может разрушиться или взорваться с причинением тяжелых травм.

⚠ ПРЕДУПРЕЖДЕНИЕ

Аккумулятор

- Держите аккумулятор на расстоянии от источников открытого огня и образования искр. Аккумулятор выделяет водород, который под воздействием огня или искр может взорваться.

  При несоблюдении данных инструкций возможно причинение вреда здоровью или повреждение автомобиля! Если вы не уверены, что сможете правильно выполнить данную процедуру, обратитесь за помощью к специалисту. Автомобильные аккумуляторы содержат серную кислоту. Это ядовитое и крайне агрессивное вещество. При запуске от внешнего источника рекомендуется использовать защитные очки и следить за тем, чтобы кислота не попала на тело, одежду или автомобиль.
- Не пытайтесь запустить автомобиль от внешнего источника, если разрядившийся аккумулятор замерз или уровень электролита в нем низкий: аккумулятор может разрушиться или взорваться.
- Не допускайте соприкосновения положительного (+) и отрицательного (-) кабелей для запуска от

внешнего источника. Это может привести к образованию искр.

- Если при запуске от внешнего источника аккумулятор сильно разряжен или замерз, то он может разрушиться или взорваться.

Процедура запуска двигателя от внешнего источника

1. Убедитесь, что напряжение добавочного аккумулятора, используемого для запуска, составляет 12 вольт и что его отрицательная клемма заземлена.
2. Если добавочный аккумулятор находится на другом автомобиле, не допускайте контакта двух транспортных средств.
3. Выключите все ненужные электрические нагрузки.
4. Подключите соединительные кабели точно в той последовательности, которая показана на рисунке. Сначала подсоедините один конец соединительного кабеля к положительной клемме разряженного аккумулятора (1), а затем другой конец к положительной клемме дополнительного аккумулятора (2).

   После этого подсоедините один конец второго соединительного кабеля к отрицательной клемме дополнительного аккумулятора (3), а затем другой конец к прочному стационарному контактному элементу (например, к такелажной скобе двигателя) на значительном расстоянии от аккумулятора (4). Не подключайте его к элементам, двигающимся при проворачивании коленчатого вала двигателя, или рядом с ними.

   Не допускайте контакта соединительных кабелей ни с чем, кроме соответствующих клемм аккумулятора или места заземления. Не наклоняйтесь над аккумуляторной батареей при установлении соединений.

⚠ ПРЕДОСТЕРЕЖЕНИЕ

Кабели аккумулятора

Не подключайте соединительный кабель от отрицательной клеммы добавочного аккумулятора к отрицательной клемме разряженного аккумулятора. Это может привести к перегреву разряженного аккумулятора и его растрескиванию с вытеканием аккумуляторной кислоты.

Подсоедините один конец соединительного кабеля к отрицательной клемме добавочного аккумулятора, а другой конец — к контактному элементу на значительном расстоянии от аккумулятора.

5. Запустите двигатель автомобиля с дополнительным аккумулятором и дайте ему поработать на 2 000 об/мин, а затем запустите двигатель автомобиля с разряженным аккумулятором.

Если причина разрядки аккумулятора не ясна, следует провести проверку системы в специализированной мастерской. Kia рекомендует обратиться к официальному дилеру Kia или партнерской сервисной компании.

Запуск двигателя буксировкой или толканием

Этот автомобиль оборудован механической коробкой передач и не должен заводиться путем толкания,

поскольку это может привести к повреждению системы снижения токсичности выхлопа.

Автомобили, оснащенные автоматической коробкой передач / коробкой передач с двойным сцеплением, нельзя завести путем толкания.

Для запуска от внешнего источника следуйте инструкциям, указанным в этом разделе.

⚠ ПРЕДУПРЕЖДЕНИЕ

Никогда не буксируйте автомобиль для запуска двигателя, потому что резкий рывок вперед при запуске может привести к столкновению с буксирующим транспортным средством.

Действия при перегреве двигателя

Если индикатор температуры указывает на перегрев, то может отмечаться падение мощности, а также громкий свист или стук. В этом случае необходимо выполнить указанные ниже действия.

1. Как можно скорее съехать с дороги и остановить автомобиль в безопасном месте.
2. Переместите рычаг переключения передач в положение «P» (автоматическая трансмиссия/ трансмиссия с двойным сцеплением) либо в нейтральное положение (механическая коробка передач) и включите стояночный тормоз. Если включена система кондиционирования воздуха, выключите ее.
3. Если под автомобилем отмечаются следы утечки охлаждающей жидкости двигателя либо из-под капота идет пар, заглушите двигатель. Не открывайте капот, пока не прекратится утечка охлаждающей жидкости или выделение пара. Если утечки охлаждающей жидкости двигателя и выделения пара не отмечается, не глушите двигатель и проверьте, работает ли охлаждающий вентилятор двигателя. Если вентилятор не работает, выключите двигатель.
4. Проверьте, на месте ли приводной ремень водяного насоса. Если ремень на месте, проверьте его натяжение.

   Если с приводным ремнем все в порядке, проверьте наличие утечек охлаждающей жидкости из радиатора, шлангов и днища автомобиля. (Если при движении авто-

мобиля работала система кондиционирования воздуха, то холодная вода, стекающая из нее при остановке, не является признаком неисправности).

⚠ ПРЕДУПРЕЖДЕНИЕ

Для предотвращения травм следите за тем, чтобы волосы, руки и детали одежды не попали на движущиеся части работающего двигателя, такие как вентилятор и приводные ремни.

5. При обрыве приводного ремня водяного насоса или при утечке охлаждающей жидкости двигателя немедленно заглушите двигатель и обратитесь в специализированную мастерскую. Kia рекомендует позвонить официальному дилеру Kia или партнерской сервисной компании.

⚠ ПРЕДУПРЕЖДЕНИЕ

Не снимайте крышку радиатора, пока двигатель находится в горячем состоянии. Охлаждающая жидкость может выплеснуться из отверстия и причинить сильные ожоги.

6. Если причину перегрева определить не удается, подождите, пока температура двигателя не вернется к норме. Затем, в случае падения уровня охлаждающей жидкости, аккуратно добавьте необходимое количество в бачок, чтобы уровень охлаждающей жидкости достиг отметки половины объема.
7. Продолжать движение требуется с осторожностью, обращая внимание на появление других признаков перегрева. При повторном перегреве следует обратиться в специализированную мастерскую. Kia рекомендует позвонить официальному дилеру Kia или партнерской сервисной компании.

⚠ ПРЕДОСТЕРЕЖЕНИЕ

- Серьезная потеря охлаждающей жидкости указывает на наличие протечки в системе охлаждения. В этом случае следует проверить систему в специализированной мастерской. Kia рекомендует обратиться к официальному дилеру Kia или партнерской сервисной компании.
- Если двигатель перегрелся из-за низкого уровня охлаждающей жидкости, ее резкое добавление может привести к появлению трещин в двигателе. Чтобы предотвратить повреждения, охлаждающую жидкость следует добавлять медленно и в небольших количествах.

Система контроля давления в шинах (TPMS) (при наличии)

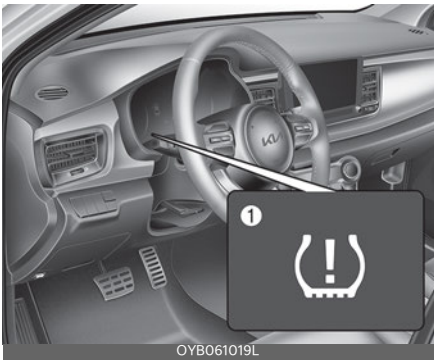

OYB061019L

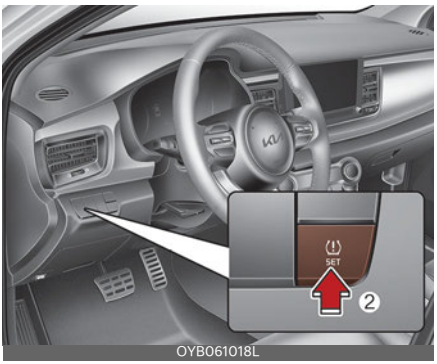

OYB061018L

OYB063072RU

(1) Индикатор низкого давления в шине

(2) Кнопка SET TPMS

(3) Сигнал положения шины с низким давлением (отображается на ЖК-экране)

Обзор системы

Система контроля давления в шинах (TPMS) определяет изменение радиуса колеса. Если давление в шине уменьшится ниже рекомендуемого уровня, загорится сигнальная лампа системы.

Чтобы система работала корректно, ее следует сбросить, нажав кнопку TPMS SET согласно точной процедуре, и сохранить текущее давление в шине.

После завершения настройки системы TPMS, в случае если одна или несколько шин окажутся в полуспущенном состоянии, на приборной панели загорится соответствующая сигнальная лампа.

В случае неисправности системы, на приборной панели также загорится соответствующая сигнальная лампа.

Для получения дальнейшей информации см. рисунок (1).

Процедура сброса системы TPMS

Сброс системы TPMS следует производить в следующих случаях.

- После ремонта или замены шин (или колес)
- После перестановки колес
- После корректировки давления
- Если горит индикатор низкого давления в шинах
- После замены деталей подвески или системы ABS

1. Припаркуйте автомобиль на ровной твердой поверхности.

2. Подкачайте шины до уровня давления, указанного на табличке особенностей эксплуатации автомобиля или на табличке с давлением в шинах, которая находится на внешней панели центральной стойки со стороны водителя.
3. Запустите двигатель и примерно на три секунды нажмите кнопку TPMS SET для сброса системы TPMS. Процедура сброса выполняется автоматически.

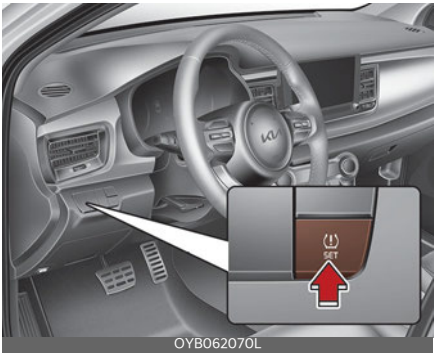

OYB062070L

4. После этого проверьте, что индикатор низкого давления в шинах погас после мигания в течение четырех секунд. Убедитесь, что на приборной панели появилось сообщение «Tire pressures stored» (Давление в шинах сохранено).
5. После сброса системы TPMS проедьте на автомобиле примерно 20 минут, чтобы сохранить в системе новое давление в шинах.

* Если включится индикатор низкого давления в шинах, повторите шаг 3.

При сбросе системы TPMS текущее значение давления в шинах сохраняется как стандартное.

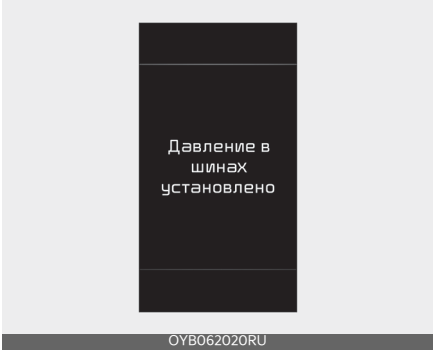

OYB062020RU

* Если сигнальная лампа не мигает или не появляется сообщение, повторите процесс, начиная с пункта 3.

⚠ ПРЕДОСТЕРЕЖЕНИЕ

В случае если настройка системы была произведена без подкачивания шин до рекомендованного давления, может произойти ложное срабатывание или, наоборот, предупреждающее сообщение не будет показано при существенно низком давлении в шинах.

Убедитесь, что шины накачаны до рекомендованного давления при сбросе системы TPMS.

В случае если настройка системы не была произведена в указанных ситуациях, может произойти ложное срабатывание или, наоборот, предупреждающее сообщение не будет показано при существенно низком давлении в шинах.

Если нажать кнопку сброса системы TPMS (2) во время движения, процедура сброса не активируется. Кнопку сброса системы TPMS следует нажать, когда автомобиль полностью неподвижен, и удерживать переключать (2) более 3 секунд.

- Перед тем как накачивать шину до рекомендуемого давления, убедитесь, что она холодная.

  Считается, что шины находятся в холодном состоянии, если автомобиль простоял на месте 3 часа или проехал не более 1,6 км (1 мили).

Признаки низкого давления в шинах

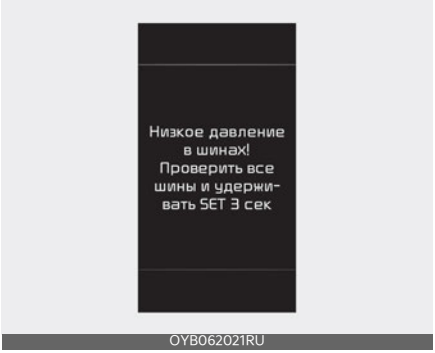

OYB062021RU

(⚠) загорается сигнальная лампа при наличии полуспущенной шины. Вышеуказанное сообщение может отображаться на комбинации приборов определенного типа.

В случае срабатывания сигнальной лампы, следует снизить скорость, избегая резкого торможения и поворотов. Следует проверить автомобиль в специализированной мастерской. Kia рекомендует обратиться к официальному дилеру Kia или партнерской сервисной компании.

Следует проверить давление во всех шинах и накачать их до рекомендуемого давления, а также в случае необходимости заменить или отремонтировать шины.

В случае если станция технического обслуживания находится слишком далеко, следует остановить автомобиль в безопасном месте, проверить все шины и произвести сброс системы TPMS. Если не получается отрегулировать давление в шинах, отремонтируйте шину с использованием имеющихся инструментов или замените шину на запасную и обратитесь в специализированную мастерскую.

Kia рекомендует позвонить официальному дилеру Kia или партнерской сервисной компании.

Определение низкого давление шин визуально может быть ошибочным. Следует использовать надлежащие инструменты для измерения и регулировки давления в шинах. Следует учитывать, что в результате длительного вождения шины будут иметь повышенное давление. Рекомендуется измерять и регулировать давление в шинах, если в течение 3 часов автомобиль проехал менее 1,6 км (1 миля).

⚠ ПРЕДОСТЕРЕЖЕНИЕ

- После замены колеса на запасное сигнальная лампа может продолжать гореть, так как запасное колесо отличается от исходного. После ремонта необходимо снова установить оригинальное колесо.
- Для безопасности вождения следует учитывать, что система TPMS не является альтернативой надлежащему обслуживанию шин. Поэтому ответственностью водителя является поддержание рекомендуемого давление в шинах, а также проведение ежемесячной проверки давления всех шин.
- Сигнальная лампа может загореться, если система не была

настроена после указанных ситуаций.

- В холодную погоду, сигнальная лампа низкого давления в шинах может загореться, даже если шины были накачаны до рекомендуемого давления. Это не означает, что система TPMS вышла из строя, так как при низких температурах давление в шинах снижается. Следует проверить шины и накачать до рекомендуемого давления.
- Работа системы может ухудшаться при следующих условиях.
  - Если сброс системы TPMS был произведен неправильно.
  - Установлены шины сторонних производителей (рекомендуется использование оригинальных шин)
  - Движение по заснеженной, скользкой или проселочной дороге
  - Многократное резкое ускорение, торможение или резкие повороты
  - Движение со слишком большой или низкой скоростью
  - Загрузка автомобиля сверх допустимого веса
  - Установлена запасная шина или цепи противоскольжения
- Заполнение шин большим количеством воздуха не создает условий для отключения индикатора низкого давления в шинах. Это связано с тем, что насос имеет определенную допустимую погрешность производительности. Индикатор низкого давления в шинах отключается, когда давление в них становится выше рекомендованного давления накачки.

⚠ ПРЕДУПРЕЖДЕНИЕ

- При езде на шинах с недостаточным давлением возможен их перегрев и разрыв. Это также снижает срок службы протекторов шин, управляемость автомобиля, тормозную способность и повышает расход топлива, что приводит к неустойчивости автомобиля. В этом случае обратитесь в специализированную мастерскую для поддержания надлежащего давления в шинах. Kia рекомендует связаться с официальным дилером Kia или партнерской сервисной компанией.
- Внезапное повреждение шины, вызванное внешними факторами, может быть указано с задержкой. Если транспортное средство неустойчиво, следует немедленно убрать ногу с педали акселератора и переместить автомобиль в безопасное место для осмотра.

⚠ ПРЕДУПРЕЖДЕНИЕ

Опасность пониженного давления

Слишком низкое давление в шинах может привести к потере управления автомобилем и увеличению тормозного пути. Продолжение движения при низком давлении в шинах может привести к перегреву и механическому разрушению шин.

Сбой системы контроля давления в шинах TPMS

В случае неисправности системы контроля давления в шинах TPMS индикатор (⚠) будет мигать в течение 1

минуты, а затем станет гореть постоянно. Данная последовательность повторяется при каждом запуске автомобиля, пока не будет устранена неисправность.

Если индикатор горит непрерывно или продолжает гореть даже после настройки TPMS, систему следует проверить в специализированной мастерской. Kia рекомендует обратиться к официальному дилеру Kia или партнерской сервисной компании.

⚠ ПРЕДУПРЕЖДЕНИЕ

- В случае неисправности системы TPMS низкое давление в шинах не будет указываться. В этом случае следует пройти обслуживание в специализированной мастерской. Kia рекомендует обратиться к официальному дилеру Kia или партнерской сервисной компании.
- Если из-за удаления системы TPMS или установки связанных с ней компонентов, имеющих другие характеристики, система не работает, могут возникнуть проблемы при регулярном техническом осмотре автомобиля.
- При ремонте компонентов, связанных с системой TPMS, их необходимо заменять компонентами с исходными характеристиками или компонентами, удовлетворяющими требованиям системы TPMS.
  - Компоненты, связанные с системой TPMS: шина, колесо, система ABS, подвеска.

⚠ ПРЕДУПРЕЖДЕНИЕ

ДЛЯ ЕВРОПЫ

Не следует вносить изменения в конструкцию узлов автомобиля. Это может повлиять на функционирование системы TPMS.

* Все автомобили, реализованные на рынке Европы в течение указанного периода, должны быть оснащены системой TPMS.

- Автомобиль новой модели: 1 ноября, 2012 года ~
- Автомобиль текущей модели: Начиная с 1 ноября 2014 г. ~ (на основании регистрации транспортных средств)

Ссылка: Индикаторы

Состояние	Символ
Низкое давление	загорается
Неисправность системы	загорается после мигания (70 секунд)
Сброс	- Выключается после мигания (4 секунды)

Если спустило колесо (при наличии запасного колеса) (при наличии)

Домкрат и инструменты

Домкрат, рукоятка домкрата и колесный гаечный ключ хранятся в багажном отсеке.

Поднимите крышку багажного отделения, чтобы достать эти инструменты.

1. рукоятка домкрата;
2. Домкрат
3. Колесный гаечный ключ

Инструкции по поднятию на домкрате

Домкрат предназначен только для аварийной замены колеса.

Храните домкрат надлежащим образом, чтобы он не «гремел» во время движения автомобиля.

Следуйте инструкциям по поднятию на домкрате, чтобы снизить вероятность получения травмы.

⚠ ПРЕДУПРЕЖДЕНИЕ

Замена шин

- Никогда не пытайтесь ремонтировать автомобиль на дороге или магистрали.
- Прежде чем приступать к замене колеса, всегда полностью отводите автомобиль с дороги на обочину. Домкрат должен опираться на прочную ровную поверхность. Если нет возможности найти твердое ровное место вне дороги, вызовите эвакуатор, чтобы получить помощь.
- Обязательно выбирайте правильное положение домкрата в передней и задней части автомобиля: никогда не используйте бамперы или любой другой компонент автомобиля в качестве опоры для домкрата.
- Автомобиль может скатиться с домкрата и вызвать серьезные травмы или смерть.
- Запрещается находиться под транспортным средством, которое опирается на домкрат.
- Двигатель поднятого домкратом транспортного средства должен быть выключен.
- Никому не позволяйте оставаться в автомобиле, когда он находится на домкрате.
- Убедитесь, что все дети находятся в безопасном месте вдали от дороги и от автомобиля, который предстоит поднимать с помощью домкрата.

Снятие и хранение запасного колеса

Поверните болт крепления шины против часовой стрелки.

Закрепление для хранения выполняется в порядке, обратном снятию.

Храните запасное колесо и инструменты надлежащим образом, чтобы они не гремели во время движения автомобиля.

Если ослабить крепежный болт вручную не удается, воспользуйтесь рукояткой домкрата.

1. Вставьте рукоятку домкрата (1) внутрь болта крепления шины.
2. При помощи рукоятки домкрата поверните болт крепления шины против часовой стрелки.

ПРЕДУПРЕЖДЕНИЕ

Проследите за тем, чтобы фиксатор запасного колеса правильно совместился с его центральным отверстием, чтобы колесо не стучало при движении.

В противном случае запасное колесо может сорваться с держателя и стать причиной дорожно-транспортного происшествия.

Замена шин

1. Остановитесь на ровной поверхности и надежно затяните стояночный тормоз.
2. Переведите рычаг переключения передач в положение «R» (Задний ход) для механической коробки передач либо в положение «P» (Парковка) при использовании автоматической коробки передач / коробки передач с двойным сцеплением.
3. Включите аварийную световую сигнализацию.

4. Достаньте из автомобиля ключ для колесных гаек, домкрат, рукоятку домкрата и запасное колесо.

OST061064L

5. Заблокируйте переднее и заднее колесо, расположенные по диагонали от домкрата.

ПРЕДУПРЕЖДЕНИЕ

Замена шины

- Для того чтобы предотвратить самопроизвольное движение автомобиля во время замены колеса, обязательно полностью затягивайте стояночный тормоз и блокируйте колесо, расположенное по диагонали от заменяемого.
- Рекомендуется ставить под колеса противооткатные упоры и не допускать присутствия людей в поднятом на домкрате автомобиле.

6. Ослабьте каждую гайку колеса на один оборот против часовой стрелки, но не снимайте их, пока колесо не будет поднято над землей.

OYB061004L

7. Установите домкрат в переднее (1) или заднее (2) подъемное положение (ближайшее к заменяемому колесу). Разместите домкрат под рамой автомобиля в обозначенной точке. Положения для упора домкрата — это приваренные к раме автомобиля пластины с двумя фиксаторами и наплывом.

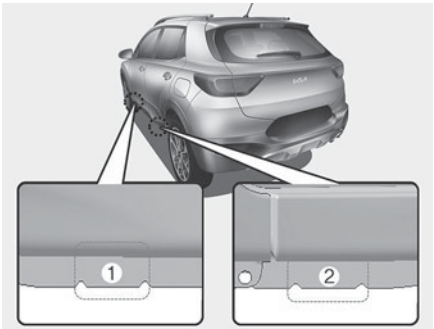

OYB061005

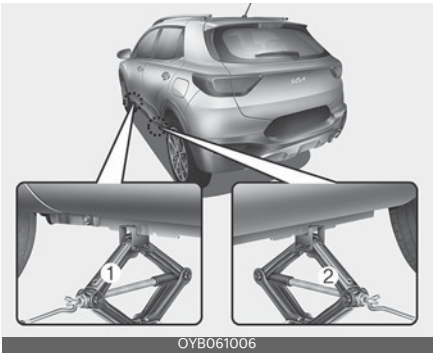

OYB061006

ПРЕДУПРЕЖДЕНИЕ

Расположение домкрата

Для того чтобы свести к минимуму вероятность получения травмы, используйте только домкрат из комплекта принадлежностей автомобиля, устанавливайте его в соответствующей точке и никогда не упирайте в другие части автомобиля.

8. Вставьте рукоятку в домкрат и поверните его по часовой стрелке, поднимая автомобиль, пока колесо не оторвется от земли. Оно должно подняться примерно на 30 мм (1,2 дюйма). Перед тем как отвинчивать гайки крепления колеса, убедитесь, что автомобиль устойчив и не сможет сместиться или соскользнуть с домкрата.

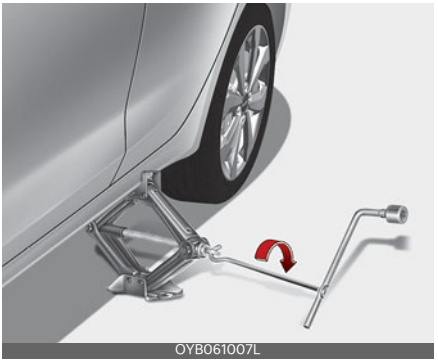
OYB061007L

9. Ослабьте гайки колеса и снимите их пальцами. Снимите колесо со шпилек и положите его плашмя на землю, чтобы оно не укатилось. Чтобы установить на ступицу запасное колесо, совместите отверстия в диске со шпильками и посадите на них колесо.

   Если вам не удается этого сделать, немного наклоните колесо и совместите верхнее отверстие в диске с верхней шпилькой. Покачивая колесо вперед-назад, посадите его на остальные шпильки.

ПРЕДУПРЕЖДЕНИЕ

Диски колес могут иметь острые кромки. Обращайтесь с ними осторожно, чтобы избежать серьезных травм. Перед тем как ставить колесо на место, убедитесь в том, что на ступице или диске нет загрязнений (грязи, гудрона, гравия и т. п.), которые могут препятствовать плотному прилеганию диска колеса к ступице.

Удалите имеющиеся загрязнения. Если монтажные поверхности ступицы и диска соприкасаются неплотно, то гайки крепления могут раскрутиться, что приведет к потере колеса. При потере колеса автомо-

биль может потерять управление. Это может стать причиной получения тяжелых травм или гибели.

10. Чтобы установить колесо на место, насадите его на шпильки, установите на шпильки гайки и туго затяните их пальцами. Покачайте колесо, проверяя надежность его посадки, а затем снова максимально туго затяните гайки пальцами.
11. Опустите автомобиль на землю, поворачивая гаечный ключ против часовой стрелки.

OYB061008L

Затем расположите ключ, как показано на рисунке, и затяните гайки колеса. Следите за тем, чтобы головка ключа полностью сидела на гайке. Не становитесь на рукоять ключа ногами и не надевайте на нее удлинительную трубу. Затягивать гайки колеса нужно по окружности, через одну, пока они все не будут затянуты. После этого необходимо проверить затяжку каждой гайки. После смены колес следует проверить систему в специализированной мастерской. Kia рекомендует обратиться к официальному дилеру Kia или партнерской сервисной компании.

Момент затяжки гаек колеса

Стальной диск и диск из алюминиевого сплава: 11-13 кгс*м (79-94 фунт силы*фут)

Если у вас есть шинный манометр, снимите с вентиля колпачок и проверьте давление. Если давление ниже рекомендуемого, на низкой скорости доведите автомобиль до ближайшей станции технического обслуживания и накачайте шины до нужного уровня. Если давление слишком высокое, скорректируйте его до нужного уровня. После проверки или корректировки давления всегда устанавливайте колпачок обратно на ниппель. Если колпачок не установить на место, возможна утечка воздуха из шины. Если вы потеряли колпачок вентиля, как можно скорее купите и установите новый.

После замены колеса обязательно закрепите спущенное колесо на месте запасного и спрячьте на место домкрат и инструменты.

- После установки запасного колеса при первой возможности проверьте давление воздуха в его шине. Отрегулируйте его до рекомендуемого значения.
- В случае замены колеса проверьте и подтяните гайки крепления диска, проехав более 50 км (30 миль). Повторно проверьте затяжку гаек крепления диска после 1000 км (650 миль).

⚠ ПРЕДОСТЕРЕЖЕНИЕ

На шпильках и гайках крепления колеса нарезана метрическая резьба. Во время замены колес следите за тем, чтобы на новое колесо были установлены те же гайки, которые использовались для крепления ста-

рого; если же гайки требуется заменить, следует использовать гайки с такой же метрической резьбой и фаской, какие были у исходных. При попытке применить гайки с неметрической резьбой на шпильках с метрической и наоборот колесо невозможно надежно закрепить на ступице: шпилька будет повреждена и ее придется заменить.

Следует отметить, что большинство крепежных гаек имеет неметрическую резьбу. Внимательно проверяйте тип резьбы, прежде чем устанавливать неоригинальные крепежные гайки или колеса. При наличии сомнений следует обратиться в профессиональную мастерскую. Kia рекомендует проконсультироваться с официальным дилером Kia или партнерской сервисной компанией.

⚠ ПРЕДУПРЕЖДЕНИЕ

Шпильки колес

Если шпильки повреждены, то они теряют способность удерживать колесо. Это может привести к потере колеса и столкновению, в результате которого можно получить тяжелые травмы.

Храните домкрат, рукоятку домкрата, колесный гаечный ключ и запасное колесо надлежащим образом, чтобы они не гремели во время движения автомобиля.

⚠ ПРЕДУПРЕЖДЕНИЕ

Неправильное давление в шине запасного колеса

После установки запасного колеса при первой возможности проверьте давление воздуха в его шине. При необходимости скорректируйте давление до требуемого значения. Для более"Шины и колеса" на странице 9-5.

Важно: использование компактного запасного колеса (при наличии)

Ваш автомобиль укомплектован компактным запасным колесом. Компактное запасное колесо занимает меньше места по сравнению с запасным колесом обычного размера. Это колесо меньше обычного колеса: оно предназначено только для временного использования.

⚠ ПРЕДОСТЕРЕЖЕНИЕ

- При использовании компактного запасного колеса автомобилем следует управлять аккуратно. При первой же возможности компактное запасное колесо следует заменить на колесо с шиной и ободом обычного размера.
- Данный автомобиль не рекомендуется эксплуатировать при одновременном использовании более чем одного компактного запасного колеса.

⚠ ПРЕДУПРЕЖДЕНИЕ

Компактное запасное колесо предназначено для использования только в экстренных ситуациях. Скорость автомобиля с установленным запасным колесом не должна превышать 80 км/ч (50 миль/ч). Чтобы исключить выход запасного колеса из строя, который может повлечь за собой травмы или гибель людей, снятое

колесо необходимо отремонтировать или заменить в кратчайшие сроки.

Компактное колесо следует накачать до давления 420 кПа (60 фунтов/кв. дюйм).

ПРИМЕЧАНИЕ

После установки запасного колеса проверьте в нем давление. При необходимости скорректируйте давление до требуемого значения.

При использовании компактного запасного колеса необходимо соблюдать следующие меры предосторожности.

- Ни при каких обстоятельствах не следует превышать скорость 80 км/ч (50 миль/ч). На более высокой скорости возможно повреждение шины.
- Сохраняйте достаточно низкую скорость, чтобы избегать любых помех на дороге. Любая помеха, например выбоина или мусор, может серьезно повредить компактное запасное колесо.
- При продолжительной эксплуатации такого колеса возможен его выход из строя, потеря управляемости автомобиля и получение травм.
- Не следует превышать максимальную номинальную нагрузку автомобиля и нагрузку, указанную на боковине компактного запасного колеса.
- Не переезжайте через препятствия. Диаметр компактного запасного колеса меньше диаметра обычного, поэтому дорожный просвет уменьшается приблизительно на 2,5 см, что может привести к повреждению автомобиля.
- Если на автомобиле установлено компактное запасное колесо, не следует мыть его в автоматической мойке.
- На компактное запасное колесо не следует устанавливать цепи противоскольжения. Из-за уменьшенного размера колеса цепь сядет на него неплотно. При этом возможно повреждение автомобиля и потеря цепи.
- Не следует устанавливать компактное запасное колесо на переднюю ось, если автомобиль будет двигаться по снегу или льду.
- Не следует устанавливать компактное запасное колесо на любой другой автомобиль, так как данное колесо спроектировано специально для вашего автомобиля.
- Срок службы протектора компактного запасного колеса короче срока службы протектора обычной шины. Регулярно осматривайте компактное запасное колесо, заменяйте изношенные компактные запасные шины шинами того же размера и конструкции, установленными на тот же диск.
- Компактную запасную шину не следует устанавливать на другие диски, также не допускается установка на диск компактного колеса шин стандартного размера, зимних шин, колесных колпаков или окантовки. При использовании колеса в такой комплектации возможно повреждение установленных элементов или других компонентов автомобиля.

- Не следует использовать более одного компактного запасного колеса одновременно.
- Автомобиль с установленным компактным запасным колесом не следует использовать для буксировки прицепов.

Табличка на домкрате

Тип A

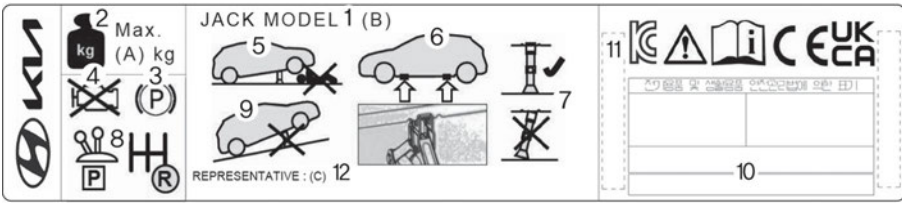

Тип B

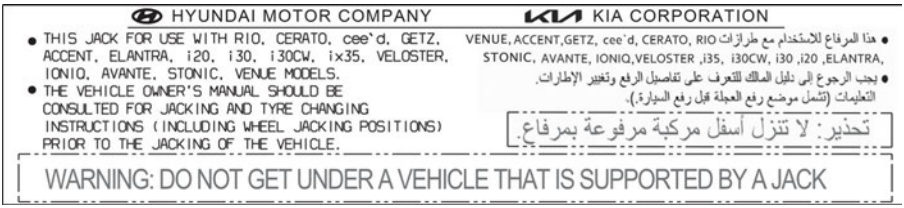

* Фактическая табличка на домкрате в автомобиле может отличаться от изображенной на рисунке. Подробнее см. на наклейке, прикрепленной к домкрату.

1. Наименование модели
2. Максимальная допустимая нагрузка
3. При использовании домкрата задействуйте стояночный тормоз.
4. При использовании домкрата заглушите двигатель.
5. Запрещается находиться под транспортным средством, которое опирается на домкрат.
6. Предусмотренные места установки под рамой
7. При подъеме транспортного средства основание домкрата должно быть расположено вертикально под точкой подъема.
8. В автомобилях с механической коробкой передач переведите рычаг переключения передач в положение заднего хода, а с автоматической коробкой передач/коробкой передач с двойным сцеплением — в положение «P» (парковка).
9. Домкрат должен опираться на прочную ровную поверхность.
10. Производитель домкрата
11. Дата производства
12. Название и адрес представительства

Декларация о соответствии домкрата нормам ЕС

CE

CE

EC Declaration of Conformity
according to EC Machinery Directive 2006/42/EC

We, **FRONTEC CO., LTD.**
64 Huimanggongwon-ro, Siheung-si, Gyeonggi-do, Korea
declare under our sole responsibility that the product

Product : JACK-ASSY
Type Designation(s) : 1200KG, 1000KG, 800KG, 700KG, 500KG
Serial No. : N/A (prototype)
Year of Manufacture : 2014
to which this declaration relates is in conformity with the following standard(s) or other normative document(s);

EN ISO12100 (2010)	Safety of machinery - General principles for design – Risk assessment and risk reduction
EN 1494/A1 (2008)	Mobile or movable jacks and associated lifting equipment

following the provisions of Directive(s);

2006/42/EC	Directive on the approximation of the laws of Member States relating to machinery (OJ L157 Jun. 9, 2006)

Siheung-si Gyeonggi-d ,Korea / 06.10.2022 SOO HONG, MIN President
(Place and date of issue)(Name and signature or equivalent making of authorized person)

* T.C.F Compiling Location:
- Address: PRIBORSKA 280, 739 42 FRYDEK MISTEK,CHLEBOVICE, CZECH REPUBLIC
- Team: Purchase team
- Company name: HANWHA

UKCA

UK Declaration Of Conformity

According to The Supply of Machinery (Safety) Regulations 2008

For the Client,

Machine description	Jack-Assy
Machine Type/Model	500KG, 700KG, 800KG, 1000KG, 1200KG
Serial No.	-
Year of Manufacture	-

Manufacturer:

FRONTEC CO., LTD.

2091-12, Jeongwang 2(i)-dong, Siheung-si, Gyeonggi-do, Korea

(64 Huimanggongwon-ro, Siheung-si, Gyeonggi-do, Korea)

We declare that the above equipment complies with the Annex I: Essential health and safety requirements relating to the design and construction of machinery by applying the below regulation and following standards.

Applied regulation

Annex I: Essential health and safety requirements relating to the design and construction of machinery of The Supply of Machinery (Safety) Regulations 2008

Applied standards

EN ISO 12100:2010	Safety of machinery – General principles for design – Risk assessment and Risk reduction
EN 1494/A1(2008)	Safety of machinery – Electrical equipment for machines – Part 1: General requirements

***TCF Compiling location** N.A

The notified body which carried out the EC type-examination or quality assurance system approval	N/A
Name, Address	-
Identification No.	-

Manufacturer

Name: SooHong, Min

Position: President

Signature

Authorized representative in the Community

Name: N/A

Address: N/A

Signature

Если спустило колесо (при наличии ремонтного комплекта ТМК) (при наличии)

Прочитайте инструкцию перед использованием этого комплекта.

1. Компрессор
2. Флакон с герметиком

Ремонтный комплект для шин — это временное решение проколотой шины, после которого следует обратиться в профессиональную мастерскую как можно быстрее. Kia рекомендует обратиться к официальному дилеру Kia или партнерской сервисной компании.

ПРЕДОСТЕРЕЖЕНИЕ

Одна бутылка с герметиком — одна шина

Если спустило две шины или больше, не используйте комплект для ремонта, поскольку количество герметика в нем рассчитано только на одну спущенную шину.

ПРЕДУПРЕЖДЕНИЕ

Боковина шины

Не используйте ремонтный комплект для заделки прокола боковой стенки шины. Это может привести к повреждению шины и аварии.

ПРЕДУПРЕЖДЕНИЕ

Временное решение

Отремонтируйте покрышку как можно быстрее. Давление воздуха в накачанной шине может упасть в любое время после использования ремонтного комплекта для временного ремонта шин.

ПРЕДОСТЕРЕЖЕНИЕ

- При замене или ремонте шин после использования герметика следует обязательно удалить герметик, нанесенный на внутреннюю поверхность шины и диска. Если не удалить герметик, могут возникать вибрация и шум.
- Мы рекомендуем использовать оригинальный герметик производства компании Kia.
- Если сигнальная лампа системы контроля давления в шинах загорается после использования комплекта для ремонта шин, следует проверить автомобиль в специализированной мастерской. Kia рекомендует связаться с официальным дилером Kia или партнерской сервисной компанией.

Введение

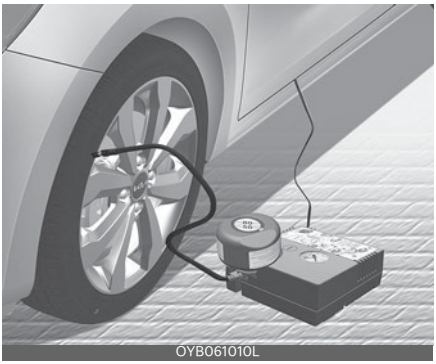

Ремонтный комплект (ТМК) позволяет восстановить мобильность вашего транспортного средства после прокола шины.

Компрессорная система и герметизирующий состав обеспечивает эффективную и простую в исполнении герметизацию большинства проколов шин легкового автомобиля, полученных от гвоздей или сходных предметов, при этом давление в шине восстанавливается.

После герметизации прокола в шине на ней можно проехать, соблюдая осторожность при вождении (до 200 км (120 миль) с максимальной скоростью 80 км/ч (50 миль/ч)), что позволит добраться на автомобиле до станции технического обслуживания или продавца шин и произвести замену шины.

Возможно, некоторые шины, в особенности те, которые получили большие проколы или повреждения боковых стенок, полностью герметизировать не получится.

Падение давления в шине отрицательно сказывается на ее эксплуатационных характеристиках.

Поэтому необходимо воздерживаться от выполнения маневров с резким поворотом рулевого колеса, особенно при тяжелой загрузке автомобиля или при буксировке прицепа.

Комплект ТМК не предназначен для восстановления шины, количество материалов рассчитано на ремонт только одной шины.

В данной инструкции приводятся пошаговые указания по простому и надежному способу герметизации прокола.

Прочтите раздел «Примечания по безопасному использованию ремонтного комплекта ТМК».

⚠ ПРЕДУПРЕЖДЕНИЕ

Не используйте комплект ТМК при сильном повреждении шины вследствие движения без воздуха или с низким давлением воздуха в шине.

Комплект ТМК можно применять только для герметизации проколов в пределах протектора шины.

Компоненты комплекта для ремонта шин

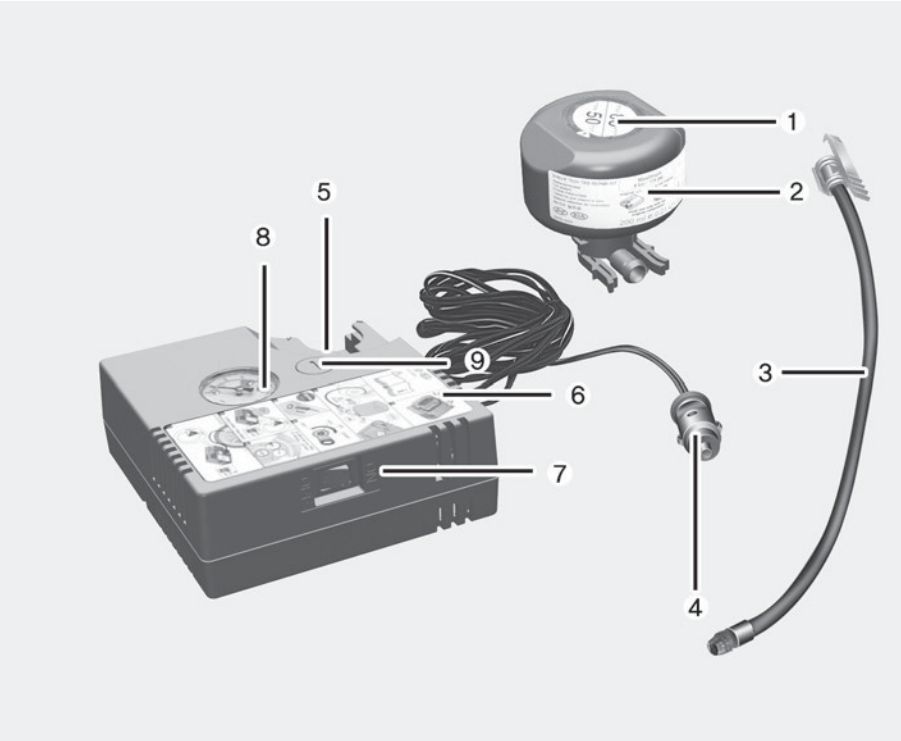

1. Этикетка ограничения скорости
2. Флакон с герметиком и этикетка ограничения скорости
3. Шланг для заливки герметика в шину
4. Соединители и кабель для подключения напрямую к розетке питания
5. Держатель для флакона с герметиком.
6. Компрессор
7. Переключатель
8. Манометр для проверки давления в шине
9. Кнопка сброса давления в шине.

Разъемы, кабель и соединительный шланг находятся в корпусе компрессора.

⚠ ПРЕДУПРЕЖДЕНИЕ

Перед использованием комплекта для ремонта шин следует ознакомиться с инструкцией на бутылке с герметиком.

Следует отделить наклейку с ограничением скорости от емкости с герметиком и наклеить ее на рулевое колесо.

Проверьте срок годности герметика, указанный на емкости.

Использование ремонтного комплекта для шин

1. Отделите маркировку с указанием ограничения скорости (1) от бутылки с герметиком (2), разместите маркировку в салоне автомобиля на хорошо видимом месте, например на рулевом колесе, для напоминания водителю о приемлемом скоростном режиме.
2. При заливке герметика следует строго соблюдать указанную последовательность действий. В противном случае при высоком давлении может произойти утечка герметика.
3. Потрясите флакон с герметиком.

ODEEV088012NR

4. Подсоедините заливочный шланг (3) к горлышку емкости с герметиком (2).

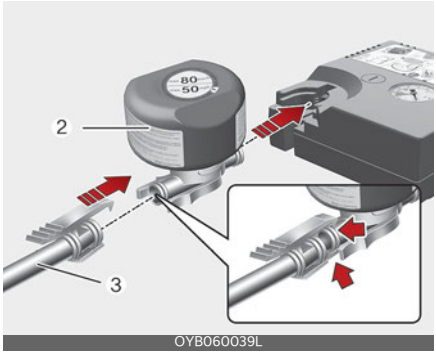

OYB060039L

5. Проследите за тем, чтобы на компрессоре не была нажата кнопка (9).
6. Открутите колпачок с ниппеля неисправного колеса и накрутите на него шланг (3) от бутылки с герметиком.
7. Установите бутылку с герметиком в корпус компрессора таким образом, чтобы она находилась вертикально.
8. Проследите за тем, чтобы компрессор был выключен (положение 0).

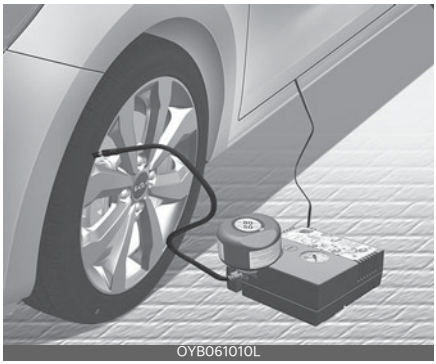
OYB061010L

ПРЕДОСТЕРЕЖЕНИЕ

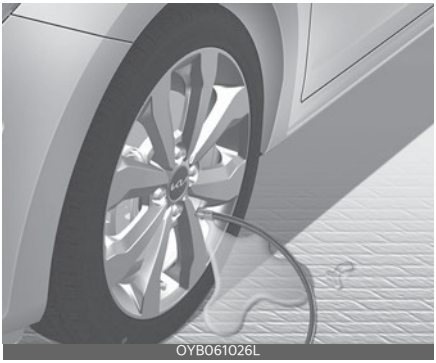

Надежно закрепите шланг для заливки герметика на ниппеле. В противном случае герметик может вытечь обратно и закупорить шланг.

9. С помощью кабеля и разъемов выполните подключение между компрессором и розеткой питания автомобиля.

ПРЕДОСТЕРЕЖЕНИЕ

Не подключайте к розетке электропитания комплект для ремонта шин другого автомобиля. Несоответствие требований к электропитанию розетки автомобиля и комплекта для ремонта шин может привести к возгоранию или повреждению электрической цепи автомобиля и комплекта для ремонта шин.

ПРИМЕЧАНИЕ

Следует использовать розетку со стороны сиденья переднего пассажира.

10. После включения зажигания или перевода кнопки «Запуск/остановка двигателя» в положение «Вкл.»: Включите компрессор и подождите в течение 3 минут, чтобы герметик распределился. После заливки герметика величина давления в шине значения не имеет.
11. Выключите компрессор.
12. Отсоедините шланг от патрубка бутылки с герметиком и от ниппеля шины.

Положите ремонтный комплект для шин в место хранения в автомобиле.

ПРЕДУПРЕЖДЕНИЕ

Возможно отравление угарным газом и удушье, если оставить двигатель включенным в плохо вентилируемом месте (например, внутри здания).

Нанесение герметика

13. Для равномерного распределения герметика в шине необходимо сразу же проехать 7-10 км (4-6 миль или около 10 минут).

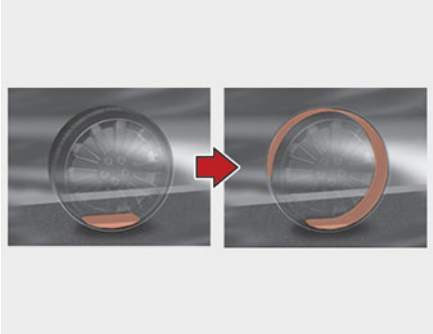
ODEEV088017NR

ПРЕДОСТЕРЕЖЕНИЕ

Не превышайте скорость 60 км/ч (35 миль/ч). При возможности не допускайте падения скорости ниже 20 км/ч (12 миль/ч).

Если во время движения появится необычная вибрация, помехи или шум, снизьте скорость и осторожно съезжайте с дороги на обочину. Обратитесь в службу помощи на дороге или буксировки транспортных средств.

При использовании ремонтного комплекта для шин ТМК колесо может быть загрязнено герметиком. Поэтому следует снять колесо с пятнами герметика, затем провести проверку автомобиля в специализированной мастерской. Kia рекомендует обратиться к официальному дилеру Kia или партнерской сервисной компании.

Проверка внутреннего давления в шине

1. Приблизительно через 7-10 км пути (4-6 миль) или 10 минут движения остановитесь в подходящем месте.
2. Подсоедините хомут заливочного шланга (3) компрессора напрямую, а затем подсоедините заливочный шланг (3) обратной стороной к ниппелю.
3. С помощью кабеля и разъемов выполните подключение между компрессором и аккумулятором автомобиля.
4. Отрегулируйте давление в шинах до значения 200 кПа (29 фунтов/кв. дюйм). С включенным зажиганием выполните следующие действия.
   - **Для увеличения давления в шинах:**Включите компрессор в положение I. Для проверки текущей настройки давления в шинах выключите компрессор на короткое время.

ПРЕДУПРЕЖДЕНИЕ

Не допускайте, чтобы компрессор работал более 10 минут, в противном случае устройство перегреется и может выйти из строя.

   - **Для уменьшения давления в шинах:**нажмите на компрессоре кнопку (9).

ПРЕДОСТЕРЕЖЕНИЕ

Если давление в шинах не поддерживается, продолжайте движение еще немного (см. раздел «Распределение герметика»). Затем повторите действия с 1 по 4.

Применение ремонтного комплекта может оказаться неэффективным, если размер повреждения в шине превышает примерно 4 мм (0,16 дюйма).

Если невозможно привести шины в пригодное состояние с помощью ремонтного комплекта для шин, сле-

дует обратиться в специализированную мастерскую. Kia рекомендует обратиться к официальному дилеру Kia или партнерской сервисной компании.

⚠ ПРЕДУПРЕЖДЕНИЕ

Давление воздуха в шинах должно составлять не менее 200 кПа (29 фунтов/кв. дюйм). Если давление не соответствует указанному значению, не следует эксплуатировать автомобиль. Обратитесь в службу помощи на дороге или буксировки транспортных средств.

Примечания по безопасному использованию ремонтного комплекта

- Припаркуйте автомобиль на обочине дороги подальше от основного потока машин. Установите знак аварийной остановки таким образом, чтобы водители проезжающих мимо автомобилей были информированы о вашем месторасположении.
- Для обеспечения неподвижности автомобиля даже на достаточно ровном грунте всегда используйте стояночный тормоз.
- Используйте комплект ТМК только для герметизации/накачивания шин легковых автомобилей. Не используйте его для мотоциклов, велосипедов или других типов шин.
- Не извлекайте из шины посторонние предметы, такие как гвозди или винты.
- Перед использованием комплекта ТМК ознакомьтесь с мерами предосторожности, указанными на емкости с герметиком!
- Если автомобиль находится вне помещения, оставьте двигатель включенным. В противном случае в ходе работы компрессора может разрядиться аккумулятор автомобиля.
- Запрещается оставлять комплект для ремонта шин без присмотра во время использования.
- Запрещается оставлять компрессор работающим более 10 минут без перерыва. В противном случае он может перегреться.
- Не используйте комплект ТМК, если температура окружающего воздуха ниже -30 °C (-22 °F).
- Если шина и колесо повреждены, в целях безопасности запрещается использовать комплект для ремонта шин.

Технические данные

Напряжения в системе: 12 В постоянного тока

Рабочее напряжение: 10-15 В постоянного тока

Номинальная сила тока: 10 А ± 1 А (при работе от источника питания 12 В пост. тока)

Подходит для использования при температурах: от -30 °C до +70 °C.

Макс. рабочее давление: 6 бар.

Размер

Компрессор: 161 x 150 x 55,8 мм

Флакон с герметиком: 81 x 85,5 ø мм (3,2 x 3,4 ø дюйма)

Масса компрессора: 0,7 кг (1,5 фунта)

Объем герметика: 200 мл (12,2 куб. дюйма)

* Герметик и запасные части можно получить и заменить у официального дилера автомобилей или шин. Пустые флаконы от герметика можно утилизировать как бытовые отходы. Жидкие остатки герметика следует утилизировать у дилера автомобилей или шин или в соответствии с местными правилами утилизации отходов.

Буксировка

Услуги эвакуатора

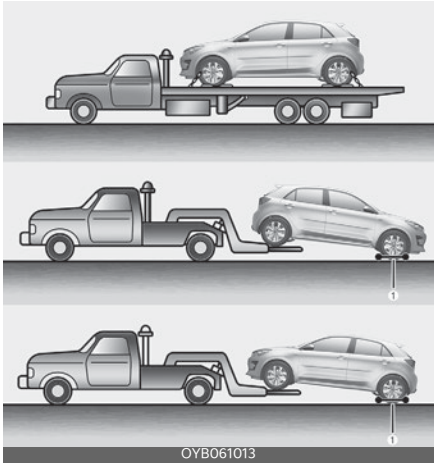

Если необходимо отбуксировать автомобиль, рекомендуется обратиться к официальному дилеру компании Kia или в эвакуаторную службу. Для предотвращения повреждения автомобиля необходимо соблюдать соответствующие процедуры погрузки и буксировки. Рекомендуется использовать колесные тележки (1) или безбортовую платформу.

Автомобиль можно буксировать, когда задние колеса находятся на земле (без использования тележек). Передние колеса не должны касаться земли.

Если какое-либо из нагруженных колес или один из компонентов подвески повреждены либо автомобиль буксируется с ведущими колесами на земле, используйте под ними буксировочную тележку.

При буксировке с помощью эвакуатора без колесных тележек всегда должна быть поднята передняя, а не задняя часть автомобиля.

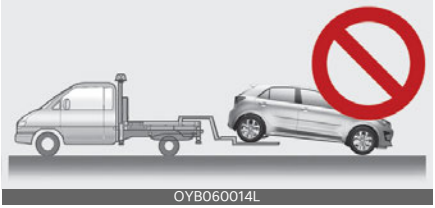
OYB060014L

OYB060015L

ПРЕДОСТЕРЕЖЕНИЕ

- Не буксируйте автомобиль задним ходом с ведущими колесами на земле, так как это может привести к его повреждению.
- Не производите буксировку на тросе. Используйте колесный подъемник или безбортовую платформу.

Если автомобиль буксируется в аварийной ситуации без колесных тележек, выполните следующие действия.

1. Переведите ключ зажигания в положение «ACC».
2. Установите рычаг переключения передач в положение «N» (Нейтраль).
3. Отпустите стояночный тормоз.

ПРЕДОСТЕРЕЖЕНИЕ

Если не установить рычаг переключения передач в положение «N» (Нейтраль), это может привести к внутренним повреждениям коробки передач.

Съемный буксировочный крюк (при наличии)

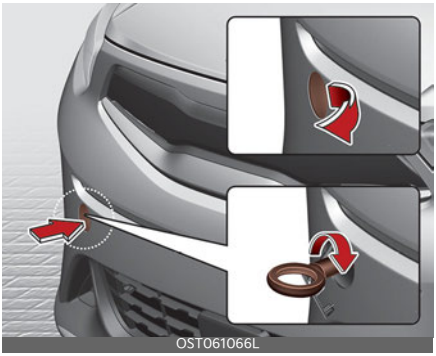
OST061066L

1. Откройте дверь багажника и достаньте буксирный крюк из ящика для инструментов.
2. Снимите заглушку с отверстия на бампере, нажав на ее нижнюю часть.
3. Установите буксировочный крюк, закрутив его до упора по часовой стрелке в отверстие.
4. После завершения использования выкрутите буксировочный крюк и установите на место крышку.

Аварийная буксировка

Передние

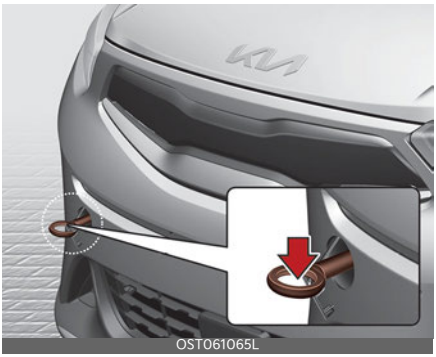
OST061065L

Задние

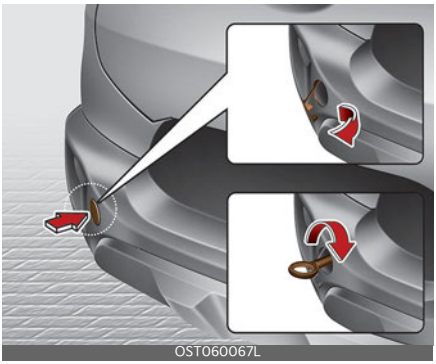

Если необходима буксировка, рекомендуется обратиться к официальному дилеру Kia или в эвакуаторную службу.

При отсутствии эвакуатора автомобиль можно некоторое время буксировать с помощью троса или цепи, которые крепятся за аварийный буксирный крюк, расположенный под передней (или задней) частью автомобиля. При буксировке автомобиля соблюдайте крайнюю осторожность. В автомобиле должен находиться водитель, который будет управлять рулем и тормозами.

Буксировка таким способом допускается только по дорогам с твердым покрытием, на короткое расстояние и на низкой скорости. Кроме того, колеса, оси, силовой агрегат, рулевой механизм и тормоза должны находиться в хорошем состоянии.

- Не следует использовать буксировочный крюк для вытаскивания автомобиля, увязшего в грязи, песке или в других местах, из которых он не может выбраться своим ходом.
- По возможности не следует буксировать автомобиль, масса которого больше, чем у буксирующего автомобиля.
- Водители обоих автомобилей должны регулярно поддерживать связь друг с другом.

⚠ ПРЕДОСТЕРЕЖЕНИЕ

- Закрепите буксировочный ремень на буксировочном крюке.
- Если для буксировки ремень крепится не за буксировочный крюк, а за другую часть автомобиля, то возможны повреждения кузова.
- Следует использовать только трос или цепь, специально предназначенные для буксировки транспортных средств. Надежно закрепите трос или цепь за буксирный крюк.
- Разгоняйте или замедляйте автомобиль медленно и плавно, сохраняя натяжение буксировочного троса или цепи в начале и в процессе движения автомобиля, в противном случае можно повредить буксировочные крюки и сам автомобиль.

- Перед тем как приступать к аварийной буксировке, проверьте крюк: он не должен быть сломан или поврежден.
- Надежно затяните буксировочный трос или цепь на крюке.
- Не допускайте резких рывков крюка. Буксировать автомобиль нужно с постоянной скоростью и с равномерным усилием.
- Для того чтобы исключить повреждение крюка, не следует прилагать к нему боковые усилия или усилия в вертикальной плоскости. Буксировать автомобиль нужно только прямо вперед.

ПРЕДУПРЕЖДЕНИЕ

При буксировке автомобиля соблюдайте крайнюю осторожность.

- Избегайте резкого трогания или беспорядочных маневров, вследствие которых аварийный буксировочный крюк, а также буксировочный трос или цепь подвергаются лишней нагрузке. Крюк, буксировочный трос или цепь могут оборваться и причинить тяжелые травмы или сильные повреждения.
- Если неисправный автомобиль невозможно сдвинуть с места, не пытайтесь его буксировать. Рекомендуется обратиться за помощью к официальному дилеру Kia либо в эвакуаторную службу.
- При буксировке автомобиля нужно стараться двигаться прямо вперед.
- При буксировке другого автомобиля сохраняйте до него максимально возможное расстояние.

- Используйте буксировочный трос длиной менее 5 м (16 футов). Посередине ремня закрепите кусок белой или красной ткани шириной (около 30 см 12 дюймов), чтобы трос был виден другим участникам движения.

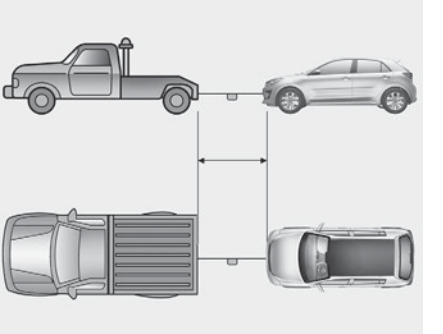

OYB062023L

- При буксировке автомобиль необходимо вести аккуратно, поддерживая буксировочный трос в натянутом состоянии.
- Водитель должен находиться в автомобиле, чтобы управлять его рулем и тормозами, а пассажирам запрещено быть рядом с ним.

Меры предосторожности при аварийной буксировке

- Поверните выключатель зажигания в положение «ACC» таким образом, чтобы рулевое колесо не было заблокировано.
- Установите рычаг переключения передач в положение «N» (Нейтраль).
- Отпустите стояночный тормоз.
- Нажимайте на педаль тормоза с большей силой, чем обычно, поскольку эффективность торможения будет снижена.
- Понадобится большее рулевое усилие, поскольку система усилителя руля будет отключена.
- При движении вниз по длинному склону тормоза могут перегреться и эффективность торможения будет снижена. Останавливайтесь часто и давайте тормозам остыть.

- Скорость буксировки не должна превышать 25 км/ч (15 миль/ч), а дистанция быть не более 20 км (12 миль). (для автомобилей с механической коробкой передач)
- Во избежание серьезных повреждений автоматической коробки передач / коробки передач с двойным сцеплением необходимо ограничить скорость автомобиля до 15 км/ч (10 миль/ч), а расстояние, на которое осуществляется буксировка — до 1,5 км (1 мили). (для автомобилей с автоматической трансмиссией и трансмиссией с двойным сцеплением)

⚠ ПРЕДОСТЕРЕЖЕНИЕ

Автоматическая коробка передач / коробка с двойным сцеплением

- При буксировании автомобиля со всеми четырьмя колесами на земле его можно буксировать только спереди. Убедитесь, что автоматическая коробка передач / коробка с двойным сцеплением находится в положении «N» (Нейтраль). Обеспечьте разблокирование рулевого управления, переместив выключатель зажигания в положение «ACC». В буксируемом автомобиле должен находиться водитель для управления рулем и тормозами.
- Перед буксировкой проверьте автоматическую коробку передач / коробку передач с двойным сцеплением на наличие утечек, заглянув под автомобиль. Если в автоматической коробке передач / коробке передач с двойным сцеплением имеется течь, то следует использовать безбортовую платформу или буксировочную тележку.

Принадлежности для аварийных ситуаций (при наличии)

В автомобиле имеются некоторые аварийные принадлежности, которые могут понадобиться в чрезвычайной ситуации.

Огнетушитель

Если произошло небольшое возгорание и вы знаете, как пользоваться огнетушителем, аккуратно выполните следующие действия.

1. Вытащите предохранительную чеку в верхней части огнетушителя, которая препятствует случайному нажатию ручки.
2. Направьте сопло на основание пламени.
3. Встаньте на расстоянии около 2,5 м (8 футов) от огня и нажмите ручку, чтобы разрядить огнетушитель. Если вы отпустите ручку, разрядка огнетушителя прекратится.
4. Водите соплом из стороны в сторону по основанию пламени. После появления признаков прекращения пожара тщательно осмотрите место возгорания, поскольку оно может загореться вновь.

Аптечка

Для оказания первой помощи пострадавшему в комплект аптечки входят такие предметы, как ножницы, бинт, пластырь и т. д.

Знак аварийной остановки

Поставьте знак аварийной остановки на дороге, чтобы предупредить водителей приближающихся транспортных средств о чрезвычайной ситуации, например, когда автомобиль припаркован на обочине дороги из-за каких-либо проблем.

Шинный манометр (при наличии)

В результате ежедневного использования давление в шинах незначительно снижается, и его необходимо периодически восстанавливать. Это не указывает на утечку и является нормальным износом. Всегда проверяйте давление в холодных шинах, поскольку с повышением температуры давление в шинах увеличивается.

Для проверки давления в шинах выполните следующие действия:

1. Открутите колпачок ниппеля на ободе колеса.
2. Прижмите манометр к ниппелю. Прижимайте манометр плотно, поскольку в противном случае воздух из шины будет постепенно выходить.
3. При сильном нажатии (без выпуска воздуха) будет выполнено измерение.
4. Для проверки давления в шине поверьте показание манометра.
5. Установите давление в шинах согласно спецификации. Для более"Шины и колеса" на странице 9-5.
6. Установите колпачок ниппеля на место.

Техническое обслуживание 8

Моторный отсек 8-5

Комплекс работ по техническому обслуживанию 8-7

• Ответственность владельца 8-7

• Меры предосторожности при техобслуживании, выполняемом владельцем 8-7

Техобслуживание, выполняемое владельцем 8-9

• График техобслуживания, выполняемого владельцем 8-9

Плановое техническое обслуживание 8-11

• Меры предосторожности при проведении планового техобслуживания 8-11

• График штатного технического обслуживания для бензинового двигателя (для Европы, кроме России) 8-12

• Техническое обслуживание автомобиля с бензиновым двигателем в неблагоприятных условиях эксплуатации (для Европы, кроме России) 8-14

• График штатного технического обслуживания для бензиновых двигателей (кроме Европы, включая Россию). 8-15

• Техобслуживание в жестких условиях эксплуатации - для бензинового двигателя (кроме Европы, включая Россию) .. 8-19

Описание пунктов планового техобслуживания 8-22

Моторное масло (бензиновый двигатель) 8-25

• Проверка уровня моторного масла 8-25

• Замена моторного масла и фильтра 8-26

Охлаждающая жидкость двигателя 8-28

• Проверка уровня охлаждающей жидкости 8-28

• Замена охлаждающей жидкости 8-30

Жидкость гидропривода тормозной системы/сцепления 8-31

• Проверка уровня жидкости в гидроприводе сцепления/тормозной системы 8-31

Жидкость для стеклоомывателя 8-32

8 Техническое обслуживание

• Проверка уровня омывающей жидкости 8-32

Стояночный тормоз 8-33

• Проверка стояночного тормоза 8-33

Воздухоочиститель 8-34

• Замена фильтра 8-34

воздушный фильтр системы климат-контроля 8-35

• Осмотр фильтра 8-35

Щетки стеклоочистителя 8-37

• Осмотр щеток 8-37
• Замена щеток 8-37

Аккумулятор 8-39

• Продление срока службы аккумулятора 8-39
• Наклейка с указанием емкости аккумуляторной батареи . 8-41
• Зарядка аккумулятора 8-41
• Сброс параметров 8-43

Шины и колеса 8-43

• Уход за шинами 8-43
• Рекомендуемое давление в шинах в холодном состоянии 8-43
• Проверка давления в шинах 8-45
• перестановка шин 8-46
• Регулировка углов установки колес и их балансировка 8-47
• Замена шин 8-47
• Замена колеса 8-49
• Сцепление шин с поверхностью дороги 8-49
• Техническое обслуживание шин 8-49
• Маркировка на боковых поверхностях шин 8-49
• Низкопрофильная шина 8-53

Предохранители 8-54

• Замена предохранителя на внутренней панели 8-56
• Замена предохранителя в моторном отсеке 8-58
• Описание панели предохранителей/реле 8-59

Лампы освещения 8-71
- Меры предосторожности при замене лампы 8-71
- Положение лампы (спереди) 8-73
- Положение лампы (задняя) 8-74
- Положение лампы (боковая) 8-76
- Замена лампы бокового повторителя указателя поворота (светодиодная) 8-76
- Замена бокового повторителя указателя поворота (лампа накаливания) 8-77
- Замена лампы накаливания передней фары типа A (ближний/дальний свет) 8-77
- Замена лампы накаливания переднего указателя поворота (передняя фара типа A) 8-78
- Замена лампы габаритного огня/дневных ходовых огней (передние фары, тип A) 8-79
- Замена лампы накаливания передней фары типа B (ближний/дальний свет) 8-79
- Замена лампы накаливания переднего указателя поворота (передняя фара типа B) 8-80
- Замена лампы статического поворотного света (передняя фара, тип B) 8-81
- Замена лампы габаритного огня/дневных ходовых огней (светодиодная) (передние фары, тип B) 8-81
- Замена лампы (светодиодной) ближнего света передней фары (тип C) 8-82
- Замена лампы (светодиодной) дальнего света передней фары (тип C) 8-82
- Замена лампы дневных ходовых огней/лампы переднего указателя поворота (светодиодной) (передняя фара, тип C) 8-82
- Замена лампы дневных ходовых огней/габаритного огня (светодиодная) (передняя фара, тип C) 8-83

8 Техническое обслуживание

- Замена лампы (накаливания) передней противотуманной фары (противотуманная фара, тип A) 8-83
- Замена лампы (светодиодной) передней противотуманной фары (противотуманная фара, тип B) 8-84
- Замена лампы заднего указателя поворота.... 8-84
- Замена лампы стоп-сигнала и заднего габаритного огня.. 8-85
- Замена лампы заднего габаритного огня (внутри).... 8-86
- Замена лампы стоп-сигнала и заднего габаритного огня (светодиодная) 8-87
- Замена лампы заднего хода (накаливания) 8-87
- Замена лампы задней противотуманной фары (накаливания) 8-88
- Замена лампы дополнительного верхнего стоп-сигнала ... 8-88
- Замена лампы освещения номерного знака 8-89
- Замена лампы подсветки карты 8-89
- Замена лампы подсветки зеркала в солнцезащитном козырьке 8-90
- Замена лампы внутреннего освещения 8-90
- Замена лампы перчаточного ящика.... 8-91
- Замена лампы освещения багажного отделения 8-91
- Регулировка угла наклона головных и передних противотуманных фар (для Европы) 8-92

Уход за внешним видом 8-99

- Уход за наружными поверхностями....8-99
- Уход за салоном 8-104

Система снижения токсичности выхлопных газов 8-107

- 1. Система снижения токсичности выхлопных газов из картера двигателя.... 8-107
- 2. Система снижения токсичности паров топлива.... 8-107
- 3. Система снижения токсичности выхлопных газов 8-108

Техническое обслуживание

Моторный отсек

Smartstream G1.0 T-GDi / Smartstream G1.0 T-GDi MHEV

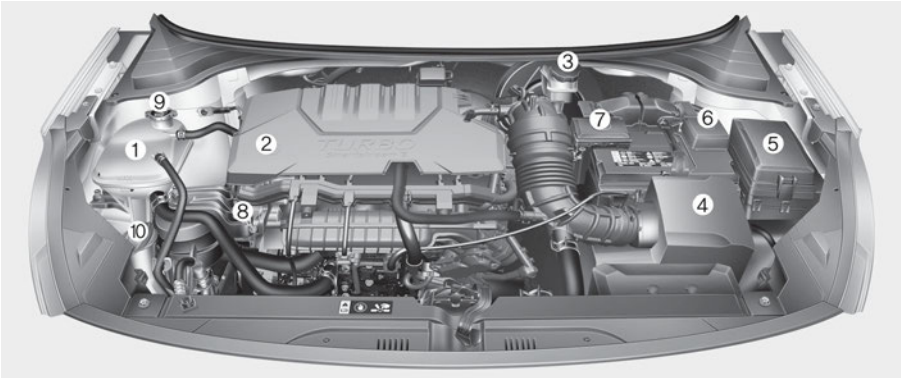

OST070178L

* Фактическое моторное отделение автомобиля может отличаться от изображенного на рисунке.

1. Бачок для охлаждающей жидкости двигателя
2. Крышка заливной горловины для моторного масла
3. Бачок гидропривода сцепления/тормозной гидросистемы
4. Воздухоочиститель
5. Блок предохранителей
6. Отрицательная клемма аккумулятора
7. Положительная клемма аккумулятора
8. Масляный щуп двигателя
9. Крышка радиатора
10. Бачок для жидкости омывателя ветрового стекла

Smartstream G1.2

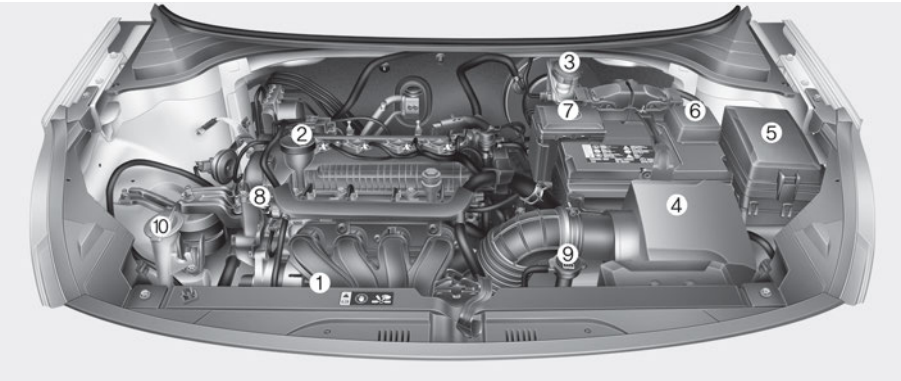

OYB070002L

* Фактическое моторное отделение автомобиля может отличаться от изображенного на рисунке.

1. Бачок для охлаждающей жидкости двигателя
2. Крышка заливной горловины для моторного масла
3. Бачок гидропривода сцепления/тормозной гидросистемы
4. Воздухоочиститель
5. Блок предохранителей
6. Отрицательная клемма аккумулятора
7. Положительная клемма аккумулятора
8. Масляный щуп двигателя
9. Крышка радиатора
10. Бачок для жидкости омывателя ветрового стекла

Комплекс работ по техническому обслуживанию

При выполнении любых работ по техническому обслуживанию или проверке необходимо соблюдать максимальную осторожность, чтобы не повредить автомобиль и не травмировать себя.

Неадекватное, неполное или недостаточное техническое обслуживание может привести к проблемам в работе автомобиля и, как следствие, к его повреждению, аварии или травмам.

Ответственность владельца

ПРИМЕЧАНИЕ

Техническое обслуживание и хранение документации являются обязанностью владельца.

Следует провести обслуживание автомобиля в специализированной мастерской. Kia рекомендует обратиться к официальному дилеру Kia или партнерской сервисной компании.

Вы должны хранить документы, подтверждающие прохождение вашим транспортным средством надлежащего технического обслуживания в соответствии с сетками планового технического обслуживания, которые приводятся на следующих страницах.

Данная информация необходима для того, чтобы установить выполнение требований по техобслуживанию и осмотру, установленных в гарантии на автомобиль.

Подробная гарантийная информация содержится в книжке гарантийного и технического обслуживания.

Гарантия не распространяется на ремонт и регулировку, обусловленные неправильным обслуживанием или отсутствием технического обслуживания.

Меры предосторожности при техобслуживании, выполняемом владельцем

Неправильное или неполное проведение технического обслуживания может привести к возникновению неисправностей. В данном разделе приведены инструкции по выполнению наиболее простых операций по техническому обслуживанию.

ПРИМЕЧАНИЕ

Ненадлежащее техническое обслуживание автомобиля владельцем в гарантийный период может повлиять на действие гарантии. Для получения более подробной информации обращайтесь к отдельному паспорту технического обслуживания, который выдается при покупке автомобиля. Если выполнение любого вида работ по ремонту или техническому обслуживанию автомобиля вызывает у вас затруднение, следует обратиться в специализированную мастерскую для обслуживания системы. Kia рекомендует обратиться к официальному дилеру Kia или партнерской сервисной компании.

ПРЕДУПРЕЖДЕНИЕ

Работы по техническому обслуживанию

- Проведение работ по техническому обслуживанию автомобиля может быть сопряжено с опасностью для здоровья. При выполнении некоторых видов работ вы можете полу-

чить серьезные травмы. При отсутствии у владельца автомобиля необходимых знаний и опыта или соответствующих инструментов и оборудования работы должны проводиться в специализированной мастерской. Kia рекомендует обратиться к официальному дилеру Kia или партнерской сервисной компании.

- Выполнение работ под капотом при работающем двигателе может представлять опасность для здоровья, степень которой возрастает, если на вас надеты ювелирные изделия или свободная одежда. Они могут попасть в движущиеся детали и стать причиной травмы.

  Следовательно, в случае необходимости запуска двигателя при выполнении работ под капотом перед приближением к работающему двигателю или вентиляторам охлаждения снимите все ювелирные изделия (особенно кольца, браслеты, часы и цепочки), галстук, шарф и другие аналогичные элементы одежды.

⚠ ПРЕДОСТЕРЕЖЕНИЕ

- Не ставьте тяжелые предметы и не применяйте чрезмерное усилие при нажатии на крышку двигателя (при наличии) или детали топливной системы.
- Для проверки топливной системы (топливопроводов и устройств впрыска топлива) рекомендуется обратиться в специализированную мастерскую. Kia рекомендует обратиться к официальному дилеру Kia или партнерской сервисной компании.
- Не ездите долгое время со снятой крышкой двигателя (при наличии).
- При проверке моторного отделения не допускайте появления источников огня.

  Топливо, омывающая жидкость и т. д. относятся к легковоспламеняющимся веществам, которые могут вызвать пожар.
- Прежде чем прикасаться к аккумулятору, проводам зажигания и электропроводке, необходимо отсоединить отрицательную клемму аккумулятора. Вы рискуете получить удар электрическим током.
- Когда вы снимаете облицовку салона с помощью плоской отвертки, будьте осторожны, чтобы не повредите ее.
- Будьте осторожны при замене и чистке ламп, чтобы избежать ожогов или поражения электрическим током.

Техобслуживание, выполняемое владельцем

Ниже перечислены проверки и осмотры, которые должны проводиться с указанной периодичностью, чтобы обеспечить безопасную и надежную работу автомобиля.

О любых неблагоприятных условиях следует как можно быстрее сообщить дилеру.

На эти проверки, выполняемые владельцем, как правило, не распространяются гарантийные обязательства, и вам придется оплатить расходы, связанные с выполнением работ, заменой деталей и смазочных материалов.

График техобслуживания, выполняемого владельцем

При остановке для заправки:

- Проверьте уровень охлаждающей жидкости в бачке.
- Проверьте уровень жидкости в бачке омывателя ветрового стекла.
- Проверьте давление в шинах.

⚠ ПРЕДУПРЕЖДЕНИЕ

Будьте осторожны при проверке уровня охлаждающей жидкости двигателя, когда двигатель горячий. Под давлением может произойти выброс горячей охлаждающей жидкости и пара. Это может привести к ожогам или другим серьезным травмам.

В процессе эксплуатации автомобиля обращайте внимание на перечисленные ниже моменты.

- Отмечайте все изменения в звуке выхлопа, а также появление запаха выхлопных газов в салоне.
- Следите за вибрацией рулевого колеса. Обращайте внимание на любое возрастание усилия, требуемого для поворота рулевого колеса, появление люфта, изменение его нейтрального положения.
- Обращайте внимание на любые ситуации, когда автомобиль «уводит» в одну сторону при движении по гладкой ровной дороге.
- Во время торможения прислушивайтесь к работе систем автомобиля, отмечайте появление необычных звуков, увод в одну сторону, увеличение хода педали тормоза или возрастание усилия при ее нажатии.
- В случае проскальзывания или каких-либо изменений в работе коробки передач проверьте уровень трансмиссионной жидкости.
- Проверьте работу ручной коробки передач, включая работу сцепления.
- Проверьте работу автоматической коробки передач / коробки передач с двойным сцеплением в режиме «P» (Парковка)
- Проверьте работу стояночного тормоза.
- Убедитесь в отсутствии следов утечек жидкостей под днищем автомобиля (вода, капающая из системы кондиционирования воздуха в процессе работы или после выключения, не является признаком неисправности).

Не реже раза в месяц:

- Проверьте уровень в бачке охлаждающей жидкости для двигателя.
- Проверьте работу всех внешних осветительных приборов, включая стоп-сигналы, указатели поворота и лампы аварийной сигнализации.
- Проверьте давление во всех шинах, включая запасное колесо, устанавливаемое вместо колеса с изношенной шиной, шиной с неравномерным износом или поврежденной шиной.
- Наличие ослабленных колесных гаек.

Не реже двух раз в год (т. е. каждую весну и осень):

- Проверьте шланги радиатора, отопителя и кондиционера на наличие утечек или повреждений.
- Проверьте работу омывателя и очистителя лобового стекла. Очистите щетки стеклоочистителя чистой тканью, смоченной жидкостью для стеклоомывателя.
- Проверьте регулировку фар.
- Проверьте глушитель, выхлопные трубы, щитки и зажимы.
- Проверьте поясные/плечевые ремни на наличие износа и исправную работу.

Не реже одного раза в год:

- Очистите сливные отверстия кузова и дверей.
- Смажьте петли и ограничители дверей и петли капота.
- Смажьте замки и защелки дверей и капота.
- Смажьте резиновые дверные уплотнители.
- Перед началом теплого времени года проверяйте систему кондиционирования воздуха.
- Осмотрите и смажьте рычаги привода и управления автоматической коробки передач.
- Очищайте аккумуляторную батарею и ее клеммы.
- Проверьте уровень жидкости в гидроприводе сцепления/тормозной системы.

Плановое техническое обслуживание

Меры предосторожности при проведении планового техобслуживания

Соблюдайте плановый график технического обслуживания, если автомобиль эксплуатируется в условиях, не соответствующих ни одному из указанных ниже. В противном случае соблюдайте график технического обслуживания при тяжелых условиях эксплуатации.

- Многократные поездки на короткие расстояния менее 8 км (5 миль) при нормальной температуре или менее 16 км (10 миль) при отрицательных температурах.
- Длительная работа двигателя на холостом ходу или езда с малой скоростью на большие расстояния.
- Езда по ухабистым, пыльным, грязным, грунтовым, покрытым гравием или посыпанным солью дорогам.
- Езда по дорогам, которые в холодную погоду обрабатываются солью или другими корродирующими веществами.
- Езда в условиях сильной запыленности воздуха.
- Движение в плотном транспортном потоке.
- Систематическая езда по крутым спускам и подъемам или горным дорогам.
- Использование в качестве буксира или автофургона, а также перевозка грузов на крыше.
- Использование автомобиля в патрульно-постовой службе, в службе такси, в коммерческих целях или для буксировки транспортных средств.
- Частое движение с высокой скоростью или резким ускорением/торможением.
- Езда с частыми остановками и троганием.
- Использование нерекомендованного моторного масла (минерального, полусинтетического, более низкого класса вязкости и т. д.).

Если автомобиль эксплуатируется в одном из вышеперечисленных условий, осмотр, замены или долив жидкостей следует производить чаще в соответствии с графиком обслуживания при тяжелых условиях эксплуатации.

График штатного технического обслуживания для бензинового двигателя (для Европы, кроме России)

Для обеспечения высокой производительности двигателя и снижения выбросов в атмосферу необходимо выполнить следующий комплекс работ по техобслуживанию. В целях обеспечения гарантии сохраняйте все квитанции служб контроля выбросов. В случае, когда показаниями к техобслуживанию являются как пробег, так и срок эксплуатации, регулярность обслуживания определяется первым из наступивших условий.

№.	Поз.	Примечание
*1	Моторное масло и фильтр	• Поскольку во время движения моторное масло расходуется, необходимо регулярно проверять его уровень. • Интервал замены моторного масла в нормальных условиях эксплуатации автомобиля зависит от использования рекомендованного масла с соответствующими характеристиками. В случае использования нерекомендованного моторного масла замену необходимо производить по графику обслуживания для жестких условий эксплуатации автомобиля. • Запрещается использовать какие-либо присадки к моторному маслу. Присадки к моторному маслу могут изменить его свойства и привести к серьезной поломке двигателя.
*2	Охлаждающая жидкость (двигатель)	При добавлении охлаждающей жидкости следует использовать только дистиллированную или мягкую воду. Запрещается добавлять жесткую воду в оригинальную охлаждающую жидкость. Использование неподходящей охлаждающей жидкости может привести к серьезной неисправности или повреждению двигателя.
*3	Приводные ремни (двигатель)	• Отрегулируйте приводной ремень генератора, водяного насоса и кондиционера (при наличии). Осмотрите и при необходимости отремонтируйте или замените. • Проверьте натяжитель приводного ремня, направляющее колесо и шкив генератора. Выполните ремонт или замену при необходимости.
*4	Свеча зажигания	Для удобства замена может производиться при выполнении других пунктов технического обслуживания.
*5	Топливные присадки	Компания Kia рекомендует использовать неэтилированный бензин с октановым числом RON (октановое число бензина по исследовательскому методу) 95 / AKI (противодетонационный показатель) 91 или выше (в странах Европы) или с октановым числом RON (октановое число бензина по исследовательскому методу) 91 / AKI (противодетонационный показатель) 87 или выше (в прочих странах). Клиентам, не имеющим возможности регулярно заправляться бензином высокого качества с присадками, в случае проблем с запуском или работой двигателя рекомендуется добавлять в топливный бак одну бутылку присадок при замене моторного масла. Присадки и рекомендации по их использованию можно получить в специализированной мастерской. Kia рекомендует обратиться к официальному дилеру Kia или партнерской сервисной компании. Не смешивайте разные присадки.
*	Трансмиссионная жидкость	Жидкость для коробки передач необходимо менять каждый раз после ее погружения в воду.

I: осмотр, при необходимости: регулировка, коррекция, очистка или замена.

R: заменить или изменить.

Количество месяцев эксплуатации или пробег — в зависимости от того, что наступит раньше									
Месяцы		12	24	36	48	60	72	84	96
Мили × 1000		10	20	30	40	50	60	70	80
км × 1000		15	30	45	60	75	90	105	120
Моторное масло и масляный фильтр*1	Smartstream G1.0 T-GDi / Smartstream G1.0 T-GDi MHEV	R	R	R	R	R	R	R	R
	Smartstream G1.2								
Охлаждающая жидкость (двигатель)*2		Первую замену выполняйте через 210 000 км (140 000 миль) или через 120 месяцев Затем замену следует выполнять через каждые 30 000 км (20 000 миль) пробега или 24 месяца эксплуатации							
Приводные ремни (двигатель)*3	Smartstream G1.0 T-GDi	Первая проверка технического состояния через 90 000 км (60 000 миль) или 72 месяца Затем проверку следует выполнять через каждые 30 000 км (20 000 миль) или 24 месяца							
	Smartstream G1.2								
Ремень MHSG (Мягкогибридный стартер-генератор)	Smartstream G1.0 T-GDi MHEV	Проверка через каждые 15 000 км (10 000 миль) пробега или 12 месяцев эксплуатации Замену следует выполнять через каждые 105 000 км (70 000 миль) или 48 мес. эксплуатации							
Вакуумные шланги и шланги вентиляции картера		—	I	—	I	—	I	—	I
Свечи зажигания*4	Smartstream G1.0 T-GDi / Smartstream G1.0 T-GDi MHEV	Замена через каждые 75 000 км (50 000 миль)							
	Smartstream G1.2	Замена через каждые 150 000 км (100 000 миль)							
Жидкость для механической коробки передач*		Проверка и сервисное обслуживание не требуются							
Жидкость для коробки передач с двойным сцеплением (DCT)*									
Приводной вал и пыльники		—	I	—	I	—	I	—	I
Топливные присадки (бензин)*5	Smartstream G1.0 T-GDi / Smartstream G1.0 T-GDi MHEV	Добавлять через каждые 15 000 км (10 000 миль) или 12 месяцев							
Топливопроводы, топливные шланги и соединения		—	—	—	I	—	—	—	I
Воздушный фильтр топливного бака		—	—	—	I	—	—	—	I
Шланг паров и крышка заливной горловины топливного бака		—	—	—	I	—	—	—	I
Фильтр воздухоочистителя		—	I	—	R	—	I	—	R
Интеркулер, впускные/выпускные шланги, шланг подачи воздуха	Smartstream G1.0 T-GDi / Smartstream G1.0 T-GDi MHEV	I	I	I	I	I	I	I	I
Система выпуска отработанных газов		I	I	I	I	I	I	I	I
Система охлаждения		Первая проверка технического состояния через 60 000 км или через 48 месяцев, После этого через каждые 30 000 км (20 000 миль) или 24 месяца							
Хладагент/компрессор кондиционера		I	I	I	I	I	I	I	I
воздушный фильтр системы климат-контроля		I	R	I	R	I	R	I	R
Тормозные диски и колодки		I	I	I	I	I	I	I	I

Количество месяцев эксплуатации или пробег — в зависимости от того, что наступит раньше								
Месяцы	12	24	36	48	60	72	84	96
Мили × 1000	10	20	30	40	50	60	70	80
км × 1000	15	30	45	60	75	90	105	120
Тормозные барабаны и накладки	—	I	—	I	—	I	—	I
Шланги, трубопроводы и соединения тормозной системы	I	I	I	I	I	I	I	I
Жидкость гидропривода тормозной системы/сцепления	I	R	I	R	I	R	I	R
Стояночный тормоз	—	I	—	I	—	I	—	I
Рейка, тяга и пылезащитные чехлы рулевого механизма	I	I	I	I	I	I	I	I
Шаровые опоры подвески	I	I	I	I	I	I	I	I
Шины (давление и износ протектора)	I	I	I	I	I	I	I	I
Состояние аккумулятора (12 В)	I	I	I	I	I	I	I	I

- Топливный фильтр (бензиновый двигатель): Топливный фильтр считается не требующим технического обслуживания, однако рекомендуется проводить периодические проверки в зависимости от качества топлива.
  - При возникновении серьезных неполадок безопасности (например, ограничения подачи топлива, неконтролируемого резкого увеличения подачи, потери мощности, затруднений при запуске двигателя и т. д.) немедленно замените топливный фильтр вне зависимости от графика технического обслуживания и обратитесь к официальному дилеру/партнерской сервисной компании Kia за дополнительной информацией.

Техническое обслуживание автомобиля с бензиновым двигателем в неблагоприятных условиях эксплуатации (для Европы, кроме России)

I: осмотр, при необходимости: регулировка, коррекция, очистка или замена.

R: заменить или изменить.

Объект техобслуживания		Операция техобслуживания	Периодичность техобслуживания	Условия движения
Моторное масло и фильтр	Smartstream G1.0 T-GDi / Smartstream G1.0 T-GDi MHEV	R	Через каждые 7 500 км (5 000 миль) пробега или 6 месяцев эксплуатации	A, B, C, D, E, F, G, H, I, J, K, L
	Smartstream G1.2			
Ремень MHSG (Мягкогибридный стартер-генератор)	Smartstream G1.0 T-GDi MHEV	R	Через каждые 45 000 км (30 000 миль) пробега или 24 месяцев эксплуатации	B, C, D, E, I, K
		I	Через каждые 7 500 км (5 000 миль) пробега или 6 месяцев эксплуатации	
Свечи зажигания		R	Более часто	A, B, F, G, H, I, K
Жидкость для механической коробки передач		R	Каждые 120 000 км (80 000 миль)	C, D, F, G, H, I, J
Жидкость для коробки передач с двойным сцеплением (DCT)		R	Каждые 120 000 км (80 000 миль)	C, D, F, G, H, I, J
Приводной вал и пыльники		I	Более часто	C, D, E, F, G, H, I, J

Объект техобслуживания	Операция техобслуживания	Периодичность техобслуживания	Условия движения
Фильтр воздухоочистителя	R	Более часто	C, E
воздушный фильтр системы климат-контроля	R	Более часто	C, E, G
Тормозные диски, колодки и суппорты	I	Более часто	C, D, E, G, H, I, J, K
Тормозные барабаны и накладки	I	Более часто	C, D, E, G, H, I, J, K
Стояночный тормоз	I	Более часто	C, D, G, H
Рейка, тяга и пылезащитные чехлы рулевого механизма	I	Более часто	C, D, E, F, G
Шаровые опоры подвески	I	Более часто	C, D, E, G, H, I

Неблагоприятные условия эксплуатации

A: Многократные поездки на короткие расстояния менее 8 км (5 миль) при нормальной температуре или менее 16 км (10 миль) при морозе.

B: Длительная работа двигателя на холостом ходу или езда с малой скоростью на большие расстояния.

C: Езда по ухабистым, пыльным, грязным, грунтовым, покрытым гравием или посыпанным солью дорогам.

D: Езда по дорогам, которые в холодную погоду обрабатываются солью или другими корродирующими веществами.

E: Езда в условиях сильной запыленности воздуха.

F: Движение в плотном транспортном потоке.

G: Систематическая езда по крутым спускам и подъемам или горным дорогам.

H: Использование в качестве буксира или автофургона, а также перевозка грузов на крыше.

I: Использование автомобиля в патрульно-постовой службе, в службе такси, в коммерческих целях или для буксировки транспортных средств.

J: Частое движение с высокой скоростью или резким ускорением/торможением.

K: Движение с частыми остановками и троганием.

L: Использование нерекомендованного моторного масла (минерального, полусинтетического, более низкого класса вязкости и т. д.).

График штатного технического обслуживания для бензиновых двигателей (кроме Европы, включая Россию)

Для обеспечения высокой производительности двигателя и снижения выбросов в атмосферу необходимо выполнить следующий комплекс работ по техобслуживанию. В целях обеспечения гарантии сохраняйте все квитанции служб контроля выбросов. В случае, когда показаниями к техобслуживанию являются как пробег, так и срок эксплуатации, регулярность обслуживания определяется первым из наступивших условий.

No.	Поз.	Примечание
*1	Моторное масло и фильтр	• Поскольку во время движения моторное масло расходуется, необходимо регулярно проверять его уровень. • Интервал замены моторного масла в нормальных условиях эксплуатации автомобиля зависит от использования рекомендованного масла с соответствующими характеристиками. В случае использования нерекомендованного моторного масла замену необходимо производить по графику обслуживания для жестких условий эксплуатации автомобиля. • Запрещается использовать какие-либо присадки к моторному маслу. Присадки к моторному маслу могут изменить его свойства и привести к серьезной поломке двигателя.
*2	Охлаждающая жидкость (двигатель)	При добавлении охлаждающей жидкости следует использовать только дистиллированную или мягкую воду. Запрещается добавлять жесткую воду в оригинальную охлаждающую жидкость. Использование неподходящей охлаждающей жидкости может привести к серьезной неисправности или повреждению двигателя.
*3	Приводные ремни (двигатель)	• Отрегулируйте приводной ремень генератора, водяного насоса и кондиционера (при наличии). Осмотрите и при необходимости отремонтируйте или замените. • Проверьте натяжитель приводного ремня, направляющее колесо и шкив генератора. Выполните ремонт или замену при необходимости.
*4	Свеча зажигания	Для удобства замена может производиться при выполнении других пунктов технического обслуживания.
*5	Топливные присадки	Компания Kia рекомендует использовать неэтилированный бензин с октановым числом RON (октановое число бензина по исследовательскому методу) 95 / AKI (противодетонационный показатель) 91 или выше (в странах Европы) или с октановым числом RON (октановое число бензина по исследовательскому методу) 91 / AKI (противодетонационный показатель) 87 или выше (в прочих странах). Клиентам, не имеющим возможности регулярно заправляться бензином высокого качества с присадками, в случае проблем с запуском или работой двигателя рекомендуется добавлять в топливный бак одну бутылку присадок при замене моторного масла. Присадки и рекомендации по их использованию можно получить в специализированной мастерской. Kia рекомендует обратиться к официальному дилеру Kia или партнерской сервисной компании. Не смешивайте разные присадки.
*	Трансмиссионная жидкость	Жидкость для коробки передач необходимо менять каждый раз после ее погружения в воду.

I: осмотр, при необходимости: регулировка, коррекция, очистка или замена.

R: заменить или изменить.

Количество месяцев эксплуатации или пробег — в зависимости от того, что наступит раньше										
Месяцы			12	24	36	48	60	72	84	96
Мили × 1000			10	20	30	40	50	60	70	80
км × 1000			15	30	45	60	75	90	105	120
Моторное масло и масляный фильтр *1	Smartstream G1.2	Кроме стран Ближнего Востока, Ирана, Марокко, Алжира, Туниса, Ливии, Египта, Судана	R	R	R	R	R	R	R	R
		Для стран Ближнего Востока, Ирана, Марокко, Алжира, Туниса, Ливии, Египта, Судана	Замену следует выполнять через каждые 10 000 км (6 500 миль) или 12 мес. эксплуатации							
	Smartstream G1.0 T-GDi / Smartstream G1.0 T-GDi MHEV	Кроме стран Ближнего Востока, Ирана, Марокко, Алжира, Туниса, Ливии, Египта, Судана	R	R	R	R	R	R	R	R
		Для стран Ближнего Востока, Ирана, Марокко, Алжира, Туниса, Ливии, Египта, Судана	Замену следует выполнять через каждые 10 000 км (6 500 миль) или 12 мес. эксплуатации							
Охлаждающая жидкость (двигатель)*2			Первую замену выполняйте через 210 000 км (140 000 миль) или через 120 месяцев Затем замену следует выполнять через каждые 30 000 км (20 000 миль) пробега или 24 месяца эксплуатации							
Приводные ремни (двигатель)*3	Smartstream G1.0 T-GDi		—	I	—	I	—	I	—	I
	Smartstream G1.2									
Ремень MHSG (Мягкогибридный стартер-генератор)	Smartstream G1.0 T-GDi MHEV	Кроме стран Ближнего Востока, Ирана, Марокко, Алжира, Туниса, Ливии, Египта, Судана	Проверка через каждые 15 000 км (10 000 миль) пробега или 12 месяцев эксплуатации Замену следует выполнять через каждые 105 000 км (70 000 миль) или 48 мес. эксплуатации							
		Для стран Ближнего Востока, Ирана, Марокко, Алжира, Туниса, Ливии, Египта, Судана	Проверка через каждые 10 000 км (6 500 миль) пробега или 12 месяцев эксплуатации Замену следует выполнять через каждые 100 000 км (65 000 миль) или 48 мес. эксплуатации							
Вакуумные шланги и шланги вентиляции картера			—	I	—	I	—	I	—	I
Свечи зажигания *4	Smartstream G1.2	Неэтилированный бензин	Замена через каждые 150 000 км (100 000 миль)							
	Smartstream G1.0 T-GDi / Smartstream G1.0 T-GDi MHEV	Неэтилированный бензин	Замена через каждые 75 000 км (60 000 миль)							
			Замена через каждые 70 000 км (45 500 миль)							

Количество месяцев эксплуатации или пробег — в зависимости от того, что наступит раньше									
Месяцы			12	24	36	48	60	72	84	96
Мили × 1000			10	20	30	40	50	60	70	80
км × 1000			15	30	45	60	75	90	105	120
Жидкость для механической коробки передач*			Проверка и сервисное обслуживание не требуются							
Жидкость для коробки передач с двойным сцеплением (DCT)*										
Приводной вал и пыльники			—	I	—	I	—	I	—	I
Топливные присадки *5	Smartstream G1.0 T-GDi / Smartstream G1.0 T-GDi MHEV	Кроме стран Ближнего Востока, Ирана, Марокко, Алжира, Туниса, Ливии, Египта, Судана	Добавлять через каждые 15 000 км (10 000 миль) или 12 месяцев							
		Для стран Ближнего Востока, Ирана, Марокко, Алжира, Туниса, Ливии, Египта, Судана	Добавлять через каждые 10 000 км (6 500 миль) или 12 месяцев							
Топливный фильтр	Для Китая, Бразилии		—	I	—	R	—	I	—	R
Топливопроводы, топливные шланги и соединения			—	—	—	I	—	—	—	I
Воздушный фильтр топливного бака		Кроме Китая	—	I	—	R	—	I	—	R
		Для Китая	I	I	R	I	I	R	I	I
Шланг паров и крышка заливной горловины топливного бака			—	—	—	I	—	—	—	I
Фильтр воздухоочистителя		Кроме Китая, Индии, Ближнего Востока	I	I	R	I	I	R	I	I
		Для Китая, Индии, Ближнего Востока	R	R	R	R	R	R	R	R
Система выпуска отработанных газов			I	I	I	I	I	I	I	I
Система охлаждения			Первая проверка технического состояния через 60 000 км или через 48 месяцев, После этого через каждые 30 000 км (20 000 миль) или 24 месяца							
Хладагент/компрессор кондиционера			I	I	I	I	I	I	I	I
воздушный фильтр системы климат-контроля		Кроме Австралии и Новой Зеландии	R	R	R	R	R	R	R	R
		Для Австралии и Новой Зеландии	I	R	I	R	I	R	I	R
Тормозные диски и колодки			I	I	I	I	I	I	I	I
Тормозные барабаны и накладки			—	I	—	I	—	I	—	I
Шланги, трубопроводы и соединения тормозной системы			I	I	I	I	I	I	I	I
Жидкость гидропривода тормозной системы/сцепления			I	I	R	I	I	R	I	I
Стояночный тормоз			—	I	—	I	—	I	—	I
Рейка, тяга и пылезащитные чехлы рулевого механизма			I	I	I	I	I	I	I	I
Шаровые опоры подвески			I	I	I	I	I	I	I	I

Количество месяцев эксплуатации или пробег — в зависимости от того, что наступит раньше									
Месяцы		12	24	36	48	60	72	84	96
Мили × 1000		10	20	30	40	50	60	70	80
км × 1000		15	30	45	60	75	90	105	120
Шины (давление и износ протектора)		I	I	I	I	I	I	I	I
Состояние аккумулятора (12 В)	За исключением стран Ближнего Востока	—	I	—	I	—	I	—	I
	Для стран Ближнего Востока	Проверка через каждые 10 000 км (6500 миль) пробега или 6 месяцев эксплуатации							

- Топливный фильтр (бензиновый двигатель): Топливный фильтр считается не требующим технического обслуживания, однако рекомендуется проводить периодические проверки в зависимости от качества топлива.
  - При возникновении серьезных неполадок безопасности (например, ограничения подачи топлива, неконтролируемого резкого увеличения подачи, потери мощности, затруднений при запуске двигателя и т. д.) немедленно замените топливный фильтр вне зависимости от графика технического обслуживания и обратитесь к официальному дилеру/партнерской сервисной компании Kia за дополнительной информацией.

Техобслуживание в жестких условиях эксплуатации - для бензинового двигателя (кроме Европы, включая Россию)

I: осмотр, при необходимости: регулировка, коррекция, очистка или замена.

R: заменить или изменить.

Объект техобслуживания			Операция техобслуживания	Периодичность техобслуживания	Условия движения
Моторное масло и фильтр	Smartstream G1.2	Кроме стран Ближнего Востока, Ирана, Марокко, Алжира, Туниса, Ливии, Египта, Судана	R	Через каждые 7 500 км (5 000 миль) пробега или 6 месяцев эксплуатации	A, B, C, D, E, F, G, H, I, J, K, L
		Для стран Ближнего Востока, Ирана, Марокко, Алжира, Туниса, Ливии, Египта, Судана	R	Через каждые 5 000 км (3 000 миль) пробега или 6 месяцев эксплуатации	
	Smartstream G1.0 T-GDi / Smartstream G1.0 T-GDi MHEV	Кроме стран Ближнего Востока, Ирана, Марокко, Алжира, Туниса, Ливии, Египта, Судана	R	Через каждые 7 500 км (5 000 миль) пробега или 6 месяцев эксплуатации	
		Для стран Ближнего Востока, Ирана, Марокко, Алжира, Туниса, Ливии, Египта, Судана	R	Через каждые 5 000 км (3 000 миль) пробега или 6 месяцев эксплуатации	

Объект техобслуживания			Операция техобслуживания	Периодичность техобслуживания	Условия движения
Ремень MHSG (Мягкогибридный стартер-генератор)	Smartstream G1.0 T-GDi MHEV	Кроме стран Ближнего Востока, Ирана, Марокко, Алжира, Туниса, Ливии, Египта, Судана	R	Через каждые 45 000 км (30 000 миль) пробега или 24 месяцев эксплуатации	B, C, D, E, I, K
			I	Через каждые 7 500 км (5 000 миль) пробега или 6 месяцев эксплуатации	
		Для стран Ближнего Востока, Ирана, Марокко, Алжира, Туниса, Ливии, Египта, Судана	R	Через каждые 50 000 км (35 200миль) пробега или 24 месяцев эксплуатации	
			I	Через каждые 10 000 км (6 500 миль) пробега или 12 месяцев эксплуатации	
Свечи зажигания			R	Более часто	A, B, F, G, H, I, K
Жидкость для механической коробки передач			R	Каждые 120 000 км (80 000 миль)	C, D, F, G, H, I, J
Жидкость для коробки передач с двойным сцеплением (DCT)			R	Каждые 120 000 км (80 000 миль)	C, D, F, G, H, I, J
Приводной вал и пыльники			I	Более часто	C, D, E, F, G, H, I, J
Фильтр воздухоочистителя			R	Более часто	C, E
воздушный фильтр системы климат-контроля			R	Более часто	C, E, G
Тормозные диски, колодки и суппорты			I	Более часто	C, D, E, G, H, I, J, K
Тормозные барабаны и накладки			I	Более часто	C, D, E, G, H, I, J, K
Стояночный тормоз			I	Более часто	C, D, G, H
Рейка, тяга и пылезащитные чехлы рулевого механизма			I	Более часто	C, D, E, F, G
Шаровые опоры подвески			I	Более часто	C, D, E, G, H, I

Неблагоприятные условия эксплуатации

A: Многократные поездки на короткие расстояния менее 8 км (5 миль) при нормальной температуре или менее 16 км (10 миль) при морозе.

B: Длительная работа двигателя на холостом ходу или езда с малой скоростью на большие расстояния.

C: Езда по ухабистым, пыльным, грязным, грунтовым, покрытым гравием или посыпанным солью дорогам.

D: Езда по дорогам, которые в холодную погоду обрабатываются солью или другими корродирующими веществами.

E: Езда в условиях сильной запыленности воздуха.

F: Движение в плотном транспортном потоке.

G: Систематическая езда по крутым спускам и подъемам или горным дорогам.

H: Использование в качестве буксира или автофургона, а также перевозка грузов на крыше.

I: Использование автомобиля в патрульно-постовой службе, в службе такси, в коммерческих целях или для буксировки транспортных средств.

J: Частое движение с высокой скоростью или резким ускорением/торможением.

K: Движение с частыми остановками и троганием.

L: Использование нерекомендованного моторного масла (минерального, полусинтетического, более низкого класса вязкости и т. д.).

Описание пунктов планового техобслуживания

Моторное масло и фильтр

Моторное масло и фильтр следует менять с периодичностью, указанной в графике технического обслуживания. Если автомобиль эксплуатируется в неблагоприятных условиях, замена масла и фильтра должны производиться чаще.

Приводные ремни

Осмотрите все приводные ремни на наличие порезов, трещин, признаков сильного износа или масляной пропитки и при необходимости замените их. Следует периодически проверять правильность натяжения приводных ремней и при необходимости выполнять их регулировку.

⚠ ПРЕДОСТЕРЕЖЕНИЕ

Во время проверки ремня замок зажигания должен находиться в положении «LOCK/OFF» (Блокировка/выкл.) или «ACC».

Топливный фильтр (бензиновый двигатель)

Бензиновый двигатель Kia оснащен топливным фильтром, который встроен в топливный бак и рассчитан на весь срок эксплуатации автомобиля. Регулярное обслуживание и замена не требуются, но это зависит от качества топлива. При возникновении серьезных неполадок безопасности (например, ограничения подачи топлива, неконтролируемого резкого увеличения подачи, потери мощности, затруднений при запуске двигателя и т. п.) необходимо проверить и при необходимости заменить фильтр.

Следует проверить или заменить топливный фильтр в специализированной мастерской. Kia рекомендует обратиться к официальному дилеру Kia или партнерской сервисной компании.

Топливопроводы, топливные шланги и патрубки

Проверьте топливопроводы, топливные шланги и соединения на предмет утечек и повреждений. Следует заменить топливопроводы, топливные шланги и соединения в специализированной мастерской. Kia рекомендует обратиться к официальному дилеру Kia или партнерской сервисной компании.

Шланг паров и крышка заливной горловины топливного бака

Шланг паров и крышку заливной горловины топливного бака следует осматривать с периодичностью, указанной в графике технического обслуживания. Убедитесь в правильности замены шланга паропровода и крышки заливной горловины топливного бака.

Вакуумные шланги вентиляции картера (при наличии)

Проверьте поверхность шлангов на наличие тепловых и/или механических повреждений. Жесткость и хрупкость резинового покрытия, трещины, разрывы, порезы, повреждения абразивного характера и чрезмерное разбухание указывают на ухудшение

состояния шланга. Особое внимание следует обратить на поверхность шлангов, которые находятся рядом с источниками высокой температуры, например выхлопной трубой.

Убедитесь, что шланги не контактируют с источниками тепла, острыми краями или движущимися деталями, которые стать быть причиной теплового или механического износа. Проверьте все соединения шлангов и убедитесь в их надежном креплении и отсутствии утечек. При обнаружении признаков ухудшения состояния или повреждений шланги следует немедленно заменить.

Фильтр воздухоочистителя

Следует заменить фильтр воздухоочистителя в специализированной мастерской. Kia рекомендует обратиться к официальному дилеру Kia или партнерской сервисной компании.

Свечи зажигания (для бензинового двигателя FFV)

Убедитесь в том, чтобы были установлены новые свечи зажигания с правильными тепловыми характеристиками.

⚠ ПРЕДОСТЕРЕЖЕНИЕ

Собирая конструкцию, обязательно протрите мягкой тканью внутреннюю и наружную части внизу наконечника катушки зажигания и изолятор свечи, чтобы не допустить загрязнения изолятора.

⚠ ПРЕДУПРЕЖДЕНИЕ

Не отсоединяйте и не проверяйте свечи зажигания, когда двигатель горячий. Вы можете обжечься.

Клапанный зазор (для Smartstream G1.0 T-GDi, Smartstream G1.0 T-GDi MHEV)

Проверьте клапан на наличие чрезмерного шума и/или вибрации двигателя и отрегулируйте при необходимости. В этом случае следует пройти обслуживание в специализированной мастерской. Kia рекомендует обратиться к официальному дилеру Kia или партнерской сервисной компании.

Система охлаждения

Проверьте на предмет утечек и повреждений такие компоненты системы охлаждения, как радиатор, расширительный бачок, шланги и соединения. Замените любые поврежденные детали.

Охлаждающая жидкость

Охлаждающую жидкость следует менять с периодичностью, указанной в графике технического обслуживания.

Жидкость для механической коробки передач (при наличии)

Проверяйте жидкость для механической коробки передач в соответствии с графиком техобслуживания.

Жидкость для коробки передач с двойным сцеплением (DCT) (при наличии)

Проверяйте жидкость коробки передач с двойным сцеплением в соответствии с графиком техобслуживания.

Трубопроводы и шланги тормозной системы

Визуально проверьте правильность установки, наличие потертостей, трещин, следов износа и утечек. Немедленно замените любые изношенные или поврежденные детали.

Жидкость гидропривода тормозной системы/сцепления (при наличии)

Проверьте уровень жидкости в бачке гидропривода сцепления/тормозной гидросистемы. Уровень должен находиться между отметками «MIN» (Мин.) и «MAX» (Макс.), нанесенными на стенке бачка. Используйте только жидкость, предназначенную для гидропривода сцепления / тормозной системы и соответствующую спецификации DOT 4.

Стояночный тормоз

Осмотрите систему стояночного тормоза, включая рычаг (или педаль) стояночного тормоза и тросы.

Тормозные диски, колодки и суппорты

Проверьте колодки на предмет чрезмерного износа, диски на предмет биения и износа, суппорты на предмет утечки жидкости.

Подробнее о проверке колодок или максимально допустимом износе накладок см. веб-сайт Kia. (**www.Kia-hotline.com**)

Монтажные болты подвески

Проверьте соединения подвески на наличие ослаблений или повреждений. Затяните до требуемого крутящего момента.

Коробка рулевого механизма, тяги и чехлы, шаровая опора нижнего рычага

Когда автомобиль остановлен и выключен двигатель, проверьте наличие избыточного люфта у рулевого колеса.

Проверьте привод на наличие изгибов или повреждений. Проверьте пыльники и шаровые опоры на наличие следов износа, трещин или повреждений. Замените любые поврежденные детали.

Приводные валы и пыльники

Проверьте приводные валы, пыльники и зажимы на наличие трещин, следов износа или повреждений. Замените поврежденные детали и при необходимости смените набивку.

Хладагент кондиционера (при наличии)

Проверьте линии и соединения системы кондиционирования на предмет утечек и повреждений.

Моторное масло (бензиновый двигатель)

Проверка уровня моторного масла

Моторное масло обеспечивает смазку, охлаждение и нормальную работу различных гидравлических компонентов двигателя. Моторное масло всегда расходуется во время движения, поэтому необходимо регулярно проверять его уровень и при необходимости доливать масло. Кроме того, проверку уровня и доливку масла необходимо производить в соответствии с рекомендованным графиком технического обслуживания, чтобы предотвратить снижение рабочих характеристик масла. Проверку уровня масла необходимо производить согласно описанной ниже процедуре.

Smartstream G1.0 T-GDi / Smartstream G1.0 T-GDi MHEV

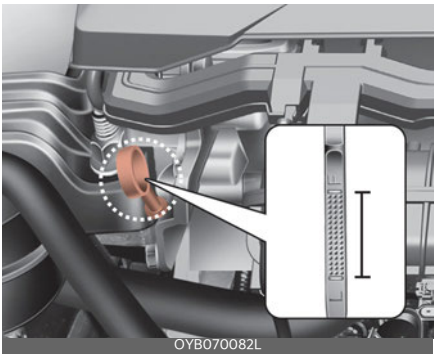

Smartstream G1.2

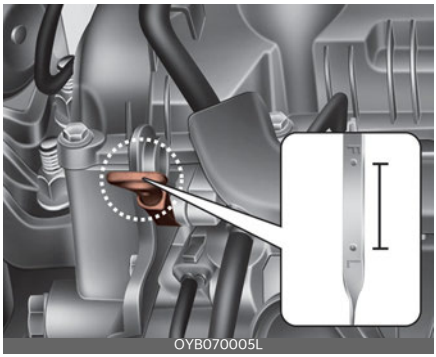

1. Убедитесь, что автомобиль стоит на ровной поверхности.
2. Запустите двигатель и дайте ему прогреться до нормальной рабочей температуры.
3. Выключите двигатель, снимите крышку маслоналивной горловины и выньте масломерный щуп. Подождите 15 минут, чтобы масло вернулось в поддон картера.
4. Вытрите щуп начисто и повторно вставьте до упора.
5. Снова выньте щуп и проверьте уровень масла. Убедитесь, что уровень масла находится на уровне между отметками F и L; долейте масло до отметки F, если его уровень находится ниже отметки L.

⚠ ПРЕДУПРЕЖДЕНИЕ

Шланг радиатора

Будьте очень осторожны, чтобы не коснуться шланга радиатора при проверке или добавлении моторного масла, так как он может быть достаточно горячим и вызвать ожог.

⚠ ПРЕДОСТЕРЕЖЕНИЕ

Протирать указатель уровня масла необходимо чистой тряпкой. Если на тряпке будут частички грязи, это может привести к повреждению двигателя.

Smartstream G1.0 T-GDi / Smartstream G1.0 T-GDi MHEV

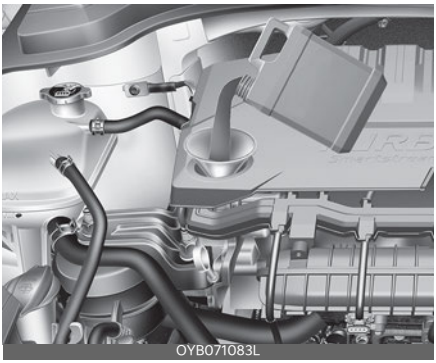

Smartstream G1.2

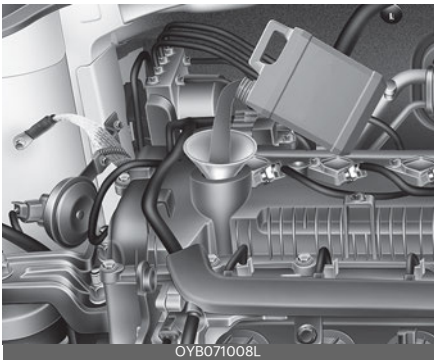

Используйте воронку, чтобы не пролить масло на компоненты двигателя.

Используйте только указанное моторное масло. (См. раздел"Рекомендуемые смазочные материалы и их количество" на странице 9-8.)

- Не допускайте пролития моторного масла при его добавлении или замене. Немедленно вытрите пролитое масло.
- Расход моторного масла в новом автомобиле может возрастать при торможении и стабилизируется после 6000 км (4000 миль) пробега.
- Расход моторного масла зависит от манеры вождения, климатических и дорожных условий, качества масла и т. д. Следовательно, рекомендуется регулярно проверять уровень моторного масла и при необходимости доливать масло.

Замена моторного масла и фильтра

Следует заменить моторное масло и фильтр в специализированной мастерской. Kia рекомендует обратиться к официальному дилеру Kia или партнерской сервисной компании.

- Если плановый срок замены моторного масла не соблюдается, рабочие характеристики масла могут снизиться, что повлияет на состояние двигателя. Следовательно, необходимо производить замену моторного масла согласно графику технического обслуживания.
- Для поддержания оптимального рабочего состояния двигателя следует использовать рекомендованное моторное масло и фильтр. В случае использования нерекомендованного масла и фильтра замену следует производить по графику, соответствующему жестким условиям эксплуатации.
- График замены моторного масла позволяет предотвратить окисле-

ние масла, но не влияет на его расход. Необходимо регулярно проверять уровень масла и доливать его.

ПРЕДУПРЕЖДЕНИЕ

Отработанное моторное масло может вызвать раздражение кожи или раковые заболевания, если будет контактировать с кожей в течение длительного времени. Отработанное моторное масло содержит химические вещества, которые вызывали раковые заболевания у лабораторных животных. Всегда защищайте кожу и как можно скорее после контакта с использованным маслом тщательно мойте руки с мылом в теплой воде.

Не оставляйте отработанное моторное масло в пределах досягаемости детей.

ПРЕДОСТЕРЕЖЕНИЕ

Для двигателя Smartstream T-GDi

При снижении давления масла в двигателе из-за его нехватки загорается соответствующий сигнальный индикатор (). Кроме того, активируется система усиленной защиты двигателя, которая ограничивает его мощность, а при длительном движении в этом состоянии загорается индикатор неисправности ().

При восстановлении давления масла индикатор гаснет, а ограничение мощности двигателя прекращается.

ПРИМЕЧАНИЕ

- Сразу после выключения двигателя температура моторного масла очень высокая, что может стать причиной ожогов при замене масла. Производить замену необходимо после остывания масла в двигателе.
- Запрещается использовать какие-либо присадки к моторному маслу. Присадки к моторному маслу могут изменить его свойства и привести к серьезной поломке двигателя.

Охлаждающая жидкость двигателя

Система охлаждения высокого давления оборудована бачком, который наполнен антифризом для использования в течение всего года. Бачок заполняется на заводе-изготовителе.

Проверяйте защиту антифриза и уровень охлаждающей жидкости по крайней мере один раз в год, в начале зимнего сезона и перед поездкой в места с холодным климатом.

ПРЕДОСТЕРЕЖЕНИЕ

- Если двигатель перегрелся из-за низкого уровня охлаждающей жидкости, ее резкое добавление может привести к появлению трещин в двигателе. Чтобы предотвратить повреждения, охлаждающую жидкость следует добавлять медленно и в небольших количествах.
- Не эксплуатируйте автомобиль без охлаждающей жидкости двигателя. Это может стать причиной поломки водяного насоса, заклинивания двигателя и т. п.

Проверка уровня охлаждающей жидкости

ПРЕДУПРЕЖДЕНИЕ

Снятие крышки радиатора

•Никогда не пытайтесь снять крышку радиатора, пока двигатель работает или еще горячий. Это может привести к повреждению двигателя и системы охлаждения. Кроме того, горячая охлаждающая жидкость или пар могут стать причиной серьезных травм.

- Заглушите двигатель и подождите, пока он не остынет. Будьте крайне осторожны при снятии крышки радиатора. Оберните ее толстым полотенцем и медленно поворачивайте против часовой стрелки до первого упора. Отойдите назад, пока в системе охлаждения сбрасывается давление.

  Убедившись, что давление сброшено, нажмите на крышку радиатора, используя толстую ткань, и снимите крышку, вращая ее против часовой стрелки.
- Даже если двигатель не работает, не снимайте крышку радиатора или сливную пробку, пока двигатель и радиатор не остынут. Горячая охлаждающая жидкость и пар под давлением все еще могут вырваться наружу и вызвать серьезные травмы.

ПРЕДУПРЕЖДЕНИЕ

Работа электродвигателя (вентилятора охлаждения) зависит от температуры охлаждающей жидкости двигателя, давления хладагента и скорости автомобиля. Иногда он может работать даже при выключенном двигателе. Соблюдайте крайнюю осторожность при работе вблизи лопастей вентилятора охлаждения, чтобы не пораниться при их вращении. Так как температура охлаждающей жидкости двигателя уменьшается, электродвигатель автоматически выключится. Это нормальное явление.

Smartstream G1.0 T-GDi / Smartstream G1.0 T-GDi MHEV

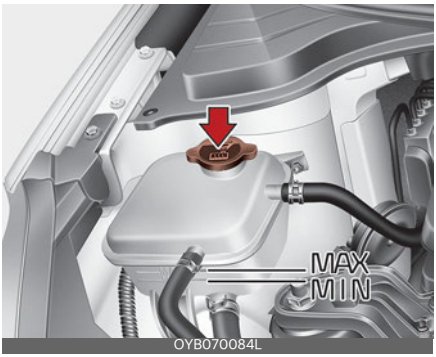

Smartstream G1.2

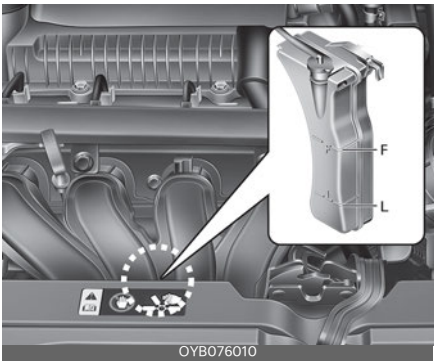

Проверьте состояние и соединения всех шлангов систем охлаждения и обогрева. Замените все вздутые или изношенные шланги.

Уровень охлаждающей жидкости при холодном двигателе должен находиться между отметками MAX и MIN (F и L) на боку бачка для охлаждающей жидкости.

При низком уровне охлаждающей жидкости добавьте нужное количество дистиллированной (деионизированной) или мягкой воды. Доведите уровень до отметки MAX (F), но не переполняйте.

Если требуется частая дозаправка, следует проверить систему в специализированной мастерской. Kia рекомендует обратиться к официальному дилеру Kia или партнерской сервисной компании.

Рекомендуемая охлаждающая жидкость двигателя

- При добавлении охлаждающей жидкости следует использовать только дистиллированную или мягкую воду. Запрещается добавлять жесткую воду в оригинальную охлаждающую жидкость. Использование неподходящей охлаждающей жидкости может привести к серьезной неисправности или повреждению двигателя.
- В двигателе вашего автомобиля имеются алюминиевые детали, которые необходимо защитить от коррозии и замерзания с помощью охлаждающей жидкости на основе этиленгликоля с фосфатами.
- НЕ ИСПОЛЬЗУЙТЕ охлаждающую жидкость на основе этилового или метилового спирта и не смешивайте ее с рекомендованной охлаждающей жидкостью.
- Не используйте растворы, в которых содержится более 60% или менее 35% антифриза, поскольку они обладают пониженной эффективностью.

Процентное содержание компонентов смеси приведено в следующей таблице.

Температура окружающего воздуха	Процентное содержание компонентов смеси (объем)	
	Антифриз	Вода
-15°C (5°F)	35	65
-25°C (-13°F)	40	60

Температура окружающего воздуха	Процентное содержание компонентов смеси (объем)	
	Антифриз	Вода
-35°C (-31°F)	50	50
-45°C (-49°F)	60	40

Smartstream G1.0 T-GDi / Smartstream G1.0 T-GDi MHEV

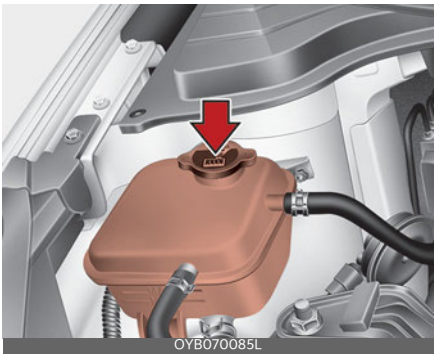

Smartstream G1.2

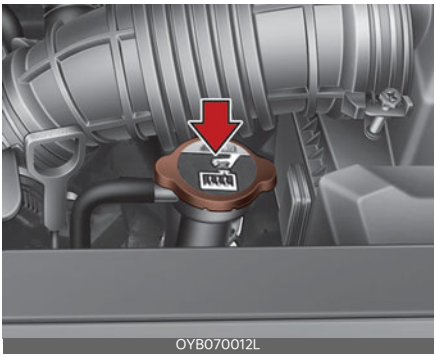

ПРЕДУПРЕЖДЕНИЕ

Крышка радиатора

Не снимайте крышку радиатора, пока двигатель горячий. Под давлением может произойти выброс крайне горячей охлаждающей жидкости и пара, что приведет к серьезной травме.

Замена охлаждающей жидкости

Следует заменить охлаждающую жидкость в специализированной мастерской. Kia рекомендует обратиться к официальному дилеру Kia или партнерской сервисной компании.

ПРЕДОСТЕРЕЖЕНИЕ

Перед заливкой охлаждающей жидкости, в целях предотвращения ее перелива на детали двигателя, такие как генератор переменного тока, положите толстую ткань вокруг крышки радиатора.

ПРЕДУПРЕЖДЕНИЕ

Охлаждающая жидкость

- Не заливайте охлаждающую жидкость радиатора или антифриз в бачок для жидкости стеклоомывателя.
- При распылении на лобовое стекло охлаждающая жидкость радиатора может серьезно ухудшить видимость и стать причиной потери управления автомобилем, кроме того она способна вызвать повреждения краски и облицовки кузова.

Жидкость гидропривода тормозной системы/сцепления (при наличии)

Проверка уровня жидкости в гидроприводе сцепления/тормозной системы

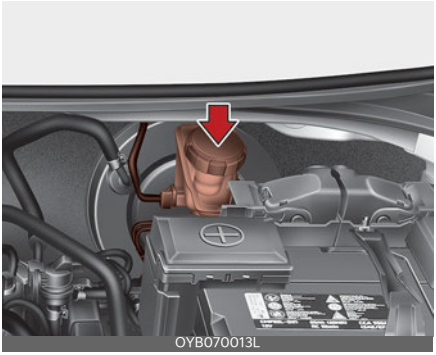

Периодически проверяйте уровень жидкости в бачке. Уровень жидкости должен находиться в пределах между отметками «MAX» (макс.) и «MIN» (мин.), нанесенными на боковой поверхности бачка.

Перед снятием крышки бачка и добавлением жидкости для гидравлической системы тормозов/сцепления тщательно очистите место вокруг крышки бачка, чтобы предотвратить загрязнение жидкости.

Периодически проверяйте уровень тормозной жидкости в резервуаре и следите за тем, чтобы он находился между отметками MIN и MAX. Уровень жидкости снижается по мере увеличения пробега. Это нормальное состояние, связанное с износом тормозных накладок.

При очень низком уровне жидкости следует проверить систему в специализированной мастерской. Kia рекомендует обратиться к официальному дилеру Kia или партнерской сервисной компании.

Используйте только тот тип тормозной жидкости, который указан в технических характеристиках. (См. раздел"Жидкость гидропривода тормозной системы/сцепления (при наличии)" на странице 8-31.)

Никогда не смешивайте различные типы жидкости.

⚠ ПРЕДУПРЕЖДЕНИЕ

Убывание жидкости для тормозной системы/сцепления

Если требуется частая дозаправка тормозной системы / системы сцепления жидкостью, следует проверить систему в специализированной мастерской. Kia рекомендует обратиться к официальному дилеру Kia или партнерской сервисной компании.

⚠ ПРЕДУПРЕЖДЕНИЕ

Жидкость гидропривода тормозной системы/сцепления

При замене и добавлении жидкости для гидравлической системы тормозов/сцепления с ней следует обращаться осторожно. Не допускайте попадания жидкости в глаза. Если жидкость попала в глаза, немедленно промойте их большим количеством проточной воды из крана. Как можно скорее обратитесь к врачу.

⚠ ПРЕДОСТЕРЕЖЕНИЕ

Не допускайте попадания жидкости на лакокрасочное покрытие кузова, так как это может привести к его повреждению. Не следует использовать жидкость для тормозной

системы/сцепления, которая долгое время подвергалась воздействию открытого воздуха, так как ее качество невозможно гарантировать. Ее необходимо надлежащим образом утилизировать. Не заливайте жидкости неподходящего типа. Попадание всего нескольких капель жидкости на основе минеральных масел, например моторного масла, в тормозную систему или систему сцепления может привести к повреждению деталей этих систем.

⚠ ПРЕДОСТЕРЕЖЕНИЕ

Чтобы поддерживать максимальную эффективность торможения и работу систем ABS/ESC автомобиля, используйте оригинальную тормозную жидкость Kia, указанную в технических характеристиках. (Классификация: SAE J1704 DOT4 LV, ISO4925 CLASS-6, FMVSS116 DOT-4)

Жидкость для стеклоомывателя

Проверка уровня омывающей жидкости

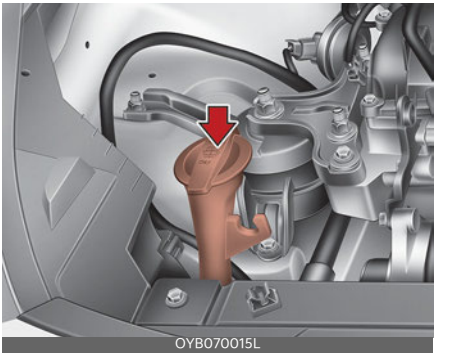

Бачок имеет прозрачный корпус, поэтому уровень жидкости можно контролировать визуально снаружи.

Проверьте уровень жидкости в бачке омывателя и долейте жидкость, если необходимо. Если омывающая жидкость недоступна, можно использовать обычную воду. Однако в районах с холодным климатом следует использовать незамерзающие моющие растворы.

⚠ ПРЕДУПРЕЖДЕНИЕ

Охлаждающая жидкость

- Не заливайте охлаждающую жидкость радиатора или антифриз в бачок для жидкости стеклоомывателя.
- При распылении на лобовое стекло охлаждающая жидкость радиатора может серьезно ухудшить видимость и стать причиной потери управления автомобилем, повреждения лакокрасочного покрытия и обивки кузова.

- Жидкости для омывателя лобового стекла содержат некоторое количество спирта и могут воспламеняться при определенных обстоятельствах. Не допускайте контакта жидкости стеклоомывателя или бачка для жидкости с искрами или открытым пламенем. Это может привести к повреждению автомобиля или травмам пассажиров.
- Жидкость стеклоомывателя ядовита для людей и животных. Не пейте жидкость для стеклоомывателя и избегайте контакта с ней. Это может нанести существенный вред здоровью или привести к смертельному исходу.

Стояночный тормоз

Проверка стояночного тормоза

Проверьте ход стояночного тормоза, подсчитав количество слышимых «щелчков», полностью отпустив его из отжатого положения. Также стояночный тормоз должен самостоятельно обеспечивать удержание автомобиля на достаточно крутом уклоне. Если ход больше или меньше указанного, следует проверить систему в специализированной мастерской. Kia рекомендует обратиться к официальному дилеру Kia или партнерской сервисной компании.

Ход: 5-7 щелчков при усилии 20 кгс (44 фунта на кв. дюйм, 196 Н).

Воздухоочиститель

Замена фильтра

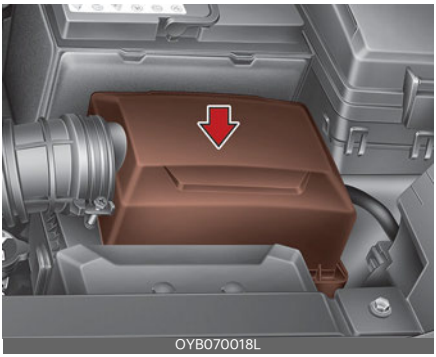
OYB070018L

При необходимости фильтр может быть заменен, промывка не допускается.

Его можно очистить в процессе проверки фильтрующего элемента воздухоочистителя.

Очистите фильтр при помощи сжатого воздуха.

1. Освободите фиксаторы, удерживающие крышку воздухоочистителя, и откройте крышку.

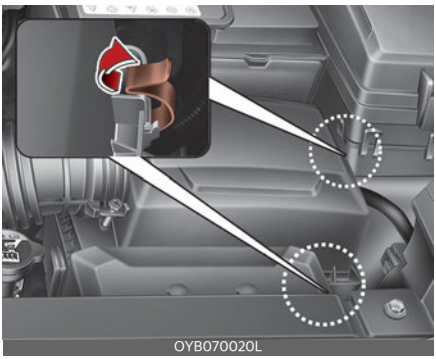
OYB070020L

2. Протрите внутреннюю поверхность воздухоочистителя.
3. Замените фильтр воздухоочистителя.

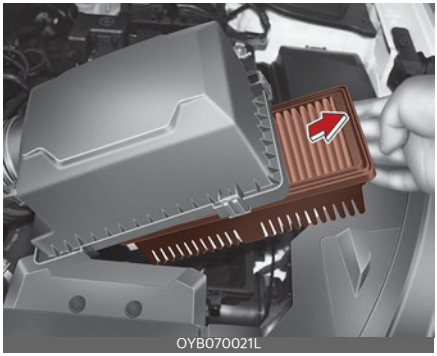
OYB070021L

4. Зафиксируйте крышку с помощью фиксаторов.

Замену фильтра необходимо производить в соответствии с графиком технического обслуживания.

При эксплуатации автомобиля в условиях повышенной запыленности воздуха или в песчаной местности, менять фильтр воздухоочистителя необходимо чаще, чем это рекомендовано. (См. раздел"Техническое обслуживание автомобиля с бензиновым двигателем в неблагоприятных условиях эксплуатации (для Европы, кроме России)" на странице 8-14и"Техобслуживание в жестких условиях эксплуатации - для бензинового двигателя (кроме Европы, включая Россию)" на странице 8-19.)

⚠ ПРЕДОСТЕРЕЖЕНИЕ

- Не управляйте автомобилем без фильтра воздухоочистителя; это может привести к чрезмерному износу двигателя.
- При снятии фильтра воздухоочистителя следите за тем, чтобы пыль или грязь не попадали во впускной воздуховод, поскольку это может привести к повреждению.

- При замене фильтра мы настоятельно рекомендуем использовать оригинальные детали Kia или детали эквивалентного стандарта. Kia рекомендует обратиться к официальному дилеру Kia или партнерской сервисной компании.

воздушный фильтр системы климат-контроля

Осмотр фильтра

Замену воздушного фильтра системы климат-контроля необходимо производить в соответствии с графиком технического обслуживания. В случае продолжительной эксплуатации автомобиля в городах с сильно загрязненным воздухом или на запыленных неровных дорогах, осмотры и замены необходимо проводить чаще. При самостоятельной замене воздушного фильтра системы климат-контроля следует придерживаться следующей процедуры и действовать осторожно, чтобы не повредить другие компоненты.

1. Откройте перчаточный ящик и снимите заглушки с обеих сторон.

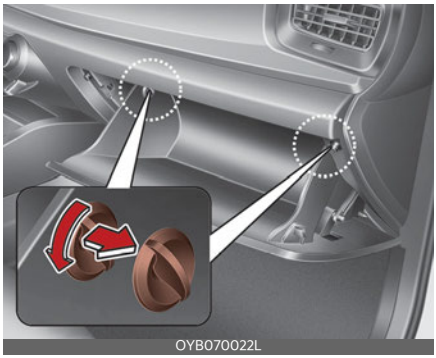

2. Вытяните опорную пластину (1).

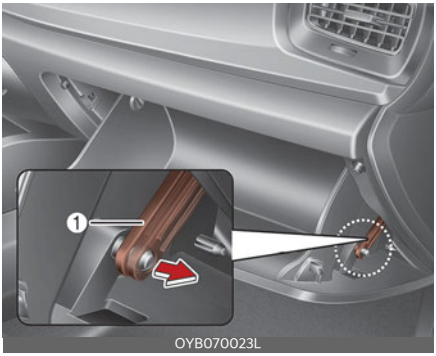

OYB070023L

3. Снимите крышку воздушного фильтра климат-контроля, одновременно нажав на замок с правой стороны крышки.

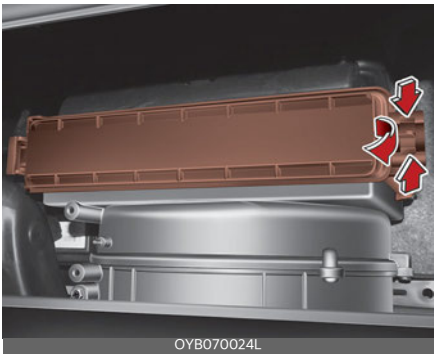
OYB070024L

4. Замените фильтр.

OJA070096

5. Сборка выполняется в порядке, обратном разборке.

ПРИМЕЧАНИЕ

При замене воздушного фильтра системы климат-контроля устанавливайте его правильно. В противном случае в системе могут появиться шумы, а эффективность фильтрации может снизиться.

Щетки стеклоочистителя

Осмотр щеток

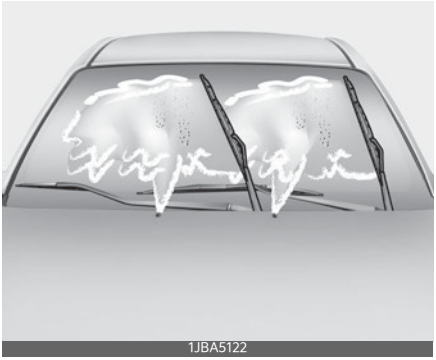

ПРИМЕЧАНИЕ

Известно, что горячий промышленный воск, который наносится в автоматических автомобильных мойках, осложняет очистку лобового стекла. Ответственность за использование соответствующих материалов и методов для мытья и управления транспортным средством возлагается на клиентов.

Загрязнение лобового стекла или щеток стеклоочистителей посторонними веществами может снизить эффективность очистителей лобового стекла. Распространенными источниками загрязнения являются насекомые, древесный сок и процедуры обработки горячим воском, применяемые на некоторых коммерческих автомойках. Если щетки не работают должным образом, очистите стекло и щетки с помощью качественного очистителя или мягкого моющего средства, а затем тщательно промойте чистой водой.

ПРЕДОСТЕРЕЖЕНИЕ

Для предотвращения повреждения щеток стеклоочистителей не используйте при их чистке или обработке близлежащих участков бензин, керосин, растворитель для краски или другие растворители.

Замена щеток

Если стеклоочистители не очищают стекло должным образом, это может означать, что щетки изношены или повреждены, и их необходимо заменить.

ПРЕДОСТЕРЕЖЕНИЕ

Для предотвращения повреждений рычагов стеклоочистителей или других компонентов не пытайтесь двигать стеклоочистители вручную.

ПРЕДОСТЕРЕЖЕНИЕ

Использование щеток стеклоочистителей, отличных от рекомендованных, может привести к их неисправности и выходу из строя.

Щетка стеклоочистителя лобового стекла

1. Поднимите рычаг стеклоочистителя.

⚠ ПРЕДОСТЕРЕЖЕНИЕ

Не допускайте падения рычага стеклоочистителя на лобовое стекло, поскольку в результате на стекле могут появиться сколы или трещины.

2. Поднимите зажим щетки стеклоочистителя (1). Затем потяните вниз и снимите узел щетки (2).

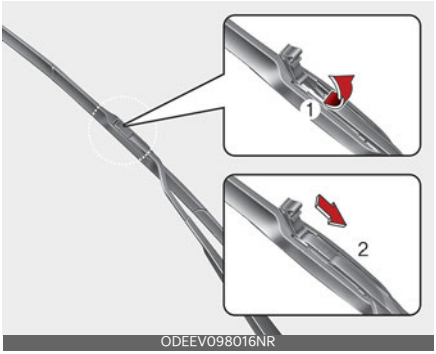

3. Установите новый узел щетки.

Щетка стеклоочистителя заднего стекла (при наличии)

1. Поднимите рычаг стеклоочистителя (1) и извлеките узел щетки.

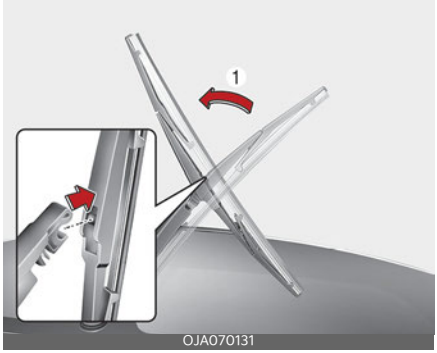

2. Установите новую щетку стеклоочистителя в боре, вставив центральную часть в паз, находящийся в ручке стеклоочистителя, и надавите до щелчка.

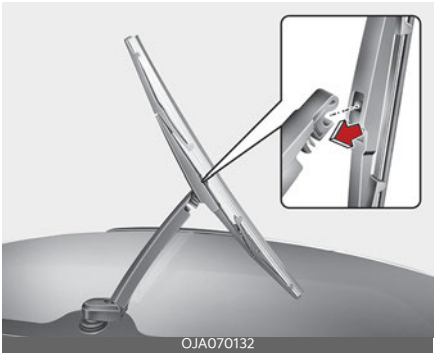

3. Убедитесь, что щетка прочно установлена, немного потянув ее.

Для предотвращения повреждения рычагов и других частей стеклоочистителей следует заменить щетки стеклоочистителя в специализированной мастерской. Kia рекомендует обратиться к официальному дилеру Kia или партнерской сервисной компании.

Аккумулятор

Продление срока службы аккумулятора

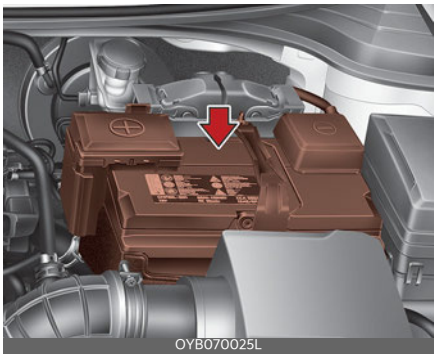

- Следите за тем, чтобы аккумуляторная батарея была надежно закреплена.
- Аккумуляторная батарея должна быть чистой и сухой.
- Клеммы и контакты разъемов должны быть чистыми, плотно прилегающими и покрытыми слоем технического вазелина или специальной смазки для электрических контактов.
- Электролит, вылившийся из аккумуляторной батареи, следует немедленно смыть водным раствором пищевой соды.
- Если автомобиль не будет использоваться в течение продолжительного времени, отсоедините кабели от аккумуляторной батареи.

✻ ПРИМЕЧАНИЕ

В заводской комплектации на автомобиль устанавливается аккумулятор, не требующий технического обслуживания. Если автомобиль оснащен аккумулятором с отметками «LOWER» (Нижний уровень) и

«UPPER» (Верхний уровень) на боковой стенке, в нем можно проверять уровень электролита. Уровень электролита должен находиться между отметками «LOWER» (Нижний уровень) и «UPPER» (Верхний уровень). Если уровень электролита низкий, то в аккумулятор требуется долить дистиллированную (деминерализованную) воду (запрещается доливать серную кислоту или другой электролит). В процессе доливки следите за тем, чтобы не забрызгать аккумулятор и соседние компоненты. Не следует переполнять элементы аккумулятора. Это может вызвать коррозию других деталей. Затем обязательно завинтите колпачки элементов аккумулятора. Обратитесь в специализированную мастерскую. Kia рекомендует обратиться к официальному дилеру Kia или партнерской сервисной компании.

⚠ ПРЕДУПРЕЖДЕНИЕ

Опасности, связанные с аккумулятором

Перед работой с аккумулятором в обязательном порядке прочтите следующие инструкции.

Не подносите к аккумулятору зажженные сигареты и другие источники открытого огня или искр.

В элементах аккумулятора постоянно присутствует водород — легковоспламеняющийся газ, который при возгорании может взорваться.

Храните аккумулятор в недоступном от детей месте, так как он заполнен высоко агрессивной СЕРНОЙ КИСЛОТОЙ. Не допускайте попадания аккумуляторной кислоты на кожу, в глаза, на одежду и на лакокрасочное покрытие.

Если электролит попал в глаза, промойте их чистой водой в течение по меньшей мере 15 минут и немедленно обратитесь за медицинской помощью. При попадании электролита на кожу тщательно промойте пораженный участок. Если вы почувствовали боль или жжение, немедленно обратитесь за медицинской помощью.

При зарядке аккумулятора или работе рядом с ним пользуйтесь защитными очками. При работе в замкнутом пространстве требуется обеспечить достаточную вентиляцию.

При неправильной утилизации батарейка может представлять угрозу окружающей среде и здоровью человека. Утилизировать аккумулятор нужно в соответствии с местными законами или нормами.

Аккумулятор содержит свинец. Не выбрасывайте его после использования. Обратитесь в специализированную мастерскую. Kia рекомендует обратиться к официальному дилеру Kia или партнерской сервисной компании.

- При подъеме аккумулятора возможна утечка аккумуляторной кислоты, вызванная чрезмерным давлением на пластиковый корпус, что грозит получением травм. Аккумулятор следует поднимать с помощью специального держателя или руками, взяв его за противоположные углы.

- Не следует заряжать аккумулятор, подключенный к сети автомобиля.
- Электрическая система зажигания работает под высоким напряжением. Не прикасайтесь к этим компонентам, если работает двигатель или включено зажигание.

Несоблюдение приведенных выше мер предосторожности может стать причиной получения тяжелых травм или гибели.

⚠ ПРЕДОСТЕРЕЖЕНИЕ

- Если автомобиль длительное время не будет эксплуатироваться в условиях низкой температуры, отсоедините аккумулятор и храните его в помещении.
- Аккумулятор должен быть всегда полностью заряжен для предотвращения повреждения корпуса в местах с низкой температурой.
- Аккумулятор может разрядиться, если к нему подключены посторонние электронные устройства. Запрещается использовать несанкционированные устройства.

Наклейка с указанием емкости аккумуляторной батареи

Пример

OUM074113L

* Фактическая табличка с информацией об аккумуляторе в автомобиле может отличаться от изображенной на рисунке.

1. AGM90L-DIN: Наименование модели аккумулятора Kia
2. 90 А·ч (20 ч): Номинальная емкость (в ампер-часах)
3. 170RC: Номинальная резервная емкость (в минутах)
4. 12 В: Номинальное напряжение
5. 850CCA (SAE): Испытание при низких температурах, ток в амперах по SAE
6. 680A: Испытание при низких температурах, ток в амперах по EN

Зарядка аккумулятора

В вашем автомобиле установлена не требующая обслуживания аккумуляторная батарея на основе кальция.

- Если аккумулятор разряжается за короткое время (например, вследствие того, что были оставлены включенными фары головного света или освещение в салоне, пока автомобиль не использовался), то заряжать его следует медленно (малым током) в течение 10 часов.
- Если аккумулятор постепенно разряжается из-за большой электрической нагрузки в процессе эксплуатации автомобиля, то его зарядку нужно выполнять при токе 20-30 А в течение двух часов.

⚠ ПРЕДУПРЕЖДЕНИЕ

Зарядка аккумулятора

Во время зарядки аккумулятора соблюдайте следующие меры предосторожности:

- Снимите аккумулятор с автомобиля и разместите в помещении с хорошей вентиляцией.
- Рядом с аккумулятором не разрешается курить, также он не должен

располагаться вблизи источников открытого огня и искр.

- Во время зарядки постоянно наблюдайте за аккумулятором, выключайте или снижайте ток зарядки, если элементы аккумулятора начинают активно выделять газ (кипеть) или температура в каком-либо элементе превышает 49 °C (120 °F).
- При работе с аккумулятором, находящимся на зарядке, используйте защитные очки.
- Аккумулятор отключается от зарядного устройства в следующем порядке.
  1. Отключите сетевой выключатель зарядного устройства аккумулятора.
  2. Отсоедините контактный зажим от отрицательной клеммы аккумуляторной батареи.
  3. Отсоедините зажим положительного вывода от положительной клеммы аккумулятора.

⚠ ПРЕДУПРЕЖДЕНИЕ

- Перед тем как выполнять обслуживание или подзарядку аккумулятора, отключите все потребители и выключите двигатель.
- Кабель, идущий к отрицательной клемме аккумуляторной батареи, должен отключаться первым, а подключаться последним.
- Рекомендуется проводить операции, связанные с аккумулятором, в специализированной мастерской. Kia рекомендует обратиться к официальному дилеру Kia или партнерской сервисной компании.

⚠ ПРЕДОСТЕРЕЖЕНИЕ

- Следует предохранять аккумулятор от воздействия воды и других жидкостей.
- В целях безопасности следует использовать запасные детали из специализированной мастерской. Kia рекомендует обратиться к официальному дилеру Kia или партнерской сервисной компании.

⚠ ПРЕДОСТЕРЕЖЕНИЕ

Аккумулятор AGM (при наличии)

- Аккумуляторы AGM (Absorbent Glass Mat — поглощающее стекловолокно) не требуют ухода. Их обслуживание может производить только специализированная мастерская. Kia рекомендует обратиться к официальному дилеру Kia или партнерской сервисной компании.

  Для зарядки аккумулятора AGM пользуйтесь только автоматическими зарядными устройствами, разработанными специально для аккумуляторов AGM.
- При замене аккумулятора AGM следует использовать запасные детали из специализированной мастерской. Kia рекомендует обратиться к официальному дилеру Kia или партнерской сервисной компании.
- Не открывайте и не снимайте верхнюю крышку аккумулятора. Это может вызвать утечку находящегося внутри электролита, что может привести к серьезной травме.

Сброс параметров

После разрядки или отсоединения аккумулятора необходимо сбросить настройки элементов.

- Автоматический стеклоподъемник
- Люк на крыше
- Маршрутный компьютер
- Система климат-контроля
- Аудиосистема

Шины и колеса

Уход за шинами

Для обеспечения надлежащего технического обслуживания, безопасной эксплуатации и минимального расхода топлива следует постоянно поддерживать рекомендуемое давление в шинах и соблюдать предписанные для вашего автомобиля предельные нагрузки на колеса и распределение нагрузки.

Рекомендуемое давление в шинах в холодном состоянии

Давление во всех шинах (включая шину запасного колеса) следует проверять, когда шины находятся в холодном состоянии. Считается, что шины находятся в холодном состоянии, если автомобиль простоял на месте по меньшей мере три часа или проехал менее 1,6 км (1 миля).

Для обеспечения оптимальных ходовых качеств, хорошей управляемости автомобиля и минимизации износа шин необходимо поддерживать рекомендованные значения давления в шинах.

Рекомендованные значения давления в шинах см. в разделе"Шины и колеса" на странице 9-5.

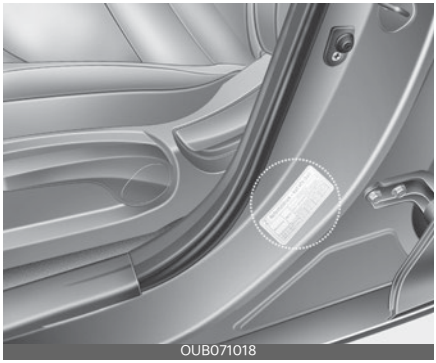
OUB071018

Все технические характеристики (размеры и значения давления) указаны на табличке, которая находится в на центральной стойке с водительской стороны.

ПРЕДУПРЕЖДЕНИЕ

Низкое давление в шинах

При слишком низком давлении воздуха в шинах (ниже рекомендованного на 70 кПа (10 фунт./кв. дюйм) и более) может отмечаться сильный перегрев колес, который ведет к разрывам шин, отделению протектора и другим неисправностям, в результате которых автомобиль теряет управление, что может привести к получению серьезных травм или гибели. Этот риск возрастает в жаркую погоду, а также при длительной езде на высоких скоростях.

ПРЕДОСТЕРЕЖЕНИЕ

- Низкое давление в шинах также приводит к чрезмерному износу, ухудшению управляемости автомобиля и увеличению расхода топлива. Также возможна деформация колесных дисков. Необходимо следить за тем, чтобы давление в шинах соответствовало требуемому уровню. Если шину приходится часто подкачивать, рекомендуется произвести проверку системы в специализированной мастерской. Kia рекомендует обратиться к официальному дилеру Kia или партнерской сервисной компании.
- При повышенном давлении воздуха в шинах пропадает плавность хода, отмечается чрезмерный износ центральной области протектора, а также увеличивается вероятность повреждений от помехи на дороге.

ПРЕДОСТЕРЕЖЕНИЕ

- В прогретых шинах давление воздуха обычно превышает давление в холодном состоянии на 28-41 кПа (4-6 фунтов/кв. дюйм). Не следует спускать воздух из прогретых шин для регулировки давления, поскольку это приведет к недостаточному давлению в шинах.
- Не забывайте надевать на вентили колпачки. Без колпачка в золотник может попасть грязь или влага, из-за которых теряется герметичность. Если колпачка нет, при первой же возможности установите на ниппель новый колпачок.

ПРЕДУПРЕЖДЕНИЕ

Накачка шин

Повышенное или пониженное давление в шинах сокращает срок их службы, заметно снижает характеристики управления автомобилем и может стать причиной внезапного повреждения шин. В результате возможна потеря управления автомобилем и получение травм.

ПРЕДОСТЕРЕЖЕНИЕ

Давление в шинах

Необходимо соблюдать следующие рекомендации:

- Проверять давление нужно на холодных шинах. (После того, как автомобиль простоял на месте по меньшей мере три часа, либо проехал менее 1,6 км (1 миля) с момента запуска.)

- Давление воздуха в запасном колесе нужно проверять каждый раз при проверке давления в остальных шинах.
- Не следует перегружать автомобиль. Если на крыше автомобиля установлен багажник, следите за тем, чтобы не перегружать его.
- Изношенные старые шины могут стать причиной дорожно-транспортных происшествий. Заменяйте шины, если они повреждены или сильно изношен протектор.

Проверка давления в шинах

Проверяйте состояние шин раз в месяц или чаще.

Кроме того, проверяйте давление в шине запасного колеса.

Методика проверки

Для проверки давления в шинах используйте индикатор хорошего качества. Невозможно определить качество накачки шин путем простого визуального осмотра. Радиальные шины кажутся накачанными даже при недостаточном давлении воздуха в них.

Проверять давление нужно на холодных шинах. «Холодное состояние» означает, что автомобиль простоял не меньше трех часов или проехал не более 1,6 км (1 мили).

Снимите колпачок с ниппеля шины. Установите на ниппель манометр и плотно его прижмите, чтобы измерить давление воздуха. Если давления воздуха в холодной шине соответствует рекомендованному значению давления, указанному на шине и на информационной этикетке по нормативам нагрузки, то никаких дальнейших действий предпринимать не требуется. Если давление низкое, подкачайте шину до достижения рекомендованного значения.

Если шина перекачана, спустите лишний воздух, нажав на металлический золотник по центру ниппеля шины. Повторно проверьте давление в шине с помощью индикатора. Проследите за тем, чтобы надеть на ниппели шин колпачки. Они способствуют предотвращению утечек, не допуская попадания на ниппель грязи и влаги.

⚠ ПРЕДУПРЕЖДЕНИЕ

- Шины нужно периодически проверять на предмет достаточного внутреннего давления, а также наличия признаков износа и повреждений. Всегда используйте для этого индикатор давления в шинах.
- Недостаточное или чрезмерно высокое давление в шинах является причиной их неравномерного износа, вследствие чего ухудшается маневренность автомобиля, возможна потеря управления и внезапный разрыв шины, что может стать причиной аварии, травм и гибели людей. Рекомендованное значение давления воздуха в холодной шине указано в данном руководстве, а также на этикетке параметров шины, которая находится на центральной стойке со стороны водителя.
- Изношенные шины могут стать причиной дорожно-транспортного происшествия. Изношенные шины, шины со следами неравномерного износа или поврежденные шины подлежат замене.

- Не забывайте проверять давление воздуха в запасном колесе. Компания Kia рекомендует проверять запасное колесо при каждой проверке давления воздуха в остальных шинах автомобиля.

перестановка шин

Для равномерного износа протектора рекомендуется переставлять шины через каждые 10000 км (6500 миль) пробега или чаще, если происходит неравномерный износ.

При перестановке проверьте правильность балансировки шин.

Также при перестановке проверьте шины на предмет неравномерного износа и повреждений. Причиной повышенного износа обычно является неправильное давление воздуха в шинах, неправильный угол установки колес, разбалансированность колес, резкое торможение или резкие повороты. Проверьте протекторы и боковые стороны шин на наличие выпуклостей и неровностей. Замените шину в случае обнаружения подобных дефектов. Также шину следует заменить, если видна кордная ткань или корд. После перестановки колес убедитесь, что давление в передних и задних шинах соответствует рекомендуемым значениям, а также проверьте плотность затяжки крепежных гаек.

Для более"Шины и колеса" на странице 9-5.

С полноразмерным запасным колесом (только для автомобилей без системы контроля давления в шинах)

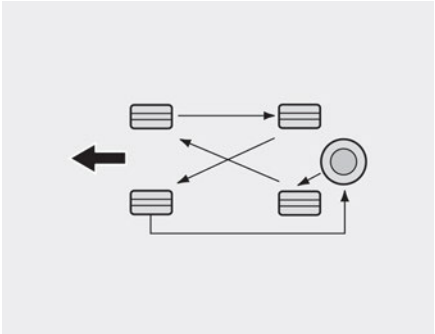

OYB070143L

Без запасного колеса

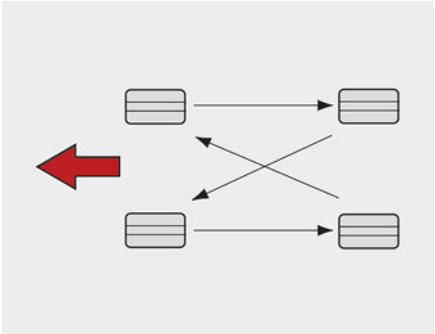

OJA070097

Шины с направленным рисунком протектора (при наличии)

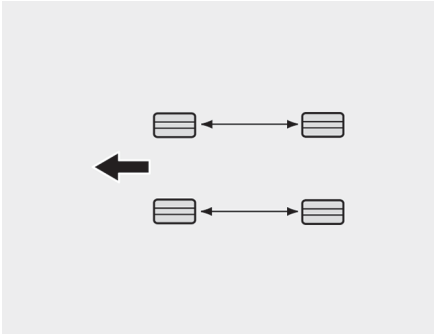

OYB070142L

При перестановке колес необходимо проверить тормозные колодки на наличие износа.

ПРИМЕЧАНИЕ

Радиальные шины с асимметричным рисунком протектора можно переставлять только спереди назад, но не справа налево.

ПРЕДУПРЕЖДЕНИЕ

- Не используйте компактную запасную шину (при наличии) при перестановке.
- Ни при каких обстоятельствах не используйте одновременно шины с диагональным и радиальным кордом. Это может негативно повлиять на управляемость автомобилем и привести к повреждению имущества, серьезным травмам и даже смертельному исходу.

Регулировка углов установки колес и их балансировка

На заводе-изготовителе производится тщательная регулировка углов установки колес и балансировка шин вашего автомобиля, что обеспечивает максимально возможный ресурс шин и оптимальные значения общих характеристик автомобиля.

В большинстве случаев отсутствует необходимость в повторной регулировке колес. Однако если вы заметили повышенный износ шин или автомобиль при движении смещается в сторону, колеса необходимо повторно отрегулировать.

Если при движении по ровной дороге возникает вибрация, то, возможно, необходимо произвести повторную балансировку колес.

ПРЕДОСТЕРЕЖЕНИЕ

Установка балансировочных грузов, не соответствующих требованиям, может привести к повреждению алюминиевых дисков вашего автомобиля. Используйте только рекомендованные балансировочные грузы.

Замена шин

При равномерном износе шины становится виден индикатор износа (A), имеющий вид сплошной полосы. Это значит, что оставшаяся толщина протектора на шине составляет менее 1,6 мм (1/16 дюйма). В этом случае замените шину.

Замену следует провести не дожидаясь, пока полоса появится по всей ширине протектора.

ПРИМЕЧАНИЕ

При замене шин рекомендуется использовать шины той же марки, которые изначально поставлялись в комплекте с автомобилем.

В противном случае возможно ухудшение управляемости.

ПРЕДОСТЕРЕЖЕНИЕ

При замене шин проверьте и подтяните гайки крепления колес после пробега 50 км (31 милю), а также после пробега около 1000 км (620 миль). Если при движении автомобиля отмечается биение рулевого колеса или вибрация кузова автомобиля, то шина не сбалансирована. Выполните балансировку шин. Если проблема не устранена, следует обратиться в специализированную мастерскую. Kia рекомендует обратиться к официальному дилеру Kia или партнерской сервисной компании.

ПРЕДУПРЕЖДЕНИЕ

Замена шин

Для снижения вероятности получения тяжелых или смертельных травм из-за аварии по причине разрыва шины или потери управления автомобилем выполняйте следующие действия:

- Изношенные шины, шины со следами неравномерного износа или поврежденные шины подлежат замене. Изношенные шины могут стать причиной резкого ухудшения эффективности торможения, рулевого управления и сцепления с дорожным покрытием.
- Не эксплуатируйте автомобиль при недостаточном или чрезмерном давлении в шинах. Это может стать причиной неравномерного износа и разрыва шины.
- При замене шин не ставьте на автомобиль одновременно радиальные и диагональные шины. При переходе с радиальных на диагональные шины заменяйте все шины (включая запасное колесо).
- При использовании шин и дисков, размеры которых отличаются от рекомендованных производителем, возможны нетипичные изменения характеристик маневренности и ухудшение управляемости автомобиля, что может привести к серьезной аварии.
- Колеса, не отвечающие техническим требованиям Kia, могут плохо подходить к установочному месту, что может вызвать повреждение автомобиля либо нетипичные изменения маневренности и ухудшение управляемости автомобиля.
- Принцип работы системы ABS построен на сравнении скоростей колес. Размер колеса влияет на его скорость. При замене шин все 4 шины должны быть одинакового размера, аналогичного размеру шин, которые поставлялись в комплекте с автомобилем. При использовании шин разного размера возможны сбои в работе систем ABS (антиблокировочная тормозная система) и ESC (система электронного контроля устойчивости).
- Рекомендуется менять все четыре шины одновременно. Если это невозможно или необходимо, замените два передних или два задних колеса парой. Замена только одной шины может серьезно повлиять на управляемость автомобиля.

Замена шины компактного запасного колеса (при наличии)

Срок службы протектора запасной шины меньше, чем у шины нормального размера. Замените ее, когда на шине станут видны индикаторные полоски износа протектора. Запасная шина должна быть того же размера и конструкции, как и те, которые поставляются с новым автомобилем, и должна монтироваться на том же колесе для компактной запасной шины. Компактная запасная шина не предназначена для установки на колесе нормального размера, а колесо для компактной запасной шины не предназначено для установки шины нормального размера.

Замена колеса

При замене колес по какой-либо причине убедитесь, что новые колеса эквивалентны оригинальным заводским по диаметру, ширине обода и вылету колеса.

⚠ ПРЕДУПРЕЖДЕНИЕ

Неправильный размер может негативно повлиять на срок службы колес и подшипников, тормозные качества, характеристики управляемости, дорожный просвет, просвет между корпусом и шинами, зазор цепей противоскольжения, калибровку спидометра и одометра, регулировку угла наклона фар и высоту бампера.

Сцепление шин с поверхностью дороги

Сцепление шин с поверхностью дороги может снижаться из-за износа шин, неправильной накачки или скользкого дорожного полотна. При появлении индикаторов износа протектора шины необходимо заменить. Чтобы снизить риск потерять управление, всегда сбавляйте скорость, если на дороге есть вода, снег или лед.

Техническое обслуживание шин

В дополнение к правильному давлению накачки уменьшению износа шин способствует правильная регулировка углов установки колес. Если вы обнаружили неравномерную изношенность шин, проверьте углы установки колес в специализированной мастерской. Kia рекомендует обратиться к официальному дилеру Kia или партнерской сервисной компании.

После установки новых шин убедитесь в их правильной балансировке. Это позволит сделать езду в автомобиле более комфортной и увеличит срок службы шин. Кроме того, шины необходимо повторно балансировать после снятия с дисков.

Маркировка на боковых поверхностях шин

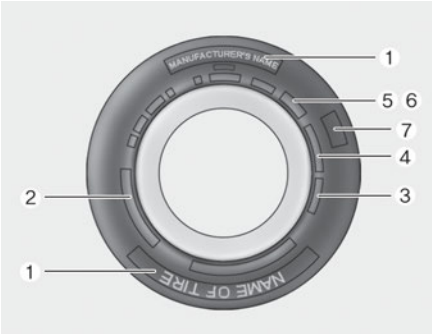

OJF085008L

На боковой поверхности нанесена идентифицирующая информация, основные характеристики шины и

идентификационный номер шины (TIN), необходимый для сертификации соответствия стандартам безопасности. Номер TIN также может использоваться для идентификации шины в случае отзыва.

1. Изготовитель или фирменное наименование

Отображается название изготовителя или фирменное наименование.

2. Обозначение размера шины

На боковой поверхности шины указано обозначение размера шины. Эта информация потребуется при выборе сменной шины для автомобиля. Ниже приводится пояснение букв и цифр в обозначении размера шины.

Пример обозначения размера шины приведен далее.

(Эти цифры приведены исключительно в качестве примера; обозначение размера шин может меняться в зависимости от модели автомобиля.)

P235/55R19 108T

P — тип автомобиля (шины, маркированные префиксом «P», предназначены для использования на легковых автомобилях или легких грузовых автомобилях; однако не все шины имеют эту маркировку).

235 — ширина шины в миллиметрах.

55 — отношение высоты профиля шины к его ширине. Высота сечения шины в процентах от ее ширины.

R — код конструкции шины (радиальная).

19 — диаметр обода в дюймах.

108 — индекс нагрузки (цифровой код, обозначающий максимально допустимую нагрузкой на шину).

T — индекс скорости шины. Дополнительная информация представлена в таблице индексов скорости шин в этом разделе.

Обозначение размера колеса

На колесах также имеется маркировка, содержащая данные, которые необходимы при замене. Далее приводится расшифровка буквенных и цифровых обозначений размера колеса.

Пример обозначения размера колеса: 7,5JX19

7,5 — ширина обода в дюймах.

J — профиль обода колеса.

19 — диаметр обода в дюймах.

Категории скорости шин

В приведенной ниже таблице перечислены распространенные скоростные категории, которые используются в настоящее время для шин легковых автомобилей. Скоростная категория содержится в обозначении размера шины на ее боковине. Этот символ указывает на максимальную скорость безопасной эксплуатации шины.

Символ скоростной категории	Максимальная скорость
S	180 км/ч (112 миль/ч)
T	190 км/ч (118 миль/ч)
H	210 км/ч (130 миль/ч)
V	240 км/ч (149 миль/ч)
W	270 км/ч (168 миль/ч)
Y	300 км/ч (186 миль/ч)

3. Проверка срока службы шины (TIN — идентификационный номер шины)

Любые шины, с даты изготовления которых прошло более 6 лет (включая шину запасного колеса), необходимо заменить на новые. Дата изготовления указана в виде кода DOT на боковой стенке шины (возможно, с внутренней стороны колеса). Код DOT — это последовательность знаков на шине, состоящая из цифр и букв английского языка. На дату изготовления указывают последние четыре цифры (символа) кода DOT.

DOT: XXXX XXXX OOOO

В первой части кода DOT зашифрован номер завода-изготовителя, размер шины и рисунок протектора, а последние четыре цифры обозначают неделю и год изготовления.

Например: DOT XXXX XXXX 1624 означает, что шина была изготовлена на 16-й неделе 2024 года.

⚠ ПРЕДУПРЕЖДЕНИЕ

Возраст шины

С течением времени качество шин ухудшается, даже когда они не используются.

Вне зависимости от оставшегося протектора рекомендуется заменять шины примерно через 6 (шесть) лет штатной эксплуатации. Износ может увеличиться при воздействии высоких температур в жарком климате или вследствие регулярных высоких нагрузок. Несоблюдение этого предупреждения может привести к внезапному выходу шины из строя, что вызовет потерю управления и аварию с причинением тяжелых травм или летальным исходом.

4. Количество и состав слоев шины

Количество слоев обрезиненного корда в шине. Производители также должны указать материалы, из которых изготовлены шины (сталь, нейлон, полиэстер и другие). Буква «R» означает шину с радиальной ориентацией корда; буква «D» — с диагональной, а буква «B» указывает на диагонально-опоясанный каркас.

5. Максимально допустимое давление в шине

Этот параметр представляет собой самое высокое давление воздуха, допустимое в шине. Не следует превышать максимально допустимое давление в шине. Рекомендованное давление в шине см. на шине и на табличке с информацией о шине и нагрузке.

6. Максимальная номинальная нагрузка

Это число указывает на максимальную нагрузку на шину в килограммах и фунтах. При замене шин на автомобиле новые шины должны иметь такую же номинальную нагрузку, как и те, что были установлены на заводе-изготовителе.

7. Единая классификация качества шин

Стандарт качества (если применимо) указан на боковой поверхности шины между значениями ширины протек-

тора и максимальной ширины камеры.

Например: TREADWEAR 200 (ИЗНОСОСТОЙКОСТЬ ПРОТЕКТОРА 200) TRACTION AA (СЦЕПЛЕНИЕ AA) TEMPERATURE A (ТЕМПЕРАТУРА A)

Износ протектора

Класс износостойкости протектора — это сравнительная оценка, основанная на скорости износа шины при испытаниях в контролируемых условиях в ходе утвержденной серии испытаний. Например, шина класса 150 будет изнашиваться в полтора (1,5) раза дольше, шина класса 100.

Относительные характеристики шины зависят от реальных условий эксплуатации, но при этом они могут отличаться от стандартных из-за различий в стиле вождения, техническом обслуживании, характеристиках дорожного покрытия и климата.

Класс износостойкости шины указан на боковых поверхностях шин, предназначенных для легковых автомобилей. Шины, используемые на вашем автомобиле в качестве стандартного или дополнительного оборудования, могут отличаться по классу.

Сцепление с дорогой: AA, A, B и C

Сцепление с поверхностью делят на три класса: AA, A, B и C (от высшего к низшему). Эти классы представляют собой способность шины останавливаться на мокрой мостовой, измеренную в контролируемых условиях на испытательных поверхностях из асфальта и бетона, определенных государственными органами. Шины с отметкой «C» имеют наихудшие характеристики сцепления с поверхностью.

Температура: A, B и C

Температурные классы — A (наивысшая), B и C — обозначают устойчивость шины к выделению тепла и ее способность рассеивать тепло при испытаниях в контролируемых условиях на специфицированном лабораторном испытании колеса в помещении.

Высокая температура может стать причиной ухудшения состояния материала шины и снижения срока службы шины, а чрезмерно высокая температура может привести к внезапному разрыву шины. Классы «A» и «B» представляют собой более высокие уровни показателей, полученные в лабораторных условиях с использованием испытательного колеса, чем минимальные, требуемые законодательством.

⚠ ПРЕДУПРЕЖДЕНИЕ

Степень сцепления с дорогой определяется для шины на основании испытаний с торможением при движении по прямой и не учитывает ускорение, повороты, гидропланирование или пиковые характеристики сцепления с дорогой.

⚠ ПРЕДУПРЕЖДЕНИЕ

Температура шины

Температурный класс определяется для шины с нормальным давлением воздуха и при отсутствии перегрузки. Слишком высокая скорость, пониженное давление или повышенная нагрузка, действующие по отдельности или в сочетании друг с другом,

могут привести к теплообразованию и возможному внезапному разрыву шины. Это может привести к потере управления автомобилем, серьезным травмам и смертельному исходу.

Низкопрофильная шина (при наличии)

Низкопрофильные шины, у которых отношение высоты профиля к ширине меньше 50, придают автомобилю спортивный вид.

Поскольку низкопрофильные шины оптимизированы для лучшей управляемости и торможения, они могут снижать комфортность езды и создают больше шума по сравнению с обычными шинами.

⚠ ПРЕДОСТЕРЕЖЕНИЕ

Поскольку боковина низкопрофильной шины уже, чем у обычной, колесный диск и сама шина такого профиля больше подвержены повреждениям. По этой причине следуйте приведенным ниже указаниям.

- При движении по неровной дороге или бездорожью управляйте автомобилем осторожно, потому что шины и диски могут быть повреждены. После поездки проверяйте шины и диски.
- При проезде через выбоину, лежачего полицейского, канализационный люк или бордюр двигайтесь медленно, чтобы не повредить шины и диски.
- Если шина подверглась удару, следует проверить ее состояние или связаться со специализированной мастерской. Kia рекомендует обратиться к официальному дилеру Kia или партнерской сервисной компании.
- Во избежание повреждения шин проверяйте их состояние и давление через каждые 3000 км (1900 миль).

⚠ ПРЕДОСТЕРЕЖЕНИЕ

- Повреждение шины трудно распознать при визуальной проверке. При малейшем намеке на такое повреждение, даже если его не видно при осмотре, необходимо проверить или замените шину, поскольку ее повреждение может стать причиной утечки воздуха.
- На повреждения шины при движении по неровной дороге, бездорожью, выбоине, люку или бордюру гарантия не распространяется.
- Информацию о шине можно найти на ее боковине.

Предохранители

Пластинчатый

ODEEV098032NR

Патронные

ODEEV098077NR

Самовосстанавливающийся предохранитель

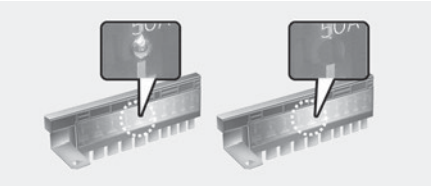

ODEEV098078NR

Предохранители аккумулятора

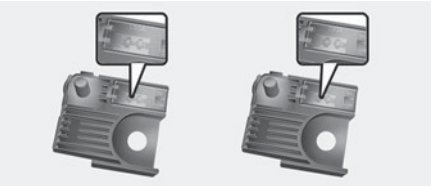

ODEEV098079NR

* Левая сторона: Нормальный, правая сторона: Сгоревший

Для защиты электрической системы автомобиля от выхода из строя в результате электрической перегрузки используются плавкие предохранители.

В этом автомобиле установлено 2 (или 3) панели с предохранителями, одна из которых находится в нижней части панели со стороны водителя, а остальные — в моторном отсеке, рядом с аккумулятором.

Если не работают осветительные приборы, вспомогательное оборудование или элементы управления, проверьте исправность предохранителя соответствующей электрической цепи. Если предохранитель перегорел, то элемент внутри него расплавился.

Если электрическая система не работает, в первую очередь следует проверить предохранители в панели на стороне водителя.

Перед тем как заменять перегоревший предохранитель, отключите отрицательный кабель аккумулятора.

Для замены сгоревшего плавкого предохранителя всегда используйте предохранитель с такими же характеристиками.

Если после замены новый предохранитель сгорел, это указывает на неисправность в электрической цепи. Не пользуйтесь неисправной системой и незамедлительно обратитесь за помощью в специализированную мастерскую. Kia рекомендует проконсультироваться с официальным дилером Kia или партнерской сервисной компанией.

В автомобиле используются предохранители трех типов: пластинчатые для низких токов, патронные и самовосстанавливающиеся для высоких токов.

⚠ ПРЕДУПРЕЖДЕНИЕ

Замена предохранителя

- Для замены плавкого предохранителя всегда используйте предохранитель того же номинала.
- Установка предохранителя с более высоким номиналом может стать причиной повреждений и возгорания.
- Запрещено устанавливать проволоку или алюминиевую полоску вместо полноценного предохранителя даже в качестве временной меры. Это может привести к значительным повреждениям проводки и ее возгоранию.
- Не следует вносить произвольные модификации или дополнения в электропроводку автомобиля.

⚠ ПРЕДОСТЕРЕЖЕНИЕ

Не пользуйтесь для извлечения предохранителей отверткой или любым другим металлическим предметом, так как это может привести к короткому замыканию и повреждению системы.

✻ ПРИМЕЧАНИЕ

- При замене предохранителя переведите ключ зажигания в положения «OFF» (Выкл.), отключите переключатели всех электрических устройств затем отсоедините провод от (-) клеммы аккумулятора.
- Элементы в табличке со сведениями о панели предохранителей/реле могут отличаться от фактически установленных в автомобиле.

⚠ ПРЕДОСТЕРЕЖЕНИЕ

- При замене перегоревшего предохранителя или реле на исправный элемент, проследите за тем, чтобы он плотно сел в зажимы держателя. Неплотно посаженный предохранитель или реле могут стать причиной повреждения электрических систем и проводки автомобиля и привести к возгоранию.
- Не вынимайте предохранители, реле и клеммы, закрепленные болтами или гайками. При установке предохранители, реле и клеммы могут быть закреплены не полностью, что является потенциальной причиной возгорания. Если предохранители, реле и клеммы, закрепленные болтами или гайками, сгорели, следует обратиться в специализированную мастерскую. Kia рекомендует проконсультироваться с официальным дилером Kia или партнерской сервисной компанией.
- Не устанавливайте в клеммы под предохранители/реле посторонние предметы, такие как отвертка или проволочная перемычка. Это может стать причиной нарушения контакта и выхода системы из строя.
- Не следует соединять напрямую клеммы, предусмотренные исключительно для установки предохранителей и реле, с помощью отвертки или проволочной перемычки. Вследствие нарушения контакта возможны повреждение или выход из строя электрической системы и проводки в салоне автомобиля.
- В случае подключения провода непосредственно к заднему габаритному огню или установки лампы с мощностью, превышающей установленную для прицепов вели-

чину и др., внутренняя соединительная может сгореть.

⚠ ПРЕДОСТЕРЕЖЕНИЕ

Визуально проверьте, надежно ли закрыта крышка аккумулятора. Если крышка аккумулятора закрыта неплотно, в систему может попасть влага и повредить электрические компоненты.

✻ ПРИМЕЧАНИЕ

Запрещено использовать нестандартные провода при монтаже проводки.

Использование нестандартных провод в автомобиле может привести к сбою работоспособности и повреждению оборудования автомобиля.

Использование нестандартных проводов, особенно при подключении информационно-развлекательной системы, системы противоугонной сигнализации, пульта удаленного управления двигателем, автомобильного телефона или радио, может привести к повреждению автомобиля или пожару.

✻ ПРИМЕЧАНИЕ

Запрещено изменение конструкции автомобиля

Не пытайтесь как-либо изменить конструкцию автомобиля. Это незаконно и может повлиять на работу, срок службы и безопасность использования автомобиля. В случае возникновения проблем, связанных с изменением конструкции гарантия аннулируется.

Следует учитывать возможность возникновения проблем с безопасностью, вызванных изменением конструкции автомобиля путем установки посторонних электронных устройств (ламп, черного ящика, электрического оборудования, диагностических устройств, устройств связи и т. д.). Это может привести к неисправности автомобиля, саморазряду батареи, повреждению проводки, разъемов или пожару в автомобиле.

✻ ПРИМЕЧАНИЕ

Информация, касающаяся тонировки стекол

Тонировка стекол (особенно использование металлического покрытия) может привести к нарушению связи или плохому радиоприему, а также привести к сбоям автоматической системы освещения из-за чрезмерного изменения освещенности в салоне автомобиля. Раствор, используемый для тонировки, также может попасть в электрические и электронные устройства, что может привести к повреждениям и сбоям в работе.

Замена предохранителя на внутренней панели

1. Выключите замок зажигания и все остальные переключатели.
2. Откройте крышку панели предохранителей.

OYB070026L

3. Извлеките предположительно неисправный предохранитель. Для этого воспользуйтесь специальным приспособлением, которое находится в основном блоке предохранителе в моторном отсеке.

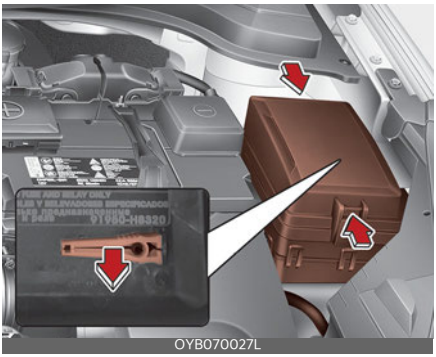
OYB070027L

4. Проверьте извлеченный предохранитель и замените его в случае неисправности.

   Запасные предохранители находятся в блоке предохранителей приборной панели (или в блоке предохранителей в моторном отсеке).

5. Вставьте новый плавкий предохранитель с тем же номинальным током и убедитесь, что он надежно закреплен в зажимах.

Если предохранитель сидит неплотно, следует обратиться в специализированную мастерскую. Kia рекомендует проконсультироваться с официальным дилером Kia или партнерской сервисной компанией.

При отсутствии запасных предохранителей используйте предохранители с теми же характеристиками, установленные в цепях устройств, которые не являются обязательными для работы автомобиля, таких как прикуриватель.

Если фары головного света, задние фонари, стоп-сигналы, лампы освещения подножки, дневные ходовые огни не работают, а предохранители исправны, проверьте блок предохранителей в моторном отсеке. Если предохранитель перегорел, его необходимо заменить.

Предохранитель памяти

OYB070037L

Автомобиль оснащен предохранителем памяти, предотвращающим разрядку аккумулятора, если автомобиль находится на стоянке и не эксплуатируется в течение длительного времени. Прежде чем припарковать автомобиль на длительное время, выполните следующие процедуры.

1. Выключите двигатель.

2. Выключите головные фары и задние габаритные огни.
3. Откройте крышку боковой панели водителя и выньте предохранитель памяти.

ПРИМЕЧАНИЕ

- Если извлечь предохранитель памяти из панели предохранителей, звуковая сигнализация, аудиосистема, часы, освещение салона и т. д. перестанут работать. Для некоторых элементов после замены необходимо произвести сброс. Для более"Сброс параметров" на странице 8-43.
- Даже когда предохранитель памяти извлечен, аккумулятор все еще может быть разряжен за счет работы головных фар или других электрических устройств.

Замена предохранителя в моторном отсеке

1. Выключите замок зажигания и все остальные переключатели.
2. Снимите крышку панели предохранителей, нажав на защелку и потянув крышку вверх. Если не работает пластинчатый плавкий предохранитель, извлеките его с помощью специальных клещей, предназначенных для замены предохранителей, расположенных в блоке предохранителей моторного отделения. После извлечения установите запасной предохранитель аналогичного номинала.

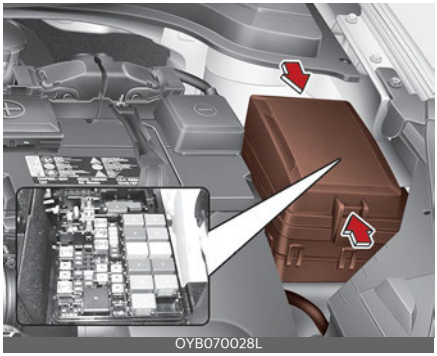

3. Проверьте извлеченный предохранитель и замените его в случае неисправности. Для того чтобы извлечь или вставить предохранитель, расположенный на панели предохранителей моторного отделения, воспользуйтесь специальными щипцами.
4. Вставьте новый плавкий предохранитель с тем же номинальным током и убедитесь, что он надежно закреплен в зажимах. Если предохранитель сидит неплотно, следует обратиться в специализированную мастерскую. Kia рекомендует проконсультироваться с официальным дилером Kia или партнерской сервисной компанией.

ПРЕДОСТЕРЕЖЕНИЕ

После проверки панели предохранителей в моторном отделении установите на место крышку панели и прижмите ее до щелчка.

В противном случае возможен отказ электрической системы из-за попадания воды.

Самовосстанавливающийся предохранитель

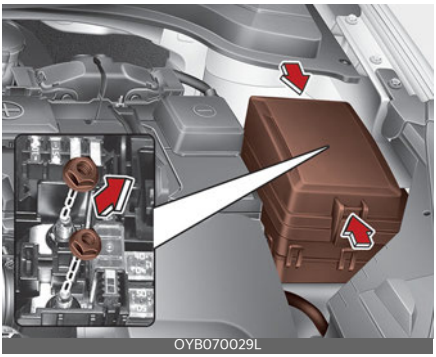

Если самовосстанавливающийся предохранитель перегорел, его необходимо извлечь следующим образом.

1. Отсоедините отрицательный кабель аккумулятора.
2. Снимите гайки, показанные на картинке выше.
3. Замените предохранитель на новый, такого же номинала.
4. Установка выполняется в порядке, обратном снятию.

✻ ПРИМЕЧАНИЕ

Если самовосстанавливающийся предохранитель перегорел, следует обратиться в специализированную мастерскую. Kia рекомендует проконсультироваться с официальным дилером Kia или партнерской сервисной компанией.

Описание панели предохранителей/реле

Панель предохранителей со стороны водителя

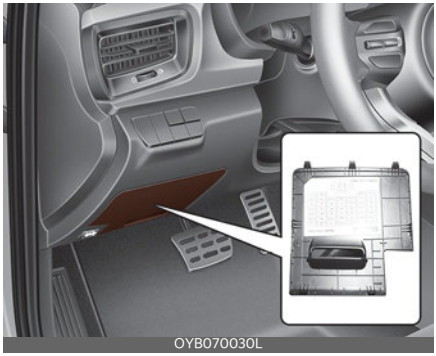

Панель предохранителей в моторном отсеке

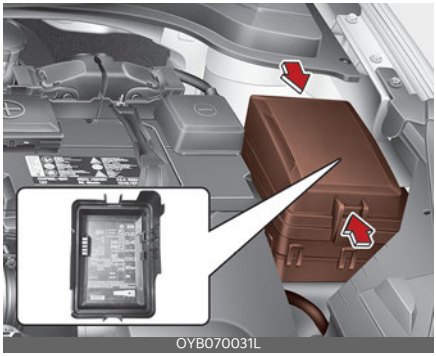

Панель с предохранителями в моторном отсеке (Smartstream G1.0 T-GDi только с ЭПВС)

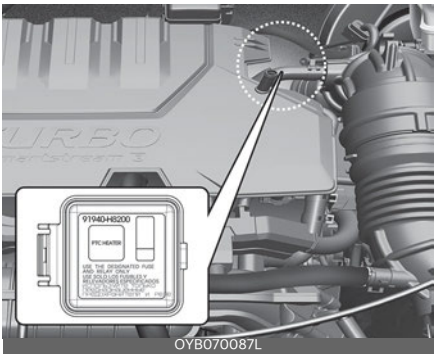

OYB070087L

На внутренней стороне крышки панели предохранителей/реле находится табличка с указанием наименования и номинальных параметров предохранителей/реле.

✻ ПРИМЕЧАНИЕ

Не все описания панели предохранителей, приведенные в данном руководстве, могут относиться к вашему автомобилю. Информация была точной на момент печати. При осмотре панели предохранителей в автомобиле см. табличку со сведениями о панели предохранителей.

Панель предохранителей со стороны водителя

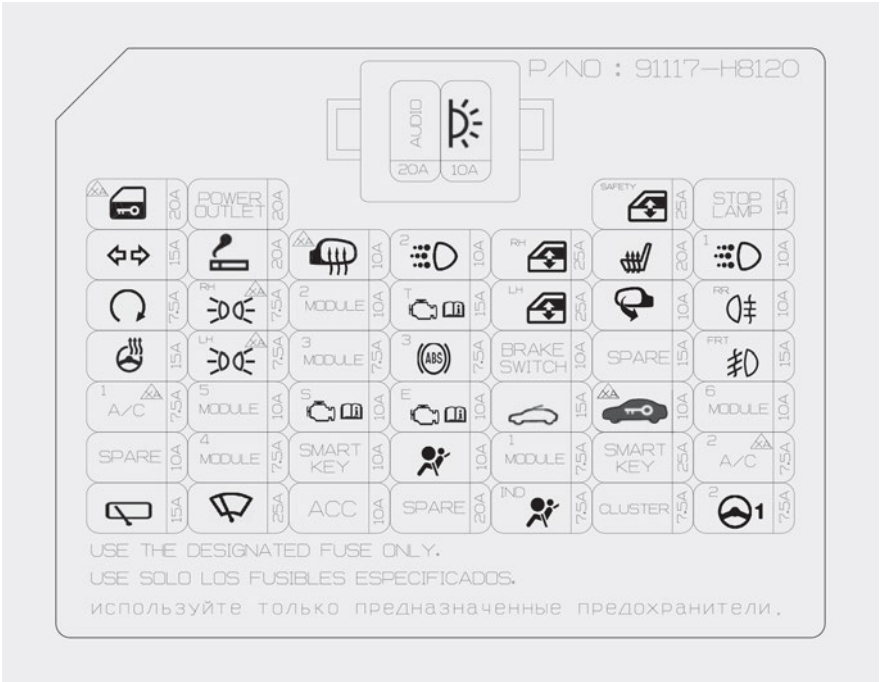

OYB070144L

Приборная панель (панель предохранителей сбоку от водителя)

Символ	Номинал предо-храни-теля	Защищенная цепь
	20A	Реле разблокировки двери багажного отделения, реле полной блокировки, реле блокировки/разблокировки дверей
POWER OUTLET	20A	Розетка
SAFETY	25A	Предохранительный модуль электрического стеклоподъемника водительской двери
STOP LAMP	15A	Электронный модуль стоп-сигналов
	15A	BCM (модуль управления бортовой электроникой), блок SLM
	20A	Прикуриватель
	10A	Наружное зеркало заднего вида со стороны водителя с электроприводом, наружное зеркало заднего вида со стороны пассажира с электроприводом, модуль управления системой кондиционирования воздуха, ECM (блок управления двигателем) / PCM (модуль управления силовым агрегатом)
2	10A	Контроллер бортовой электроники (дневные ходовые огни 1/2 мощности)
RH	25A	Главный выключатель электрического стеклоподъемника, переключатель электрического стеклоподъемника пассажира (при левостороннем руле)
	20A	Модуль управления подогревом передних сидений
1	10A	Реле DRL (дневные ходовые огни)
	7,5 A	БУД (блок управления двигателем), соединительная панель в моторном отсеке (пусковое реле), замок зажигания и переключатель муфты, переключатель диапазона коробки передач, реле охранной сигнализации, модуль управления интеллектуальным ключом
RH	7,5 A	Переключение передних фар на ручке с правой стороны, переключение фонаря освещения номерного знака на ручке с правой стороны, переключение задних комбинированных фар (ВХОД/ВЫХОД) на ручке с правой стороны, подсветка (+)
2 MODULE	10A	КБЭ (контроллер бортовой электроники), выключатель амортизирующей прокладки, переключатель передней консоли, передний радар, камера переднего вида, задний угловой радар на ручке с левой стороны / на ручке с правой стороны
T	15A	Соединительная панель в моторном отсеке (переключатель фонарей заднего хода), переключатель диапазона коробки передач, переключатель спортивного режима, БУТ (блок управления трансмиссией), датчик сцепления, датчик скорости, переключатель стоп-сигналов, электронный модуль сцепления
LH	25A	Главный выключатель электрического стеклоподъемника, переключатель электрического стеклоподъемника пассажира (при правостороннем руле)
	10A	Переключатель внешнего зеркала
RR	10A	Реле задней противотуманной фары
	15A	Подрулевая спираль

Символ	Номинал предо-храни-теля	Защищенная цепь
LH	7,5 A	Переключение передних фар на ручке с левой стороны, переключение фонаря освещения номерного знака на ручке с левой стороны, переключение задних комбинированных фар (ВХОД/ВЫХОД) на ручке с левой стороны
3 MODULE	7,5 A	Модуль управления подогревом передних сидений, аудио, головное устройство управления аудио / видео и навигацией, привод устройства регулирования угла наклона левой / правой передней фары, переключение передних фар на ручке с левой стороны / с правой стороны, модуль управления системой кондиционирования воздуха, электрохроматическое зеркало, выключатель амортизирующей прокладки, преобразователь постоянного тока, подрулевая спираль, индикатор рычага переключения передач автоматической трансмиссии
3 (ABS)	7,5 A	Диагностический разъем, модуль управления антиблокировочной тормозной системой (ABS) и электронной системой стабилизации курсовой устойчивости (ESC)
BRAKE SWITCH	10A	Модуль управления интеллектуальным ключом, переключатель стоп-сигналов
SPARE	15A	Запасное колесо
FRT	15A	Реле передних противотуманных фар
1 A/C	7,5 A	Соединительная панель в моторном отсеке (реле нагнетателя кондиционера), соединительная панель бензинового двигателя (реле обогревателя с положительным ТКС), модуль управления системой кондиционирования воздуха
5 MODULE	10A	Соединительная панель моторного отделения (реле ближнего света передних фар, реле передних фар), модуль управления подогревом передних сидений, BCM (модуль управления бортовой электроникой)
S	10A	Привод CVVD (Бесступенчатое изменение фаз газораспределения)
E	10A	Блок управления двигателем (ECM) / модуль управления силовым агрегатом (PCM)
	15A	Двигатель люка в крыше
	10A	Модуль иммобилайзера
6 MODULE	10A	Система блокировки ключа, переключатель центральной консоли, диагностический разъем
SPARE	10A	Запасное колесо
4 MODULE	7,5 A	Блок SLM, BCM (модуль управления бортовой электроникой), модуль управления интеллектуальным ключом
SMART KEY	10A	Модуль управления интеллектуальным ключом, модуль иммобилайзера, модуль управления BSA
	10A	Модуль управления системой SRS
1 MODULE	7,5 A	BCM (модуль управления бортовой электроникой), блок SLM
SMART KEY	25A	Модуль управления интеллектуальным ключом
2 A/C	7,5 A	Модуль управления системой кондиционирования воздуха
	15A	Многофункциональный переключатель, электромотор заднего стеклоочистителя, реле заднего стеклоочистителя
	25A	Многофункциональный переключатель, электромотор стеклоочистителя, соединительная панель моторного отделения (реле низкой скорости стеклоочистителя)

Символ	Номинал предо-храни-теля	Защищенная цепь
ACC	10A	Реле розетки питания, КБЭ (контроллер бортовой электроники), блок SLM, аудио, головное устройство аудиовидео-системы и системы навигации, преобразователь постоянного тока, USB-разъем для зарядки, переключатель внешнего зеркала, модуль управления интеллектуальным ключом
SPARE	20A	Запасное колесо
IND	7,5 A	Комбинация приборов
CLUSTER	7,5 A	Комбинация приборов
2 1	7,5 A	Модуль электроусилителя руля
AUDIO	20A	Преобразователь напряжения постоянного тока, аудио, главный блок управления аудио/видео и навигацией
	10A	Реле лампы внутреннего освещения, модуль управления системой кондиционирования воздуха, автоматический датчик освещенности и фотодатчик, КБЭ (контроллер бортовой электроники), приборная панель, датчик дождя, блок SLM, лампа перчаточного ящика, лампа освещения багажника, лампа освещения салона, лампа подсветки потолочной консоли, переключение лампы переднего солнцезащитного козырька на ручке с левой стороны / на ручке с правой стороны

Панель предохранителей в моторном отсеке

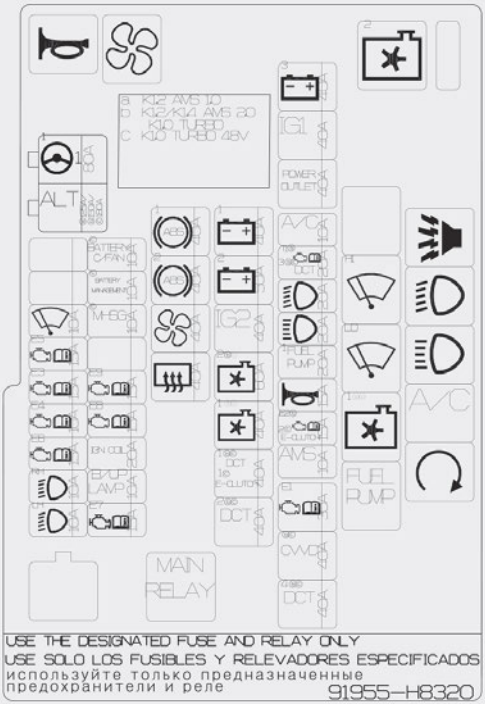

OYB070161L

Панель с предохранителями в моторном отсеке (Smartstream G1.0 T-GDi / Smartstream G1.0 T-GDi MHEV)

Символ	Номинал предохранителя	Защищенная цепь
1	80A	Модуль электроусилителя руля
ALT	150A / 180A	Предохранитель: ABS 1, ABS 2, BLOWER, REAR DEFOG
	10A	Реле низкой скорости стеклоочистителя, электромотор переднего стеклоочистителя, многофункциональный переключатель
E5	15A	ECM (модуль управления двигателем)
E3	15A	Электромагнитный клапан управления продувкой, клапан регулирования масла №. 1 / №. 2, кислородный датчик (больше/меньше)
E4	10A	Реле кондиционера воздуха, вторичная соединительная панель (реле вентилятора охлаждения 2), электромагнитный клапан регулирования RCV, клапан переменного масляного насоса
E6	15A	Реле топливного насоса
RH	10A	Переключение передних фар на ручке с правой стороны
LH	10A	Переключение передних фар на ручке с левой стороны
BATTERY C/FAN	10A	[С мягкогибридным двигателем] Вентилятор охлаждения BSA
BATTERY MANAGEMENT	10A	[С мягкогибридным двигателем] Модуль управления BSA
MHSG	10A	[С мягкогибридным двигателем] Двигатель гибридного стартера-генератора
E9	15A	ECM (модуль управления двигателем)
E8	15A	ECM (модуль управления двигателем)
IGN COIL	20A	Катушка зажигания №. 1, №. 2, №. 3
B/UP LAMP	10A	Переключатель фонарей заднего хода
E7	15A	ECM (модуль управления двигателем)
1 ABS	40A	Модуль управления антиблокировочной тормозной системой (ABS) и электронной системой стабилизации курсовой устойчивости (ESC)
2 ABS	40A	Модуль управления антиблокировочной тормозной системой (ABS) и электронной системой стабилизации курсовой устойчивости (ESC)
	40A	Реле нагнетателя системы кондиционирования
	40A	Соединительный блок приборной панели (реле стеклоподъемника заднего стекла)
1	40A	Соединительный блок приборной панели (предохранитель: STOP LAMP, DRL 2, DRL 1, REAR FOG, FRONT FOG, MODULE 6, AUDIO, ROOM LAMP)

Символ	Номинал предохранителя	Защищенная цепь
2	50A	Соединительный блок приборной панели (предохранитель: SAFETY WINDOW, P/WINDOW RH, S/HEATER, P/WINDOW LH, FOLD MIRROR, BRAKE SWITCH, SUNROOF, IMMOBILIZER, SMART KEY, реле электростеклоподъемника)
IG2	40A	Выключатель зажигания, блок реле PDM (реле IG 2), пусковое реле
2	60A	Вторичная соединительная панель (реле вентилятора охлаждения 2)
DCT1	40A	БУТ (блок управления трансмиссией)
E-CLUTCH1	40A	[Со сцеплением, управляемым с помощью троса] Электронный модуль сцепления
DCT2	40A	БУТ (блок управления трансмиссией)
3	40A	Соединительный блок приборной панели (предохранитель: DOOR LOCK, TURN LAMP, реле заднего габаритного фонаря) [с мягкогибридным двигателем] главное реле, реле клаксона
IG1	40A	Выключатель зажигания, блок реле PDM (реле IG1, реле ACC)
POWER OUTLET	40A	Соединительный блок приборной панели (реле электрической розетки)
A/C	10A	Реле кондиционера
DCT3	20A	БУТ (блок управления трансмиссией)
	20A	Реле ближнего света передних фар
	20A	Реле дальнего света передних фар
FUEL PUMP	20A	Реле топливного насоса
	15A	Реле звукового сигнала охранной сигнализации, реле клаксона
E-CLUTCH2	15A	[Со сцеплением, управляемым с помощью троса] Электронный модуль сцепления
AMS	10A	[С системой старт-стоп (ISG)] Датчик аккумулятора
E1	30A	ENG E9, ENG E8, главное реле
CVVD	40A	Привод CVVD (Бесступенчатое изменение фаз газораспределения)
DCT4	40A	[Коробка передач с двойным сцеплением] Интеллектуальный привод переключения передач

Реле (Smartstream G1.0 T-GDi / Smartstream G1.0 T-GDi MHEV)

Символ	Название реле	Тип
	Реле звукового сигнала охранной сигнализации	МИКРО
HI	Реле высокой скорости стеклоочистителя	МИКРО
	Реле ближнего света передних фар	МИКРО
LO	Реле низкой скорости стеклоочистителя	МИКРО
	Реле дальнего света передних фар	МИКРО
A/C	Реле кондиционера	МИКРО
FUEL PUMP	Реле топливного насоса	МИКРО
	Пусковое реле	МИКРО
2	Реле вентилятора охлаждения 2	МИКРО
MAIN	Главное реле	МИНИ
	Реле звукового сигнала	МИКРО
	Реле нагнетателя кондиционера	МИКРО

Панель предохранителей в моторном отсеке (Smartstream G1.2)

Символ	Номинал предо-хранителя	Защищенная цепь
1	80A	Модуль электроусилителя руля
ALT	125A / 150A	Предохранитель: ABS 1, ABS 2, BLOWER, REAR DEFOG
	10A	Реле низкой скорости стеклоочистителя, электромотор переднего стеклоочистителя, многофункциональный переключатель
E5	15A	ECM (модуль управления двигателем)
E3	15A	Электромагнитный клапан управления продувкой, клапан регулирования масла №. 1 / №. 2, кислородный датчик (больше/меньше)
E4	10A	Реле охлаждающего вентилятора 1, реле кондиционера воздуха, переключение датчика давления в передних колесах на ручке с правой стороны, вторичная соединительная панель (реле вентилятора охлаждения 2)
E6	15A	Реле топливного насоса, инжектор №. 1, №. 2, №. 3, №. 4
RH	10A	Переключение передних фар на ручке с правой стороны
LH	10A	Переключение передних фар на ручке с левой стороны
E9	15A	ECM (модуль управления двигателем)

Символ	Номинал предохранителя	Защищенная цепь
E8	15A	ECM (модуль управления двигателем)
IGN COIL	20A	Катушка зажигания №. 1, №. 2, №. 3, №. 4
B/UP LAMP	10A	[Ручная коробка передач] Выключатель лампы заднего хода
E7	15A	ECM (модуль управления двигателем)
1 ABS	40A	Модуль управления ABS (антиблокировочная тормозная система)/Модуль управления ESC (электронный контроль устойчивости)
2 ABS	40A	Модуль управления ABS (антиблокировочная тормозная система)/Модуль управления ESC (электронный контроль устойчивости)
	40A	Реле нагнетателя кондиционера
	40A	Соединительный блок приборной панели (реле стеклоподъемника заднего стекла)
1	40A	Соединительный блок приборной панели (предохранитель: STOP LAMP, DRL 2, DRL 1, REAR FOG, FRONT FOG, MODULE 6, AUDIO, ROOM LAMP)
2	50A	Соединительный блок приборной панели (предохранитель: SAFETY WINDOW, P/WINDOW RH, S/HEATER, P/WINDOW LH, FOLD MIRROR, BRAKE SWITCH, SUNROOF, IMMOBILIZER, SMART KEY, реле электростеклоподъемника)
IG2	40A	Выключатель зажигания, блок реле PDM (модули распределения питания) (реле IG2), пусковое реле
1	40A	Реле вентилятора охлаждения 1, вторичная соединительная панель (реле вентилятора охлаждения 2)
2	40A	Соединительный блок приборной панели (предохранитель: DOOR LOCK, TURN LAMP, реле заднего габаритного фонаря)
IG1	40A	Выключатель зажигания, блок реле PDM (модули распределения питания) (реле IG1, реле ACC (адаптивного круиз-контроля))
POWER OUTLET	40A	Соединительный блок приборной панели (реле электрической розетки)
A/C	10A	Реле кондиционера
	20A	Реле ближнего света передних фар
	20A	Реле дальнего света передних фар
FUEL PUMP	20A	Реле топливного насоса
	15A	Реле звукового сигнала охранной сигнализации, реле клаксона
AMS	10A	Датчик АКБ
E1	30A	ENG E9, ENG E8, главное реле

Реле (Smartstream G1.2)

Символ	Название реле	Тип
	Реле звукового сигнала охранной сигнализации	МИКРО
HI	Реле высокой скорости стеклоочистителя	МИКРО
	Реле ближнего света передних фар	МИКРО
LO	Реле низкой скорости стеклоочистителя	МИКРО
	Реле дальнего света передних фар	МИКРО
1	Реле вентилятора охлаждения 1	МИКРО
A/C	Реле кондиционера	МИКРО
FUEL PUMP	Реле топливного насоса	МИКРО
	Пусковое реле	МИКРО
2	Реле вентилятора охлаждения 2	МИКРО
MAIN	Главное реле	МИНИ
	Реле звукового сигнала	МИКРО
	Реле нагнетателя кондиционера	МИКРО

Панель с предохранителями в моторном отсеке (только обогреватель с положительным ТКС Smartstream G1.0 T-GDi / Smartstream G1.0 T-GDi MHEV)

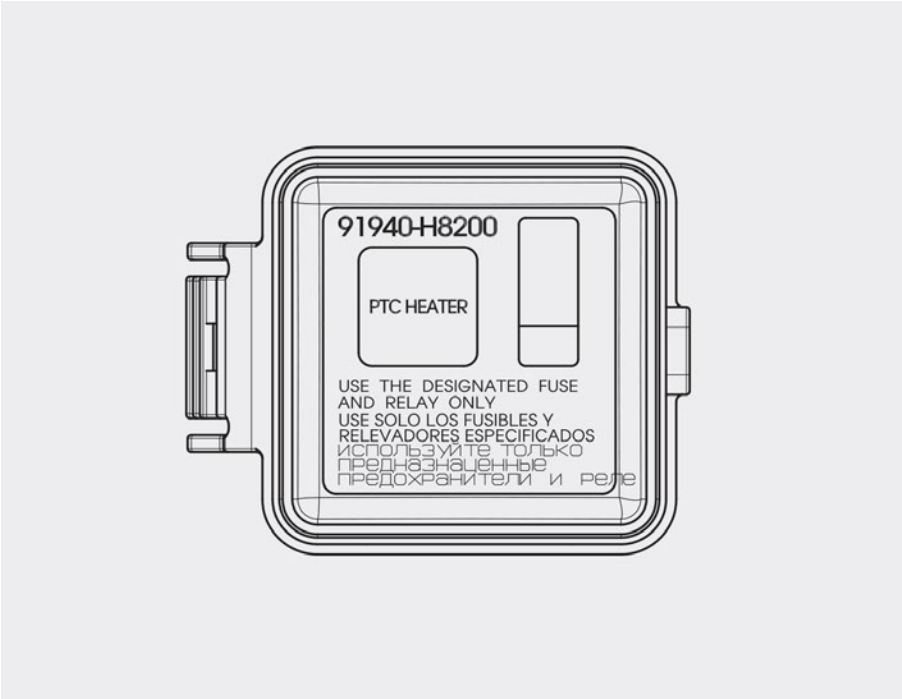

Лампы освещения

Меры предосторожности при замене лампы

Подготовьте лампы соответствующих стандартов на экстренный случай. Для более"Мощность лампы" на странице 9-4.

При замене ламп и аналогичного оборудования сначала нужно остановить автомобиль в безопасном месте, заглушить двигатель, включить ручной тормоз и снять с аккумулятора отрицательную (-) клемму.

⚠ ПРЕДУПРЕЖДЕНИЕ

Работы с осветительными приборами

Перед тем как выполнять работы с осветительными приборами, включите стояночный тормоз, убедитесь, что замок зажигания находится в положении «LOCK» (Блокировка), и выключите осветительные приборы, чтобы исключить внезапное перемещение автомобиля, не обжечь пальцы и не получить удар электрическим током.

Используйте только лампы указанной мощности.

⚠ ПРЕДУПРЕЖДЕНИЕ

При замене сгоревшей лампы устанавливайте новую лампу с такой же номинальной мощностью. В противном случае возможны серьезные повреждения проводки и возгорание.

⚠ ПРЕДОСТЕРЕЖЕНИЕ

Если у вас нет необходимых инструментов, ламп нужного номинала и соответствующего опыта, обратитесь в специализированную мастерскую. Kia рекомендует проконсультироваться с официальным дилером Kia или партнерской сервисной компанией.

Во многих случаях лампы в автомобиле заменить трудно, так как получить доступ к лампе можно только сняв другие детали, особенно если речь идет о фарах в сборе. При демонтаже/монтаже фары головного света в сборе возможно повреждение автомобиля. Используйте только оригинальные детали Kia или детали эквивалентного стандарта. В противном случае это может привести к перегоранию предохранителя или другим повреждениям проводки.

⚠ ПРЕДОСТЕРЕЖЕНИЕ

- Если при замене ламп устанавливаются не оригинальные или не соответствующие техническим требованиям компоненты, в результате возможен выход из строя предохранителей, отказ системы и другие повреждения проводки.
- Не следует устанавливать на автомобиль дополнительные ламповые или светодиодные осветительные приборы. При установке дополнительных осветительных приборов возможен выход ламп из строя и мерцание света фар. Кроме того, возможны повреждения блока предохранителей и других частей проводки.

- **Частичный отказ фар вследствие неисправности сети**

Фара головного света, задний габаритный огонь и противотуманная фара могут загораться при переме-

щении переключателя фар головного света в положение «ON» (Вкл.) и не загораться при перемещении в положение «ON» (Вкл.) переключателя задних габаритных огней или противотуманных фар. Причиной этого может быть неисправность сети или системы управления электрооборудованием автомобиля. При наличии проблемы следует пройти обслуживание в специализированной мастерской. Kia рекомендует обратиться к официальному дилеру Kia или партнерской сервисной компании.

- **Частичный отказ фар вследствие стабилизации системы управления электрооборудованием**

Свет исправной фары может непродолжительно мерцать. Непродолжительное мерцание вызвано функцией стабилизации в системе управления электрооборудованием автомобиля. Если вскоре после этого нормальная работа фары восстанавливается, то автомобиль не требует технического обслуживания.

Однако если после мерцания лампа гаснет, либо продолжает мерцать длительное время, следует провести техническое обслуживание системы в специализированной мастерской. Kia рекомендует обратиться к официальному дилеру Kia или партнерской сервисной компании.

ПРИМЕЧАНИЕ

- Если лампа или ее разъем снимаются с работающей фары, находящейся под напряжением, электронная схема блока предохранителей может определить такое состояние как неисправность. Архив сообщений о неисправностях фар записывается с помощью диагностических кодов неисправности (DTC) в блоке предохранителей.
- Работающая фара может время от времени мигать. Это связано с функцией стабилизации электронного управляющего устройства, и если фара после мигания горит нормально, то это не является неисправностью.

  Однако если фара продолжает мигать или полностью гаснет, возможно, в работе электронного управляющего устройства возникла ошибка. В этом случае следует незамедлительно проверить автомобиль в специализированной мастерской. Kia рекомендует обратиться к официальному дилеру Kia или партнерской сервисной компании.

ПРИМЕЧАНИЕ

После аварии или переустановки блока фар следует отрегулировать угол наклона головных фар в специализированной мастерской. Kia рекомендует обратиться к официальному дилеру Kia или партнерской сервисной компании.

ПРИМЕЧАНИЕ

После мойки автомобиля или при движении в дождливую погоду внутри линз ламп может быть обнаружена влага. Это естественное явление, вызванное разницей температур внутри и снаружи лампы, не являющееся неисправностью. Влага под линзой исчезнет, если вы будете управлять автомобилем с включенной передней фарой, однако скорость, с которой влага испарится,

может различаться в зависимости от размера/расположения/состояния лампы. Если влага под линзой не исчезает, проверьте автомобиль в специализированной мастерской. Kia рекомендует обратиться к официальному дилеру Kia или партнерской сервисной компании.

Положение лампы (спереди)

Передняя фара — тип A

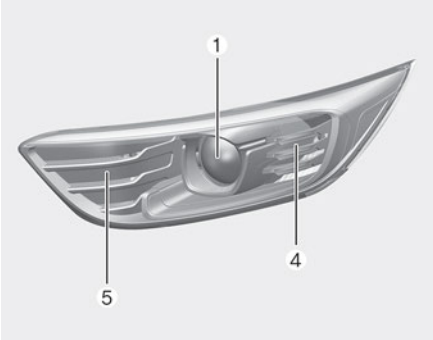

OST070179L

Передняя фара — тип B

OST070180L

Головная фара - тип C

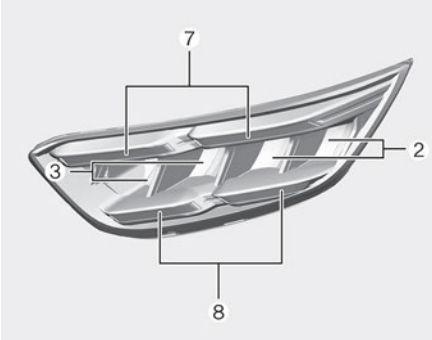

OST070181L

Противотуманная фара — тип A

OYB070040L

Противотуманная фара — тип B

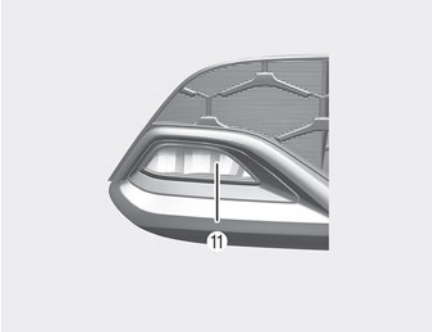

OST070207L

1. Передняя фара (ближний/дальний свет) (накаливания)

2. Передняя фара (ближний свет) (светодиодная)
3. Передняя фара (дальнего света) — светодиодная
4. Лампа переднего указателя поворота (накаливания)
5. Габаритные огни/Дневные ходовые огни (лампа накаливания)
6. Лампа габаритных огней/дневных ходовых огней (светодиодная)
7. Дневные ходовые огни / передний указатель поворота (светодиодные)
8. Дневные ходовые огни/габаритный огонь (светодиодный)
9. Статический поворотный свет (лампа накаливания)
10. Противотуманная фара (лампа накаливания)
11. Противотуманная фара (светодиодная лампа)

Положение лампы (задняя)

Задняя комбинированная фара — тип A

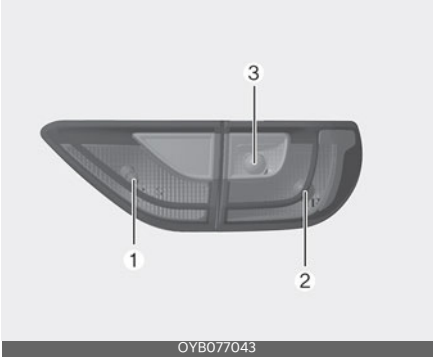

Задняя комбинированная фара — тип B

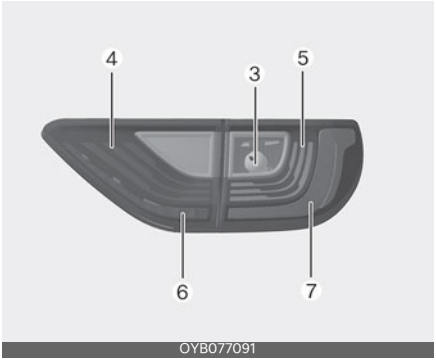

Сигнал заднего хода — тип A

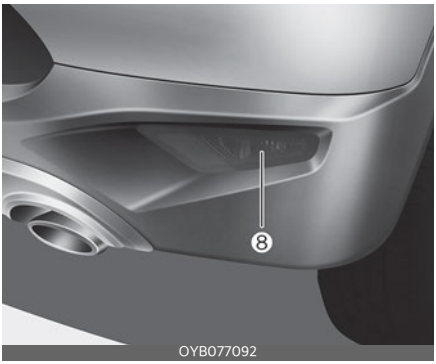

Сигнал заднего хода — тип B

Задняя противотуманная фара — тип A

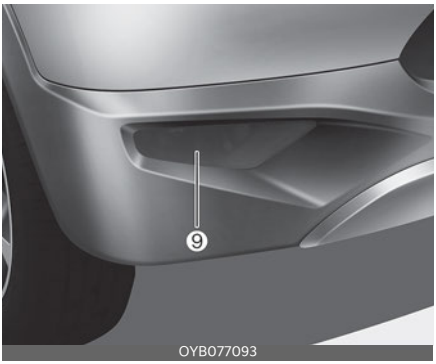

Задняя противотуманная фара — тип B

Лампа заднего хода

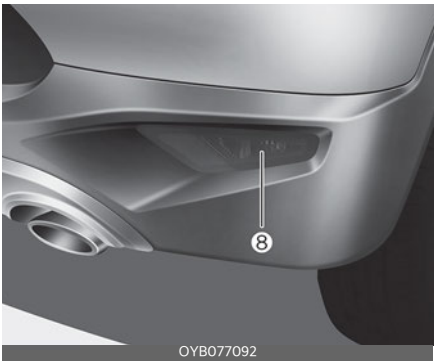

Задняя противотуманная фара

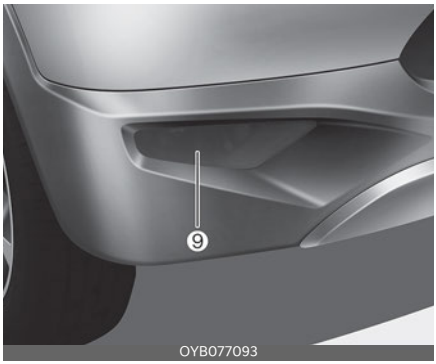

Фонарь освещения номерного знака

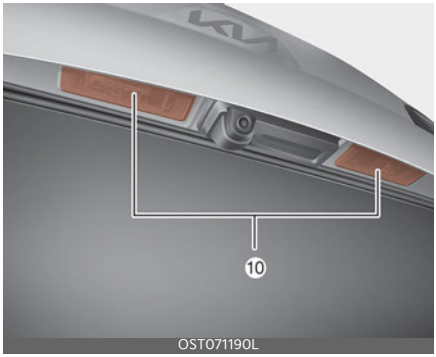

Дополнительный верхний стоп-сигнал

1. Лампа заднего фонаря (лампа накаливания)

2. Лампа стоп-сигнала и заднего фонаря (лампа накаливания)
3. Лампа заднего указателя поворота (накаливания)
4. Лампа заднего фонаря (светодиодная)
5. Лампа заднего фонаря (светодиодная)
6. Лампа стоп-сигнала и заднего габаритного огня (светодиодная)
7. Лампа стоп-сигнала и заднего габаритного огня (светодиодная)
8. Лампа заднего хода (лампа накаливания)
9. Задняя противотуманная фара (лампа накаливания)
10. Лампа фонаря освещения номерного знака (накаливания)
11. Дополнительный верхний стоп-сигнал (лампа накаливания)

Положение лампы (боковая)

Тип A

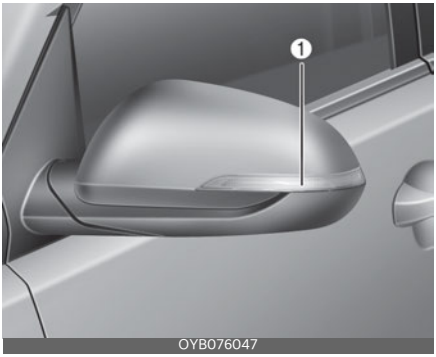

Тип B

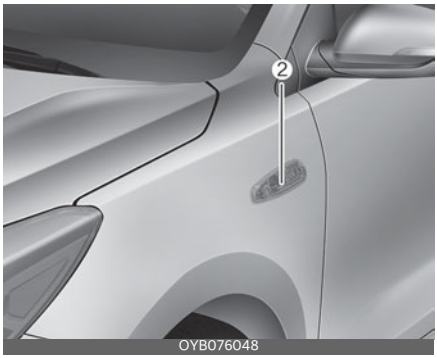

1. Боковой повторитель указателя поворота (светодиодная лампа) (при наличии)
2. Боковой повторитель указателя поворота (лампа накаливания) (при наличии)

Замена лампы бокового повторителя указателя поворота (светодиодная)

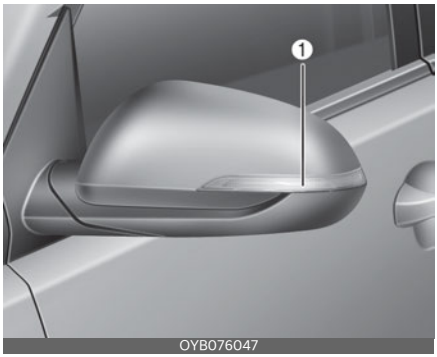

Если светодиодная лампа направленного освещения (1) не работает, следует проверить автомобиль в специализированной мастерской. Kia рекомендует обратиться к официальному дилеру Kia или партнерской сервисной компании. Светодиодные лампы нельзя заменить по отдельно-

сти, поскольку они являются частью интегрированного блока. Вместо этого необходимо заменить весь блок светодиодной лампы.

Квалифицированный техник должен проверить или отремонтировать боковой повторитель указателя поворота (светодиодный), так как его неисправность может привести к повреждению соответствующих частей транспортного средства.

Замена бокового повторителя указателя поворота (лампа накаливания)

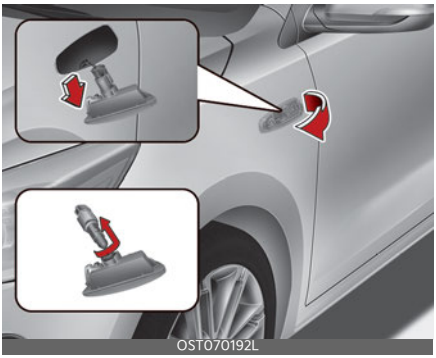

1. Извлеките узел лампы из автомобиля поддев рассеиватель и вытащив узел.
2. Отсоедините электрический разъем лампы.
3. Отделите патрон от рассеивателя: поворачивайте патрон против часовой стрелки до тех пор, пока его выступы не совместятся с прорезями на рассеивателе.
4. Извлеките лампу, вытащив ее из патрона.
5. Установите новую лампу в патрон.
6. Установите на место патрон и рассеиватель.
7. Подсоедините электрический разъем лампы.
8. Установите узел фары в кузов автомобиля.

Замена лампы накаливания передней фары типа A (ближний/дальний свет)

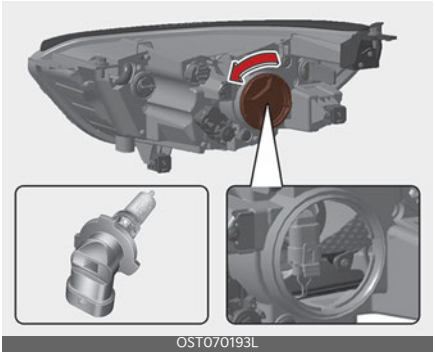

1. Откройте капот.
2. Снимите крышку лампы фары, повернув ее против часовой стрелки.
3. Отсоедините разъем от патрона лампы накаливания головной фары.
4. Извлеките патрон из узла фары, поворачивая его против часовой стрелки до тех пор, пока выступы на патроне не совпадут с прорезями на узле фары.
5. Установите в узел фары новый патрон, совместив выступы на патроне с прорезями на узле фары. Вдавите патрон в узел фары, после чего поверните патрон по часовой стрелке.
6. Установите на место крышку лампы накаливания головной фары, повернув ее по часовой стрелке.

Лампа фары головного света

OJA070102

ПРЕДУПРЕЖДЕНИЕ

Галогенные лампы

- В галогенной лампе находится газ под давлением. Если ее разбить, в стороны полетят осколки стекла.
- Аккуратно обращайтесь с галогенными лампами, не допускайте, чтобы на них появлялись царапины и потертости. На работающую лампу не должна попадать жидкость. Никогда не касайтесь стекла голыми руками. Остатки масла могут привести к перегреву лампы, и она лопнет во время работы.

  Лампы должны эксплуатироваться только после установки в фару.
- Если лампа повреждена или треснула, немедленно замените ее и утилизируйте, соблюдая меры предосторожности.
- Надевайте защитные очки при замене лампы. Прежде чем браться за лампу, дайте ей остыть.

Замена лампы накаливания переднего указателя поворота (передняя фара типа A)

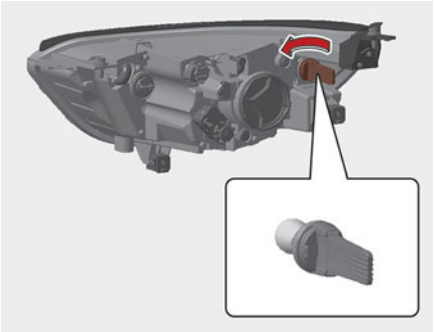

OST070194L

1. Откройте капот.
2. Извлеките патрон из узла фары, поворачивая его против часовой стрелки до тех пор, пока выступы на патроне не совпадут с прорезями на узле фары.
3. Извлеките лампу из патрона, вдавив ее и повернув против часовой стрелки до положения, в котором ее выступы совместятся с прорезями в патроне. Выньте лампу из патрона.
4. Вставьте новую лампу в патрон и поверните ее до щелчка.
5. Установите патрон в узел фары, совместив выступы на патроне с прорезями на узле. Вставьте патрон в узел фары и поверните по часовой стрелке.

Замена лампы габаритного огня/дневных ходовых огней (передние фары, тип A)

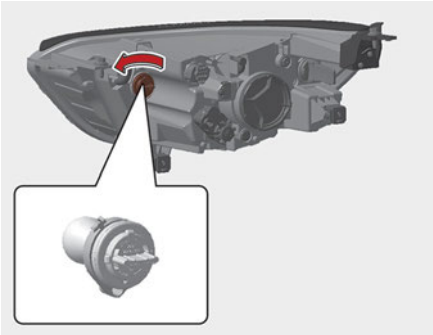

OST070195L

1. Откройте капот.
2. Извлеките патрон из узла фары, поворачивая его против часовой стрелки до тех пор, пока выступы на патроне не совпадут с прорезями на узле фары.
3. Извлеките лампу из патрона, вдавив ее и повернув против часовой стрелки до положения, в котором ее выступы совместятся с прорезями в патроне. Выньте лампу из патрона.
4. Вставьте новую лампу в патрон и поверните ее до щелчка.
5. Установите патрон в узел фары, совместив выступы на патроне с прорезями на узле. Вставьте патрон в узел фары и поверните по часовой стрелке.

Замена лампы накаливания передней фары типа B (ближний/дальний свет)

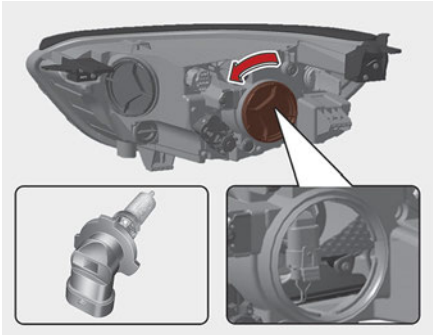

OST070196L

1. Откройте капот.
2. Снимите крышку лампы фары, повернув ее против часовой стрелки.
3. Отсоедините разъем от патрона лампы накаливания головной фары.
4. Извлеките патрон из узла фары, поворачивая его против часовой стрелки до тех пор, пока выступы на патроне не совпадут с прорезями на узле фары.
5. Установите в узел фары новый патрон, совместив выступы на патроне с прорезями на узле фары. Вдавите патрон в узел фары, после чего поверните патрон по часовой стрелке.
6. Установите на место крышку лампы накаливания головной фары, повернув ее по часовой стрелке.

Лампа фары головного света

OJA070102

ПРЕДУПРЕЖДЕНИЕ

Галогенные лампы

- В галогенной лампе находится газ под давлением. Если ее разбить, в стороны полетят осколки стекла.
- Аккуратно обращайтесь с галогенными лампами, не допускайте, чтобы на них появлялись царапины и потертости. На работающую лампу не должна попадать жидкость. Никогда не касайтесь стекла голыми руками. Остатки масла могут привести к перегреву лампы, и она лопнет во время работы.

  Лампы должны эксплуатироваться только после установки в фару.
- Если лампа повреждена или треснула, немедленно замените ее и утилизируйте, соблюдая меры предосторожности.
- Надевайте защитные очки при замене лампы. Прежде чем браться за лампу, дайте ей остыть.

Замена лампы накаливания переднего указателя поворота (передняя фара типа B)

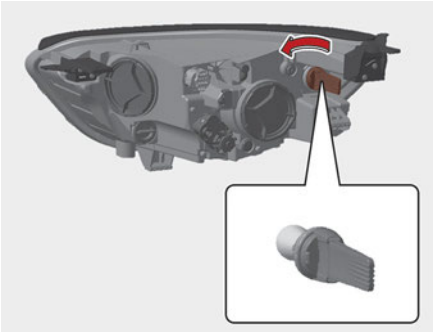

OST070206L

1. Откройте капот.
2. Извлеките патрон из узла фары, поворачивая его против часовой стрелки до тех пор, пока выступы на патроне не совпадут с прорезями на узле фары.
3. Извлеките лампу из патрона, вдавив ее и повернув против часовой стрелки до положения, в котором ее выступы совместятся с прорезями в патроне. Выньте лампу из патрона.
4. Вставьте новую лампу в патрон и поверните ее до щелчка.
5. Установите патрон в узел фары, совместив выступы на патроне с прорезями на узле. Вставьте патрон в узел фары и поверните по часовой стрелке.

Замена лампы статического поворотного света (передняя фара, тип B)

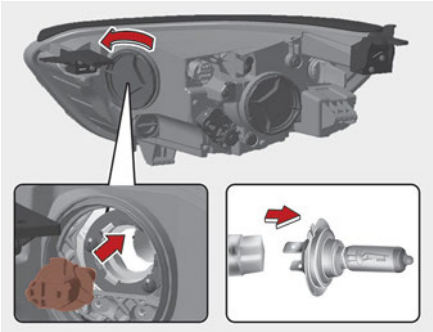

OYB070097

1. Откройте капот.
2. Снимите крышку лампы фары, повернув ее против часовой стрелки.
3. Извлеките патрон из узла фары, поворачивая его против часовой стрелки до тех пор, пока выступы на патроне не совпадут с прорезями на узле фары.
4. Извлеките лампу накаливания, вытащив ее из патрона.
5. Вставьте новую лампу накаливания в патрон.
6. Установите патрон в узел фары, совместив выступы на патроне с прорезями на узле фары. Вдавите патрон в узел фары, после чего поверните патрон по часовой стрелке.
7. Установите на место крышку лампы накаливания головной фары, повернув ее по часовой стрелке.

Замена лампы габаритного огня/дневных ходовых огней (светодиодная) (передние фары, тип B)

OYB077098

Если светодиодная лампа направленного освещения (1) не работает, следует проверить автомобиль в специализированной мастерской. Kia рекомендует обратиться к официальному дилеру Kia или партнерской сервисной компании. Светодиодные лампы нельзя заменить по отдельности, поскольку они являются частью интегрированного блока. Вместо этого необходимо заменить весь блок светодиодной лампы.

Квалифицированный техник должен проверить или отремонтировать боковой повторитель указателя поворота (светодиодный), так как его неисправность может привести к повреждению соответствующих частей транспортного средства.

Замена лампы (светодиодной) ближнего света передней фары (тип C)

OST070184L

Если светодиодная лампа направленного освещения (1) не работает, следует проверить автомобиль в специализированной мастерской. Kia рекомендует обратиться к официальному дилеру Kia или партнерской сервисной компании. Светодиодные лампы нельзя заменить по отдельности, поскольку они являются частью интегрированного блока. Вместо этого необходимо заменить весь блок светодиодной лампы.

Квалифицированный техник должен проверить или отремонтировать боковой повторитель указателя поворота (светодиодный), так как его неисправность может привести к повреждению соответствующих частей транспортного средства.

Замена лампы (светодиодной) дальнего света передней фары (тип C)

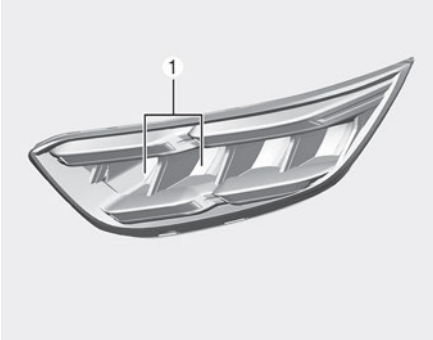

OST070183L

Если светодиодная лампа направленного освещения (1) не работает, следует проверить автомобиль в специализированной мастерской. Kia рекомендует обратиться к официальному дилеру Kia или партнерской сервисной компании. Светодиодные лампы нельзя заменить по отдельности, поскольку они являются частью интегрированного блока. Вместо этого необходимо заменить весь блок светодиодной лампы.

Квалифицированный техник должен проверить или отремонтировать боковой повторитель указателя поворота (светодиодный), так как его неисправность может привести к повреждению соответствующих частей транспортного средства.

Замена лампы дневных ходовых огней/лампы переднего

указателя поворота (светодиодной) (передняя фара, тип C)

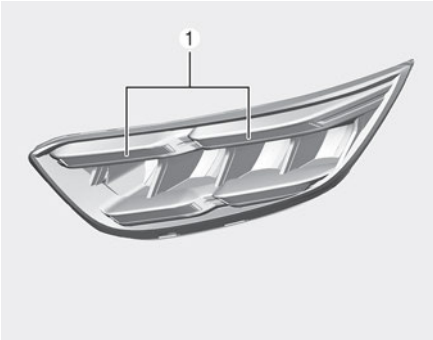

OST070185L

Если светодиодная лампа направленного освещения (1) не работает, следует проверить автомобиль в специализированной мастерской. Kia рекомендует обратиться к официальному дилеру Kia или партнерской сервисной компании. Светодиодные лампы нельзя заменить по отдельности, поскольку они являются частью интегрированного блока. Вместо этого необходимо заменить весь блок светодиодной лампы.

Квалифицированный техник должен проверить или отремонтировать боковой повторитель указателя поворота (светодиодный), так как его неисправность может привести к повреждению соответствующих частей транспортного средства.

Замена лампы дневных ходовых огней/габаритного огня (светодиодная) (передняя фара, тип C)

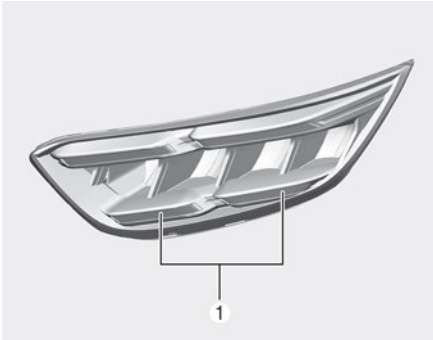

OST070186L

Если светодиодная лампа направленного освещения (1) не работает, следует проверить автомобиль в специализированной мастерской. Kia рекомендует обратиться к официальному дилеру Kia или партнерской сервисной компании. Светодиодные лампы нельзя заменить по отдельности, поскольку они являются частью интегрированного блока. Вместо этого необходимо заменить весь блок светодиодной лампы.

Квалифицированный техник должен проверить или отремонтировать боковой повторитель указателя поворота (светодиодный), так как его неисправность может привести к повреждению соответствующих частей транспортного средства.

Замена лампы (накаливания) передней противотуманной

фары (противотуманная фара, тип A)

OYB070057L

1. Отсоедините отрицательную клемму (-) от аккумулятора.
2. Отсоедините боковую часть, ослабив боковые винты и защелки переднего бампера.
3. Отсоедините разъем лампы передней противотуманной фары.
4. Извлеките патрон из узла, поворачивая его против часовой стрелки до тех пор, пока выступы на патроне не совпадут с прорезями на узле.
5. Установите патрон в узел, совместив выступы на патроне с прорезями на узле. Вдавите патрон в узел, после чего поверните патрон по часовой стрелке.
6. Подсоедините разъем лампы дневных ходовых огней.
7. Установите узел боковой части переднего бампера в кузов автомобиля.

Замена лампы (светодиодной) передней противотуманной фары (противотуманная фара, тип B)

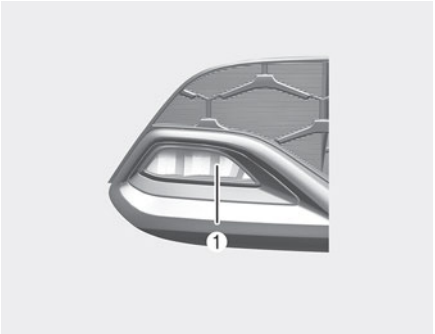

OST070208L

Если светодиодная лампа направленного освещения (1) не работает, следует проверить автомобиль в специализированной мастерской. Kia рекомендует обратиться к официальному дилеру Kia или партнерской сервисной компании. Светодиодные лампы нельзя заменить по отдельности, поскольку они являются частью интегрированного блока. Вместо этого необходимо заменить весь блок светодиодной лампы.

Квалифицированный техник должен проверить или отремонтировать боковой повторитель указателя поворота (светодиодный), так как его неисправность может привести к повреждению соответствующих частей транспортного средства.

Замена лампы заднего указателя поворота

1. Откройте дверь багажного отделения.
2. С помощью крестовой отвертки ослабьте винты, удерживающие рассеиватель.

OST070199L

3. Извлеките узел задней комбинированной фары из кузова автомобиля.
4. Отсоедините разъем задней комбинированной фары.

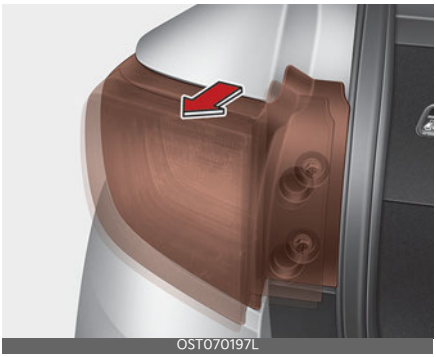
OST070197L

5. Извлеките патрон, поворачивая его против часовой стрелки до тех пор, пока выступы на патроне не совпадут с прорезями на узле.
6. Извлеките лампу из патрона, вдавив ее и повернув против часовой стрелки до положения, в котором ее выступы совместятся с прорезями в патроне. Выньте лампу из патрона.
7. Вставьте новую лампу в патрон и поверните ее до щелчка.

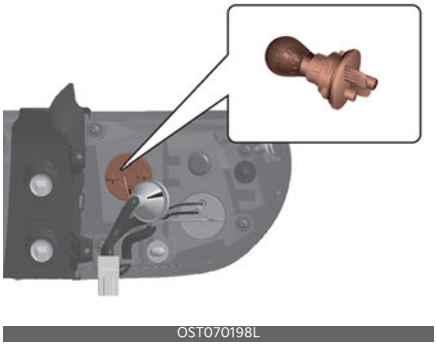
OST070198L

8. Установите патрон на место, совместив выступы на патроне с прорезями на узле. Вставьте патрон в узел, после чего поверните патрон по часовой стрелке.
9. Установите узел задней комбинированной фары в кузов автомобиля.

Замена лампы стоп-сигнала и заднего габаритного огня

1. Откройте дверь багажного отделения.
2. С помощью крестовой отвертки ослабьте винты, удерживающие рассеиватель.

OST070199L

3. Извлеките узел задней комбинированной фары из кузова автомобиля.

4. Отсоедините разъем задней комбинированной фары.

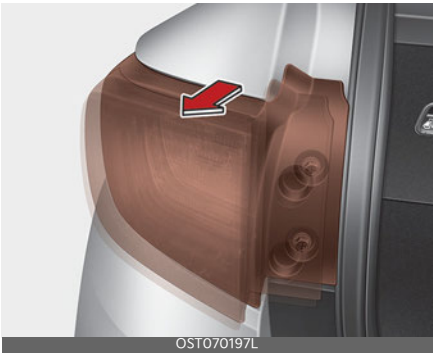
OST070197L

5. Извлеките патрон, поворачивая его против часовой стрелки до тех пор, пока выступы на патроне не совпадут с прорезями на узле.
6. Извлеките лампу из патрона, вдавив ее и повернув против часовой стрелки до положения, в котором ее выступы совместятся с прорезями в патроне. Выньте лампу из патрона.
7. Вставьте новую лампу в патрон и поверните ее до щелчка.

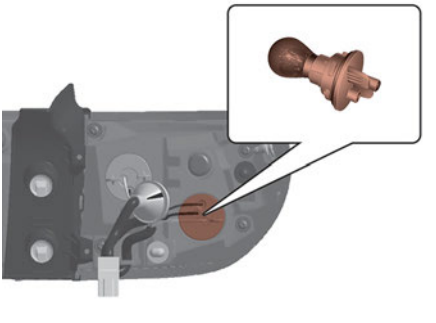
OST070200L

8. Установите патрон на место, совместив выступы на патроне с прорезями на узле. Вставьте патрон в узел, после чего поверните патрон по часовой стрелке.
9. Установите узел задней комбинированной фары в кузов автомобиля.

Замена лампы заднего габаритного огня (внутри)

1. Откройте дверь багажного отделения.
2. Снимите крышку для техобслуживания.

OST070201L

3. Извлеките патрон, поворачивая его против часовой стрелки до тех пор, пока выступы на патроне не совпадут с прорезями на узле.
4. Извлеките лампу накаливания, вытащив ее из патрона.
5. Вставьте новую лампу накаливания в патрон.

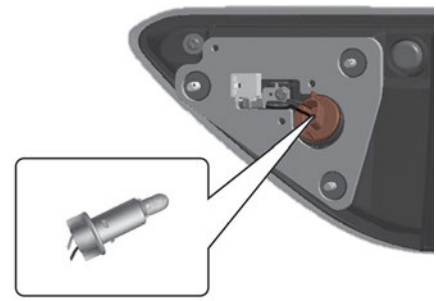
OST070202L

6. Установите патрон на место, совместив выступы на патроне с прорезями на узле. Вставьте патрон в узел, после чего поверните патрон по часовой стрелке.
7. Вставьте крышку для техобслуживания на место.

Замена лампы стоп-сигнала и заднего габаритного огня (светодиодная)

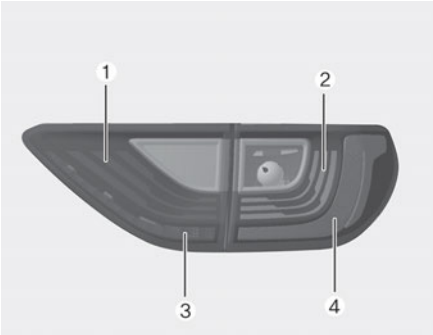

OYB077064

Если светодиодная лампа направленного освещения (1) не работает, следует проверить автомобиль в специализированной мастерской. Kia рекомендует обратиться к официальному дилеру Kia или партнерской сервисной компании. Светодиодные лампы нельзя заменить по отдельности, поскольку они являются частью интегрированного блока. Вместо этого необходимо заменить весь блок светодиодной лампы.

Квалифицированный техник должен проверить или отремонтировать боковой повторитель указателя поворота (светодиодный), так как его неисправность может привести к повреждению соответствующих частей транспортного средства.

Замена лампы заднего хода (накаливания)

Сигнал заднего хода — тип A

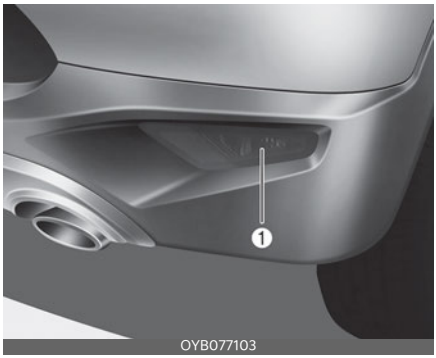

OYB077103

Сигнал заднего хода — тип B

OST070213L

1. Отсоедините отрицательную клемму (-) от аккумулятора.
2. Снимите кожух заднего колеса, предварительно ослабив монтажные винты и зажимы.
3. Отсоедините разъем лампы заднего хода.
4. Извлеките патрон, поворачивая его против часовой стрелки до тех пор, пока выступы на патроне не совпадут с прорезями на узле.
5. Извлеките лампу из патрона, вдавив ее и повернув против часовой стрелки до положения, в котором

ее выступы совместятся с прорезями в патроне. Выньте лампу из патрона.

6. Вставьте новую лампу в патрон и поверните ее до щелчка.
7. Установите патрон на место, совместив выступы на патроне с прорезями на узле. Вставьте патрон в узел, после чего поверните патрон по часовой стрелке.
8. Установите узел фары в кузов автомобиля.

Замена лампы задней противотуманной фары (накаливания)

Задняя противотуманная фара — тип A

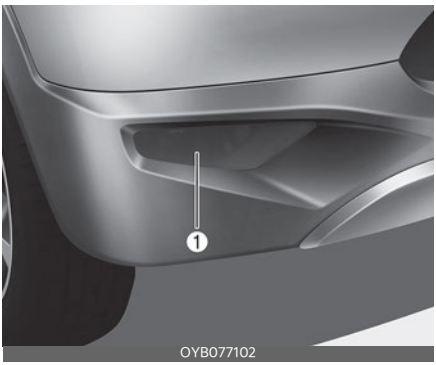

Задняя противотуманная фара — тип B

1. Отсоедините отрицательную клемму (-) от аккумулятора.
2. Снимите кожух заднего колеса, предварительно ослабив монтажные винты и зажимы.
3. Отсоедините разъем лампы задней противотуманной фары.
4. Извлеките патрон, поворачивая его против часовой стрелки до тех пор, пока выступы на патроне не совпадут с прорезями на узле.
5. Извлеките лампу из патрона, вдавив ее и повернув против часовой стрелки до положения, в котором ее выступы совместятся с прорезями в патроне. Выньте лампу из патрона.
6. Вставьте новую лампу в патрон и поверните ее до щелчка.
7. Установите патрон на место, совместив выступы на патроне с прорезями на узле. Вставьте патрон в узел, после чего поверните патрон по часовой стрелке.
8. Установите узел фары в кузов автомобиля.

Замена лампы дополнительного верхнего стоп-сигнала

Если лампа дополнительного верхнего стоп-сигнала (светодиодная) (1)

не работает, следует проверить автомобиль в специализированной мастерской. Kia рекомендует обратиться к официальному дилеру Kia или партнерской сервисной компании. Светодиодные лампы нельзя заменить по отдельности, поскольку они являются частью интегрированного блока. Вместо этого необходимо заменить весь блок светодиодной лампы. Крайне важно, чтобы квалифицированный техник проверил или отремонтировал дополнительный верхний стоп-сигнал (светодиод), чтобы предотвратить повреждение связанных с ним частей автомобиля.

Замена лампы освещения номерного знака

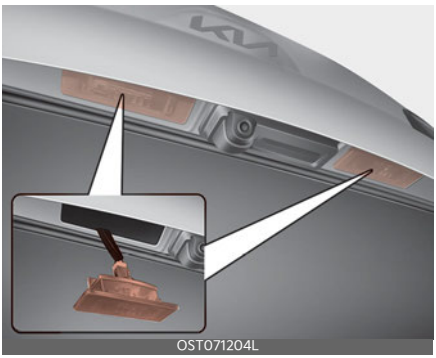

1. С помощью отвертки для винтов с прямым шлицем аккуратно подденьте рассеиватель и выньте его из корпуса лампы в салоне.
2. Извлеките патрон, поворачивая его против часовой стрелки до тех пор, пока выступы на патроне не совпадут с прорезями на узле.
3. Извлеките лампу накаливания, вытащив ее из патрона.
4. Вставьте новую лампу накаливания в патрон.
5. Установите патрон на место, совместив выступы на патроне с прорезями на узле. Вставьте патрон в узел, после чего поверните патрон по часовой стрелке.
6. Совместите выступы рассеивателей с прорезями в корпусе лампы и установите рассеиватели на место.

Замена лампы подсветки карты

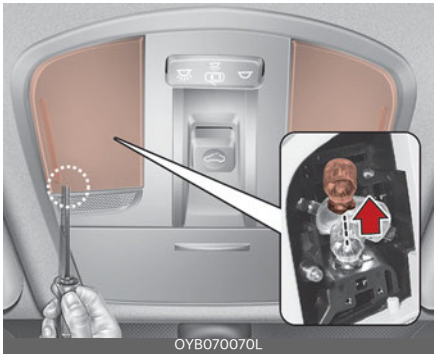

ПРЕДУПРЕЖДЕНИЕ

Во избежание ожогов пальцев или поражения электрическим током, перед началом работ с плафонами внутреннего освещения убедитесь, что нажата кнопка «OFF» (Выкл.).

1. С помощью отвертки для винтов с прямым шлицем аккуратно подденьте рассеиватель и выньте его из корпуса лампы в салоне.
2. Извлеките лампу, вытащив ее из патрона.
3. Установите в патрон новую лампу.
4. Совместите выступы рассеивателей с прорезями в корпусе лампы и установите рассеиватели на место.

ПРЕДОСТЕРЕЖЕНИЕ

Будьте осторожны, чтобы не испачкать и не повредить рассеиватели, их выступы и пластмассовые корпуса.

Замена лампы подсветки зеркала в солнцезащитном козырьке

ПРЕДУПРЕЖДЕНИЕ

Во избежание ожогов пальцев или поражения электрическим током, перед началом работ с плафонами внутреннего освещения убедитесь, что нажата кнопка «OFF» (Выкл.).

1. Шлицевой отверткой аккуратно подденьте узел лампы и выньте его из салона.
2. Извлеките лампу, вытащив ее из патрона.
3. Установите в патрон новую лампу.
4. Установите узел лампы в салон.

ПРЕДОСТЕРЕЖЕНИЕ

Будьте осторожны, чтобы не испачкать и не повредить рассеиватели, их выступы и пластмассовые корпуса.

Замена лампы внутреннего освещения

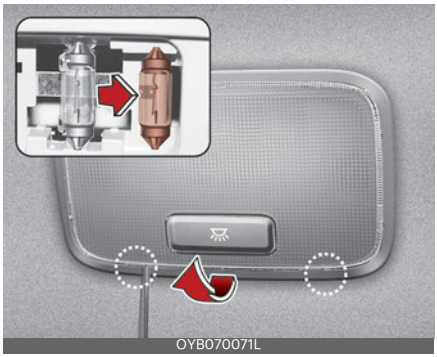

ПРЕДУПРЕЖДЕНИЕ

Во избежание ожогов пальцев или поражения электрическим током, перед началом работ с плафонами внутреннего освещения убедитесь, что нажата кнопка «OFF» (Выкл.).

1. С помощью отвертки для винтов с прямым шлицем аккуратно подденьте рассеиватель и выньте его из корпуса лампы в салоне.
2. Извлеките лампу, вытащив ее из патрона.
3. Установите в патрон новую лампу.
4. Совместите выступы рассеивателей с прорезями в корпусе лампы и установите рассеиватели на место.

ПРЕДОСТЕРЕЖЕНИЕ

Будьте осторожны, чтобы не испачкать и не повредить рассеиватели, их выступы и пластмассовые корпуса.

Замена лампы перчаточного ящика

1. Шлицевой отверткой аккуратно подденьте узел лампы и выньте его из салона.
2. Извлеките лампу, вытащив ее из патрона.
3. Установите в патрон новую лампу.
4. Установите узел лампы в салон.

⚠ ПРЕДОСТЕРЕЖЕНИЕ

Будьте осторожны, чтобы не испачкать и не повредить рассеиватели, их выступы и пластмассовые корпуса.

Замена лампы освещения багажного отделения

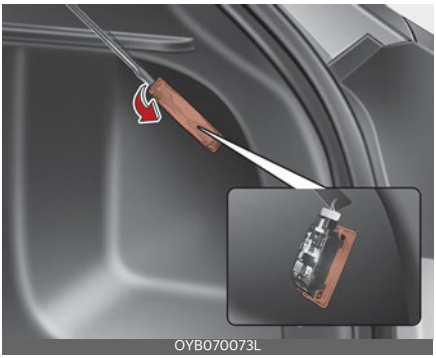

1. С помощью отвертки для винтов с прямым шлицем аккуратно подденьте рассеиватель и выньте его из корпуса лампы в салоне.
2. Извлеките лампу, вытащив ее из патрона.
3. Установите в патрон новую лампу.
4. Совместите выступы рассеивателей с прорезями в корпусе лампы и установите рассеиватели на место.

⚠ ПРЕДОСТЕРЕЖЕНИЕ

Будьте осторожны, чтобы не испачкать и не повредить рассеиватели, их выступы и пластмассовые корпуса.

✻ ПРИМЕЧАНИЕ

Если светодиодная лампа не работает, следует проверить автомобиль в специализированной мастерской. Kia рекомендует обратиться к официальному дилеру Kia или партнерской сервисной компании.

Регулировка угла наклона головных и передних противотуманных фар (для Европы)

Регулировка угла наклона головных фар

Тип A

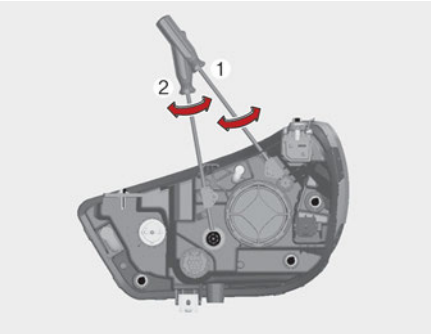

OYB070074L

Тип B

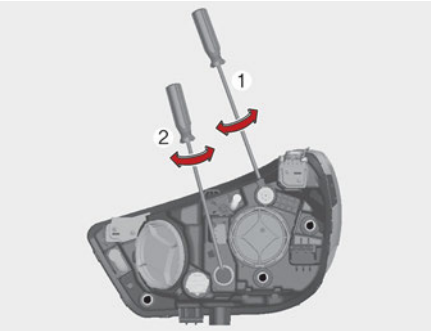

OYB070075L

Тип C

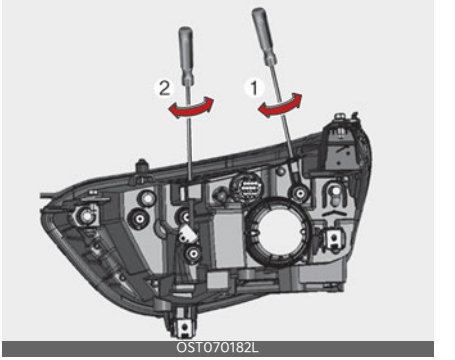

OST070182L

1. Накачайте шины до указанного давления и извлеките из автомобиля все грузы, кроме водителя, запасного колеса и инструментов.
2. Автомобиль необходимо расположить на ровной площадке.
3. Начертите на экране вертикальные и горизонтальные линии (проходящие через центры соответствующих фар).
4. Убедившись в исправном состоянии фар и аккумуляторной батареи, направьте фары так, чтобы максимальная яркость падала на горизонтальные и вертикальные линии.
5. Чтобы направить ближний и дальний свет влево или вправо, поверните отвертку (1) по часовой или против часовой стрелки. Чтобы направить ближний и дальний свет вверх или вниз, поверните отвертку (2) по часовой или против часовой стрелки.

Регулировка угла наклона передних противотуманных фар

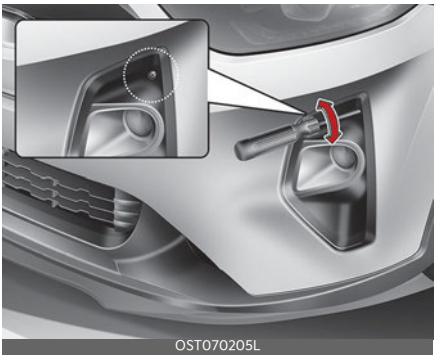
OST070205L

Для передних противотуманных фар регулировку угла наклона можно выполнить так же, как и для передних фар.

Регулируйте угол наклона передних противотуманных фар, когда сами фары и аккумуляторная батарея находятся в нормальном состоянии.

Чтобы увеличить или уменьшить угол наклона передней противотуманной фары, поверните отвертку по часовой или против часовой стрелки.

Точка наводки

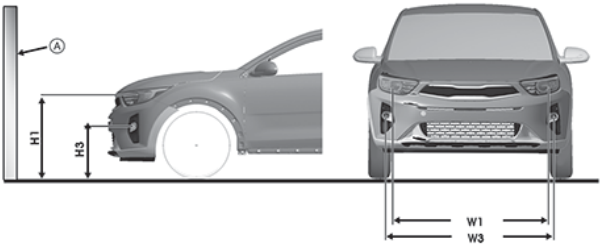

* A: экран

Фара

Состояние автомобиля	Передняя фара (с многофокусным рефлектором)		Передняя фара (двойного действия)	
	Высота от поверхности земли	Расстояние между фарами	Высота от поверхности земли	Расстояние между фарами
	Ближний/дальний свет	Ближний/дальний свет	Ближний/дальний свет	Ближний/дальний свет
	H1	W1	H1'	W1'
Без водителя / [мм (дюйм)]	757 (29,8)	1 259 (49,6)	760 (29,9)	1 250 (49,2)
С водителем / [мм (дюйм)]	747 (29,4)	1 259 (49,6)	750 (29,5)	1 250 (49,2)

Состояние автомобиля	Передняяфара (светодиодная)			
	Высота от поверхности земли		Расстояние между фарами	
	Ближний свет	Дальний свет	Ближний свет	Дальний свет
	H1″	H2″	W1″	W2″
Без водителя / [мм (дюйм)]	765 (29,9)*1 756 (29,8)*2 783 (30,8)*3	742 (29,2)*1 740 (29,1)*2 760 (29,9)*3	1,382 (54,4)*1*3 1 378 (54,3)*2	1,110 (43,7)*1*3 1 112 (43,8)*2
С водителем / [мм (дюйм)]	760 (29.9)*1 751 (29,6)*2 778 (30.6)*3	737 (29)*1 735 (28,9)*2 755 (29.7)*3	1,382 (54.4)*1*3 1 378 (54,3)*2	1,110 (43.7)*1*3 1 112 (43,8)*2

* 1. 185/65R15
* 2. 195/55R16
* 3. 205/55R17

Передняя противотуманная фара

Состояние автомобиля	Передняя противотуманная фара (лампа накаливания)	
	Высота от поверхности земли	Расстояние между фарами
	H3	W3
Без водителя / [мм (дюйм)]	493 (19,4)	1 431 (56,3)
С водителем / [мм (дюйм)]	483 (19,0)	1 431 (56,3)

Передняя фара ближнего света (автомобиль с левосторонним рулем)

1. Включите ближний свет без водителя в автомобиле.
2. Линия светотеневой границы должна соответствовать линии границы на рисунке.
3. Сначала выполняется горизонтальная регулировка фар, затем вертикальная.
4. Если установлено устройство корректора наклона фар, установите переключатель корректора наклона фар в положение 0.

С использованием 10-метрового экрана

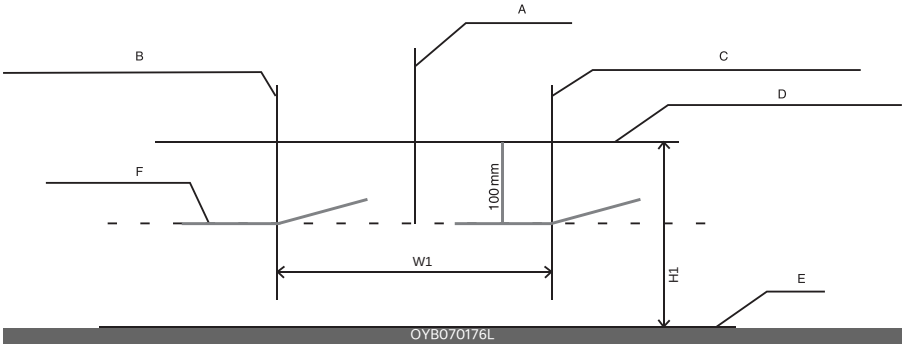

A: Ось автомобиля

B: Вертикальная линия центра лампы левой головной фары

C: Вертикальная линия центра лампы правой головной фары

D: Горизонтальная линия центра лампы головной фары

E: Земля

F: Линия светотеневой границы

Головная фара ближнего света (автомобиль с правосторонним рулем)

1. Включите ближний свет без водителя в автомобиле.
2. Линия светотеневой границы должна соответствовать линии границы на рисунке.
3. Сначала выполняется горизонтальная регулировка фар, затем вертикальная.
4. Если установлено устройство корректора наклона фар, установите переключатель корректора наклона фар в положение 0.

С использованием 10-метрового экрана

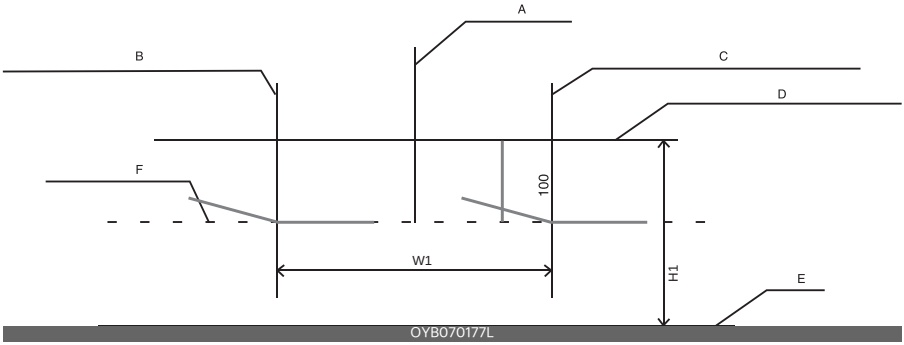

A: Ось автомобиля

B: Вертикальная линия центра лампы левой головной фары

C: Вертикальная линия центра лампы правой головной фары

D: Горизонтальная линия центра лампы головной фары

E: Земля

F: Линия светотеневой границы

Передняя противотуманная фара

1. Включите переднюю противотуманную фару, когда никого нет на месте водителя.
2. Светотеневая граница должна находиться в пределах допустимого диапазона (заштрихованная область).

С использованием 10-метрового экрана

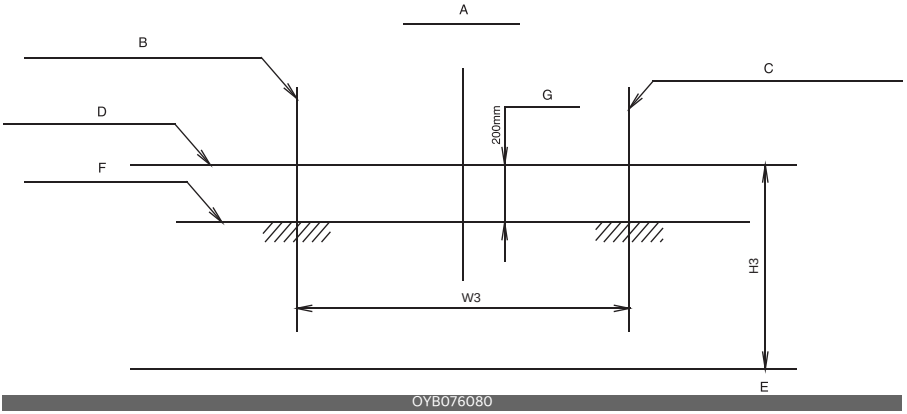

A: Ось автомобиля

B: Вертикальная линия центра лампы левой противотуманной фары

C: Вертикальная линия центра лампы правой противотуманной фары

D: Горизонтальная линия центра лампы противотуманной фары

E: Земля

F: Линия светотеневой границы

G: Верхняя граница

Уход за внешним видом

Уход за наружными поверхностями

ПРИМЕЧАНИЕ

Если припарковать автомобиль возле нержавеющей вывески или здания с ветрозащитными окнами, части внешней пластиковой отделки, например бампер, спойлер, облицовка, фара или наружное зеркало могут быть повреждены солнечным светом, отраженным от внешней конструкции таких объектов. Чтобы этого не произошло, паркуйте автомобиль вдали от мест с отраженным светом или используйте специальный тент (виды внешней отделки зависят от модели автомобиля).

Общие меры предосторожности при уходе за наружными поверхностями

При использовании химических средств для чистки или полировки необходимо соблюдать указания на этикетке. Прочитайте все предупреждения и предостережения, которые размещены на этикетке.

Уход за лакокрасочным покрытием автомобиля

Мойка

Для защиты лакокрасочного покрытия автомобиля от ржавчины и износа его нужно тщательно мыть теплой или холодной водой не менее одного раза в месяц.

В случае эксплуатации автомобиля в условиях бездорожья мойте его после каждой такой поездки. Особое внимание обращайте на удаление скоплений соли, пыли, грязи и других посторонних веществ. Следите за тем, чтобы дренажные отверстия в нижних торцах дверей и порогов были чистыми.

Насекомые, гудрон, древесная смола, птичий помет, промышленные отходы и аналогичные загрязнители могут повредить лакокрасочное покрытие автомобиля, если немедленно их не удалить.

Даже немедленная мойка водой может не удалить эти загрязнения полностью. Можно использовать мягкий мыльный раствор, безопасный для мытья окрашенных поверхностей. После мойки тщательно ополосните автомобиль теплой или холодной водой. Не допускайте высыхания мыла на лакокрасочном покрытии.

ПРЕДОСТЕРЕЖЕНИЕ

- Не используйте сильнощелочное мыло, химические моющие средства или горячую воду. Также не следует мыть автомобиль в условиях прямого солнечного света или в случае, если кузов автомобиля сильно нагрет.
- Во время мойки боковых окон автомобиля соблюдайте осторожность.

  В особенности это относится к мойке водой под высоким давлением: вода через окна может просочиться в салон и намочить внутреннюю отделку.
- Для защиты пластиковых деталей и фар от повреждений не используйте химические растворители или агрессивные моющие средства.

ПРЕДУПРЕЖДЕНИЕ

Влажные тормоза

После мойки автомобиля проверьте работу тормозов на малой скорости — на них может попасть вода. Если эффективность торможения ухудшилась, высушите тормоза, слегка нажимая педаль тормоза при движении автомобиля вперед на низкой скорости.

Мойка высокого давления

- При использовании моющих аппаратов высокого давления следует соблюдать достаточное расстояние до автомобиля.

  Недостаточное расстояние или слишком высокое давление струи могут стать причиной повреждения компонентов автомобиля или проникновения воды в салон.
- Не следует направлять струю моющего аппарата высокого давления непосредственно на камеры, датчики или близлежащие области. Вследствие ударного воздействия струи воды под высоким давлением эти устройства могут выйти из строя.
- Не подносите распыляющий наконечник слишком близко к пыльникам (резиновым или пластиковым кожухам) или разъемам, так как при контакте с водой под давлением они могут получить повреждения.

⚠ ПРЕДОСТЕРЕЖЕНИЕ

- Мойка моторного отсека, особенно водой под высоким давлением, может стать причиной отказа электрических цепей, расположенных в моторном отсеке.
- Ни при каких обстоятельствах не допускайте попадания воды или других жидкостей на электрические/электронные элементы внутри автомобиля, поскольку это может привести к их повреждению.

Полировка воском

Натирайте автомобиль воском, когда вода перестанет собираться на краске в капли. Всегда мойте и сушите автомобиль перед вощением. Используйте жидкий или пастообразный воск хорошего качества и следуйте инструкциям производителя. Наносите воск на все металлические детали отделки, чтобы защитить их и сохранить блеск.

Удаление масла, смолы и аналогичных материалов с помощью пятновыводителя, как правило, снимает воск с лака. Убедитесь, что на эти места воск

нанесен повторно, даже если в остальном автомобиль еще не нуждается в вощении. Не наносите воск на рельефные неокрашенные места, поскольку от этого они могут потускнеть.

⚠ ПРЕДОСТЕРЕЖЕНИЕ

- Вытирая пыль или грязь с корпуса тряпкой, можно поцарапать лак.
- Не используйте металлические щетки, абразивные чистящие средства, кислотные моющие средства и сильные моющие средства, содержащие щелочные или едкие вещества на хромированных деталях или деталях из анодированного алюминия. Это может привести к повреждению защитного покрытия и вызвать обесцвечивание или потускнение краски.

Восстановление повреждений лакокрасочного покрытия

Глубокие царапины или сколы от камней на окрашенной поверхности необходимо быстро устранять. Оголенный метал быстро ржавеет, что может привести к необходимости проведения масштабного дорогостоящего ремонта.

✻ ПРИМЕЧАНИЕ

Если ваш автомобиль поврежден или требует любого ремонта или замены каких-либо металлических деталей, убедитесь, что в автомастерской проводят антикоррозионную обработку заменяемых и ремонтируемых деталей.

Уход за полированными металлическими элементами

- Для удаления гудрона и насекомых используйте специальное чистящее средство и не применяйте скребок или другие острые предметы.
- Для защиты полированных поверхностей металлических деталей от коррозии нанесите защитное восковое покрытие или защитное средство, содержащее хром, и натрите для большего блеска.
- В зимнюю погоду или в прибрежных районах слой воска или консерванта на полированных металлических деталях должен быть толще. При необходимости покрывайте детали неагрессивным техническим вазелином или другими защитными составами.

Уход за днищем кузова

Коррозионные материалы, используемые для удаления снега, льда и пыли, могут собираться на днище. Если эти материалы не удалять, в нижних частях кузова, таких как топливопровод, рама, днище и выхлопная система, может происходить ускоренная коррозия, даже если они были обработаны средством для защиты от коррозии.

Тщательно мойте сильной струей слегка теплой или холодной воды нижнюю часть кузова автомобиля и ниши колес не реже одного раза в месяц, а также после езды по бездорожью и по окончании зимнего сезона. Уделяйте особое внимание этой части автомобиля, поскольку на ней сложно увидеть всю скопившуюся пыль и грязь. Простое смачивание въевшейся грязи без ее удаления

принесет больше вреда, чем пользы. Обращайте особое внимание на эти области, поскольку в них трудно увидеть всю грязь. Смачивание дорожной грязи без ее удаления принесет больше вреда, чем пользы. Нижние края дверей, пороги и элементы рамы имеют дренажные отверстия, которые не должны забиваться грязью; вода, задерживающаяся в этих областях, может привести к коррозии.

⚠ ПРЕДУПРЕЖДЕНИЕ

После мойки автомобиля проверьте работу тормозов на малой скорости — на них может попасть вода. Если эффективность торможения ухудшилась, высушите тормоза, слегка нажимая педаль тормоза при движении автомобиля вперед на низкой скорости.

Обслуживание алюминиевых колес

На алюминиевые колесные диски нанесено прозрачное защитное покрытие.

- Не используйте абразивные чистящие средства, средства для полировки, растворитель или проволочные щетки для алюминиевых колес. Они могут поцарапать или повредить покрытие.
- Очищайте колесо, когда оно уже остыло.
- Пользуйтесь только мягким мылом или нейтральным моющим средством и тщательно смывайте его водой. Во избежание коррозии обязательно очищайте колеса после езды по дорогам, посыпанным солью.
- Избегайте мытья колес скоростными щетками для мытья автомобилей.
- Не используйте щелочные или кислотные моющие средства. Это может привести к повреждению и коррозии алюминиевых дисков с прозрачным защитным покрытием.

Защита от коррозии

Защита автомобиля от коррозии

Используя самые современные конструкторские решения по борьбе с коррозией, мы производим автомобили высочайшего качества. Однако это только половина дела. Для достижения долговременной коррозионной стойкости, которую может обеспечить ваш автомобиль, также необходимо сотрудничество и помощь владельца.

Основные причины появления коррозии

Основными причинами появления коррозии на автомобиле являются следующие.

- Дорожная соль, грязь и влага, которая может скапливаться под днищем автомобиля.
- Сколы краски или защитных покрытий от удара камней или гравия, а также небольшие царапины и вмятины, оставляющие незащищенный металл открытым для действия коррозии.

Зоны активной коррозии

Если вы живете в регионе, где автомобиль регулярно подвергается дей-

ствию коррозионных веществ, защита от коррозии имеет особое значение. К распространенным причинам ускоренной коррозии принадлежат дорожная соль, химические вещества для контроля запыленности, морской воздух и промышленные загрязнения.

Влага — источник коррозии

Влага создает условия, в которых возникновение коррозии наиболее вероятно. Например, коррозионные процессы ускоряются при высокой влажности, особенно при температуре окружающего воздуха немного выше ноля. При таких условиях медленно испаряющаяся влага поддерживает постоянный контакт коррозионных материалов с поверхностью автомобиля. Особенно активным источником коррозии является грязь, поскольку она медленно высыхает и удерживает влагу на поверхности автомобиля. Даже если грязь кажется сухой, она все еще может содержать влагу и способствовать коррозионным процессам. Высокие температуры тоже могут способствовать появлению коррозии плохо вентилируемых частей автомобиля, на которых может оседать влага.

По этим причинам необходимо содержать автомобиль в чистоте и регулярно удалять с него грязь и скопления других материалов. Это относится не только к наружным поверхностям, но и к днищу автомобиля.

Меры, способствующие предотвращению коррозии

Для предотвращения коррозии следует соблюдать описанные ниже правила:

Содержите автомобиль в чистоте

Самый лучший способ предотвращения коррозии — это содержание автомобиля в чистоте и регулярное удаление коррозионных веществ. Особое внимание следует уделить днищу автомобиля.

- Если вы живете в месте, где автомобиль постоянно подвергается воздействию веществ, вызывающих коррозию (дорожная соль, морской воздух, промышленные загрязнения, кислотные дожди и т. д.), необходимо уделять защите автомобиля особое внимание. В зимнее время, по крайней мере, раз в месяц необходимо промывать днище водой из шланга, а после окончания зимнего периода тщательно его промыть.
- При очистке днища автомобиля необходимо уделять особое внимание элементам конструкции, расположенным в колесных нишах и прочих недоступных местах. Выполняйте очистку тщательно; намочив, но не смыв грязь, вы будете способствовать коррозии, а не препятствовать ей. Для удаления отложений грязи или коррозионных веществ особенно эффективно применение струи пара или воды под большим напором.
- При очистке нижней части дверей, порогов и элементов рамы следите

за тем, чтобы сливные отверстия не засорялись, а влага не скапливалась внутри, так как это способствует появлению коррозии.

Поддерживайте сухость в гараже

Не паркуйте автомобиль во влажном, плохо вентилируемом гараже. Это создает благоприятную среду для коррозии. Это особенно важно, если вы моете автомобиль в гараже или въезжаете на нем в гараж, когда он еще мокрый или покрыт снегом, льдом или грязью. Даже отапливаемый гараж может иметь благоприятные условия для развития коррозии, если он хорошо не проветривается, что препятствует испарению влаги.

Поддерживайте лакокрасочное покрытие и отделку в хорошем состоянии

Царапины или сколы на отделочном покрытии следует безотлагательно закрашивать, чтобы минимизировать вероятность коррозии. Если обнажился металл, рекомендуется обратиться в специализированную малярно-кузовную мастерскую.

Птичий помет: птичий помет агрессивен и может повредить окрашенные поверхности всего за несколько часов. Птичий помет необходимо удалять безотлагательно.

Не пренебрегайте уходом за салоном

Под напольными ковриками и покрытиями может скапливаться влага, которая вызывает коррозию. Периодически проверяйте сухость покрытия под ковриками. Соблюдайте особую осторожность, если вы перевозите в автомобиле удобрения, чистящие вещества или химикаты.

Они должны перевозиться только в надлежащей таре, а любые разливы или утечки следует устранять, смывать чистой водой и тщательно просушивать.

Уход за салоном

ПРИМЕЧАНИЕ

Общие меры предосторожности при уходе за салоном

Не допускайте попадания на элементы салона таких химических веществ, как духи, косметические масла, солнцезащитные крема, средства для мытья рук и освежители воздуха, поскольку они могут привести к повреждению или обесцвечиванию поверхности. В случае попадания таких веществ на элементы салона, немедленно вытрите их. При необходимости используйте смесь теплой воды и мягкого чистящего средства без моющих компонентов (перед использованием проверьте все чистящие средства на скрытом участке). Для очистки внутренних деталей используйте подходящее чистящее средство для автомобилей.

ПРЕДОСТЕРЕЖЕНИЕ

Ни при каких обстоятельствах не допускайте попадания воды или других жидкостей на электрические/электронные элементы внутри автомобиля, поскольку это может привести к их повреждению.

⚠ ПРЕДОСТЕРЕЖЕНИЕ

Для очистки кожаных поверхностей (рулевое колесо, обшивка сидений и т. д.) используйте нейтральные чистящие средства или растворы с низким содержанием спирта. Использование растворов с высоким содержанием спирта или кислотных/щелочных чистящих средств может привести к потускнению цвета или удалению верхнего слоя кожаного покрытия.

Уход за кожаными сидениями

- Периодически очищайте сидения пылесосом для удаления пыли и песка с сидений. Это предотвратит истирание или повреждение кожи сидений и поддержит их в хорошем состоянии.
- Регулярно протирайте натуральную кожу обшивки сидений сухой или мягкой тканью.
- Достаточное использование средств для ухода за кожей может предотвратить истирание обшивки сидений и сохранить ее цвет. Обязательно ознакомьтесь с инструкцией или проконсультируйтесь у специалистов перед применением покрытия для кожи или средства защиты кожи.
- Кожа светлых тонов (бежевый, кремовый) имеет привлекательный внешний вид и легко пачкается. Регулярно выполняйте чистку сидений.
- Не протирайте сидения влажной тканью. Это может привести к растрескиванию поверхности.

Очистка кожаных сидений

- Незамедлительно устраняйте все загрязнения. Следуйте инструкциям ниже при удалении загрязнений различных типов.
- Косметика (солнцезащитный крем, крем-пудра и т. д.)
  - Нанесите чистящий крем на ткань и протрите загрязненный участок. Удалите крем влажной тряпкой, а затем удалите воду сухой тяпкой.
- Напитки (кофе, безалкогольные напитки и т. д.)
  - Нанесите небольшое количество нейтрального растворителя и протирайте до тех пор, пока пятно не перестанет размазываться.
- Масло
  - Немедленно удалите масло хорошо впитывающей тканью и протрите пятновыводителем, предназначенным для натуральной кожи.
- Жевательная резинка
  - Прикладывайте лед до затвердения жевательной резинки, затем постепенно удалите.

Сиденья, обтянутые тканью, согласно мерам предосторожности (при наличии)

Ввиду свойств ткани ее следует регулярно чистить с помощью пылесоса. В случае загрязнения напитком или другой едой следует использовать соответствующее чистящее средство. Во избежание повреждений чехлов их необходимо чистить размашистыми движениями до самых швов, прикладывая умеренное усилие и используя мягкую губку или ткань из микрофибры.

Застежки на липучке и острые предметы могут ободрать или порезать

поверхность сидений. Следите, чтобы такие предметы не касались поверхности.

Очистка обивки и отделки салона

Поверхности салона автомобиля

Удалите пыль и неприлипшую грязь с виниловых поверхностей с помощью метелки или пылесоса. При необходимости очистите поверхности интерьера, используя смесь теплой воды и мягкого чистящего средства без моющих компонентов (перед использованием проверьте все чистящие средства на скрытом участке).

Ткань

Удалите пыль и неприлипшую грязь с тканевых поверхностей с помощью щетки или пылесоса. Обивку или коврики рекомендуется чистить слабым мыльным раствором. Свежие пятна грязи рекомендуется удалять сразу же с помощью пятновыводителя для ткани. Если свежие пятна не обработать сразу же, то они могут остаться на тканевой обивке и изменить ее цвет. Также при отсутствии надлежащего ухода могут снизиться огнеупорные свойства материала.

⚠ ПРЕДОСТЕРЕЖЕНИЕ

При использовании чистящих средств или способов очистки, отличных от рекомендованных, может пострадать внешний вид тканевой обивки и ее огнеупорные свойства.

Очистка поясной/плечевой ветви ремня безопасности

Ленту ремня можно чистить с помощью любого мягкого мыльного раствора, рекомендованного для чистки обивки или ковровых покрытий. Следуйте указаниям по использованию мыла. Не отбеливайте и не перекрашивайте ленту ремня, поскольку в результате этого она может потерять свою прочность.

Очистка стекол с внутренней стороны

Если внутренняя поверхность стекол автомобиля запотела (то есть, покрылась маслянистой, жирной или восковой пленкой), то окна нужно очистить с помощью моющего средства для стекол. Соблюдайте указания, приведенные на упаковке моющего средства для стекол.

⚠ ПРЕДОСТЕРЕЖЕНИЕ

Не очищайте внутреннюю поверхность заднего стекла с помощью скребка и не царапайте ее. Так можно повредить сетку обогревателя заднего стекла.

Система снижения токсичности выхлопных газов (при наличии)

На систему снижения токсичности выхлопа вашего автомобиля распространяется ограниченная гарантия. Подробная информация о гарантийных обязательствах приведена в буклете «Гарантийное и техническое обслуживание», который поставляется вместе с автомобилем.

Ваш автомобиль оснащен системой снижения токсичности выхлопов, которая соответствует требованиям по ограничению выбросов вредных веществ.

Система снижения токсичности выхлопных газов состоит из трех элементов:

1. Система снижения токсичности выхлопных газов из картера двигателя
2. Система снижения токсичности паров топлива
3. Система снижения токсичности выхлопных газов

Для обеспечения нормальной работы системы снижения токсичности выхлопов следует проводить проверку и техническое обслуживание автомобиля в специализированной мастерской в соответствии с графиком технического обслуживания, приведенным в настоящем руководстве. Kia рекомендует обратиться к официальному дилеру Kia или партнерской сервисной компании.

Меры предосторожности при проведении приемных испытаний в процессе технического обслуживания (с системой электронного контроля устойчивости (ESC))

- **Во избежание пропуска зажигания в процессе динамометрического испытания, выключите систему электронного контроля устойчивости (ESC), нажав переключатель ESC.**
- **После завершения динамометрического испытания повторно нажмите на переключатель «ESC» и включите систему.**

1. Система снижения токсичности выхлопных газов из картера двигателя

Система принудительной вентиляции картера применяется для предотвращения загрязнения воздуха газами, просачивающимися из картера. Эта система обеспечивает приток свежего фильтрованного воздуха в картер через воздухозаборный шланг. Внутри картера свежий воздух смешивается с просочившимися газами, которые затем проходят через клапан принудительной вентиляции картера в систему впуска.

2. Система снижения токсичности паров топлива

Система снижения токсичности паров топлива предотвращает попадание паров топлива в атмосферу.

Накопитель

Пары топлива, образующиеся внутри топливного бака, поглощаются и хранятся в бортовом накопителе. Когда двигатель работает, пары топлива, содержащиеся в накопителе, направляются в уравнительный бак через электромагнитный клапан управления продувкой.

Электромагнитный клапан контроля продувки (PCSV)

Электромагнитный клапан контроля продувки управляется блоком управления двигателя (ECM); при низкой температуре охлаждающей жидкости двигателя во время холостого хода клапан PCSV закрывается, благодаря чему испарившееся топливо не поступает в двигатель. После прогрева двигателя в процессе обычного движения клапан PCSV открывается, чтобы впустить в двигатель испарившееся топливо.

3. Система снижения токсичности выхлопных газов

Система снижения токсичности выхлопных газов с высокой эффективностью контролирует состав выбросов, сохраняя при этом хорошие ходовые качества автомобиля.

Меры предосторожности, касающиеся выхлопных газов двигателя (угарный газ)

- Среди выхлопных газов может присутствовать угарный газ. Поэтому при обнаружении запаха выхлопных газов в салоне вашего автомобиля, необходимо немедленно отправить автомобиль на проверку и ремонт. Если вы обнаружили в салоне автомобиля запах выхлопных газов, откройте все окна. Немедленно отправляйтесь в ближайший автосервис.

⚠ ПРЕДУПРЕЖДЕНИЕ

Выхлопные газы

Выхлопные газы двигателя содержат угарный газ (CO). Несмотря на отсутствие у него цвета и запаха, он очень опасен и может привести к смерти при его вдыхании. Во избежание отравления следуйте перечисленным ниже указаниям.

- Не держите двигатель включенным в закрытых помещениях (таких, как гаражи) дольше, чем это необходимо для въезда или выезда из помещения.
- Если автомобиль стоит с включенным двигателем на открытом пространстве в течение достаточно продолжительного времени, настройте систему вентиляции (по мере необходимости) таким образом, чтобы происходила подача наружного воздуха в салон.
- Не следует сидеть в припаркованном или остановленном автомобиле с включенным двигателем в течение продолжительного времени.
- Если двигатель глохнет или не может завестись, чрезмерное количество попыток запустить двигатель может привести к выходу из строя системы снижения токсичности выбросов.

Меры предосторожности при работе с каталитическими нейтрализаторами (при наличии)

⚠ ПРЕДУПРЕЖДЕНИЕ

Возгорание

- Горячая выхлопная система может привести к возгоранию легковоспламеняющихся предметов под автомобилем. Не паркуйте автомобиль над легковоспламеняющимися предметами или рядом с

ними (трава, растения, бумага, листья и др.).

- Выхлопная и каталитическая системы очень сильно нагреваются во время работы двигателя и остаются очень горячими сразу после его выключения. Не приближайтесь к этим системам, чтобы не обжечься.

  Кроме того, не снимайте жаростойкий корпус вокруг выхлопной системы, не герметизируйте днище автомобиля и не покрывайте автомобиль для борьбы с коррозией. При определенных условиях это может представлять опасность возгорания.

Ваш автомобиль оборудован каталитическим нейтрализатором для снижения токсичности выхлопа.

По этой причине необходимо соблюдать следующие меры предосторожности.

- Заправку автомобиля следует выполнять в соответствии с разделом"Требования к топливу" на странице 1-2.
- Не эксплуатируйте автомобиль при наличии признаков неисправности двигателя, таких как пропуски зажигания или заметная потеря производительности.
- Не используйте режимы работы двигателя не по назначению. Например, не следует двигаться накатом при выключенном зажигании и спускаться по крутым склонам с включенной передачей при выключенном зажигании.
- Не допускайте работу двигателя на высоких оборотах холостого хода в течение длительного времени (5 минут и дольше).
- Не модифицируйте и не изменяйте какие-либо части двигателя или системы контроля выхлопов. Все проверки и регулировки следует проводить в специализированной мастерской. Kia рекомендует обратиться к официальному дилеру Kia или в сервисный центр.
- Не ездите с очень низким уровнем топлива. Полная выработка топлива может привести к перебоям зажигания и повреждению каталитического нейтрализатора.

Несоблюдение этих мер предосторожности может привести к выходу из строя каталитического нейтрализатора и повреждению автомобиля.

Кроме того, такие действия могут привести к аннулированию гарантии.

Бензиновый сажевый фильтр (GPF) (при наличии)

Бензиновый сажевый фильтр (GPF) — это система, удаляющая сажу из выхлопных газов. В отличие от сменных воздушных фильтров система GPF автоматически сжигает (окисляет) и удаляет скопившуюся сажу во время движения.

Однако при частых поездках на короткие расстояния или поездках на дальние расстояния с малой скоростью автоматическое удаление скопившейся сажи системой GPF может прекратиться. Когда количество накопившейся сажи достигает определенного значения, загорается сигнальная лампа системы GPF (). Для возобновления работы системы GPF автомобиль должен двигаться дольше 30 минут со скоростью 80 км/ч (50 миль/

ч) и выше. Обеспечьте выполнение следующих условий: безопасные дорожные условия, КПП установлена на 3 передачу или выше, а скорость вращения двигателя составляет 1500–4000 об/мин. Движение со скоростью 80 км/ч (50 миль/ч) и выше в течение рекомендуемого времени приведет к возобновлению работы системы GPF, и сигнальная лампа погаснет.

Если сигнальная лампа системы GPF продолжает гореть или предупреждающее сообщение «Check exhaust system» (проверьте выхлопную систему) всплывает даже после движения с рекомендованной скоростью и в течение рекомендованного времени, обратитесь в специализированную мастерскую для проверки системы GPF. Kia рекомендует обратиться к официальному дилеру Kia или партнерской сервисной компании. Движение с постоянно горящей сигнальной лампой системы GPF может привести к повреждению системы GPF и стать причиной высокого расхода топлива.

Технические характеристики и информация для потребителя

9

Двигатель **9-2**
Габаритные размеры **9-3**
Мощность лампы **9-4**
Шины и колеса **9-5**
Масса/объем **9-6**
Система кондиционированиясистема к ондиционирования **9-7**
Рекомендуемые смазочные материалы и их количество ... **9-8**
Идентификационный номер автомобиля (VIN) **9-11**
Сертификационная табличка автомобиля **9-12**
Табличка технических характеристик и значений давления в шинах **9-12**
Номер двигателя **9-13**
Табличка компрессора кондиционера **9-13**
Этикетка хладагента **9-14**
Декларация соответствия **9-14**
Этикетка с информацией о топливе **9-15**
• Бензиновый двигатель 9-15

Технические характеристики и информация для потребителя

Двигатель

Поз.	Smartstream G1.0 T-GDi	Smartstream G1.0 T-GDi MHEV	Smartstream G1.2
Рабочий объем / [куб. см (куб. дюйм)]	998 (60,9)	998 (60,9)	1 197 (73,04)
Диаметр цилиндра × ход поршня / [мм (дюйм)]	71 x 84 (2,8 x 3,3)	71 x 84 (2,8 x 3,3)	71,0 x 75,6 (2,79 x 2,97)
Порядок работы цилиндров	1-2-3	1-2-3	1-3-4-2
Количество цилиндров	3	3	4, рядный

Габаритные размеры

Поз.		мм (дюйм)
Габаритная длина		4 140 (163,0)
Габаритная ширина		1 760 (69,3)
Габаритная высота	Без багажника на крыше	1485 (58,5) (15-дюймовая шина) 1505 (59,3) (17-дюймовая шина)
	С багажником на крыше	1500 (59,1) (15-дюймовая шина) 1520 (59,8) (17-дюймовая шина)
Колея передних колес	185/65R15	1 537 (60,5)
	195/55R16	1 531 (60,2)
	205/55R17	1 531 (60,2)
Колея задних колес	185/65R15	1 544 (60,8)
	195/55R16	1 539 (60,6)
	205/55R17	1 539 (60,6)
Колесная база		2 580 (101,6)

Мощность лампы

Лампа			Мощность (Вт)	Тип лампы
Передние	Головная фара (ближнего/дальнего света)	Тип A	60Вт/60Вт	HB3
		Тип B	60Вт/60Вт	HB3
		Тип C	Светодиод	Светодиод
	Статический поворотный свет*		55Вт	H7
	Дневные ходовые огни		21Вт или светодиод	P21/5Вт или светодиод
	Габаритный фонарь		5Вт или светодиод	P21/5Вт или светодиод
	Лампа указателя поворота		21Вт или светодиод	PY21W или светодиод
	Передняя противотуманная фара*		51Вт или светодиод	HB4 или светодиод
Задние	Задние габаритные огни	Внутри	5Вт или светодиод	W5W или светодиод
		Снаружи	5Вт или светодиод	P21/5Вт или светодиод
	Стоп-сигнал	Внутри	Светодиод	Светодиод
		Снаружи	21Вт или светодиод	P21/5Вт или светодиод
	Лампа указателя поворота		21Вт	PY21W
	Лампа заднего хода		16Вт	W16W
	Задняя противотуманная фара*		21Вт	P21W
	Дополнительный верхний стоп-сигнал		5W X 4EA	W5W
	Фонарь освещения номерного знака		5W X 2EA	W5W
Внутренние	Лампы подсветки карты		10W X 2EA	W10W
	Лампа внутреннего освещения		8Вт	ГИРЛЯНДА
	Лампа багажного отделения		5Вт	ГИРЛЯНДА
	Лампа перчаточного ящика*		8Вт	ГИРЛЯНДА
	Лампы подсветки зеркала в солнцезащитном козырьке*		5Вт	ГИРЛЯНДА

* При наличии

Шины и колеса

Поз.	Размер шины	Размер колеса	Допустимая нагрузка		Допустимая скорость		Давление в шине [бар (фунты/кв. дюйм, кПа)]				Момент затяжки колесной зажимной гайки кгс-м (фунт-фут, Нм)
							Номинальная нагрузка		Максимальная нагрузка		
			Супер-спорт (LI)*1	Кг	Супер-спорт (SS)*2	Км/ч	Передние	Задние	Передние	Задние	
Полноразмерная шина	185/65R15	6,0J × 15	88	560	H	210	2,35 (34, 235)	2,15 (31, 215)	2,4 (35, 240)	2,5 (36, 250)	11 ~ 13 (79 ~ 94, 107 ~ 127)
	195/55R16	6,0J × 16	87	545	H	210	2,35 (34, 235)	2,15 (31, 215)	2,4 (35, 240)	2,6 (38, 260)	
	205/55R17	6,5J × 17	91	615	V	240	2,35 (34, 235)	2,15 (31, 215)	2,4 (35, 240)	2,6 (38, 260)	
Компактное запасное колесо	T125/80D15	3,5 Дж X 15	95	690	M	130	4,2 (60, 420)	4,2 (60, 420)	4,2 (60, 420)	4,2 (60, 420)	
	T125/80D16	4,0T x 16	97	730	M	130	4,2 (60, 420)	4,2 (60, 420)	4,2 (60, 420)	4,2 (60, 420)	

*1. Индекс нагрузки

*2. Символ скоростной категории

ПРИМЕЧАНИЕ

- При замене шин рекомендуется использовать шины той же марки, которые изначально поставлялись в комплекте с автомобилем.

  В противном случае возможно ухудшение управляемости.
- По мере увеличения высоты над уровнем моря атмосферное давление уменьшается.

  Поэтому необходимо периодически проверять давление в шинах и при необходимости их подкачивать.

  При увеличении высоты над уровнем моря необходимо повысить давление в шинах: на 1,5 фунта на кв. дюйм/км
- Запрещается превышать максимальное давление в шине, указанное на ее боковине.

ПРЕДОСТЕРЕЖЕНИЕ

Все устанавливаемые на замену шины автомобиля должны соответствовать по размеру оригинальным.

Использование шин другого размера может привести к повреждению связанных деталей или ухудшению эффективности их работы.

Масса/объем

Поз.		SmartstreamG1.0 T-GDi		Smartstream G1.0 T-GDi MHEV		Smartstream G1.2
		6M/T	7DCT	6M/T	7DCT	5M/T
Полная масса автомобиля, кг / (фунты)	Для Европы	2 360 (5 203)	2 390 (5 269)	2 390 (5 269)	2 420 (5 335)	2 110 (4 652)
	Для Австралии	—	1 680 (3 704)	—	—	—
Объем багажного отделения / л (куб. фут.)	МИН.	352 (12,4)				
	МАКС.	1 155 (40,8)				

Система кондиционированиясистема кондиционирования

Поз.	Масса или объем	Классификация
Хладагент	450 ± 25г	R-1234yf
		R-134a
Смазочное масло для компрессора	120 ±10 г	PAG 30

Более подробную информацию можно получить в специализированной мастерской. Kia рекомендует связаться с официальным дилером Kia или партнерской сервисной компанией.

Рекомендуемые смазочные материалы и их количество

Для обеспечения предусмотренных эксплуатационных характеристик и увеличения срока службы двигателя и силового агрегата следует использовать смазочные материалы соответствующего качества. Качественные смазочные материалы также влияют на эффективность работы двигателя и снижают расход топлива. На вашем автомобиле рекомендуется использовать нижеследующие смазочные материалы и жидкости.

Смазка			Объем (л)	Классификация
Моторное масло *1 *2 (слив и заправка) Valvoline SYNPOWER	Smartstream G1.0 TGDi / Smartstream G1.0 TGDi MHEV	Кроме стран Ближнего Востока, Ирана, Марокко, Алжира, Туниса, Ливии, Египта, Судана	3,6	SAE 0W-20, API SN PLUS/SP или ILSAC GF-6*3
		Для стран Ближнего Востока, Ирана, Марокко, Алжира, Туниса, Ливии, Египта, Судана		SAE 5W-30, ACEA A5/B5*4
	Smartstream G1.2	Кроме стран Ближнего Востока, Ирана, Марокко, Алжира, Туниса, Ливии, Египта, Судана	3,4	SAE 0W-20, API SN PLUS/SP или ILSAC GF-6*3
		Для стран Ближнего Востока, Ирана, Марокко, Алжира, Туниса, Ливии, Египта, Судана		SAE 5W-30, ACEA A5/B5*4
Жидкость для механической коробки переключения передач*6	Smartstream G1.0 TGDi / Smartstream G1.0 TGDi MHEV		1,5-1,6	SAE 70W, API GL-4, HK SYN MTF 70W (SK), SPIRAX S6 GHME 70W MTF(H.K.SHELL), GS MTF HD 70W (GS CALTEX), Оригинальное масло Kia MTF&DCTF 70WSYNTHETIC
	Smartstream G1.2		1,3-1,4	
Коробка передач с двойным сцеплением*6	Smartstream G1.0 TGDi / Smartstream G1.0 TGDi MHEV		1,6-1,7	Оригинальное масло Kia DCTF 70W SYNTHETIC PLUS, HK D DCTF TGO-10 PLUS (SK), SPIRAX S6 GHDE 70W DCTF PLUS (H.K.SHELL)
Охлаждающая жидкость	Smartstream G1.0 TGDi / Smartstream G1.0 TGDi MHEV	6MT	5,9	Охлаждающая жидкость на основе этиленгликоля, содержащая фосфаты
		7DCT		
	Smartstream G1.2	5MT	5,4	
Тормозная жидкость / жидкость гидропривода сцепления*7			0,7-0,8	SAE J1704 DOT-4 LV,ISO4925 CLASS-6,FMVSS116 DOT-4
Топливо			45	—

Дистрибьютор Kia в Прибалтике рекомендует:
Для бензиновых двигателей: моторное масло Valvoline SynPower FE 5W30 (заменяемое SynPower ENV C2 5W30)
Для дизельных двигателей: моторное масло Valvoline SynPower MST C3 5W30

1. Рекомендуемые значения вязкости SAE см. на следующей странице.

2. В случае использования моторного масла более низкого сорта (смеси минерального и полусинтетического) замену моторного масла и масляного фильтра следует проводить в соответствии с процедурой для жестких условий эксплуатации автомобиля.

3. Требуется моторное масло сорта <API SN PLUS/SP (или выше) (полностью синтетическое)>. В случае использования моторного масла более низкого сорта (смеси минерального и полусинтетического) замену моторного масла и масляного фильтра следует проводить в соответствии с процедурой для жестких условий эксплуатации автомобиля.

4. Требуется моторное масло сорта <API SN PLUS (или выше) либо ACEA A5/B5 (полностью синтетическое)>. В случае использования моторного масла более низкого сорта (смеси минерального и полусинтетического) замену моторного масла и масляного фильтра следует проводить в соответствии с процедурой для жестких условий эксплуатации автомобиля.

5. Требуется моторное масло сорта <API (последний выпуск) (ILSAC (последний выпуск)) или ACEA C5 (полностью синтетическое)>. В случае использования моторного масла более низкого сорта (смеси минерального и полусинтетического) замену моторного масла и масляного фильтра следует проводить в соответствии с процедурой для жестких условий эксплуатации автомобиля.

6. для обеспечения оптимальной эффективности трансмиссии используйте оригинальное масло. Использование неоригинального масла может привести к возникновению проблем в ее работе.

7. Чтобы поддерживать максимальную эффективность торможения и работу систем ABS/ESC автомобиля, используйте оригинальную тормозную жидкость Kia, указанную в технических характеристиках.

Рекомендуемый коэффициент вязкости SAE

⚠ ПРЕДОСТЕРЕЖЕНИЕ

Обязательно очищайте участок вокруг крышки любой заправочной горловины, сливного отверстия и масляного щупа перед проверкой уровня или сливом смазочного материала. Это особенно важно при эксплуатации автомобиля в условиях повышенной запыленности и загрязненности, а также на грунтовых дорогах. Очистка крышки и щупа предотвратит попадание пыли и песка в двигатель и другие механизмы, которые могут быть повреждены.

Вязкость (густота) моторного масла влияет на расход топлива и работу автомобиля в холодную погоду (запуск двигателя и текучесть моторного масла). Моторные масла с меньшей вязкостью обеспечивают меньший расход топлива и более высокие рабочие показатели в холодную погоду, однако для правильной смазки двигателя в жаркую погоду необходимы моторные масла с большей вязкостью. Если вязкость используемых масел отличается от рекомендованных значений, это может привести к повреждению двигателя.

✻ ПРИМЕЧАНИЕ

Запрещается добавлять какие-либо присадки к моторному маслу. Присадки к моторному маслу могут изменить свойства масла и привести к серьезной поломке двигателя.

При выборе типа масла принимайте во внимание диапазон температур, в которых будет эксплуатироваться автомобиль до следующей замены масла. Выбирайте рекомендуемые значения коэффициента вязкости в таблице.

Диапазон температур для рекомендуемых значений коэффициента вязкости по классификации SAE										
Температура	°C	-30	-20	-10	0	10	20	30	40	50
	°F	-10	0	20	40	60	80	100	120	
Smartstream G1.0 T-GDi Smartstream G1.0 T-GDi MHEV	Кроме стран Ближнего Востока, Ирана, Марокко, Алжира, Туниса, Ливии, Египта, Судана	0W-20								
	Для стран Ближнего Востока, Ирана, Марокко, Алжира, Туниса, Ливии, Египта, Судана	5W-30								
Smartstream G1.2	Кроме стран Ближнего Востока, Ирана, Марокко, Алжира, Туниса, Ливии, Египта, Судана	0W-20								
	Для стран Ближнего Востока, Ирана, Марокко, Алжира, Туниса, Ливии, Египта, Судана	5W-30								

Моторное масло с сертификационной маркой Американского института нефти и нефтепродуктов (API) соответствует требованиям Международного комитета по стандартизации и апробированию масел (ILSAC). Рекомендуется использовать только масло, имеющее сертификационный знак API.

Идентификационный номер автомобиля (VIN)

Тип A

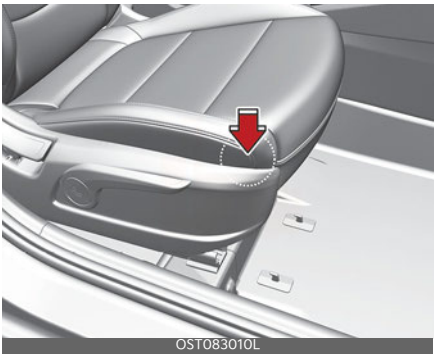

Идентификационный номер автомобиля (VIN) — это номер, используемый при регистрации автомобиля и во всех юридических процедурах, связанных с правом собственности на него.

Этот номер выбит на полу под пассажирским сиденьем. Чтобы проверить номер, поднимите накладку.

Табличка с номером VIN

Тип B (при наличии)

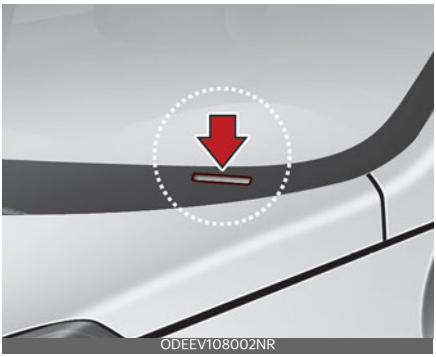

Номер VIN также указан на табличке, прикрепленной к верхней части приборной панели. Номер, нанесенный на табличку, виден снаружи через ветровое стекло.

Сертификационная табличка автомобиля (при наличии)

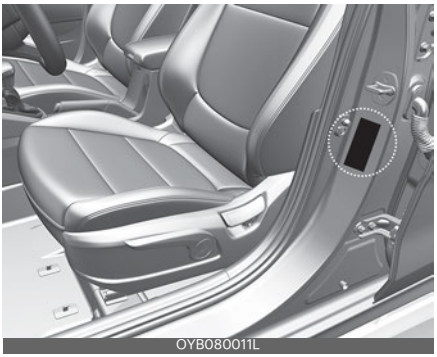
OYB080011L

На сертификационной табличке автомобиля (которая находится на средней стойке со стороны водителя или пассажира) указан идентификационный номер автомобиля (VIN).

Табличка технических характеристик и значений давления в шинах

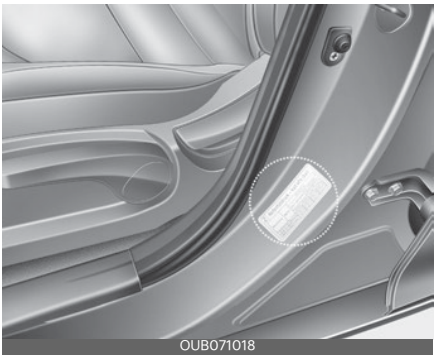
OUB071018

Установленные на вашем автомобиле шины выбраны для обеспечения наилучших характеристик управляемости автомобиля.

На табличке с информацией о шинах, расположенной на средней стойке кузова со стороны водителя, указывается давление в шинах, рекомендованное для данного автомобиля.

Номер двигателя

Smartstream G1.0 T-GDi

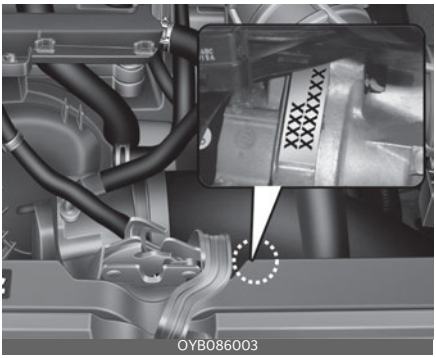

OYB086003

Smartstream G1.2

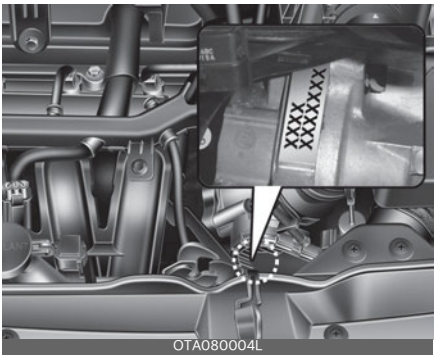

OTA080004L

Номер двигателя выбит на блоке цилиндров, как показано на иллюстрации.

Табличка компрессора кондиционера

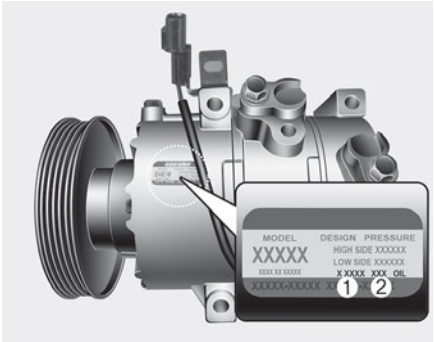

OSK3068047NR

На табличке компрессора указан тип компрессора, которым оснащен автомобиль, в том числе его модель, номер детали поставщика, серийный номер, хладагент (1) и масло хладагента (2).

Этикетка хладагента (при наличии)

Тип A

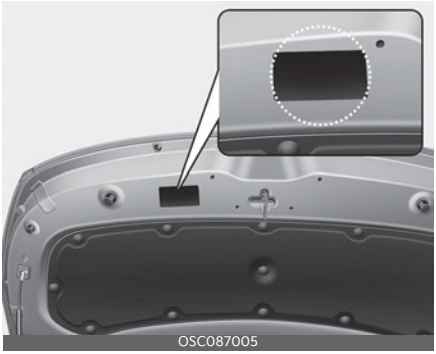

Тип B

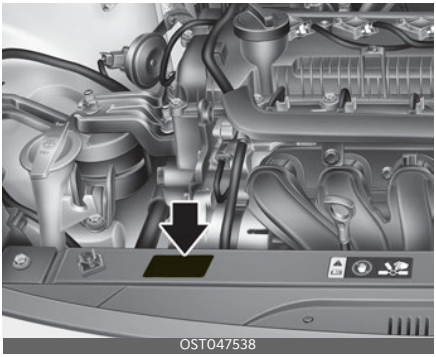

Ярлычок хладагента расположен:

- Тип A: на внутренней стороне капота.
- Тип B: в передней части моторного отделения.

Декларация соответствия

Пример

CE CE 0678

Радиочастотные компоненты транспортного средства соответствуют требованиям и иным применимым положениям Директивы 1995/5/EC.

Подробные сведения о декларации соответствия от производителя см. на следующем веб-сайте компании Kia: http://www.kia-hotline.com

Этикетка с информацией о топливе (при наличии)

Бензиновый двигатель

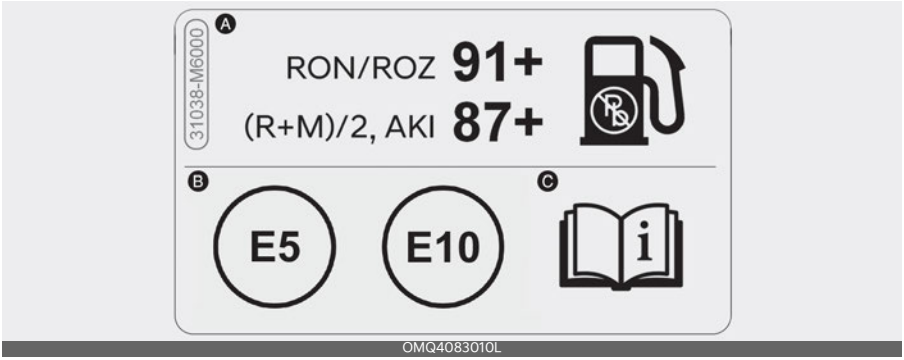

Этикетка с информацией о топливе размещена на крышке заливной горловины топливного бака.

A. Октановое число неэтилированного бензина

1. По исследовательскому методу (RON/ROZ): Октановое число бензина по исследовательскому методу
2. (R+M)/2, AKI: Антидетонационный индекс

B. Идентификаторы различных видов бензина

* Этим символом указано топливо, пригодное для использования. Не используйте другие виды топлива.

C. Подробнее см. в разделе"Требования к топливу" на странице 1-2.

Приложение A

Аудиосистема A-5
Табличка компрессора кондиционера A-9

Приложение

Требования к топливу

- DPF: Сажевый фильтр дизельного двигателя

Сиденье

- ACTIVE: Активный подголовник
- HIGH: Выс.
- MIDDLE: Средн.
- LOW: Низк.
- OFF: Выкл.

Ремень безопасности

- На всех ремнях безопасности расположена этикетка ремня безопасности. Данная этикетка указывает на то, что автомобиль отвечает требованиям директивы по безопасности ремней безопасности, разработанной Европейской экономической комиссией ООН. На ней указаны номер норматива, номер корректировки норматива, номер подтверждения, имя производителя, дата изготовления, номер части, номер модели и т. д.
- На ремне безопасности заднего центрального сиденья показано, как правильно закреплять ремень безопасности.

Детское удерживающее устройство

- ISOFIX: Организация международных стандартов FIX
- TOP TETHER: Верхнее привязное крепление

Подушка безопасности

- AIRBAG: Подушка безопасности
- SRS AIRBAG: Подушка безопасности пассивной системы безопасности
- PASSENGER: Пассажир
- ON: Вкл.
- OFF: Выкл.

Система бесключевого доступа

- HOLD: Нажмите и удерживайте кнопку в течение 1 секунды.

Электронный ключ

- HOLD: Нажмите и удерживайте кнопку в течение 1 секунды.

Противоугонная сигнализация

- WARNING: Предупреждение
- SECURITY SYSTEM: Система безопасности

Система иммобилайзера

- ECU: Блок управления двигателем

Замки дверей

- LOCK: Блокировка

Багажник

- OPEN: Разомкнуто

Крышка багажника

- OPEN: Открыта

Топливо

- DIESEL: Дизель
- WARNING: Предупреждение

Стекла

- AUTO: Автоматические
- AUTO DOWN: Автоматическое опускание

Рулевое колесо

- EPS: Усилитель руля с электронным управлением

Зеркала

- MIRROR: Зеркало

Приборная панель

- RPM: Обороты в минуту
- H: Горяч.
- C: Холодн.
- F: Полн.
- E: Пусто
- LCD: Жидкокристаллический дисплей
- TFT: Тонкопленочный транзистор
- A/V: Аудио или видео
- TBT: Навигация с указанием поворотов

Камера заднего вида

- Warning! Check surroundings for safety: Предупреждение! Проверьте безопасность окружения

Особенности интерьера

- CUP: Чашка
- ASH TRAY: Пепельница
- BOTTLE ONLY: Только бутылка
- USB: Универсальная последовательная шина
- AUX: Вспомогательное устройство
- iPod: Является торговой маркой корпорации Apple Inc.

Положение ключа

- LOCK: Блокировка
- ACC: Дополнительное оборудование
- ON: Вкл.
- START: Пуск

Рейка крыши

- FRT: Перед

Выключатель зажигания

- PUSH: Надавить
- LOCK: Блокировка
- ACC: Дополнительное оборудование
- ON: Вкл.
- START: Пуск

Автоматическая коробка передач

- SHIFT LOCK RELEASE: Снятие блокировки переключе ния
- S/Lock: Блокировка переключения передач

Стояночный тормоз (педаль)

- PUSH ON ↔ OFF:

  Чтобы задействовать стояночный тормоз, нажмите педаль стояночного тормоза до конца. Чтобы снять стояночный тормоз, повторно нажмите на педаль, затем педаль автоматически вернется в полностью отпущенное положение.

Стояночный тормоз (электрический стояночный тормоз (EPB))

- PULL: Тянуть

Авт. пневматическая подвеска

- AIR SUSPENSION: Авт. пневматическая подвеска

Система круиз-контроля

- /CRUISE: Включает или выключает систему круиз-контроля

- ON, OFF: Включает или выключает систему круиз-контроля
- O/CANCEL: Отменяет работу системы круиз-контроля
- RES+/RES ACCEL: Восстанавливает или увеличивает скорость круиз-контроля
- SET-/COAST SET: Ус танавливает или уменьшает скорость круиз-контроля
- SCC (Smart cruise control): Интеллектуальный круиз-контроль

Система регулировки скорости

- : Включает или выключает систему контроля ограничения скорости.
- ON, OFF: Включает или выключает систему контроля ограничения скорости.
- O/CANCEL: Отменяет установленное ограничение скорости
- RES+: Восстанавливает или увеличивает ограничение скорости, контролируемое системой
- SET-: Устанавливает или уменьшает ограничение скорости, контролируемое системой

Усовершенствованная система безопасного управления автомобилем (AVSM)

- AVSM: Усовершенствованная система безопасного управления автомобилем

Запасная шина

- OPEN: Открыть
- CLOSE: Закрыть
- SPARE TIRE: Запасная шина

Двигатель

- DOHC 16V: Два верхних распределительных вала 16 клапанов
- GDI: Система прямого впрыска топлива
- T-GDI: Система прямого турбовпрыска топлива
- CRDI 16V: Система «Топливная рампа» с прямым впрыском 16 клапанов
- CRDI: Система «Топливная рампа» с прямым впрыском
- CRDI 24V: Система «Топливная рампа» с прямым впрыском 24 клапана
- V6: Шестицилиндровый V-образный двигатель
- 2.5 TCI: Интеркулер с турбонагнетателем 2,5л
- HOT: Горячо! Не прикасайтесь

Моторное масло

- : Моторное масло
- ENG OIL: Моторное масло
- OPEN: Разомкнуто
- F: Полн.
- L: Низк.

Охлаждающая жидкость

- COOLANT: Охлаждающая жидкость
- ENGINE COOLANT: Жидкость системы охлаждения двигателя
- F: Полн.
- L: Низк.
- OPEN: Разомкнуто
- CLOSE: Закрыто
- : Расширительный бачок

Тормозная жидкость/жидкость сцепления

- MAX: Максимум
- MIN: Минимально

Бачок гидроусилителя

- OPEN: Разомкнуто
- CLOSE: Закрыто
- COLD: Холодн.
- HOT: Горячо
- MAX: Максимум
- MIN: Минимально
- POWER STEERING FLUID: Рабочая жидкость усилителя рулевого управления
- USE ONLY APPROVED POWER STEERING OIL FLUID FILL TO PROPER LEVEL: Используйте только одобренную рабоЧую жидкость усилителя рулевого управления; заполняйте резервуар до указанного уровня

Жидкость для АКПП

- C: Холодн.
- HOT: Горячо

Жидкость для стеклоомывателя

- WASHER ONLY: Только стеклоомыватель

Аккумуляторная батарея

Неправильно утилизированная батарея может оказывать вредное влияние на окружающую среду и здоровье человека. Утилизируйте батарею согласно местным законам и нормам.

В батарее содержится свинец. Не выбрасывайте ее после использования. Рекомендуем вернуть АКБ авторизованному дилеру Kia.

Предохранители

- OBD: Бортовая система диагностики
- FUSE: Предохранитель

Огни

- OPEN: Открыть
- CLOSE: Закрыть
- LOCK: Блокировка
- HLLD: Корректор угла наклона фар
- U: Вверх
- D: Вниз

и т.д.

- MAX □□ Kgf: Не перегружайте □□ Kgf
- Текст на лампе, бампере, колесном кожухе и брызговике указывает материал, из которого изготовлены части и необходим при обслуживании автомобиля.
- Этикетка хладагента находится под капотом двигателя на автомобилях CERATO или cee'd, или на верхней крышке радиатора на автомобилях SORENTO. Данная этикетка содержит сведения о классификации и количестве хладагента, а также классификации компрессорного масла.

Аудиосистема

Наименование	Описание
FM1	FM1
FM2	FM2
FMA	FM радио (автосохранение)
AM	AM
AMA	AM радио (Автосохранение)

Наименование	Описание
P1~P6	Предустановка кнопок 1~6
ST	Стерео
SCAN	СКАНИРОВАНИЕ
Auto Store	Автоматическое сохранение
AST	Автоматическое сохранение
P. SCAN	Искать станции
PTY	Тип программы вещания
PTY Search	Поиск по типу передачи
PT Search	Поиск по типу передачи
No Station	Станция отсутствует
ST	Стерео
AF (Alternative Frequency)	Альтернативная частота
TA	Функция информирования о плотности дорожного движения
LO	Местные
REG	Регион
SCAN	СКАНИРОВАНИЕ
DISC RPT	Повторное воспроизведение диска
RPT	Повтор
FLD. RPT	Повторное воспроизведение всех треков в папке
ALL RDM	Воспроизведение (всех) композиций в произвольном порядке
FLD.RDM	Произвольное воспроизведение всех треков в папке
AUX	Дополнительно
RSE	Развлекательная система заднего сиденья
Loading iPod®	Загрузка iPod®
RDM	Воспроизведение (всех) композиций в произвольном порядке
ALB.RDM	Воспроизведение треков альбома в произвольном порядке
ALB.RDM RPT	Воспроизведение треков альбома в произвольном порядке + повтор
RDM RPT	Повтор в произвольном порядке
None	ОТСУТСТВУЮТ
News	НОВОСТИ
Affairs	СОБЫТИЯ
Info	ИНФОРМАЦИЯ
Sport	СПОРТ
Educate	ОБРАЗОВАНИЕ
Drama	ДРАМА

Наименование	Описание
Culture	КУЛЬТУРА
Science	НАУКА
Varied	РАЗНОЕ
Pop M	Поп-музыка
Rock M	Рок-музыка
Easy M	Легкая музыка
Light M	Легкая классика
Classics	Серьезная классика
Other M	Другая музыка
Weather	ПОГОДА
Finance	ФИНАНСЫ
Children	Программы для детей
Social	Общественные события
Religion	РЕЛИГИЯ
Phone-In	ВХОД ДЛЯ ТЕЛЕФОНА
Travel	ДВИЖЕНИЕ
Leisure	ОТДЫХ
Jazz	Джаз
Country	Музыка кантри
Nation M	Этническая музыка
Oldies	Старая музыка
Folk M	Народная музыка
Document	Документальные передачи
PTY None	Тип программы вещания ОТСУТСТВУЕТ
RDS Search	Повтор в произвольном порядке
TMC	Канал дорожных сообщений
CD	КОМПАКТ-ДИСК
Reading Error	Ошибка чтения
Deck Init	Инициализация проигрывателя компакт-дисков
Disc Checking	Проверка диска
Wait	Ожидание
No Disc	Диск отсутствует
Disc Full	Диск заполнен
Reading CD	Чтение компакт-диска
Loading CD	Загрузка компакт-диска
Changing CD	Замена компакт-диска
Insert CD	Вставить компакт-диск
Ejecting CD	Извлечение компакт-диска
Audio Track 00	Аудио-трек 00
Audio CD	Звуковой компакт-диск

Наименование	Описание
Track	Трек
Disc Title	Название диска
Disc Artist	Исполнитель диска
Track Title	Название трека
Track Artist	Исполнитель трека
Total Track	Всего треков
No Disc Title	Название диска отсутствует
No Disc Artist	Исполнитель диска отсутствует
No Track Title	Название трека отсутствует
No Track Artist	Исполнитель трека отсутствует
File Name	Название файла
Title	Название
Artist	Исполнитель
Album	Альбом
Folder	Папка
Total File	Всего файлов
No Title	Название отсутствует
No Artist Name	Имя исполнителя отсутствует
No Album Name	Название исполнителя отсутствует
Root	Корень папки
Connected	Подключено
No Media	Носитель информации отсутствует
Reading USB	Чтение USB-устройства
Empty USB	Пустое USB-устройство
File Name	Название файла
Title	Название
Folder	Папка
Total File	Всего файлов
No Title	Название отсутствует
No Artist Name	Имя исполнителя отсутствует
No Album Name	Название исполнителя отсутствует
Root	Корень папки
Reading iPod®	Чтение iPod®
Not Support	Не поддерживается
Empty iPod®	Пустой iPod®
Reading Error	Ошибка чтения
Title	Название
All	Все
Albums	Альбомы
Artists	Исполнители
Playlists	Списки воспроизведения

Наименование	Описание
Songs	Композиции
Genres	Жанры
Composers	Композиторы
Root	Корень
Rear Seat Entertainment Not Ready	Развлекательная система заднего сиденья не готова
Battery Discharge Warning	Предупреждение о разрядке батареи
Battery Discharge Start the Engine	Батарея разряжена, запустить двигатель
Start the Engine	Запустить двигатель
Scroll	Прокрутка текста
SDVC	Регулировка громкости в зависимости от скорости / Регулировка гр. в зависимости от скорости
Sound	Звуковой эффект
P.Bass	Усиление низких частот
Low	Низкие
Mid	Средние
High	Высокие
V-EQ	Настраиваемый эквалайзер
Normal	Нормально
Dynamic	Динамически
Surround	Объемный звук
Phone	Настройки телефона
Pair	Сопряжение с телефоном
Select	Выбор и подключение телефона
Delete	Удалить телефон
Priority (change Priority)	Изменить приоритет
Music	Потоковая передача звука по Bluetooth
BT Off	Выключить Bluetooth
BT Setup	Настройка Bluetooth
BT Vol.	Громкость Bluetooth
Bluetooth Vol. MAX	Максимальная громкость Bluetooth
Bluetooth Vol. MIN	Минимальная громкость Bluetooth
Clock	Настройка часов
12/24 Hr.	Формат времени (12/24 ч)
Time	Установка времени
Use Tuning Knob	Используйте ручку настройки
Automatic RDS Time	Время автоматической системы передачи данных по каналу радиотрансляции

Наименование	Описание
Manual Setting	Ручная настройка
Display	Настройка дисплея
Temp.	Настройка отображения температуры
Radio	Настройка радио
SAT	Спутниковое радио SIRIUS
Cat./Ch.	КАТЕГОРИЯ/КАНАЛ
Artist/Title	Исполнитель/Название
Language	Выбор языка
RDS	RDS (система передачи данных по каналу радиотрансляции)
Radio Data System News	Новости системы передачи данных по каналу радиотрансляции
AF	Альтернативная частота
TA Vol.	Громкость дорожных оповещений/ Гр. дорожных оповещений
	Громкость дор. оп.
TA Volume	Громкость дорожных оповещений/ Гр. дорожных оповещений
	Громкость дор. оп.
Region	Регион
On / Off	On/Off (вкл/выкл)
Auto	Автоматич.
Return	Возврат
Main	Основные настройки
Media	Информация проигрывания MP3
German	Немецкий
English(UK)	Английский (UK)
French	Французский
Italian	Итальянский
Spanish	Испанский
Dutch	Нидерландский
Swedish	Шведский
Danish	Датский
Russian	Русский
Portuguese	Португальский
Sound	Настройка аудио
Bass	Низкие частоты
Middle	Средние
Treble	Высокие частоты
Fader	Микшер
Balance	Баланс
Incoming Call	Входящий вызов

Наименование	Описание
Private Mode	Режим скрытой связи
Call Ended	Вызов завершен
System Not Ready Please Wait a Moment	Система не готова, Пожалуйста, подождите
Searching - - -Passkey 0000	Поиск- - - Ключ доступа 0000
Pairing Over	Сопряжение окончено
Connecting	Соединение
Phone slot is full	Телефонный разъем занят
CONN	СОЕДИНЕНИЕ
Connection Complete	Соединение завершено
Connection Failed	Сбой соединения
Pairing Failed	Сбой сопряжения
Priority	Приоритет
DEL PHONE	УДАЛ. ТЕЛЕФОН
BT ON	ВКЛ BT
BT OFF	ВЫКЛ BT
Deleted	Удалено
Listening	Прослушивание
Back	Назад
Vehicle is moving Not available	Не доступно - автомобиль в движении
Call Ended	Вызов завершен
Active Call	Активный вызов
Phone Number	Номер телефона
Redial	Повтор
Pairing Complete	Сопряжение завершено
Select Phone	Выбрать телефон
Connection Complete	Соединение завершено
Connection Failed	Сбой соединения
Connecting	Соединение
Delete Phone	Удалить телефон
Deleted	Удалено
Transfer Complete	Передача завершена
Pairing Over	Сопряжение завершено
Pair Phone	Сопряжение с телефоном
Searching - - - Passkey 0000	Поиск - - - Ключ доступа 0000
Priority	Приоритет
Phone Priority	Приоритет телефона
Phonebook	Телефонная книга
Bluetooth System ON	Система Bluetooth вкл

Наименование	Описание
Bluetooth System OFF	Система Bluetooth выкл
Downloading Phonebook	Загрузка списка контактов
Please say a command	Пожалуйста, произнесите команду
No Phone paired Please pair a phone	Телефон не сопряжен, подключите телефон
Help	Справка
Call Transferred	Переадресация вызова
Please Wait	Пожалуйста, подождите
MP3 Play	MP3 Pla
Mic Mute Off	Выкл блок. микрофона
Mic Mute On	Вкл блок. микрофона
Mute (AUDIO MUTE)	Выкл. звук (ВЫКЛ. АУДИО)
Volume	Громкость
Min	Минимум
Max	Максимум
Incoming Volume	Входящая громкость
Max	Максимум
R	ВПРАВО
L	ВЛЕВО
F	ПЕРЕДНИЙ
R	ЗАДНИЙ
SETUP	НАСТРОЙКА
Text Scroll	Прокрутка текста
On	Вкл
Off	Выкл.
MP3 Play Info.	Информация проигрывания MP3
Power Bass	Усиление низких частот
UK ENGLISH	АНГЛИЙСКИЙ (UK)
POLISH	ПОЛЬСКИЙ
“Call” Say “By number” or “By name”	Для набора номера произнести «По номеру» по «По имени»

Табличка компрессора кондиционера

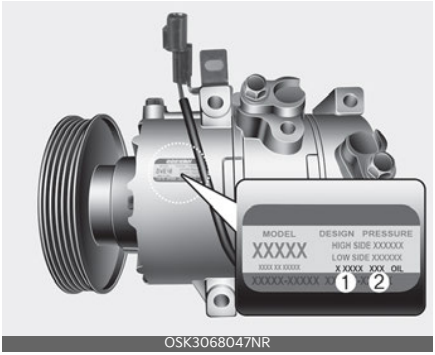

Табличка компрессора содержит сведения о типе компрессора, которым оснащен автомобиль, в частности модель, номер по каталогу поставщика, серийный номер, хладагент (1) и компрессорное масло (2).

Индекс I

Индекс

А

автозапуск — ISG 5-17
исключение: автомобили с мягкогибридными двигателями 5-17
Автоматический стеклоподъемник 4-30
автостоп — ISG 5-16
автомобили с мягкогибридными двигателями 5-16
исключение: автомобили с мягкогибридными двигателями 5-16
аккумулятор 8-39
зарядка аккумулятора 8-41
наклейка с указанием емкости аккумуляторной батареи 8-41
продление срока службы аккумулятора 8-39
сброс параметров 8-43
антенна 4-147

Б

боковая подушка безопасности 3-53
буксировка 7-33
аварийная буксировка 7-34
съемный буксировочный крюк 7-34
услуги эвакуатора 7-33
буксировка прицепа (для стран Европы) 5-64
движение с прицепом 5-67
парковка на уклонах 5-71
тормоза прицепа 5-67

В

в случае возникновения аварийной ситуации во время движения 7-4
если во время движения заглох двигатель 7-4
Если во время движения спустило колесо 7-4
если на перекрестке заглох двигатель 7-4
внутреннее освещение 4-103
лампа багажного отделения 4-105
лампа внутреннего освещения 4-104
лампа направленного освещения 4-103
лампа перчаточного ящика 4-105
лампа подсветки зеркала в солнцезащитном козырьке 4-105
воздухоочиститель 8-34
замена фильтра 8-34
воздушный фильтр системы климат-контроля 8-35
осмотр фильтра 8-35
вспомогательная система предотвращения столкновения в слепой зоне (BCA) 6-46
Настройки 6-48
Неисправность и ограничения 6-52
работа 6-49
Вспомогательная функция предотвращения лобового столкновения (FCA) 6-19
Настройки 6-21
Неисправность и ограничения 6-30
работа 6-23

Г

габаритные размеры 9-3

Д

датчик температуры охлаждающей жидкости двигателя 4-56
Дверные замки 4-20
в случае возникновения аварийной ситуации 4-21
замок задней двери с защитой от детей 4-24
изнутри 4-22
Полная блокировка 4-24
система блокировки дверей при увеличении скорости 4-24
система предупреждения о присутствии пассажира на заднем сидении (ROA) 4-24

система разблокирования дверей при столкновении 4-23
снаружи 4-20
центральный переключатель блокировки/разблокирования дверей 4-22
дверь багажного отделения 4-26
закрывание 4-26
открывание 4-26
устройство аварийного разблокирования двери багажного отделения 4-27
двигатель 9-2
движение в зимний период 5-59
зимние шины 5-60
Цепи противоскольжения 5-60
Действия при перегреве двигателя 7-8
декларация соответствия 6-134, 9-14
радиочастотные компоненты (передний радар) соответствуют перечисленным ниже требованиям. 6-134
держатель багажной сетки 4-136
держатель для солнцезащитных очков 4-136
держатель для хозяйственных сумок 4-144
детская удерживающая система (ДУС) 3-27
анкерное крепление ISOFIX 3-31
установка детского автокресла с использованием поясного/плечевого ремня безопасности 3-35
Установка детской удерживающей системы (ДУС) 3-30
якорное крепление 3-31
дистанционный доступ без ключа 4-9
замена аккумулятора 4-7
меры предосторожности 4-10
работа системы 4-9

Е

если двигатель не заводится 7-5
если коленчатый вал двигателя не проворачивается или проворачивается медленно 7-5
если коленчатый вал двигателя проворачивается нормально, но двигатель не заводится 7-5
если спустило колесо (при наличии запасного колеса) 7-15
декларация о соответствии домкрата нормам ЕС 7-24
домкрат и инструменты 7-15
замена шин 7-16
снятие и хранение запасного колеса 7-16
табличка на домкрате 7-23
Если спустило колесо (при наличии ремонтного комплекта ТМК) 7-26
Введение 7-27
использование ремонтного комплекта для шин 7-29
компоненты комплекта для ремонта шин 7-28
нанесение герметика 7-30
примечания по безопасному использованию ремонтного комплекта 7-32
проверка внутреннего давления в шине 7-31
Технические данные 7-32

Ж

жидкость гидропривода тормозной системы/сцепления 8-31
проверка уровня жидкости в гидроприводе сцепления/тормозной системы 8-31
жидкость для стеклоомывателя 8-32
проверка уровня омывающей жидкости 8-32
ЖК-дисплей (для приборной панели типа B)
информация 4-67
режим маршрутного компьютера 4-66
режим общего предупреждения 4-67

режим пользовательских настроек 4-68
Режим помощи при вождении 4-66
Режимы ЖК-дисплея 4-65
цифровой спидометр 4-67

З

замок задней двери с защитой от детей 4-24
Запас хода 4-57
запуск в экстренной ситуации 7-6
запуск двигателя буксировкой или толканием 7-7
запуск от внешнего источника 7-6
Зарядное USB-устройство 4-142
зеркала - внутреннее зеркало заднего вида 4-48
дневное/ночное зеркало заднего вида 4-49
электрохроматическое зеркало (ECM) 4-49
зеркала - наружное зеркало заднего вида 4-50
дистанционное управление 4-50
складывание 4-51

И

идентификационный номер автомобиля (VIN) 9-11
Индикация ISG 5-19
интегрированная система управления режимом вождения 5-49
режим движения 5-49
интеллектуальная система контроля ограничения скорости (ISLA)
Настройки 6-66
Неисправность и ограничения 6-70
работа 6-67
интеллектуальная система круиз-контроля с навигацией (NSCC) 6-99
Настройки 6-99
ограничения 6-101
работа 6-100
Интеллектуальный ключ 4-12
функции 4-12
интеллектуальный круиз-контроль (SCC) 6-82
Дисплей и управление 6-87
Настройки 6-83, 6-84
Неисправность и ограничения 6-92
информационно-развлекательная система 4-147
антенна 4-147
принцип работы аудиосистемы автомобиля 4-148
Информация об импортере для Великобритании 1-8

К

капот 4-35
закрывание 4-36
открывание 4-35
предупреждение об открытом капоте 4-36
ключи 4-7
Иммобилайзер 4-15
Интеллектуальный ключ 4-9
складной ключ 4-8
кнопка «ENGINE START/STOP»
74запуск/работа 5-12
кнопка «ENGINE START/STOP» (Запуск/остановка двигателя) 5-10
выключение двигателя 5-15
запуск двигателя 5-13
кнопка «ENGINE START/STOP» (Запуск/остановка двигателя) с подсветкой 5-10
Положение кнопки «ENGINE START/STOP» (Запуск/остановка двигателя) 5-10
кнопка блокировки стеклоподъемника 4-32
Комбинация приборов 4-53
датчик температуры охлаждающей жидкости двигателя 4-56
Запас хода 4-57
индикатор переключения передач 4-58
одометр 4-56
приборы 4-55
регулирование подсветки комбинации

приборов 4-54
спидометр 4-55
тахометр 4-55
указатель наружной температуры 4-57
указатель уровня топлива 4-56
Управление ЖК-дисплеем 4-54
комплекс работ по техническому обслуживанию 8-7
меры предосторожности при техобслуживании, выполняемом владельцем 8-7
Ответственность владельца 8-7
краткий обзор автомобиля 2-2
круиз-контроль (CC) 6-79
работа 6-79
крючок для одежды 4-144

Л

лампа багажного отделения 4-105
лампа внутреннего освещения 4-104
лампа перчаточного ящика 4-105
лампа подсветки зеркала в солнцезащитном козырьке 4-105
лампы освещения 8-71
меры предосторожности при замене лампы 8-71
люк на крыше 4-40
автоматическое изменение направления 4-42
открытие под наклоном и закрытие 4-41
открытие со сдвигом и закрытие 4-42
сброс 4-43
солнцезащитная шторка 4-41
лючок горловины топливного бака 4-37
закрывание 4-38
открывание 4-37

М

маршрутный компьютер 4-60
масса автомобиля 5-75
масса/объем 9-6
механическая коробка передач (МКПП) 5-21
использование сцепления 5-22
приемы правильного вождения 5-23
работа механической коробки передач 5-21
монитор заднего вида (RVM) 6-109
моторное масло (бензиновый двигатель) 8-25
замена моторного масла и фильтра 8-26
Проверка уровня моторного масла 8-25
моторный отсек 8-5
мощность лампы 9-4

Н

наружные элементы 4-145
багажник на крыше 4-145
боковой уплотнительный молдинг 4-146
номер двигателя 9-13

О

обзор приборной панели 2-6
обзор салона 2-4
обзор экстерьера 2-2
обогрев рулевого колеса 4-47
обогрев сидений 4-140
обогреватель стекла 4-106
обогреватель заднего стекла 4-106
обогреватель наружного зеркала заднего вида 4-106
одометр 4-56
окна 4-29
Автоматический стеклоподъемник 4-30
кнопка блокировки стеклоподъемника 4-32
открытие и закрытие 4-30
ручные стеклоподъемники 4-34
стеклоподъемники 4-30
описание пунктов планового техобслуживания 8-22
освещение 4-90
дневные ходовые огни 4-91
задняя противотуманная фара 4-97
передняя противотуманная фара 4-97

статический поворотный свет 4-91
указатели поворота и смены полосы движения 4-96
управление освещением 4-92
управление фарами дальнего света 4-93
устройство регулировки угла наклона фар 4-98
функция автоматического переключения фар дальнего света (HBA) 4-94
функция подсветки фарами головного света 4-90, 4-91
функция смены полосы движения одним касанием 4-96
Функция экономии заряда аккумулятора 4-90
особенности интерьера 4-138
держатель для хозяйственных сумок 4-144
Зарядное USB-устройство 4-142
крючок для одежды 4-144
обогрев сидений 4-140
отделка накрывающей полки 4-143
пепельница 4-138
подстаканник 4-139
прикуриватель 4-138
розетка 4-141
солнцезащитный козырек 4-139
фиксатор(ы) для напольных ковриков 4-142
особые условия движения 5-54
движение в дождливую погоду 5-57
движение в ночное время 5-57
движение по автомагистрали 5-58
движение по бездорожью 5-58
опасные условия движения 5-54
плавное прохождение поворотов 5-56
раскачивание автомобиля 5-56
управление автомобилем в затопленных местах 5-58
отделение для хранения в центральной консоли 4-135
отделка накрывающей полки 4-143
отсеки для хранения 4-135
держатель багажной сетки 4-136
держатель для солнцезащитных очков 4-136
отделение для хранения в центральной консоли 4-135
перчаточный ящик 4-135
увеличение объема грузового отсека 4-137
охлаждающая жидкость двигателя 8-28
замена охлаждающей жидкости 8-30
проверка уровня охлаждающей жидкости 8-28

П

пепельница 4-138
перед поездкой
перед тем как запустить двигатель 5-5
перед тем как сесть в автомобиль 5-5
Передача энергии (для гибридного автомобиля с напряжением питания 48 В) 4-63
перчаточный ящик 4-135
плановое техническое обслуживание 8-11
график штатного технического обслуживания. Для бензинового двигателя (для Европы, кроме России) 8-12
График штатного технического обслуживания для бензиновых двигателей [кроме Европы - (включая Россию)] 8-15
Меры предосторожности при проведении планового техобслуживания 8-11
техническое обслуживание автомобиля с бензиновым двигателем в неблагоприятных условиях эксплуатации (для Европы, кроме России) 8-14
техобслуживание автомобилей с бензиновым двигателем в жестких условиях эксплуатации [кроме Европы - (включая Россию)] 8-19
подголовник заднего сиденья 3-10
подголовник переднего сиденья 3-7
подголовник (передний)
регулировка вперед-назад 3-8

регулировка по высоте 3-8
снятие и установка 3-9
подстаканник 4-139
подушка безопасности 3-39
боковая подушка безопасности 3-53
датчики столкновения для подушки безопасности 3-56
Компоненты и функции системы пассивной безопасности 3-44
передняя подушка безопасности водителя и пассажира 3-47
предупреждающая надпись о подушке безопасности 3-42, 3-63
сигнальная лампа подушки безопасности 3-43
шторка безопасности 3-54
полка багажного отделения 4-137
положения ключа 5-7
выключение двигателя 5-9
замок зажигания 5-7
запуск двигателя 5-8
предохранители 8-54
Замена предохранителя в моторном отсеке 8-58
Замена предохранителя на внутренней панели 8-56
описание панели предохранителей/реле 8-59
предупреждение о непристегнутых ремнях безопасности 3-16
предупреждение о непристегнутом ремне безопасности водителя 3-16
сигнал о непристегнутом ремне безопасности заднего пассажира 3-17
сигнал о непристегнутом ремне безопасности переднего пассажира 3-16
приборы 4-55
прикуриватель 4-138
принадлежности для аварийных ситуаций 7-38
аптечка 7-38
знак аварийной остановки 7-38
огнетушитель 7-38
шинный манометр 7-38

Р

регулировка передних сидений 3-6
угол наклона спинки сиденья 3-7
режим пользовательских настроек 4-68
рекомендуемые смазочные материалы и их количество 9-8
рекомендуемый коэффициент вязкости SAE 9-9
ремни безопасности 3-14
поясной/плечевой ремень безопасности 3-18
предупреждение о непристегнутых ремнях безопасности 3-16
ремни безопасности с преднатяжителем 3-21
рулевое колесо 4-45
звуковой сигнал 4-48
обогрев рулевого колеса 4-47
регулировка наклона и вылета руля 4-46

С

сбор данных об автомобиле и регистратор событий 1-7
сертификационная табличка автомобиля 9-12
сигнализация при остановке на дороге 7-3
аварийная световая сигнализация 7-3
Сигнальные лампы и индикаторы 4-77
индикаторные лампы 4-86
сигнальные лампы 4-77
сиденья 3-3
карман на спинке сиденья 3-10
регулировка заднего сиденья 3-10
регулировка подголовников задних сидений 3-10
регулировка подголовников передних сидений 3-7
система интегрированного управления динамикой автомобиля

Режим «ECO» 5-50
Режим «SPORT» 5-51
система климат-контроля с автоматическим управлением 4-118
автоматическая система обогрева и кондиционирования воздуха 4-119
активация при использовании жидкости для омывателя лобового стекла 4-126
выбор режима 4-120
люк в крыше и рециркуляция воздуха в салоне 4-130
переключатель режимов подачи воздуха 4-122
подача внешнего (свежего) воздуха 4-123
регулирование скорости вращения вентилятора 4-123
регулирование температуры 4-122
Режим «OFF» 4-124
режим обогрева стекла 4-121
рециркуляционный воздух 4-122
ручное управление обогревом и кондиционированием воздуха 4-120
система климат-контроля с ручным управлением 4-107
активация при использовании жидкости для омывателя лобового стекла 4-114
выбор режима 4-109
люк в крыше и рециркуляция воздуха в салоне 4-117
переключатель режимов подачи воздуха 4-110
подача внешнего (свежего) воздуха 4-110
регулирование скорости вращения вентилятора 4-111
регулирование температуры 4-110
рециркуляционный воздух 4-110
система контроля безопасного выхода (SEW) 6-57
Настройки 6-58
Неисправность и ограничения 6-60
работа 6-59
система контроля внимания водителя (DAW) 6-73
Настройки 6-73
Неисправность и ограничения 6-75
работа 6-74
система контроля давления в шинах (TPMS) 7-10
индикаторы 7-14
обзор системы 7-10
признаки низкого давления в шинах 7-12
сбой системы контроля давления в шинах TPMS 7-13
система предотвращения столкновений при движении задним ходом (RCCA) 6-111
Настройки 6-112
Неисправность и ограничения 6-117
работа 6-113
система предупреждения о присутствии пассажира на заднем сидении (ROA) 4-24
система предупреждения о расстоянии при парковке задним ходом (PDW) 6-122
система предупреждения о расстоянии при парковке передним/задним ходом (PDW) 6-127
Настройки 6-123, 6-128
Неисправность и меры предосторожности 6-124, 6-131
работа 6-123, 6-129
система противоугонной сигнализации 4-17
система ручного контроля за ограничениями скорости (MSLA) 6-63
отключение системы ограничения скорости движения 6-64
работа функции 6-63
установка ограничения скорости 6-63
система слежения за полосой движения (LFA) 6-105
Настройки 6-105
Неисправность и ограничения 6-108
работа 6-106
система снижения токсичности выхлопных газов 8-107

система снижения токсичности выхлопных газов 8-108
система снижения токсичности выхлопных газов из картера двигателя 8-107
Система снижения токсичности паров топлива 8-107
система удержания полосы (LKA) 6-38
Настройки 6-39
Неисправность и ограничения 6-42
работа 6-40
солнцезащитный козырек 4-139
спидометр 4-55
старт-стоп при движении накатом (SSC) (для двигателя MHEV) 5-35
Условия повторного запуска двигателя 5-35
Условия работы режима SSC 5-35
стеклоочистители и стеклоомыватели
переключатель стеклоочистителя и стеклоомывателя заднего стекла 4-102
стеклоомыватели лобового стекла 4-101
«Стоп-старт» (ISG) 5-15
автозапуск 5-17
автостоп 5-16
включение системы ISG 5-15
Индикация ISG 5-19
отключение системы ISG 5-15
перезапуск двигателя в режиме стоп-старт 5-17
Условия срабатывания системы ISG (Стоп-Старт) 5-18
стояночный тормоз 5-38, 8-33
проверка стояночного тормоза 8-33

Т

табличка компрессора кондиционера 9-13
табличка технических характеристик и значений давления в шинах 9-12
тахометр 4-55
техобслуживание, выполняемое владельцем 8-9
график техобслуживания, выполняемого владельцем 8-9
тормозная система 5-36
антиблокировочная тормозная система (ABS) 5-40
Индикаторная лампа ESC 5-44
Работа системы ESC 5-43
Работа системы VSM 5-46
система помощи при трогании на подъеме (HAC) 5-45
стояночный тормоз 5-38
тормоз с усилителем 5-36
управление устойчивостью автомобиля (VSM) 5-46
электронный контроль устойчивости (ESC) 5-42
трансмиссия с двойным сцеплением (DCT) 5-25
ЖК-дисплей для предупреждающих сообщений 5-27
парковка с рычагом переключения передач в положении N (нейтраль) 5-30
перегрев трансмиссии 5-29
Предупреждения трансмиссии с двойным сцеплением 5-27
приемы правильного вождения 5-33
снятие блокировки переключения передач 5-33
спортивный режим 5-31

У

увеличение объема грузового отсека 4-137
указатель наружной температуры 4-57
указатель уровня топлива 4-56
Управление ЖК-дисплеем 4-54
уход за внешним видом 8-99
уход за наружными поверхностями 8-99
уход за салоном 8-104

Ф

функция автоматического

переключения фар дальнего света (HBA) 4-94
функция устранения обледенения и запотевания лобового стекла 4-130
система климат-контроля с автоматическим управлением 4-131
система климат-контроля с ручным управлением 4-131

Х

характеристики
табличка компрессора кондиционера А-9

Ц

центральный переключатель блокировки/разблокирования дверей 4-22

Ш

шины и колеса 8-43, 9-5
замена колеса 8-49
замена шин 8-47
маркировка на боковых поверхностях шин 8-49
низкопрофильная шина 8-53
перестановка шин 8-46
проверка давления в шинах 8-45
регулировка углов установки колес и их балансировка 8-47
рекомендуемое давление в шинах в холодном состоянии 8-43
сцепление шин с поверхностью дороги 8-49
техническое обслуживание шин 8-49
шторка безопасности 3-54

Щ

щетки стеклоочистителя 8-37
замена щеток 8-37

Э

экономичная эксплуатация 5-52
этикетка с информацией о топливе 9-15
этикетка хладагента 4-116, 4-129, 9-14