DACIA STRIKER

HYBRID



Pieejams arī ar divu degvielas veidu (benzīna/LPG) dzinējiem.

AUTO
IR ATGRIEZIES

Dacia Striker paver jaunus apvāršņus ar svaigu un novatīvu skatījumu uz mūsdienīgu automobili. Ar savu slaidu, aerodinamisku un robustu siluetu tas pauž izteiksmīgu un unikālu stilu. Dacia Striker ir radīts dažādiem lietošanas veidiem – gan pilsētvidē, gan ārpus ierastajiem maršrutiem – apvienojot pieejamību un daudzpusību, pateicoties plašam dzinēju klāstam: hibrīds, 4x4 hibrīds, benzīna un LPG dzinēji.



PANORĀMAS LŪKA (1)
1,2 x 0,8 m
t.i., 0,94 m²

600 LITRI (1) BAGĀŽNIEKA NODALĪJUMS

PAAUGSTINĀTS KLĪRENSS LĪDZ 200 mm

ELEKTRISKA BAGĀŽAS NODALĪJUMA ATVĒRŠANA AR BRĪVROKU FUNKCIJU (1)

HYBRID 155 & HYBRID 150 4x4 DZINĒJI

19 COLLU VIEGLMETĀLA DISKI (2)

(1) Atkarībā no versijas. (2) Pēc izvēles.

INTERAKTĪVĀ IZVĒLNE

01. DIZAINS

02. PIEREDZE SALONĀ

03. BRAUKŠANAS PRIEKS

04. MULTIMEDIJI

05. BRAUKŠANAS PALĪGSISTĒMAS

06. APRĪKOJUMS UN AKSESUĀRI

07. DACIA PAKALPOJUMI

BEZ KOMPROMISA MODERNS

Pateicoties dinamiskajam siluetam, vertikālajai priekšējai daļai un palielinātam klīrensam (līdz 200 mm), Dacia Striker lauž ierastos standartus un no jauna definē šo automobiļu klasi. Jaunās krāsas - sarmas zaļa un kosmiski zila - papildinātas ar Starkle® elementiem, kas izceļ auto īpašo un mūsdienīgo izskatu.



Pateicoties dinamiskajam siluetam, vertikālajai priekšējai daļai un palielinātam klīrensam (līdz 200 mm), Dacia Striker lauž ierastos standartus un no jauna definē šo automobiļu klasi. Jaunās krāsas - sarmas zaļa un kosmiski zila - papildinātas ar Starkle® elementiem, kas izceļ auto īpašo un mūsdienīgo izskatu.





T veida zīmola gaismas priekšpusē un aizmugurē



Detaļas - gaisa ieplūdes caurule (snorkel)



19 collu [1] vieglmetāla diski ar "diamond-cut" apdari

Pagarinātā jumta līnija, ko papildina spoileris, izceļ silueta plūdenumu. Vienā līmenī ar jumtu iebūvētie jumta reliņi un panorāmas jumta lūka papildina eleganto dizainu, vienlaikus optimizējot aerodinamiku.



Jumta spoileris

(1) Pēc izvēles.

RADĪTS TAVAM IKDIENAS KOMFORTAM

Saskaņā ar eksterjera dizainu Dacia Striker interjerā priekšroka dota plašumam un gaismai. Vairākos līmeņos veidotais mērinstrumentu panelis apvieno auduma elementus ar ielaidumiem no pārstrādātiem materiāliem, radot vizuālu vienotību un vienlaikus pastiprinot drošības sajūtu un uztveramo kvalitāti.



Vadītāja acu priekšā esošais 7 collu LightVisio mērinstrumentu paneļa displejs ar unikālu "peldošu" efektu uzrāda braukšanas datus ar izcilu skaidrību, vienlaikus mazinot acu nogurumu. Intuitīvais un savienojamais 10,1 collas multimediju skārienekrāns nodrošina vienmērīgu navigāciju un ļauj pielāgot informāciju atbilstoši jūsu vajadzībām.



Jauns 7 collu "LightVisio" mērinstrumentu paneļa displejs

Gan priekšējie, gan aizmugurējie sēdekļi ir ergonomiski veidoti, lai nodrošinātu komfortablu braucienu. Daļēji elektriski regulējamais vadītāja sēdeklis ļauj ērti pielāgot tā pozīciju. To apdare no "Microcloud" auduma un tekstila ar polimēru pārklājumu, ko papildina dekoratīvas vīles, palīdz radīt elegantu un patīkamu gaisotni.



Vadītāja sēdeklis ar elektrisku regulēšanu

Uzmanība pret detaļām ir redzama zigzaga veida vīlē uz instrumentu paneļa; šis motīvs atkārtojas arī salona apdarē, radot smalku un vienotu vizuālo harmoniju.



Apdare ar zigzaga formas dekoratīvo nošuvumu

JAUNI APVĀRŠŅI

Ar fiksētu panorāmas jumta logu, kura izmēri ir 1,2 m x 0,8 m (jeb 0,94 m^2), Dacia Striker paver salonam jaunus apvāršņus. Dabiskais apgaismojums pastiprina plašuma sajūtu, vienlaikus nodrošinot optimālu termisko komfortu, pateicoties filtram, kas bloķē līdz pat 99 % UV staru. Tas efektīvi aiztur saules karstumu vasarā, bet ziemā palīdz saglabāt siltumu salonā.



Salona akustiskais komforts rada vidi, kas ir ideāli piemērota, lai pilnībā atslēgtos no ikdienas. Arkamys® 3D audio sistēma ar sešiem skaļruņiem nodrošina ieskaujošu skaņas baudījumu un augstākās kvalitātes klausīšanās pieredzi.



Arkamys® 3D audio sistēma ar 6 skaļruņiem

Pateicoties piecām pilna izmēra sēdvietām un 234 mm lielai kāju telpai aizmugurē, Dacia Striker ērti uzņem visus pasažierus. Gan priekšējie, gan aizmugurējie sēdekļi ir ergonomiski veidoti un nodrošina plašu sēdēšanas telpu, kas radīta, domājot par ikviena komfortu.

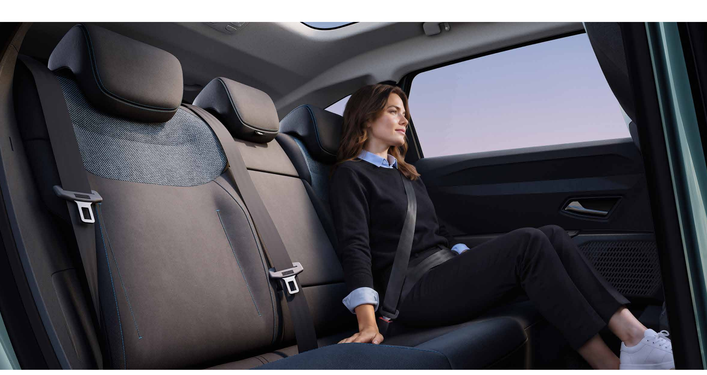

5 pilna izmēra sēdvietas ar plašu vietu kājām

PRAKTISKS UN ATJAUTĪGS

Salons ir veidots tā, lai būtu piemērots jebkurām vajadzībām, un piedāvā plašas mantu novietošanas iespējas ar kopējo ietilpību līdz pat 31 litram. Salonā un bagāžas nodalījumā nemanāmi integrētie līdz pat deviņiem YouClip® stiprinājuma punktiem nodrošina praktiskus un daudzpusīgus risinājumus ikdienas piederumu pakarināšanai, novietošanai vai uzglabāšanai.



Priekšpusē esošā augstā konsole piedāvā plašu un daudzpusīgu mantu novietošanas vietu, tostarp īpaši ietilpīgu nodalījumu zem roku balsta. Pārvietojamie glāžu turētāji, kas ir saderīgi ar YouClip® sistēmu, ir pielāgojami katra lietotāja vajadzībām. Integrētā kabeļu atvere un USB-C pieslēgvietas uz mērinstrumentu paneļa atvieglo ierīču pievienošanu, savukārt nemanāmi iebūvētais ledus skrāpis ir ērti pieejams vadītāja pusē.



Integrēta kabeļu atvere



Integrēts ledus skrāpis vadītāja pusē

Aizmugurējā daļā iekārtojums veidots, domājot par visiem pasažieriem; tajā ir roku balsts, kurā var novietot bērnu rotaļlietas, ikdienas priekšmetus vai dzērienu krūzes. Šo iekārtojumu papildina kabatas priekšējo sēdekļu atzveltnēs un četri YouClip® stiprinājuma punkti, padarot salonu vēl praktiskāku.

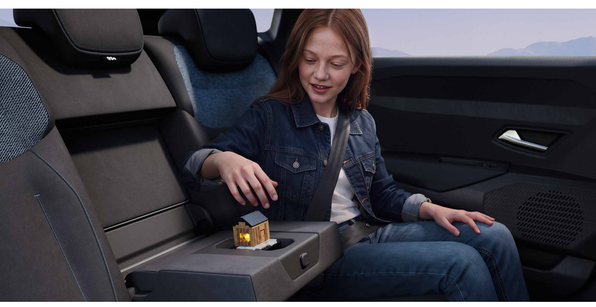

Daudzfunkcionāls elkoņu balsts

ATJAUTĪBA LĪDZ PAT ZĀBAKIEM

Bagāžnieks ir radīts, lai atvieglotu ikdienu, piedāvājot līdz pat 600 litru(1) ietilpību un pārdomātu daudzpusību. Elektriskās bagāžnieka durvis ar bezroku atvēršanas funkciju(1) atvieglo piekļuvi, savukārt zemā iekraušanas mala padara mantu iekraušanu un izkraušanu ļoti vienkāršu. Aizmugurējais sēdeklis ar 60/40 dalījumu un Easy Fold vadības rokturiem, kas pieejami no bagāžnieka puses, ļauj viegli pielāgot telpu pat vislielāko priekšmetu pārvadāšanai. Modulārā dubultā grīda(1), ko var sadalīt trīs sekcijās, nodrošina pārskatāmu un funkcionālu iekārtojumu.



Atjautīgā un daudzpusīgā dubultā grīda ir pārveidojama par vertikālām starpsienām telpas sadalīšanai. Tā ir izmantojama no abām pusēm: vienai pusei ir paklāja pārklājums, bet otra ir viegli tīrāma, nodrošinot ērtu lietošanu. Aizmugurējais sēdeklis, ko var sadalīt divās daļās, atvieglo piekļuvi bagāžas nodalījumam un lieliski iekļaujas zem dubultās grīdas, nodrošinot pilnīgu piekļuvi un optimālu mantu izkārtojumu.







Ikviena detaļa atvieglo lietošanu: trīs YouClip® stiprinājuma punkti, divi gaismas avoti(1), 12 V kontaktligzda, četri stiprinājuma punkti un divi āķi priekšmetu nostiprināšanai vai pakarināšanai.

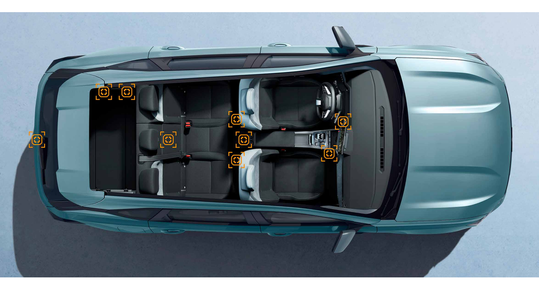

Līdz 9 YouClip® stiprinājuma punktiem: 6 salonā un 3 bagāžniekā, kā arī 2 papildu punkti, kas pieejami kā piederumi aiz galvas balstiem.

(1) Atkarībā no versijas.

KONFIGURĒT UN PASŪTĪT

Uz IZVĒLMI ∧

HIBRĪDS GĒNOS

Pateicoties pašuzlādes hibrīda piedziņas sistēmām, divu vai četru riteņu piedziņai un benzīna/sašķidrinātās gāzes (LPG) divu degvielu sistēmai, Dacia Striker piedāvā lielu sniedzamību, brīvību braukt elektriskajā režīmā pilsētā, optimizētu degvielas patēriņu, zemas ekspluatācijas izmaksas un samazinātas CO_2 emisijas.

HIBRĪDS 155 PAŠUZLĀDES
DZINĒJS

HIBRĪDS 150 4X4 PAŠUZLĀDES
DZINĒJS

MILD HIBRĪDA-G 140[1]
BENZĪNA/LPG
DZINĒJS



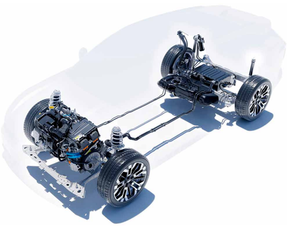

HYBRID 155 DZINĒJS
Aprīkots ar pašuzlādes hibrīda tehnoloģiju; nodrošina 1090 km sniedzamību un līdz pat 80% braukšanas pilsētā elektrorežīmā. Tas ļauj ietaupīt 40% degvielas(2). Akumulators automātiski uzlādējas palēninājuma un bremzēšanas laikā, nodrošinot vienkāršu un ērtu lietošanu.

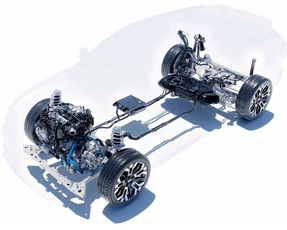

HYBRID 150 4X4 DZINĒJS
150 ZS jauda apvienojumā ar pašuzlādes hibrīda tehnoloģiju un elektromotoru uz aizmugurējās ass optimālai 4x4 saķerei. Pieci braukšanas režīmi (Eco, Auto, Snow, Mud/Sand, Off-road) ļauj pielāgot automobili jebkurai situācijai. Jūs varēsiet baudīt 840 km sniedzamību un braukt elektrorežīmā 60% laika, pārvietojoties pilsētā.

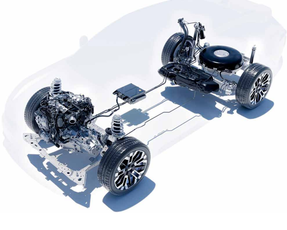

MILD-HYBRID-G 140(1) DZINĒJS
Benzīna un sašķidrinātās gāzes (LPG) divu degvielu sistēma apvienojumā ar elektromotoru nodrošina kopējo sniedzamību līdz pat 1600 km, vienlaikus samazinot CO_2 emisijas līdz pat 10%.

(1) "Mild hybrid-G 140" dzinējs ir pieejams vai nu ar automātisko, vai ar manuālo pārnesumkārbu.
(2) Pamatojoties uz Eiropas vidējiem rādītājiem.
(3) Salīdzinot ar līdzvērtīgu benzīna dzinēju.

DZINĒJU ĪSS APSKATS

Priekšnosacījumi pareizās izvēles izdarīšanai.

	HYBRID 155	HYBRID 150 4X4	MILD HYBRID-G 140 AT	MILD HYBRID-G 140 MT
Spēka agregāts un enerģija	Benzīna/elektriskais hibrīds 200 V	Benzīna/elektriskais hibrīds 48 V	Benzīna/LPG/elektriskais hibrīds 48 V	Benzīna/LPG/elektriskais hibrīds 48 V
Transmisijas veids	Daudzrežīmu automātiskā bez sajūga	2WD/ 4WD Auto	Automātiskā ar dubulto sajūgu un 6 pārnesumiem	Manuālā ar 6 pārnesumiem
Kombinētais sniedzamības attālums	līdz 1090 km	līdz 840 km	līdz 1600 km	līdz 1600 km
Braukšana ar elektrisko piedziņu pilsētā	līdz 80 %	līdz 60 %	-	-

ĪSTAS 4X4 SPĒJAS

Pateicoties lielajam klīrensam (līdz 200 mm) un Starkle® riteņu arku ieliktņiem, 4x4 versija ir gatava pārvarēt jebkuru reljefu. 6 pakāpju divsajūgu pārnesumkārba kombinācijā ar pārnesumu pārslēgšanas svirām pie stūres pielāgo savu reakciju, nodrošinot kontrolētu braukšanu jebkuros apstākļos.



Gan ikdienas lietošanā, gan vissarežģītākajos apvidos 4x4 piedziņas sistēma ar pilnpiedziņu, ko darbina aizmugurē uzstādīts elektromotors, nodrošina labāku stabilitāti un vadāmību. Pieci braukšanas režīmi - Eco, Auto, Snow, Mud/Sand un Off-road - pielāgojas jebkurai situācijai un ietver automātisku braukšanas lejup no kalna palīgsistēmu drošai braukšanai.



Ekrāns, kurā tiek rādīta informācija par 4x4 režīmu

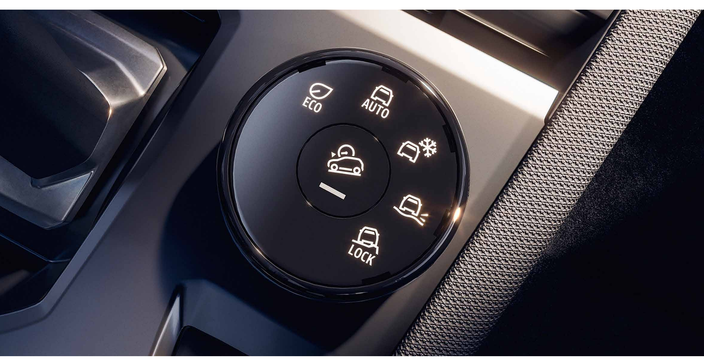

Braukšanas režīma izvēles slēdzis

KONFIGURĒT UN PASŪTĪT

Uz IZVĒLMI ∧

INTUITĪVA MULTIVIDES PIEREDZE

Izmantojot Media Nav Live un bezvadu viedtālruņa ekrāna dublēšanas funkciju (saderīgu ar Apple CarPlay® un Android Auto™), piekļūstiet savām lietotnēm, atskaņošanas sarakstiem un navigācijai tieši 10,1 collas skārienekrānā. Sekojiet līdzi visai braukšanas informācijai, pateicoties jaunajam 7 collu LightVisio mērinstrumentu paneļa displejam.



Izmantojot "Media Nav Live" un bezvadu viedtālruņa ekrāna dublēšanas funkciju (saderīgu ar Apple CarPlay® un Android Auto™), piekļūstiet savām lietotnēm, atskaņošanas sarakstiem un navigācijai tieši 10,1 collas skārienekrānā. Sekojiet līdzi visai braukšanas informācijai, pateicoties jaunajam 7 collu "LightVisio" mērinstrumentu paneļa displejam.

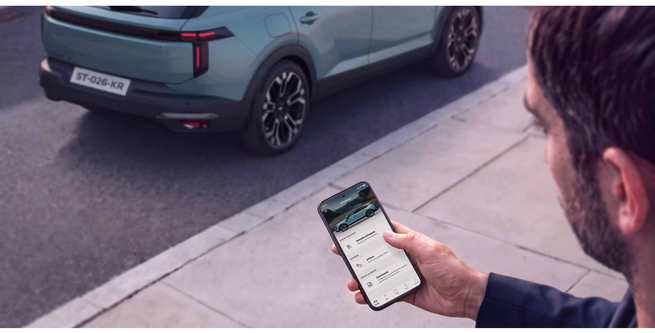

Lietotne MyDacia

Jaunās paaudzes indukcijas lādētājs, kas ir saderīgs ar MagSafe un aprīkots ar ventilācijas sistēmu, nodrošina ātru un vienkāršu bezvadu uzlādi.



Jaunākās paaudzes indukcijas lādētājs

Android Auto™ ir Google Inc. preču zīme. Apple CarPlay® ir Apple Inc. preču zīme.

KONFIGURĒT UN PASŪTĪT

Uz IZVĒLMI ∧

BRAUCIET PILNĪGĀ DROŠĪBĀ

Dacia Striker ir aprīkots ar modernām vadītāja palīgsistēmām un pastiprinātu virsbūves konstrukciju, nodrošinot gan braukšanas prieku, gan drošību. Izmantojot pogu My Safety, varat ērti pielāgot dažas no šīm sistēmām savām vēlmēm.

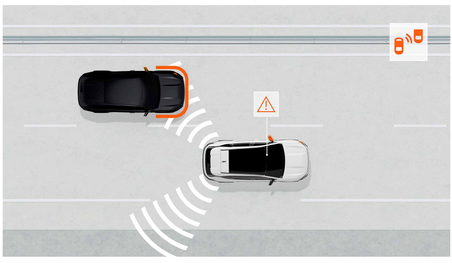

BRĪDINĀJUMS PAR AKLO ZONU
Šī palīgsistēma uzrauga zonas, kurās vadītāja redzamība ir ierobežota, un brīdina viņu ar vizuālu signālu, ja šajā zonā atrodas cits transportlīdzeklis vai ceļu satiksmes dalībnieks, tādējādi ļaujot droši veikt joslu maiņu.

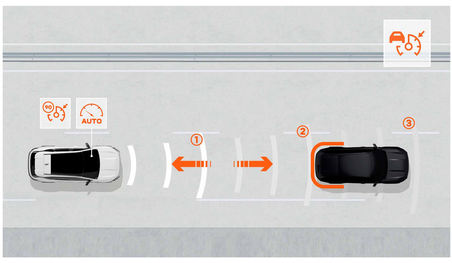

ADAPTĪVĀ KRUĪZA KONTROLE
Ļaujiet kruīza kontrolei regulēt drošu distanci līdz priekšā braucošajam transportlīdzeklim. Transportlīdzeklis samazinās ātrumu, ja distance kļūs pārāk maza, un atkal paātrināsies, kad satiksme kļūs brīvāka.

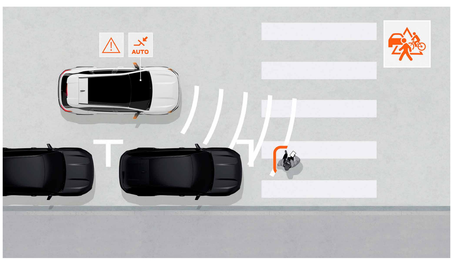

AKTĪVĀ AVĀRIJAS BREMZĒŠANAS SISTĒMA (AEBS)
Šī sistēma novērš frontālas sadursmes risku ar citiem transportlīdzekļiem, gājējiem vai velosipēdistiem gan braukšanas laikā taisnā virzienā, gan krustojumos. Tā brīdina vadītāju un nepieciešamības gadījumā var automātiski veikt transportlīdzekļa bremzēšanu.

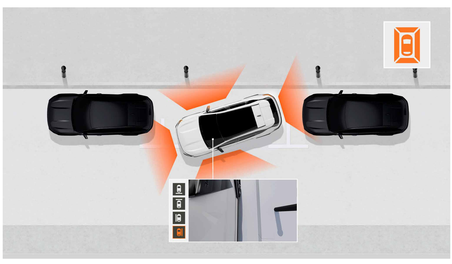

DAUDZSKATU KAMERA
Daudzskatu kamera sniedz jums papildu skata punktus! Tā nodrošina skatu uz priekšu, aizmuguri un sāniem, palīdzot pamanīt bedres, akmeņus vai šķēršļus, kurus ne vienmēr ir viegli ieraudzīt, un atvieglojot manevrēšanu.

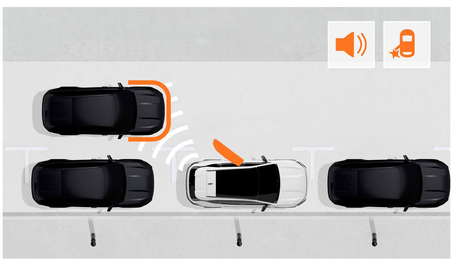

BRĪDINĀJUMS PAR DROŠU IZKĀPŠANU
Lai nodrošinātu, ka vadītājs vai pasažieris var droši atvērt durvis, kad transportlīdzeklis ir apstājies - neatkarīgi no tā, vai dzinējs darbojas vai ir izslēgts - tiek aktivizēts vizuāls un skaņas brīdinājums, ja uz ceļa pēkšņi parādās briesmas.

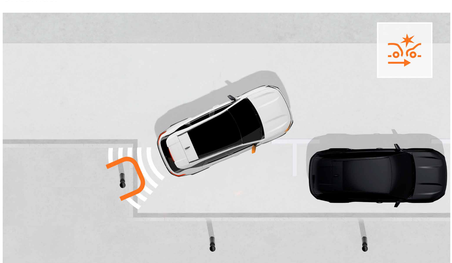

AUTOMĀTISKĀ AVĀRIJAS BREMZĒŠANA, BRAUCOT ATPAKAĻGAITĀ
Šī sistēma atpazīst šķēršļus aizmugurē un automātiski aptur transportlīdzekli briesmu gadījumā.

IEPAZĪSTIET APRĪKOJUMU

KRĀSU PALETE

APRĪKOJUMA VERSIJAS

AKSESUĀRI

DZINĒJI

IZMĒRI

06. KRĀSU PALETE

SARMAS ZAĻA

KOSMISKI ZILA

ZVAIGŽŅU MELNA

ALPU BALTA

SLĀNEKĻA PELĒKA

CIEDRU ZAĻA

TEREKOTA BRŪNA



Sarmas zaļa(2)



Kosmiski zila (2)



Zvaigžņu melna(2)



Alpu balta (1)



Slānekļa pelēka(2)



Ciedru zaļa(2)



Terakotas brūna(2)

(1) Nemetāliskā krāsa. (2) Metāliska krāsa.
Attēliem ir tikai ilustratīvs raksturs.

Uz APRĪKOJUMA SADAĻU ^

06. APRĪKOJUMA VERSIJAS

essential



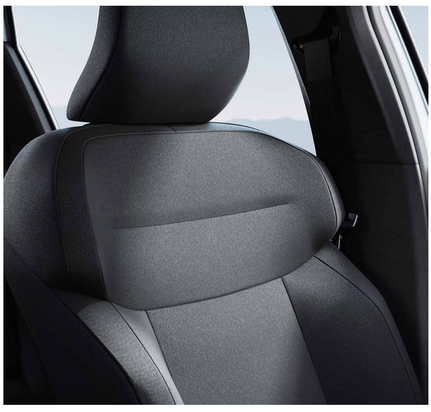



PAMATAPRĪKOJUMS
VIRSBŪVES DIZAINS
– 17 collu Kylia tērauda diski ar dekoratīviem diskiem
– Virsbūves krāsas bamperi
– Melni durvju rokturi
– Melni sānu spoguļu uzlikas
– LED priekšējie lukturi ar zīmola logotipa motīvu
– Fiksēti melni jumta reliņi
– ECOLED priekšējie lukturi, LED aizmugurējie lukturi
– Dacia logotips priekšpusē un uzraksts uz aizmugurējās līstes
– Starkle® apdare uz apakšējiem durvju paneļiem, jumta arkas un apakšējā bampera

SALONA DIZAINS
– Tērauda pelēkas gaisa atveres
– Melni iekšējie durvju rokturi
– Īpaša gluda melna auduma apdare
– Melna un pelēka auduma apdare uz paneļa

SALONS
– Manuālais gaisa kondicionieris
– 7 collu LightVisio ekrāns uz paneļa
– Multimediju displejs: multimediju sistēma ar 10,1 collu skārienekrānu, radio un viedtālruņa ekrāna spoguļošanu, izmantojot USB kabeli vai bezvadu režīmā, izmantojot Wi-Fi, Bluetooth® tālruņa savienojumam, četriem skaļruņiem un tālvadības pakalpojumu pakotni
– Zema viduskonsole
– 1/3-2/3 nolokāmi aizmugurējie sēdekļi
– Elektriski vadāmi un apsildāmi sānu spoguļi
– Elektriski vadāmi priekšējie un aizmugurējie sānu logi ar vienas pogas nolaišanu/pacelšanu
– Regulējama stūres statne
– Vadītāja sēdekļa augstuma regulēšana
– 5 YouClip® stiprinājuma punkti
– Centrālā atslēga ar tālvadību
– Salokāma atslēga
– Elektriskais stūres pastiprinātājs
– Bagāžas nodalījuma pārsegs
– Manuālā stāvbremze

DROŠĪBA UN BRAUKŠANAS PALĪDZĪBA
– Adaptīvā kruīza kontrole
– 6 drošības spilveni (vadītāja un pasažiera priekšējie drošības spilveni, sānu un aizkaru drošības spilveni)
– ABS/AEBS/LKA/LDWS/DDAW/ISA /EBA/ESP/ACC(1)
– Automātiskie priekšējie lukturi
– ECO režīms, Stop & Start un pārnesumu pārslēgšanas indikators
– Isofix bērnu sēdeklīšu stiprinājuma sistēma aizmugurējiem sānu sēdekļiem.
– Riepu remonta komplekts
– Kruīza kontrole/ātruma ierobežotājs un stūres vadības ierīces
– Atpakaļgaitas kamera un aizmugurējie parkošanās sensori

PAPILDUS APRĪKOJUMS
– Metāliskā krāsa

(1) ABS: pretbloķēšanas bremžu sistēma / AEBS: uzlabota avārijas bremzēšanas sistēma ar gājēju un velosipēdistu noteikšanas funkciju / LKA: joslas ieturēšanas palīgsistēma / LDWS: brīdinājuma sistēma par izbraukšanu no joslas / DDAW: brīdinājuma sistēma par vadītāja miegainību un uzmanības zudumu / ISA: inteliģentā ātruma palīgsistēma (ceļa zīmju atpazīšana ar brīdinājumu par ātruma pārsniegšanu) / EBA: avārijas bremzēšanas palīgsistēma / ESP: elektroniskā stabilitātes programma / ACC: adaptīvā kruīza kontrole.

expression







PAMATA APRĪKOJUMS
expression = essential+

ĀRĒJAIS DIZAINS
– 17 collu Tergan dimanta griezuma alumīnija diski
– Megalith pelēki sānu spoguļu uzlikas
– Virsbūves krāsas durvju rokturi

SALONA DIZAINS
– Tērauda pelēki iekšējie durvju rokturi
– Īpaša apdare, kurā Expression versijā apvienots melns un pelēks audums
– Mīksta stūre

SALONS
– Divzonu automātiskā klimata kontrole ar aizmugurējām gaisa ventilācijas atverēm
– Vadītāja sēdeklis ar jostasvietas regulēšanas iespēju

PAPILDU APRĪKOJUMS
– Techno Pack 1: Media Nav Live (multimediju sistēma ar 10,1 collu skārienekrānu, tiešsaistes navigācija ar automātiskiem karšu atjauninājumiem 8 gadus, radio, viedtālruņa ekrāna spoguļošana, izmantojot USB kabeli vai bezvadu režīmā, izmantojot Wi-Fi, Bluetooth® modulis, seši skaļruņi, 3D Arkamys® skaņas sistēma, piekļuve Dacia lietotņu veikalam un attālināto pakalpojumu paketei, bezvadu lādētājs, brīvroku karte)
– Ziemas pakete: apsildāmi priekšējie sēdekļi, apsildāma stūre un apsildāms vējstikls
– Apsildes pakete: apsildāmi priekšējie sēdekļi un apsildāma stūre
– Pilsētas pakete: priekšējie un sānu parkošanās sensori, aklās zonas uzraudzības sistēma, daudzskata kamera, automātiskā avārijas bremzēšana, braucot atpakaļgaitā, drošas izkāpšanas sistēma, aizmugurējās šķērsvirziena satiksmes uzraudzības sistēma, miglas lukturi
– Metāliska krāsa

journey







PAMATA APRĪKOJUMS
journey = expression+
ĀRĒJAIS DIZAINS
– 18 collu Talyana dimanta griezuma alumīnija diski
– Tonēti aizmugurējie logi
SALONA DIZAINS
– Ar zilu audumu pārklāts panelis ar pelēkām dekoratīvām šuvēm
– Melni MicroCloud auduma ieliktņi uz durvju paneļiem
– Sēdekļu atzveltņu kabatas
– Īpašs ceļojuma polsterējums no MicroCloud auduma ar plastmasas pārklājumu kombinācijā ar zilu un melnu audumu.
SALONS
– Elektriski atveramas bagāžas nodalījuma durvis bez roku vadiem
– Brīvroku karte
– Vadītāja sēdeklis ar daļēju elektrisko regulēšanu
– Pasažiera sēdeklis ar augstuma regulēšanu (izņemot 48 V modeļus)
– Vadītāja un pasažiera sēdekļi ar jostasvietas regulēšanu
– Apsildāma stūre un priekšējie sēdekļi
– Media Nav Live: multimediju sistēma ar 10,1 collu skārienekrānu, tiešsaistes navigācija ar automātiskiem karšu atjauninājumiem 8 gadus, radio, viedtālruņa ekrāna spoguļošana, izmantojot USB kabeli vai bezvadu režīmā, izmantojot Wi-Fi, Bluetooth® modulis, seši skaļruņi, 3D Arkamys® skaņas sistēma, piekļuve Dacia lietotņu veikalam un attālināto pakalpojumu pakete
– Bezvadu lādētājs
– Viduskonsole ar 2 YouClip® krūzīšu turētājiem, roku balstu un glabāšanas nodalījumu, kā arī izvelkamu atvilktni (izņemot modeļus ar manuālo pārnesumkārbu)
– Aizmugurējais sēdeklis ar Easy Fold nolocīšanas sistēmu un roku balstu
– Viedtālruņa turētājs
– YouClip® tīkls
– 4 papildu YouClip® stiprinājuma punkti aizmugurē
– Trīsdaļīga, apgriežama bagāžnieka grīda (izņemot 4x4 modeļus)

DROŠĪBA UN BRAUKŠANAS PALĪDZĪBA
– Automātiska tālās/tuvās gaismas pārslēgšana
– Miglas lukturi ar pagriezienu gaismu

PAPILDU APRĪKOJUMS
– Apsildāmas logu mazgāšanas sprauslas un vējstikls
– Pilsētas komplekts 2: priekšējie un sānu parkošanās sensori, aklās zonas uzraudzības sistēma, daudzskatu kamera, automātiskā avārijas bremzēšana, braucot atpakaļgaitā, drošas izkāpšanas sistēma, šķērsvirziena satiksmes uzraudzības sistēma, braucot atpakaļgaitā
– 19 collu Darsana dimanta griezuma alumīnija diski
– Neatverams panorāmas stikla lūka
– 18 collu vissezonas riepas
– Metāliska krāsa

extreme







PAMATA APRĪKOJUMS
extreme = expression+

ĀRĒJAIS DIZAINS
– 18 collu Talyana dimanta slīpējuma alumīnija diski
– Vara krāsas sānu spoguļu uzlikas
– Panorāmas stikla jumts
– Vara krāsas centrālie disku diski
– Tonēti aizmugurējie logi

SALONA DIZAINS
– Ar melnu MicroCloud audumu pārklāts instrumentu panelis ar vara šuvēm
– Pelēki MicroCloud auduma ieliktņi durvju paneļos
– Sēdekļu atzveltņu kabatas
– Īpaša melni pelēka Extreme auduma apdare ar MicroCloud pārklājumu
– Vara krāsas gaisa ventilācijas atveres

SALONS
– Brīvroku karte
– Media Nav Live: multimediju sistēma ar 10,1 collu skārienekrānu. Tiešsaistes navigācija ar automātiskiem karšu atjauninājumiem 8 gadus, radio, viedtālruņa ekrāna spoguļošana, izmantojot USB kabeli, vai bezvadu režīmā, izmantojot Wi-Fi, Bluetooth®, seši skaļruņi, 3D Arkamys® skaņas sistēma, piekļuve Dacia lietotņu veikalam un attālināto pakalpojumu pakete
– Viduskonsole ar diviem YouClip® krūzīšu turētājiem, roku balstu un glabāšanas nodalījumu, kā arī bīdāmu atvilktni (izņemot modeļus ar manuālo pārnesumkārbu)
– Vadītāja un pasažiera sēdekļi ar regulējamu jostasvietas atbalstu
– Viegli nolokāms aizmugurējais sēdeklis ar roku balstu
– Viedtālruņa turētājs
– 4 papildu YouClip® stiprinājuma punkti aizmugurē
– Priekšējie un aizmugurējie gumijas grīdas paklājiņi

DROŠĪBA UN BRAUKŠANAS PALĪDZĪBA
– Automātiska tālās/tuvās gaismas pārslēgšana
– Miglas lukturi ar pagriezienu funkciju
– Kalnu nobrauciena vadība

PAPILDU APRĪKOJUMS
– Ziemas pakotne: apsildāmi priekšējie sēdekļi, apsildāma stūre un apsildāms vējstikls
– Apsildes pakotne: apsildāmi priekšējie sēdekļi un apsildāma stūre
– Pilsētas pakotne 2: priekšējie un sānu parkošanās sensori, aklās zonas uzraudzība, daudzskata kamera, automātiska avārijas bremzēšana, braucot atpakaļgaitā, drošas izkāpšanas sistēma, šķērsvirziena satiksmes uzraudzība Braukšana atpakaļgaitā
– Techno pakotne 2: bezvadu lādētājs, elektriskā bagāžas nodalījuma borta atvēršana bez roku palīdzības
– 19 collu Darsana alumīnija diski ar dimanta slīpējumu
– 18 collu vissezonas riepas
– Metāliska krāsa

KONFIGURĒT UN PASŪTĪT

Uz APRĪKOJUMA SADAĻU ^



DACIA JUMTA KASTE AR ŠĶĒRSSTIEŅIEM UN SĀNU PAKĀPIENIEM
Iegūstiet papildu uzglabāšanas vietu, neapdraudot sava transportlīdzekļa estētiku: Dacia jumta kaste ar 480 litru ietilpību apvieno elegantu dizainu, aerodinamiku un praktiskumu. QuickFix jumta stieņus var uzstādīt bez instrumentiem, ļaujot viegli transportēt jumta kasti, velosipēdu bagāžnieku vai slēpju bagāžnieku. Alumīnija sānu pakāpieni ir stiliģs papildinājums, kas papildina transportlīdzekļa izskatu, vienlaikus atvieglojot piekļuvi jumtam.



SAULES AIZSARGS PANORĀMAS JUMTAM
Papildu komforts salonā: viegli uzstādāmais saules aizsargs efektīvi aizsargā no karstuma un saules gaismas.



EASYFLEX MODULĀRA BAGĀŽNIEKA AIZSARDZĪBA
Efektīvi nostipriniet savu bagāžnieku ar Easyflex paklājiņu. Neslīdošais un ūdensnecaurlaidīgais paklājiņš pielāgojas aizmugurējo sēdekļu konfigurācijai (40/60) un, atlocīts, pārklāj visu bagāžas nodalījumu. Ideāli piemērots lielu vai netīru priekšmetu pārvadāšanai.



AUGSTAS KVALITĀTES TEKSTILA PAKLĀJIŅI UN APGAISMOTAS DACIA SLIEKŠŅU AIZSARGS
Rūpējieties par sava Dacia Striker salonu un saglabājiet to kā jaunu vēl daudzus gadus. Augstas kvalitātes, viegli tīrāmi tekstila paklājiņi, kas īpaši izstrādāti šim modelim, nodrošina efektīvu salona aizsardzību, pateicoties to augstas kvalitātes paklājam, kas izgatavots no 76% pārstrādātiem materiāliem. Dacia priekšējo durvju sliekšņu aizsargi, kas izgaismojas katru reizi, atverot durvis, ir stiliga detaļa, kas aizsargā jūsu automašīnas sliekšņus.



AUTOSĒDEKLĪTIS MĀJDZĪVNIEKIEM LĪDZ 15 KG UN DROŠĪBAS PAVADA
Nodrošiniet, lai jūsu mājdzīvnieks vienmēr ceļotu ērti un droši. Šis stiliģais, praktiskais un viegli uzstādāmais Dacia sēdeklis nodrošina jūsu mājdzīvnieka drošību, vienlaikus aizsargājot jūsu automašīnas apdari. Tā universālais dizains ļauj to izmantot gan uz ceļa, gan pēc tam, kad esat sasniedzis galamērķi. Izvēlieties pavadu, ko var piestiprināt pie automašīnas drošības jostas vai Isofix stiprinājuma punkta, un tā ir lieliski piemērota arī aktivitātēm brīvā dabā.



YOUCLIP® – DAUDZFUNKCIONĀLS UZGLABĀŠANAS TĪKLS
Saglabājiet savas nepieciešamās lietas sakārtotas un vienmēr pa rokai. Šis uzglabāšanas tīkls – izgatavots no 25% pārstrādātiem materiāliem un viegli piestiprināms pie salona vai bagāžnieka - nodrošina jūsu mantu perfektu sakārtotību ceļojuma laikā. Tas arī acumirkli pārtop par ērtu rokas bagāžas somu.



YOUCLIP® – PUDELES TURĒTĀJS AR KARABĪNI
Nodrošina dzērienu drošu un pieejamu gan automašīnā, gan aktivitāšu laikā brīvā dabā. Iebūvētā karabīne atvieglo to paņemšanu līdzi un lietošanu ārpus automašīnas. Izgatavots no 70% pārstrādātiem materiāliem, šis aksesuārs apvieno praktiskumu, daudzpusību un ilgtspējīgāku pieeju.



YOUCLIP® – BĒRNU SEGA SACĪKŠU TRASEI
Lai jūsu mazie justos ērti un laimīgi ceļojuma laikā. Šī mājīgā sega ir veidota ar jautru sacīkšu trases dizainu un ir izgatavota no mīksta, silta auduma, kas satur 40% pārstrādātu materiālu. Tā dažu sekunžu laikā piestiprinās pie YouClip® stiprinājuma punktiem, padarot to par ideālu ceļabiedru visos jūsu piedzīvojumos.

IESKATIES AKSESUĀRU KATALOGĀ

Uz APRĪKOJUMA SADAĻU ^

06. DZINĒJI

STRIKER	mild hybrid-G 140	mild hybrid-G 140 automatic	hybrid 150 4x4	hybrid 155	
DZINĒJS					
Piedziņa	4X2	4X2	4X4	4X2	
Pārnesumkārbas tips	manuāla 6 pārnesumu	automatiskā 6 pārnesumu dubultā sajūga	automatiskā 6 pārnesumu dubultā sajūga	automatiskā daudzrežīmu	
Degvielas veids	benzīns + LPG	benzīns + LPG	benzīns + elektrība	benzīns	elektrība
Emisiju standarts	Euro 6e bis				
Darba tilpums (cm^3)	1,199	1,199	1,199	1,789	
Cilindri / vārsti	3 / 12	3 / 12	3 / 12	4 / 16	
Jauda (kW, ja hibrīds)	-	-	103 (140) + 10 (13)	116 (157)	
Maksimālā jauda (kW, CEE) pie (apgr./min)	103 (140) at 5 550	103 pie 4500-6000 (benzīns) 103 pie 5000-5600 (LPG)	103 (140) pie 4500-6000	80 (109) pie 5300-5750	36 pie 4000 HSG = 15 kW
Maksimālais griezes moments (Nm, CEE) pie (apgr./min)	230 pie 2 100	230 pie 2 100	230 pie 1 750	172 pie 3 000	205 pie 1 630
Iesmidzināšanas sistēma	tiešā (benzīna)	tiešā (benzīna)	tiešā	tiešā	
Daliņu filtrs (1)	ir				
Stop & Start" sistēma (2)	ir				
Elektrifikācija	48V mild-hybrid	48V mild-hybrid	48V mild-hybrid	200V full hybrid	
Akumulatora ietilpība (kWh)	0.839	0.839	0.839	1.4	
DINAMISKIE RĀDĪTĀJI					
Maksimālais ātrums (km/h)	180	180	180	180	
0–100 km/h (s)	10,6/10,8 (benzīns/LPG)	10,3/10,4 (benzīns/LPG)	9.6	9.5	
1000 m no vietas (s)	32	32	32	NC	
DEGVIELAS PATĒRIŅŠ					
Degvielas tvertnes tilpums (l)	50 / 50 (LPG)	50 / 50 (LPG)	50	50	
CO2 (g/km)	120/123	122/125	120/122	95/98	
Degvielas patēriņš kombinētajā ciklā (l/100 km) (3)	5,3/5,4	5,4/5,5	5,3/5,4	4,2/4,3	
BAGĀŽAS NODALĪJUMA IETILPĪBA (dm^3)					
Minimālais bagāžas nodalījuma tilpums (dm^3)	516	516	469	431	
Maksimālais bagāžas nodalījuma tilpums ar nolaistiem aizmugurējiem sēdekļiem (dm^3)	1217	1217	1269	1269	
RITEŅI UN RIEPAS					
Izmēri	215/60 R17 215/55 R18 225/45 R19	215/60 R17 215/55 R18 225/45 R19	215/60 R17 215/55 R18 225/45 R19	215/60 R17 215/55 R18 225/45 R19	
Riepu tips	vasaras	vasaras	vasaras	vasaras	
MASA (kg)					
Minimālais pašmasa (bez papildaprīkojuma)	1475	1502	1523	1479	
Maksimālā pilna masa	1915	1930	1945	1905	
Maksimālā piekabes masa (ar bremzēm)	1500	1500	1500	1250	
Maksimālā kravnesība (5)	515	503	497	501	

(1) Benzīna dzinēji ar daļiņu filtru (DPF): lai samazinātu cieto daļiņu emisijas, jaunajos benzīna dzinējos ar tiešo degvielas iesmidzināšanu izplūdes sistēmā ir iekļauts daļiņu filtrs. Filtrs uztver cietās daļiņas izplūdes gāzēs un pēc tam tās sadedzina, izmantojot automātisku un ļoti regulāru reģenerācijas procesu. Daļiņu filtram nav nepieciešama apkope. (2) Transportlīdzekļa starteris un akumulators ir pielāgoti lietošanai ar "Stop & Start" sistēmu. Versijās "mild hybrid-G 140", "mild hybrid 140", "hybrid-G 150 4x4", "hybrid 150 4x4" un "hybrid 155" ir ieviesta automātiska "Stop & Start" sistēmas vadība. (3) Oficiālie degvielas patēriņa un emisiju rādītāji atbilst spēkā esošajiem normatīvajiem aktiem. (4) WLTP (Pasaulē saskaņotā vieglo transportlīdzekļu testēšanas procedūra): šis jaunais protokols sniedz rezultātus, kas ir daudz tuvāki ikdienas lietošanas apstākļiem nekā tie, kas iegūti, izmantojot NEDC protokolu. CO2 emisijas tiek sertificētas, izmantojot standartizētu, normatīvajos aktos noteiktu metodi. Šī metode ir vienāda visiem ražotājiem, kas ļauj savstarpēji salīdzināt dažādus transportlīdzekļus. (5) Norādītā kravnesība attiecas uz zemāko aprīkojuma līmeni.

Uz APRĪKOJUMA SADAĻU ^

06. IZMĒRI

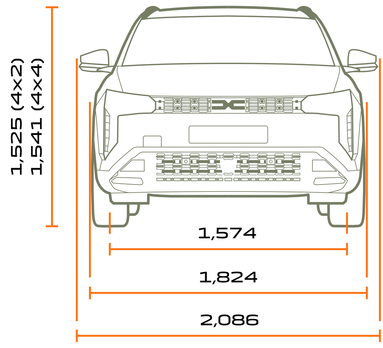

SKATS NO PRIEKŠAS

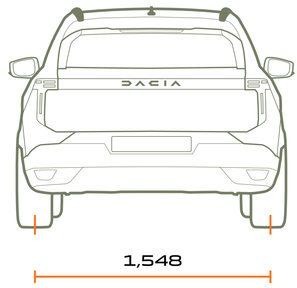

SKATS NO AIZMUGURES

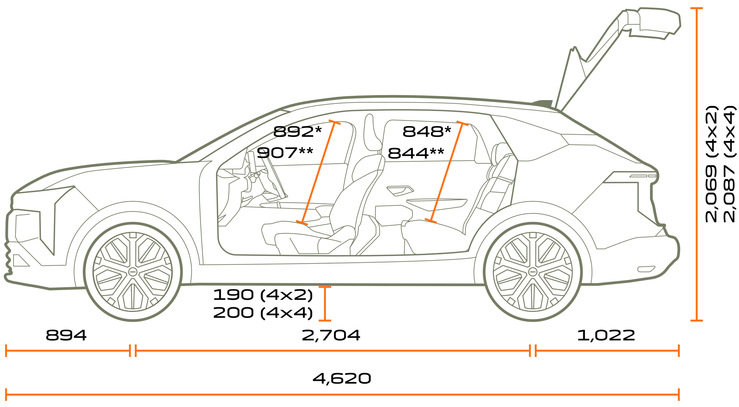

SKATS NO SĀNIEM

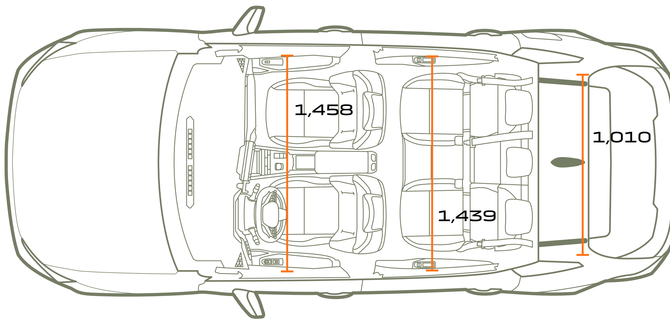

SKATS NO AUGŠAS

*parasts jumts. **panorāmas jumts.

BAGĀŽNIEKA TILPUMS
(dm³ - VDA standarts / litros)

Maksimālais bagāžas nodalījuma tilpums ar bagāžas pārsegu	522/602
Maksimālais bagāžas nodalījuma tilpums ar nolocītiem aizmugurējiem sēdekļiem	1269/1621

KONFIGURĒT UN PASŪTĪT

Uz APRĪKOJUMA SADAĻU ^

Uz IZVĒLMI ^

07. DACIA PAKALPOJUMI

Vienkārši- vienmēr tev līdzās

Mēs atvieglojam jūsu ikdienu ar pakalpojumiem, kas radīti reālai dzīvei: cenu piedāvājumi un rezervācija tiešsaistē, fiksētas cenas pakalpojumu komplekti, tehniskās apkopes līgumi, apdrošināšana un palīdzība uz ceļa, kā arī personalizētā MyDacia programma.

Vienkārši un ātri risinājumi, kas pielāgoti jūsu vajadzībām, lai ietaupītu jūsu laiku ikvienā solī.

VAIRĀK PAR DACIA PAKALPOJUMIEM

Uz IZVĒLMI Λ



Šīs brošūras saturs bija precīzs un aktuāls tās publicēšanas brīdī. Šis dokuments ir sagatavots, pamatojoties uz pirmsizlaides modeļus vai prototipus. Dacia, īstenojot nepārtrauktu produktu uzlabošanas politiku, patur tiesības jebkurā laikā veikt izmaiņas tehniskajās specifikācijās, kā arī aprakstītajos un ilustrētajos transportlīdzekļos un piederumos. Par šīm izmaiņām pēc iespējas drīzāk tiek paziņots Dacia dīleriem. Atkarībā no pārdošanas valsts versijas var atšķirties, un dažas iekārtas var nebūt pieejamas (kā standarta, papildaprīkojums vai piederumi). Lai iegūtu jaunāko informāciju, konsultējieties ar Dacia pārstāvi. Ar druku saistītu ierobežojumu dēļ šajā dokumentā attēlotās krāsas var nedaudz atšķirties no faktiskajām krāsām un salona apdares krāsām. Visas tiesības aizsargātas. Šīs brošūras pilnīga vai daļēja reproducēšana jebkādā formā vai ar jebkādiem līdzekļiem ir aizliegta bez iepriekšējas rakstiskas Dacia atļaujas.

DACIA iesaka Castrol

PUBLICIS – PHOTO CREDITS: © DACIA DESIGN © RENAULT MARKETING 3D-COMMERCE, © CNCI – SEPTEMBER 2026

KONFIGURĒT UN PASŪTĪT

PIETEIKTIES TESTA BRAUCIENAM

SAZINIES AR MUMS

Uz IZVĒLMI Λ